ТИПОВАЯ ДОКУМЕНТАЦИЯ НА КОНСТРУКЦИИ ИЗДЕЛИЯ И УЗЛЫ ЗДАНИЙ И СООРУЖЕНИЙ

СЕРИЯ 3.820.2-37

ЗАТВОРЫ ПЛОСКИЕ ПОВЕРХНОСТНЫЕ СКОЛЬЗЯЩИЕ

ВЫПУСК 5

РАБОЧИЕ ЧЕРТЕЖИ ЗАТВОРА 1,5 × 1,25

18757/06

Цена 0-87

gost.e-ecolog.ru

ТИПОВАЯ ДОКУМЕНТАЦИЯ НА КОНСТРУКЦИИ ИЗДЕЛИЯ И УЗЛЫ ЗДАНИЙ И СООРУЖЕНИЙ

СЕРИЯ 3.820.2-37

ЗАТВОРЫ ПЛОСКИЕ ПОВЕРХНОСТНЫЕ СКОЛЬЗЯЩИЕ

ВЫПУСК 5

РАБОЧИЕ ЧЕРТЕЖИ ЗАТВОРА 1,5 × 1,25

Примененные типовые проекты

Типовой проект 820-165. Подъемники винтовые для затворов гидротехнических сооружений грузоподъемностью до 20 тс модели В-73. Подъемник с электроприводом 1эв Альбом 1.10.18. Подъемник с ручным приводом 1в. Альб. 1.3 (Распространяет Казахский филиал ЦИТП).

РАЗРАБОТАН
ИНСТИТУТОМ СОЮЗГИПРОВОДХОЗ
В/О СОЮЗВОДПРОЕКТ
МИНВОДХОЗА СССР

УТВЕРЖДЕН МИНВОДХОЗОМ СССР
ПРОТОКОЛ № 473 ОТ 16 АПРЕЛЯ 1982 г.
ВВЕДЕН В ДЕЙСТВИЕ МИНВОДХОЗОМ СССР

ГЛАВНЫЙ ИНЖЕНЕР ИНСТИТУТА А.Ф. КОНДРАТЬЕВ
ГЛАВНЫЙ ИНЖЕНЕР ПРОЕКТА А.Л. ПЕВЗНЕР

Содержание

Обозначение	Наименование	Стр
ПС 150-125 00 000	Затвор поверхностный скользящий для отверстий 1.5×1.25м	3
ПС 150-125 00 000 СБ	Затвор поверхностный скользящий для отверстий 1.5×1.25м Сборочный чертеж	4
ПС 150-125 00 000 ВС	Затвор поверхностный скользящий для отверстий 1.5×1.25м Ведомость спецификаций	5
ПС 150-125 00.000 ВП	Затвор поверхностный скользящий для отверстий 1.5×1.25м Ведомость покупных изделий	6
ПС 150-125 01 000	Рама	7
ПС 150-125.01. 000 СБ	Рама Сборочный чертеж	8
ПС 150-100. 01. 001	Косынка	9
ПС 150-100.01 002	Ребро	9
ПС 150- 100. 01 003	Ригель	10
ПС 150- 100. 01 004	Лист монтажный	10
ПС 150- 125 02 000	Затвор	11
ПС 150- 125 02 001	Накладка	11
ПС 150- 125 02.000 СБ	Затвор Сборочный чертеж	12
ПС 150-125 02. 100	Металлоконструкция	13
ПС 150-125. 02 100 СБ	Металлоконструкция Сборочный чертеж	14
ПС 150-100 02 110	Прогушина	15
ПС 150-125 02 101	Обшивка	15

Обозначение	Наименование	Стр
ПС 150-125 02 102	Ребро	16
ПС 150- 125 02. 103	Ребро	16
ПС 150- 125 02 104	Ригель	17
ПС 150- 125 02 105	Стойка	17
ПС 150- 100 02 200	Упор	18
ПС 150- 100. 02 200 СБ	Упор Сборочный чертеж	18
ПС 150-125 03. 000 ГЧ	Подъемник винтовой 1Э8 Габаритный чертеж	19
ПС 150-125. 04. 000 ГЧ	Подъемник винтовой 1Э Габаритный чертеж	20
ПС 150- 100. 02 201	Упор	21

Инв. № подл. | Подп. и дата | Взамен инв. № | Инв. № дубл. | Подп. и дата

Формат	Зона	Поз	Обозначение	Наименование	Кол	Примечание
				Документация		
A3			ПС 150-12500.000 СБ	Сборочный чертеж		
A3			ПС 150-12500 000 ВС	Ведомость спецификаций		
A3			ПС 150-125.00 000 ВП	Ведомость покупных изделий		
A3			ПС 150-125 03 000 ГЧ	Подъемник винтовой 13В		
A3			ПС 150-125 04 000 ГЧ	Подъемник винтовой 1В		
				Сборочные единицы		
A4		1	ПС 150-125.02.000	Затвор	1	
				Переменные данные для исполнений:		
				ПС 150-125.00 000 см. рис.1		
				Сборочные единицы		
A4		2	ПС 150-125 01 000	Рама	1	
A4		3	33 БФ. 873. 090 000	Подъемник винтовой 13В	1	

Изм.	Лист	№ докум.	Подп.	Дата
Разраб		Шаталов		7.1 83
Пров		Кузнецова		12.1 83
ГИП		Левинер		12.1 83
Н. контр.		Платунина		12.1 83
Утв.		Седов		12.1 83

ПС 150-125.00.000

Затвор поверхностный скользящий для отверстий 1.5 × 1.25 м.

Лит	Лист	Листов
Б1	1	2

Союзгипроводхоз имени Е.Е. Алексеевского г. Москва

Копировал: Юркова Формат А4

Формат	Зона	Поз	Обозначение	Наименование	Кол.	Примечание
				ПС 150-125 00 000-01 см рис. 2		
				Сборочные единицы		
A4		2	ПС 150-125 01.000-01	Рама	1	
A4		3	33 БФ. 873. 020 000	Подъемник винтовой 1В	1	
				Стандартные изделия		
		4		Шайба 16.04 02 ГОСТ 10906-78	2	

Изм.	Лист	№ докум.	Подп.	Дата

ПС 150-125.00.000

Лист 2

Копировал: Юркова Формат А4

ПС 150-125.00.000 СБ

Серия 3.820.2-37 Выпуск 5

Г-Г

Рис.1

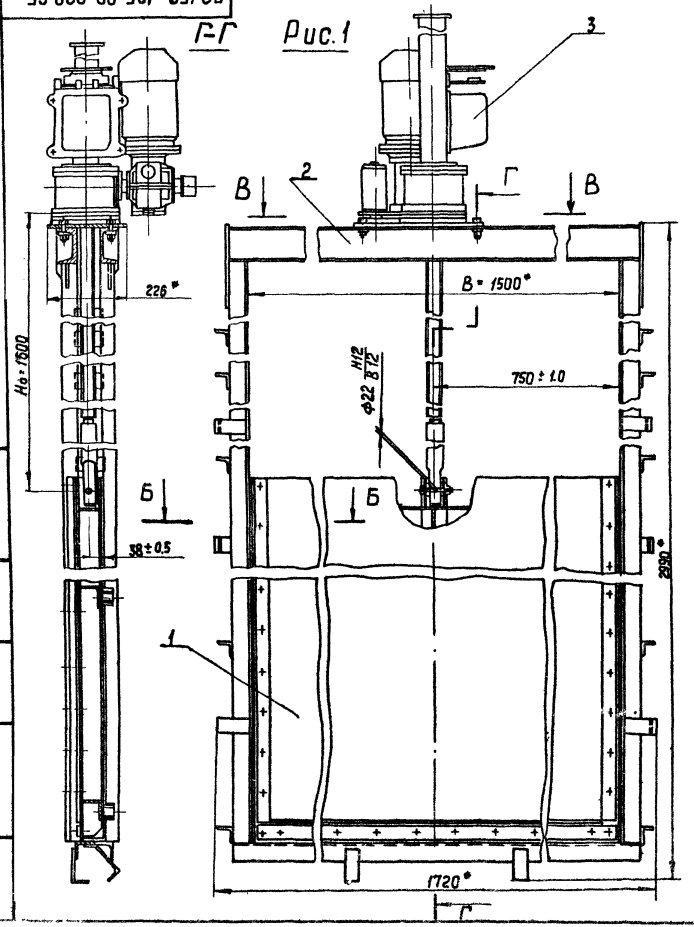

А-А

Рис. 2

Остальное - см рис 1

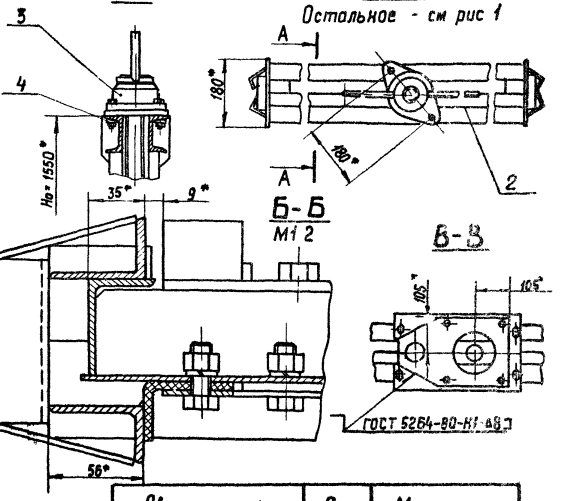

Обозначение	Рис	Масса, кг
ПС 150-125.00.000	1	282
-01	2	217

1* Размеры для справок.
2. Сварка электродом Э42 по ГОСТ 9467-75
3. Но - расстояние от подошвы подъемника до оси проушины опущенного затвора.
4. Неуказанные технические требования по ТУ-33-106-80

Изм.	Лист	№ докум.	Подп.	Дата
Разраб.		Шаталов		
Пров.		Кузнецова		
Т. контр.				
ГИП		Певзнер		
Н. контр.		Плотникова		
Утв.		Седов		

ПС 150-125.00.000 СБ

Затвор поверхностный скользящий для отверстий 1.5×1.25 м
Сборочный чертеж

Лит	Масса	Масштаб
Б	См. табл.	1:10
Лист	Листов 1	

Копировал: Юнаева

Инв. № подл. | Подп. и дата | Взам. инв. № | Инв. № дубл. | Подп. и дата

№ позиции	Обозначение	Наименование	Куда входит: Обозначение	Куда входит: Кол	Общее кол	Примечание
1	ПС 150-125. 00. 000	Затвор поверхностный скользящий				
2		для отверстий 1,5×1,25м			1	
3						
4						
5	ПС 150-125 02.000	Затвор			1	
6						
7	ПС 150-125 02 100	Металлоконструкция	ПС 150.-125 02. 000	1	1	
8	ПС 150-100 02 110	Проушина	ПС 150-125 02 100	2	2	
9	ПС 150-100 02 200	Упор	ПС 150-125.02.000	4	4	
10						
11		Переменные данные для исполнений:				
12						
13		ПС 150-125. 00. 000				
14						
15	ПС 150-125 01 000	Рама			1	
16						
17		Ведомость спецификаций				
18		подъемника винтового 1ВВ				
19		33 БФ 873 090 000 ВС				
20						
21		ПС 150-125 00. 000-01				
22						
23	ПС 150-125. 01 000-01	Рама			1	
24		Ведомость спецификаций подъемника				
25		винтового 1В				
26		33 БФ 873 020. 000 ВС				

Инв. № подл. | Подп. и дата | Взамен инв. № | Инв. № дубл. | Подп. и дата

Изм.	Лист	№ докум.	Подп.	Дата
Разраб.		Шаталов		1.11.11
Пров.		Кузнецова		1.11.11
ГИП		Певзнер		1.11.11
Н. контр.		Платунина		1.11.11
Утв.		Седов		1.11.11

ПС 150-125. 00. 000. ВС

Затвор поверхностный скользящий для отверстий 1,5×1,25м

Ведомость спецификаций

Лит	Лист	Листов
Б		1

Союзгипроводхоз имени Е.Е. Алексеевского г. Москва

Копировал: Юркова

Формат А3

№ строки	Наименование	Обозначение документа на поставку	Поставщик	Куда входит (обозначение)	Количество: На изделие	В комплекты	На регулир	Всего	Примечание
1									
2	Крепежные изделия								
3									
4	Болт М12×30 46 02	ГОСТ 7798-70		ПС 150-125 02 000	40			40	
5	Гайка М 12.8 02	ГОСТ 5915-70		ПС 150-125.02 000	40			40	
6	Шайба 12 65Г 02	ГОСТ 6402-70		ПС 150-125 02 000	40			40	
7									
8		Переменные данные	для исполнений:						
9									
10			ПС 150-125 00. 000						
11									
12	Болт М12×40 46 02	ГОСТ 7798-70		ПС 150-125.01 000	4			4	
13	Гайка М 12. 8 02	ГОСТ 5915-70		ПС 150-125 01. 000	4			4	
14					44			44	
15	Шайба 12 04 02	ГОСТ 10906-78		ПС 150-125.01 000	4			4	
16									
17			ПС 150-125.00. 000-01						
18									
19	Шайба 16 04 02	ГОСТ 10906-78			2			2	

Инв. № подл. | Подп. и дата | Взам. инв. № | Инв. № дубл. | Подп. и дата

Изм.	Лист	№ докум.	Подп.	Дата
Разраб.		Шаталов		7.11.89
Пров.		Кузнецова		7.11.89
ГИП		Певзнер		7.11.89
Н. контр.		Платунина		7.11.89
		Сафьб		7.11.89

ПС 150-125.00. 000 ВП

Затвор поверхностный скользящий для отверстий 1.5×1.25 м

Ведомость покупных изделий

Лит.	Масса	Масштаб
Б		

Листов 1

Гидроэнергопроект

Серия 3.820.2-37 Выпуск 5

Формат	Зона	Поз	Обозначение	Наименование	Кол	Приме-чание
				Документация		
А3			ПС 150-125 01 000 СБ	Сборочный чертеж		
				Детали		
А4		1	ПС 150-100 01 001	Косынка	2	
А4		2	ПС 150-100 01 002	Ребро	4	
Б4		3	ПС 150-125 01.001	Стяжка		
				Уголок Б-40×40×4 ГОСТ 8510-72 / В Ст3пс 5-I ГОСТ 535-79		
				ℓ = 95 ± 0.44 мм	10	2.3 кг
Б4		4	ПС 150-125 01.002	Балка пороговая		
				Уголок Б-56×56×4 ГОСТ 8510-72 / В Ст3пс 5-I ГОСТ 535-79		
				ℓ = 1612 +3.7 мм	1	5.55 кг
Б4		5	ПС 150-125 01 003	Стойка		
				Уголок Б-56×36×4 ГОСТ 8510-72 / ВСт3пс 5-I ГОСТ 535-79		
				ℓ = 2752 +0.6 −2.8 мм	4	30.9 кг
		6	ПС 150-125 01 004	Анкер		
				Полоса Б-2-4×40 ГОСТ 103-76 / ВСт3пс 5-I ГОСТ 535-79		
				ℓ = 160 ± 0.5 мм	2	0.40 кг
Б4		7	ПС 150-125 01 005	Анкер		
				Полоса Б-2-4×40 ГОСТ 103-76 / ВСт3пс 5-I ГОСТ 535-79		
				ℓ = 143 ± 0.5 мм	8	1.44 кг

Инв. № подл. | Подп. и дата | Взам. инв. № | Инв. № дубл. | Подп. и дата

Изм.	Лист	№ докум.	Подп.	Дата
Разраб.		Шаталов		7.89
Пров.		Кузнецова		7.89
Н.контр.		Певзнер		10.89
ГИП		Плотунина		10.89
Нач.б.		Седов		12.89

ПС 150-125.01.000

Рама

Лит	Лист	Листов
Б	1	2

Союзгипроводхоз имени Е.Е. Алексеевского г. Москва

Копировал Юркова Формат А4

Формат	Зона	Поз	Обозначение	Наименование	Кол	Приме-чание
Б4		8	ПС 150-125 01 010	Порог		
				Уголок Б-56×56×4 ГОСТ 8510-72 / ВСт3 сп3-I ГОСТ 535-79		
				ℓ = 60 ± 0.37 мм	2	0.41 кг
				Перемеченные данные для исполнений:		
				ПС 150-125 01 000		
				См. рис. 1		
				Детали		
А4		9	ПС 150-100 01 003	Ригель	1	
А4		10	-01	Ригель	1	
А4		11	ПС 150-100 01 004	Лист монтажный	1	
				Стандартные изделия		
		12		Болт М12×40.46.02 ГОСТ 7798-70	4	
		13		Гайка М12.8.02 ГОСТ 5915-70	4	
		14		Шайба 12.04.02 ГОСТ 10906-78	4	
				ПС 150-125.01.000-01		
				см. рис. 2		
				Детали		
А4		15	ПС 150-100 01.003-02	Ригель	2	

Инв. № подл. | Подп. и дата | Взам. инв. № | Инв. № дубл. | Подп. и дата

Изм.	Лист	№ докум.	Подп.	Дата

ПС 150-125.01.000 Лист 2

Копировал Юркова Формат А4

Серия 3.820.2-37 Выпуск 5

ПС 150-125.01.000 СБ

Рис 1

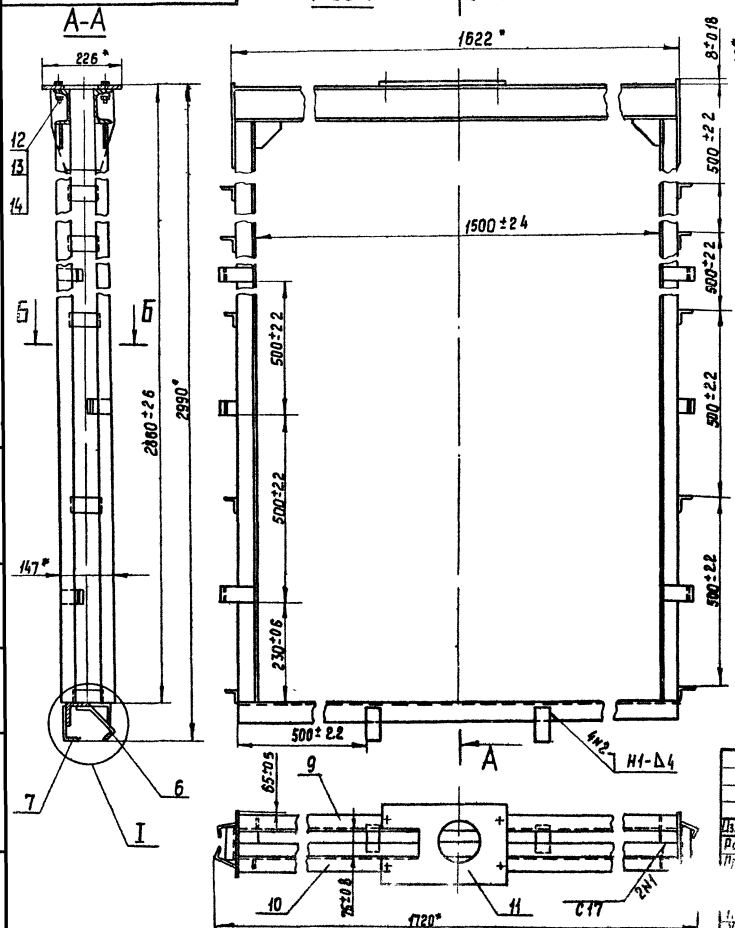

Рис 2

Остальное - см рис. 1

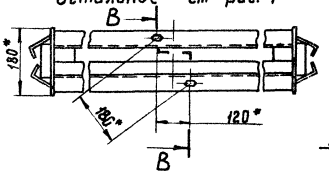

В-В М1:4 повернуто

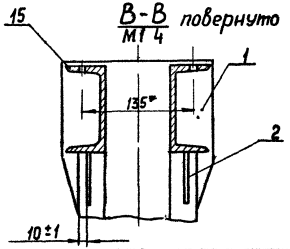

Б-Б М1:2.5

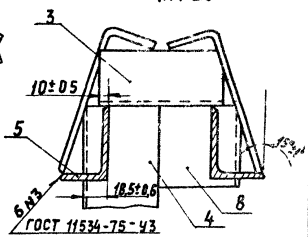

I М1:2

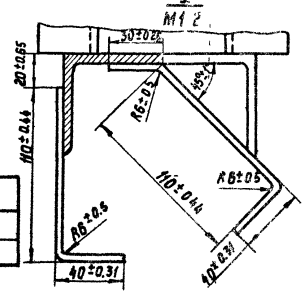

Обозначение	Рис.	Масса, кг
ПС 150-125.01.000	1	71.7
-01	2	72.3

1* Размеры для справок.
2. Сварка по ГОСТ 5264-80 электродом Э 42 ГОСТ 9467-75
3. Сварку вести швом Т1 - Δ3 по контуру примыкания деталей, кроме швов, указанных на чертеже
4. Шероховатость поверхности деталей, выполненных без чертежа, после обрезки Rz160.

Изм.	Лист	№ докум.	Подп.	Дата
Разраб.		Шаталов		11.83
Пров.		Кузнецова		11.83
Н. контр.		Левзнер		11.83
Гл. инж. пр.		Платунина		11.83
Утв.		Сесов		11.83

ПС-150-125.01.000СБ

Рама
Сварочный чертеж

Лит	Масса	Масштаб
Б	см табл	1:10
Лист	Листов 1	

Союзгипроводхоз имени Е.Е. Алексеевского Минводхоза

Копировал Юркова Формат А4

Инв. № подл. | Подп. и дата | Взам. инв. № | Инв. № дубл. | Подп. и дата

ПС 150-100.01.001

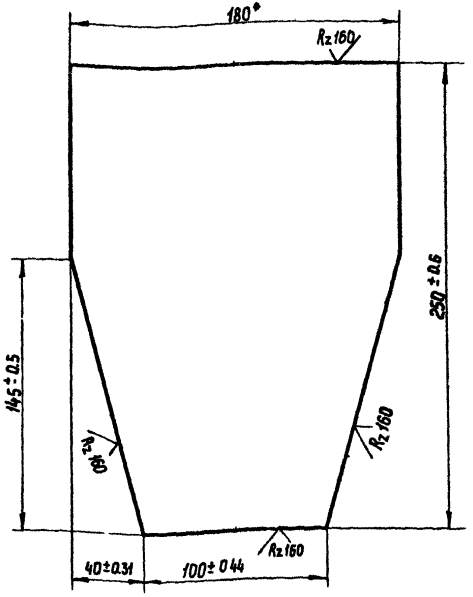

* Размер для справок.

Изм.	Лист	№ докум.	Подп.	Дата
Разраб.		Шаталов		7.01.83
Пров.		Кузнецова		10.01.83
Т. контр.				
Н. контр.		Латунина		10.01.83
Утв.		Певзнер		4.02.83

ПС 150-100.01.001

Косынка

Лит.	Масса	Масштаб
Б	1.54	1:2
Лист	Листов 1	

Полоса Б-2 5×180 ГОСТ 103-76 / ВСт3 пс 5-I ГОСТ 535-79

Союзгипроводхоз имени Е Е Алексеевского г Москва

Копировал Юркова Формат А4

ПС 150-100.01.002

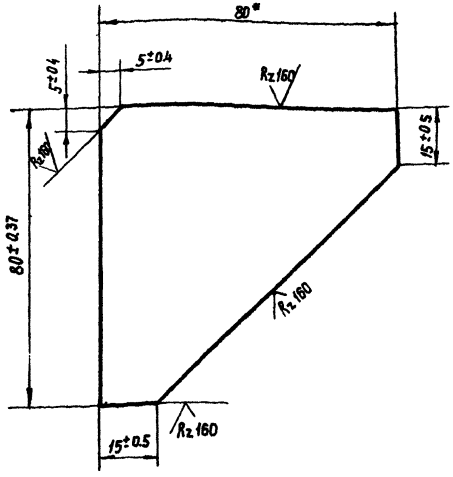

* Размер для справок

Изм.	Лист	№ докум.	Подп.	Дата
Разраб.		Шаталов		7.01.83
Пров.		Кузнецова		10.01.83
Т. контр.				
Н. контр.		Латунина		10.01.83
Утв.		Певзнер		4.02.83

ПС 150-100.01.002

Ребро

Лит.	Масса	Масштаб
Б	0.14	1:1
Лист	Листов 1	

Полоса Б-2 4×80 ГОСТ 103-76 / ВСт3 пс 5-II ГОСТ 535-79

Союзгипроводхоз имени Е Е Алексеевского г Москва

Копировал Юркова Формат А4

Подп. и дата | Взам. инв. № | Инв. № дубл. | Подп. и дата | Инв. № подл.

ПС 150-100 01 003

Рис 1

ПС 150-100 01 003- изображено.
ПС 150-100 01 003-01 - зеркальное отражение

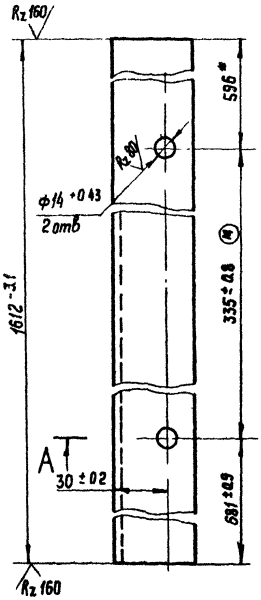

Рис 2

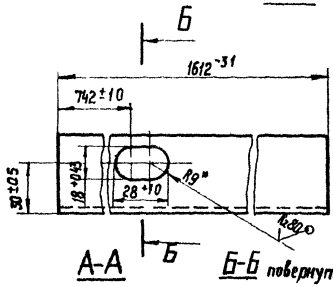

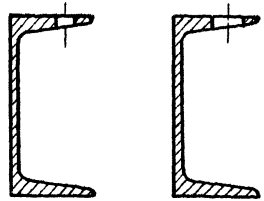

Обозначение	Рис.
ПС 150- 100 01 003	1
-01	1
-02	2

* Размеры для справок.

Изм.	Лист	№ докум.	Подп.	Дата
Разраб.		Шаталов		6.01.83
Пров.		Кузнецова		6.01.83
Т. контр.				
Н. контр.		Платунина		
Утв.		Певзнер		

ПС 150-100.01.003

Ригель

Лит.	Масса	Масштаб
Б	13.83	1:2
Лист	Листов 1	

Швеллер 10 ГОСТ 8240-72
ВСт3пс5-1 ГОСТ 535-79

Союзгипроводхоз имени Е.Е. Алексеевского г. Москва

Инв. № подл. | Подп. и дата | Взам. инв. № | Инв. № дубл. | Подп. и дата

ПС 150-100 01 004

А-А

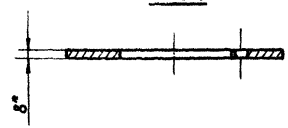

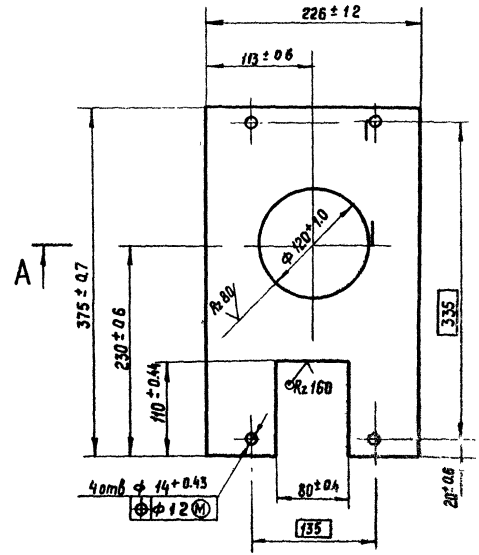

* Размер для справок

Изм.	Лист	№ докум.	Подп.	Дата
Разраб.		Шаталов		6.01.83
Пров.		Кузнецова		6.01.83
Т. контр.				
Н. контр.		Платунина		
Утв.		Певзнер		

ПС 150-100.01.004

Лист монтажный

Лит.	Масса	Масштаб
Б	3.94	1:4
Лист	Листов 1	

Лист Б-ПН-8 ГОСТ 19903-74
ВСт3пс5 ГОСТ 14637-79

Союзгипроводхоз имени Е.Е. Алексеевского г. Москва

Копировал · Юркова

Инв. № подл. | Подп. и дата | Взам. инв. № | Инв. № дубл. | Подп. и дата

Формат	Зона	Поз	Обозначение	Наименование	Кол	Примечание
				Документация		
А3			ПС 150-125 02. 000. СБ	Сборочный чертеж		
				Сборочные единицы		
А4		1	ПС 150-125.02.100	Металлоконструкция	1	
А4		2	ПС 150-100 02.200	Упор	4	
				Детали		
А4		3	ПС 150-125.02 001	Накладка	2	
		4	-01	Накладка	1	
БЧ		5	ПС 150-125 02. 002	Уплотнение		
				Пластина I. лист тмкщ-С		
				5×60×1390 гост 7338-77	1	0 66кг
БЧ		6	ПС 150-125 02 003	Уплотнение		
				Пластина I. лист тмкщ-С		
				5×80×1350 гост 7338-77	2	0 85кг
				Стандартные изделия		
		7		Болт м 12×30 46 02		
				гост 7798-70	40	
		8		Гайка м 12.02 гост 5915-70	40	
		9		Шайба 12 65 Г 02		
				гост 6402-70	40	

Инв.№ подл. | Подп. и дата | Взам. инв.№ | Инв.№ дубл. | Подп. и дата

ПС 150-125. 02. 000

Изм.	Лист	№ докум.	Подп.	Дата
Разраб		Шаталов		6.01.83
Пров		Кузнецова		6.01.83
Т. контр.				
Н. контр.		Платунина		6.01.83
Утв.		Седов		6.01.83

Затвор

Лит	Масса	Масштаб
Б		
Лист	Листов 1	

Союзгипроводхоз имени Е Е Алексеевского г Москва

Формат А4

ПС 150-125 02 001

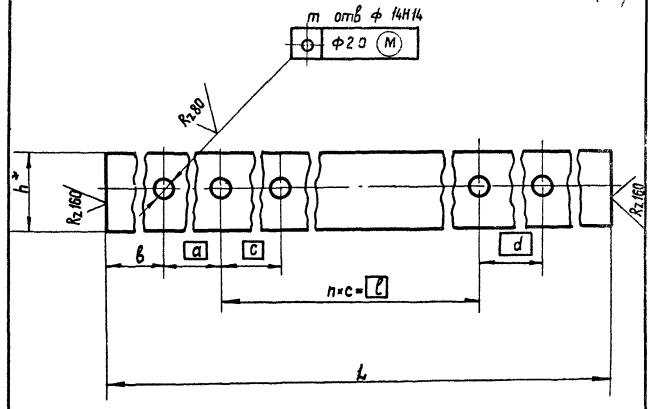

Размеры в мм

Обозначение	h	a	в	c	d	n×c=l	m	L	Масса кг
ПС 150-125.02. 001	40	128	100±0 4	128	128	7×128=896	10	1287±1 5	1 16
-01	45	55	20 ±0 4	120	55	11×120=1320	14	1470±1 6	1 51

* Размер для справок

Инв.№ подл. | Подп. и дата | Взам. инв.№ | Инв.№ дубл. | Подп. и дата

ПС-150-125. 02.001

Изм.	Лист	№ докум.	Подп.	Дата
Разраб.		Шаталов		6.01.83
Пров		Кузнецова		6.01.83
Т. контр.				
Н контр		Платунина		6.01.83
Утв		Певзнер		14.01.83

Накладка

Лит	Масса	Масштаб
Б	См табл	—
Лист	Листов 1	

Лента 3×h в Ст3 сп3 гост 6009-74

Минводхоз СССР Союзгипроводхоз г Москва

Копировал: Юркова

Формат А4

ПС 150-125 02 000 СБ

-12-

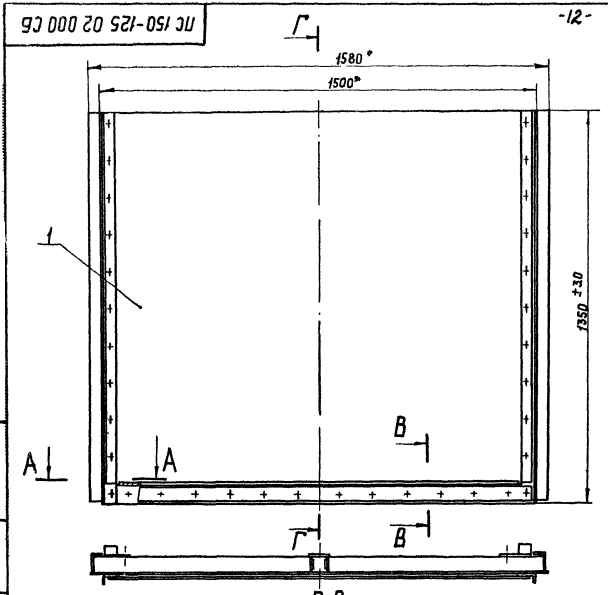

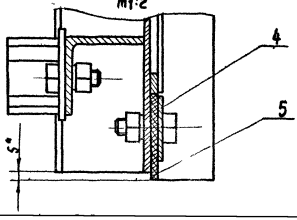

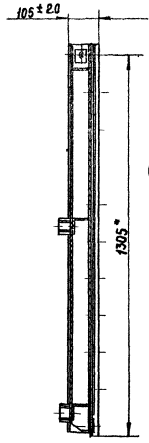

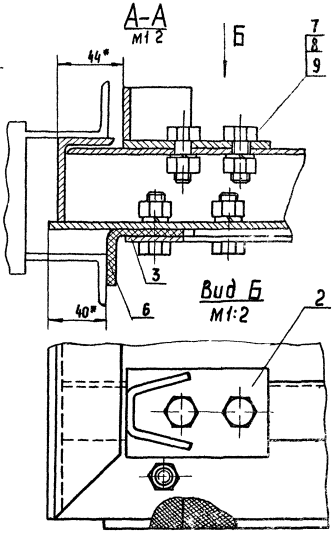

1.* Размеры для справок
2 Отверстия Ф14 в резиновых уплотнениях дет 5 и 6 обработать по дет. 4 и 3, соответственно

Изм	Лист	№ докум	Подп	Дата	ПС 150-125.02 000 СБ			
Разраб		Шаталов		6.1.83	Затвор	Лит	Масса	Масштаб
Пров		Кузнецова		1.02.83	Сборочный чертеж	Б	105.4	1 10
Т контр.						Лист	Лист	
ГИП		Певзнер						
Н контр		Платунина						
Утв.		Седов						

Инв № подл. | Подп и дата | Взам. инв. № | Инв. № дубл. | Подп и дата

Серия 3 820.2-37 - Выпуск 5

Формат	Зона	Поз.	Обозначение	Наименование	Кол	Примечание
				Документация		
			ПС 150-125 02 100 СБ	Сборочный чертеж		
				Сборочные единицы		
А4		1	ПС 150-100 02 110	Проушина	1	
		2	-01	Проушина	1	
				Детали		
Бч		3	ПС 150-125.02 101	Обшивка	1	
Бч		4	ПС 150-125 02.102	Ребро	1	
Бч		5	ПС 150-125 02.103	Ребро	1	
Бч		6	ПС 150-125. 02.104	Ригель	2	
Бч		7	ПС 150-125 02 105	Стойка	1	
Бч		8	-01	Стойка	1	
Бч		9	ПС 150-125.02 106	Накладка		
				Полоса Б-2-4×70 ГОСТ 103-76 / ВСт3пс 5-1 ГОСТ 535-79		
				ℓ = 1310 ± 3.0 мм	1	2.88 кг
Бч		10	ПС 150-125 02.107	Полоса		
				Полоса Б-2-5×14 ГОСТ 103-76 / ВСт3пс 5-1 ГОСТ 535-79		
				ℓ = 1380 ± 1.6 мм	1	0.76 кг

Инв. № подл. | Подп. и дата | Взам. инв. № | Инв. № дубл. | Подп. и дата

Изм.	Лист	№ докум.	Подп.	Дата
Разраб.		Шаталов		7.04.81
Пров.		Кузнецова		14.04.81
Н.контр.		Лебзнер		14.04.81
Гл.инж.		Платунина		15.04.81
ГИП		Седов		15.04.81

ПС 150-125.02. 100

Металлоконструкция

Лит	Лист	Листов
Б	1	2

Союзгипроводхоз имени Е.Е. Алексеевского г. Москва

Копировал: Юркова Формат А4

Формат	Зона	Поз.	Обозначение	Наименование	Кол	Примечание
Бч		11	ПС 150-125 02. 108	Полоса		
				Полоса Б-24×56 ГОСТ 103-76 / ВСт3пс 5-1 ГОСТ 535-79		
				ℓ = 1560 -20 мм	1	2.74 кг
Бч		12	ПС 150-125. 02. 109	Ребро		
				Полоса Б24×56 ГОСТ 103-76 / ВСт3пс 5-1 ГОСТ 535-79		
				ℓ = 504 -15 мм	1	0.89 кг

Инв. № подл. | Подп. и дата | Взам. инв. № | Инв. № дубл. | Подп. и дата

Изм.	Лист	№ докум.	Подп.	Дата

ПС 150-125.02. 100

Лист 2

Копировал Юркова Формат А4

ПС 150-125 02.100 СБ

-14-

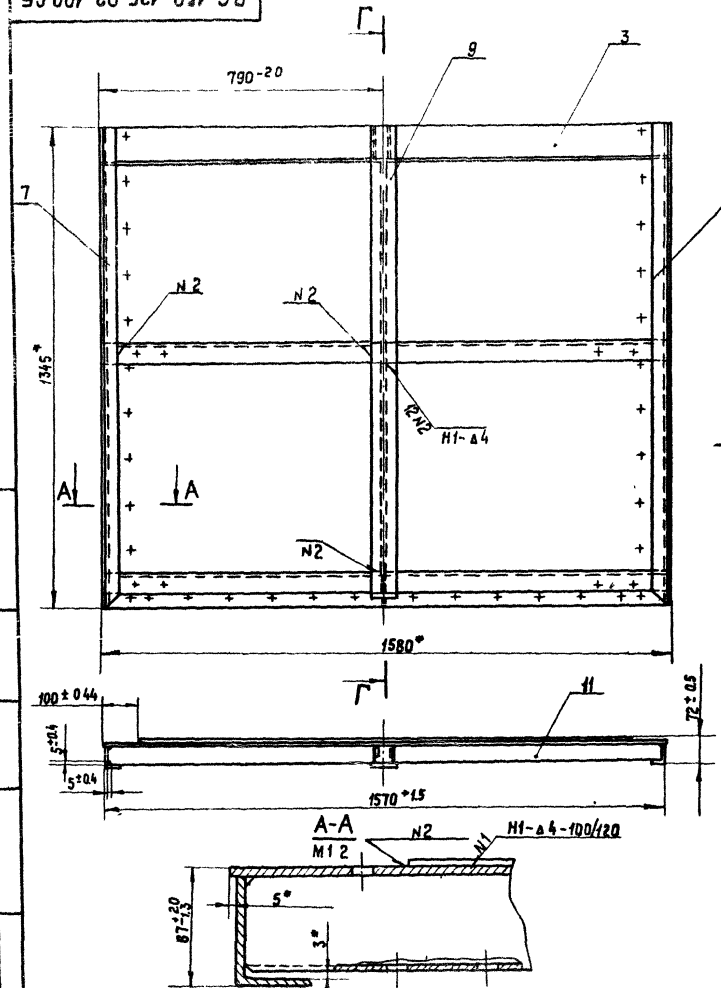

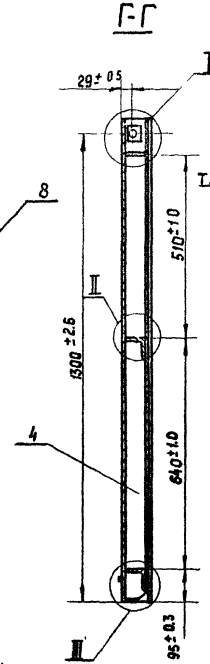

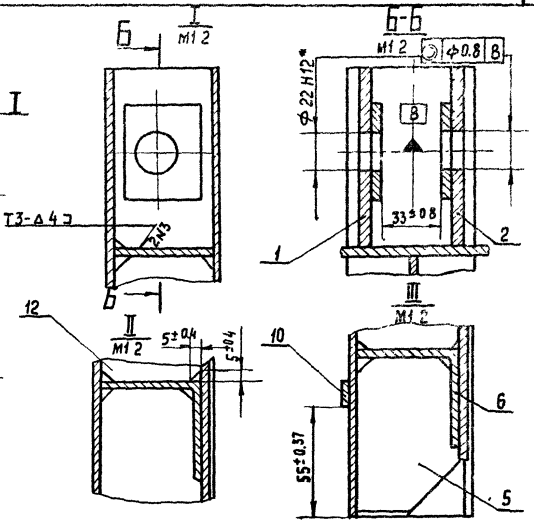

1.* Размеры для справок.
2. Сварка по ГОСТ 5264-80 электродами Э42 ГОСТ 9467-75
3. В деталях поз. 11 и 12 снять фаски
4. Сварку вести швом Т1 - Δ3 по контуру прилегания деталей, кроме швов, указанных на чертеже
5. Шероховатость поверхности деталей, выполненных без чертежа, после обрезки R_z 160

Изм.	Лист	№ докум.	Подп.	Дата	ПС 150-125.02.100 СБ			
Разраб.		Шаталов		7.01.85	Металлоконструкция Сборочный чертеж	Лит.	Масса	Масштаб
Пров.		Кузнецова		1.02.85		Б	950	1:10
Т контр.						Лист	Листов 1	
ГИП		Певзнер		14.02.85		Смотр. проводхоз имени Б.Е.Алексеевского		
Н контр.		Платунина		6.02.85				
Утв.		Седов		15.02.85				

Копировал Юркова

ПС 150-100 02 110

ПС 150-100 02 110 - изображено,
ПС 150-100 02.110-01 - зеркальное отражение

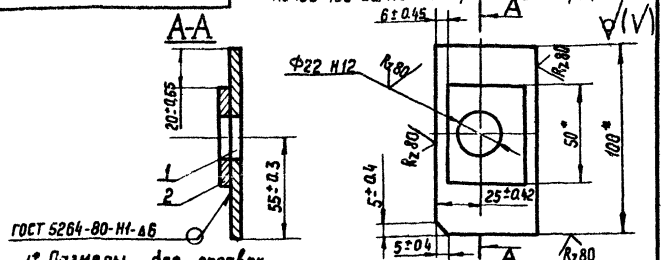

1* Размеры для справок
2 Сварку вести электродами Э 42 по ГОСТ 9467-75

Формат	Зона	Поз.	Обозначение	Наименование	Кол.	Примечание
				Детали		
Б4		1	ПС 150-100 02. 111	Проушина		
				Полоса Б-26×100 ГОСТ 103-76 / ВСт3пс5-II ГОСТ 535-79		
				ℓ = 54 ± 0,5мм	1	0,26 кг
Б4		2	ПС 150-100 02 112	Шайба		
				Полоса Б-26×50 ГОСТ 103-76 / ВСт3пс5-II ГОСТ 535-79		
				ℓ = 44 ± 0,62мм	1	0,10 кг

Инв. № подл. | Подп. и дата | Взам. инв. № | Инв. № дубл. | Подп. и дата

Изм.	Лист	№ докум.	Подп.	Дата
Разраб.		Шаталов		6.01.83
Пров.		Кузнецова		12.01.83
Т. контр.				
Н. контр.		Платунина		14.01.83
Утв.		Седов		20.01.83

ПС 150-100. 02.110

Проушина

Лит.	Масса	Масштаб
Б	0,36	1:2

Лист | Листов 1

Союзгипробадхоз имени Е.Е. Алексеевского г. Москва

Копировал Юркова Формат А4

Серия 3.820.2-37 Выпуск 5

-13-

ПС 150-125. 02. 101

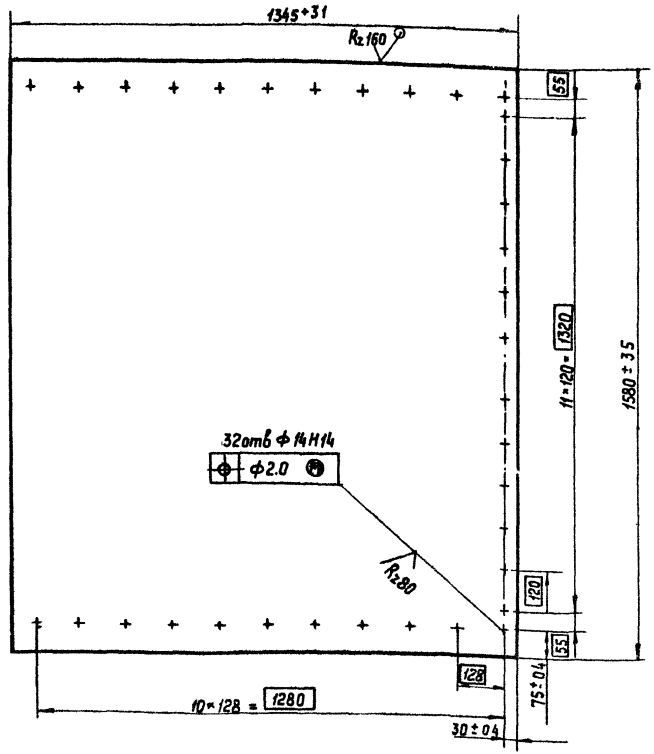

Инв. № подл. | Подп. и дата | Взам. инв. № | Инв. № дубл. | Подп. и дата

Изм.	Лист	№ докум.	Подп.	Дата
Разраб.		Шаталов		6.01.83
Пров.		Кузнецова		12.01.83
Т. контр.				
Н. контр.		Платунина		14.01.83
Утв.		Левзнер		17.01.83

ПС 150-125. 02.101

Обшивка

Лит.	Масса	Масштаб
Б	66,69	1:10

Лист | Листов 1

Лист Б-ПН-4 ГОСТ 19903-74 / ВСт3пс5 ГОСТ 14637-79

Союзгипробадхоз имени Е.Е. Алексеевского г. Москва

Копировал Юркова Формат А4

ПС 150-125.02 102

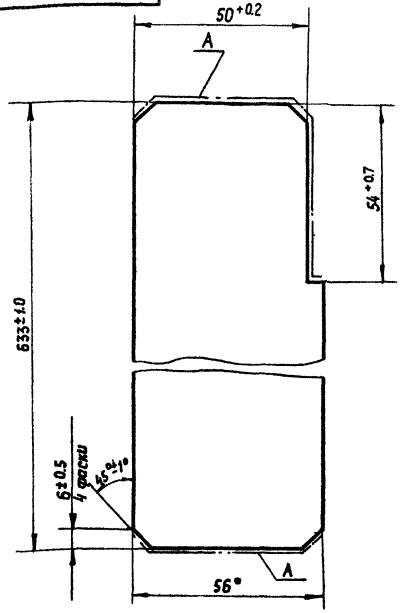

1* Размер для справок.

2 Шероховатость поверхности А - Rz 160

Изм	Лист	№ докум.	Подп.	Дата
Разраб		Шаталов		6.01.83
Пров		Кузнецова		1.02.83
Т контр				
Н. контр		Платунина		6.01.83
Утв		Левзнер		

ПС 150-125.02.102

Ребро

Лит.	Масса	Масштаб
Б	1.12	1:1
Лист	Листов 1	

Полоса Б-2 4×56 ГОСТ 103-76
Ст3 пс 5-1 ГОСТ 535-79

Союзгипробасхоз имени Е.Е. Алексеевского г. Москва

ПС 150-125.02 103

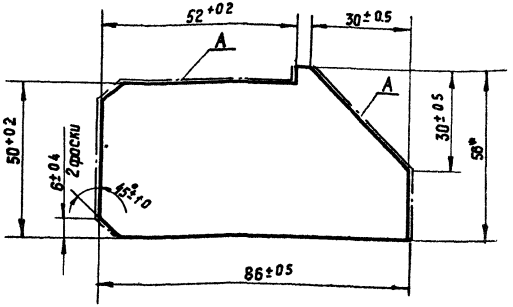

1* Размер для справок

2 Шероховатость поверхности А - Rz 160

Изм	Лист	№ докум.	Подп.	Дата
Разраб		Шаталов		6.01.83
Пров		Кузнецова		1.02.83
Т контр				
Н. контр		Платунина		06.83
Утв		Левзнер		06.83

ПС 150-125.02.103

Ребро

Лит.	Масса	Масштаб
Б	0.12	1:1
Лист	Листов 1	

Полоса Б-2 4×56 ГОСТ 103-76
Ст3 пс 5-1 ГОСТ 535-79

Союзгипробасхоз имени Е.Е. Алексеевского г. Москва

Формат	Зона	Поз	Обозначение	Наименование	Кол	Примечание
				Документация		
А4			ПС 150-100. 02 200 СБ	Сборочный чертеж		
				Детали		
А4		1	ПС 150 - 100. 02 201	Упор	1	
Б4		2	ПС 150-100. 02 202	Основание		
				Полоса $\frac{Б\text{-}2\,5\times60\ ГОСТ\ 103\text{-}76}{ВСт5пс\text{-}5\ II\ ГОСТ\ 535\text{-}79}$		
				$\ell = 96 \pm 0{,}44$ мм	1	0,19 кг

Изм	Лист	№ докум	Подп	Дата
Разраб		Шаталов		7.1.83
Пров		Кузнецова		7.02.83
Т. контр				
ГИП		Пебзнер		14.02.83
Н. контр		Платунина		06.03.83
Утв.		Седов		16.02.83

ПС 150-100. 02. 200

Упор

Лит.	Лист	Листов
Б		1

Союзгипроводхоз имени Е.Е. Алексеевского г. Москва

Копировал Юркова Формат А4

ПС 150-100 02.200 СБ

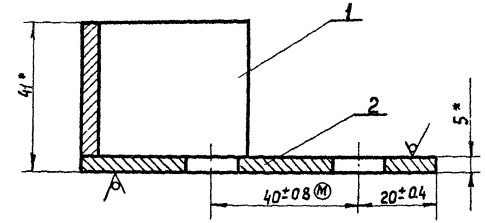

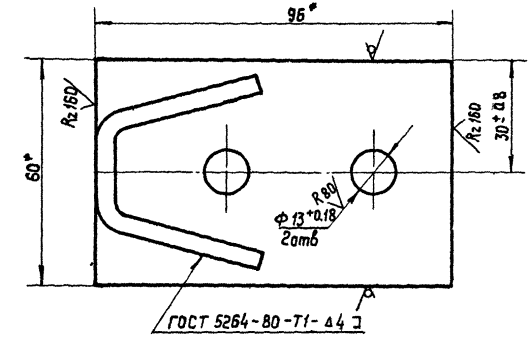

1* Размеры для справок

2 Сварка электродами Э 42 ГОСТ 9467-75

ПС 150-100. 02 200 СБ

Упор
Сборочный чертеж

Лит	Масса	Масштаб
Б	0,34	1:1

Лист	Листов 1

Союзгипроводхоз имени Е.Е. Алексеевского г. Москва

Копировал Юркова Формат А4

ПС 150-125 02. 10

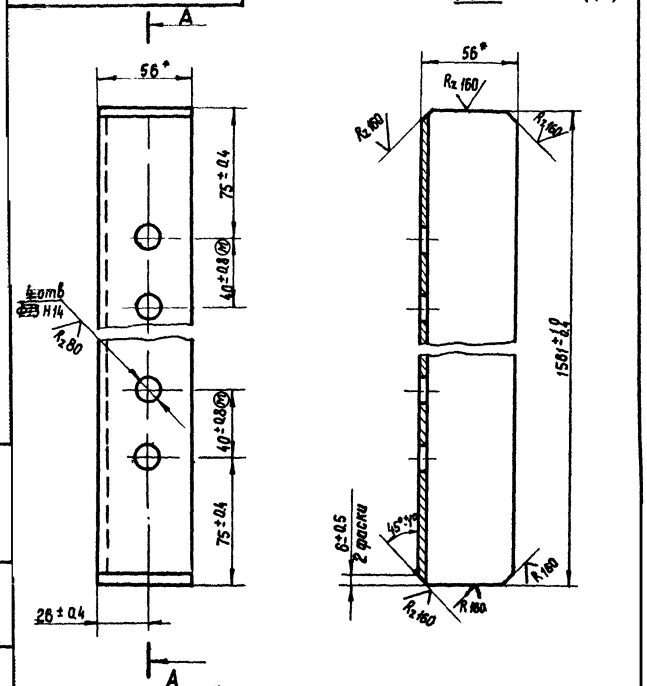

* Размеры для справок

Изм.	Лист	№ докум.	Подп.	Дата
Разраб		Шаталов		
Пров.		Кузнецова		
Т. контр.				
Н. контр.		Платунина		
Утв.		Певзнер		

ПС 150-125-02.104

Ригель

Лит	Масса	Масштаб
5	537	1:2

Лист | Листов 1

Уголок Б-56×56×4 ГОСТ 8510-72 / ВСт3пс6-1 ГОСТ 535-79

Союзгипроводхоз имени Е.Е. Алексеевского г. Москва

Инв. № подл. | Подп. и дата | Взам. инв. № | Инв. № дубл. | Подп. и дата

Серия 3.820.2-37 Выпуск 5

ПС 150-125.02.105

ПС 150-125 02 105 – изображено.

ПС 150-125 02. 105-01 – зеркальное отражение

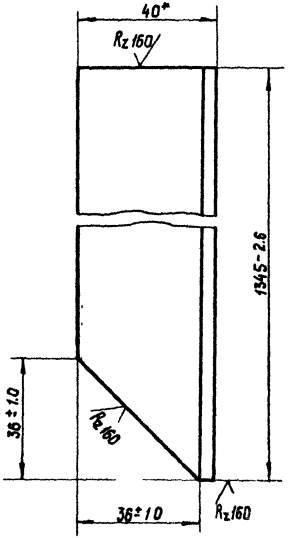

* Размер для справок

Изм.	Лист	№ докум.	Подп.	Дата
		Шаталов		
		Кузнецова		
		Платунина		
		Певзнер		

ПС 150-125.02. 105

Стойка

Лит.	Масса	Масштаб
6	426	

Лист | Листов

Уголок Б-63×40×4 ГОСТ 8510-72 / ВСт3пс 5-1 ГОСТ 535-79

Союзгипроводхоз имени Е.Е. Алексеевского г. Москва

Инв. № подл. | Подп. и дата | Взам. инв. № | Инв. № дубл. | Подп. и дата

ПС 150-125 03 000ГЧ

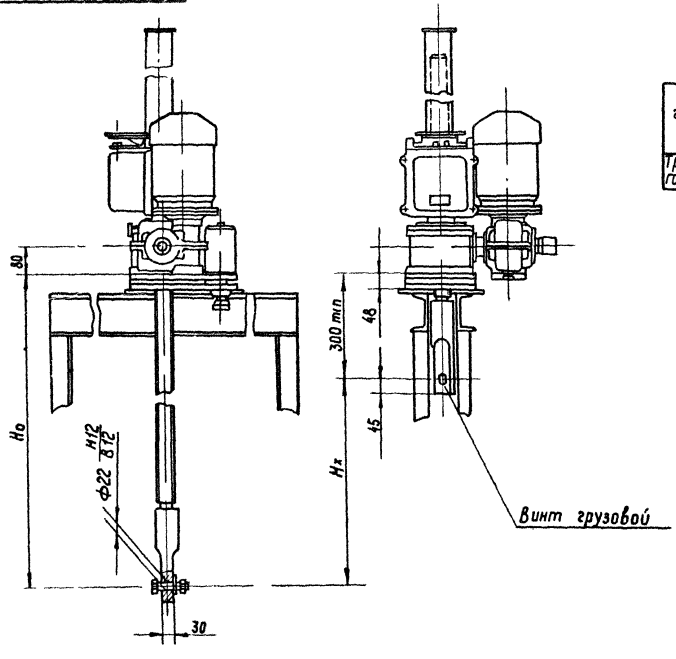

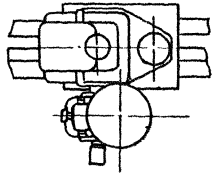

Таблица №1

Техническая характеристика подъемника

Резьба грузового винта	Наиб усилие в тс			Но наиб в м	Усилие на рукоятке при Вкгс	Время подъема затвора на 1м в мин	
	Тяговое Т	Посадочное Rп	Вожимное Д			Электродвигателем	вручную
Трап 50×(2×8) ГОСТ 9484-81	1	1	1.2	2.93	6	8	3

Таблица №2

Данные на заказ по затвору

Усилие тяговое потребное в тс	$T_з$	0.87
Усилие посадочное потребное в тс	$R_з$	0.87
Расстояние от подошвы подъемника до оси проушины опущенного затвора, м	Но	1.6
Полный ход затвора в м	Нх	1.3
Датчик положения затвора	–	ДП3-250 вариант 9
Теоретическая масса подъемника в кг	Q	100
Кол подъемников на заказ в штуках	n	1

1 На виде слева винт грузовой показан в крайнем верхнем положении

2 Неуказанные технические требования по ТУ 33-55-77

Изм	Лист	№ докум.	Подп	Дата
Разраб		Шаталов		5.01.89
Пров.		Кузнецова		10.1.89
Т. контр				
ГИП		Певзнер		10.1.89
Н. контр		Платунина		10.01.89
Утв.		Седов		2.02.89

ПС 150-125.03.000 ГЧ

Подъемник винтовой 1ЭВ Габаритный чертеж

Лит	Масса	Масштаб
Б	См таблЗ 2	1:10
Лист	Листов 1	

Союзгипроводхоз имени Е.Е. Алексеевского г. Москва

Копировал Юркова

Формат А3

Инв. № подл. | Подп. и дата | Взам. инв. № | Инв. № дубл. | Подп. и дата

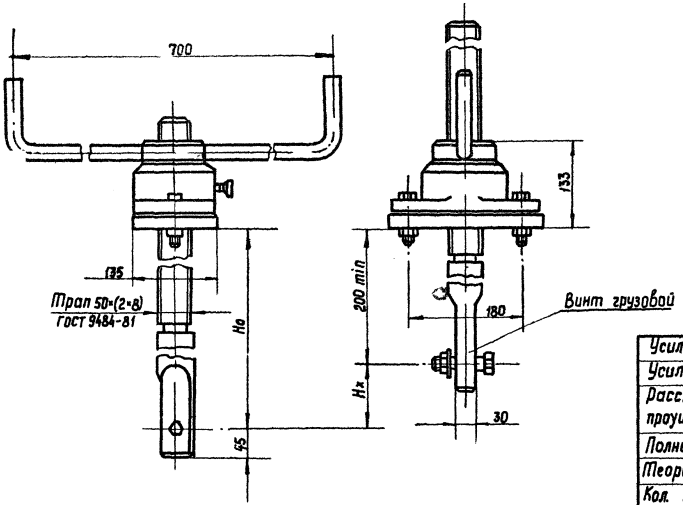

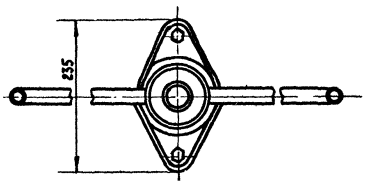

Таблица № 1

Техническая характеристика подъемника

Резьба грузового винта	Исполнение, Ш* Подъем посадка и дожим на шарико-подшипнике			Но наиб, м	Усилие на рукоятке, кгс	Время подъема затвора на 1м, мин
	Усилие, тс					
	Т	П	Д			
Трап 50-(2-8) ГОСТ 9484-81	1.0	1.0	1.2	2.9	2.0	2.5

Таблица № 2

Данные на заказ по затвору

Усилие тяговое потребное, тс	Тз	0.87
Усилие посадки потребное, тс	Пз	0.87
Расстояние от подошвы подъемника до оси прорезины опущенного затвора, м	Но	1.55
Полный ход затвора, м	Нх	1.35
Теоретическая масса подъемника, кг	Q	39
Кол. подъемников на заказ, шт.	n	1

1. На виде слева винт грузовой показан в крайнем верхнем положении.
2. Неоговоренные технические требования по ТУ-33-56-77

Изм.	Лист	№ докум.	Подп.	Дата
Разраб.		Шаталов		6.1.83
Пров.		Кузнецова		7.02.83
Т. контр.				
ГИП		Певзнер		14.2.83
Н. контр.		Платунина		6.3.83
Утв.		Седов		15.2.83

ПС 150-125.04. 000 ГЧ

Подъемник винтовой 18
Габаритный чертеж

Лит.	Масса	Масштаб
Б	См табл 2	1:5
Лист	Листов 1	

Союзгипроводхоз имени К. Алексеевского г. Москва

Копировал. Юркова

Инв. № подл. | Подп. и дата | Взам. инв. № | Инв. № дубл. | Подп. и дата

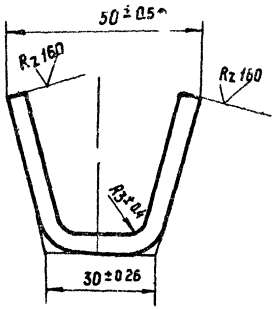

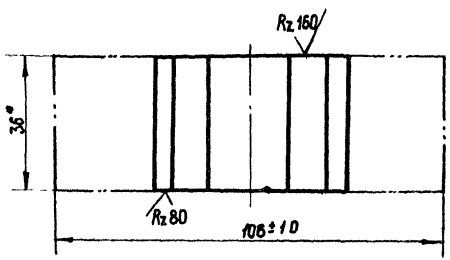

* Размер для справок

Изм.	Лист	№ докум.	Подп.	Дата
Разраб.		Шаталов		
Пров.		Кузнецова		
Т. контр.				
Н. контр.		Плотникова		
Утв.		Певзнер		

ПС 150-100. 02. 201

Упор

Лит.	Масса	Масштаб
Б	0,15	1:1
Лист	Листов 1	

Полоса Б-2 5×36 ГОСТ 103-76 / ВСт3 пс 5-II ГОСТ 535-79

Союзгипроводхоз имени Е.Е. Алексеевского г. Москва

Копировал Юркова Формат А4

Копировал Юркова Формат А4

Отпечатано
в Новосибирском филиале ЦИТП
630064 г Новосибирск пр Карла Маркса 1
Выдано в печать: 6.11 IX 1993г
Заказ Т-2372 Тираж 3000

gost.e-ecolog.ru