ТИПОВАЯ ДОКУМЕНТАЦИЯ НА КОНСТРУКЦИИ ИЗДЕЛИЯ И УЗЛЫ ЗДАНИЙ И СООРУЖЕНИЙ

СЕРИЯ 3.820.2-37

ЗАТВОРЫ ПЛОСКИЕ ПОВЕРХНОСТНЫЕ СКОЛЬЗЯЩИЕ

ВЫПУСК 4

РАБОЧИЕ ЧЕРТЕЖИ ЗАТВОРА 1,5×1,0

18757/05

цена 0-87

gost.e-ecolog.ru

ТИПОВАЯ ДОКУМЕНТАЦИЯ НА КОНСТРУКЦИИ ИЗДЕЛИЯ И УЗЛЫ ЗДАНИЙ И СООРУЖЕНИЙ

СЕРИЯ 3.820.2-37

ЗАТВОРЫ ПЛОСКИЕ ПОВЕРХНОСТНЫЕ СКОЛЬЗЯЩИЕ

ВЫПУСК 4

РАБОЧИЕ ЧЕРТЕЖИ ЗАТВОРА 1,5 × 1,0

Примененные типовые проекты.

Типовой проект 820-185 „Подъемники винтовые для затворов гидротехнических сооружений грузоподъемностью до 20 тс модели В-73 "Подъемник с электроприводом 19В Альбом 1, 10, 18

Подъемник с ручным приводом 18 Альбом 1, 4 / Распространяет Казахский филиал ЦИТП /

РАЗРАБОТАН ИНСТИТУТОМ
„СОЮЗГИПРОВОДХОЗ"
В/О СОЮЗВОДПРОЕКТ
МИНВОДХОЗА СССР

УТВЕРЖДЕН МИНВОДХОЗОМ СССР
ПРОТОКОЛ N 473 ОТ 16 АПРЕЛЯ 1982 г.
ВВЕДЕН В ДЕЙСТВИЕ МИНВОДХОЗОМ СССР

ГЛАВНЫЙ ИНЖЕНЕР ИНСТИТУТА А.Ф. КОНДРАТЬЕВ
ГЛАВНЫЙ ИНЖЕНЕР ПРОЕКТА А.Л. ПЕВЗНЕР

Содержание

Обозначение	Наименование	Стр.
ПС 150-100.00.000	Затвор поверхностный скользящий для отверстий 1,5×1,0 м	3
ПС 150-100.00.000 СБ	Затвор поверхностный скользящий для отверстий 1.5×1.0м Сборочный чертеж	4
ПС 150-100.00.000 ВС	Затвор поверхностный скользящий для отверстий 1,5×1,0 м Ведомость спецификаций	5
ПС 150-100.00.000 ВП	Затвор поверхностный скользящий для отверстий 1,5×1,0 м Ведомость покупных изделий	6
ПС 150-100.01.000	Рама	7
ПС 150-100.01.000 СБ	Рама. Сборочный чертеж	8
ПС 150-100.01.001	Косынка	9
ПС 150-100.01.002	Ребро	9
ПС 150-100.01.003	Ригель	10
ПС 150-100.01.004	Лист монтажный	10
ПС 150-100.02.000	Затвор	11
ПС 150-100.02.001	Накладка	11
ПС 150-100.02.000 СБ	Затвор. Сборочный чертеж	12
ПС 150-100.02.100	Металлоконструкция	13
ПС 150-100.02.100 СБ	Металлоконструкция Сборочный чертеж	14
ПС 150-100.02.110	Проушина	15
ПС 150-100.02.101	Обшивка	15
ПС 150-100.02.102	Ребро	16
ПС 150-100.02.103	Ребро	16
ПС 150-100.02.104	Ригель	17
ПС 150-100.02.105	Стойка	17
ПС 150-100.02.200	Упор	18
ПС 150-100.02.200 СБ	Упор. Сборочный чертеж	18
ПС 150-100.02.201	Упор	19
ПС 150-100.03.000 ГЧ	Подъемник винтовой 13В Габаритный чертеж	20
ПС 150-100.04.000 ГЧ	Подъемник винтовой 18 Габаритный чертеж	21

Инв.№ подл. | Подп. и дата | Взам.инв.№ | Инв.№ дубл. | Подп. и дата

Выпуск 4

Серия 3.820.2-37

Формат	Зона	Поз.	Обозначение	Наименование	Кол	Примечание
				Документация		
А3			ПС150-100.00.000 СБ	Сборочный чертеж		
А3			ПС150-100.00.000 ВС	Ведомость спецификаций		
А3			ПС150-100.00.000 ВП	Ведомость покупных изделий		
А3			ПС150-100.03.000 ГЧ	Подъемник винтовой 19В		
А3			ПС150-100.04.000 ГЧ	Подъемник винтовой 18		
				Сборочные единицы		
А4		1	ПС150-100.02.000	Затвор	1	
				Переменные данные для исполнений		
				ПС150-100.00.000		
				см. Рис. 1		
				Сборочные единицы		
А4		2	ПС150-100.01.000	Рама	1	
А4		3	3356Р.873.090.000	Подъемник винтовой 19В	1	

Изм.	Лист	№ докум.	Подп.	Дата
Разраб.		Каталов		5.02.83
Пров.		Конченков		10.02.83
Т.контр.		Левзнер		11.02.83
Н.контр.		Листрущин		6.03.83
Утв.		Сафов		15.03.83

ПС150-100.00.000

Затвор поверхностный скользящий для отверстий 2,5 х 1,0 м

Лит.	Масса	Масштаб
Б		1:7

Лист	Листов
1	2

Союзгипроводхоз имени Е.Е. Алексеевского г. Москва

Копировал: Ж. Гончарова

Формат А4

Выпуск 4

Серия 3.820.2-37

Формат	Зона	Поз.	Обозначение	Наименование	Кол	Примечание
				ПС150-100.00.000.01		
				см. Рис. 2		
				Сборочные единицы		
А4		2	ПС150-100.01.000-01	Рама	1	
А4		3	3356Р.873.020.000	Подъемник винтовой 18	1	
				Стандартные изделия		
		4		Шайба 18.04.02 ГОСТ 10906-78	2	

ПС150-100.00.000

Лист 2

Копировал: Ж. Гончарова

Формат А4

Выпуск 4

Серия 3.820.2-37

ПС150-100.00.000 СБ

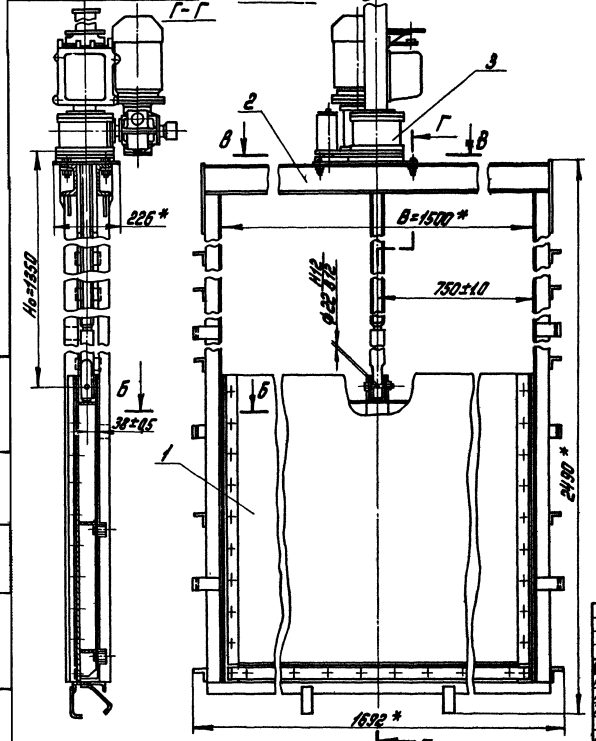

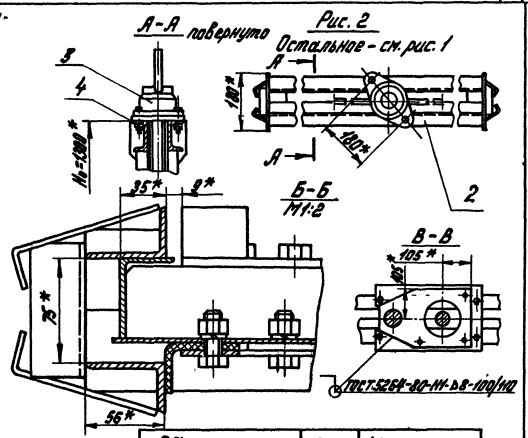

Обозначение	Рис.	Масса, кг
ПС 150-100.00.000	1	251.0
-01	2	187.0

1.* Размеры для справок.
2. Сварка электродом Э42 по ГОСТ 9467-76.
3. H_0 - расстояние от подошвы подъемника до оси проушины опущенного затвора.
4. Остальные технические требования по ТУ-59-164-80

Изм.	Лист	№ докум.	Подп.	Дата	ПС 150-100.00.000 СБ			
Разраб.		Шаталов		5.2.83	Затвор поверхностный скользящий для отверстий 1,5 × 1,0 м Сборочный чертеж	Лит.	Масса	Масшт.
Пров.		Кузнецова		10.2.83		Б	см. табл.	1:10
Т. контр.						Лист	Листов 1	
ТНП		Лейзнер		14.2.83		Союзгипроводхоз имени Е.Е. Алексеевского г. Москва		
Н. контр.		Платонова		6.3.83				
Утв.		Седов		5.3.83				

Копировал: Чибрикина

Формат А3

Инв. № подл. | Подп. и дата | Взам. инв. № | Инв. № дубл. | Подп. и дата

Выпуск 4

Серия 3.820.2-37

-5-

№ строки	Обозначение	Наименование	Куда входят: Обозначение	Кол.	Общее кол.	Примечание
1	ПС 150-100.00.000	Затвор поверхностный скользящий для				
2		отверстий 1,5×1,0 м			1	
3						
4						
5	ПС 150-100.02.000	Затвор			1	
6	ПС 150-100.02.100	Металлоконструкция	ПС 150-100.02.000	1	1	
7	ПС 150-100.02.110	Проушина	ПС 150-100.02.100	2	2	
8	ПС 150-100.02.200	Упор	ПС 150-100.02.000	4	4	
9						
10		Переменные данные для исполнений				
11						
12		ПС 150-100.00.000				
13						
14	ПС 150-100.01.000	Рама			1	
15		Ведомость спецификаций				
16		подъемника винтового 1ЭВ				
17		33БФ.873.090.000 ВС				
18						
19		ПС 150-100.00.000-01				
20						
21	ПС 150-100.01.000-01	Рама			1	
22						
23		Ведомость спецификаций				
24		подъемника винтового 1В				
25		33БФ.873.020.000 ВС				
26						

Изм.	Лист	№ докум.	Подп.	Дата
Разраб.		Шаталов	[подпись]	3.9.83
Пров.		Кузнецова	[подпись]	10.9.83
Гип.		Левзнер	[подпись]	14.9.83
Н.контр.		Платонова	[подпись]	6.9.83
Утв.		Седов	[подпись]	15.9.83

ПС 150-100.00.000 ВС

Затвор поверхностный скользящий для отверстий 1,5×1,0 м

Ведомость спецификаций

Лит.	Лист	Листов
Б		1

Союзгипроводхоз имени Е.Е. Алексеевского г. Москва

Копировал: Хлопкова

Формат А3

№ строки	Наименование	Обозначение документа на поставку	Поставщик	Куда входит (обозначение)	Количество: на изделие	Количество: в комплекты	Количество: на регулир.	Количество: всего	Примечание
1									
2	Крепежные изделия								
3									
4	Болт М12×30.46.02	ГОСТ 7798-70		ПС150-100.02.000	40			40	
5	Гайка М12.8.02	ГОСТ 5915-70		ПС150-100.02.000	40			40	
6	Шайба 12.65Г.02	ГОСТ 8402-70		ПС150-100.02.000	40			40	
7									
8	Переменные данные для исполнений								
9			ПС150-100.00.000						
10									
11	Болт М12×40.46.02	ГОСТ 7798-70		ПС150-100.01.000	4			4	
12	Гайка М12.8.02	ГОСТ 5915-70		ПС150-100.01.000	4			4	
13					44			44	
14	Шайба 12.04.02	ГОСТ 10906-78		ПС150-100.01.000	4			4	
15									
16			ПС150-100.00.000-01						
17									
18	Шайба 16.04.02	ГОСТ 10906-78			2			2	

Гип	Ласт	Мя докум.	Подп.	Дата
Разраб.		Шатилов		3.11.93
Пров.		Ананичева		3.11.93
ГИП		Левыкин		03.11.93
Н.контр.		Пестрикова		3.11.93
Утв.		Седов		3.11.93

ПС150-100.00.000 ВП

Затвор поверхностный скользящий, плоский, с отверстий 1,5×1,0 м. Водность: рабочих изделий

Лит. | Масса | Масштаб
Лист 1 | Листов 1

Союзгипроводхоз при ЦЕЕ Минсельхоза г. Москва

Копировал: Е.Лопкова

Формат А3

Выпуск 4

Серия 3.820.2-37

Формат	Зона	Поз	Обозначение	Наименование	Кол.	Примечание
				Документация		
А3			ПС 150-100.01.000 СБ	Сборочный чертеж		
				Детали		
А4		1	ПС 150-100.01.001	Косынка	2	
А4		2	ПС 150-100.01.002	Ребро	4	
Б4		3	ПС 150-100.01.005	Стяжка		
				Уголок Б-40х40х4 ГОСТ 8509-72 / В Ст3пс5-Т ГОСТ 535-79		
				$\ell = 95 \pm 0.44$ мм	10	2.3 кг
Б4		4	ПС 150-100.01.006	Балка портовая		
				Уголок Б-56х36х4 ГОСТ 8510-72 / В Ст3пс5-Т ГОСТ 535-79		
				$\ell = 1612^{+3.7}$ мм	1	4.53 кг
Б4		5	ПС 150-100.01.007	Стойка		
				Уголок Б-56х36х4 ГОСТ 8510-72 / В Ст3пс5-Т ГОСТ 535-79		
				$\ell = 2252^{+3.8}$ мм	4	2.53 кг
Б4		6	ПС 150-100.01.008	Анкер		
				Полоса Б-24х140 ГОСТ 103-76 / В Ст3 пс5-Т ГОСТ 535-79		
				$\ell = 150 \pm 0.5$ мм	2	0.38 кг
Б4		7	ПС 150-100.01.009	Анкер		
				Полоса Б-24х140 ГОСТ 103-76 / В Ст3 пс5-Т ГОСТ 535-79		
				$\ell = 133 \pm 0.5$ мм	8	0.34 кг

Инв.№ подл. | Подп. и дата | Взам. инв.№ | Инв.№ дубл. | Подп. и дата

Изм.	Лист	№ докум.	Подп.	Дата
Разраб.	Маталов			4.02.83
Пров.	Куличкова			4.02.83
ГИП	Лезнев			4.02.83
Н. контр.	Дмитриев			4.02.83
Утв.	Седов			4.02.83

ПС 150-100.01.000

Рама

Лит.	Лист 1	Листов 2
Б		

Союзгипроводхоз имени Е.Е. Алексеевского г. Москва

Копировал: Хлопкова Формат А4

Выпуск 4

Серия 3.820.2-37

Формат	Зона	Поз	Обозначение	Наименование	Кол.	Примечание
Б4		8	ПС 150-100.01.010	Порог		
				Уголок Б-56х36х4 ГОСТ 8510-72 / В Ст3пс5-Т ГОСТ 535-79		
				$\ell = 60 \pm 0.37$ мм	2	0.34 кг
				Переменные данные для исполнений		
				ПС 150-100.01.000		
				см. Рис. 1		
				Детали		
А4		9	ПС 150-100.01.003	Рицель	1	
А4		10	-01	Рицель	1	
А4		11	ПС 150-100.01.004	Лист монтажный	1	
				Стандартные изделия		
		12		Болт М12х40.46.02 ГОСТ 7798-70	4	
		13		Гайка М12.8.02 ГОСТ 5915-70	4	
		14		Шайба 12.04.02 ГОСТ 10906-78	4	
				Переменные данные для исполнений		
				ПС 150-100.01.000-01		
				см. Рис. 2		
				Детали		
А4		15	ПС 150-100.01.003.02	Рицель	2	

Инв.№ подл. | Подп. и дата | Взам. инв.№ | Инв.№ дубл. | Подп. и дата

Изм.	Лист	№ докум.	Подп.	Дата

ПС 150-100.01.000

Лист 2

Копировал. Хлопкова Формат А4

ПС 150-100.01.000

Выпуск 4

Серия 3.820.2-57

Рис. 1

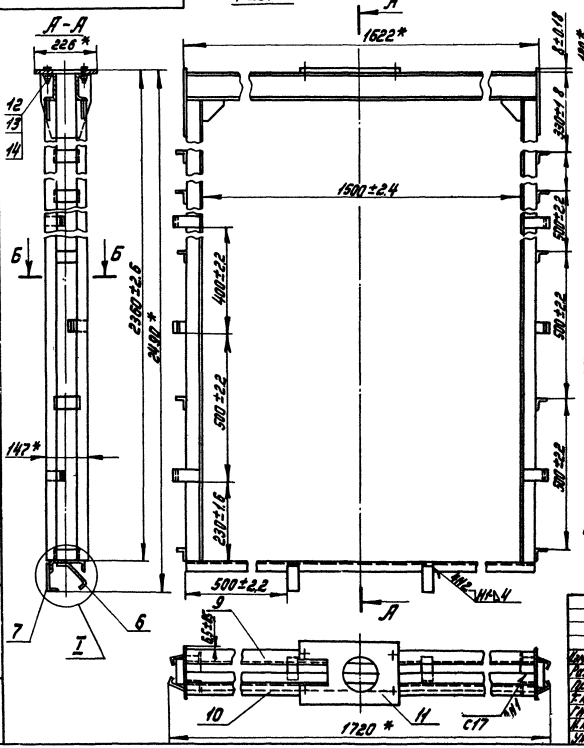

Рис. 2

Остальное - см. рис. 1

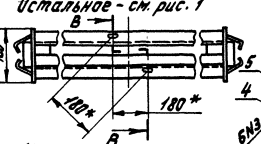

Обозначение	Рис.	Масса, кг
ПС150-10001.000	1	68.8
-01	2	64.1

1.* Размеры для справок.

2. Сварка по ГОСТ 5264-80 электродом Э-42 ГОСТ 9467-75.

3. Сварку вести швом Т1-∆3 по контуру прилегания деталей, кроме швов, указанных на чертеже.

4. Шероховатость поверхности деталей, выполненных без чертежа, после обрезки - $R_z 160$.

								ПС 150-100.01.000 СБ	
Изм.	Лист	№ докум.	Подп.	Дата					
Разраб.		Шаталов		12.85	Рама	Лит.	Масса	Масшт.	
Пров.		Кочкина		12.85		Б		1:10	
Т. контр.					Сборочный чертеж		см. табл.		
Гип		Левзнер		12.85		Лист	Листов 1		
Н. контр.		Кочкина		12.85					
Утв.		Сенов		12.85		Союзпроводоканалпроект имени С.Е. Алексеева г. Москва			

Копировал: Ю. Ломакова

Формат А3

Выпуск 4

Серия 3.820.2-37

ПС 150-100.01.001

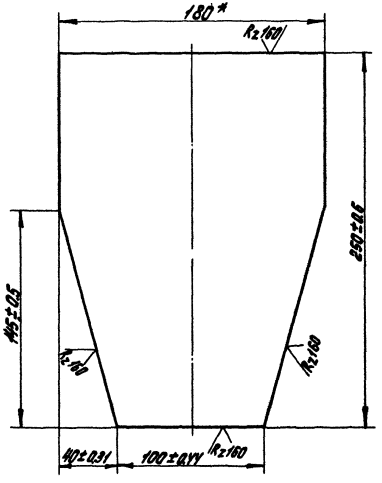

* Размер для справок

				ПС 150-100.01.001				
Изм.	Лист	№ докум.	Подп.	Дата	Косынка	Лит.	Масса	Масшт.
Разраб.		Шаталов		9.02.83		Б	1.54	1:2
Пров.		Кузнецова		10.02.83		Лист	Листов 1	
Т.контр.								
Н.контр.		Платунина		16.02.83	Полоса Б-2.5×180 ГОСТ 103-76 / ВСт3пс5-I ГОСТ 535-79	СОЮЗГИПРОВОДХОЗ имени Е.Е. Алексеевского г. Москва		
Утв.		Левзнер		16.02.83				

Копировал: Хлопкова Формат А4

Выпуск 4

Серия 3.820.2-37

ПС 150-100.01.002

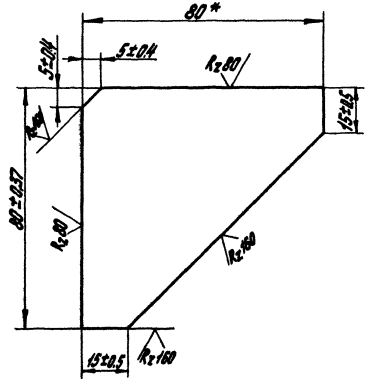

* Размер для справок

				ПС 150-100.01.002				
Изм.	Лист	№ докум.	Подп.	Дата	Ребро	Лит.	Масса	Масшт.
Разраб.		Шаталов		9.02.83		Б	0.14	1:1
Пров.		Кузнецова		10.02.83		Лист	Листов 1	
Т.контр.								
Н.контр.		Платунина		16.02.83	Полоса Б-24×80 ГОСТ 103-76 / ВСт3пс5-II ГОСТ 535-79	СОЮЗГИПРОВОДХОЗ имени Е.Е. Алексеевского г. Москва		
Утв.		Левзнер		16.02.83				

Копировал: Хлопкова Формат А4

Выпуск 4

Серия 3.820.2-37

ПС150-100.01.003

Рис. 1

ПС 150-100.01.003 - изображено,
ПС 150-100.01.003-01 - зеркальное отражение

Рис. 2

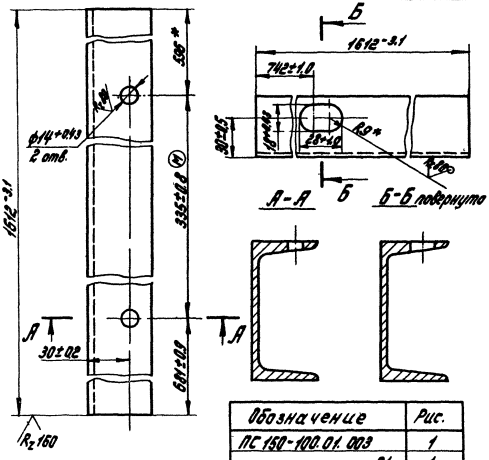

Обозначение	Рис.
ПС 150-100.01.003	1
-01	1
-02	2

* Размеры для справок

				ПС 150-100.01.003				
Изм.	Лист	№ докум.	Подп.	Дата	Ригель	Лит.	Масса	Масшт.
Разраб.		Шаталов				Б	13.83	1:2
Пров.		Кузнецова				Лист	Листов 1	
Т.контр.								
Н.контр.		Платунина			Швеллер 10 ГОСТ 8240-72 / В Ст3 пс5-II ГОСТ 535-79	Союзгипроводхоз имени Е.Е. Алексеевского г. Москва		
Утв.		Левзнер						

Копировал: Хлопкова

Формат А4

Подп. и дата | Инв. № дубл. | Взам. инв. № | Подп. и дата | Инв. № подл.

Выпуск 4

Серия 3.820.2-37

ПС150-100.01.004

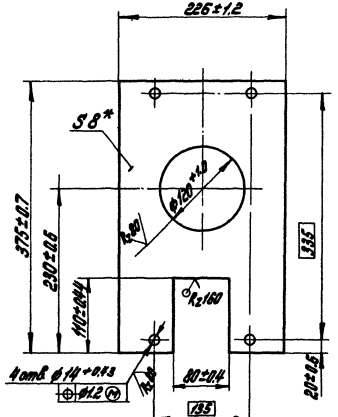

* Размер для справок

				ПС 150-100.01.004				
Изм.	Лист	№ докум.	Подп.	Дата	Лист монтажный	Лит.	Масса	Масшт.
Разраб.		Шаталов				Б	3.94	
Пров.		Кузнецова				Лист	Листов 1	
Т.контр.								
Н.контр.		Платунина			Лист Б-ПН 8 ГОСТ 19903-74 / В Ст3 пс5 ГОСТ 14637-79	Союзгипроводхоз имени Е.Е. Алексеевского г. Москва		
Утв.		Левзнер						

Копировал: Хлопкова

Формат А4

Подп. и дата | Инв. № дубл. | Взам. инв. № | Подп. и дата | Инв. № подл.

Выпуск 4

Серия 3.820.2-37

Формат	Зона	Поз.	Обозначение	Наименование	Кол.	Примечание
				Документация		
А3			ПС 150-100.00.000 СБ	Сборочный чертеж		
				Сборочные единицы		
А4		1	ПС 150-100.02.100	Металлоконструкция	1	
А4		2	ПС 150-100.02.200	Упор	4	
				Детали		
А4		3	ПС 150-100.02.001	Накладка	2	
		4	-01	Накладка	1	
Б4		5	ПС 150-100.02.002	Уплотнение		
				Пластина I, лист ТМК ЩС		
				5×60×1390 ГОСТ 7338-77	1	0.66 кг
Б4		6	ПС 150-100.02.003	Уплотнение		
				Пластина I, лист ТМКЩ-С		
				5×90×1040 ГОСТ 7338-77	2	0.65 кг
				Стандартные изделия		
		7		Болт М12×30.46.02		
				ГОСТ 7798-70	40	
		8		Гайка М12.8.02 ГОСТ 5915-70	40	
		9		Шайба 12.65Г.02		
				ГОСТ 6402-70	40	

Изм.	Лист	№ докум.	Подп.	Дата
Разраб.		Шаталов		8.2.83
Пров.		Кузнецова		10.2.83
ГИП		Певзнер		14.2.83
Н. контр.		Платунина		6.3.83
Утв.		Седов		16.2.83

ПС 150-100.02.000

Затвор

Лит.	Лист	Листов
Б		1

Союзгипроводхоз имени Е.Е. Алексеевского г. Москва

Копировал: Хлопкова

Формат А4

Инв. № подл. | Подп. и дата | Взам. инв. № | Инв. № дубл. | Подп. и дата

ПС 150-100.02.001

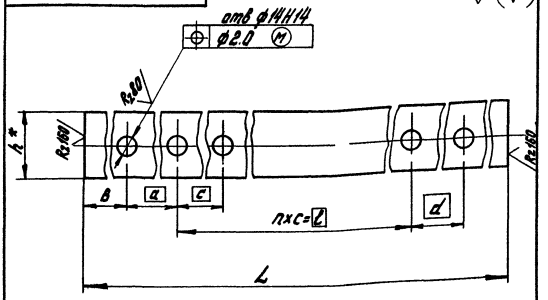

Размеры в мм

Обозначение	h*	a	в	c	d	n×c=l	m	L	Масса, кг
ПС 150-100.02.001	40	115	90±0,4	115±0,4	115	6×115=690	9	1040±1,3	0.94
-01	45	55	20±0,4	120±0,4	50	11×120=1320	14	1470±1,6	1.51

* Размер для справок

Изм.	Лист	№ докум.	Подп.	Дата
Разраб.		Шаталов		8.2.83
Пров.		Кузнецова		10.2.83
Т. контр.				
Н. контр.		Платунина		6.3.83
Утв.		Певзнер		14.2.83

ПС 150-100.02.001

Накладка

Лит.	Масса	Масшт.
Б	См. табл.	—

Лист | Листов 1

Лента 3×h* Б Ст3 сп3-ГОСТ 6009-74

Союзгипроводхоз имени Е.Е. Алексеевского г. Москва

Копировал: Хлопкова

Формат А4

ПС 150-100.02.000 СБ

Выпуск 4

Серия 3.820.2-37

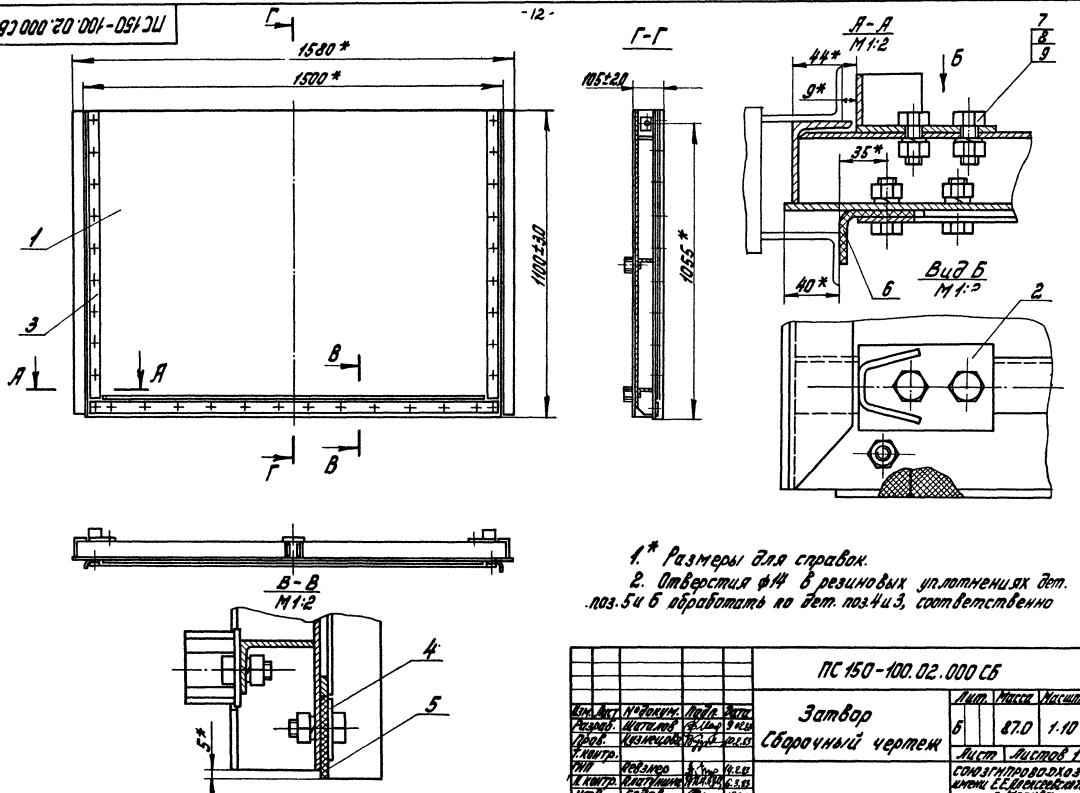

1.* Размеры для справок.

2. Отверстия ф14 в резиновых уплотнениях дет. поз. 5 и 6 обработать по дет. поз. 4 и 3, соответственно

				ПС 150-100.02.000 СБ			
Изм.	Лист	№ докум.	Подп.	Дата	Затвор Сборочный чертеж	Лит.	Масса	Масшт.
Разраб.		Шаталов		9.12.83		Б	87.0	1:10
Пров.		Кузнецова		10.2.83		Лист	Листов 1	
Т. контр.								
ГИП		Ревзнер		14.2.83		Союзгипроводхоз имени Е.Е. Алексеевского г. Москва		
Н. контр.		Платунина		6.3.83				
Утв.		Седов		15.2.83				

Копировал Хлопкова

Формат А3

Выпуск 4

Серия 3.820.2-37

Формат	Зона	Поз.	Обозначение	Наименование	Кол.	Примечание
				Документация		
А3			ПС 150-100.02.100 СБ	Сборочный чертеж		
				Сборочные единицы		
А4		1	ПС 150-100.02.110	Проушина	1	
		2	-01	Проушина	1	
				Детали		
А4		3	ПС 150-100.02.101	Обшивка	1	
А4		4	ПС 150-100.02.102	Ребро	1	
А4		5	ПС 150-100.02.103	Ребро	1	
А4		6	ПС 150-100.02.104	Ригель	2	
А4		7	ПС 150-100.02.105	Стойка	1	
		8	-01	Стойка	1	
Б4		9	ПС 150-100.02.106	Накладка		
				Полоса $\frac{Б\text{-}24\times70\ ГОСТ\ 103\text{-}76}{В\ Ст3пс5\text{-}I\ ГОСТ\ 535\text{-}79}$		
				$l = 1055 + 3{,}0$ мм	1	2.32 кг
Б4		10	ПС 150-100.02.107	Полоса		
				Полоса $\frac{Б\text{-}25\times14\ ГОСТ\ 103\text{-}76}{В\ Ст3пс5\text{-}I\ ГОСТ\ 535\text{-}79}$		
				$l = 1380 \pm 1{,}6$ м	1	0.76 кг

Изм.	Лист	№ докум.	Подп.	Дата
Разраб.	Шаталов			8.02.83
Пров.	Кузнецова			10.02.83
ГИП	Певзнер			14.02.83
Н. контр.	Платунина			16.03.83
Утв.	Седов			15.02.83

ПС 150-100.02.100

Металлоконструкция

Лит.	Лист	Листов
Б	1	2

Союзгипроводхоз имени Е.Е. Алексеевского г. Москва

Формат А4

Инв. № подл. | Подп. и дата | Взам. инв. № | Инв. № дубл. | Подп. и дата

Выпуск 4

Серия 3.820.2-37

Формат	Зона	Поз.	Обозначение	Наименование	Кол.	Примечание
Б4		11	ПС 150-100.02.108	Полоса	1	
				Полоса $\frac{Б\text{-}24\times56\ ГОСТ\ 103\text{-}76}{В\ Ст3пс5\text{-}I\ ГОСТ\ 535\text{-}79}$		
				$l = 1560^{-2{,}0}$ мм	1	2.74 кг
Б4		12	ПС 150-100.02.109	Ребро		
				Полоса $\frac{Б\text{-}24\times56\ ГОСТ\ 103\text{-}76}{В\ Ст3пс5\text{-}I\ ГОСТ\ 535\text{-}79}$		
				$l = 434^{-1{,}5}$ мм	1	0.76 кг

Изм.	Лист	№ докум.	Подп.	Дата

ПС 150-100.02.100

Лист 2

Копировал: Х. Лопкова

Формат А4

ПС 150-100.02.100СБ

Серия 3.820.2-37 Выпуск 4

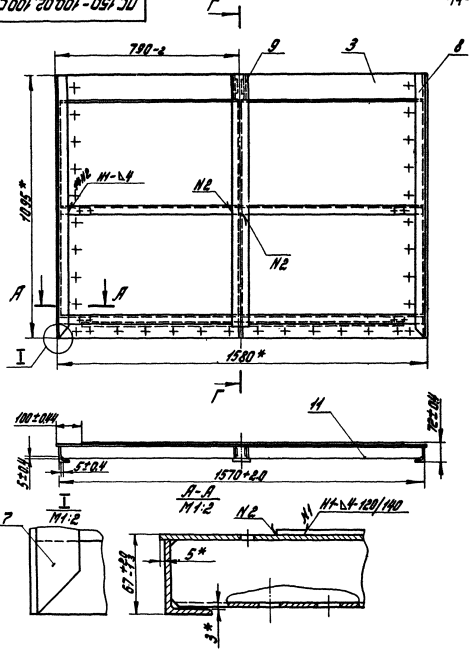

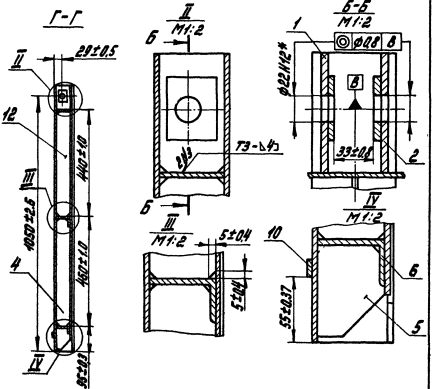

1. * Размеры для справок.
2. Сварка по ГОСТ 5264-80 электродами Э-42 ГОСТ 9467-75.
3. В деталях поз. 11 и 12 снять фаски.
4. Сварку вести швом Т1-Δ3 по контуру прилегания деталей, кроме швов, указанных на чертеже.
5. Шероховатость поверхности деталей, выполненных без чертежа, после обрезки Rz 160.

Изм.	Лист	№ докум.	Подп.	Дата	ПС 150-100.02.100СБ		
Разраб.		Шатилов			Металлоконструкция Сборочный чертеж	Лит.	Масса	Масштаб
Пров.		Кузнецова				Б	78.10	1:10
Т. контр.						Лист	Листов 1	
ГИП		Лебзнер				Союзгипроводхоз имени Е.Е. Алексеевского г. Москва		
Н. контр.		Платонова						
Утв.		Седов						

Копировал: Хлопкова

Формат А3

Инв. № подл. | Подп. и дата | Взам. инв. № | Инв. № дубл. | Подп. и дата

ПС150-100.02.110

ПС150-100.02.110 – изображено.
ПС150-100.02.110-01 – зеркальное отражение

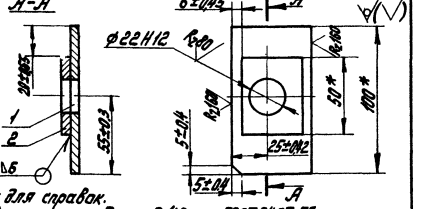

1* Размеры для справок.
2. Сварку вести электродами Э42 по ГОСТ 9467-75

Формат	Зона	Поз.	Обозначение	Наименование	Кол.	Примечание
				Детали		
А4		1	ПС150-100.02.111	Проушина		
				Полоса Б-2Б×100 ГОСТ 103-76 ВСт3пс5-1 ГОСТ 1577-70		
				ℓ = 54±0,5 мм	1	0,26 кг
А4		2	ПС 150-100.02.112	Шайба		
				Полоса Б-2В×50 ГОСТ 103-76 ВСт3пс5-1 ГОСТ 1577-70		
				ℓ = 44±0,62 мм	1	0,10 кг

Изм.	Лист	№ докум.	Подп.	Дата	ПС150-100.02.110	Лит.	Масса	Масшт.
Разраб.		Шаталов		10.2.83	Проушина	Б	0,36	1:2
Пров.		Хренкова		10.2.83		Лист	Листов 1	
Т.контр.								
Н.контр.		Полунер		14.2.83		СОЮЗГИПРОВОДХОЗ имени Е.Е. Алексеевского г. Москва		
Утв.		Сегов		14.2.83				

Копировал: Хлопкова Формат А4

ПС150-100.02.101

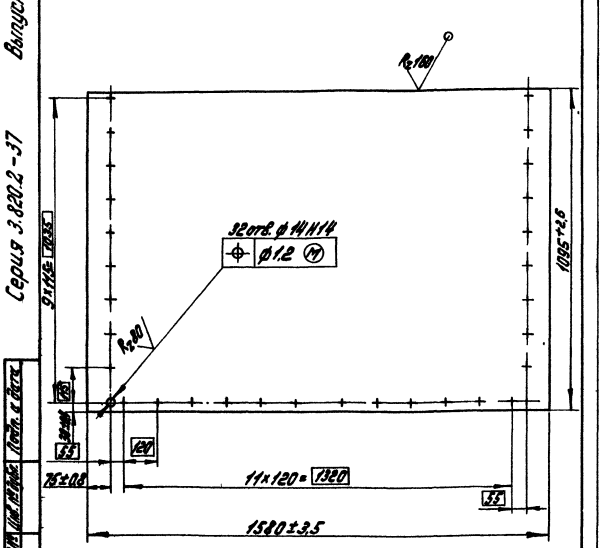

Изм.	Лист	№ докум.	Подп.	Дата	ПС150-100.02.101	Лит.	Масса	Масшт.
Разраб.		Шаталов		10.2.83	Обшивка	Б	54,34	1:10
Пров.		Хренкова		10.2.83		Лист	Листов 1	
Т.контр.								
Н.контр.		Полунер		14.2.83	Лист Б-ЛИ-4 ГОСТ 19903-74 В Ст3пс5 ГОСТ 14637-79	СОЮЗГИПРОВОДХОЗ имени Е.Е. Алексеевского г. Москва		
Утв.		Сегов		14.2.83				

Копировал: Хлопкова Формат А4

Инв.№ подл. | Подп. и дата | Взам.инв.№ | Инв.№ дубл. | Подп. и дата

Серия 3.820.2-37 Выпуск 4

Выпуск 4

Серия 3.820.2-37

ПС 150-100.02.102

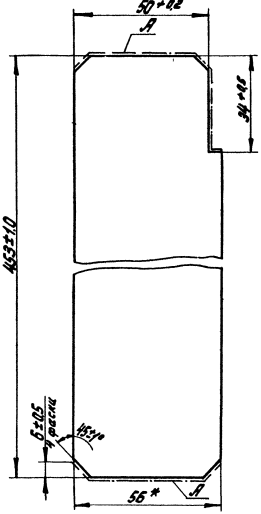

1. * Размер для справок
2. Шероховатость поверхности А - Rz160

Изм.	Лист	№ докум.	Подп.	Дата	ПС 150-100.02.102		
Разраб.		Шаталов		8.2.83	Ребро	Лит.	Масса	Масшт.
Пров.		Кузнецова		10.2.83		Б	0.80	1:1
Т. контр.						Лист	Листов 1	
Н. контр.		Платунина		6.3.83	Полоса Б-24×56 ГОСТ 103-76 / В Ст3пс5-II ГОСТ 535-79	Союзгипроводхоз имени Е.Е. Алексеевского г. Москва		
Утв.		Певзнер		10.2.83				

Копировал: Хлопкова

Формат А4

Инв. № подл. | Подп. и дата | Взам. инв. № | Инв. № дубл. | Подп. и дата

Выпуск 4

Серия 3.820.2-37

ПС 150-100.02.103

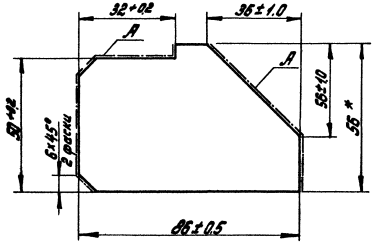

1. * Размер для справок.
2. Шероховатость поверхности А - Rz160
3. Неуказанные предельные отклонения размеров по ± $\frac{IT14}{2}$

Изм.	Лист	№ докум.	Подп.	Дата	ПС 150-100.02.103		
Разраб.		Шаталов		8.2.83	Ребро	Лит.	Масса	Масшт.
Пров.		Кузнецова		10.2.83		Б	0.12	1
Т. контр.						Лист	Лист	1
Н. контр.		Платунина		6.3.83	Полоса Б-24×56 ГОСТ 103-76 / В Ст3пс5-II ГОСТ 535-79	Союзгипроводхоз имени Е.Е. Алексеевского г. Москва		
Утв.		Певзнер		10.2.83				

Копировал: Хлопкова

Формат А4

Инв. № подл. | Подп. и дата | Взам. инв. № | Инв. № дубл. | Подп. и дата

Выпуск 4

Серия 3.820.2-37

ПС 150-100.02.104

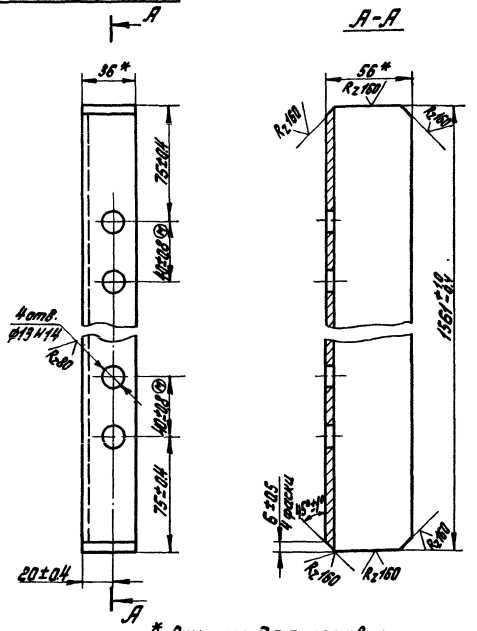

* Размеры для справок

Изм.	Лист	№ докум.	Подп.	Дата	ПС 150-100.02.104			
Разраб.		Шаталов		3.2.83	Ригель	Лит.	Масса	Масшт.
Пров.		Кузнецова		10.2.83		Б	4,30	1:2
Т.контр.						Лист	Листов 1	
Н.контр.		Платунина		6.3.83	Уголок Б-56×36×4 ГОСТ 8510-72 / В Ст3пс5-II ГОСТ 535-79	СОЮЗГИПРОВОДХОЗ имени Е.Е. Алексеевского г. Москва		
Утв.		Певзнер		14.2.83				

Копировал: Хлопкова

Формат А4

Подп. и дата | Взам. инв. № | Инв. № дубл. | Подп. и дата

Выпуск 4

Серия 3.820.2-37

ПС 150-100.02.105

ПС 150-100.02.105 - изображено

ПС 150-100.02.105-01 - зеркальное отражение

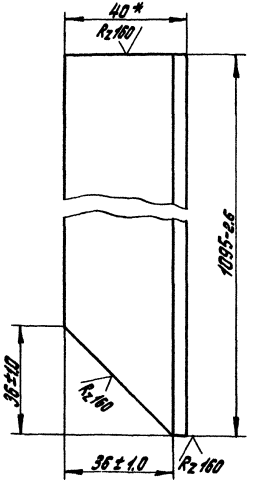

* Размер для справок

Изм.	Лист	№ докум.	Подп.	Дата	ПС 150-100.02.105			
Разраб.		Шаталов		3.2.83	Стойка	Лит.	Масса	Масшт.
Пров.		Кузнецова		10.2.83		Б	3,47	1:1
Т.контр.						Лист	Листов 1	
Н.контр.		Платунина		6.3.83	Уголок Б-63×40×4 ГОСТ 8510-72 / В Ст3пс5-II ГОСТ 535-79	СОЮЗГИПРОВОДХОЗ имени Е.Е. Алексеевского г. Москва		
Утв.		Певзнер		14.2.83				

Копировал: Хлопкова

Формат А4

Подп. и дата | Взам. инв. № | Инв. № дубл. | Подп. и дата

Выпуск 4

Серия 3.820.2-37

Формат	Зона	Поз.	Обозначение	Наименование	Кол.	Примечание
				Документация		
А4			ПС 150-100.02.200 СБ	Сборочный чертеж		
				Детали		
А4		1	ПС 150-100.02.201	Упор	1	
Б4		2	ПС 150-100.02.202	Основание		
				Полоса $\frac{\text{о-25×60 ГОСТ 103-76}}{\text{В Ст5 пс5-II ГОСТ 535-79}}$		
				$l = 96 \pm 0.44$ мм	1	0.19 кг

Изм.	Лист	№ докум.	Подп.	Дата
Разраб.		Шаталов		8.2.83
Пров.		Кузнецова		10.2.83
ГИП		Левзнер		14.2.83
Н. контр.		Платунина		6.3.83
Утв.		Седов		16.2.83

ПС 150-100.02.200

Упор

Лит.	Лист	Листов
Б		1

СОЮЗГИПРОВОДХОЗ имени Е.Е. Алексеевского г. Москва

Копировал: Хлопкова

Формат А4

Выпуск 4

Серия 3.820.2-37

ПС 150-100.02.200 СБ

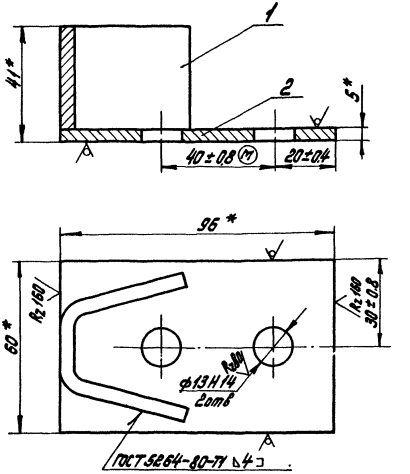

1. * Размеры для справок
2. Сварка электродами Э42 ГОСТ 9467-75

Изм.	Лист	№ докум.	Подп.	Дата
Разраб.		Шаталов		8.2.83
Пров.		Кузнецова		10.2.83
Т. контр.				
ГИП		Левзнер		14.2.83
Н. контр.		Платунина		6.3.83
Утв.		Седов		15.2.83

ПС 150-100.02.200 СБ

Упор
Сборочный чертеж

Лит.	Масса	Масшт.
Б	0.34	1:1

Лист	Листов 1

СОЮЗГИПРОВОДХОЗ имени Е.Е. Алексеевского г. Москва

Копировал: Хлопкова

Формат А4

Подп. и дата | Взам. инв. № | Инв. № дубл. | Подп. и дата | Инв. № подл.

Серия 3.820.2-37

Выпуск 4

ПС 150-100.02.201

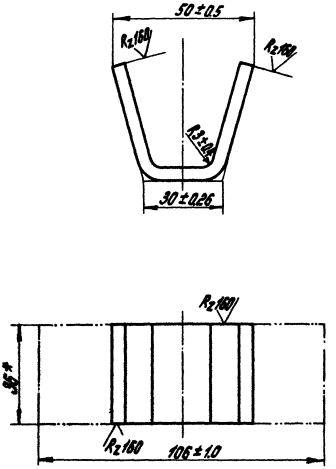

* Размер для справок

Изм.	Лист	№ докум.	Подп.	Дата
Разраб.				
Пров.				
Т.контр.				
Н.контр.				
Утв.				

Лит.	Масса	Масшт.

Лист | Листов

Копировал: Хлопкова Формат А4

Изм.	Лист	№ докум.	Подп.	Дата
Разраб.		Щаталов		9.2.83
Пров.		Кузнецова		10.2.83
Т.контр.				
Н.контр.		Платунова		16.3.83
Утв.		Левзнер		14.2.83

ПС150-100.02.201

Упор

Лит.	Масса	Масшт.
Б	0,15	1:1

Лист | Листов 1

Полоса 6-25×36 ГОСТ 103-76 / В Ст3пс5-II ГОСТ 535-79

СОЮЗГИПРОВОДХОЗ имени Е.Е. Алексеевского г. Москва

Копировал: Хлопкова Формат А4

ПС 150-100.04.000 ГЧ

Выпуск 4

Серия 3.820.2-37

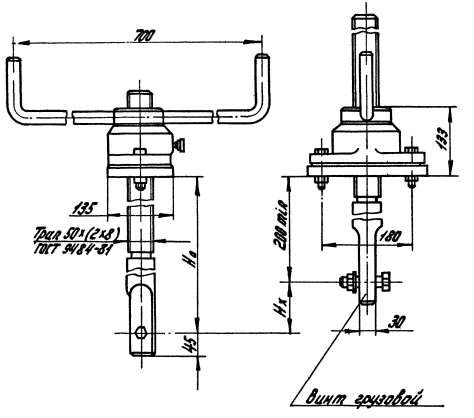

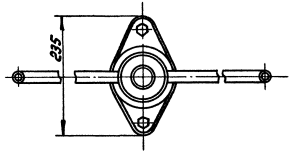

Таблица №1

Техническая характеристика подъемника

Резьба грузового винта	Исполнение „Ш" Подъем, посадка и фиксация на шарико-подшипниках. Усилие, тс: Т	П	Д	H_0, м, не более	Усилие на рукоятке, кгс, не более	Время подъема затвора на 1м, мин, не более
Трап 50×(2×8) ГОСТ 9484-81	1.0	1.0	1.2	2.9	2.0	2.5

Таблица №2

Данные на заказ по затвору

Усилие тяговое потребное, тс	$T_з$	0,58
Усилие посадки потребное, тс	$П_з$	0.43
Расстояние от подошвы подъемника до оси проушины опущенного затвора, м	H_0	1.3
Полный ход затвора, м	$H_х$	1.1
Теоретическая масса подъемника, кг	Q	36.0
Кол. подъемников на заказ, шт.	n	1

1. Размеры для справок.
2. На виде слева винт грузовой показан в крайнем верхнем положении.
3. Неуказанные технические требования ТУ 33-56-77

Изм.	Лист	№ докум.	Подп.	Дата	ПС 150-100.04.000 ГЧ		
Разраб.		Шатов		02.83	Подъемник винтовой 18. Габаритный чертеж	Лит.	Масса	Масштаб
Пров.		Кузнецов		02.83		Б	см. табл. 2	1:5
Т. контр.						Лист	Листов 1	
ГИП		Резунов		02.83		СОЮЗГИПРОВОДХОЗ МЧМ СССР Е.Е. Винокурова г. Москва		
Н. контр.		Пантелеев		02.83				
Утв.		Сергов		02.83				

Копировал: Хлопкова

Формат А3

ПС 150-100.03.000 ГЧ

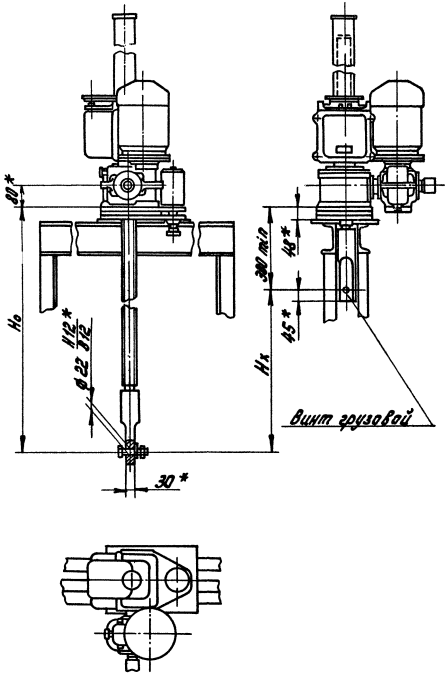

Таблица №1

Техническая характеристика подъемника

Резьба грузового винта	Наибольшее усилие, тс			H_0 наибольшее, м	Усилие на рукоятке при Т, кг	Время подъема затвора на 1 м, мин	
	Тяговое Т	Посадочное П	Дожимное Д			Электроприводом	Вручную
Трап 50×(2×3) ГОСТ 9484-81	1	1	1,2	2,93	6	8	3

Таблица №2

Данные на заказ по затвору

Усилие тяговое потребное, тс	$Т_з$	0,58
Усилие посадочное потребное, тс	$П_з$	0,43
Расстояние от подошвы подъемника до оси проушины опущенного затвора, м	H_0	1,35
Полный ход затвора, м	H_x	1.05
Датчик положения затвора	–	ДПЗ-125 вариант 3
Теоретическая масса подъемника, кг	Q	95.00
Кол. подъемников на заказ, штуках	n	1

1.* Размеры для справок.

2. На виде слева винт грузовой показан в крайнем верхнем положении.

3. Неуказанные технические требования по ТУ-33-55-77

Изм.	Лист	№ докум.	Подп.	Дата
Разраб.		Шаталов		8.2.83
Пров.		Кузнецова		10.2.83
Т. контр.				
ГИП		Левзнер		16.2.83
Н. контр.		Платунина		6.3.83
Утв.		Седов		15.2.83

ПС 150-100.03.000 ГЧ

Подъемник винтовой 198

Габаритный чертеж

Лит.	Масса	Масшт.
Б	см. табл. 2	1:10

Лист | Листов 1

СОЮЗГИПРОВОДХОЗ имени Е.Е. Алексеевского г. Москва

Копировал: Хлопкова

Формат А3

Выпуск 4

Серия 3.503.0-37

Инв. № подл. | Подп. и дата | Взам. инв. № | Инв. № дубл. | Подп. и дата

От печатано
в Новосибирском филиале ЦНТП
630064 г Новосибирск, пр. Карла Маркса 1.
Выдано в печать: „6" IX 1983 г.
Заказ Т-2371 Тираж 3000

gost.e-ecolog.ru