Типовая документация на конструкции изделия и узлы зданий и сооружений

Серия 3.820.2-37

Затворы плоские поверхностные скользящие

Выпуск 2

Рабочие чертежи затвора 0.8×0.8

18757/03

Цена 0 91

gost.e-ecolog.ru

Типовая документация на конструкции изделия и узлы зданий и сооружений

Серия 3.820.2-37

Затворы плоские поверхностные скользящие

Выпуск 2

Рабочие чертежи затвора 0.8×0.8

Примененные типовые проекты.

Типовой проект 820-165 Подъемники винтовые для затворов гидротехнических сооружений грузоподъемностью до 20 тс модели В-73." Подъемник с ручным приводом 0.5 В. Альбомы 1,2 /Распространяет Казахский филиал ЦИТП/.

Разработан
Институтом Союзгипроводхоз
в/о Союзводпроект
Минводхоза СССР

Утвержден Минводхозом СССР
Протокол N-173 от 16 апреля 1982г.
Введен в действие Минводхозом СССР

Главный инженер института А.Ф.Кондратьев
Главный инженер проекта Ал.Певзнер

Содержание

Обозначение	Наименование	Стр.
ПС 80-60.00.000	Затвор поверхностный скользящий для отверстий 08×08м	3
ПС 80-80.00.000 СБ	Затвор поверхностный скользящий для отверстий 08×08м	
	Сборочный чертеж	4
ПС 80-80.00.000 ВС	Затвор поверхностный скользящий для отверстий 08×08м	
	Ведомость спецификаций	5
ПС 80-80.00.000 ВЛ	Затвор поверхностный скользящий для отверстий 08×08м	
	Ведомость покупных изделий	6
ПС 80-80.00.001	Подкладка	7
ПС 80-80.01.001	Накладка	7
ПС 80-80.01.000	Затвор	8
ПС 80-80.01.000 СБ	Затвор Сборочный чертеж.	9
ПС 80-80.01.100	Металлоконструкция	10
ПС 80-80.01.002	Наклайка	10
ПС 80-80.01.100 СБ	Металлоконструкция	
	Сборочный чертеж	11
ПС 80-80.01.101	Обшивка	12
ПС 80-80.01.102	Подвеска	12
ПС 80-80.01.103	Ребро	13
ПС 80-80.01.104	Ригель	13
ПС 80-80.02.000	Рама прислонная	14
ПС 80-80.01.105	Ребро	14
ПС 80-80.02.000 СБ	Рама прислонная	
	Сборочный чертеж.	15

Обозначение	Наименование	Стр
ПС 80-80.02.001	Ригель	16
ПС 80-80.02.002	Стойка	16
ПС 80-80.03.000	Рама закладная	17
ПС 80-80.03.200	Марка 2	17
ПС 80-80.03.000 СБ	Рама закладная	
	Сборочный чертеж	18
ПС 80-80.03.100	Марка 1	19
ПС 80-80.03.100 СБ	Марка 1. Сборочный чертеж	20
ПС 80-80.03.200 СБ	Марка 2. Сборочный чертеж	21
ПС 80-80.04.000 ГЧ	Подъемник винтовой 05В	
	Габаритный чертеж.	22

Инв. № подл. | Подпись и дата | Взам. инв. №

Зона	Поз.	Обозначение	Наименование	Кол.	Примечание
			Документация		
		ПС 80-80.00.000СБ	Сборочный чертеж	1	
		ПС 80-80.00.000ВС	Ведомость спецификации	1	
		ПС 80-80.00.000ВП	Ведомость покупных изделий	1	
АВ		ПС 80-80.04.000ГЧ	Подъемник винтовой 05В		
			Габаритный чертеж	1	
			Сборочные единицы		
АЧ	1	ПС 80-80.01.000	Затвор	1	
АЧ	2	33 бм. 873.010.000	Подъемник винтовой 05В	1	
			Переменные данные для исполнений:		
			ПС 80-80.00.000 Рис.1		
			Сборочные единицы		
АЧ	3	ПС 80-80.02.000	Рама приемная	1	

Изм.	Лист	№ докум.	Подп.	Дата
Разраб.	Макаренко-Ерва			21.12.83
Пров.	Кузнецова			16.12.83
ГИП	Псвзнер			16.12.83
Н.контр.	Платицина			16.12.83
ЧГБ.	Гедок			16.12.83

ПС 80-80.00.000

Затвор поверхностный скользящий для отверстий 0,8×0,8м

Стад.	Лист	Листов
Б	1	2

Госсельхозпроводхоз им. Е.С. Алексеева Всего г. Москва

Серия 3.820.2-37 выпуск 2

Формат	Зона	Поз.	Обозначение	Наименование	Кол.	Примечание
				Детали		
АЧ		4	ПС 80-80.00.001	Подкладка	12	
				Стандартные изделия		
		5		Болт М12×220 46 02 ГОСТ 7798-70	6	
		6		Гайка М12.8 02 ГОСТ 5915-70	6	
				ПС80×80 00 000-01 Рис.2 Сборочные единицы		
АЧ		3	ПС 80-80.03.000	Рама закладная	1	

Изм.	Лист	№ докум.	Подп.	Дата

ПС 80-80 00 000

Лист 2

Копировал Формат А4

Инв. № подл. | Подп. и дата | Взам. инв. №

Серия 3.820.2-37 Выпуск 2

ПС 80-80.00.000 СБ

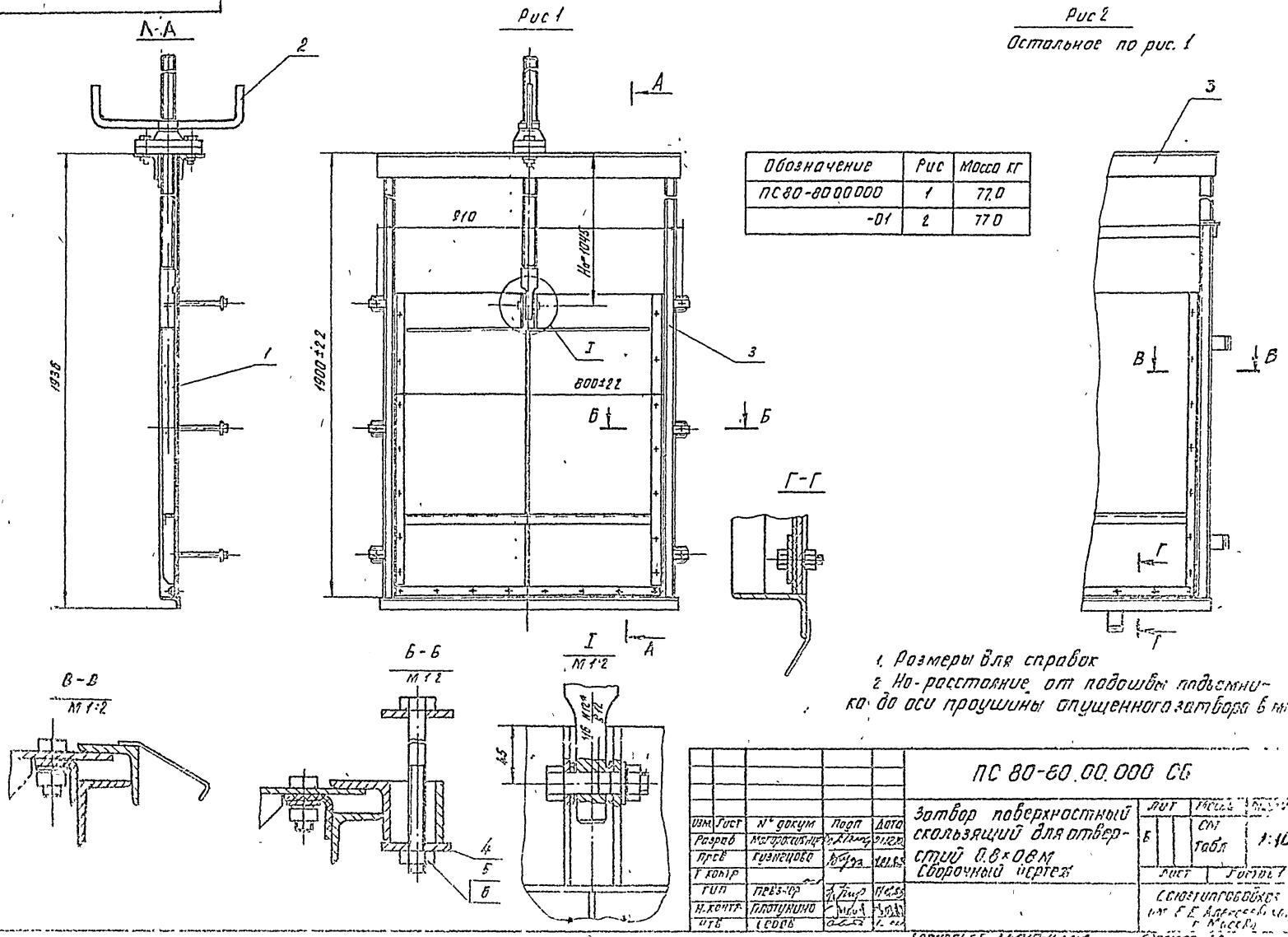

Обозначение	Рис	Масса кг
ПС80-80.00.000	1	77.0
-01	2	77.0

1. Размеры для справок
2. Но-расстояние от подошвы подъемника до оси проушины опущенного затвора в мм.

Изм	Лист	№ докум	Подп	Дата
Разраб		Магарасюнцев		
Пров		Кузнецова		
Т контр				
ГИП		Певзнер		
Н.контр		Плотунина		
ИТБ		Сеоев		

ПС 80-80.00.000 СБ

Затвор поверхностный скользящий для отверстий 0.8×0.8 м
Сборочный чертеж

Лит	Масса	Масштаб
Б	СМ табл	1:10

Лист | Листов 1

Союзтипробоёвка им. Е.Е. Алексеева г. Москва

Копировал | Формат А3

Инв № подл | Подп и дата | Взам инв №

№ строк	Обозначение	Наименование	Куда входит: Обозначение	Куда входит: кол.	Общее кол.	Примечание
1	ПС 80-80.00.000	Затвор поверхностный скользящий			1	
2		для отверстий 0.8×0.8 м				
3	ПС 80-80.01.000	Затвор	ПС 80-80.00.000	1	1	
4	ПС 80-80.01.100	Металлоконструкция	ПС 80-80.01.000			
5		Ведомость спецификаций подъемника				
6		винтового ОСВ				
7		336 ФВ 73.010.000ВС			1	
8						
9		Переменные данные для исполнений				
10						
11		ПС 80-80.00.000				
12						
13	ПС 80-80.02.000	Рама приспонная		1	1	
14						
15		ПС 80-80.00.000-01				
16						
17	ПС 80-80.03.000	Рама закладная				
18	ПС 80-80.03.100	Марка 1.	ПС 80-80.03.000	1	1	
19	ПС 80-80.03.200	Марка 2.	ПС 80-80.03.000	1	1	
20						
21						
22						
23						
24						
25						
26						

Инв. № подл. | Подп. и дата | Взам. инв. №

Изм.	Лист	№ докум.	Подпись	Дата
Разраб.		Малороссиянов		25.12.87
Пров.		Кузнецова		12.88
ГИП		Деванер		12.88
Н. контр.		Платунина		12.88
УГБ		Седов		4.88

ПС 80-80 00 000 ВС

Затвор поверхностный скользящий для отв 0.8-0.8м. Ведомость спецификаций

Лит	Лист	Листов
Б		1

Союзгипроводхоз им. Е.Е. Алексеевского г. Москва

Копировал: Загуменная

Формат А3

№ строки	Наименование	Обозначение документа на поставку	Поставщик	Куда входит (обозначение)	Количество: на изделие	в комплекты	на регулир	Всего	Примечан
1									
2	Крепежные изделия								
3									
4	Болт М10×25 46.02	ГОСТ 7796-70		ПС 80-80.01.000	22			22	
5	Гайка М 10.8.02	ГОСТ 5915-70		ПС 80-80.01.000	6			6	
6	Шайба 10.65Г.02								
7	Шайба 2.16.04.02								
8	Шайба 10.65Г.02	ГОСТ 6402-70		ПС 80-80.01.000	22			22	
9	Шайба 2.16.04.02	ГОСТ 11371-78		ПС 80-80.01.100	2			2	
10									
11									
12	Переменные данные для исполнений:								
13									
14		ПС80-80.00.000							
15									
16	Болт М12×215.4.6.02	ГОСТ 7798-70			6			6	
17	Гайка М12.8.02	ГОСТ 5915-70			6			6	
18									
19		ПС80-80.00.000-01							
20		Отсутствуют							
21									
22									
23									
24									

Серия 3.820.2-37. Выпуск 2

Подп. и дата | Взам. инв. № | Инв. № дубл. | Подп. и дата

Изм.	Лист	N докум.	Подп.	Дата
Разраб.		Мороз[illegible]		25.12.8[illegible]
Пров.		Гуженцова		13.02.8[illegible]
Т.ин.		Лебзнер		21.12.8[illegible]
Н.контр.		Плотунина		
Утв.		Седов		

ПС 80-80.00 000 ВП

Затвор поверхностный скользящий для отверстий Ø6×08м
Ведомость покупных изделий

Лит.	Лист	Листов
Б		

Союзгипрогаз[illegible] им. Е.Е. Алексеева

Копировал [illegible] Формат [illegible]

ПС 60-60.00.001

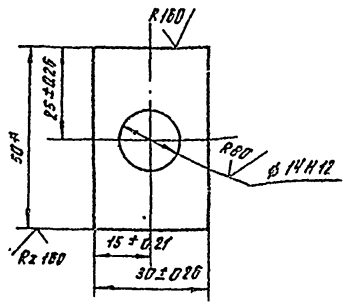

				ПС 60-60 00.001			
Изм	Лист	№ докум	Подп	Дата	Подкладка	Лит	Масса	Масштаб
Разраб		Малороссиянце				Б	0.05	1:1
Пров		Кузнецова		1.02.83		Лист	Листов 1	
Т контр								
ГИП		Певзнер			Полоса Б-2 5×50 ГОСТ 103-76 / В СТ3 ПС 5-II ГОСТ 535-79	Союзгипроводхоз им Е.Е. Алексеевского г. Москва		
Н контр		Платунина						
Утв.		Седов						

Копировал: Забутарина Формат А3

Серия 3.820.2-37 Выпуск 2

ПС 80-80 01.001

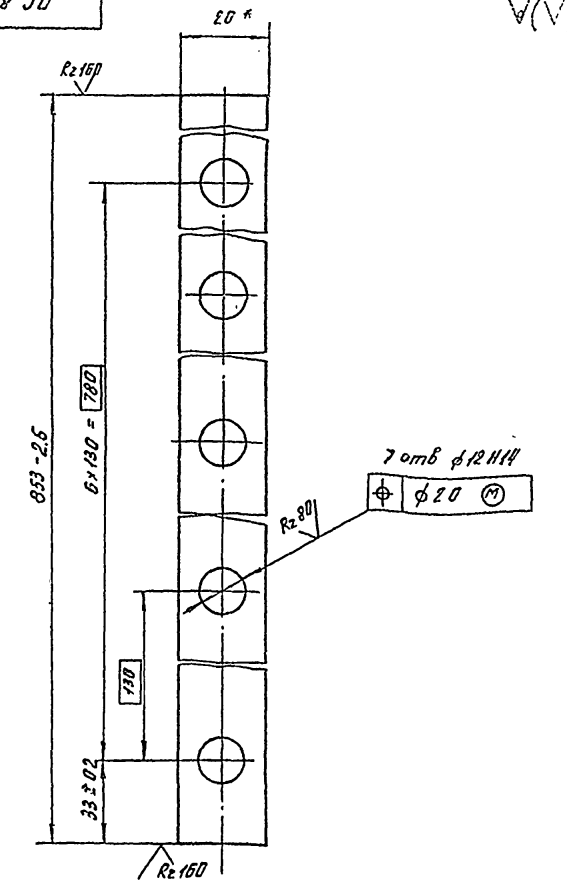

* Размер для справок

				ПС 80-80 01.001			
Изм	Лист	№ докум	Подп	Дата	Накладка	Лит	Масса	Масштаб
Разраб		Малороссиянце				Б	0.38	1:1
Пров		Кузнецова		1.02.83		Лист	Листов 1	
Т контр								
Н контр		Платунина			Лента 3×20 БСТ3 ПС ГОСТ 6009-74	Союзгипроводхоз им Е.Е. Алексеевского г. Москва		
Утв.		Певзнер						

Инв. № подл. | Подп. и дата | Взам. инв. №

Копировал: Забутарина Формат А3

Серия 3820.2-37 Выпуск 2

Формат	Зона	Поз.	Обозначение	Наименование	Кол	Примечание
				Документация		
А3			ПС 80-80 01 000	Сборочный чертеж		
				Сборочные единицы		
А4		1	ПС 80-80 01.100	Металоконструкция		
				Детали.		
А4		2	ПС 80-80.01 001	Накладка	2	
А4		3	ПС 80-80.01 002	Накладка	1	
Б4		4	ПС 80-80 01 003	Уплотнение боковое		
				пластина I, лист, ТМКЩ-С		
				4×60×900 мм		
				ГОСТ 7338-77	2	0 68 кг
Б4		5	ПС 80-80.01 004	Уплотнение донное		
				пластина I, лист, ТМКЩ-С		
				4×50×740 мм		
				ГОСТ 7338-77	2	0.23 кг
				Стандартные изделия		
		6		Болт М10×25 46 02		
				ГОСТ 7798-70	22	
		7		Гайка М10 8 02		
				ГОСТ 5915-70	22	

ПС 80-80 01 000

Изм.	Лист	№ докум.	Подп.	Дата
Разраб.		Макроссиянцев		
Пров.		Кузнецова		
ГИП		Певенер		
Н. контр.		Плотунина		
Утв.		Седов		

Затвор

Лит.	Лист	Листов
5	1	2

Союзгипроводхоз им. Е.Р. Алексеевского г. Москва

Копировал

Формат

Серия 3820.2-37 Выпуск 2

Формат	Зона	Поз.	Обозначение	Наименование	Кол	Примечание
		8		Шайба 10 65Г 02		
				ГОСТ 6402-70	22	

ПС 80-80 01 000

Изм.	Лист	№ докум.	Подп.	Дата

Копировал

ПС 80-80.01.000 СБ

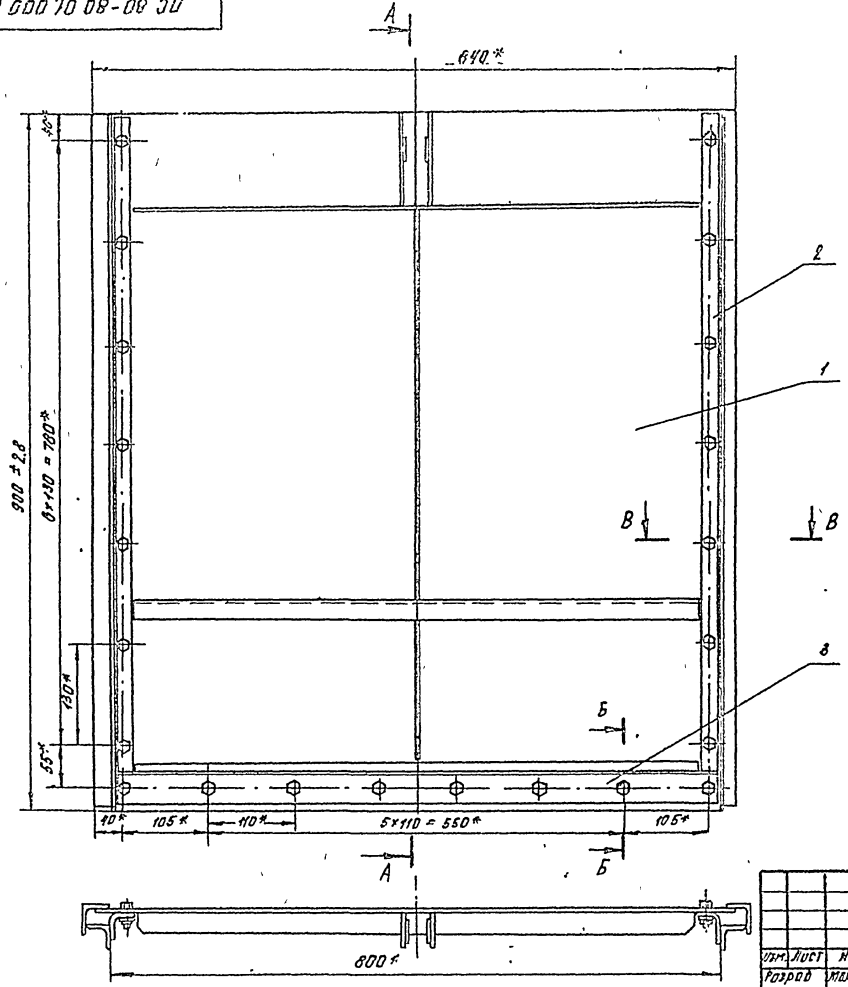

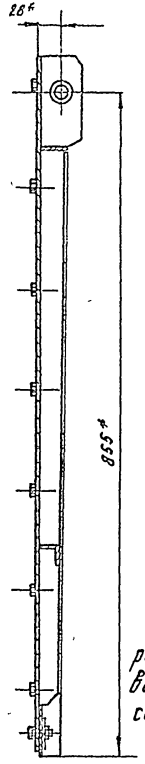

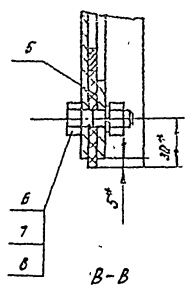

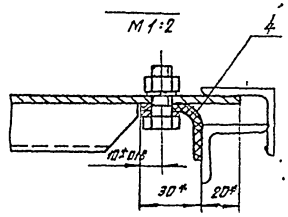

1.* Размеры для справок.

2. Отверстия ⌀ 12 мм в резиновых уплотнениях дет. поз. 4 и 5 выполнить по накладкам поз. 2 и 3 соответственно.

Изм.	Лист	№ докум.	Подп.	Дата
Разраб.		Металлоконструкция		25.12.81
Пров.		Кузнецова		10.83
Т. контр.				
ГИП		Резник		11.83
Н. контр.		Прогунина		11.83
Утв.		Сейов		16.11

ПС 80-80.01.000 СБ

Затвор
Сборочный чертеж

Лит.	Масса	Масштаб
Б	89,8	1:5
Лист	Листов 1	

Союзгипроводхоз им. Е.Е. Алексеевского г. Москва

Копировал Белоусова Формат А3

Инв. № подл. | Подп. и дата | Взам. инв. №

Серия 3.820.2-37 Выпуск 2

Формат	Зона	Поз	Обозначение	Наименование	Кол	Примечание
				Документация		
А3			ПС 80-80.01.100 СБ	Сборочный чертеж		
				Детали		
А4		1	ПС 80-80.01.101	Обшивка	1	
А4		2	ПС 80-80.01.102	Подвеска	2	
А4		3	ПС 80-80.01.103	Ребро	1	
А4		4	ПС80-80.01.104	Ригель	1	
А4		5	ПС80-80.01.105	Ребро	1	
		6	-01	Ребро	1	
Б4		7	ПС 80-80.01.106	Упор		
				Полоса Б-2 5×12 ГОСТ 103-76 / В ст 3 пс 5-I ГОСТ 535-79		
				L = 738-2 мм	1	0.35 кг
				Стандартные изделия		
		8		Шайба 2.16 04 02.		
				ГОСТ 11371-78	2	

Изм	Лист	N докум	Подп	Дата
Разраб		Малороссиянцева		24.12.82
Пров		Кузнецова		1.02.83
ГИП		Певзнер		1.02.83
Н контр		Платунина		
Утв		Седов		16.02

ПС 80-80.01.100

Металлоконструкция

Лит	Лист	Листов
Б		1

СОЮЗГИПРОВОДХОЗ им. Е.Е. Алексеевского г. Москва

Копировал: Формат А4

Серия 3.820.2-37 Выпуск 2

ПС 80-80.01.002

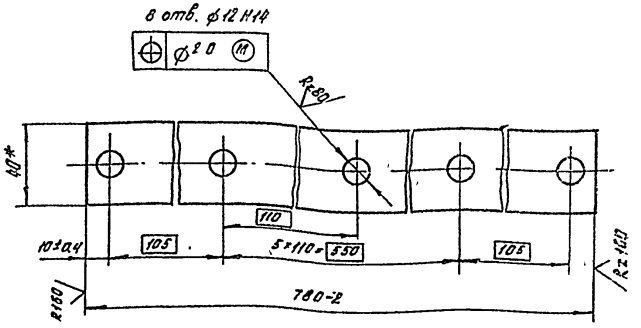

* Размер для справок.

Изм	Лист	N докум	Подп	Дата
Разраб		Малороссиянцева		25.12.82
Пров		Кузнецова		1.02.83
Т контр				
Н контр		Платунина		1.02.83
Утв		Певзнер		1.02.83

ПС 80-80.01.002

Накладка

Лит	Масса	Масштаб
Б	0.72	1:2

Лист | Листов

Лента 3×40 Б Ст 3 пс ГОСТ 6009-74

СОЮЗГИПРОВОДХОЗ им. Е.Е. Алексеевского г. Москва

Копировал: Формат А4

ПС 80-80.01.100 С

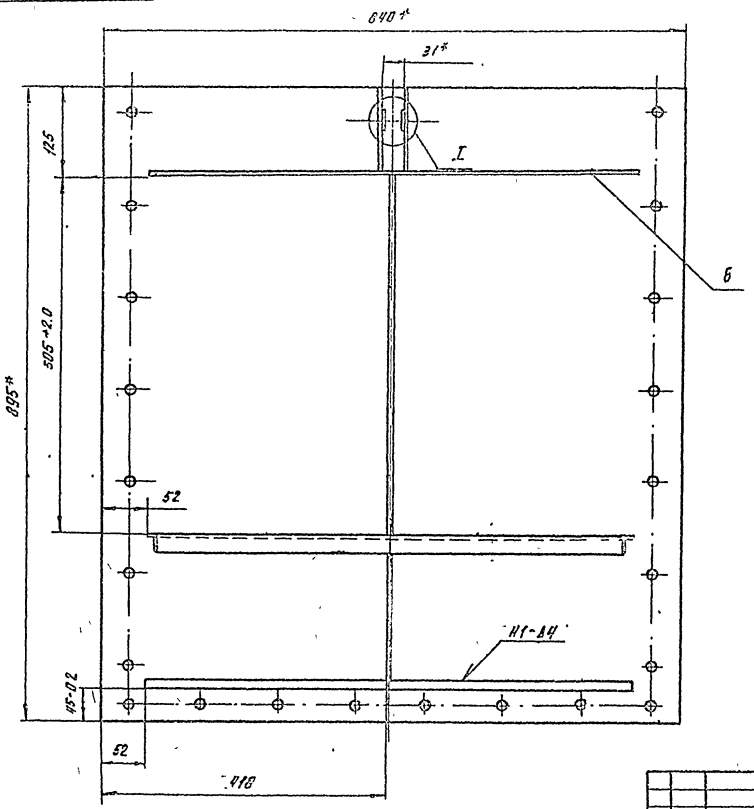

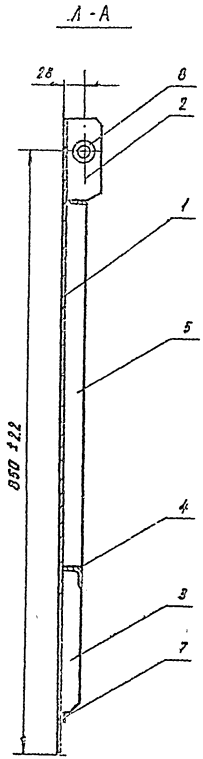

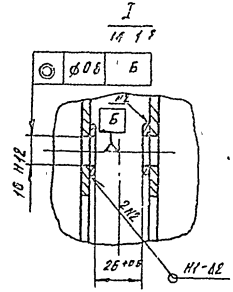

1*. Размеры для справок.

2. Сварку выполнить по ГОСТ 5264-80 электродами Э 42 ГОСТ 9467-75.

3. Неуказанную на чертеже сварку вести швом Т3-Δ3 по контуру прилегания деталей.

4. Неуказанные предельные отклонения сварных соединений по $\pm\frac{IT16}{2}$

5. Шероховатость поверхности деталей, выполненных без чертежа, после обработки Rz 160

					ПС 80-80.01.100 СБ			
Изм.	Лист	К докум.	Подп.	Дата	Металлоконструкция Сборочный чертеж	Лит.	Масса	Масштаб
Разраб.		Макаросси				Б	26.5	1.5
Пров.		Кузнецова				Лист	Листов 1	
Т. контр.								
ГИП		Певзнер				Союзгипроводхоз им. Е.Е. Алексеевского г. Москва		
Н. контр.		Платунина						
Утв.		Седов						

Копировал: [illegible] Формат А3

ПС 80-80.01.101

Серия 3.820.2-37

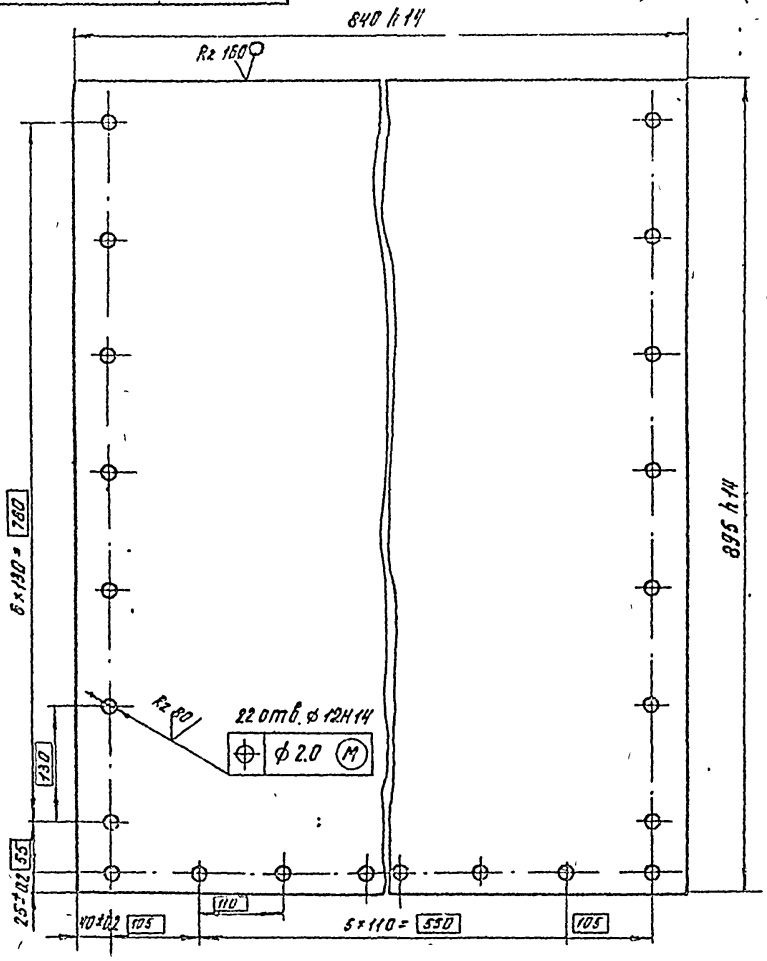

					ПС 80-80.01.101			
Изм	Лист	N докум	Подп	Дата	Обшивка	Лит.	Масса	Масштаб
Разраб		Малороссиянцев		25.12.82		Б	23.5	1:5
Пров		Кузнецова		10.2.82		Лист	Листов 1	
Т контр								
Н контр		Платунина			Лист Б-ПН 4 ГОСТ 19903-74 / В Ст3пс5 ГОСТ 14637-79	Союзгипроводхоз им. Е.Е. Алексеевского г. Москва		
Утв		Певзнер						

Копировал: Формат А3

ПС 80-80.01.102

Серия 3.820.2-37 выпуск 2

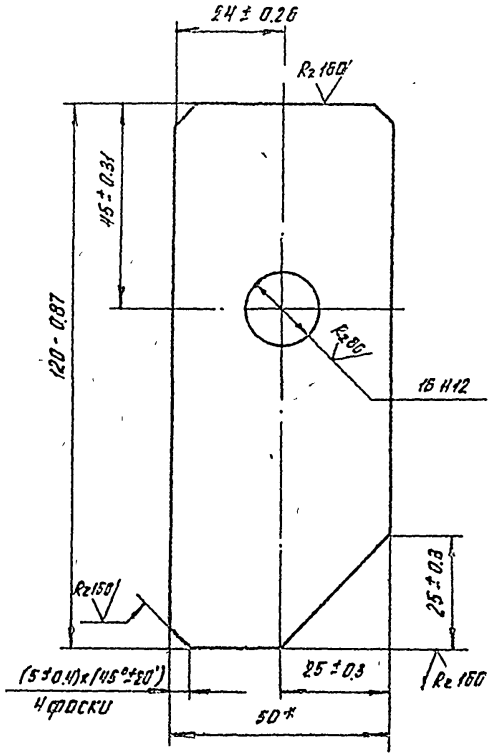

* Размер для справок.

					ПС 80-80.01.102			
Изм	Лист	N докум	Подп	Дата	Подвеска	Лит.	Масса	Масштаб
Разраб		Малороссиянцев				Б	0.22	1:1
Пров		Кузнецова		10.2.82		Лист	Листов 1	
Т контр								
Н контр		Платунина			Полоса Б-2.5×50 ГОСТ 103-76 / В Ст3пс5-I ГОСТ 535-75	Союзгипроводхоз им. Е.Е. Алексеевского г. Москва		
Утв		Певзнер						

Копировал: Формат А3

ПС 80-80.01.106

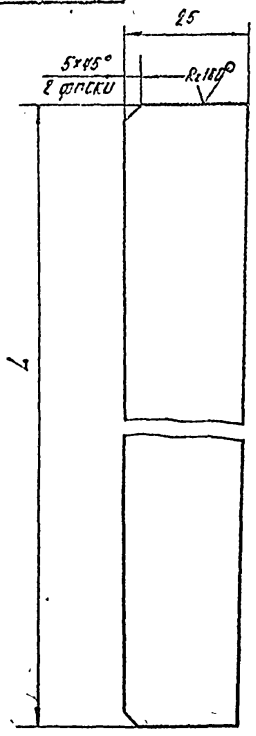

Обозначение	L, мм	Масса, кг
ПС80-80.01.105	505-1.5	0.4
-01.	736-2.0	0.6

Неуказанные предельные отклонения размеров по $\pm \frac{JT14}{2}$

Изм.	Лист	№ докум.	Подп.	Дата	ПС80-80 01.105	Лит.	Масса	Масштаб
Разраб.		Малороссиянцева		25.11.83	Ребро	Б	см табл.	1:1
Пров.		Кузнецова		19.02.83		Лист	Листов 1	
Т. контр.								
Н. контр.		Платунина		26.02.83	Лист Б-ПН4 ГОСТ 19903-74 / ВСт3 ПС5 ГОСТ 14637-79	Союзгипроводхоз им. Е.Е. Алексеевского г. Москва		
Утв.		Певзнер		22.02.83				

Копировал Задумкина Формат А4

Подп. и дата | Взам. инв. №

Инв. № подл. | Подп. и дата | Взам. инв. №

ПС 80-80.01.104

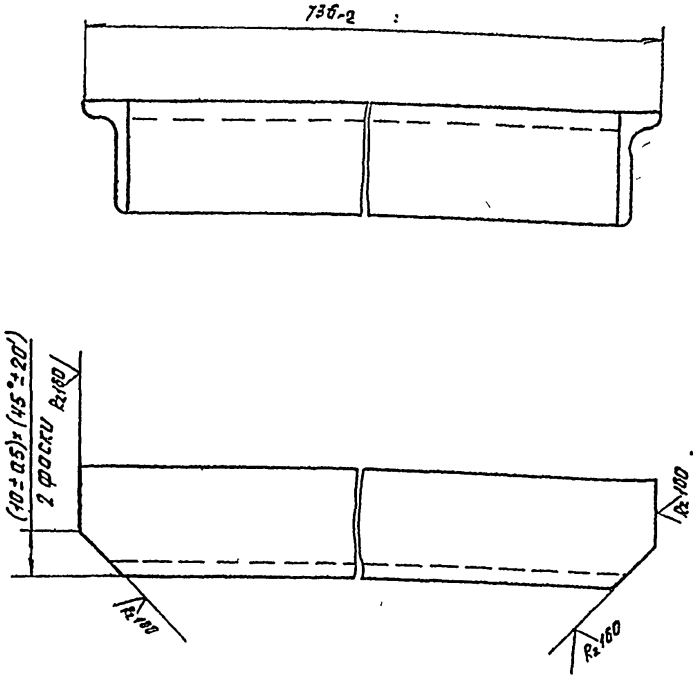

Серия 3.820.2-37 Выпуск 2

Изм.	Лист	№ докум.	Подп.	Дата	ПС80-80 01104	Лит.	Масса	Масштаб
Разраб.		Малороссиянцева		25.12.83	Ригель	Б	1,07	1:1
Пров.		Кузнецова		19.02.83		Лист	Листов 1	
Т. контр.								
Н. контр.		Платунина		26.02.83	Уголок Б-25×25×4 ГОСТ 8509-72 / ВСт3 ПС5-1 ГОСТ 535-79	Союзгипроводхоз им. Е.Е. Алексеевского г. Москва		
Утв.		Певзнер		22.02.83				

Копировал Задумкина Формат А4

Инв. № подл. | Подп. и дата | Взам. инв. №

Серия 3.820.2 - 37 Выпуск 2

Формат	Зона	Поз	Обозначение	Наименование	Кол	Примечание
				Документация		
А3			ПС80-80.02.000 СБ	Сборочный чертеж		
				Детали		
А4		1	ПС60-60.02.004	Скоба	6	
А4		2	ПС60-60.01.002	Накладка	2	
А4		3	ПС80-80.02.001	Ригель	2	
А4		4	ПС80-80.02.002	Стойка	2	
Б4		5	ПС80-80.02.003	Накладка		
				Полоса $\frac{Б-2\ 8\times25\ ГОСТ 103-76}{ВСт3пс5-I\ ГОСТ 535-79}$		
				$l=50\pm0.31$ мм	6	0.47 кг
Б4		6	ПС80-80.02.004	Уголок		
				Уголок $\frac{Б-36\times36\times4\ ГОСТ 8509-72}{ВСт3пс5-I\ ГОСТ 535-79}$		
				$l=110\pm0.43$ мм	2	0.48 кг
Б4		7	ПС80-80.02.005	Стойка		
				Уголок $\frac{Б-36\times36\times4\ ГОСТ 8509-72}{ВСт3пс5-I\ ГОСТ 535-79}$		
				$l=1890-3.7$ мм	2	8.16 кг
Б4		8	ПС80-80.02.006	Балка пороговая		
				Уголок $\frac{Б-56\times36\times4\ ГОСТ 8510-72}{ВСт3пс-5-I\ ГОСТ 535-79}$		
				$l=890\pm0.87$ мм	1	2.5 кг

Изм	Лист	№ докум	Подп	Дата
Разраб		Малороссиянцева		25.12.82
Пров.		Кузнецова		1.02.83
Гип		Певзнер		1.02.83
Н. контр		Плотунина		1.02.83
Утв		Седов		1.02.83

ПС 80-80.02.000

Рама прислонная

Лит	Лист	Листов
Б		1

Союзгипроводхоз им Е.Е. Алексеевского г. Москва

Инв. № подл. | Подп. и дата | Взам. инв. №

Копировал: [illegible] Формат А4

ПС80-80.01.103

Серия 3.820.2 - 37 Выпуск 2

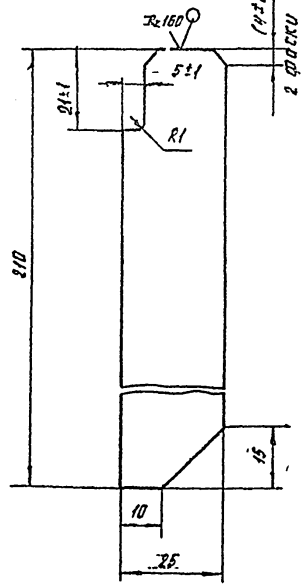

Неуказанные предельные отклонения размеров по $\frac{ЭТЦ}{2}$

Изм	Лист	№ докум	Подп	Дата
Разраб.		Малороссиянцева		25.12.82
Пров.		Кузнецова		1.02.83
Т контр.				
Н контр		Плотунина		1.02.83
Утв.		Певзнер		1.02.83

ПС80-80.01.103.

Ребро

Лит.	Масса	Масштаб
Б	0.16	1:1

Лист. | Листов 1

Лист Б-ПН4 ГОСТ 19903-74 / ВСт3пс5 ГОСТ 14637-79

Союзгипроводхоз им Е.Е. Алексеевского г. Москва

Инв. № подл. | Подп. и дата | Взам. инв. №

Копировал: [illegible]

ПС 80-80.02.000 СБ

Серия 3.820.2-37 Выпуск 2

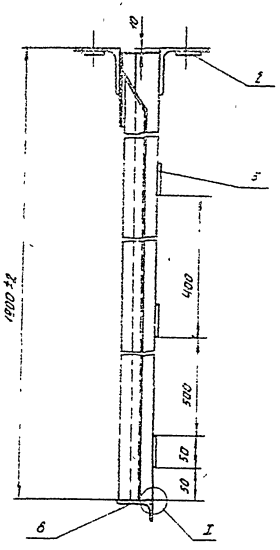

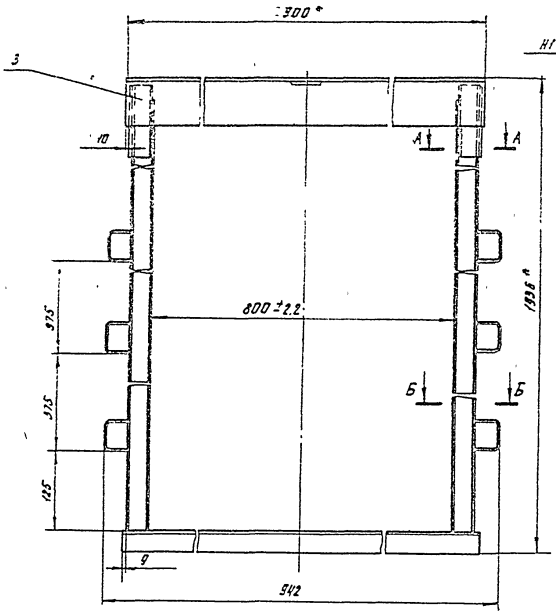

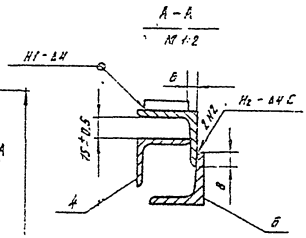

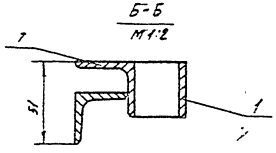

1.* Размеры для справок.

2. Сварку выполнить по ГОСТ 5264-80, электродами Э 42 ГОСТ 9467-75

3. Неуказанную на чертеже сварку вести швом Т1-Δ3 по контуру прилегания деталей.

4. Неуказанные предельные отклонения сварных соединений по $\pm\frac{IT16}{2}$

5. Шероховатость поверхности деталей, выполненных без чертежа, после обработки Rz160

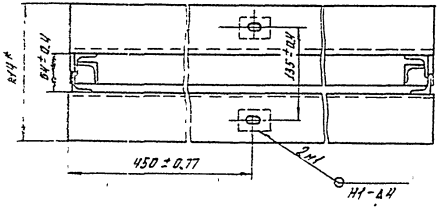

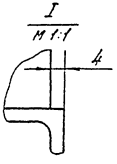

					ПС 80-80.02.000 СБ			
Изм.	Лист	N докум.	Подп.	Дата	Рама прислонная Сборочный чертеж	Лит	Масса	Масштаб
Разраб.		Малороссиянцева		25.12.82		Б	29.2	1:5
Пров.		Кузнецова		10.12.83		Лист	Листов 1	
Т. контр.								
Гип.		Певзнер		14.12.83		Союзгипроводхоз им. Е.Е. Алексеевского г. Москва		
Н. контр.		Платунина		16.01.83				
Утв.		Седов		16.02				

Копировал: Забушкина

Формат А3

Инв. № подл. | Подп. и дата | Взам. инв. №

ПС 80-80.02.001

Серия 3820.2-37 Выпуск 2

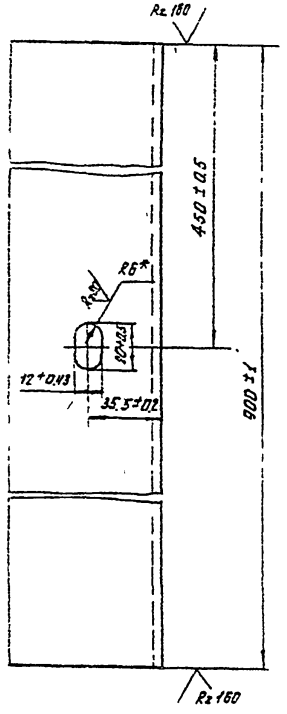

* Размер для справок

Изм	Лист	N докум	Подп	Дата	ПС 80-80.02.001		
Разраб	Малороссиянцева			25.12.82	Ригель	Лит Б	Масса 5.21	Масштаб 1:1
Пров	Кузнецова			19.02.83		Лист	Листов 1
Т контр							
Н контр	Плотунина				Уголок Б-75×75×5 ГОСТ 8509-72 / ВСТ 3пс5-II ГОСТ 535-79	СОЮЗГИПРОВОДХОЗ им Е Е Алексеевского г Москва	
Утв	Певзнер			22.12.83			

Копировал Забушинина Формат А4

ПС 80-80.02.002

Серия 3.820.2-37 Выпуск 2

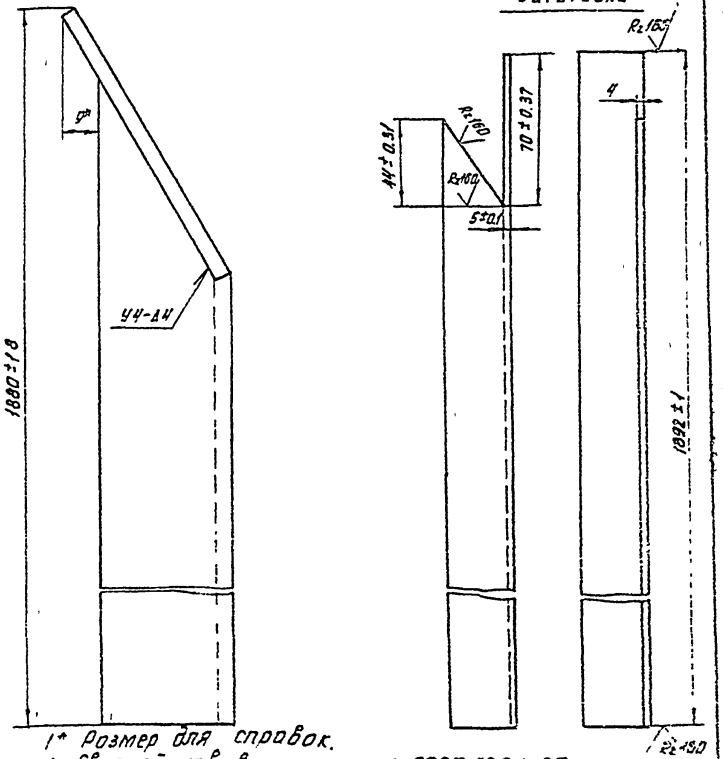

1* Размер для справок.
2. Сварной шов выполнить по ГОСТ 5264-80 электродами Э 42 ГОСТ 9467-75.

Изм	Лист	N докум	Подп	Дата	ПС 80-80.02.002		
Разраб	Малороссиянцева			25.12.82	Стойка	Лит Б	Масса 3.55	Масштаб 1:1
Пров	Кузнецова			19.02.83		Лист	Листов 1
Т контр							
Н контр	Плотунина				Уголок 5-32×32×4 ГОСТ 8509-72 / ВСТ 3пс-5-II ГОСТ 535-79	СОЮЗГИПРОВОДХОЗ им Е Е Алексеевского г Москва	
Утв	Певзнер			22.12.83			

Копировал Забушинина Формат А4

Серия 3.820.2-37 Выпуск 2

Формат	Зона	Поз.	Обозначение	Наименование	Кол.	Примечание
				Документация		
А5			ПС80-80.03.000 СБ	Сборочный чертеж		
				Сборочные единицы		
А4		1	ПС80-80.03.100	Марка 1	1	
А4		2	ПС80-80.03.200	Марка 2	1	

Изм.	Лист	№ докум.	Подп.	Дата
Разраб.	Малороссиянцева			12.83
Пров.	Кузнецова			12.83
ГИП	Певзнер			12.83
Н. контр.	Плотунина			12.83
Утв.	Сердов			12.83

ПС 80-80.03.000

Рама закладная

Лит.	Лист.	Листов
Б		1

Союзгипроводхоз им. Е.Е. Алексеевского г. Москва

Копировал: Долгушина Формат А4

Серия 3.820.2-37 Выпуск 2

Формат	Зона	Поз.	Обозначение	Наименование	Кол.	Примечание
				Документация		
А3			ПС 80-80.03.200 СБ	Сборочный чертеж		
				Детали		
А4		1	ПС 80-80.03.201	Пластина	2	
А4		2	ПС 80-80.01.002	Накладка	2	
А4		3	ПС.80-80.02.001	Ригель	2	
Б4		4	ПС80-80.03.201	Стойка		
				Уголок Б-32×32×4 ГОСТ 8509-72 / Вст3пс5-1 ГОСТ 535-79		
				ℓ = 793 ± 1 мм	2	3.02 кг
Б4		5	ПС 80-80.03.202	Стойка		
				Уголок Б-45×28×4 ГОСТ 8509-72 / Вст3пс5-1 ГОСТ 535-79		
				ℓ = 784 ± 1 мм	2	3.49 кг

Изм.	Лист	№ докум.	Подп.	Дата
Разраб.	Малороссиянцева			12.83
Пров.	Кузнецова			12.83
ГИП	Певзнер			12.83
Н. контр.	Плотунина			12.83
Утв.	Сердов			12.83

ПС 80-80.03.200

Марка 2

Лит.	Лист.	Листов
Б		1

Союзгипроводхоз им. Е.Е. Алексеевского г. Москва

Копировал: Долгушина Формат А4

ПС 80-80.03.000 СБ

Серия 3.820.2 - 37 выпуск 2

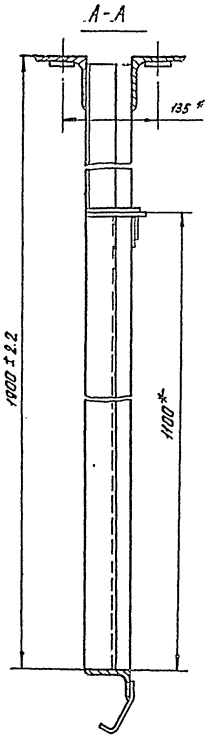

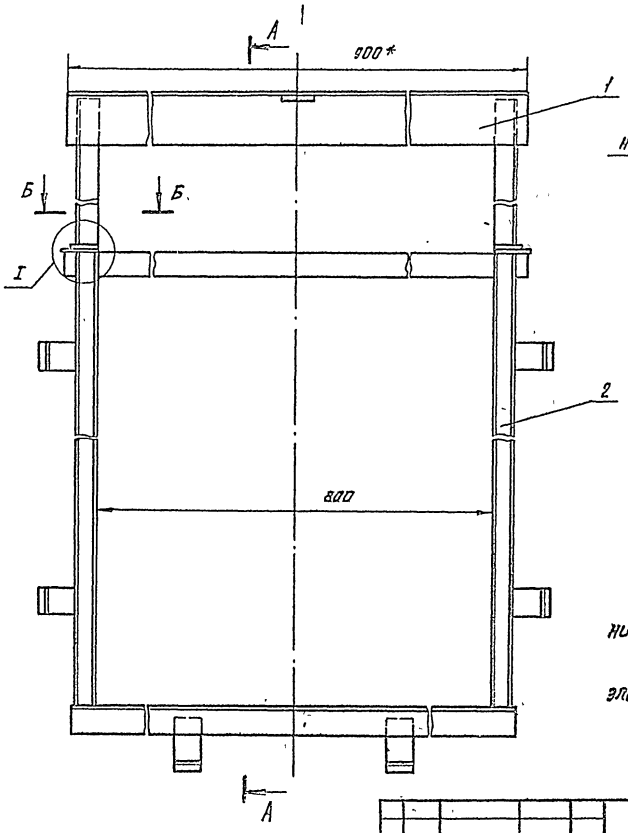

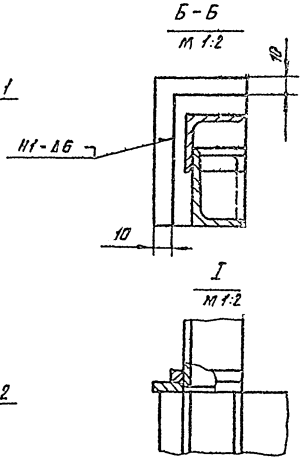

1.* Размеры для справок

2. Неуказанные предельные отклонения сварных соединений по $\pm \frac{JT16}{2}$

3. Сварные швы выполнить по ГОСТ 5264-80 электродами 9-42 ГОСТ 9467-75

					ПС80-80.03.000 СБ			
Изм	Лист	№ докум.	Подп	Дата	Рама закладная Сборочный чертеж	Лит	Масса	Масштаб
Разраб		Малороссиянц				Б	311	1 5
Пров.		Кузнецова				Лист	Листов	
Т контр.								
		Певзнер				СОЮЗГИПРОДО им Е Е Аг ксе г Москва		
Н контр.		Плотунина						
Утв.		Седов						

Инв. № подл. | Подп. и дата | Взам. инв. №

Копировал | Формат А3

Серия 3.820.2-37 Выпуск 2

Формат	Зона	Поз.	Обозначение	Наименование	Кол.	Примечание
				Документация		
А3			ПС 80-80.03.100СБ	Сборочный чертеж		
				Детали		
Б4		1	ПС 80-80.03.101	Пластина	2	
Б4		2	ПС 80-80.03.101	Накладка		
				Полоса $\frac{Б\text{-}24\times22\ ГОСТ\ 103\text{-}76}{ВСт3пс5\text{-}I\ ГОСТ\ 535\text{-}79}$		
				$\ell = 50 \pm 0.37$ мм	2	0.006 кг
Б4		3	ПС 80-80.03.102	Стяжка		
				Полоса $\frac{Б\text{-}24\times40\ ГОСТ\ 103\text{-}76}{ВСт3пс5\text{-}I\ ГОСТ\ 535\text{-}79}$		
				$\ell = 890 \pm 1.1$ мм	1	1.12 кг
Б4		4	ПС 80-80.03.103	Стойка		
				Уголок $\frac{Б\text{-}32\times32\times4\ ГОСТ\ 8509\text{-}72}{ВСт3пс5\text{-}I\ ГОСТ\ 535\text{-}79}$		
				$\ell = 1094 \pm 1.3$ мм	2	4.18 кг
Б4		5	ПС 80-80.03.104	Стойка		
				Уголок $\frac{Б\text{-}45\times20\times4\ ГОСТ\ 8510\text{-}72}{ВСт3пс5\text{-}I\ ГОСТ\ 535\text{-}79}$		
				$\ell = 1094 \pm 1.3$ мм	2	4.6 кг
Б4		6	ПС 80-80.03.105	Анкер		
				Полоса $\frac{Б\text{-}24\times40\ ГОСТ\ 103\text{-}76}{ВСт3пс5\text{-}I\ ГОСТ\ 535\text{-}79}$		
				$\ell = 115 \pm 0.43$ мм	6	0.9 кг

Изм.	Лист	№ докум.	Подп.	Дата
Разраб.		Мелероссиянцева		25.02.82
Пров.		Кузнецова		10.2.83
Гип.		Пебзнер		17.02.83
Н. контр.		Плотунина		5.03.83
Чтз.		Седов		

ПС 80-80.03.100

Марка 1

Лит.	Лист	Листов
Б	1	2

СОЮЗГИПРОВОДХОЗ им. Е.Е. Алексеевского г. Москва

Инв. № подл. | Подп. и дата | Взам. инв. №

Копировал [illegible] Формат А4

Серия 3.820.2-37 Выпуск 2

Формат	Зона	Поз.	Обозначение	Наименование	Кол.	Примечание
Б4		7	ПС 80-80.03.106	Болка пороговая		
				Уголок $\frac{Б\text{-}63\times40\times4\ ГОСТ\ 8510\text{-}72}{ВСт3пс5\text{-}I\ ГОСТ\ 535\text{-}79}$		
				$\ell = 890 \pm 1.1$ мм	1	2.82 кг

ПС 80-80.03.100

Изм.	Лист	№ докум.	Подп.	Дата

Инв. № подл. | Подп. и дата | Взам. инв. №

Копировал [illegible] Формат А4

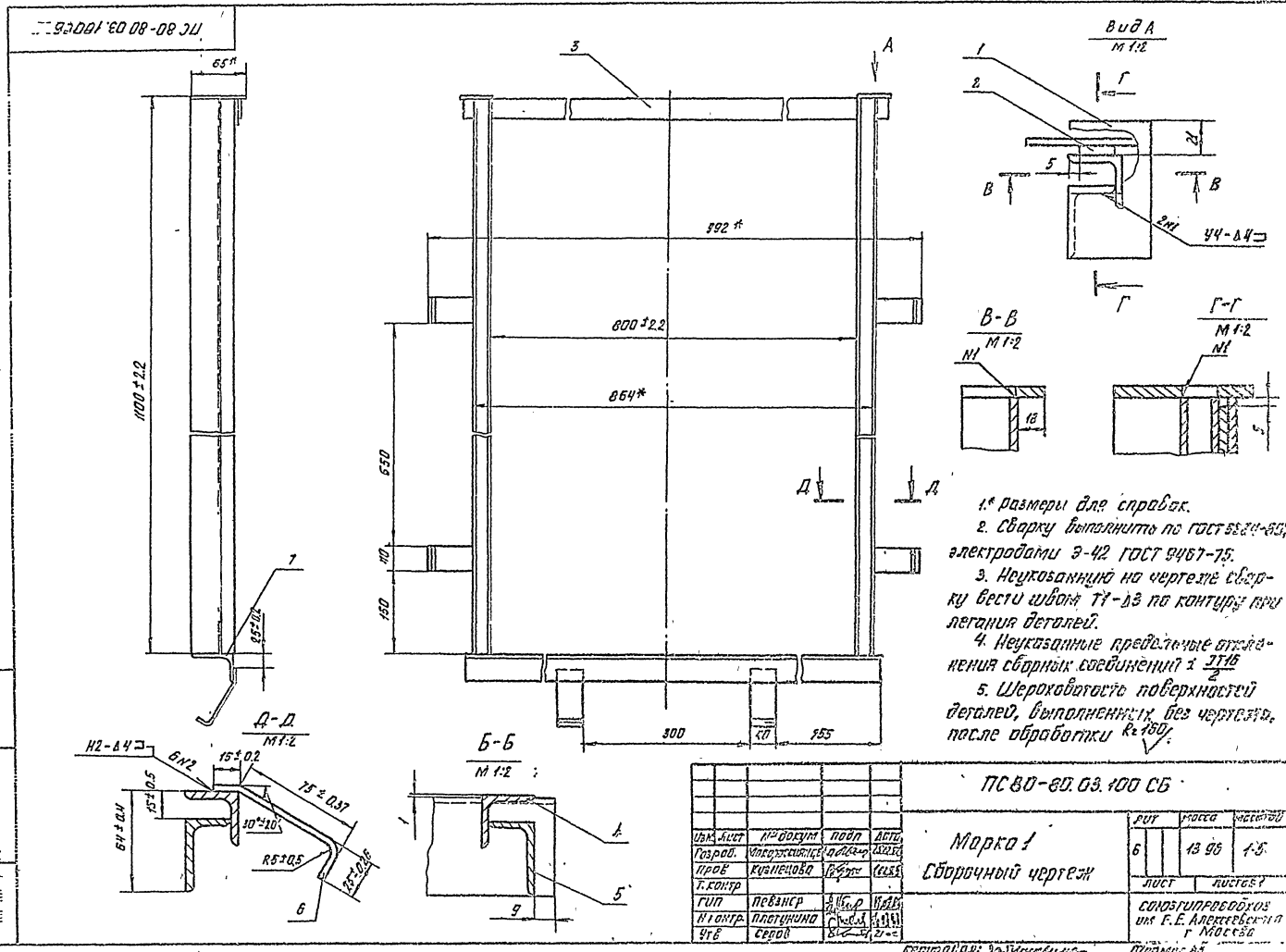

ПС 80-80.03.100СБ
Серия 3.820.2-37 Выпуск 2
Вид А
М 1:2
В-В
М 1:2
Г-Г
М 1:2
Д-Д
М 1:2
Б-Б
М 1:2
1100±2.2
992*
800±2.2
864*
650
110
150
300
155
65*
25±0.2
Н2-Δ4
6N2
15±0.2
75±0.37
64±0.4
30°±20'
R5±0.5
25±0.26
1.* Размеры для справок.
2. Сварку выполнить по ГОСТ 5264-80, электродами Э-42 ГОСТ 9467-75.
3. Неуказанную на чертеже сварку вести швом Т1-Δ3 по контуру прилегания деталей.
4. Неуказанные предельные отклонения сборных соединений ± ЛТ16/2
5. Шероховатость поверхностей деталей, выполненных без чертежа, после обработки Rz 160
ПС 80-80.03.100 СБ
Марка 1
Сборочный чертеж
Изм. Лист № докум. Подп. Дата
Разраб. Макаровский
Пров. Кузнецова
Т. контр.
ГИП Певзнер
Н. контр. Плотунина
Утв. Серов
Лит. Масса Масштаб
6 13.96 1:5
Лист Листов 1
Союзгипроводхоз им. Е.Е. Алексеевского г. Москва
Копировал:
Формат А3

ПС 80-80 03.200. СБ

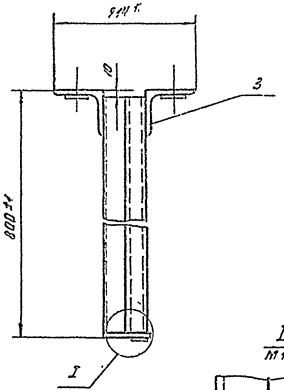

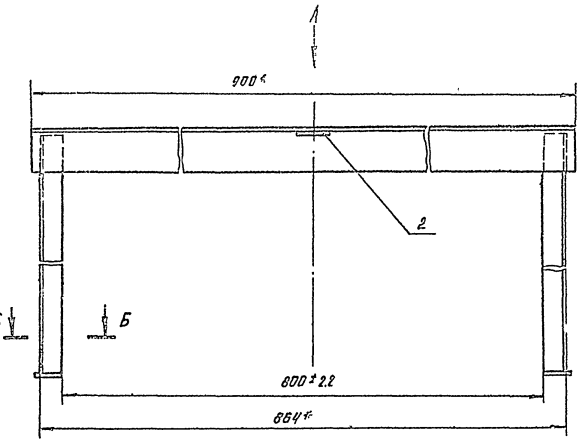

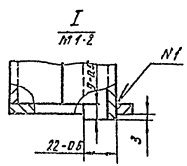

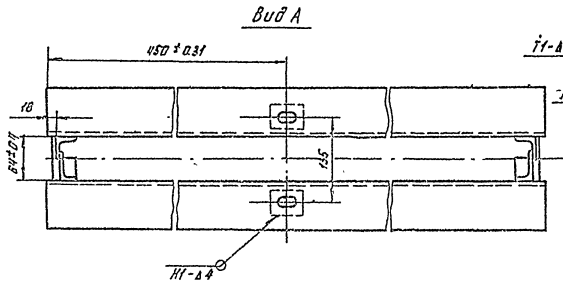

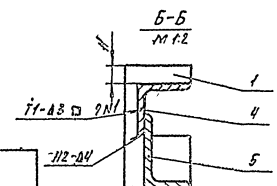

1. * Размеры для справок.
2. Сварку выполнить по ГОСТ 5264-80, электродами Э 42 ГОСТ 9467-75.
3. Неуказанную на чертеже сварку вести швом Т1-Δ3 по контуру прилегания деталей.
4. Неуказанные предельные отклонения сварных соединений $\pm \frac{IT16}{2}$.
5. Шероховатость поверхности деталей, выполненных без чертежа, после обработки Rz 160.

					ПС 80-80 03.200. СБ		
Изм.	Лист	№ докум.	Подп.	Дата	Марка 2 Сборочный чертеж	Лит.	Масса	Масштаб
Разраб.		Молодчинина				Б	1717	1:5
Пров.		Кузнецова				Лист	Листов 1	
Т.контр.								
ГИП		Певзнер				Союзгипроводхоз им. Е.Е. Алексеевского г. Киев		
Н.контр.		Плотников						
Утв.		Серов						

Копировал Запутная Формат А3

ПС 80-80.04.000 Г4

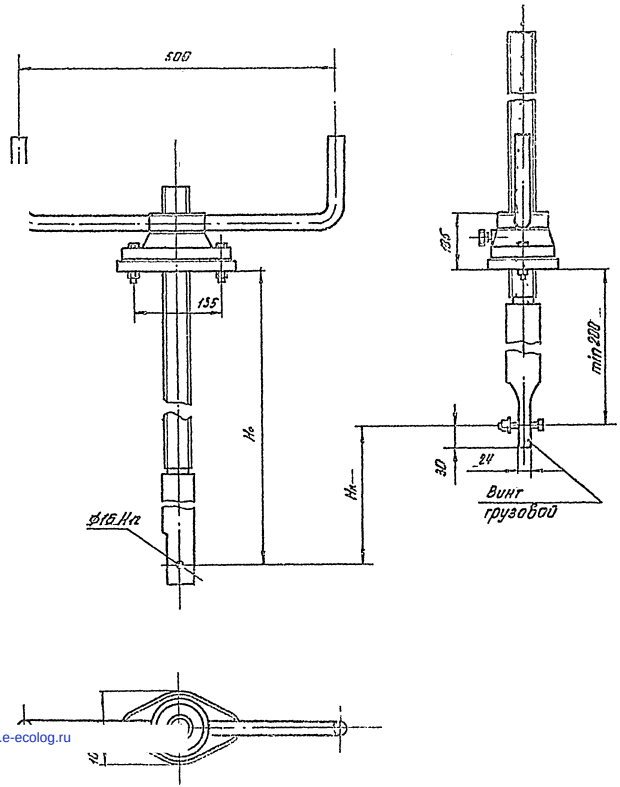

Таблица 1

Техническая характеристика подъемника.

Резьба грузового винта	Усилия в тс. наиб			H_0 в м наиб.	Усилие в рукоятке в кГС	Время подъема затвора на 1м в мин
	Тяговое Т	Посадочное П	Дожимное Д			
Трап 40×(2×6) ГОСТ 9484-81	0.5	0.5	0.6	2.35	20	2.0.

Таблица 2.

Данные на заказ по затвору ПС 80-80 00 000.

Усилие тяговое потребное в тс	$Т_з$	02
Усилие посадочное потребное в тс	$П_з$	0.14
Расстояние от подошвы подъемника до оси проушины опущенного затвора в м	H_0	1.045
Полный ход затвора в м.	H_x	0.845
Теоретическая масса подъемника в кг	Q	16 5
Количество подъемников на заказ в шт.	П	1

1. На виде слева винт грузовой показан в крайнем верхнем положении.
2. Технические требования по ТУ 33-56-77.

Изм	Лист	№ докум	Подп	Дата	ПС 80-80. 04. 000 Г4
Разраб		Шатолов		25	Подъемник винтовой 0.5 Б Габаритный чертеж
Пров		Кузнецова		10.83	
Т. конт					
		Плотунина			
		Певзнер			

Лит.	Масса	Масштаб
Б	см. таблица №2	1-5
Лист	Листов	

Союзгипроводхоз им. Е.Е. Алексеева г. Москва

Копировал: [signature] Формат 1:5

Инв. № подл. | Подп. и дата | Взам. инв. №

gost.e-ecolog.ru