Типовая документация на конструкции изделия и узлы зданий и сооружений

Серия 3.820.2-37

Затворы плоские поверхностные скользящие

Выпуск 1

Рабочие чертежи затвора 0,6×0,6

18757/02

Цена 0 95

gost.e-ecolog.ru

Типовая документация на конструкции изделия и узлы зданий и сооружений

Серия 3.820.2-37

Затворы плоские поверхностные скользящие

Выпуск 1

Рабочие чертежи затвора 0,6×0,6

Примененные типовые проекты

Типовой проект 820-165 „Подъемники винтовые для затворов гидротехнических сооружений грузоподъемностью до 20 тс модели В-73". Подъемник с ручным приводом 0,5 В. Альбомы 1, 2 (Распространяет Казахский филиал ЦИТП).

Разработан
институтом Союзгипроводхоз
в/о Союзводпроект
Минводхоза СССР

Утвержден Минводхозом СССР
Протокол № 473 от 16 апреля 1982 г
Введен в действие Минводхозом СССР

Главный инженер института А Ф Кондратьев
Главный инженер проекта А Л Певзнер

Содержание

Обозначение	Наименование	Стр.
ПС 60-60.00.000	Затвор поверхностный сколь-	
	зящий для отверстий 0,6×0,6м	3
ПС 60-60.00.000 СБ	Затвор поверхностный сколь-	
	зящий для отверстий 0,6×0,6 м	
	Сборочный чертеж	4
ПС 60-60.00.000 ВС	Затвор поверхностный сколь-	
	зящий для отверстий 0,6×0,6м	
	Ведомость спецификаций	5
ПС 60-60.00 000 ВП	Затвор поверхностный сколь-	
	зящий для отверстий 0,6×0,6м	
	Ведомость покупных изделий	6
ПС 60-60.00.001	Подкладка	7
ПС 60-60.01.002	Накладка	7
ПС 60-60.01.000	Затвор	8
ПС 60-60.01.000 СБ	Затвор. Сборочный чертеж	9
ПС 60-60.01.100	Металлоконструкция	10
ПС 60-60.01.001	Накладка	10
ПС 60-60.01.100 СБ	Металлоконструкция	
	Сборочный чертеж	11
ПС 60-60.01.101	Обшивка	12
ПС 60-60.01.102	Подвеска	12
ПС 60-60.02.000	Рама прислонная	13
ПС 60-60.01.103	Ригель	13
ПС 60-60.02.000 СБ	Рама прислонная	
	Сборочный чертеж	14
ПС 60-60.02.001	Ригель	15
ПС 60-60.02.002	Накладка	15
ПС 60-60.02.003	Стойка	15
ПС 60-60.02.004	Скоба	16

Обозначение	Наименование	Стр.
ПС 60-60.03.000	Рама закладная	17
ПС 60-60.03.101	Пластина	17
ПС 60-60.03.000 СБ	Рама закладная	
	Сборочный чертеж	18
ПС 60-60.03.100	Марка 1	19
ПС 60-60.03.100 СБ	Марка 1. Сборочный чертеж	20
ПС 60-60.03.200	Марка 2	21
ПС 60-60.03.201	Пластина	21
ПС 60-60.03.200 СБ	Марка 2. Сборочный чертеж	22
ПС 60-60.04.000 ГЧ	Подъемник винтовой 0,5 В	
	Габаритный чертеж	23

Перечень

ГОСТов, использованных в проекте

ГОСТ 103-76	ГОСТ 7798-70
ГОСТ 535-79	ГОСТ 8509-72
ГОСТ 5264-80	ГОСТ 8510-72
ГОСТ 5915-70	ГОСТ 9467-75
ГОСТ 6009-74	ГОСТ 10906-78
ГОСТ 6402-70	ГОСТ 14637-79
ГОСТ 7338-77	ГОСТ 19903-74

Серия 3.820-54 Выпуск 1

Инв. № подл. | Подпись и дата | Взам. инв. №

Серия 3.820.2-37 Выпуск 1

Формат	Зона	Поз.	Обозначение	Наименование	Кол.	Примечание
				Документация		
А3			ПС 60-60.00.000 СБ	Сборочный чертеж		
А3			ПС 60-60.00.000 ВС	Ведомость спецификаций		
А3			ПС 60-60.00.000 ВП	Ведомость покупных изделий		
А3			ПС 60-60.04.000 ГЧ	Подъемник винтовой 0,5В		
				Сборочные единицы		
А4		1	ПС 60-60.01.000	Затвор	1	
А4		2	3366.873.010.000	Подъемник винтовой 0,5В	1	
				Переменные данные для исполнений:		
				ПС 60×60.00.000 Рис. 1		
				Сборочные единицы		
А4		3	ПС 60-60.02.000	Рама прислонная	1	

Инв. № подл. | Подп. и дата | Взам. инв. № | Инв. № дубл. | Подп. и дата

Изм.	Лист	№ докум.	Подп.	Дата
Разраб.		Кашеровский		
Пров.		Кизилов		
Т.контр.		Левшин		
Н.контр.		Волгушкин		
Утв.		Сердюк		

ПС 60-60.00.000

Затвор поверхностный скользящий для отверстий 0,6×0,6 м.

Лит.	Масса	Масштаб

Лист	Листов
1	2

Союзгипроводхоз имени Е.Е. Алексеевского г. Москва.

Копировал: Чибрикина Формат А4

Серия 3.820.2-37 Выпуск 1

Формат	Зона	Поз.	Обозначение	Наименование	Кол.	Примечание
				Детали		
А4		4	ПС 60-60.00.001	Подкладка	12	
				Стандартные изделия		
		5		Болт М12×180.46.02 ГОСТ 7798-70	6	
		6		Гайка М12.8.02 ГОСТ 5915-70	6	
				ПС 60×60.00.000-01 Рис. 2		
				Сборочные единицы		
А4		3	ПС 60-60.03.000	Рама закладная	1	

Инв. № подл. | Подп. и дата | Взам. инв. № | Инв. № дубл. | Подп. и дата

Изм.	Лист	№ докум.	Подп.	Дата

ПС 60-60.00.000

Лист 2

Копировал: Чибрикина Формат А4

ПС 60-60.000.00 СБ

Рис. 1

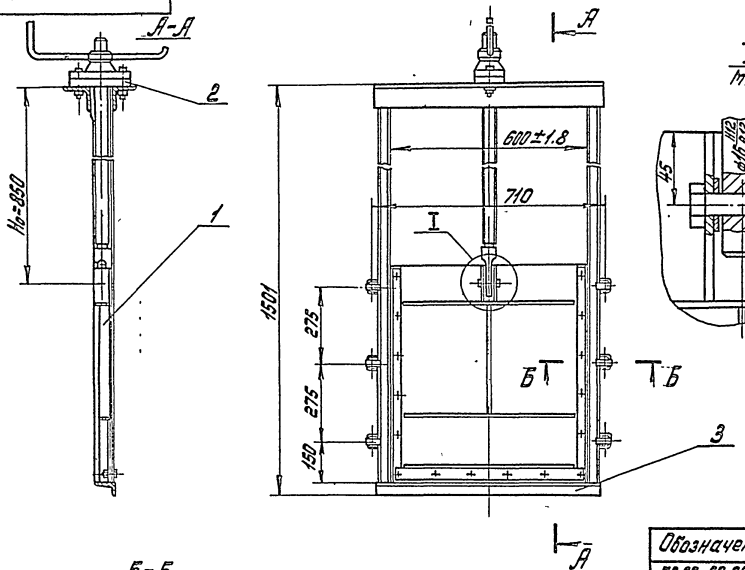

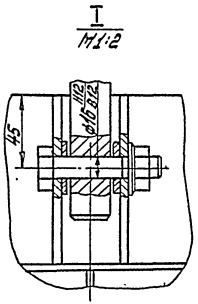

Рис. 2

остальное по рис. 1

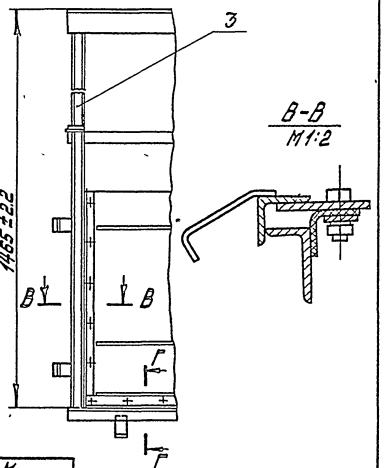

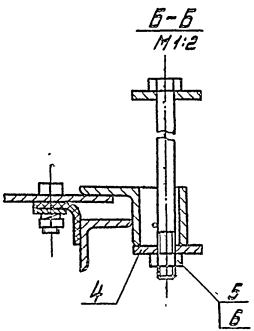

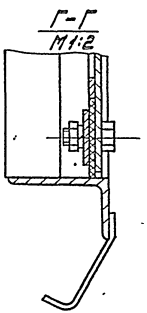

Обозначение	Рис.	Масса, кг
ПС 60-60.00.000	1	59
-01	2	68

1. Размеры для справок.
2. H_0 - расстояние от подошвы подъемника до оси проушины опущенного затвора в мм

					ПС60-60.00.000 СБ			
Изм.	Лист	№ докум.	Подп.	Дата	Затвор поверхностный скользящий для отверстий 0.6 × 0.6 м Сборочный чертеж	Лит.	Масса	Масшт.
Разраб.		Малоросиянцева		1.02.83		Б	См. табл.	1:10
Пров.		Кузнецова		1.02.83				
Т. контр.						Лист	Листов	1
ГИП		Певзнер		11.01.83		Союзгипроводхоз имени Е.Е. Алексеевского г. Москва		
Н. контр.		Платунина		11.01.83				
Утв.		Седов		10.02.83				

Копировал: Чибрикина

Формат А3

Выпуск 1

Серия 3.020.2-37

Инв. № подл. | Подп. и дата | Взам. инв. № | Инв. № дубл. | Подп. и дата

№ строки	Обозначение	Наименование	Куда входит: Обозначение	Куда входит: Кол	Общее кол.	Примечание
1	ПС60-60.00.000	Затвор поверхностный скользящий			1	
2		для отверстий 0.6×0.6 м				
3	ПС60-60.01.000	Затвор			1	
4						
5	ПС60-60.01.100	Металлоконструкция	ПС60-60.01.000	1	1	
6		Ведомость спецификаций подъемника				
7		винтового 0,5 В				
8		33Б ФВ73.010.000 ВС			1	
9						
10		Переменные данные для исполнений:				
11						
12		ПС60-60.00.000				
13						
14	ПС60-60.02.000	Рама прислонная		1	1	
15						
16						
17		ПС60-60.00.000-01				
18						
19	ПС60-60.03.000	Рама закладная		1	1	
20	ПС60-60.03.100	Марка 1	ПС60-60.03.000	1	1	
21	ПС60-60.03.200	Марка 2	ПС60-60.03.000	1	1	
22						
23						
24						
25						

Изм.	Лист	№ докум.	Подп.	Дата	ПС 60-60.00.000 ВС			
Разраб.		Малороссия	[illegible]	[illegible]	Затвор поверхностный скользящий для отв. 0.6×0.6 м	Лит.	Лист	Листов
Пров.		Кузнецова	[illegible]	10.02.83		Б		1
ГИП		Левзнер	[illegible]	10.02.83	Ведомость спецификаций	Союзгипроводхоз имени Е.Е. Алексеевского г. Москва		
Н. контр.		Платунина	[illegible]	10.02.83				
Утв.		Седов	[illegible]	16.02.83				

Копировал: Чибрикина

Формат А3

Серия 3.820.2-37 Выпуск 1

Серия 3.820.2-37 Выпуск 1

№ строки	Наименование	Обозначение документа на поставку	Поставщик	Куда входит (обозначение)	Количество: на изделие	в комплекты	на регулир	всего	Примечание
1									
2	Крепежные изделия								
3									
4	Болт М10×25 46.02	ГОСТ 7796-70		ПС 60-60.01.000	16			16	
5									
6	Гайка М10.8.02	ГОСТ 5915-70		ПС 60-60.01.000	16			16	
7									
8	Шайба 10.65Г.02	ГОСТ 6402-70		ПС 60-60.01.000	16			16	
9	Шайба 2.16.04.02	ГОСТ 11371-68		ПС 60-60.01.100	2			2	
10									
11									
12		Переменные данные для исполнений:							
13									
14		ПС 60-60.00.000							
15									
16	Болт М12×180.4.6.02	ГОСТ 7798-70			6			6	
17	Гайка М12.8.02	ГОСТ 5915-70			6			6	
18									
19		ПС 60-60.00.000-01							
20		Отсутствуют							
21									
22									
23									
24									

Инв. № подл. | Подп. и дата | Взам. инв. № | Инв. № дубл. | Подп. и дата

Изм.	Лист	№ докум.	Подп.	Дата
Разраб.		Малороссия		
Пров.		Кузнецова		
ГИП		Левзнер		
Н. контр.		Платунина		
Утв.		Седов		

ПС 60-60.00.000 ВП

Затвор поверхностный скользящий для отверстий 0,6-0,6 м.

Ведомость покупных изделий

Лит. | Лист | Листов

Б

Союзгипроспецхоз имени Е.Е. Алексеевского г. Москва

Копировал: Чибрикина

Формат А3

Серия 3.820.2-37 Выпуск 1

ПС 60-60.00.001

А(V)

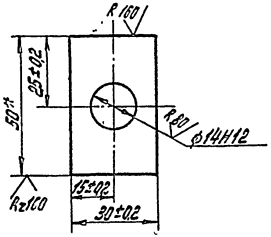

* Размер для справок

					ПС 60-60.00.001			
Изм.	Лист	№ докум.	Подп.	Дата	Подкладка	Лит.	Масса	Масшт.
Разраб.		Малоросская		9.02.83		Б	0,05	1:1
Пров.		Кузнецова		11.02.83		Лист	Листов 1	
Т. контр.								
ГИП		Певзнер		11.02.83	Полоса Б-2 5×50 ГОСТ 103-76	СОЮЗГИПРОВОДХОЗ имени Е.Е. Алексеевского г. Москва		
Н. контр.		Платунина		11.03.83	В Ст3 ПС5-II ГОСТ 535-79			
Утв.		Седов		16.02.83				

Копировал: Чибрикина Формат А4

Серия 3.820.2-37 Выпуск 1

ПС 60-60.01.002

А(V)

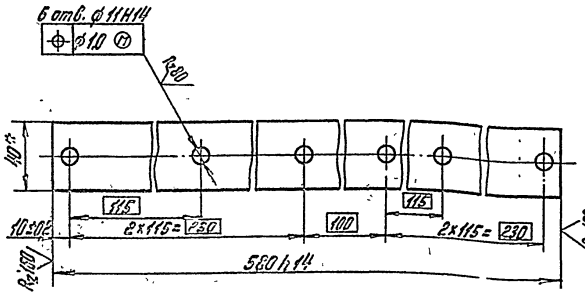

* Размер для справок

					ПС 60-60.01.002			
Изм.	Лист	№ докум.	Подп.	Дата	Накладка	Лит.	Масса	Масшт.
Разраб.		Малоросская		9.02.83		Б	0,53	1:2
Пров.		Кузнецова		11.02.83		Лист	Листов 1	
Т. контр.								
Н. контр.		Платунина		11.03.83	Лента 3×40 Б Ст3 пс ГОСТ 6009-74	СОЮЗГИПРОВОДХОЗ им. Е.Е. Алексеевского г. Москва		
Утв.		Певзнер		11.03.83				

Копировал: Чибрикина Формат А4

Выпуск 1

Серия 3.820.2-37

Формат	Зона	Поз.	Обозначение	Наименование	Кол.	Примечание
				Документация		
А3			ПС 60-60.01.000СБ	Сборочный чертеж		
				Сборочные единицы		
А4		1	ПС 60-60.01.100	Металлоконструкция	1	
				Детали		
А4		2	ПС60-60.01.001	Накладка	2	
А4		3	ПС60-60.01.002	Накладка	1	
Б4		4	ПС60-60.01.003	Уплотнение боковое		
				Пластина I, лист ТМКЩ-С		
				4×60×660 мм		
				ГОСТ 7338-77	2	0,5 кг
Б4		5	ПС60-60.01.004	Уплотнение донное		
				пластина I, лист ТМКЩ-С		
				4×50×540 мм		
				ГОСТ 7338-77	1	0.16 кг
				Стандартные изделия		
		6		Болт М10×25.46.02		
				ГОСТ 7798-70	16	
		7		Гайка М10.8.02		
				ГОСТ 5915-70	16	

Изм	Лист	№ докум	Подп.	Дата
Разраб		Нагорошкин		30.03.83
Пров.		Кузнецова		14.03.83
ГИП		Левзнер		17.03.83
Н. контр.		Платунина		01.03.83
Утв.		Серов		16.03.83

ПС 60-60.01.000

Затвор

Лит.	Лист	Листов
Б	1	2

СОЮЗГИПРОВОДХОЗ имени Е.Е. Алексеевского г. Москва

Копировал: Чибрикина

Формат А4

Выпуск 1

Серия 3.820.2-37

Формат	Зона	Поз.	Обозначение	Наименование	Кол.	Примечание
		8		Шайба 10 65Г 02		
				ГОСТ 6402-70	16	

Подп. и дата

Инв. № подл.

Взам. инв. №

Инв. № дубл.

Подп. и дата

Инв. № подл.

Изм	Лист	№ докум	Подп.	Дата

ПС 60-60.01.000

Лист 2

Формат А4

ПС 60-60.01.000 СБ

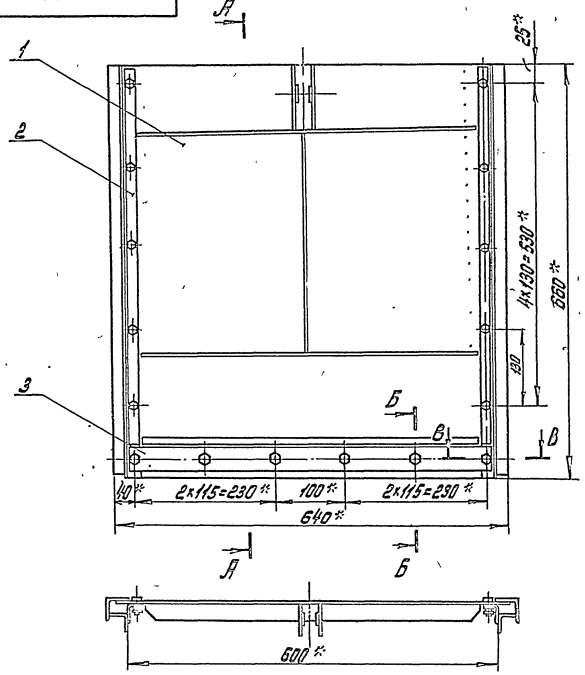

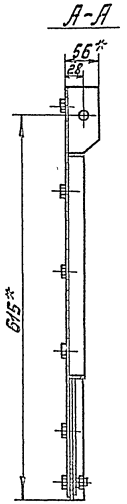

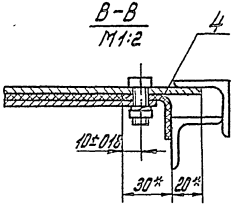

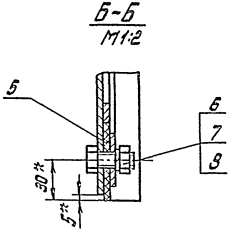

1. * Размеры для справок.

2. Отверстия ⌀ 11 мм в резиновых уплотнениях дет. поз. 4 и 5 выполнить по накладкам поз. 2 и 3 соответственно.

					ПС 60-60.01.000 СБ			
Изм.	Лист	№ докум.	Подп.	Дата	Затвор Сборочный чертеж	Лит.	Масса	Масшт.
Разраб.		Кисловский				6	17.4	1:5
Пров.		Кузнецов		11.02.83		Лист	Листов 1	
Т. контр.						Союзгипроводхоз имени Е.Е. Алексеевского г. Москва		
ГИП		Повзнер		11.02.83				
Н. контр.		Платонова		11.02.83				
Утв.		Сенов		11.02.83				

Копировал: Чибрикина

Формат А3

Серия 3.822.2 Вып. 1

Выпуск 1

Инв. № подл. | Подп. и дата | Взам. инв. №

Выпуск 1

Серия 3.820.2-37

Формат	Зона	Поз.	Обозначение	Наименование	Кол.	Примечание
				Документация		
А3			ПС60-60.01.100 СБ	Сборочный чертеж		
				Детали		
А4		1	ПС60-60.01.101	Обшивка	1	
А4		2	ПС60-60.01.102	Подвеска	2	
А4		3	ПС60-60.01.103	Ригель	2	
А4		4	ПС60-60.01.105	Упор		
				Полоса $\frac{Б-2.5\times12\ ГОСТ103-76}{ВСт3пс5-Т\ ГОСТ535-79}$		
				$\ell = 536 \pm 0.87$ мм	1	0.2 кг
А4		5	ПС60-60.01.106	Вертикаль		
				Полоса $\frac{Б-2.4\times301\ ГОСТ103-76}{ВСт3пс5-Т\ ГОСТ535-79}$		
				$\ell = 325 - 1.4$ мм	1	0.3 кг
				Стандартные изделия		
		6		Шайба 16.01.02 ГОСТ11371-78	2	

Привязан | Инв. № подл. | Подп. и дата | Взам. инв. № | Инв. № дубл. | Подп. и дата

Изм.	Лист	№ докум.	Подп.	Дата	ПС60-60.01.100
Разраб.		Удодовский		01.02.83	
Пров.		Кудинова		01.02.83	Металлоконструкция
Т.контр.		Резинер		01.02.83	
Н.контр.		Гнатюшина		01.03.83	
Утв.		Себоль		01.03.83	

Лит.	Масса	Масштаб
Лист	Листов 1	

СОЮЗГИПРОВОДХОЗ имени Е.Е. Алексеевского г. Москва

Копировал: Чибрикина Формат А4

Выпуск 1

Серия 3.820.2-37

Инв. № подл. | Подп. и дата | Взам. инв. № | Инв. № дубл. | Подп. и дата

ПС60-60.01.100

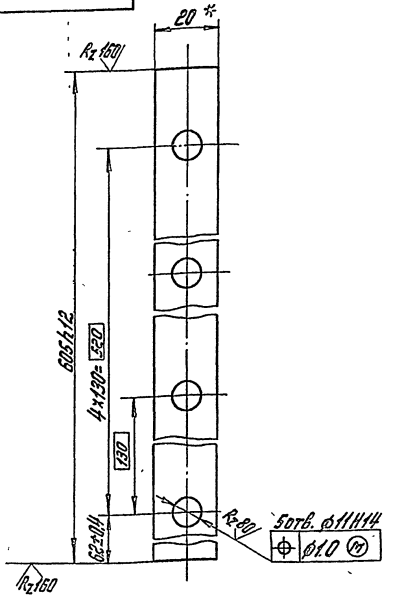

* Размер для справок

ПС60-60.01.001

Накладка

Изм.	Лист	№ докум.	Подп.	Дата
Разраб.		Удодовский		01.02.83
Пров.		Кудинова		01.02.83
Т.контр.				
Н.контр.		Гнатюшина		01.03.83
Утв.		Резинер		01.03.83

Лит.	Масса	Масштаб
Б	0.3	1:1
Лист	Листов 1	

Лента 3×20 БСт3пс ГОСТ6009-74

СОЮЗГИПРОВОДХОЗ имени Е.Е. Алексеевского г. Москва

Копировал: Чибрикина Формат А4

ПС 60-60.01.100 СБ

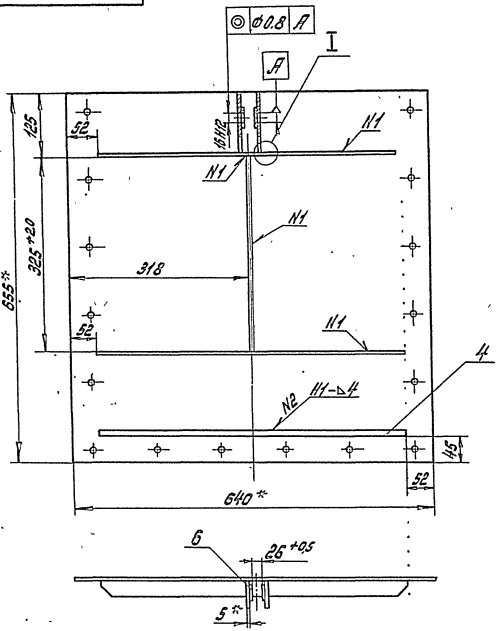

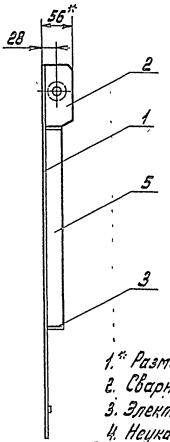

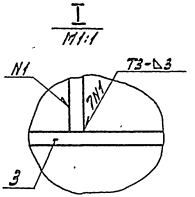

1.* Размеры для справок.

2. Сварные швы выполнить по ГОСТ 5264-80.

3. Электроды Э-42 ГОСТ 9467-75.

4. Неуказанные предельные отклонения сварных соединений по $\pm\frac{IT16}{2}$.

5. Шероховатость поверхности деталей, выполненных без чертежа после обрезки $R_{z}160$.

					ПС 60-60.01.100 СБ			
Изм.	Лист	№ докум.	Подп.	Дата	Металлоконструкция. Сборочный чертеж	Лит.	Масса	Масшт.
Разраб.		Мерзляков		10.03.85		Б	15.0	1:5
Пров.		Кузнецова		10.03.85		Лист	Листов 1	
Т. контр.								
ГИП		Левзнер		14.03.85		Союзгипроводхоз имени Е.Е. Алексеевского г. Москва		
Н. контр.		Плотникова		10.03.85				
Утв.		Себов		6.02.85				

Копировал: Чибрикина

Формат А3

Серия 3.820.2-37 Выпуск 1

Инв. № подл. | Подп. и дата | Взам. инв. №

Серия 3.820.2-37 Выпуск 1

ПС 60-60.01.101

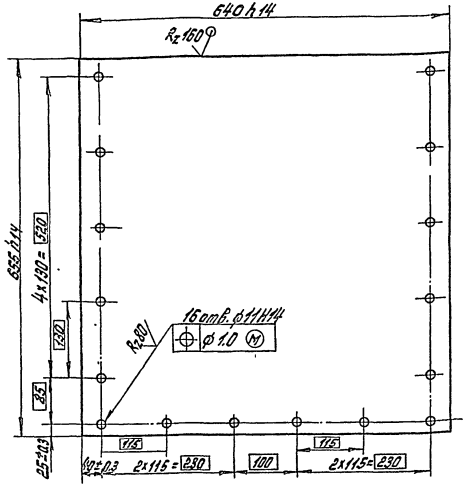

					ПС 60-60.01.101			
Изм.	Лист	№ докум.	Подп.	Дата	Обшивка	Лит	Масса	Масшт.
Разраб.		Малороссиянцева				Б	13.2	1:5
Пров.		Кузнецова				Лист	Листов 1	
Т. контр.								
Н. контр.		Платунина			Лист 6-ПН4 ГОСТ 19903-74 / В Ст3 ПС5 ГОСТ 14637-79	СОЮЗГИПРОВОДХОЗ имени Е.Е. Алексеевского г. Москва		
Утв.		Левзнер						

Копировал: Чибрикина Формат А4

Серия 3.820.2-37 Выпуск 1

ПС 60-60.01.102

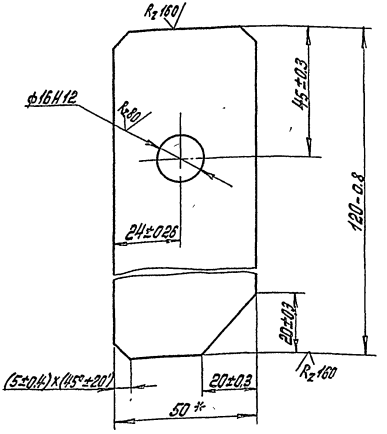

* Размер для справок

					ПС 60-60.01.102			
Изм.	Лист	№ докум.	Подп.	Дата	Подвеска	Лит.	Масса	Масшт.
Разраб.		Малороссиянцева				Б	0.20	1:1
Пров.		Кузнецова				Лист	Листов 1	
Т. контр.								
Н. контр.		Платунина			Полоса Б-2 5×50 ГОСТ 103-76 / В Ст3 ПС5-II ГОСТ 535-79	СОЮЗГИПРОВОДХОЗ им. Е.Е. Алексеевского г. Москва		
Утв.		Левзнер						

Копировал: Чибрикина Формат

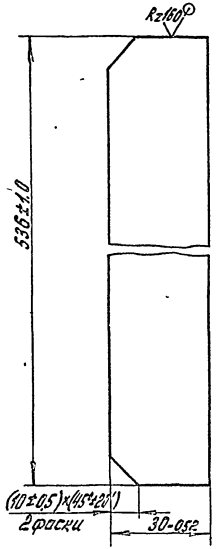

Изм.	Лист	№ докум.	Подп.	Дата
Разраб.	Мартынцев			9.83
Пров.	Кузнецова			11.83
Т.контр.				
Н.контр.	Плотников			11.83
Утв.	Левинер			11.83

ПС 60-60.01.103

Ригель

Лит.	Масса	Масшт.
Б	0.40	1:1

Лист | Листов 1

Сталь Б-IIIн ГОСТ 19903-74 / В Ст3пс5 ГОСТ 14637-79

Союзгипродорхоз им. Е.Е. Алексеевского г. Москва

Копировал: Чибрикина

Формат А4

Инв. № подл. | Подп. и дата | Взам. инв. № | Инв. № дубл. | Подп. и дата

Формат	Зона	Поз.	Обозначение	Наименование	Кол.	Примечание
				Документация		
А3			ПС 60-60.02.000 СБ	Сборочный чертеж		
				Детали		
Б4		1	ПС 60-60.02.001	Ригель	2	
Б4		2	ПС 60-60.02.002	Накладка	2	
Б4		3	ПС 60-60.02.003	Стойка	2	
Б4		4	ПС 60-60.02.004	Скоба	6	
					.	. . .
Б4		5	ПС 60-60.02.005	Стойка		
				Уголок Б-36×36×4 ГОСТ 8509-72 / В Ст3пс5-1 ГОСТ 535-79		
				ℓ = 1455-3 мм	2	6.3 кг
Б4		6	ПС 60-60.02.006	Уголок		
				Уголок Б-36×36×4 ГОСТ 8509-72 / В Ст3пс5-1 ГОСТ 535-79		
				ℓ = 110±0.5 мм	2	0.48 кг
Б4		7	ПС 60-60.02.007	Накладка		
				Полоса Б-28×25 ГОСТ 103-76 / В Ст3пс5-1 ГОСТ 535-79		
				ℓ = 50±0.31 мм	6	0.47 кг
Б4		8	ПС 60-60.02.008	Балка пороговая		
				Уголок Б-36×36×4 ГОСТ 8509-72 / В Ст3пс5-1 ГОСТ 535-79		
				ℓ = 690±1 мм	1	1.94 кг

Изм.	Лист	№ докум.	Подп.	Дата
Разраб.	Кузнецова			9.83
Пров.	Мартынцев			11.83
Т.контр.	Левинер			11.83
Н.контр.	Плотников			11.83
Утв.	Седов			11.83

ПС 60-60.02.000

Рама приопорная

Лит.	Лист	Листов
Б		1

Союзгипродорхоз им. Е.Е. Алексеевского г. Москва

Копировал: Чибрикина

Формат А4

Инв. № подл. | Подп. и дата | Взам. инв. № | Инв. № дубл. | Подп. и дата

ПС 60-60.02.000 СБ

Выпуск 1

Серия 9.220.2-97

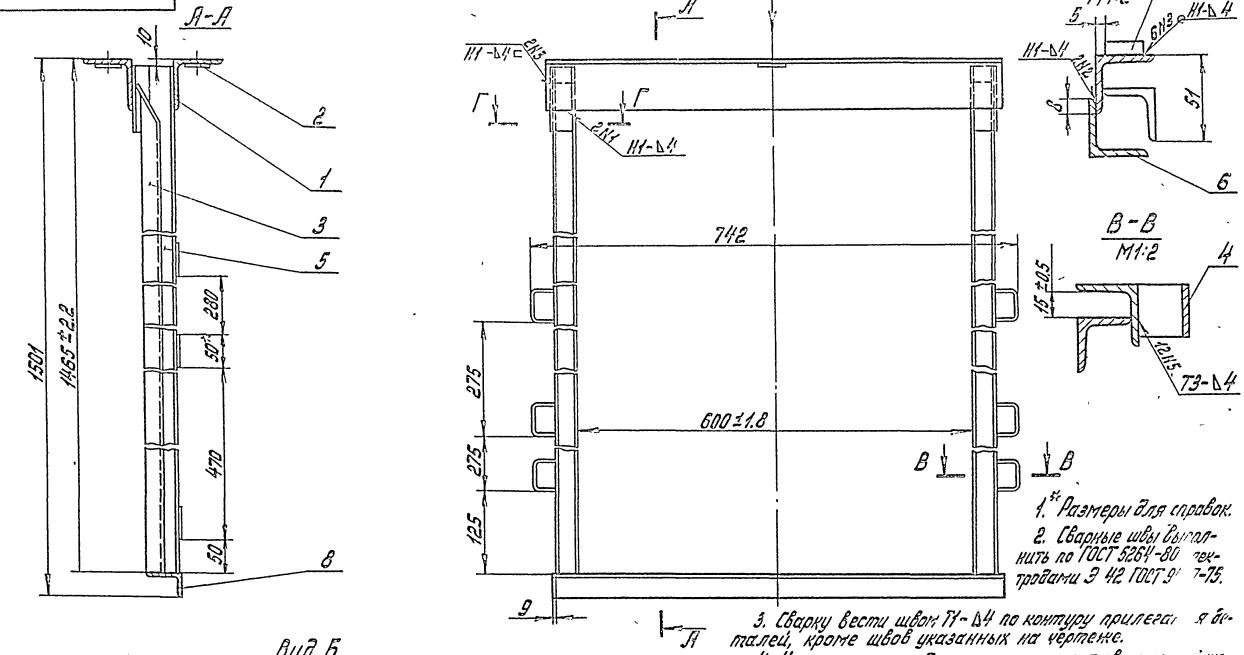

1.* Размеры для справок.

2. Сварные швы выполнить по ГОСТ 5264-80 электродами Э 42 ГОСТ 9[illegible]7-75.

3. Сварку вести швом Т1-Δ4 по контуру прилегания деталей, кроме швов указанных на чертеже.

4. Неуказанные предельные отклонения сварных соединений по ± JT16/12.

5. Шероховатость поверхности деталей без чертежа 160/.

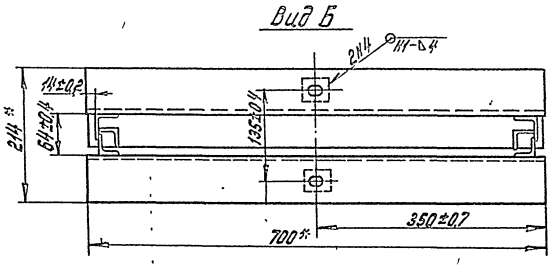

				ПС 60-60.02.000 СБ			
Изм.	Лист	№ докум.	Подп.	Дата	Рама прислонная Сборочный чертеж	Лит.	Масс.	Магнит.
Разраб.		Малороссиянова		9.02.83		Б	23.7	1:5
Пров.		Кузнецова		11.02.83				
Т. контр.						Лист	Лист 1	
ГИП		Певзнер		14.02.83		СОЮЗГИПРОДОХОЗ имени Е.Е. Алексеевского г. Москва		
Н. контр.		Платунина		01.03.83				
Утв.		Седов		16.02.83				

Копировал Чибрикина

Формат А3

Серия 3.820.2-37 Выпуск 1

ПС 60-60.01.001

А(√)

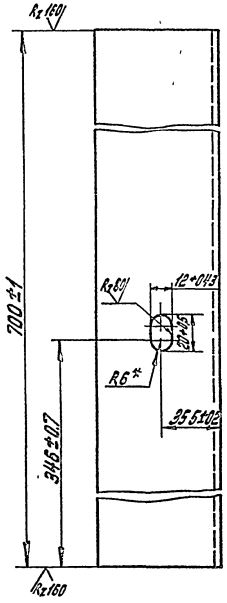

* Размер для справок

					ПС 60-60.02.001			
Изм.	Лист	№ докум.	Подп.	Дата	Ригель	Лит.	Масса	Масшт.
Разраб.		Макоросс.				Б	4.05	1:2
Пров.		Кузнецова				Лист	Листов 1	
Т. контр.								
Н. контр.		Платунина			Уголок Б-75×75×5 ГОСТ 8509-72 / В Ст3пс5 II ГОСТ 535-79	СОЮЗГИПРОВОДХОЗ имени Е.Е. Алексеевского г. Москва		
Утв.		Левзнер						

Копировал: Чибрикина Формат А4

Серия 3.820.2-37 Выпуск 1

ПС 60-60.02.002

А(√)

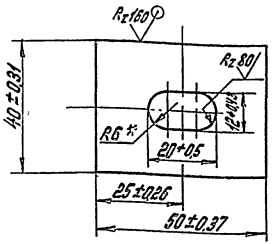

* Размер для справок

					ПС 60-60.02.002			
Изм.	Лист	№ докум.	Подп.	Дата	Накладка	Лит.	Масса	Масшт.
Разраб.		Макоросс.				Б	0,06	1:1
Пров.		Кузнецова				Лист	Листов 1	
Т. контр.								
Н. контр.		Платунина			Лист Б-ПН4 ГОСТ 19903-74 / В Ст3пс5 ГОСТ 14637-79	СОЮЗГИПРОВОДХОЗ имени Е.Е. Алексеевского г. Москва		
Утв.		Левзнер						

Копировал: Чибрикина Формат А4

Серия 3.820.2-37 Выпуск 1

ПС 60-60.01.003

Заготовка
М1:2

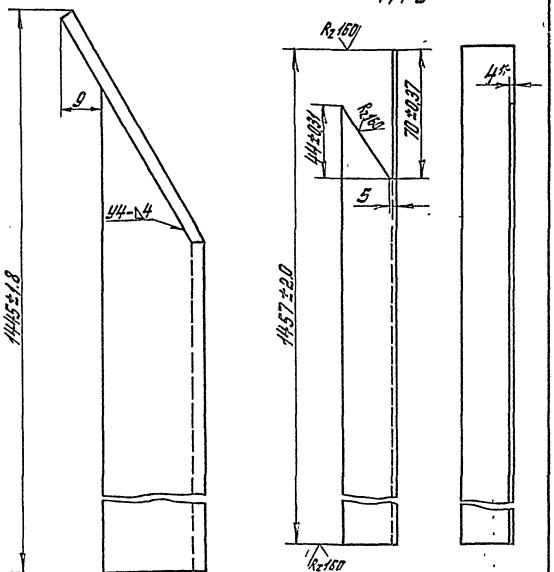

1. * Размер для справок.
2. Сварной шов выполнить по ГОСТ 5264-80 электродом Э42 ГОСТ 9467-75.

Изм.	Лист	№ докум.	Подп.	Дата	ПС 60-60.02.003
Разраб.		Малоросиянова			Стойка
Пров.		Кузнецова			
Т. контр.					
Н. контр.		Платунина			Уголок Б-32×32×4 ГОСТ 8509-72 / В Ст3пс5-Т ГОСТ 535-79
Утв.		Певзнер			

Лит.	Масса	Масшт.
Б	2.7	1:1

Лист | Листов 1

СОЮЗГИПРОВОДХОЗ имени С.Е. Алексеевского г. Москва

Копировал: Чибрикина

Формат А4

Серия 3.820.2-37 Выпуск 1

ПС 60-60.02.004

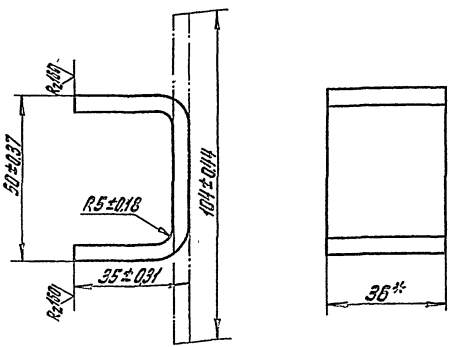

* Размер для справок

Изм.	Лист	№ докум.	Подп.	Дата	ПС 60-60.02.004
Разраб.		Малоросиянова			Скоба
Пров.		Кузнецова			
Т. контр.					
Н. контр.		Платунина			Полоса Б-2 5×30 ГОСТ 103-76 / В Ст3пс5-Т ГОСТ 535-79
Утв.		Певзнер			

Лит.	Масса	Масшт.
Б	0.15	1:1

Лист | Листов 1

СОЮЗГИПРОВОДХОЗ имени С.Е. Алексеевского г. Москва

Копировал: Чибрикина

Формат А4

Выпуск 1

Серия 3.820.2-37

Формат	Зона	Поз.	Обозначение	Наименование	Кол.	Примечание
				Документация		
А3			ПС 60-60.03 000 СБ	Сборочный чертеж	1	
				Сборочные единицы		
А4		1	ПС60-60.03.100	Марка 1	1	
А4		2	ПС 60-60.03.200	Марка 2	1	

ПС 60-60.03.000

Изм.	Лист	№ докум.	Подп.	Дата
Разраб.		Малороссийцева		9.02.83
Пров.		Кузнецова		11.02.83
Т.контр.		Левзнер		11.02.83
Н.контр.		Платунина		01.03.83
Утв.		Седов		15.02.83

Рама закладная

Лит.	Лист	Листов
Б		1

СОЮЗГИПРОВОДХОЗ имени Е.Е. Алексеевского г. Москва

Копировал: Чибрикина

Формат А4

Выпуск 4

Серия 3.820.2-37

ПС 60-60.03.101

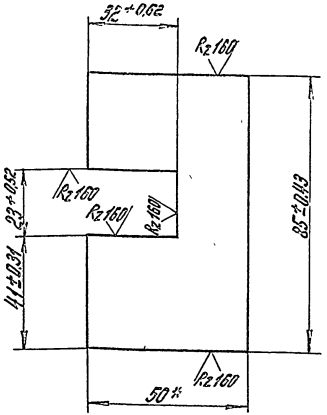

* Размер для справок

ПС 60-60.03 101

Изм.	Лист	№ докум.	Подп.	Дата
Разраб.		Малороссийцева		9.02.83
Пров.		Кузнецова		11.02.83
Т.контр.				
Н.контр.		Платунина		01.03.83
Утв.		Левзнер		11.02.83

Пластина

Лит.	Масса	Масшт.
Б	0,17	1:5

Лист | Листов 1

Полоса Б-26×50 ГОСТ 103-76 / В Ст.3 ПС5-2 ГОСТ 535-79

СОЮЗГИПРОВОДХОЗ имени Е.Е. Алексеевского г. Москва

Копировал: Чибрикина

Формат А4

ПС60-60.03.000 СБ

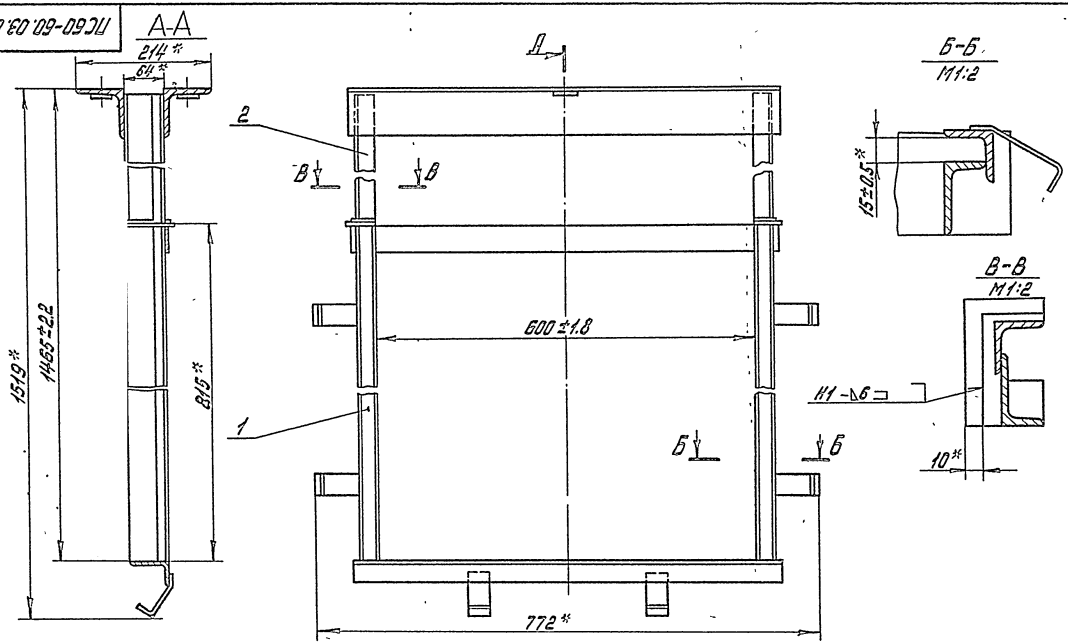

1. * Размеры для справок.
2. Сварные швы выполнить по ГОСТ 5264-80, электроды Э 42 ГОСТ 9467-75.

					ПС 60-60.03.000 СБ			
Изм.	Лист	№ докум.	Подп.	Дата	Рама закладная Сборочный чертеж	Лит	Масса	Масшт.
Разраб.		Матросиянцева		20.01.83		Б	244	1:5
Пров		Кузнецова		11.02.83		Лист	Листов 1	
Т. контр.						СОЮЗГИПРОВОДХОЗ имени Е.Е. Алексеевского г. Москва		
ГИП		Левзнер		19.01.83				
Н. контр.		Платунина		11.03.83				
Утв.		Седов		16.02.83				

Копировал: Чибрикина

Формат А3

Серия 3.503.2-17 Выпуск 1

Серия 3.820.2-37 Выпуск 1

Формат	Зона	Поз.	Обозначение	Наименование	Кол.	Примечание
				Документация		
А3			ПС 60-60.03.100	Сборочный чертеж		
				Детали		
А4		1	ПС 60-60.03.101	Пластина	2	
Б4		2	ПС 60-60.03.102	Накладка		
				Полоса $\frac{Б\text{-}2\ 4\times22\ ГОСТ\ 103\text{-}76}{В\ Ст3пс5\text{-}I\ ГОСТ\ 535\text{-}79}$		
				$l = 50 \pm 0{,}31$ мм	2	0,006 кг
Б4		3	ПС 60-60.03.103	Анкер		
				Полоса $\frac{Б\text{-}2\ 4\times40\ ГОСТ\ 103\text{-}76}{В\ Ст3пс5\text{-}I\ ГОСТ\ 535\text{-}79}$		
				$l = 95 \pm 0{,}43$ мм	6	0,71 кг
Б4		4	ПС 60-60.03.104	Стяжка		
				Полоса $\frac{Б\text{-}2\ 4\times40\ ГОСТ\ 103\text{-}76}{В\ Ст3пс5\text{-}I\ ГОСТ\ 535\text{-}79}$		
				$l = 700 \pm 1$ мм	1	0.88 кг
Б4		5	ПС 60-60.03.105	Стойка		
				Уголок $\frac{Б\text{-}32\times32\times4\ ГОСТ\ 8509\text{-}72}{В\ Ст3пс5\text{-}I\ ГОСТ\ 535\text{-}79}$		
				$l = 811 \pm 1{,}15$ мм	2	3,1 кг
Б4		6	ПС 60-60.03.106	Стойка		
				Уголок $\frac{Б\text{-}4\ 5\times28\times4\ ГОСТ\ 8510\text{-}72}{В\ Ст3пс5\text{-}I\ ГОСТ\ 535\text{-}79}$		
				$l = 811 \pm 1{,}15$ мм	2	3,6 кг

ПС 60-60.03.100

Изм.	Лист	№ докум.	Подп.	Дата
Разраб.		Малороссиянцева		9.02.83
Пров.		Кузнецова		11.02.83
ГИП		Левзнер		11.02.83
Н. контр.		Платунина		01.02.83
Утв.		Седов		16.02.83

Марка 1

Лит.	Лист	Листов
Б	1	2

СОЮЗГИПРОВОДХОЗ имени Е.Е. Алексеевского г. Москва

Копировал: Чибрикина Формат А4

Серия 3.820.2-37 Выпуск 1

Формат	Зона	Поз.	Обозначение	Наименование	Кол.	Примечание
Б4		7	ПС 60-60.03.107	Балка пороговая		
				Уголок $\frac{Б\text{-}63\times40\times4\ ГОСТ\ 8510\text{-}72}{В\ Ст3пс5\text{-}I\ ГОСТ\ 535\text{-}79}$		
				$l = 690 \pm 1$ мм	1	2,19 кг

Подп. и дата | Инв. № дубл. | Взам. инв. № | Подп. и дата | Инв. № подл.

ПС 60-60.03.100

Лист 2

Копировал: Чибрикина Формат А4

ПС 60-60.03.100 СБ

Выпуск 1

Серия 3.820.2-37

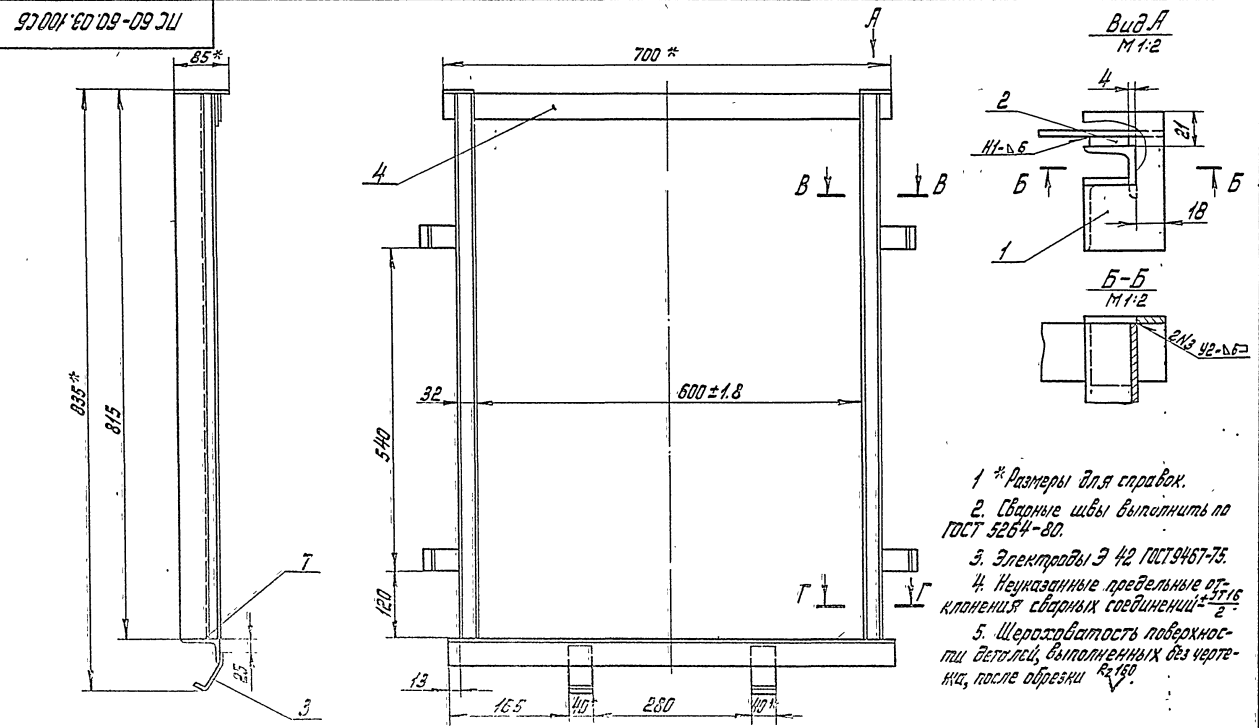

1 * Размеры для справок.

2. Сварные швы выполнить по ГОСТ 5264-80.

3. Электроды Э 42 ГОСТ 9467-75.

4. Неуказанные предельные отклонения сварных соединений $\pm\frac{IT16}{2}$.

5. Шероховатость поверхности деталей, выполненных без чертежа, после обрезки $R_z 160$.

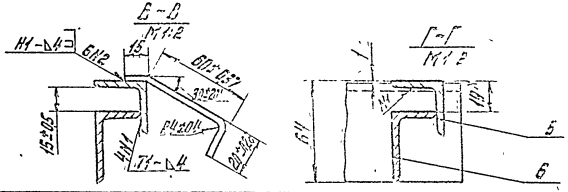

					ПС 60-60.03.100 СБ			
Изм.	Лист	№ докум.	Подп.	Дата	Марка 1 Сборочный чертеж	Лит.	Масса	Масшт.
Разраб.		Малоземова		19.02.83		Б	10.8	1:5
Пров.		Кузнецова		19.02.83		Лист	Листов 1	
Т.контр.								
ГИП		Певзнер		19.02.83		СОЮЗГИПРОВОДХОЗ имени Е.Е. Алексеевского г. Москва		
Н.контр.		Платонина		01.03.83				
Утв.		Седов		16.02.83				

Копировал: Чибрикина

Формат А3

Выпуск 1

Серия 3.820.2-37

Формат	Зона	Поз.	Обозначение	Наименование	Кол.	Примечание
				Документация		
А3			ПС 60-60.03.200 СБ	Сборочный чертеж		
				Детали		
А4		1	ПС 60-60.01.001	Ригель	2	
А4		2	ПС 60-60.01.002	Накладка	2	
А4		3	ПС 60-60.03.201	Пластина	2	
Б4		4	ПС 60-60.03.202	Стойка		
				Уголок $\frac{Б-32\times32\times4\ ГОСТ\ 8509-72}{В\ Ст3\ пс5-I\ ГОСТ\ 535-79}$		
				$l=643\pm1$ мм	2	2,46 кг
Б4		5	ПС 60-60.03.203	Стойка		
				Уголок $\frac{Б-45\times28\times4\ ГОСТ\ 8509-72}{В\ Ст3\ пс5-I\ ГОСТ\ 535-79}$		
				$l=634\pm1$ мм	2	2,79 кг

Изм	Лист	№ докум.	Подп.	Дата
Разраб.		Малороссия	Ищева	10.02.83
Пров.		Кузнецова		10.02.83
ГИП		Певзнер		10.02.83
Н. контр.		Платунина		01.03.83
Утв.		Седов		16.03.83

ПС 60-60.03.200

Марка 2

Лит.	Лист	Листов
Б		1

СОЮЗГИПРОВОДХОЗ имени Е.Е. Алексеевского г. Москва

Копировал: Чибрикина

Формат А4

Инв. № подл. | Подп. и дата | Взам. инв. № | Инв. № дубл. | Подп. и дата

Серия 3.820.2-37 Выпуск 1

ПС 60-60.03.201

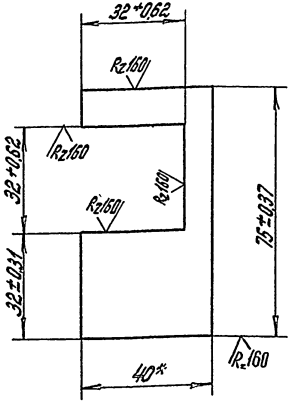

* Размер для справок

Изм	Лист	№ докум.	Подп.	Дата
Разраб.		Малороссия	Ищева	10.02.83
Пров.		Кузнецова		10.02.83
Т. контр.				
Н. контр.		Платунина		01.03.83
Утв.		Певзнер		14.02.83

ПС 60-60.03.201

Пластина

Лит.	Масса	Масшт.
Б	0,09	1:1

Лист | Листов 1

Полоса $\frac{Б-2\ Б\times40\ ГОСТ\ 103-76}{В\ Ст3\ пс5-I\ ГОСТ\ 535-79}$

СОЮЗГИПРОВОДХОЗ имени Е.Е. Алексеевского г. Москва

Копировал: Чибрикина

Формат А4

ПС60-60.03.200 СБ

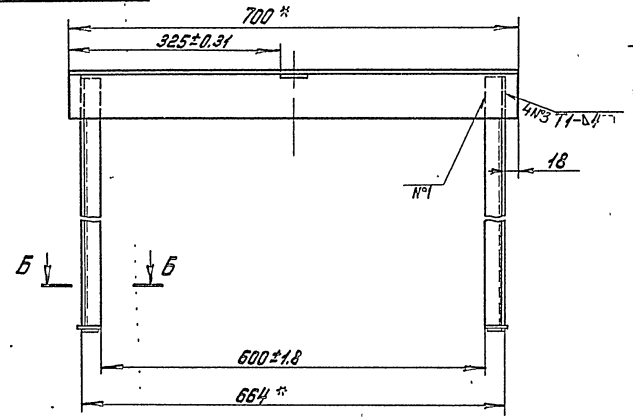

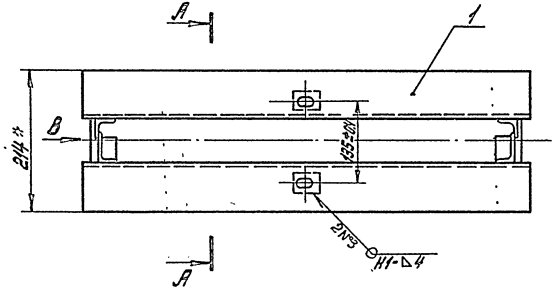

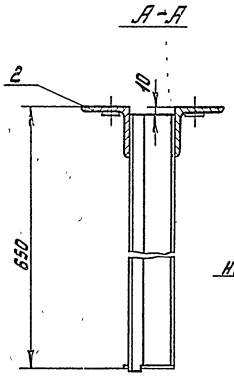

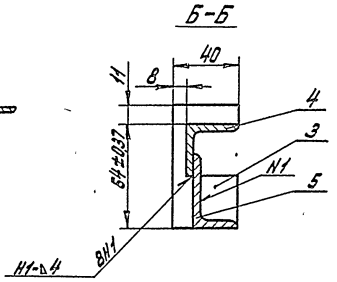

Вид В
М1:2 (повернуто)

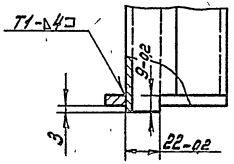

1. * Размеры для справок.
2. Сварные швы выполнить по ГОСТ 5264-80.
3. Электроды Э 42 ГОСТ 9467-75.
4. Неуказанные предельные отклонения сварных соединений $\pm \frac{ЭТ16}{2}$.
5. Шероховатость поверхности деталей, выполненных без чертежа после обрезки Ra 150

					ПС 60-60.03.200 СБ			
Изм.	Лист	№ докум.	Подп.	Дата	Марка 2 Сборочный чертеж	Лит.	Масса	Масшт.
Разраб.		Малороссиянкева		9.01.83		Б	13.6	1:5
Пров.		Кузнецова		11.01.83		Лист	Листов 1	
Т. контр.								
ГИП		Левзнер		11.01.83		СОЮЗГИПРОВОДХОЗ имени Е.Е. Алексеевского г. Москва		
Н. контр.		Платунина		01.01.83				
Утв.		Седов		16.02.83				

Копировал: Чибрикина

Формат А3

Серия 3.420.2-1

Инв. № подл. | Подп. и дата | Взам. инв. № | Инв. № дубл. | Подп. и дата

ПС 60-60.04.000 Г4

Серия 3.820.2-37 Выпуск 1

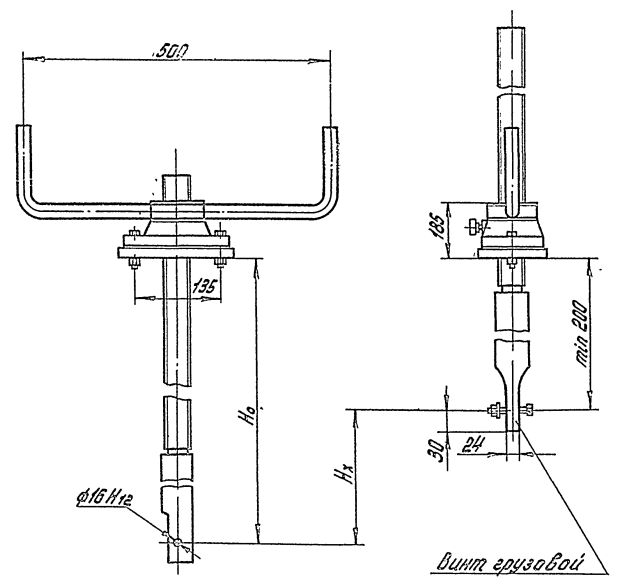

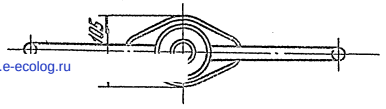

Таблица 1

Техническая характеристика подъемника

Резьба грузового винта	Усилия в тс наиб. Тяговое Т	Посадочное П	Динамное Д	H_0 в м наиб.	Усилие в рукоятке в кгс	Время подъема затвора на 1м в мин
Трап 40×(2×6) ГОСТ 9484-81	0,5	0,6	0,6	2,35	20	2,0

Таблица 2

Данные на заказ по затвору

Усилие тяговое потребное в тс	$T_з$	0,09
Усилие посадочное потребное в тс	$П_з$	0,076
Расстояние от подошвы подъемника до оси проушины опущенного затвора в м	H_0	0,85
Полный ход затвора в м	H_x	0,65
Теоретическая масса подъемника в кг	Q	16,5
Количество подъемников на заказ в шт.	П	1

1. На виде слева винт грузовой показан в крайнем верхнем положении.

2. Технические требования по ТУ 33-56-77

Изм.	Лист	№ докум.	Подп.	Дата	ПС 60-60.04.000 Г4		
Разраб.		Шаталов		20.01.93	Подъемник винтовой 050 Габаритный чертеж	Лит. Б	Масса см. таблицу №2	Масшт. 1:5
Пров.		Кузнецова		10.01.93				
Т.контр.						Лист	Листов 1	
Н.контр.		Платицина		10.01.93		Союзгипроводхоз имени Е.Е. Алексеевского г. Москва		
Утв.		Левзнер		10.01.93				

Копировал: Чибрикина

Формат А3

Инв. № подл. | Подпись и дата | Взам. инв. № | Инв. № дубл. | Подпись и дата

gost.e-ecolog.ru