ТИПОВЫЕ СТРОИТЕЛЬНЫЕ КОНСТРУКЦИИ
ИЗДЕЛИЯ И УЗЛЫ

СЕРИЯ 3.709.9-3.93

КОНСТРУКЦИИ МОДУЛЬНОГО СБОРНО-РАЗБОРНОГО СООРУЖЕНИЯ С ТКАНЕ-ПЛЕНОЧНЫМ ПОКРЫТИЕМ

Выпуск I

ТКАНЕ-ПЛЕНОЧНОЕ ПОКРЫТИЕ. НАСТИЛ.

Рабочие чертежи

Ц00126-02

gost.e-ecolog.ru

ТИПОВЫЕ СТРОИТЕЛЬНЫЕ КОНСТРУКЦИИ
ИЗДЕЛИЯ И УЗЛЫ

СЕРИЯ 3.709.9-3.93

КОНСТРУКЦИИ МОДУЛЬНОГО СБОРНО-РАЗБОРНОГО СООРУЖЕНИЯ

С ТКАНЕ-ПЛЕНОЧНЫМ ПОКРЫТИЕМ

Выпуск I

ТКАНЕ-ПЛЕНОЧНОЕ ПОКРЫТИЕ. НАСТИЛ.

Рабочие чертежи

Разработаны

Войсковая часть 83582

Командир части В. Белов

Главный инженер части В.Семенов

Главный инженер проекта Л.Литвинов

Утверждены

Главным управлением проектирования и инженерных изысканий Госстроя России, письмо от 29.II.93 № 9-3-3/252.

Введены в действие приказом командира войсковой части 83582 от 07.I2.93 № I0I с 0I.0I.94.

Обозначение документа	Наименование	Стр.
3.709.9-3.93.I-ТТ	Технические требования	3
-I	Полотнище П1	4
-2	Полотнище П4	5
-3	Полотнище П3	6
-4	Полотнище П2	7
-5	Заготовка полотнища П1	8
-6	Козырек	9
-7	Карман	I 0
-8	Заготовка полотнища П4	II
-9	Заготовка полотнища П3	I2
-I0	Дверь	I3
-II	Заготовка полотнища П2	I4
-I2	Настил	I 5
-I3	Раскрой заготовки полотнища П2	I6
-I4	Раскрой заготовки полотнища	I6
-I5	Шнур сшивной	I7
-I6	Пукля	I7
-I7	Фестон	I8
-I8	Шайба	I8
-I9	Накладка	I9
-20	Козырек	I9
-2I	Раскрой заготовки полотнища П3	20
-22	Раскрой заготовки полотнища П4	20

Инв.№ подл. | Подп. и дата | Взам. инв.№

Разраб.	Конышева		22.10
Провер.	Чебакова		22.10
Н.контр.	Хропов		22.10
Нач.отд.	Наный		22.10

3.709.9-3.93.1

Содержание

стадия	лист	листов
Р		1

В/4 83582

I. ОБЩАЯ ЧАСТЬ

I.I. Состав серии приведен в выпуске 0.

I.2. Настоящий выпуск серии 3.709.9-3.93.I содержит рабочие чертежи покрытия устанавливаемого на каркас сооружения.

I.3. В настоящем выпуске приведены технические требования, предъявляемые к тканевым элементам и пиломатериалам. Остальные требования приведены в 307.00.000 ТУ.

2. ТРЕБОВАНИЯ К ТКАНЕВЫМ МАТЕРИАЛАМ

2.I. Материалы для изготовления тканевых изделий должны соответствовать Государственным, отраслевым стандартам или ТУ на них, а также требованиям изложенным в рабочих чертежах.

2.2. Перед раскроем ткань должна быть вымочена в течение 24 часов при температуре I5 - 30°С и высушена. На ткани, изготовленные из синтетических волокон, данное указание не распространяется.

2.3. Раскрой заготовок для тканевых изделий должен выполняться по шаблонам. Контур шаблона должен иметь припуск, необходимый для заделки краев материала (3.709.9-3.93.I-I3, -I4, -2I, -22).

2.4. Раскрой основных полотен производить по продольным нитям (основе), остальные детали допускается раскраивать как по долевым, так и по поперечным нитям. Ткань для раскроя должна настилаться без натяжения.

2.5. Пошивка должна быть прочной и аккуратной, строчка равной, без пропусков, с равномерным натяжением верхней и нижней ниток.

2.6. В случае применения материала на синтетической основе допускается сварка (склеивание) поверхностей по технологии завода-изготовителя с обеспечением необходимой прочности (не менее 75% разрывного усилия основного материала).

2.7. Допускается подстрочка дополнительными строчками мест обрыва нити, пропусков и сбегов строчки, с заходом на неповрежденный участок шва на I,5 - 2 см.

2.8. Готовые изделия должны быть очищены от концов ниток, мела и прочего производственного мусора, а также не должны иметь следов грязи, жировых пятен и механических повреждений ткани.

2.9. Допуск размеров на тканевые изделия по нормам предприятия-изготовителя.

3. ТРЕБОВАНИЯ К ПИЛОМАТЕРИАЛАМ

3.I. Все пиломатериалы должны быть изготовлены из древесины хвойных пород 3 сорта (СНиП П-25-80) и высушены. Влажность древесины не должна превышать I5% по ГОСТ 8486-86Е.

3.2. Все деревянные изделия должны быть подвергнуты глубокому антисептированию кремнефтористым аммонием по ОСТ 6-08-2-75.

3.3. В деталях, изготовленных из дерева, допускаются трещины длиной не более 40 мм. Не допускаются расслоения и коробления.

4. ТРЕБОВАНИЯ К МАРКИРОВКЕ

4.I. Маркировку на элементах сооружения нанести красной краской ПФ-II5 ГОСТ 6465-76 в местах, указанных на чертеже. Высота цифр и букв - 40 мм (шифр ПО-40 ГОСТ 2930-62).

4.2. Маркировка тканевых элементов и настила приведена в выпуске 0.

Разраб.	Емельянова		22.10
Провер.	Чебакова		22.10
Н.контр.	Хрипов		22.10
Нач.отд.	Ныный		22.10

3.709.9-3.93.1-ТТ

Технические требования

стадия	лист	листов
Р		1

В/4 83582

Инв.№подл. | Подп. и дата | Взам.инв.№

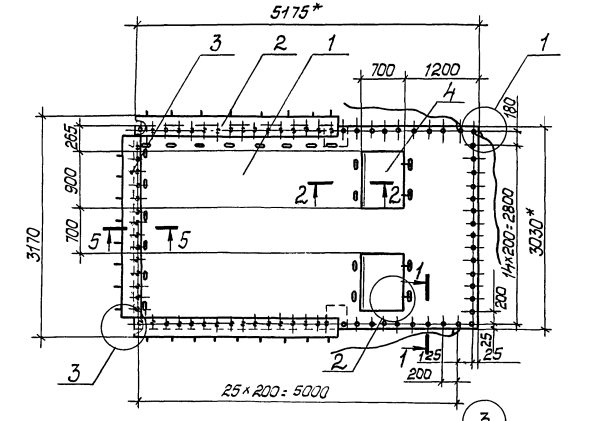

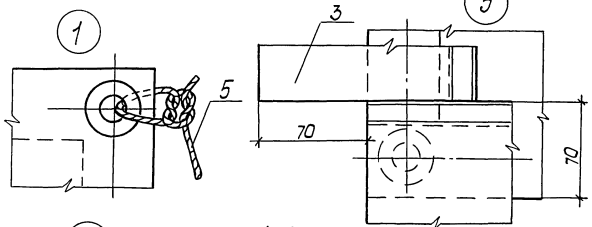

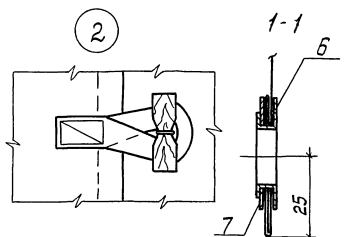

Поз.	Обозначение	Наименование	Кол.	Примеч.
		Сборочный чертеж		
1	3.709.9-3.93.1-5	Заготовка полотнища П1	1	
2	3.709.9-3.93.1-6	Козырек	2	
3	3.709.9-3.93.1-6-01	Козырек	1	
4	3.709.9-3.93.1-7	Карман	2	
		Детали		
5	3.709.9-3.93.1-23	Веревка ВЛ-25 Т		
		ГОСТ 1868-88		
		ℓ=4000	3	
6	3.709.9-3.93.1-17	Фестон	82	
7	3.709.9-3.93.1-18	Шайба	82	

1. *Размеры для справок.
2. Предельные отклонения размеров: швов ±1мм, остальных ±3мм.
3. Нитки $^{x}/_{6}$ 00 в 12 сложений „Особопрочные", глянцевые T_1 ГОСТ 6309-87
4. Шов $\overline{II}$-11-33 ГОСТ 16964-71.
5. Частота машинной строчки 12...16 стежков в 5см.
6. Концы швов должны быть закреплены двойной обратной строчкой на расстоянии 2...3см.
7. На выносных элементах узлы показаны незатянутыми.
8. Маркировать по-Т Т

Разраб.	Канышева			3.709.9-3.93.1-1	
Пров.	Чебакова				
Н.контр.	Храпов				
Нач.отд.	Нанай				
				Полотнище П1	Стадия Р; Лист: 1; Листов: 1
					В/4 83582

Инв.№подл. | Подпись и дата | Взам.инв.№

№ 3098

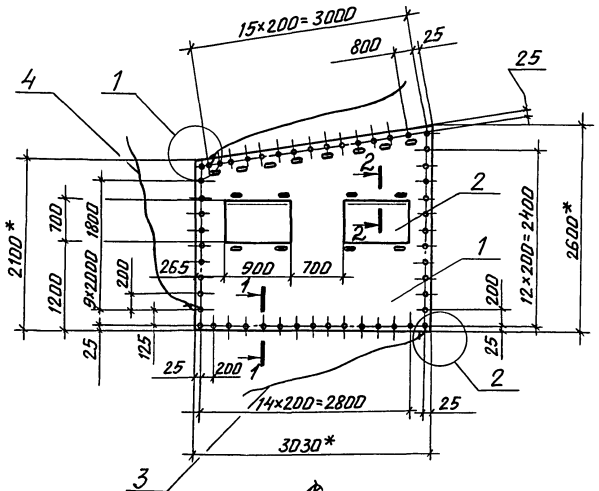

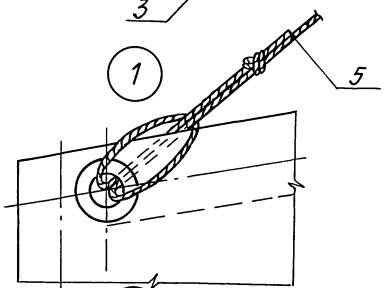

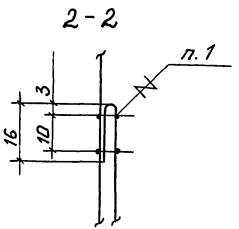

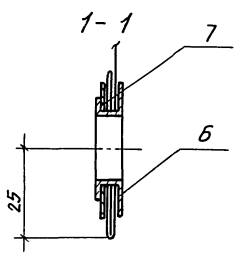

Поз.	Обозначение	Наименование	Кол.	Примеч.
		Сборочные единицы		
1	3.709.9-3. 93.1-8	Заготовка полотнища П4	1	
2	3.709.9-3. 93.1-7	Карман	2	
		Детали		
		Веревка ВЛ-25Т		
		ГОСТ 1868-88		
3	3.709.9-3. 93.1-24	ℓ= 3000	1	
4	3.709.9-3. 93.1-23	ℓ= 4000	1	
5	3.709.9-3. 93.1-15	Шнур сшивной	1	
6	3.709.9-3. 93.1-17	Фестон	53	
7	3.709.9-3. 93.1-18	Шайба	53	

1. Шов II-11-33 ГОСТ 16964-71.
2. См. примечание п. 1...3, 5...8 на докум. - 1.

Разраб.	Канышева		22.10
Пров.	Чебакова		22.10
Н. контр.	Храпов		22.10
Нач. отд.	Нанай		22.10

3.709.9-3.93.1-2

Полотнище П4

Стадия	Лист	Листов
Р		1

В/4 83582

Инв. № подл. | Подп. и дата | Взам. инв. №

№ 3048

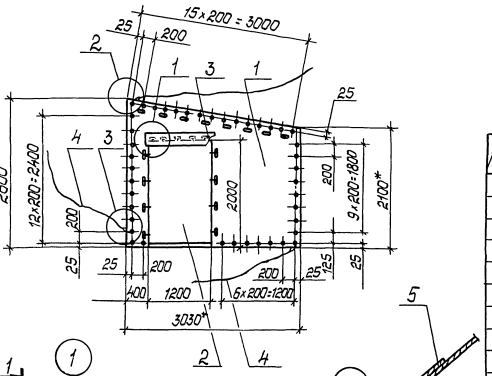

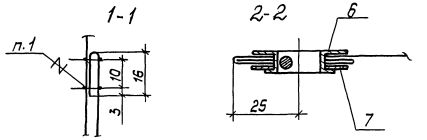

Поз.	Обозначение	Наименование	Кол.	Примеч.
		Сборочные единицы		
1	3.709.9-3.93.1-9	Заготовка палотнища ПЗ	1	
2	3.709.9-3.93.1-10	Дверь	1	
		Детали		
3	3.709.9-3.93.1-20	Козырек	1	
4	3.709.9-3.93.1-23	Веревка ВЛ-25 Т ГОСТ 1868-88 ℓ=4000	2	
5	3.709.9-3.93.1-15	Шнур сшивной	1	
6	3.709.9-3.93.1-17	Фестон	47	
7	3.709.9-3.93.1-18	Шайба	47	

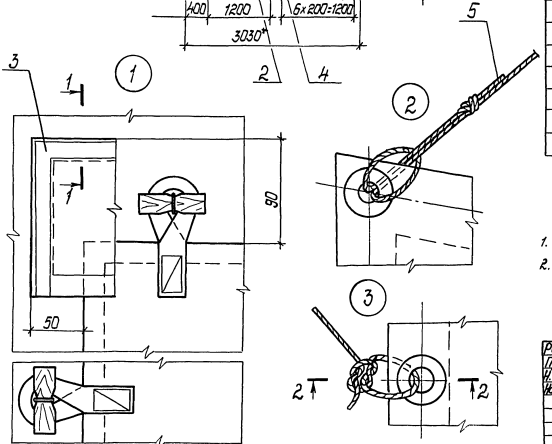

1. Шов II-11-33 ГОСТ 16964-71.
2. См. примечание п. 1...3, 5...8 на докум. – 1.

Разраб.	Канышева		12.10
Пров.	Чебакова		12.10
Н. контр.	Храпов		12.10
Нач. отд.	Нанаю		12.10

3.709.9-3.93.1-3

Палотнище ПЗ

Стадия	Лист:	Листов:
Р		1

В/Ч 83582

Ц00126-02

7

Инв. № подл. | Подп. и дата | Взам. инв. №

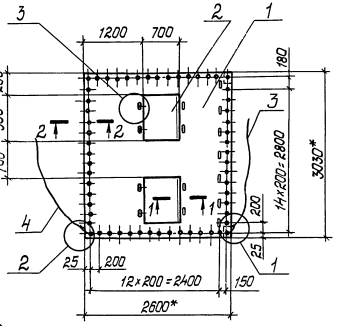

Поз.	Обозначение	Наименование	Кол.	Примеч.
		Сборочные единицы		
1	3.709.9-3.93.1-11	Заготовка палатнища П2	1	
2	3.709.9-3.93.1-7	Карман	2	
		Детали		
3	3.709.9-3.93.1-15	Шнур сшивной	1	
4	3.709.9-3.93.1-23	Веревка ВЛ-25Т		
		ГОСТ 1868-88		
		ℓ=4000	1	
5	3.709.9-3.93.1-17	Фестон	56	
6	3.709.9-3.93.1-18	Шайба	56	

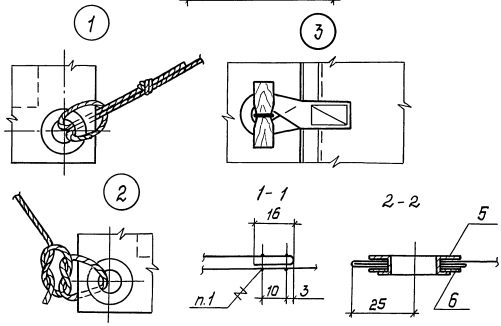

1. Шов II-11-33 ГОСТ 16964-71.
2. См. примечание п. 1...3, 5...8 на докум. -1.

Разраб.	Канышева		22.10
Пров.	Чебакова		22.10
Н.контр.	Хропов		22.10
Нач.отд.	Нанай		22.10

3.709.9-3.93.1-4

Палатнище П2

Стадия	Лист:	Листов:
Р		1

В/ч 83582

Инв.№ подл. | Подп. и дата | Взам.инв.№

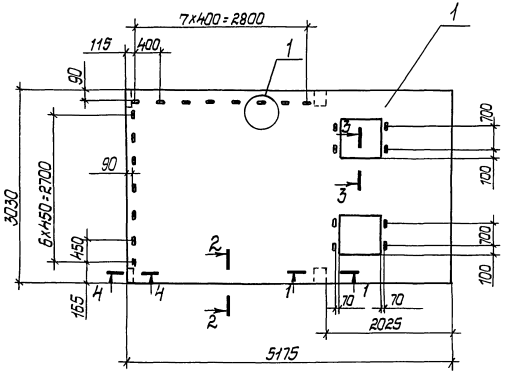

Поз.	Обозначение	Наименование	Кол.	Примеч.
		Детали		
1	3.709.9-3.93.1-13	Раскрой заготовки полотнища П2	1	
2	3.709.9-3.93.1-16	Пукля	23	
3	3.709.9-3.93.1-19	Накладка	2	
4	3.709.9-3.93.1-19-01	Накладка	2	

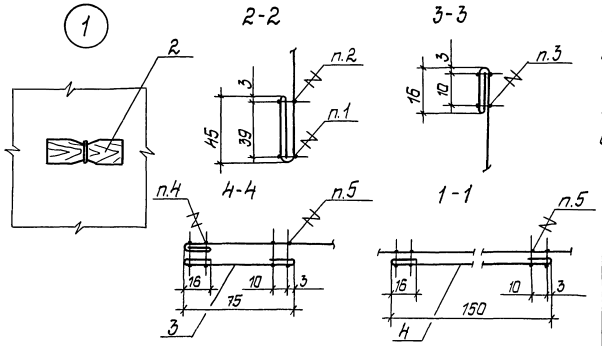

1. Шов Т-17-3 ГОСТ 16964-71
2. Шов Т-19-3 ГОСТ 16964-71
3. Шов Т-3-33 ГОСТ 16964-71
4. Шов Т-9-33 ГОСТ 16964-71
5. Шов Т-11-33 ГОСТ 16964-71
6 См. примечание п. 2,3,5 и 6 на докум. - 1.

Разраб.	Каныщева		22.10
Пров.	Чебакова		22.10
Н.контр.	Харлов		22.10
Нач.отд.	Нанчй		22.10

3.709.9-3.93.1-5

Заготовка Полотнища П1

Стадия	Лист	Листов
Р		1

В/4 83582

Инв.№подл. | Подп. и дата | Взам.инв.№

Поз.	Обозначение	Наименование	Кол. на исп. –	01		Примеч.
		Детали				
1	3.709.9-3.93.1-14-01	Раскрой заготовки полотнища	1			
	-02	Раскрой заготовки полотнища		1		
2	3.709.9-3.93.1-25	Петля				
		Лента ЛРЛ-20-4-ПП				
		защитная ОСТ 17-113-87				
		l=160	8	7		

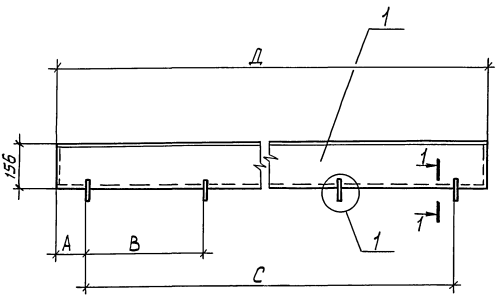

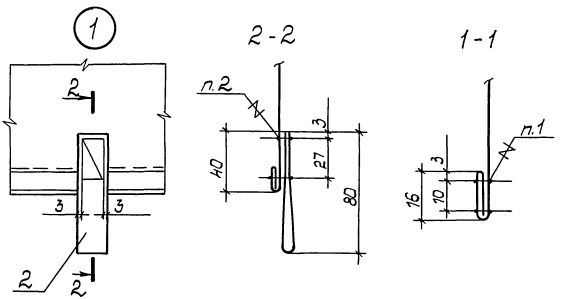

1. Шов I-3-33 ГОСТ 16964-71
2. Шов II-7-3 ГОСТ 16964-71
3. См. примечание п. 2, 3, 5 и 6 на докум. - 1.

Обозначение	Размеры, мм			
	А	В	С	Д
3.709.9-3.93.1-6	105	400	7х400=2800	3030
-01	85	450	6х450=2700	2890

Разраб.	Канышева		22.10
Пров.	Чебакова		22.10
Н.контр.	Храпов		22.10
Нач.отд.	Нанай		22.10

3.709.9-3.93.1-6

Козырек

Стадия	Лист	Листов
Р		1

8/483582

Инв.№ подл. | Подп. и дата | Взам.инв.№

№ 3095

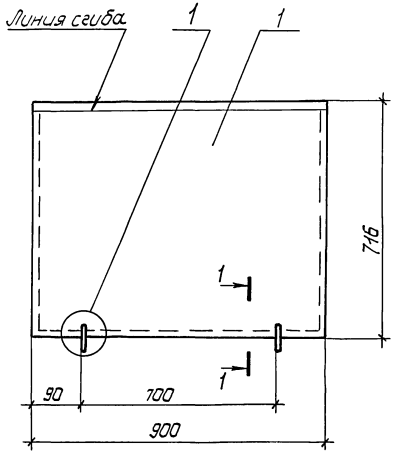

Поз.	Обозначение	Наименование	Кол.	Примеч.
		Детали		
1	3.709.9-3.93.1-14	Раскрой заготовки палатнища	1	
2	3.709.9-3.93.1-25	Петля		
		Лента ЛРЛ-20-ч-ЛП		
		защитная ОСТ 17-113-81		
		ℓ=160	2	

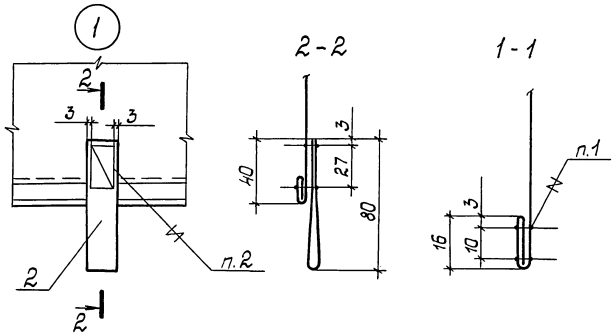

1. Шов I-3-33 ГОСТ 16964-71
2. Шов II-7-3 ГОСТ 16964-71
3. См. примечание п. 2, 3, 5 и 6 на докум. - 1.

Разраб.	Конышева		22.10
Пров.	Чебакова		22.10
Н. контр.	Кратов		29.10
Нач. отд.	Панай		22.10

3.709.9-3.93.1-7

Карман

Стадия	Лист	Листов
Р		1

В/4 83582

Инв.№ подл. | Подп. и дата | Взам. инв.№

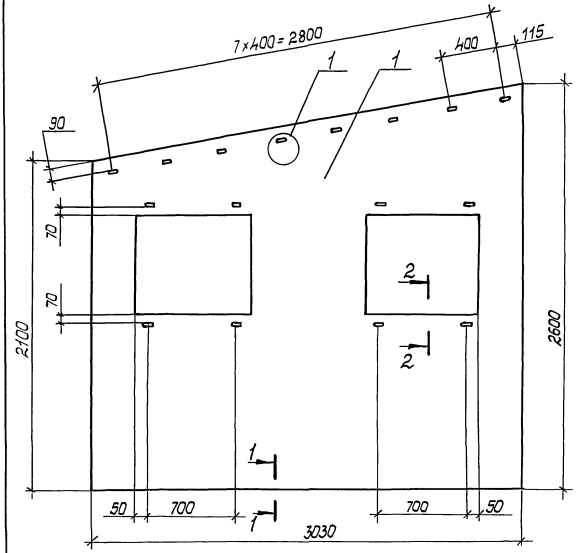

Поз.	Обозначение	Наименование	Кол.	Примеч.
		Детали		
1	3.709.9-3.93.1-22	Раскрой заготовки полотнища П4	1	
2	3.709.9-3.93.1-16	Пукля	16	

1. Шов I-3-33 ГОСТ 16964-71.
2. Шов II-17-3 ГОСТ 16964-71.
3. Шов II-19-3 ГОСТ 16964-71.
4. См. примечание п. 2, 3, 5 и 6 на докум. - 1.

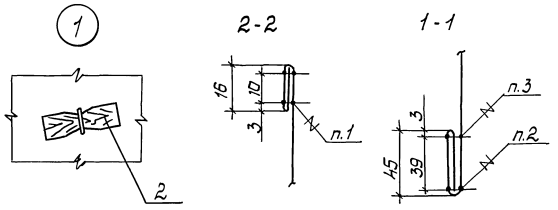

Разраб.	Канышева		22.10
Пр.бв.	Чебакова		22.10
Н.контр.	Храпов		22.10
Нач.отд.	Ханай		22.10

3.709.9-3.93.1-8

Заготовка полотнища П4

Стадия	Лист:	Листов:
Р		1

8/4 83582

Инв.№подл. | Подп. и дата | Взам.инв.№

ц00126-02 12

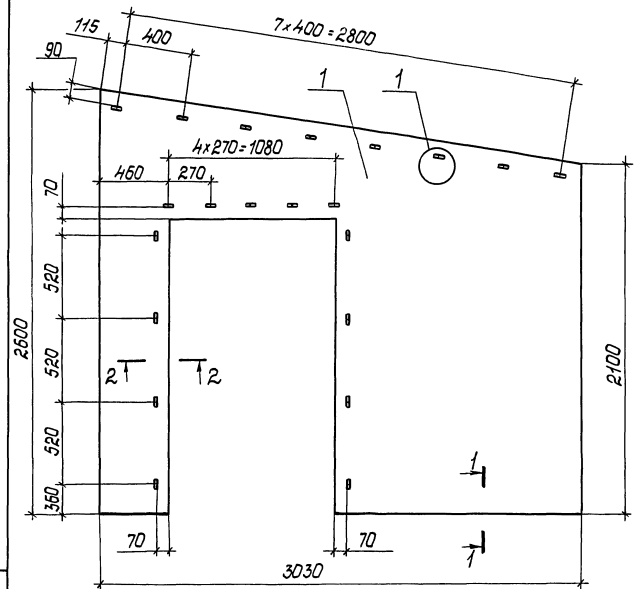

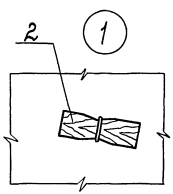

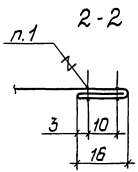

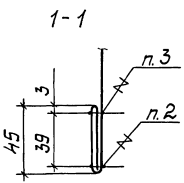

Поз.	Обозначение	Наименование	Кол.	Примеч.
		Детали		
1	3.709.9-3.93.1-21	раскрой заготовки полотнища ПЗ	1	
2	3.709.9-3.93.1-16	Пукля	21	

1. Шов I-3-33 ГОСТ 16964-71
2. Шов II-17-3 ГОСТ 16964-71
3. Шов II-19-3 ГОСТ 16964-71
4. См. примечание п. 2, 3, 5 и 6 на докум. - 1.

Разраб.	Конышева		21.10
Пров.	Чебакова		21.10
Н.контр.	Храпов		21.10
Нач. отд.	Нанай		21.10

3.709.9-3.93.1-9

Заготовка полотнища ПЗ

Стадия	Лист	Листов
Р		1

В/4 83582

Инв.№ подл. | Подп. и дата | Взам.инв.№

400126-02 13

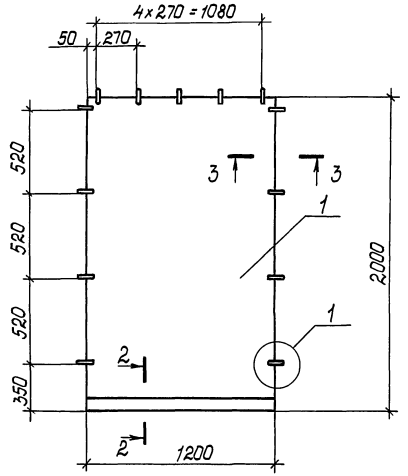

Поз.	Обозначение	Наименование	Кол.	Примеч.
		Детали		
1	3.709.9-3.93.1-14-Д3	Раскрой заготовки полотнища	1	
2	3.709.9-3.93.1-25	Петля		
		Лента ЛРЛ-20-4-ПП		
		защитная ОСТ17-113-87		
		ℓ=160	13	
3	3.709.9-3.93.1-26	Жердь		
		ф30...40 мм		
		ℓ=1200	1	

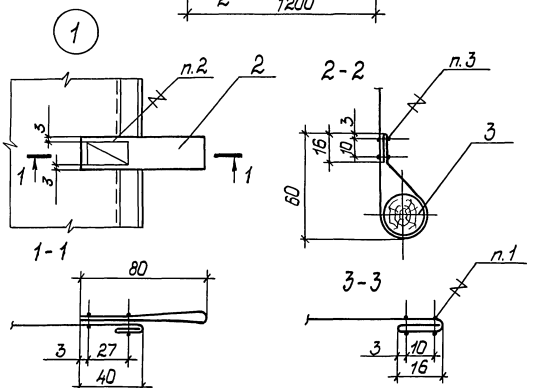

1. Шов I-3-33 ГОСТ 16964-71.
2. Шов II-7-3 ГОСТ 16964-71.
3. Шов II-11-33 ГОСТ 16964-71.
4. См. примечание п.2, 3, 5 и 6 на докум. - 1.

Разраб.	Канушева		22.10	3.709.9-3.93.1-10
Пров.	Чебакова		22.10	
Н.контр.	Храпав		23.10	
Нач.отд.	Нанай		23.10	Дверь
				Стадия: Р; Лист; Листов: 1
				8/4 83582

Инв.№ подл. | Подп. и дата | Взам.инв.№

№ 3101

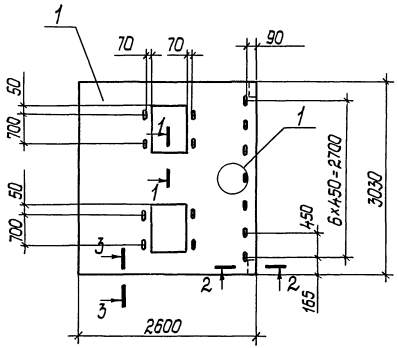

Поз.	Обозначение	Наименование	Кол.	Примеч.
		Детали		
1	3.709.9-3.93.1-13-01	Раскрой заготовки полотнища П2	1	
2	3.709.9-3.93.1-16	Пукля	15	
3	3.709.9-3.93.1-19	Накладка	2	

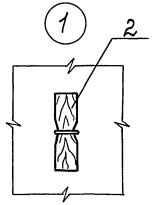

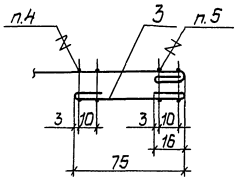

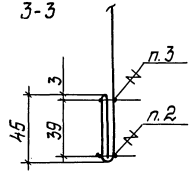

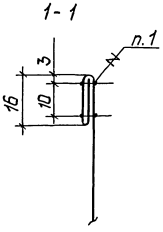

1. Шов $\overline{I}$-3-33 ГОСТ 16964-71.
2. Шов $\overline{II}$-17-3 ГОСТ 16964-71.
3. Шов $\overline{II}$-19-3 ГОСТ 16964-71.
4. Шов $\overline{II}$-11-33 ГОСТ 16964-71.
5. Шов $\overline{II}$-9-33 ГОСТ 16964-71.
6. См. примечание п. 2, 3, 5 и 6 на докум. - 1.

Разраб.	Канышева		11.10
Пров.	Чебакова		11.10
Н.контр.	Храпов		11.10
Нач.отд.	Нанай		11.10

3.709.9-3.93.1-11

Заготовка полотнища П2

Стадия	Лист	Листов
Р	1	

В/4 83582

Инв.№ подл. | Подп. и дата | Взам.инв.№

Поз.	Обозначение	Наименование	Кол.	Примеч.
		Детали		
1	3.709.9-3.93.1-27	Доски 32 ГОСТ 8486-85		
		ℓ = 2820	0,13	м³
2	3.709.9-3.93.1-28	Брусок 50×100 ГОСТ 8486-85		
		ℓ = 1450	0,08	м³
3		Гвозди К3×70		
		ГОСТ 4028-63	1,40	кг

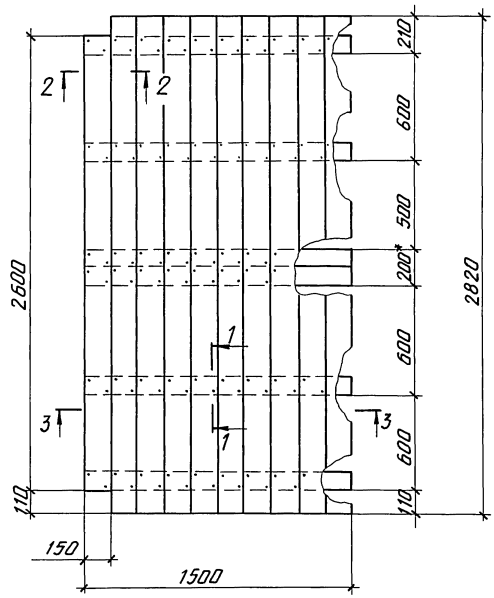

3-3

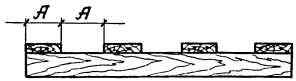

2 - 2 (1:2)

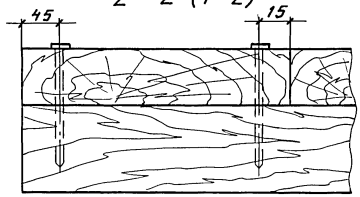

1-1 (1:2)

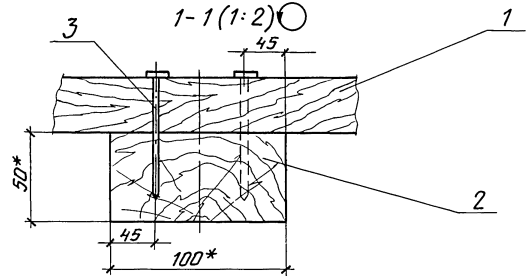

1. * Размеры для справок.
2. Маркировать по-ТТ
3. В зависимости от назначения сооружения настил может быть разреженным (см. 3-3)

Разраб.	Канышева		22.10
Пров.	Чебакова		22.10
Н.контр.	Храпов		22.10
Нач.отд.	Нанов		22.10

3.709.9-3.93.1-12

Настил

Стадия	Лист	Листов
Р		1

8/4 83582

Инв.№подл. | Подп. и дата | Взам.инв.№

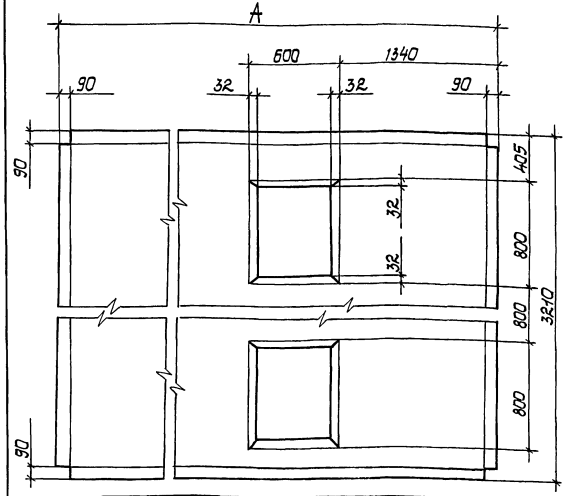

Обозначение	Размеры, мм A	Масса, кг
3.709.9-3.93.1-13	5355	13,0
-01	2780	6,7

1. Предельные отклонения размеров ±3 мм.
2. Материал: парусина льняная №1 „Хаки" ГОСТ 11102 ГОСТ 15530-76.

Разраб.	Канышева		27.10
Пров.	Чебакова		27.10
Н.контр.	Храпов		28.10
Нач.отд.	Нанай		28.10

3.709.9-3.93.1-13

Раскрой заготовки полотнища П2

Стадия	Лист	Листов
Р		1

8/4 83582

Инв.№подл. | Подп. и дата | Взам.инв.№

№ 3107

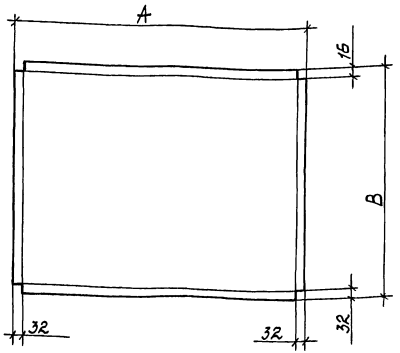

Обозначение	Размеры, мм A	Размеры, мм B	Масса, кг
3.709.9-3.93.1-14	964	748	0,55
-01	3094	188	0,44
-02	2954	188	0,42
-03	1864	2170	2,08

1. Предельные отклонения размеров ±3 мм.
2. Материал: парусина льняная №1 „Хаки" ГОСТ 11102 ГОСТ 15530-76.

Разраб.	Канышева		27.10
Пров.	Чебакова		27.10
Н.контр.	Храпов		28.10
Нач.отд.	Нанай		28.10

3.709.9-3.93.1-14

Раскрой заготовки полотнища

Стадия	Лист	Листов
Р		1

8/4 83582

Инв.№подл. | Подп. и дата | Взам.инв.№

№ 3108

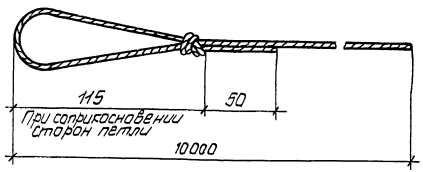

1. Длина заготовки: ℓ = 10200 мм.
2. Материал: Веревка ВЛ-25Т ГОСТ 1868-88.

Разраб.	Канышева		11.10
Пров.	Чебакова		11.10
Н. контр.	Храпов		11.10
Нач. отд.	Нанай		12.10

3.709.9-3.93.1-15

Шнур свивной

Стадия	Лист	Листов
Р		1

8/4 83582

Инв. № подл. | Подп. и дата | Взам. инв. №

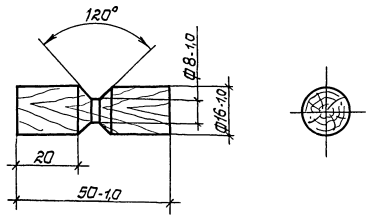

Пиломатериалы хвойных пород ГОСТ 8486-85.

Разраб.	Канышева		11.10
Пров.	Чебакова		11.10
Н. контр.	Храпов		11.10
Нач. отд.	Нанай		12.10

3.709.9-3.93.1-16

Пукля

Стадия	Лист	Листов
Р		1

8/4 83582

Инв. № подл. | Подп. и дата | Взам. инв. №

Rz 40

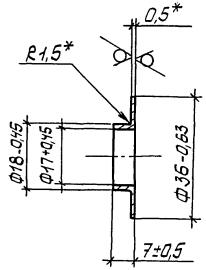

1. *Размеры для справок.
2. Покрытие : Хим. Прос.
3. Лист Л-63-Гк 0,5 ГОСТ 931-78

Разраб.	Канышева		12.10
Пров.	Чебакова		12.10
Н.контр.	Крапав		12.10
Нач.отд.	Нанай		12.10

3.709.9-3.93.1-17

Фестон

Стадия	Лист	Листов
Р		1

В/4 83582

Инв.№ подл. | Подп. и дата | Взам.инв.№

Rz 40

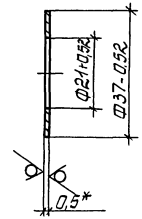

1. *Размер для справок.
2. Покрытие : Хим. Прос.
3. Лист Л-63-Гк 0,5 ГОСТ 931-78.

Разраб.	Канышева		12.10
Пров.	Чебакова		12.10
Н.контр.	Крапав		12.10
Нач.отд.	Нанай		12.10

3.709.9-3.93.1-18

Шайба

Стадия	Лист	Листов
Р		1

В/4 83582

Инв.№ подл. | Подп. и дата | Взам.инв.№

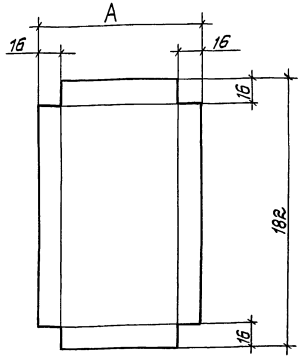

Обозначение	Размеры: мм A	Масса, кг
3.709.9-3.93.1-19	107	0,02
-01	182	0,03

1. Предельные отклонения размеров ±3мм
2. Материал: парусина льняная №1 „Хаки" ПВ арт. 11102 ГОСТ 15530-76

Разраб.	Канышева		22.10
Пров.	Чебакова		22.10
Н.контр.	Крапов		22.10
Нач.отд.	Нанай		22.10

3.709.9-3.93.1-19

Накладка

Стадия	Лист:	Листов:
Р		1

в/ч 83582

Инв.№ подл. | Подп. и дата | Взам.инв.№

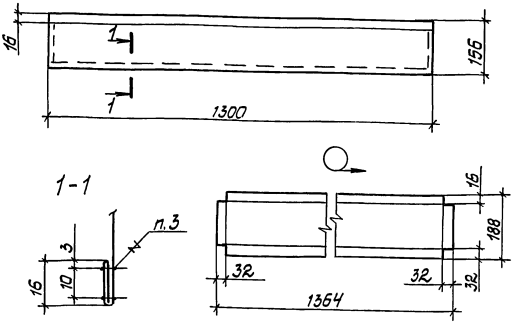

1. Предельные отклонения размеров швов ±1мм, остальн. ±3мм
2. Нитки х/б 00 в 12 сложений, „Особопрочные", глянцевые T_1 ГОСТ 6309-87.
3. Шов I-3-33 ГОСТ 16964-71
4. Частота машинной строчки 12...16 стежков в 5 см.
5. Концы швов должны быть закреплены двойной обратной строчкой на расстоянии 2-3см
6. Материал: парусина льняная №1 „Хаки" ПВ арт. 11102 ГОСТ 15530-76

Разраб.	Канышева		22.10
Пров.	Чебакова		22.10
Н.контр.	Крапов		22.10
Нач.отд.	Нанай		22.10

3.709.9-3.93.1-20

Козырек

Стадия	Лист	Листов
Р		1

в/ч 83582

Инв.№ подл. | Подп. и дата | Взам.инв.№

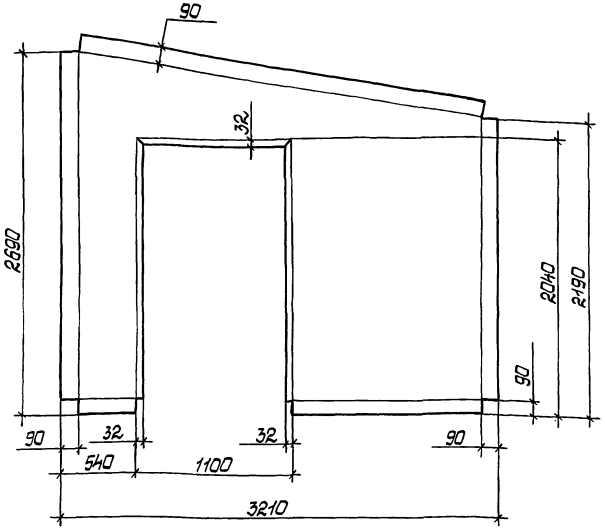

1. Предельные отклонения размеров ± 3мм.
2. Материал: парусина льняная №1 „Хаки" ПВ арт. 11102 ГОСТ 15530-76

Пров.	Чебакова		11.10
Н. контр.	Крапов		12.10
Нач. отд.	Нанай		12.10

3.709.9-3.93.1-21

Раскрой заготовки полотнища П3

Стадия	Лист	Листов
Р		1

В/4 83582

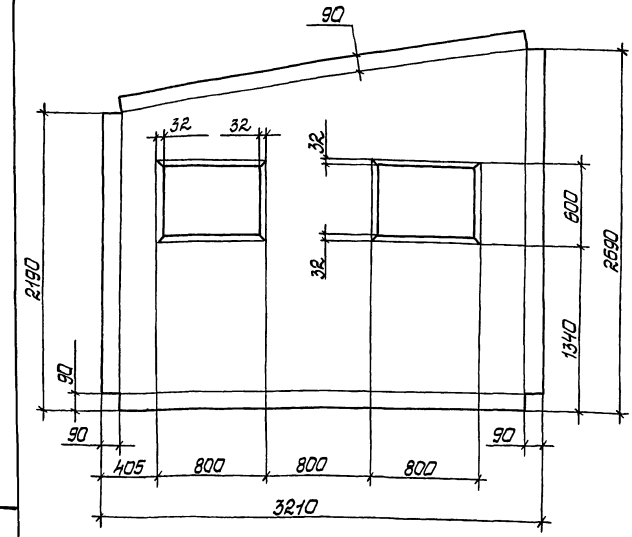

1. Предельные отклонения размеров ± 3мм.
2. Материал: парусина льняная №1 „Хаки" ПВ арт. 11102 ГОСТ 15530-76

Разраб.	Канышева		11.10
Пров.	Чебакова		11.10
Н. контр.	Крапов		12.10
Нач. отд.	Нанай		12.10

3.709.9-3.93.1-22

Раскрой заготовки полотнища П4

Стадия	Лист	Листов
Р		1

В/4 83582

gost.e-ecolog.ru