ТИПОВЫЕ СТРОИТЕЛЬНЫЕ КОНСТРУКЦИИ
ИЗДЕЛИЯ И УЗЛЫ

СЕРИЯ 3.709.9-2.93

КОНСТРУКЦИИ КРУПНОГАБАРИТНОГО СБОРНО-РАЗБОРНОГО СООРУЖЕНИЯ

С ТКАНЕ-ПЛЕНОЧНЫМ ПОКРЫТИЕМ

Выпуск I

ТКАНЕ-ПЛЕНОЧНОЕ ПОКРЫТИЕ. НАСТИЛ.

Рабочие чертежи

Ц00125-02

gost.e-ecolog.ru

ТИПОВЫЕ СТРОИТЕЛЬНЫЕ КОНСТРУКЦИИ
ИЗДЕЛИЯ И УЗЛЫ

СЕРИЯ 3.709.9-2.93

КОНСТРУКЦИИ КРУПНОГАБАРИТНОГО СБОРНО-РАЗБОРНОГО СООРУЖЕНИЯ С ТКАНЕ-ПЛЕНОЧНЫМ ПОКРЫТИЕМ

Выпуск I
ТКАНЕ-ПЛЕНОЧНОЕ ПОКРЫТИЕ. НАСТИЛ.
Рабочие чертежи

Разработаны
Войсковая часть 83582

Командир части В.Белов

Главный инженер части В.Семенов

Главный инженер проекта Л.Литвинов

Утверждены

Главным управлением проектирования и инженерных изысканий Госстроя России, письмо от 29.II.93 № 9-3-3/253.

Введены в действие приказом командира войсковой части 83582 от 07.I2.93 № I0I с 0I.0I.94.

Обозначение документа	Наименование	Стр.
3.709.9-2.93.I-ТТ	Технические требования	3
- I	Ткане-пленочное покрытие	4
- 2	Полотнище П1	5
- 3	Полотнище П2	7
- 4	Полотнище П3	9
- 5	Заготовка полотнища П1	I I
- 6	Ворота	I3
- 7	Карман	I4
- 8	Козырек	I5
- 9	Заготовка полотнища П2	I6
-I0	Дверь	I7
-II	Заготовка полотнища П3	I8
-I2	Настил	I9
-I3	Накладка	20
-I4	Раскрой кармана	20
-I5	Раскрой полотнища	2I
-I6	Раскрой козырька	2I
-I7	Раскрой заготовки полотнища П1	22
-I8	Раскрой заготовки полотнища П2	23
-I9	Раскрой заготовки полотнища П3	24
-20	Фестон	25
-2I	Шайба	25
-22	Кольцо	26
-23	Шнур сшивной	26
-24	Пукля	2. 7

Инв.№подл.	Подп. и дата	Взам.инв.№

Разраб.	Емельянова		22.10
Провер.	Чебакова		22.10
Н.контр.	Хрипов		22.10
Нач.отд.	Нанай		22.10

3.709.9-2.93.1

Содержание

Стадия	Лист	Листов
Р		1

В/ч 83582

I. ОБЩАЯ ЧАСТЬ

I.I. Состав серии приведен в выпуске 0.

I.2. Настоящий выпуск серии 3.709.9-2.93 содержит рабочие чертежи покрытия, устанавливаемого на каркас сооружения.

I.3. В настоящем выпуске приведены технические требования, предъявляемые к тканевым элементам и пиломатериалам. Остальные требования приведены в II20.БРМ.00.000 ТУ.

2. ТРЕБОВАНИЯ К ТКАНЕВЫМ МАТЕРИАЛАМ

2.I. Материалы для изготовления тканевых изделий должны соответствовать Государственным, отраслевым стандартам или ТУ на них, а также требованиям на рабочих чертежах.

2.2. Перед раскроем ткань должна быть вымочена в течение 24 часов при температуре I5 - 30°С и высушена. На ткани, изготовленные из синтетического материала, данное указание не распространяется.

2.3. Раскрой заготовок для тканевых изделий должен выполняться по шаблонам. Контур шаблона должен иметь припуск, необходимый для заделки краев материала.

2.4. Раскрой основных полотен производить по продольным нитям (основе), остальные детали допускается раскраивать как по долевым, так и по поперечным нитям. Ткань для раскроя должна настилаться без натяжения.

2.5. Пошив должен быть прочным и аккуратным, строчка ровной, без пропусков, с равномерным натяжением верхней и нижней ниток.

2.6. В случае применения материала на синтетической основе допускается сварка (склеивание) поверхностей по технологии завода-изготовителя, с обеспечением необходимой прочности (не менее 75% разрывного усилия основного материала).

2.7. Допускается подстрочка дополнительными строчками мест обрыва нити, пропусков и сбегов строчки, с заходом на неповрежденный участок шва на I,5 - 2 см.

2.8. Готовые изделия должны быть очищены от концов ниток, мела и прочего производственного мусора, а также не должны иметь следов грязи, жировых пятен и механических повреждений ткани.

2.9. Допуск размеров на тканевые изделия по нормам предприятия-изготовителя.

3. ТРЕБОВАНИЯ К ПИЛИМАТЕРИАЛАМ

3.I. Все пиломатериалы должны быть изготовлены из древесины хвойных пород 3 сорта (СНиП П-25-80) и высушены. Влажность древесины не должна превышать I5% по ГОСТ 8486-86Е.

3.2. Все деревянные изделия должны быть подвергнуты глубокому антисептированию кремнефтористым аммонием по ОСТ 6-08-2-75.

3.3. В деталях, изготовленных из дерева, допускаются трещины не более 40 мм. Не допускаются коробления и расслоения.

4. ТРЕБОВАНИЯ К МАРКИРОВКЕ

4.I. Маркировку на элементах сооружения нанести красной краской ПФ-II5 ГОСТ 6465-76 в местах, указанных на чертежах. Высота цифр и букв - 40 мм (шифр ПО-40 ГОСТ 2930-62).

4.2. Маркировка тканевых элементов и настила приведена в выпуске 0.

Разраб.	Емельянов		22.10
Провер.	Небыков		22.10
Н.контр.	Хрипов		22.10
Нач.отд.	Ионой		22.10

3.709.9-2.93.1-ТТ

Технические требования

стадия	лист	листов
Р		1

В/4 83582

Инв.№подл. | Подп. и дата | Взам.инв.№

Поз.	Обозначение	Наименование	Кол.	Примеч.
		Сборочные единицы		
1	3.709.9-2.93.1-2	Полотнище П1	1	
2	3.709.9-2.93.1-3	Полотнище П2	1	
3	3.709.9-2.93.1-4	Полотнище П3	1	

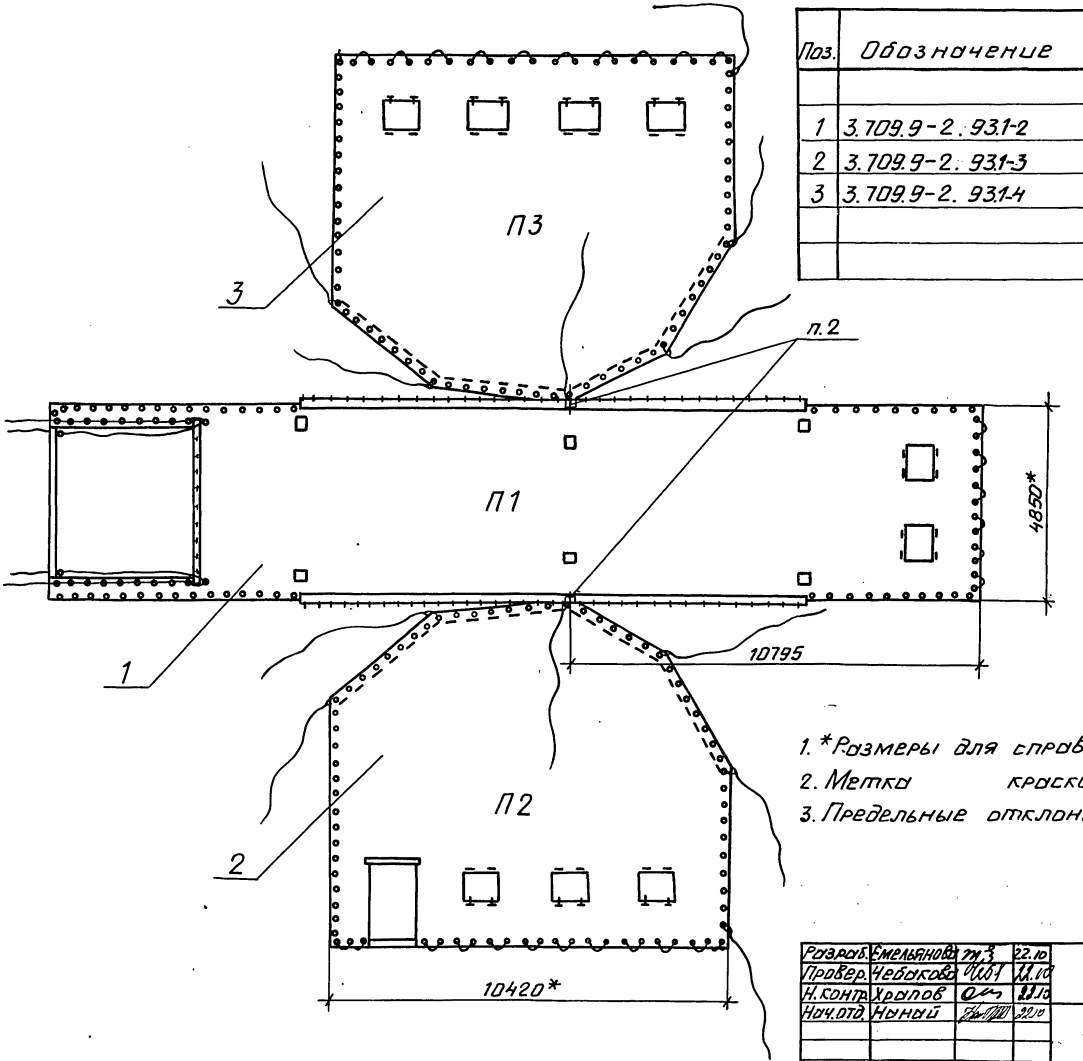

1. *Размеры для справок.
2. Метки краской начала сшивки полотнищ.
3. Предельные отклонения размеров ±3мм.

Разраб.	Емельянов		22.10
Провер.	Чебаков		22.10
Н. контр.	Хралов		22.10
Нач. отд.	Ныный		22.10

3.709.9-2.93.1-1

Ткане-пленочное покрытие

стадия	лист	листов
Р		1

В/ч 83582

Инв.№ подл. | Подп. и дата | Взам. инв.№

N 3059

Поз.	Обозначение	Наименование	Кол.	Примеч.
		Сборочные единицы		
1	3.709.9-2.93.1-5	Заготовка полотнища П1	1	82,0 кг
2	3.709.9-2.93.1-6	Ворота	1	17,8 кг
3	3.709.9-2.93.1-7	Карман	2	0,56 кг
4	3.709.9-2.93.1-8	Козырек	2	2,1 кг

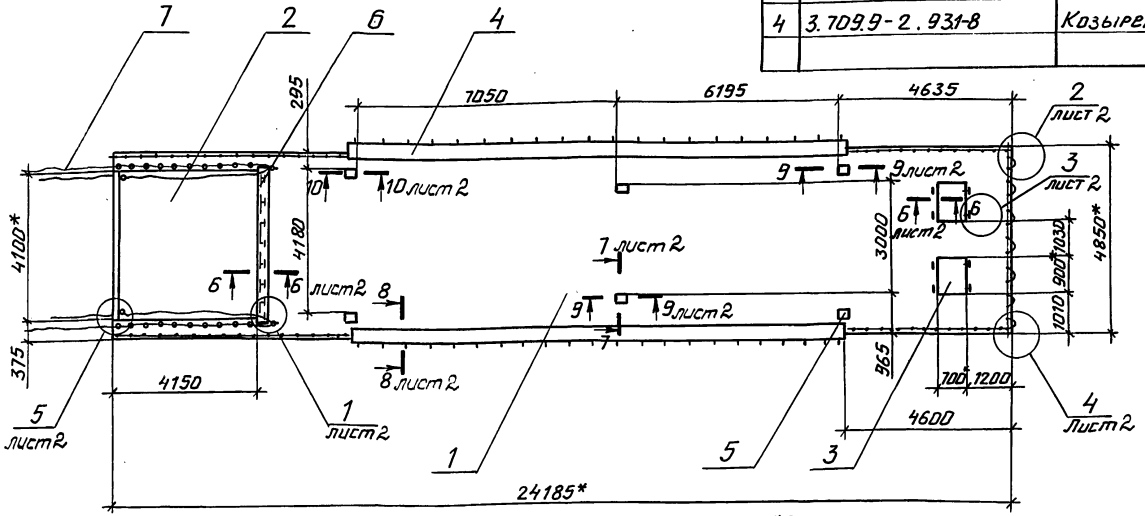

1. *Размеры для справок.
2. Предельные отклонения размеров швов ±1мм, остальных ±3мм.
3. Нитки х/б 00 в 12 сложений, „Особопрочные", глянцевые Т1 ГОСТ 6309-87.
4. Шов II-11-33 ГОСТ 16964-71.
5. Шов II-13-33 ГОСТ 16964-71.
6. Частота машинной строчки 12...16 стежков в 5см.
7. Концы швов должны быть закреплены двойной обратной строчкой на расстоянии 2...3см.
8. На выносных элементах узлы условно показаны незатянутыми.
9. Продолжение спецификации см. лист 2.
10. Маркировать по-Т Т

Разраб.	Емельянова	[подпись]	22.10
Провер.	Чебакова	[подпись]	22.10
Н.контр	Храпов	[подпись]	22.10
Нач.отд	Нанай	[подпись]	22.10

3.709.9-2.93.1-2

Полотнище П1

стадия	лист	листов
Р	1	2

В/ч 83582

Инв.№ подл. | Подп. и дата | Вз. инв.№

Поз.	Обозначение	Наименование	Кол.	Примеч.
		Детали		
5	3.709.9-2.93.1-14	Раскрой кармана	6	0,01 кг
6	3.709.9-2.93.1-16-01	Раскрой козырька	1	0,6 кг
		Веревка ВЛ-25Т		
		ГОСТ 1868-88		
7	3.709.9-2.93.1-25	ℓ = 10 000	2	0,7 кг
8	3.709.9-2.93.1-26	ℓ = 7000	1	0,49 кг

1 лист 1

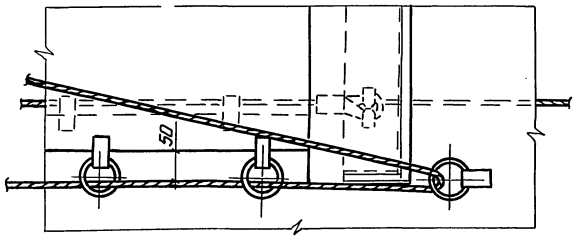

7-7 лист 1

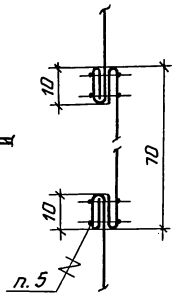

2 лист 1

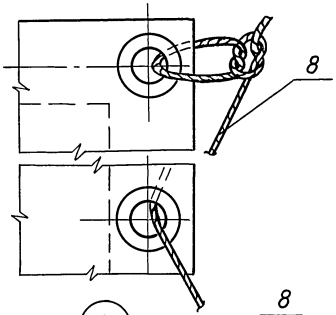

3 лист 1

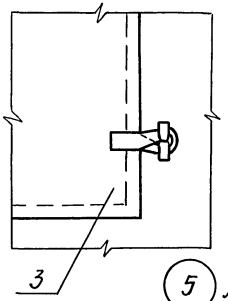

8-8 лист 1

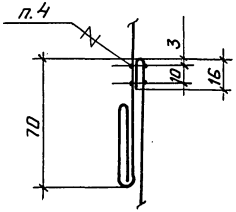

9-9 лист 1

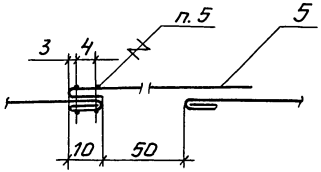

6-6 лист 1

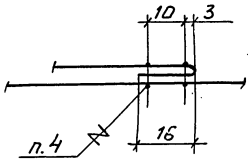

10-10 лист 1

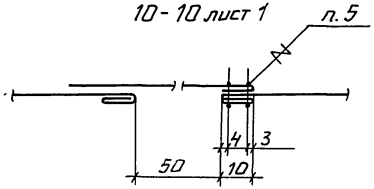

4 лист 1

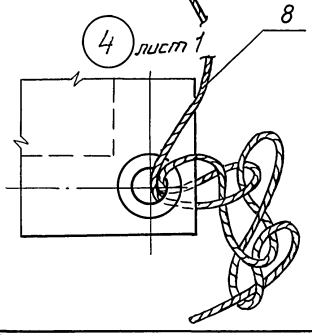

5 лист 1

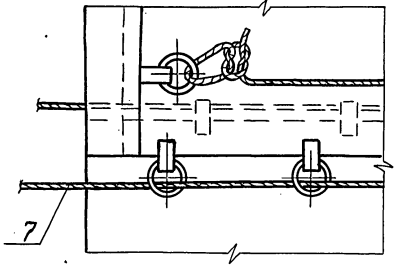

Инв.№ подл. | Подп. и дата | Взам. инв.№

3.709.9-2.93.1-2

Лист 2

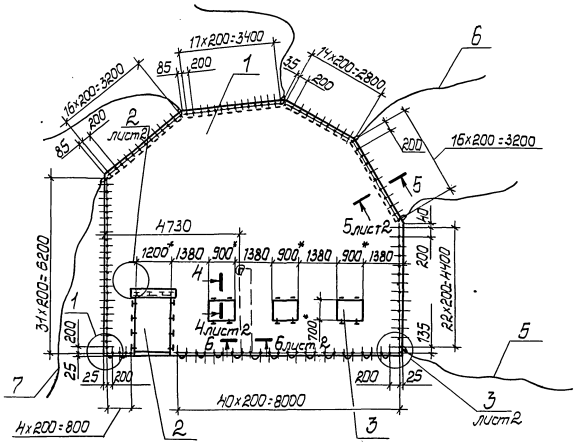

Поз.	Обозначение	Наименование	Кол.	Примеч.
		Сборочные единицы		
1	3.709.9-2.93.1-9	Заготовка полотнища П2	1	
2	3.709.9-2.93.1-10	Дверь	1	
3	3.709.9-2.93.1-7	Карман	3	
		Детали		
4	3.709.9-2.93.1-16	Раскрой. козырька	1	

1. Продолжение спецификации см. на листе 2.
2. Шов II-11-33 ГОСТ 16964-71
3. См. примечание п. 1...3, 6...9 на докум. - 2.

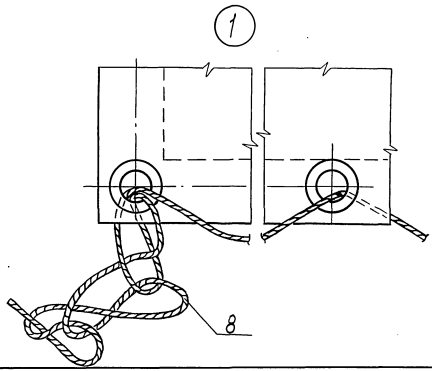

Разраб.	Емельянова		22.10
Провер.	Чебакова		22.10
Н.контр.	Храпов		22.10
Нач.отд	Нанай		22.10

3.709.9-2.93.1-3

Полотнище П2

Стадия	Лист	Листов
Р	1	2

В/4 83582

Инв.№подл. | Подп. и дата | Взам.инв.№

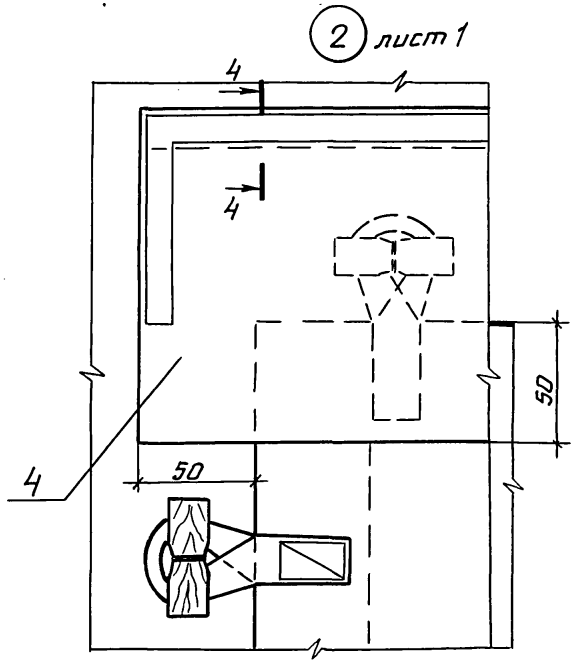

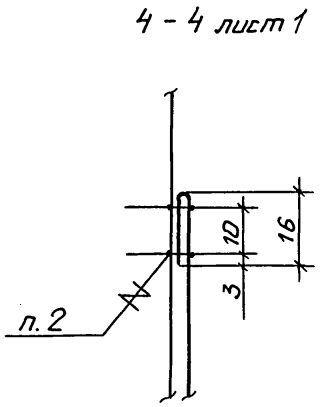

Поз.	Обозначение	Наименование	Кол.	Примеч.
5	3.709.9-2.93.1-23	Шнур сшивной	1	0,71кг
6	3.709.9-2.93.1-23-01	Шнур сшивной	4	0,57кг
7	3.709.9-2.93.1-23-02	Шнур сшивной	1	0,96кг
		Веревка ВЛ-25Т		
		ГОСТ 1868-88		
8	3.709.9-2.93.1-27	ℓ = 2000	1	0,14кг
9	3.709.9-2.93.1-28	ℓ = 11000	1	0,77кг
10	3.709.9-2.93.1-20	Фестон	166	
11	3.709.9-2.93.1-21	Шайба	166	
12	3.709.9-2.93.1-13	Накладка	1	

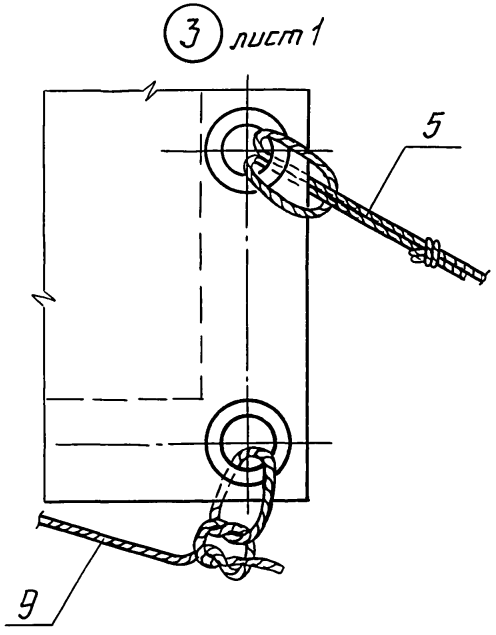

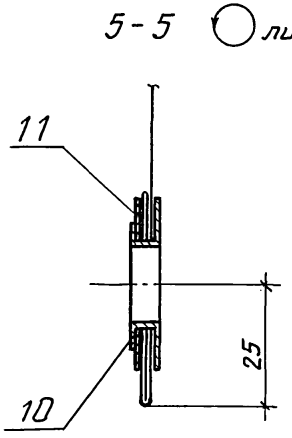

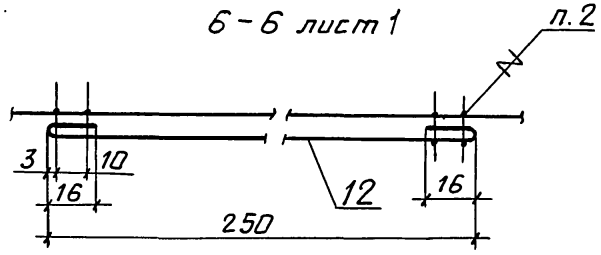

Инв.№ подл. | Подп. и дата | Взам. инв.№

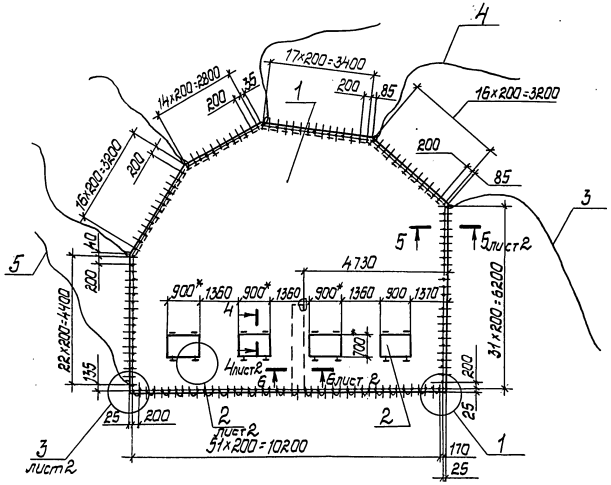

Поз.	Обозначение	Наименование	Кол.	Примеч.
		Сборочные единицы		
1	3.709.9-2.93.1-11	Заготовка полотнища ПЗ	1	
2	3.709.9-2.93.1-7	Карман	4	
		Детали		
3	3.709.9-2.93.1-23-02	Шнур сшивной	1	

1. Продолжение спецификации см. на листе 2
2. Шов II-11-33 ГОСТ 16964-71
3. См. примечание п. 1...3, 6...9 на докум. - 2.

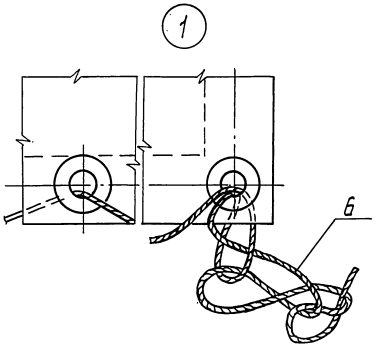

Разраб.	Емельянов		22.10	3.709.9-2.93.1-4
Провер.	Чебаков		22.10	
Н.контр.	Хропов		22.10	
Нач.отд.	Нагой		22.10	Полотнище ПЗ
				Стадия: Р; Лист: 1; Листов: 2
				8/4 83582

Инв.№ подл. | Подп. и дата | Взам.инв.№

2 лист 1

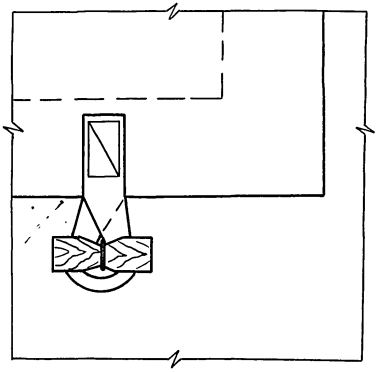

4 - 4 лист 1

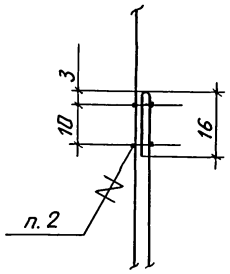

Поз.	Обозначение	Наименование	Кол.	Примеч.
4	3.709.9-2.93.1-23-01	Шнур сшивной	4	0,57 кг
5	3.709.9-2.93.1-23	Шнур сшивной	1	0,96 кг
6	3.709.9-2.93.1-29	Веревка ВЛ-25Т		
		ГОСТ 1868-88		
		ℓ = 14000	1	0,98 кг
7	3.709.9-2.93.1-20	Фестон	172	
8	3.709.9-2.93.1-21	Шайба	172	
9	3.709.9-2.93.1-13	Накладка	1	0,64 кг

3 лист 1

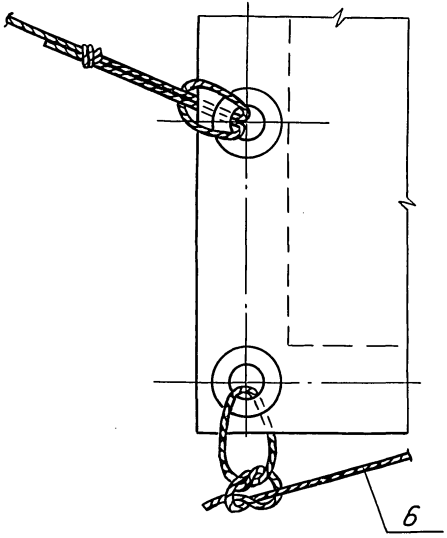

5-5 лист 1

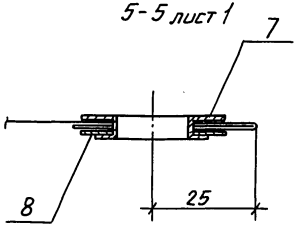

6-6 лист 1

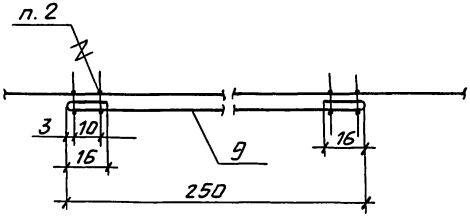

Инв. № подл.	Подп. и дата	Взам. инв. №

3.709.9-2.93.1-4

Лист 2

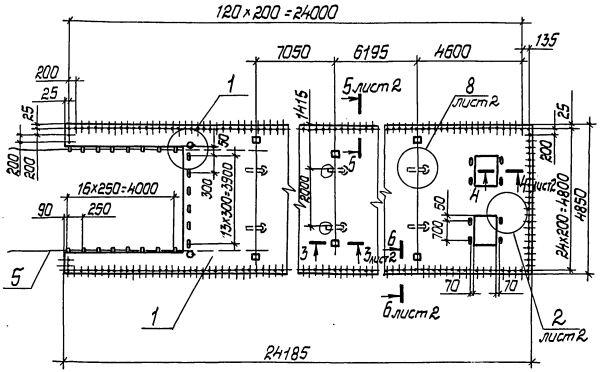

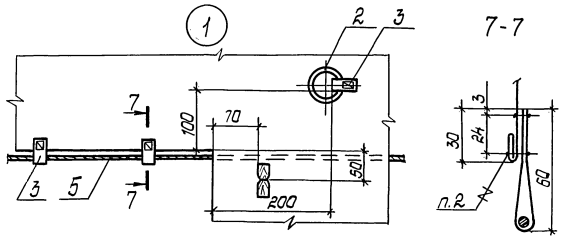

Поз.	Обозначение	Наименование	Кол.	Примеч.
		Детали		
1	3.709.9-2.93.1-17	раскрой заготовки полотнища П1	1	
2	3.709.9-2.93.1-22	Кольцо	2	
3	3.709.9-2.93.1-30	Петля		
		Лента ЛРЛ-20-4-ЛП защитная ОСТ 17-113-87		
		ℓ=120	36	0,004 кг
4	3.709.9-2.93.1-24	Пукля	22	

1. Продолжение спецификации см. на листе 2.
2. Шов I-7-3 ГОСТ 16964-71
3. Шов I-3-33 ГОСТ ГОСТ16964-71
4. Шов II-17-3 ГОСТ 16964-71
5. Шов II-19-3 ГОСТ 16964-71
6. См. примечание п. 2, 3, 6 и 7 на докум. – 2.

Разраб.	Емельянов			22.10
Провер.	Чебакова			22.10
Н. контр.	Уралов			22.10
Нач. отд.	Ныный			22.10

3.709.9-2.93.1-5

Заготовка полотнища П1

Стадия	Лист	Листов
Р	1	2

В/4 83582

Инв. № подл. | Подп. и дата | Взам. инв. №

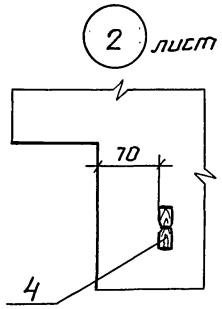

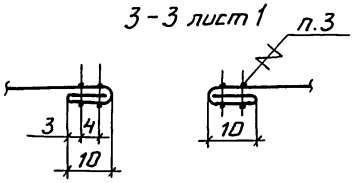

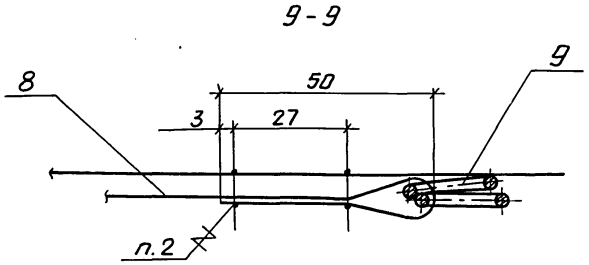

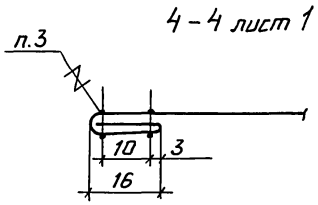

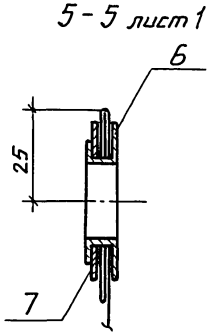

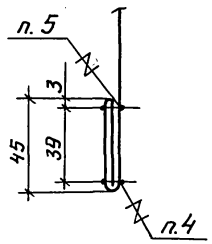

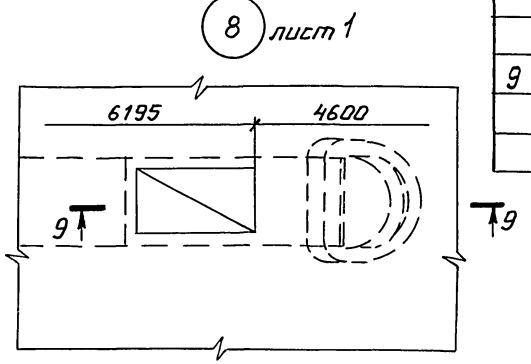

Поз.	Обозначение	Наименование	Кол.	Примеч
5	3.709.9-2.93.1-31	Веревка ВЛ-25Т		
		ГОСТ 1868-88		
		ℓ = 8000	2	0,56 кг
6	3.709.9-2.93.1-20	Фестон	271	
7	3.709.9-2.93.1-21	Шайба	271	
8	3.709.9-2.93.1-32	Ремень		
		Ленты ЛРЛ-20-ч-ПП		
		защитная ОСТ17-113-87		
		ℓ = 200	6	0,006 кг
		Стандартные изделия		
9		Полукольцо 22-ц		
		ГОСТ 18176-79	12	

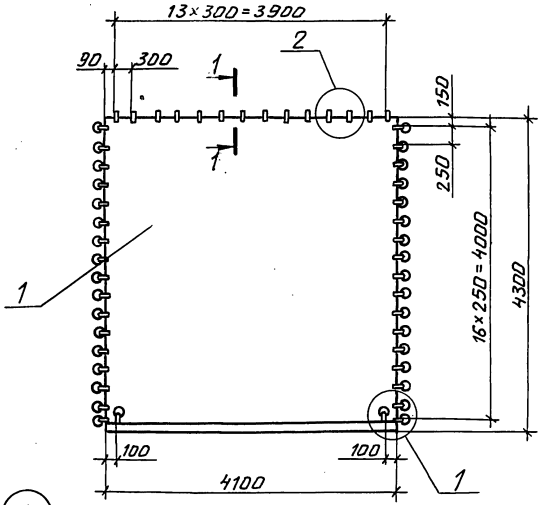

Поз.	Обозначение	Наименование	Кол.	Примеч.
		Детали		
1	3.709.9-2.93.1-15-02	Раскрой полотнища	1	
2	3.709.9-2.93.1-30	Петли		
		Лента ЛРЛ-20-4-ЛП защитная ОСТ17-113-87		
		ℓ=120	50	0,004 кг
3	3.709.9-2.93.1-22	Кольцо	36	
4	3.709.9-2.93.1-33	Жердь		
		ф30...40 мм		
		ℓ=2050	2	1,6 кг

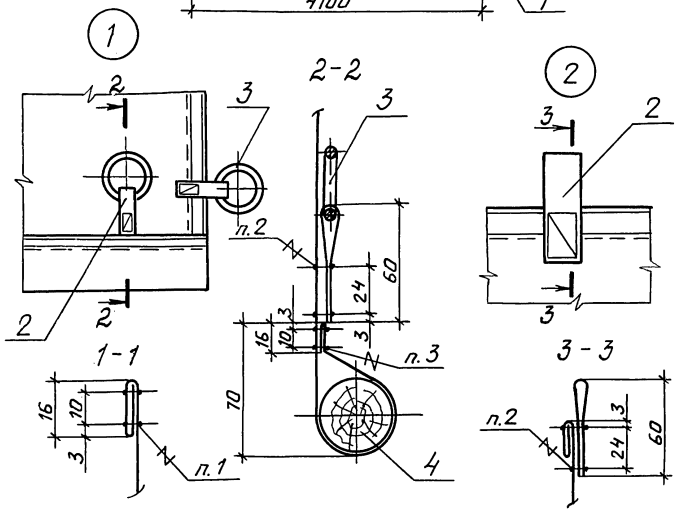

1. Шов I-3-33 ГОСТ 16964-71.
2. Шов II-7-3 ГОСТ 16964-71.
3. Шов II-11-33 ГОСТ 16964-71.
4. См. примечание п. 2,3,6 и 7 на докум. -2.

Разраб.	Емельянов			3.709.9-2.93.1-6
Провер.	Чебоксаров			
Н. контр.	Храпов			
Нач. отд.	Нанный			
				Ворота
				стадия: Р; лист: 1; листов:
				В/4 83582

Инв. № подл. | Подп. и дата | Взам. инв. №

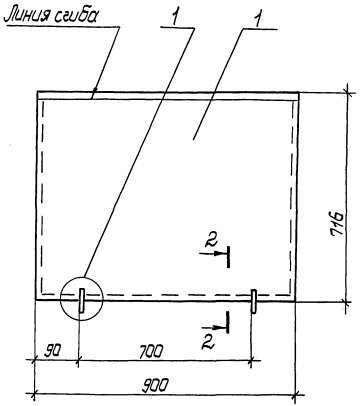

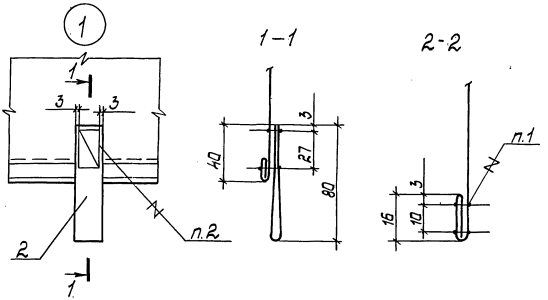

Поз.	Обозначение	Наименование	Кол.	Примеч.
		Детали		
1	3.709.9-2.93.1-15	Раскрой полотнища	1	
2	3.709.9-2.93.1-34	Петля		
		Лента ЛКЛ-20-4-ПП		
		защитная ОСТ17-113-87		
		ℓ=160	2	0,006 кг

1. Шов I-3-33 ГОСТ 16964-71
2. Шов II-7-3 ГОСТ 16964-71
3. См. примечание п. 2,3,5 на докум. - 2.

Разраб.	Емельянова		22.10
Провер.	Чебакова		11.10
Н.контр.	Уралов		22.10
Нач.отд.	Ионай		22.10

3.709.9-2.93.1-7

Карман

Стадия	Лист	Листов
Р		1

8/4 83582

Инв.№подл. | Подп. и дата | Взам.инв.№

№ 3065

400125-02 15

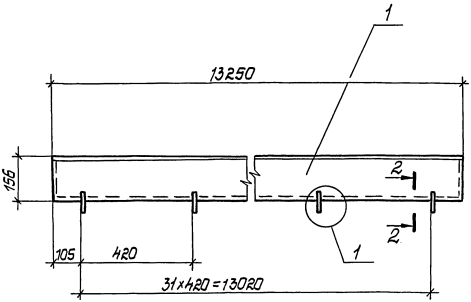

Поз.	Обозначение	Наименование	Кол.	Примеч.
		Детали		
1	3.709.9-2.93.1-15-01	Раскрой полотнища	1	
2	3.709.9-2.93.1-34	Петля		
		Лента ЛРЛ-20-4-ЛП		
		защитная ОСТ17-113-87		
		ℓ=160	32	

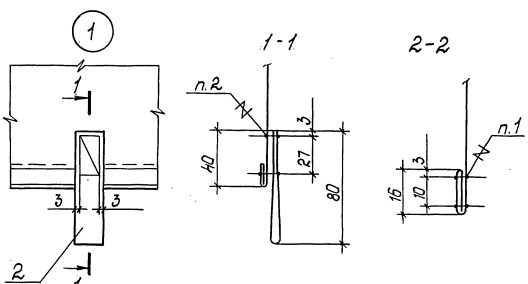

1. Шов Т-3-33 ГОСТ 16964-71
2. Шов Т-7-3 ГОСТ 16964-71
3. См. примечание п. 2, 3, 5 и 6 на докум. - 2.

Разраб.	Емельянова		12.10
Провер.	Чебоксова		12.10
Н. контр.	Хропов		12.10
Нач. отд.	Нынай		12.10

3.709.9-2.93.1-8

Козырек

Стадия	Лист	Листов
Р		1

В/4 83582

Инв. № подл. | Подп. и дата | Взам. инв. №

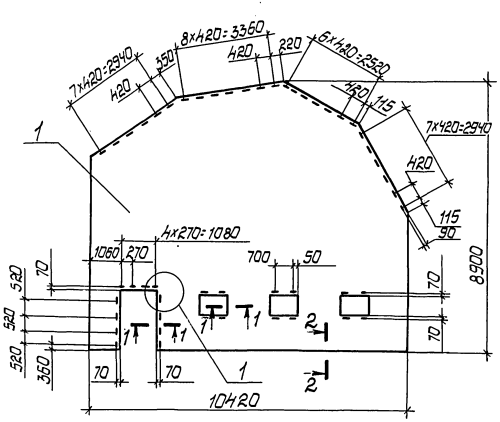

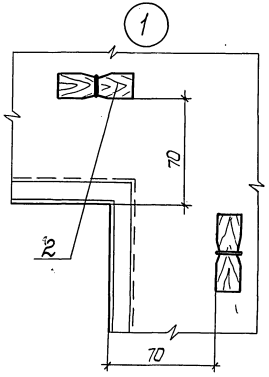

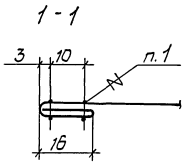

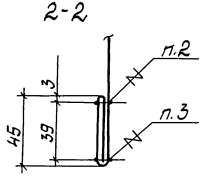

Поз.	Обозначение	Наименование	Кол.	Примеч.
		Детали		
1	3.709.9-2.93.1-18	Раскрой заготовки полотнища П2	1	
2	3.709.9-2.93.1-24	Пуклля	57	

1. Шов Т-3-33 ГОСТ 16964-71.
2. Шов Т-19-3 ГОСТ 16964-71.
3. Шов Т-17-3 ГОСТ 16964-71
4. См. примечание п. 2,3,6 и 7 на докум. - 2.

Разраб.	Емельянов			12.10
Провер.	Чеботарь			12.10
Н. контр.	Хролов			12.10
Нач. отд.	Нанай			12.10

3.709.9-2.93.1-9

Заготовка полотнища П2

Стадия	Лист	Листов
Р		1

8/4 83582

Инв. № подл. | Подп. и дата | Взам. инв. №

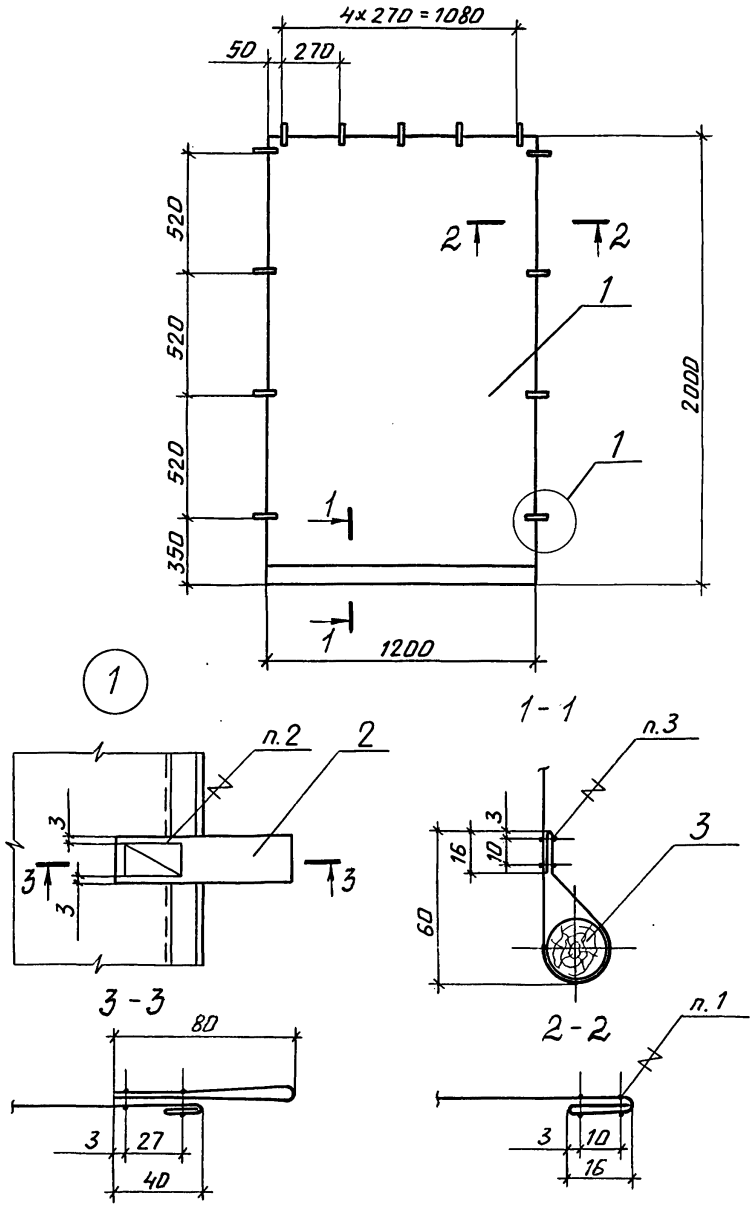

Поз.	Обозначение	Наименование	Кол.	Примеч.
		Детали		
1	3.709.9-2.93.1-15-03	Раскрой полотнища	1	2,08 кг
2	3.709.9-2.93.1-34	Петля		
		Лента ЛРЛ-20-ч-ПП		
		защитная ОСТ17-113-87		
		ℓ = 160	13	0,006 кг
3	3.709.9-2.93.1-35	Жердь		
		⌀30...40мм		
		ℓ = 1200	1	

1. Шов I-3-33 ГОСТ 16964-71
2. Шов II-7-3 ГОСТ 16964-71
3. Шов II-11-33 ГОСТ 16964-71
4. См. примечание п. 2, 3, 5 и 6 на докум. - 2.

Разраб.	Емельянова		22.10
Провер.	Чебакова		22.10
Н.контр.	Храпов		22.10
Нач.отд.	Наной		22.10

3.709.9-2.93.1-10

Дверь

Стадия	Лист	Листов
Р		1

В/ч 83582

Инв.№ подл. | Подп. и дата | Вз. инв.№

Ц00125-02

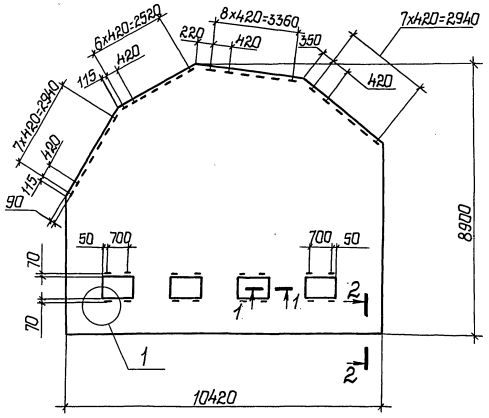

1 - 1

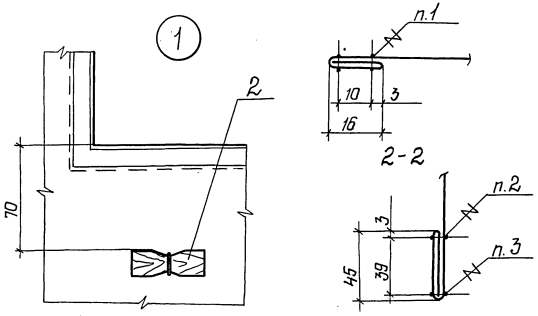

Поз.	Обозначение	Наименование	Кол.	Примеч.
		Детали		
1	3.709.9-2.93.1-19	Раскрой заготовки полотнища П3	1	
2	3.709.9-2.93.1-24	Пукля	48	

1. Шов I-3-33 ГОСТ 16964-71
2. Шов II-19-3 ГОСТ 16964-71
3. Шов II-17-3 ГОСТ 16964-71
4. См. примечание п. 2, 3, 6 и 7 на докум. – 2.

Разраб	Емельянова		22.10	3.709.9-2.93.1-11	
Провер	Чевакова		22.10		
Н.контр	Хропов		22.10		
Нач.отд.	Нанай		22.10	Заготовка полотнища П3	Стадия: Р; Лист: 1; Листов:
					6/4 83582

Инв.№подл. | Подп. и дата | Взам.инв.№

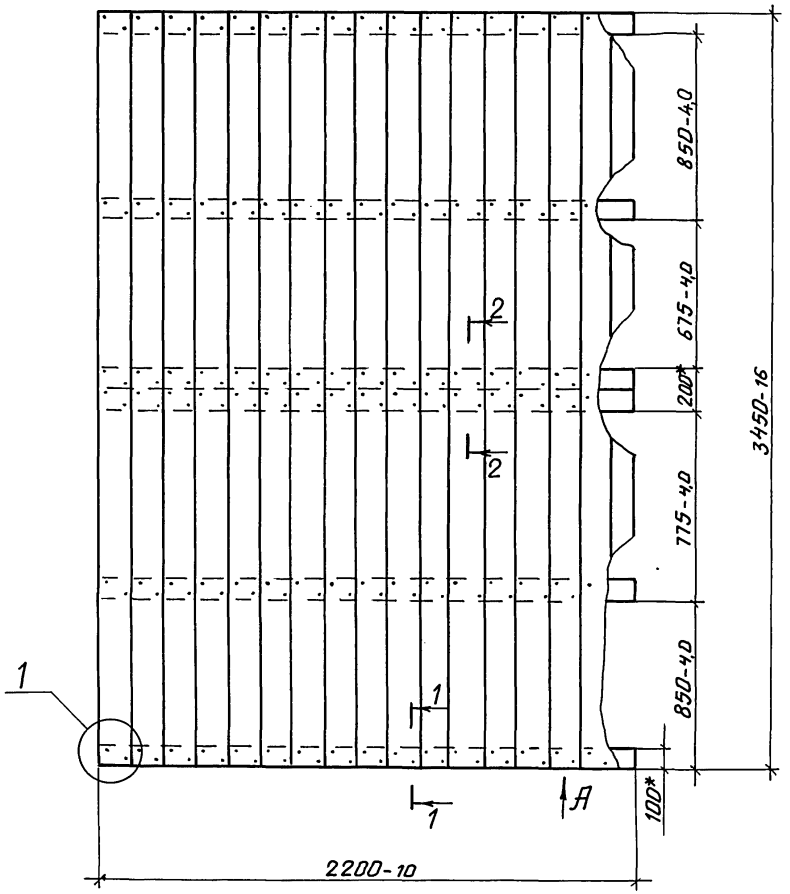

Поз.	Обозначение	Наименование	Кол.	Примеч.
		Детали		
1	3.709.9-2.93.1-36	Доски 32		
		ГОСТ 8486-85		
		ℓ = 3450	0,28	$м^3$
2	3.709.9-2.93.1-37	Брусок 50×100		
		ГОСТ 8486-85	0,08	$м^3$
		ℓ = 2200		
3		Гвозди К3×70		
		ГОСТ 4028-63	2,0	кг

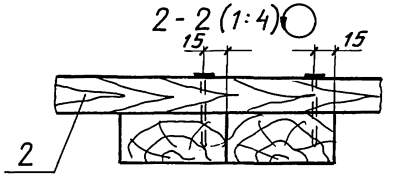

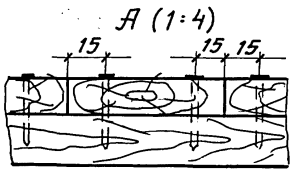

1.* Размеры для справок.

2. Все элементы из дерева должны быть подвергнуты глубокому антисептированию кремнефтористым аммонием ОСТ-Б-08-2-75.

3. Маркировать по-ТТ

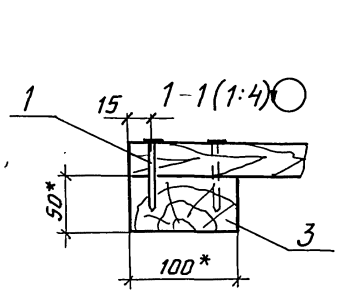

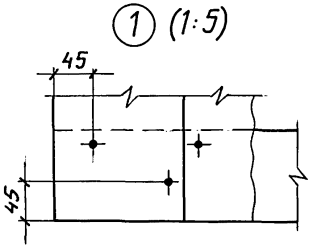

Разраб.	Емельянова		22.10
Провер.	Чебыкова		22.10
Н. контр.	Храпов		22.10
Нач. отд.	Нанай		22.10

3.709.9-2.93.1-12

Настил

стадия	лист	листов
Р		1

в/ч 83582

Инв. № подл. | Подп. и дата | Взам. инв. №

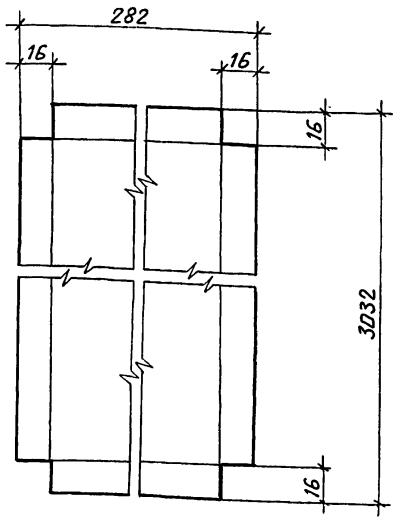

1. Предельные отклонения размеров ± 3 мм.
2. Парусина льняная № 1 „Хаки" ПВ арт. 11102 ГОСТ 15530-76.

Разраб.	Емельянова		22.10
Провер.	Чебыкова		22.10
Н.контр.	Хропов		22.10
Нач.отд.	Ноной		22.10

3.709.9-2.931-13

Накладка

стадия	лист	листов
Р		1

в/ч 83582

№ 3280

Инв.№ подл. | Подп. и дата | Взам. инв.№

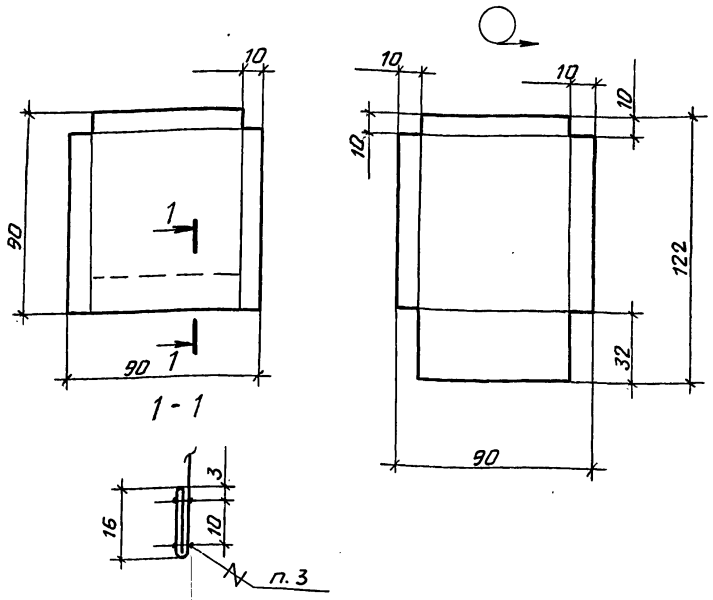

1. Предельные отклонения размеров ± 3 мм.
2. Нитки х/б 00 в 12 сложений „Особопрочные", глянцевые Т1 ГОСТ 6309-87.
3. Шов I-3-33 ГОСТ 16964-71.
4. Частота машинной строчки 12...16 стежков в 5 см.
5. Концы швов должны быть закреплены двойной обратной строчкой на расстоянии 2...3 см.
6. Парусина льняная № 1 „Хаки" ПВ арт 11102 ГОСТ 15530-76.

Разраб.	Емельянова		22.10
Провер.	Чебыкова		22.10
Н.контр	Хропов		22.10
Нач.отд.	Ноной		22.10

3.709.9-2.931-14

Раскрой кармана

стадия	лист	листов
Р		1

в/ч 83582

№ 3281

Инв.№ подл. | Подп. и дата | Взам. инв.№

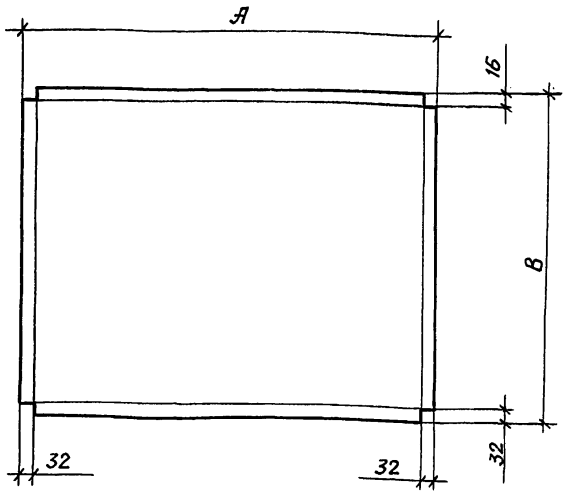

Обозначение	Размеры, мм А	Размеры, мм В	Масса, кг
3.709.9-2.93.1-15	964	748	0,55
-01	13304	188	1,9
-02	4490	4164	14,2
-03	1264	2170	2,08

1. Предельные отклонения размеров ± 3мм
2. Парусина льняная №1„ Хаки" ПВ арт. 11102 ГОСТ 15530-76

Разраб.	Емельянова		22.10
Провер.	Чебыкова		22.10
Н.контр.	Храпов		22.10
Нач. отд.	Нанай		22.10

3.709.9-2.93.1-15

Раскрой полотнища

стадия	лист	листов
Р		1

В/4 83582

Инв. № подл. | Подп. и дата | Взам. инв. №

№ 3071

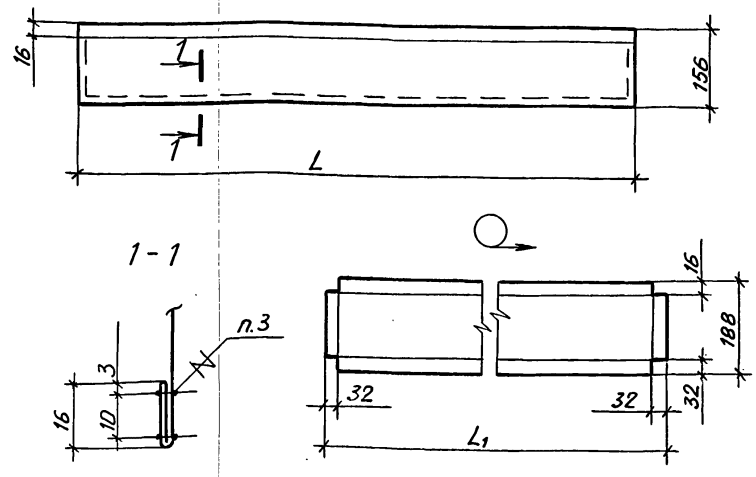

Обозначение	L, мм	L1, мм	Масса, кг
3.709.9-2.93.1-16	1300	1364	0,19
-01	4200	4264	0,6

1. Парусиновая №1„ Хаки" ПВ арт. 11102 ГОСТ 15530-76.
2. Предельные отклонения размеров ± 3мм.
3. Нитки х/б 00 в 12 сложений, „Особопрочные", глянцевые Т1 ГОСТ 6309-87.
4. Шов I-3-33 ГОСТ 16964-71.
5. Частота машинной строчки 12... 16 стежков в 5см.
6. Концы швов должны быть закреплены двойной обратной строчкой на расстоянии 2... 3см.

Разраб.	Емельянова		22.10
Провер.	Чебыкова		22.10
Н.контр.	Храпов		22.10
Нач. отд.	Нанай		22.10

3.709.9-2.93.1-16

Раскрой козырька

стадия	лист	листов
Р		1

В/4 83582

Инв. № подл. | Подп. и дата | Взам. инв. №

№ 3073

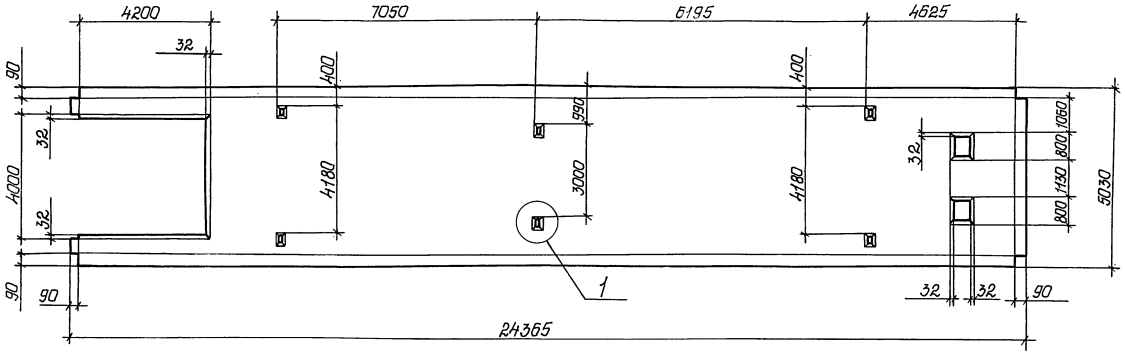

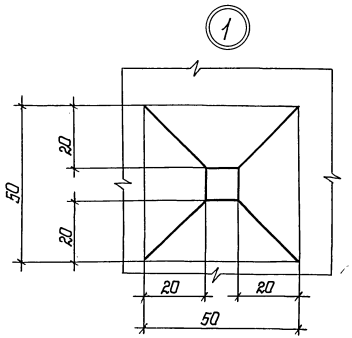

1. Предельные отклонения размеров ±3мм.
2. Допускается изготовление детали из нескольких частей.
3. Материал: парусина льняная №1 „Хаки" ПВ арт. 11102 ГОСТ 15530-76.

Разраб.	Емельянова		22.10	3.709.9-2.93.1-17
Провер.	Чебакова		22.10	
Н.контр	Храпов		22.10	Раскрой заготовки полотнища П1
Нач.отд	Наний		22.10	

Стадия	Лист	Листов
Р		1

В/Ч 83582

Инв.№ подл. | Подп. и дата | Взам.инв.№

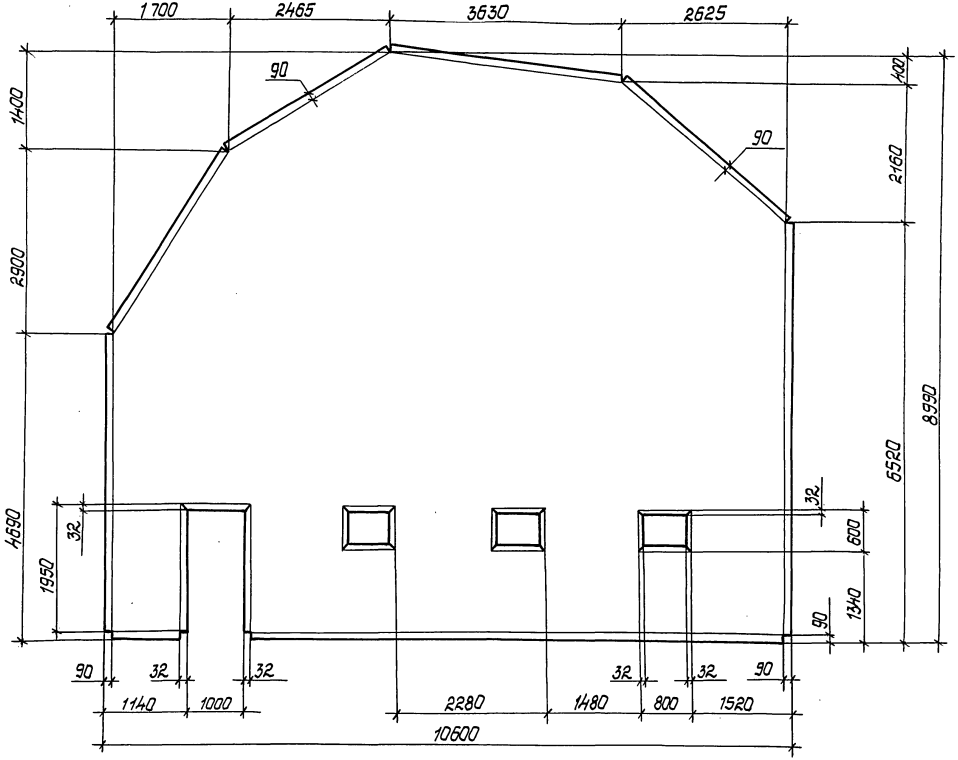

1. Предельные отклонения размеров ± 3мм.
2. Допускается изготовление детали из нескольких частей.
3. Материал: парусина льняная №1 „Хаки" ПВ арт. 11102 ГОСТ 15530-76.

Разраб.	Емельянова		22.10
Провер.	Чебыкова		22.10
Н.контр.	Храпов		22.10
Нач.отд.	Нанай		22.10

3.709.9-2. 93.1-18

Раскрой заготовки полотнища П2

Стадия	Лист	Листов
Р		1

В/ч 83582

Инв.№ подл. | Подп. и дата | Взам.инв.№

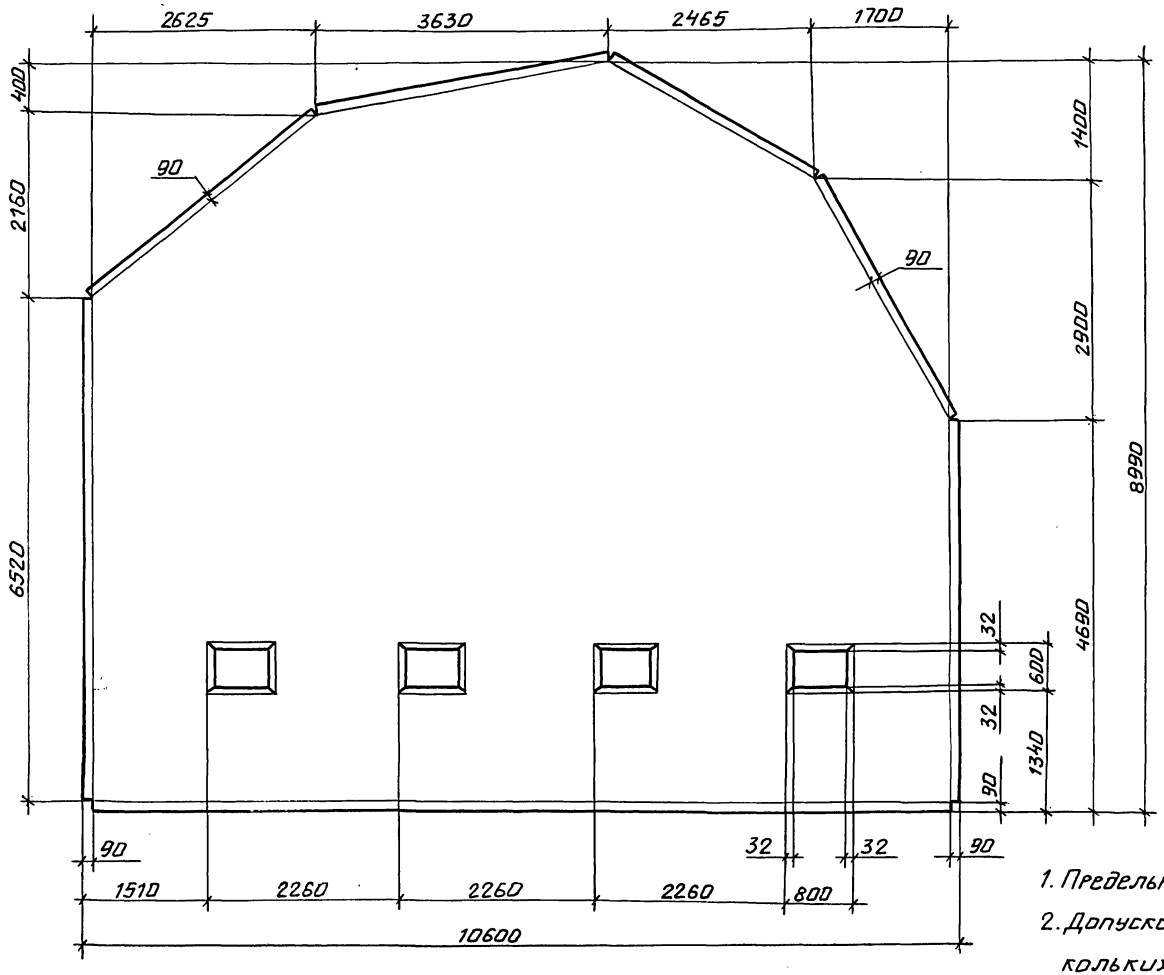

1. Предельные отклонения размеров ±3мм.
2. Допускается изготовление из нескольких частей.

3. Материал: парусина льняная №1 „Хаки" ПВ арт. 11102 ГОСТ 15530-76.

Разраб.	Емельянов		22.10
Провер.	Чебаков		22.10
Н. контр.	Храпов		22.10
Нач. отд.	Нанай		22.10

3.709.9-2.93.1-19

Раскрой заготовки полотнища П3

стадия	лист	листов
Р		1

в/ч 83582

Инв. № подл. | Подп. и дата | Взам. инв. №

$R_z 40$

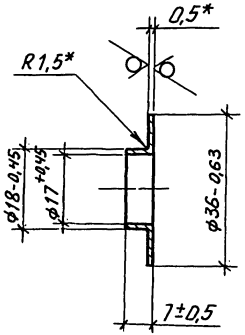

1. * Размеры для справок.
2. Покрытие: Хим. Пасс.
3. Лист Л-63-Гк 0,5 ГОСТ 931-78

Разраб.	Емельянова		22.10
Провер.	Чебыкова		22.10
Н.контр.	Храпов		22.10
Нач.отд.	Нанай		22.10

3.709.9-2.931-20

Фестон

стадия	лист	листов
Р		1

В/4 83582

Инв.№подл. | Подп. и дата | Вз.инв.№

$R_z 40$

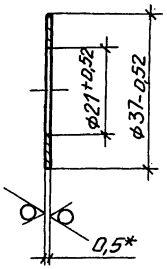

1. * Размер для справок.
2. Покрытие: Хим. Пасс.
3. Лист Л-63-Гк 0,5 ГОСТ 931-78

Разраб.	Емельянова		22.10
Провер.	Чебыкова		22.10
Н.контр.	Храпов		22.10
Нач.отд.	Нанай		22.10

3.709.9-2.931-21

Шайба

стадия	лист	листов
Р		1

В/4 83582

Инв.№подл. | Подп. и дата | Вз.инв.№

$R_z 320$ $\sqrt{}$ $(\sqrt{})$

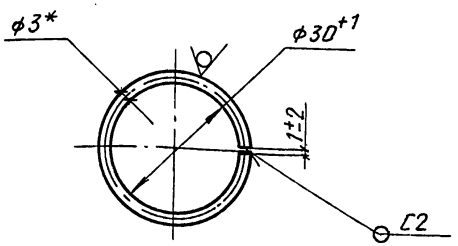

1. *Размер для справок.
2. Сварной шов по ГОСТ 5264-80.
3. Круг $\frac{\text{В-3,0 ГОСТ 2590-88}}{\text{Ст3пс5 ГОСТ 535-88}}$

Разраб.	Емельянов		22.10
Провер.	Чебыкова		22.10
Н.контр.	Храпов		22.10
Нач.отд.	Нанай		22.10

3.709.9-2.93.1-22

Кольцо

стадия	лист	листов
Р		1

8/4 83582

Инв.№ подл. | Подп. и дата | Взам.инв.№

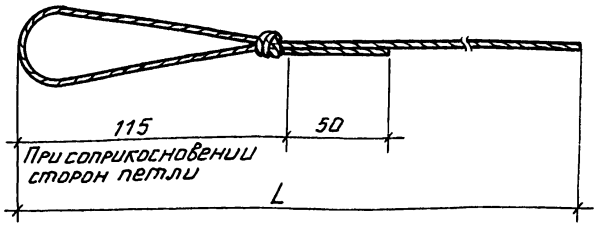

Обозначение	L, мм	L загот, мм	Масса, кг
3.709.9-2.93.1-23	10000	10200	0,71
-01	8000	8200	0,57
-02	13500	13700	0,96

Веревка ВЛ-25Т ГОСТ 1868-88.

Разраб.	Емельянов		22.10
Провер.	Чебыкова		22.10
Н.контр.	Храпов		22.10
Нач.отд.	Нанай		22.10

3.709.9-2.93.1-23

Шнур сшивной

стадия	лист	листов
Р		1

8/4 83582

Инв.№ подл. | Подп. и дата | Взам.инв.№

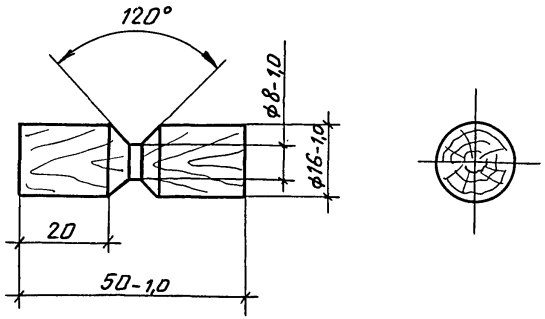

Пиломатериалы хвойных пород ГОСТ 8486-86Е

Разраб	Емельянова		22.10	3.709.9-2.93.1-24
Провер	Чебакова		22.10	
			22.10	
Нач.отд	Нанай		22.10	Пукля

стадия	лист	листов
Р		1

В/ч 83582

Инв.№ подл. | Подп. и дата | Взам. инв.№

gost.e-ecolog.ru