ТИПОВЫЕ КОНСТРУКЦИИ,
ИЗДЕЛИЯ И УЗЛЫ ЗДАНИЙ И СООРУЖЕНИЙ

СЕРИЯ 3.415.1-2

# КОНСТРУКЦИИ ПРОИЗВОДСТВЕННЫХ ЗДАНИЙ ПРЕДПРИЯТИЙ ПО ХРАНЕНИЮ И ПЕРЕРАБОТКЕ ЗЕРНА

ВЫПУСК 1-1

## ФУНДАМЕНТЫ СБОРНО-МОНОЛИТНЫЕ

РАБОЧИЕ ЧЕРТЕЖИ

22752

gost.e-ecolog.ru

# ТИПОВЫЕ КОНСТРУКЦИИ, ИЗДЕЛИЯ И УЗЛЫ ЗДАНИЙ И СООРУЖЕНИЙ

СЕРИЯ 3.415.1-2

## КОНСТРУКЦИИ ПРОИЗВОДСТВЕННЫХ ЗДАНИЙ ПРЕДПРИЯТИЙ ПО ХРАНЕНИЮ И ПЕРЕРАБОТКЕ ЗЕРНА

ВЫПУСК 1-1

## ФУНДАМЕНТЫ СБОРНО-МОНОЛИТНЫЕ

РАБОЧИЕ ЧЕРТЕЖИ

РАЗРАБОТАН: ЦНИИПРОМЗЕРНОПРОЕКТ
МИНХЛЕБОПРОДУКТОВ СССР

ГЛАВНЫЙ ИНЖЕНЕР ИНСТИТУТА О.К.ДОВГАЛЛО
ГЛАВНЫЙ ИНЖЕНЕР ПРОЕКТА Н.К.ЯРЫГИН

УТВЕРЖДЕН
МИНХЛЕБОПРОДУКТОВ СССР
ПРИКАЗ № 13 ОТ 11.09.87г

| Обозначение | Наименование | Стр |
|---|---|---|
| 3.415.1-2.1-1 00.0.0.00 | Содержание Выпуска | 2,3 |
| 3.415.1-2.1-1 00.0.0.00 ТУ | Технические условия | 4-13 |
| 3.415.1-2.1-1 00.0.0.00 ВС | Ведомость расхода стали | 14-16 |
| 3.415.1-2.1-1 00.0.0.00 РМ | Ведомость расхода материалов | 17-19 |
| 3.415.1-2.1-1 01.0.0.00 | Фундаментная плита ФП1 | 20 |
| 3.415.1-2.1-1 01.0.0.00СБ | Фундаментная плита ФП1. Сборочный чертеж | 21 |
| 3.415.1-2.1-1 02.0.0.00 | Фундаментные плиты ФП2,ФП3 | 22,23 |
| 3.415.1-2.1-1 02.0.0.00СБ | Фундаментные плиты ФП2,ФП3. Сборочный чертеж | 24 |
| 3.415.1-2.1-1 03.0.0.00 | Фундаментная плита ФП4. | 25 |
| 3.415.1-2.1-1 03.0.0.00СБ | Фундаментная плита ФП4. Сборочный чертеж | 26 |
| 3.415.1-2.1-1 04.0.0.00 | Фундаментная плита ФП5 | 27 |
| 3.415.1-2.1-1 04.0.0.00СБ | Фундаментная плита ФП5. Сборочный чертеж | 28 |
| 3.415.1-2.1-1 05.0.0.00 | Фундаментная плита ФП6 | 29 |
| 3.415.1-2.1-1.05.0.0.00СБ | Фундаментная плита ФП6. Сборочный чертеж | 30 |
| 3.415.1-2.1-1.06.0.0.00 | Фундаментная плита ФП7. | 31 |
| 3.415.1-2.1-1.06.0.0.00СБ | Фундаментная плита ФП7. Сборочный чертеж | 32,33 |
| 3.415.1-2 1-1.07.0.0.00 | Фундаментная плита ФП8 | 34 |
| 3.415.1-2.1-1 07.0.0.00 СБ | Фундаментная плита ФП8. Сборочный чертеж | 35 |
| 3.415.1-2.1-1.08.0.0.00 | Фундаментная плита ФП9 | 36 |
| 3.415.1-2.1-1 08.0.0.00СБ | Фундаментная плита ФП9. Сборочный чертеж | 37 |
| 3.415.1-2.1-1 09.0.0.00 | Фундаментные плиты ФП10, ФП10н | 38 |
| 3.415.1-2.1-1 09.0.0.00СБ | Фундаментные плиты ФП10,ФП10н Сборочный чертеж | 39 |
| 3.415.1-2.1-1 10.0.0.00 | Фундаментная плита ФП11 | 40 |
| 3.415.1-2.1-1 10.0.0.00СБ | Фундаментная плита ФП11. Сборочный чертеж | 41,42 |
| 3.415.1-2.1-1 11.0.0.00 | Фундаментная плита ФП12 | 43 |
| 3.415.1-2.1-1.11.0.0.00СБ | Фундаментная плита ФП12. Сборочный чертеж | 44 |


Взам. инв. №

Подпись и дата

Инв. № подл.

| | | |
|---|---|---|
| ГИП | Ярыгин | |
| Н.контр. | Барских | |
| Гл. констр. | Простосердов | |
| Нач. отд. | СВиридов | |
| Рук. гр. | Зверев | |
| Рук. гр. | Пушкарева | |

3.4151-2.1-1 00.0.0.00

Содержание Выпуска

| Стадия | Лист | Листов |
|---|---|---|
| Р | 1 | 2 |

ЦНИИПРОМЗЕРНОПРОЕКТ

| Обозначение | Наименование | стр. |
|---|---|---|
| 3.415.1-2.1-1 12.0.0.00 | Стакан фундамента ФС1 | 45 |
| 3.415.1-2.1-1 12.0.0.00СБ | Стакан фундамента ФС1. Сборочный чертеж | 46 |
| 3.415.1-2.1-1 13.0.0.00 | Стакан фундамента ФС2 | 47 |
| 3.415.1-2.1-1 13.0.0.00 | Стакан фундамента ФС2. Сборочный чертеж | 48 |
| 3.415.1-2.1-1 01.0.1.00 | Сетки арматурные С1; С2; С3 | 49 |
| 3.415.1-2.1-1 01.0.1.00СБ | Сетки арматурные С1, С2, С3. Сборочный чертеж | 50 |
| 3.415.1-2.1-1 12.1.1.00 | Сетка арматурная С4 | 51 |
| 3.415.1-2.1-1 01.0.2.00 | Каркасы плоские КР1 ÷ КР4 | 52-54 |
| 3.415.1-2.1-1 01.0.2.00 | Каркасы плоские КР1 ÷ КР4. Сборочный чертеж | 55 |
| 3.415.1-2.1-1 03.0.1.00 | Каркас плоский КР5 | 56 |
| 3.415.1-2.1-1 04.0.1.00 | Каркас плоский КР6 | 57 |
| 3.415.1-2.1-1 05.0.1.00 | Каркас плоский КР7 | 58 |
| 3.415.1-2.1-1 06.0.1.00 | Каркас плоский КР8 | 59 |
| 3.415.1-2.1-1 10.0.1.00 | Каркас плоский КР9 | 60 |
| 3.415.1-2.1-1 12.1.0.00 | Каркасы пространственные КП1, КП2 | 61 |
| 3.415.1-2.1-1 12.1.0.00 СБ | Каркасы пространственные КП1, КП2 Сбор. черт. | 62 |
| 3.415.1-2.1-1 06.0.0.00 | Выпуски В1, В2, В3 | 63 |
| 3.415.1-2.1-1 14.0.0.00 | Каркас плоский КР10 | 64 |


Инв.№ подл. | Подпись и дата | Взам. инв.№

Настоящие технические условия распространяются на сборные железобетонные элементы фундаментов ФС1,ФС2, ФП1÷ФП12, изготавливаемые предприятиями Агропромстроя СССР и предназначаемые для строительства производственных зданий мельниц и комбикормовых заводов.

Расшифровка марки изделия: ФП2,ФС2, где

ФП-условное обозначение фундаментных плит,
ФС-условное обозначение фундаментных стаканов,
2-условное обозначение типоразмера.

## 1. Технические требования

1.1. Элементы фундаментов должны изготовляться в соответствии с требованиями ГОСТ 25627-83 и настоящих технических условий по рабочим чертежам серии 3.415.1-2 вып. 1-1. Бетонирование производится по поточно-агрегатной технологии. Фундаментные плиты ФП1,ФП2,ФП3,ФП7, ФП8,ФП9,ФП10,ФП10$^{н}$ и фундаментные стаканы ФС1 и ФС2 бетонируются опорной поверхностью вверх.

1.2. Элементы фундаментов должны изготовляться в формах, удовлетворяющих требованиям ГОСТ 25781-83. Формы для изделий разрабатываются „Производственным проектно-техническим центром Агропрома РСФСР."

1.3. Основные параметры и размеры.

1.3.1. Основные параметры и типы элементов фундаментов должны соответствовать указанным в таблице 1.

1.3.2. Отклонения от конструктивных размеров элементов фундаментов не должны превышать указанных в таблице 2.

| | | | |
|---|---|---|---|
| ГИП | Ярыгин | | 3.415.1-2.1-1 00.0.0.00 ТУ |
| Н.контр. | Барских | | |
| Гл.констр. | Простосердов | | Технические условия |
| Нач.отд. | Свиридов | | Стадия: Р; Лист: 1; Листов: 10 |
| Рук.гр. | Зверев | | ЦНИИПРОМЗЕРНОПРОЕКТ |
| Рук.гр. | Пушкарева | | |
| Ст.инж. | Снитко | | |

Инв.N подл. | Подпись и дата | Взам.инв.N

Таблица 1

| Марка | Основные параметры, мм | | | Проектный класс бетона | Об'ем бетона, м3 | Расход стали, кг | Масса, т |
|---|---|---|---|---|---|---|---|
| | высота | ширина | длина | | | | |
| ФП1 | 500 | 2800 | 3000 | В20 | 3,40 | 166,3 | 8,5 |
| ФП2 | 500 | 2800 | 3000 | В27,5 | 3,40 | 394,8 | 8,5 |
| ФП3 | 500 | 2800 | 3000 | В27,5 | 3,40 | 542,4 | 8,5 |
| ФП4 | 300 | 2150 | 3400 | В20 | 1,84 | 80,0 | 4,6 |
| ФП5 | 350 | 2420 | 4300 | В20 | 3,05 | 183,0 | 7,6 |
| ФП6 | 400 | 2600 | 4600 | В20 | 3,96 | 264,1 | 9,9 |
| ФП7 | 500 | 2700 | 3740 | В27,5 | 3,30 | 544,7 | 8,2 |
| ФП8 | 500 | 2250 | 3740 | В27,5 | 2,79 | 458,6 | 7,0 |
| ФП9 | 500 | 2700 | 2770 | В27,5 | 2,82 | 352,9 | 7,1 |
| ФП10,ФП10' | 500 | 2250 | 2870 | В27,5 | 2,50 | 307,6 | 6,3 |
| ФП11 | 400 | 2700 | 3200 | В27,5 | 2,26 | 581,8 | 5,7 |
| ФП12 | 400 | 2250 | 3200 | В27,5 | 1,88 | 487,2 | 4,7 |
| ФС1 | 830 | 1100 | 1300 | В27,5 | 0,80 | 39,3 | 2,0 |
| ФС2 | 1130 | 1300 | 1500 | В27,5 | 1,46 | 57,0 | 3,6 |

Таблица 2

| Изделие | Предельное отклонение, мм | | |
|---|---|---|---|
| | по длине | по ширине | по высоте или толщине |
| Элементы фундаментов | ± 16 | ± 16 | ± 10 |

1.3.3. Отклонения от конструктивных размеров выступов, от конфигурации фундаментов и положения монтажных петель не должны превышать указанных в таблице 3.

Инв.№ подл. | Подпись и дата | Взам.инв.№

Таблица 3

| Показатели | Предельное отклонение, мм не более |
|---|---|
| Отклонение от плоскостности | 5 |
| Отклонение от конструктивных размеров вырезов и выступов | ±5 |
| Отклонение от конструктивного положения монтажных петель | ±5 |
| Отклонение от прямолинейности на всю длину изделия | 5 |
| Разность длин диагоналей лицевых поверхностей<br>для ФП10, ФП10И, ФП12, ФС1, ФС2<br>для ФП1÷ФП9, ФП11 | <br>10<br>13 |

1.3.4. Защитный слой бетона обеспечивается установкой бетонных подкладок. Отклонения от номинальной толщины защитного слоя бетона для рабочей арматуры стаканов фундаментов не должны превышать ±5мм, а для фундаментных плит — +10, −5мм.

1.3.5. Отклонения фактической массы элемента фундаментов от номинальной не должны превышать ±7%.

1.4. Характеристики

1.4.1. Элементы фундаментов должны изготавливаться из тяжелого бетона на цементном вяжущем. Коэффициент вариации прочности бетона не должен превышать 12%.

1.4.2. Материалы, применяемые для приготовления бетона элементов фундаментов, должны соответствовать требованиям действующих стандартов: портландцемент — ГОСТ 10178-85;
заполнители — ГОСТ 10268-80;
вода — ГОСТ 23732-79.

1.4.3. Марка бетона элементов фундаментов по морозостойкости должна быть не менее F50.

Инв. № подл. | Подпись и дата | Взам. инв. №

1.4.4. Фактическая прочность бетона элементов фундаментов (в проектном возрасте и отпускная) должна соответствовать требуемой, назначаемой по ГОСТ 18105-86 в зависимости от нормируемой прочности бетона, указанной в настоящих технических условиях, и от показателя фактической однородности бетона.

Поставку элементов фундаментов потребителю следует производить после достижения бетоном нормируемой отпускной прочности. При этом величина отпускной прочности в процентах от класса бетона по прочности на сжатие должна быть не менее: 70 – в теплый период года,
85 – в холодный период года.

Поставку элементов фундаментов с отпускной прочностью бетона ниже прочности, соответствующей его проектному классу, производят при условии, если изготовитель гарантирует достижение бетоном требуемой прочности в проектном возрасте, определяемой по результатам испытаний контрольных образцов, изготовленных из бетонной смеси рабочего состава и хранившихся в условиях согласно ГОСТ 18105-86.

1.4.5. Армирование элементов фундаментов производить горячекатаной арматурной сталью периодического профиля класса А-III и гладкой стержневой арматурой класса А-I по ГОСТ 5781-82.

1.4.6. Сварные арматурные изделия должны соответствовать требованиям ГОСТ 10922-75.

В случае отсутствия соответствующего оборудования допускается сетки, устанавливаемые в подошве элементов фундаментов, изготавливать вязаными.

Марки стали монтажных петель должны соответствовать требованиям ГОСТ 25627-83.

Взам. инв. №

Подпись и дата

Инв. № подл.

1.4.7. Внешний вид и качество поверхностей элементов фундаментов должны удовлетворять требования, предъявляемые к поверхности категории А-7 по ГОСТ 13015.0-83.

Монтажные петли должны быть очищены от наплывов бетона.

В изделиях, поставляемых потребителю, трещины не допускаются, за исключением усадочных и других поверхностных технологических трещин, ширина которых не должна превышать: 0,1мм – в стаканах фундаментов,
0,2мм – в плитах фундаментов.

1.5. Маркировка

1.5.1 Маркировка элементов фундаментов должна соответствовать ГОСТ 13015.2-81.

Маркировочные знаки и надписи следует наносить на боковой поверхности элементов фундаментов. Разрешается маркировочные надписи наносить вручную.

1.5.2. Транспортная маркировка элементов фундаментов должна соответствовать ГОСТ 14192-77.

Транспортная маркировка должна содержать манипуляционные знаки; основные, дополнительные и информационные надписи.

Маркировку следует наносить на фанерные, металлические и другие ярлыки, изготовленные из материалов, обеспечивающих сохранность надписи при транспортировании. Ярлыки должны быть прочно прикреплены в наиболее удобных, хорошо просматриваемых местах.

## 2. Правила приемки

2.1. Правила приемки должны соответствовать требова-

ниям ГОСТ 13015.1-81.

2.2. Подбор состава бетона элементов фундаментов должен производиться в соответствии со СНиП 3.09.01-85 перед началом их массового изготовления, при изменении требований к виду и составу бетона и свойствам бетонной смеси, а также при изменении вида и качества поступающих партий цемента и заполнителей.

2.3. Качество очистки форм, качество смазки и её нанесение на поверхность формы проверяют дважды в смену на двух формах.

2.4. Геометрические размеры собранных форм проверяют один раз в смену в двух формах.

2.5. Точность установки арматуры в форму с обеспечением толщины защитного слоя бетона проверяют не реже двух раз в смену и не менее чем на двух формах.

2.6. Режим пропарки фундаментов контролируют в соответствии с технологической картой.

2.7. При приемке элементов фундаментов по показателям точности геометрических параметров и ширине раскрытия трещин элементов фундаментов применяют одноступенчатый контроль по ГОСТ 13015.1-81.

2.8. Требования к документу о качестве поставляемых потребителю элементов фундаментов принимают по ГОСТ 13015.1-81.

## 3. Методы контроля

3.1. Отклонение от геометрических размеров, плоскостности, а также качество поверхности и внешний вид элементов фундаментов проверяют по ГОСТ 13015-75 и

Инв. № подл. | Подпись и дата | Взам. инв. №

ГОСТ 25627-83.

3.2. Толщину защитного слоя бетона следует определять по ГОСТ 22904-78 или другими неразрушающими методами, позволяющими определять положение арматуры с погрешностью ±1,0 мм.

3.3. Методы испытаний сварных арматурных изделий должны соответствовать ГОСТ 10922-75.

3.4. Прочность бетона на сжатие следует определять по ГОСТ 10180-78. При испытании бетона элементов фундаментов неразрушающими методами фактическую прочность бетона следует определять ультразвуковым методом по ГОСТ 17624-78 или приборами механического действия по ГОСТ 22690.0-77... ГОСТ 22690.4-77.

3.5. Контроль и оценку проектного класса, отпускной и передаточной прочности бетона на сжатие следует определять по ГОСТ 18105.0-80 и ГОСТ 18105.1-80.

3.6. Морозостойкость бетона следует определять по ГОСТ 10060-76.

3.7. Материалы, применяемые для изготовления элементов фундаментов должны испытываться в соответствии со стандартами: цемент - по ГОСТ 310.1-76... ГОСТ 310.3-76 и ГОСТ 310.4-81,
песок - по ГОСТ 8735-75,
щебень и гравий - по ГОСТ 8269-76,
сталь арматурная классов А-I и А-III - по ГОСТ 12004-81.

## 4. Транспортирование и хранение

4.1. Транспортирование и хранение элементов производить по требованиям ГОСТ 13015.4-84.

4.2. При хранении и транспортировании каждый элемент

Инв. № подл. | Подпись и дата | Взам. инв. №

фундаментов должен опираться на деревянные подкладки толщиной, превышающей размер выступающих монтажных петель не менее, чем на 20 мм. Подкладки под элементы фундаментов следует укладывать по плотному тщательно выровненному основанию.

4.3. Погрузка, транспортирование и разгрузка элементов фундаментов должны производиться с соблюдением мер, исключающих возможность их повреждения. При транспортировании элементы фундаментов должны быть укреплены от продольного и поперечного смещения, а также от ударов одного изделия о другое.

4.4. Элементы фундаментов транспортируют в рабочем положении на открытых железнодорожных платформах или автомобильным транспортом.

## 5. Гарантии изготовителя

5.1. Предприятие-изготовитель должно гарантировать соответствие элементов фундаментов требованиям настоящих технических условий и сопровождать каждую партию, принятую техническим контролем, документом о качестве, соответствующем требованиям ГОСТ 13015.3-81.

## 6. Перечень документов, на которые даны ссылки в ТУ

1. Серия 3.415.1-2 вып. 0-4 „Конструкции производственных зданий предприятий по хранению и переработке зерна. Фундаменты сборно-монолитные. Материалы для проектирования".

2. ГОСТ 25781-83. Формы стальные для изготовления железобетонных изделий. Технические условия.

Инв. № подл. | Подпись и дата | Взам. инв. №

3. ГОСТ 10178-85. Портландцемент и шлакопортландцемент. Технические условия.

4. ГОСТ 10268-80. Бетон тяжелый. Технические требования к заполнителям.

5. ГОСТ 23732-79. Вода для бетонов и растворов. Технические условия.

6. ГОСТ 18105-86. Бетоны. Правила контроля прочности. Основные положения.

7. ГОСТ 5781-82. Сталь горячекатаная для армирования железобетонных конструкций. Технические условия.

8. ГОСТ 10922-75. Арматурные изделия и закладные детали сварные для железобетонных конструкций. Технические требования и методы испытаний.

9. ГОСТ 13015.0-83. Конструкции и изделия бетонные и железобетонные сборные. Общие технические требования.

10. ГОСТ 13015.2-81. Конструкции и изделия бетонные и железобетонные сборные. Правила маркировки.

11. ГОСТ 13015.1-81. Изделия железобетонные и бетонные. Общие технические требования.

12. ГОСТ 14192-77. Маркировка грузов.

13. СНиП 3.09.01-85. Производство сборных железобетонных конструкций и изделий.

14. ГОСТ 13015.3-81. Конструкции и изделия бетонные и железобетонные сборные. Документ о качестве.

15. ГОСТ 13015-75. Изделия железобетонные и бетонные. Общие технические требования.

16. ГОСТ 25627-83. Изделия железобетонные для силосных сооружений элеваторов и зерноперерабатывающих предприятий. Общие технические условия.

17. ГОСТ 22904-78. Конструкции железобетонные. Магнитный

Инв.№ подл. | Подпись и дата | Взам. инв.№

метод определения толщины защитного слоя бетона и расположения арматуры.

18. ГОСТ 10180-78. Бетоны. Методы определения прочности на сжатие и растяжение.

19. ГОСТ 17624-78. Бетоны. Ультразвуковой метод определения прочности.

20. ГОСТ 22690.0-77...ГОСТ 22690.4-77. Бетон тяжелый. Методы определения прочности без разрушения приборами механического воздействия.

21. ГОСТ 18105-86. Бетоны. Правила контроля прочности.

22. ГОСТ 10060-76. Бетоны. Методы определения морозостойкости.

23. ГОСТ 310.1-76...ГОСТ 310.3-76. Цементы. Методы испытаний

24. ГОСТ 310.4-81. Цементы. Методы определения предела прочности при изгибе и сжатии.

25. ГОСТ 8735-75. Песок для строительных работ. Методы испытаний.

26. ГОСТ 8269-76. Щебень из естественного камня, гравий и щебень из гравия для строительных работ. Методы испытаний.

27. ГОСТ 12004-81. Сталь арматурная. Методы испытаний на растяжение.

28. ГОСТ 13015.4-84. Конструкции и изделия бетонные и железобетонные сборные. Правила транспортирования и хранения.

Инв.№ подл. | Подпись и дата | Взам.инв.№

| Инв. № подл. | Подпись и дата | Взам. инв. № |
|---|---|---|
| | | |

| | | |
|---|---|---|
| ГИП | Арыгин | |
| Н. контр. | Барских | |
| Гл. констр. | Простосердов | |
| Нач. отд. | Свиридов | |
| Рук. гр. | Зверев | |
| Рук. гр. | Пушкарева | |
| Вед. инж. | Иванова | |

# Ведомость расхода стали на элемент, кг

| Марка элемента | Изделия арматурные | | | | | | | | | | | | | | Всего |
|---|---|---|---|---|---|---|---|---|---|---|---|---|---|---|---|
| | Арматура класса | | | | | | | | | | | | | | |
| | А-I | | | | | | | А-III | | | | | | | |
| | ГОСТ 5781-82 | | | | | | | | | | | | | | |
| | 6 | 8 | 10 | 16 | 20 | | Итого | 8 | 10 | 12 | 14 | 20 | | Итого | |
| ФП1 | | 14,0 | 13,2 | | 21,6 | | 48,8 | | | | 117,5 | | | 117,5 | 166,3 |
| ФП2 | | 7,2 | 58,0 | | 21,6 | | 86,8 | | 25,2 | | | 282,8 | | 308,0 | 394,8 |
| ФП3 | | 7,2 | 15,4 | | 21,6 | | 44,2 | | 29,4 | | 75,6 | 393,2 | | 498,2 | 542,4 |
| ФП4 | 24,0 | | | 5.6 | | | 29,6 | 13,0 | | 37,4 | | | | 50,4 | 80,0 |
| ФП5 | 10,5 | 34,2 | | | 10,8 | | 55,5 | | | | 127,5 | | | 127,5 | 183,0 |

3.415.1-2 1-100.0.0.00 ВС

Ведомость расхода стали

| Стадия | Лист | Листов |
|---|---|---|
| Р | 1 | 3 |

ЦНИИПромзернопроект

22752 15

Формат А4

## Ведомость расхода стали на элемент, кг

| Марка элемента | Изделия арматурные. Арматура класса. ГОСТ 5781-82 | | | | | | | | | | | | | | | Всего |
|---|---|---|---|---|---|---|---|---|---|---|---|---|---|---|---|---|
| | А-I | | | | | | | | | А-III | | | | | | |
| | 6 | 8 | 12 | 14 | 18 | 20 | 22 | | Итого | 10 | 12 | 16 | 25 | | Итого | |
| ФП6 | 13,8 | 39,2 | | | | | 13,2 | | 66,2 | | | 197,9 | | | 197,9 | 264,1 |
| ФП7 | | | | | | 21,6 | | | 21,6 | 57,6 | 44,3 | | 421,2 | | 523,1 | 544,7 |
| ФП8 | | | | | | 21,6 | | | 21,6 | 48,0 | 38,0 | | 351,0 | | 437,0 | 458,6 |
| ФП9 | | | | | | 21,6 | | | 21,6 | 28,8 | 32,5 | | 270,0 | | 331,3 | 352,9 |
| ФП10; ФП10[н] | | | | | | 21,6 | | | 21,6 | 24,0 | 28,0 | | 234,0 | | 286,0 | 307,6 |
| ФП11 | | 46,9 | | | 16,5 | | | | 63,4 | 57,6 | 14,4 | | 446,4 | | 518,4 | 581,8 |
| ФП12 | | 38,7 | | | 16,5 | | | | 55,2 | 48,0 | 12,0 | | 372,0 | | 432,0 | 487,2 |

## Ведомость расхода стали на элемент, кг

| Марка элемента | Изделия арматурные | | | | | | | Изделия закладные | | | | | | | Общий расход |
|---|---|---|---|---|---|---|---|---|---|---|---|---|---|---|---|
| | Арматура класса A-I ГОСТ 5781-82 | | | | | | Всего | Арматура класса A-III ГОСТ 5781-82 | | | | Прокат марки Вст.3 кп 2 ГОСТ 103-76 | | | | |
| | 8 | 10 | 12 | 14 | | Итого | | 8 | 10 | | Итого | -100х6 | | Итого | | |
| ФС1 | 18,6 | 3,5 | 11,2 | | | 33,3 | 33,3 | 0,8 | 1,6 | | 2,4 | 3,6 | | 3,6 | 6,0 | 39,3 |
| ФС2 | 24,8 | | 16,0 | 7,2 | | 48,0 | 48,0 | 1,2 | 2,4 | | 3,6 | 5,4 | | 5,4 | 9,0 | 57,0 |

| Инв. № подл. | Подпись и дата | Взам. инв. № |
|---|---|---|
| | | |

| | | |
|---|---|---|
| ГИП | Ярыгин | |
| Н. контр. | Бояркин | |
| Пр. констр. | Прогосердов | |
| Нач. отд. | Свиридов | |
| Рук. гр. | Зверев | |
| Рук. гр. | Пушкарева | |
| Вед. инж. | Иванова | |

| Номер строки | Наименование материала и единицы измерения | Код материала | Код, марка изделия: Ед. изм. | ФП1 | ФП2 | ФП3 | ФП4 | ФП5 | ФП6 |
|---|---|---|---|---|---|---|---|---|---|
| | | | | Количество на марку | | | | | |
| 1 | Сортовой прокат обыкновен- | | | | | | | | |
| 2 | ного качества | 093000 | | | | | | | |
| 3 | Класса А-I, кг | 093011 | 166 | 48,8 | 86,8 | 44,2 | 29,6 | 55,5 | 66,2 |
| 4 | Класса А-III, кг | 093013 | 166 | 117,5 | 308,0 | 498,2 | 50,4 | 127,5 | 197,9 |
| 5 | Итого сортового проката | | | | | | | | |
| 6 | обыкновенного качества, кг | | 166 | 166,3 | 394,8 | 542,4 | 80,0 | 183,0 | 264,1 |
| 7 | Итого стали в натуральной | | | | | | | | |
| 8 | массе, кг | | 166 | 166,3 | 394,8 | 542,4 | 80,0 | 183,0 | 264,1 |
| 9 | В том числе по укрупненному | | | | | | | | |
| 10 | сортаменту: | | | | | | | | |
| 11 | сталь среднесортная, кг | 093200 | 166 | 21,6 | 304,4 | 414,8 | | 10,8 | 13,2 |
| 12 | сталь мелкосортная, кг | 093300 | 166 | 130,7 | 83,2 | 120,4 | 43,0 | 127,5 | 197,9 |
| 13 | катанка, кг | 093400 | 166 | 14,0 | 7,2 | 7,2 | 37,0 | 44,7 | 53,0 |
| 14 | Бетон тяжелый | | | | | | | | |
| 15 | класса В20 м³ | | 113 | 3,40 | | | 1,84 | 3,05 | 3,96 |
| 16 | класса В27,5 м³ | | 113 | | 3,40 | 3,40 | | | |
| | | | | | | | | | |

Ведомость расхода материалов

3.415.1-2.1-1 00.0.00РМ

| Стадия | Лист | Листов |
|---|---|---|
| Р | 1 | 3 |

ЦНИИПромзерноПроект

22752 18

Формат А4

| Инв. № подл. | Подпись и дата | Взам. инв. № |
|---|---|---|
| | | |

| Номер строки | Наименование материала и единицы измерения | Код материала | Код ед. изм. | Код, марка изделия ФП7 | ФП8 | ФП9 | ФП10 ФП10и | ФП11 | ФП12 |
|---|---|---|---|---|---|---|---|---|---|
| | | | | Количество на марку | | | | | |
| 1 | Сортовой прокат обыкновенного | | | | | | | | |
| 2 | качества | 093000 | | | | | | | |
| 3 | Класса А-I, кг | 093011 | 166 | 21,6 | 21,6 | 21,6 | 21,6 | 63,4 | 55,2 |
| 4 | Класса А-III, кг | 093013 | 166 | 523,1 | 437,0 | 331,3 | 286,0 | 518,4 | 432,0 |
| 5 | Итого сортового проката | | | | | | | | |
| 6 | обыкновенного качества, кг | | 166 | 544,7 | 458,6 | 352,9 | 307,6 | 581,8 | 487,2 |
| 7 | Итого стали в натуральной | | | | | | | | |
| 8 | массе, кг | | 166 | 544,7 | 458,6 | 352,9 | 307,6 | 581,8 | 487,2 |
| 9 | в том числе по укрупненному | | | | | | | | |
| 10 | сортаменту: | | | | | | | | |
| 11 | сталь среднесортная, кг | 093200 | 166 | 442,8 | 372,6 | 291,6 | 255,6 | 446,4 | 372,0 |
| 12 | сталь мелкосортная, кг | 093300 | 166 | 101,9 | 86,0 | 61,3 | 52,0 | 88,5 | 76,5 |
| 13 | катанка, кг | 093400 | 166 | | | | | 46,9 | 38,7 |
| 14 | Бетон тяжелый | | | | | | | | |
| 15 | класса В27,5 м³ | | 113 | 3,30 | 2,79 | 2,82 | 2,50 | 2,26 | 1,88 |
| | | | | | | | | | |
| | | | | | | | | | |

3415-1-2.1-100.0.00 ОМ

Лист 2

22552 19

Формат А4

| Номер строки | Наименование материала и единицы измерения | Код материала | Код материала: Ед. изм. | Код, марка изделия: ФС1 | Код, марка изделия: ФС2 |
|---|---|---|---|---|---|
| | | | | Кол. на марку | |
| 1 | Сортовой прокат обыкновенного | | | | |
| 2 | качества | 093000 | | | |
| 3 | Класса А-I, кг | 093011 | 166 | 33,3 | 48,0 |
| 4 | Класса А-III, кг | 093013 | 166 | 2,4 | 3,6 |
| 5 | Итого сортового проката | | | | |
| 6 | обыкновенного качества, кг | | 166 | 35,7 | 51,6 |
| 7 | Прокат листовой рядовой, кг | 097100 | 166 | 3,6 | 5,4 |
| 8 | Итого стали в натуральной | | | | |
| 9 | массе, кг | | 166 | 39,3 | 57,0 |
| 10 | В том числе по укрупненному | | | | |
| 11 | сортаменту: | | | | |
| 12 | сталь мелкосортная, кг | 093300 | 166 | 16,3 | 25,6 |
| 13 | Катанка, кг | 093400 | 166 | 19,4 | 26,0 |
| 14 | Сталь толстолистовая (от 4мм), кг | 097100 | 166 | 3,6 | 5,4 |
| 15 | Бетон тяжелый | | | | |
| 16 | класса В 27,5 м³ | | 113 | 0,80 | 1,45 |

Инв. № подл. | Подпись и дата | Взам. инв. №

| Формат | Зона | Поз. | Обозначение | Наименование | Кол. | Примечан. |
|---|---|---|---|---|---|---|
| | | | | Документация | | |
| А4 | | | 3.415.1-2 1-1 01.0.0.00СБ | Сборочный чертеж | | |
| А4 | | | 3.415.1-2 1-1 00.0.0.00ТУ | Технические условия | | |
| А4 | | | 3.415.1-2 1-1 00.0.0.00ВС | Ведомость расхода стали | | |
| | | | | Сборочные единицы | | |
| А4 | | 3 | 3.415.1-2 1-1 01.0.1.00 | Сетка арматурная С1 | 1 | |
| А4 | | 4 | 3.415.1-2 1-1 01.0.2.00 | Каркас плоский КР1 | 12 | |
| | | | | Детали | | |
| | | 2 | Серия 3.400-7 Вып. 1/87 | Монтажная петля М20-250 | 8 | |
| Б4 | | 5 | 3.415.1-2 1-1 01.0.0.01 | А-I-8-ГОСТ 5781-82, ℓ=950 | 8 | 0,4кг |
| | | | | Материалы | | |
| | | | | Бетон класса В20 | 3,40 | м³ |

Инв. № подл. | Подпись и дата | Взам. инв. №

| | | | |
|---|---|---|---|
| ГИП | Ярыгин | | 3.415.1-2, 1-1 01.0.0.00 |
| Н.контр. | Барских | | |
| Гл.констр. | Проектосервов | | Фундаментная плита ФП1 |
| Нач. отд. | Свиридов | | Стадия: Р; Лист: ; Листов: 1 |
| Рук. гр. | Зверев | | ЦНИИПромзернопроект |
| Рук. гр. | Пушкарева | | |
| Вед. инж. | Иванова | | |



Формат А4

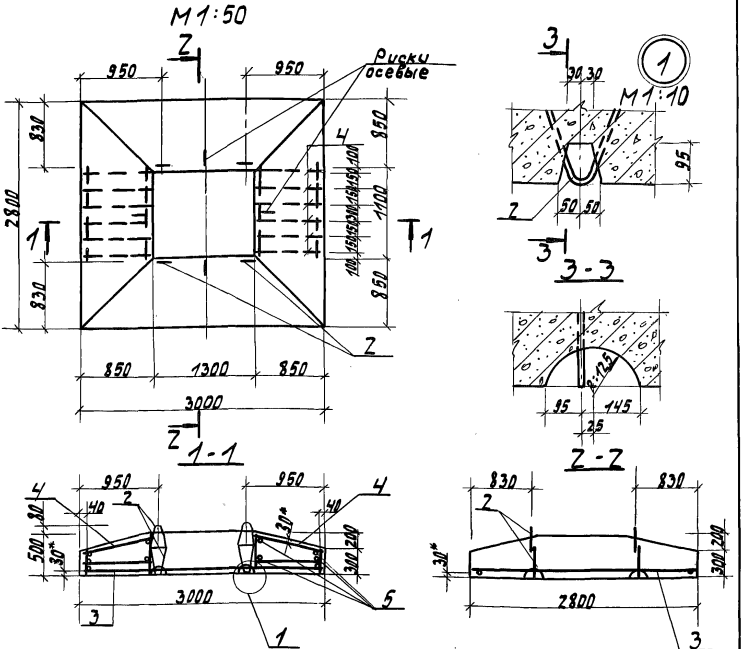


1. Сборочные позиции „4" и „5" соединяются между собой с помощью сварочных клещей до установки в опалубку (в каждом пересечении).
2. Привязка каркасов дана по осям стержней.
*) Защитный слой бетона.

| | | | |
|---|---|---|---|
| ГИП | Ярыгин | | |
| Н. контр. | Бараских | | |
| Гл. конст. | Простасердов | | |
| Нач. отд. | Свиридов | | |
| Рук. гр. | Звереб | | |
| Рук. гр. | Пушкарева | | |
| Вед. инж. | Иванова | | |

3.415.1-2.1-1 01.0.0.00 СБ

Фундаментная плита ФП1

Сборочный чертеж

| Стадия | Масса | Масшт. |
|---|---|---|
| Р | 8,5 т | 1:50 / 1:10 |
| Лист | Листов 1 | |

ЦНИИПРОМЗЕРНОПРОЕКТ

22752 22

Инв. № подл. | Подпись и дата | Взам. инв. №

Формат А4

| Формат | Зона | Поз. | Обозначение | Наименование | Кол. | Примечан. |
|---|---|---|---|---|---|---|
| | | | | | | |
| | | | | Документация | | |
| | | | | | | |
| А4 | | | 3.415.1-2.1-1.02.0.0.00СБ | Сборочный чертеж | | |
| А4 | | | 3.415.1-2.1-1 00.0.0.00ТУ | Технические условия | | |
| А4 | | | 3.415.1-2.1-1 00.0.0.00ВС | Ведомость расхода стали | | |
| | | | | | | |
| | | | | Детали | | |
| | | | | | | |
| | | 2 | Серия 3.400-7 Вып. 1/87 | Монтажная петля М20-250 | 8 | |
| | | | | А-I-8-ГОСТ 5781-82 | | |
| Б4 | | 6 | 3.415.1-2.1-1 01.0.0.01 | $\ell$=950 | 8 | 0,4кг |
| Б4 | | 7 | 3.415.1-2.1-1 02.0.0.01 | $\ell$=1250 | 8 | 0,5кг |
| | | | | | | |
| | | | | Материалы | | |
| | | | | | | |
| | | | | Бетон класса В27,5 | 3,40 | м³ |
| | | | | | | |
| | | | Переменные данные | для исполнения | | |
| | | | | | | |
| | | | | 3.415.1-2.1-1 02.0.0.00 | | ФП2 |
| | | | | | | |
| А4 | | 3 | 3.415.1-2.1-1 01.0.1.00-01 | Сетка арматурная С2 | 1 | |
| А4 | | 4 | 3.415.1-2.1-1 01.0.2.00-01 | Каркас плоский КР2 | 12 | |
| А4 | | 5 | 3.415.1-2.1-1 01.0.2.00-02 | Каркас плоский КР3 | 14 | |

| | | |
|---|---|---|
| ГИП | Ярыгин | |
| Н. контр. | Барских | |
| Гл. констр. | Простосердов | |
| Нач. отд. | Свиридов | |
| Рук. гр. | Зверев | |
| Рук. гр. | Пушкарева | |
| Вед. инж. | Иванова | |
| Ст. инж. | Севко | |

3.415.1-2.1-1 02.0.0.00

Фундаментные плиты ФП2, ФП3

| Стадия | Лист | Листов |
|---|---|---|
| Р | 1 | 2 |

ЦНИИПромзернопроект

Инв. N подл. | Подпись и дата | Взам. инв. N



Формат А4

| Формат | Зона | Поз. | Обозначение | Наименование | Кол. | Примечан. |
|---|---|---|---|---|---|---|
| | | | | | | |
| | | | | 3.415.1-2.1-1 02.0.0. 00-01 | | ФП3 |
| | | | | | | |
| А4 | | 3 | 3.415.1-2.1-1.01.0.1.00-02 | Сетка арматурная С3 | 1 | |
| А4 | | 4 | 3.415.1-2. 1-1.01.0.2.00-03 | Каркас плоский Кр4 | 12 | |
| А4 | | 5 | 3.415.1-2, 1-1.01.0.2. 00-01 | Каркас плоский Кр2 | 14 | |

Инв.№ подл. | Подпись и дата | Взам.инв.№

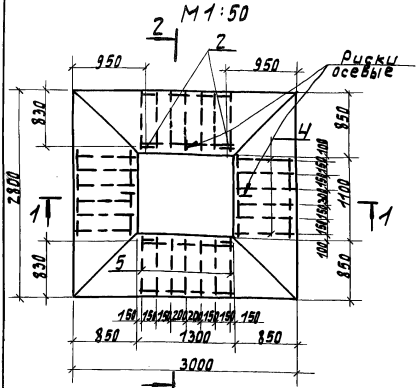


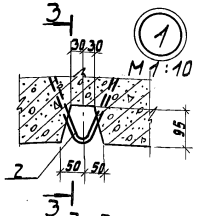


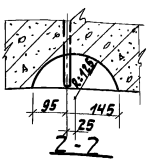


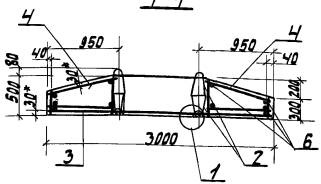


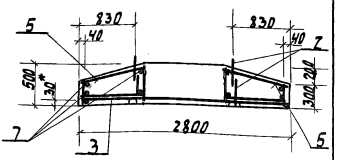


1. Сборочные позиции „4" и „6", „5" и „7" до установки в опалубку соединяются между собой с помощью сварочных клещей (в каждом пересечении).
2. Привязка каркасов дана по осям стержней.
*) Защитный слой бетона.

Инв. N подл. | Подпись и дата | Взам. инв. N

| | | |
|---|---|---|
| ГИП | Ярыгин | |
| Н. контр. | Барских | |
| Гл. конст. | Простосердов | |
| Нач. отд. | Свиридов | |
| Рук. гр. | Зверев | |
| Рук. гр. | Пушкарев | |
| Вед. инж. | Иванова | |

3.415.1-2.1-1 0.2.0.0.00 СБ

Фундаментные плиты ФП2, ФП3

Сборочный чертеж

| Стадия | Масса | Масштаб |
|---|---|---|
| Р | 8,5т | 1:50 1:10 |
| Лист | Листов 1 | |

ЦНИИПРОМЗЕРНОПРОЕКТ



Формат А4

| Формат | Зона | Позиция | Обозначение | Наименование | Кол. | Примеч. |
|---|---|---|---|---|---|---|
| | | | | | | |
| | | | | Документация | | |
| | | | | | | |
| А4 | | | 3.415.1-2.1-1 03.0.0.00 СБ | Сборочный чертеж | | |
| А4 | | | 3.415.1-2.1-1 00.0.0.00 ТУ | Технические условия | | |
| А4 | | | 3.415.1-2.1-1 00.0.0.00 ВС | Ведомость расхода стали | | |
| | | | | | | |
| | | | | | | |
| | | | | Сборочные единицы | | |
| | | | | | | |
| А4 | | 1 | 3.415.1-2.1-1 03.0.1.00 | Каркас плоский КР5 | 17 | |
| | | | | | | |
| | | | | Детали | | |
| | | | | | | |
| | | 2 | Серия 3.400-7 Вып. 1/87 | Монтажная петля М16-200 | 4 | |
| Б4 | | 3 | 3.415.1-2.1-1 03.0.0.01 | А-III-8-ГОСТ 5781-82 ℓ=3350 | 10 | 1,3 кг |
| Б4 | | 4 | 3.415.1-2.1-1 03.0.0.02 | А-I-6-ГОСТ 5781-82 ℓ=3350 | 10 | 0,7 кг |
| | | | | | | |
| | | | | Материалы | | |
| | | | | | | |
| | | | | Бетон класса В20 | 1,84 | м³ |

Инв. № подл. | Подпись и дата | Взам. инв. №

| | | | |
|---|---|---|---|
| ГИП | Ярыгин | | 3.415.1-2.1-1 03.0.0.00 |
| Н. контр. | Барских | | Фундаментная плита ФП4 |
| Гл. констр. | Простосердов | | Стадия: Р; Лист: ; Листов: 1 |
| Нач. отд. | С.Виридов | | ЦНИИПромзерноПроект |
| Рук. гр. | Зверев | | |
| Рук. гр. | Пушкарева | | |



Формат А4

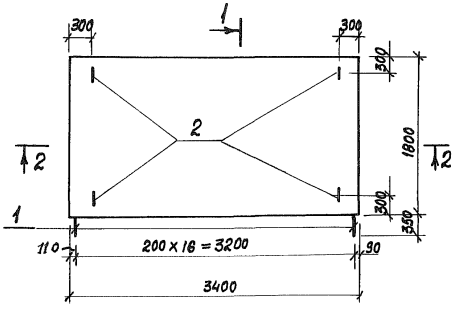


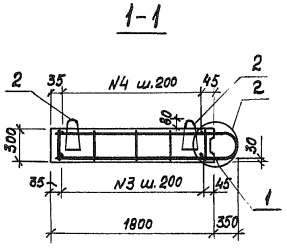


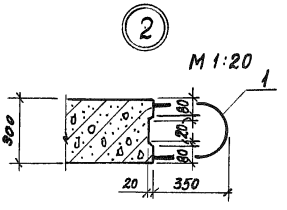


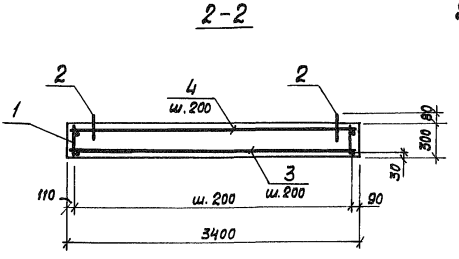


Сборочные позиции 1÷4 соединяются с помощью сварочных клещей в пространственный каркас до установки в опалубку.

| | | | |
|---|---|---|---|
| | | 3.415.1-2. 1-1 03.0.0.00СБ | |
| | | Фундаментная плита ФП4 Сборочный чертеж | Стадия: Р; Масса: 4,6т; Масшт.: 1:50; Лист; Листов 1 |
| ГИП | Ярыгин | | ЦНИИПромзернопроект |
| Н. контр. | Барских | | |
| Гл. констр. | Простосердов | | |
| Нач. отд. | СВиридов | | |
| Рук. гр. | ЗВерев | | |
| Рук. гр. | Пушкарева | | |

Подпись и дата | Взам. инв.№ | Инв.№ подл.



Формат А4

| Формат | Зона | Поз. | Обозначение | Наименование | Кол. | Примеч. |
|---|---|---|---|---|---|---|
| | | | | | | |
| | | | | Документация | | |
| А4 | | | 3.415.1-2.1-1 04.0.0.00СБ | Сборочный чертеж | | |
| А4 | | | 3.415.1-2.1-1 00.0.0.00ТУ | Технические условия | | |
| А4 | | | 3.415.1-2.1-1 00.0.0.00ВС | Ведомость расхода стали | | |
| | | | | Сборочные единицы | | |
| А4 | | 1 | 3.415.1-2. 1-1 04.0.1.00 | Каркас плоский КР6 | 21 | |
| | | | | Детали | | |
| | | 2 | Серия 3.400-7, Вып.1/87 | Монтажная петля М20-250 | 4 | |
| Б4 | | 3 | 3.415. 1-2.1-1 04.0.0.01 | А-III-14-ГОСТ5781-82, ℓ=4250 | 11 | 5,1кг |
| Б4 | | 4 | 3.415.1-2. 1-1 04.0.0.02 | А-I-8-ГОСТ5781-82, ℓ=4250 | 9 | 1,7кг |
| | | | | Материалы | | |
| | | | | Бетон класса В20 | 3,05 | м³ |

Инв.№ подл. | Подпись и дата | Взам. инв.№

| | | | |
|---|---|---|---|
| ГИП | Ярыгин | 3.415.1-2.1-1 04.0.0.00 | |
| Н.контр. | Барских | | |
| Гл.констр. | Простосердов | Фундаментная плита ФП5 | Стадия: Р; Лист: ; Листов: 1 |
| Нач.отд. | Свиридов | | |
| Рук.гр. | Зверев | | ЦНИИПромзернопроект |
| Рук.гр. | Пушкарева | | |
| Ст.инж. | Снитко | | |



Формат А4

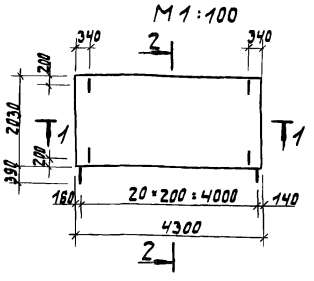


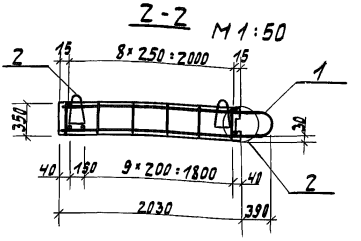


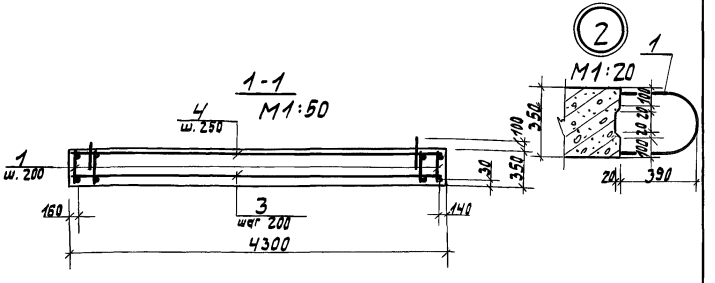


Сборочные позиции 1÷4 соединяются с помощью сварочных клещей в пространственный каркас до установки в опалубку.

| | | | |
|---|---|---|---|
| | | | 3.415.1-2.1-1 ОЧ.0.0.00СБ |
| ГИП | Ярыгин | | Фундаментная плита ФП5 Сборочный чертеж |
| Н.контр. | Барских | | |
| Гл.констр. | Простасердов | | |
| Нач.отд. | Свиридов | | |
| Рук.гр. | Зверев | | |
| Рук.гр. | Пушкарева | | |
| Ст.инж. | Снитко | | |

| Стадия | Масса | Масштаб |
|---|---|---|
| Р | 7,6 т | 1:100<br>1:50 |
| Лист | Листов 1 | |
| ЦНИИПРОМЗЕРНОПРОЕКТ | | |

Инв.№ подл. | Подпись и дата | Взам.инв.№



Формат А4

| Формат | Зона | Поз. | Обозначение | Наименование | Кол. | Примеч. |
|---|---|---|---|---|---|---|
| | | | | **Документация** | | |
| А4 | | | 3.415.1-2.1-1 05.0.0.00СБ | Сборочный чертеж | | |
| А4 | | | 3.415.1-2.1-1 00.0.0.00ТУ | Технические условия | | |
| А4 | | | 3.415.1-2.1-1 00.0.0.00ВС | Ведомость расхода стали | | |
| | | | | **Сборочные единицы** | | |
| А4 | | 1 | 3.415.1-2.1-1 05.0.1.00 | Каркас плоский КР7 | 23 | |
| | | 2 | Серия 3.400-7, Вып. 1/87 | Монтажная петля М22-250 | 4 | |
| Б4 | | 3 | 3.415.1-2.1-1 05.0.0.01 | А-III-16-ГОСТ 5781-82, $\ell$=4500 | 12 | 7,1 кг |
| Б4 | | 4 | 3.415.1-2.1-1 05.0.0.02 | А-I-8-ГОСТ 5781-82, $\ell$=4500 | 9 | 1,8 кг |
| | | | | **Материалы** | | |
| | | | | Бетон класса В20 | 3,96 | м³ |

Инв.№ подл. | Подпись и дата | Взам. инв.№

| | | |
|---|---|---|
| ГИП | Ярыгин | |
| Н. контр. | Барских | |
| Гл. констр. | Простосердов | |
| Нач. отд. | Свиридов | |
| Рук. гр. | Зверев | |
| Рук. гр. | Пушкарева | |
| Ст. инж. | Сметко | |

3.415.1-2.1-1 05.0.0.00

Фундаментная плита ФП6

| Стадия | Лист | Листов |
|---|---|---|
| Р | | 1 |

ЦНИИПромзернопроект



Формат А4

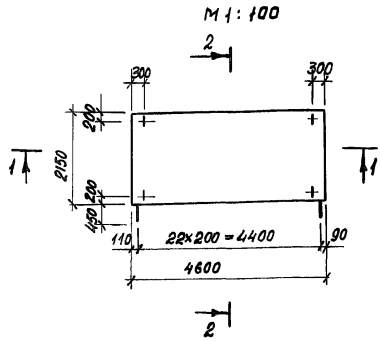


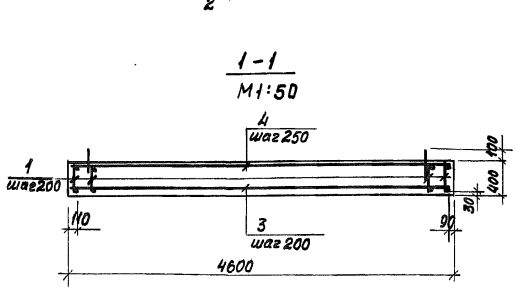


Сборочные позиции 1÷4 соединяются с помощью сварочных клещей в пространственный каркас до установки в опалубку

| | | | | | |
|---|---|---|---|---|---|
| | | | 3.415.1-2.1-1 05.0.0.00 СБ | | |
| ГИП | Ярыгин | | Фундаментная плита ФП6 Сборочный чертеж | Стадия | Масса | Масшт. |
| Н.контр | Барских | | | Р | 9,9т | 1:100 1:50 1:20 |
| Гл.констр | Простосердов | | | Лист | Листов 1 | |
| Нач.отд | Свиридов | | | ЦНИИПромзернопроект | | |
| Рук.гр. | Зверев | | | | | |
| Рук.гр. | Пушкарева | | | | | |
| Ст.инж | Снитко | | | | | |

Инв.№подл. | Подпись и дата | Взам.инв.№



Формат А4

| Формат | Зона | Поз. | Обозначение | Наименование | Кол. | Примечан. |
|---|---|---|---|---|---|---|
| | | | | **Документация** | | |
| А4 | | | 3.415.1-2.1-1 ОБ. 0.0. 00 СБ | Сборочный чертеж | | |
| А4 | | | 3.415.1-2.1-1 ОО. 0. 0. 00 ТУ | Технические условия | | |
| А4 | | | 3.415.1-2.1-1 ОО. 0. 0. 00 ВС | Ведомость расхода стали | | |
| | | | | **Сборочные единицы** | | |
| А4 | | 4 | 3.415.1-2.1-1 ОБ. 0.1. 00 | Каркас плоский КР8 | 36 | |
| | | | | **Детали** | | |
| А4 | | 1 | 3.415.1-2.1-1 ОБ.0.0. 01 | Выпуск В1 | 18 | |
| | | 3 | Серия 3.400-7 Вып.1/87 | Монтажная петля М20-250 | 8 | |
| Б4 | | 5 | 3.415.1-2.1-1 ОБ.0.0. 02 | А-III-12-ГОСТ5781-82 $\ell$=2600 | 13 | 2,3кг |
| | | | | **Материалы** | | |
| | | | | Бетон класса В27,5 | 3,3м³ | |

Инв.№подл. | Подпись и дата | Взам.инв.№

| | | |
|---|---|---|
| ГИП | Ярыгин | |
| Н.контр | Барских | |
| Гл.констр. | Простосердов | |
| Нач. отд. | Свиридов | |
| Рук. гр. | Зверев | |
| Рук. гр. | Пушкарева | |
| Вед. инж. | Иванова | |

3.415.1-2.1-1 ОБ.0.0.00

Фундаментная плита ФП7

| Стадия | Лист | Листов |
|---|---|---|
| Р | | 1 |

ЦНИИПромзерноПроект



Формат А4

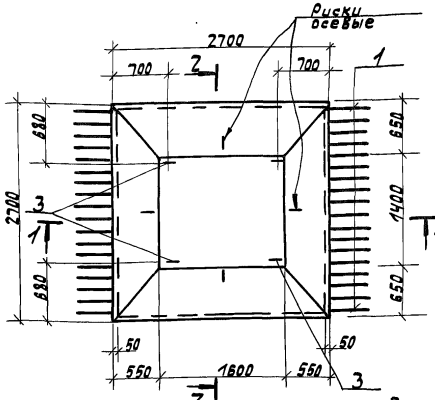


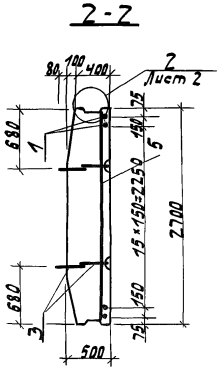


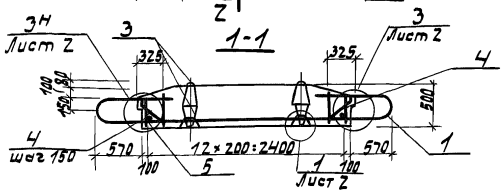


Сборочные позиции „4" и „5" до установки в опалубку соединяются с позицией „1" с помощью сварочных клещей или вязальной проволоки.

| | | | |
|---|---|---|---|
| ГИП | Ярыгин | | |
| Н.контр. | Берских | | |
| Гл.констр. | Простосердов | | |
| Нач.отд. | Свиридов | | |
| Рук.гр. | Звереб | | |
| Рук.гр. | Пушкарева | | |
| Вед.инж. | Иванова | | |

3.415.1-2.1-1 06.0.0.00 СБ

Фундаментная плита ФП7

Сборочный чертеж

| Стадия | Масса | Масштаб |
|---|---|---|
| Р | 8,2т | 1:50 |
| Лист 1 | Листов 2 | |

ЦНИИПРОМЗЕРНОПРОЕКТ

Инв.№ подл. | Подпись и дата | Взам.инв.№

(2)
М1:20

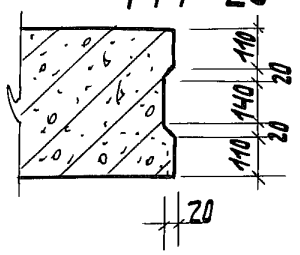


(1)
М1:10

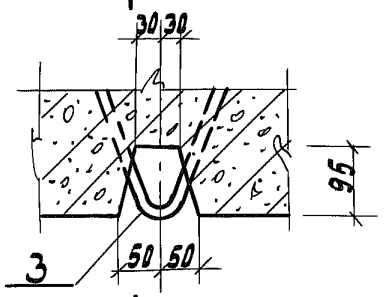


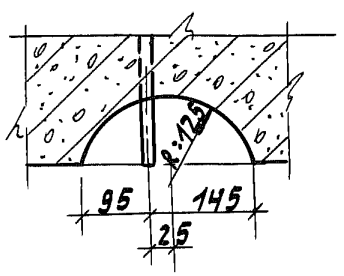


(3) (3н)
М1:10

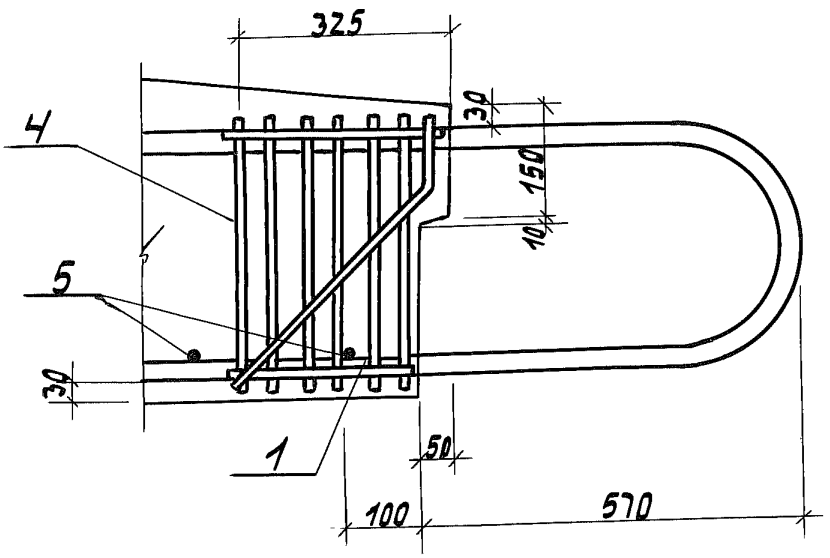


Инв.№ подл. | Подпись и дата | Взам.инв.№

| Формат | Зона | Позиция | Обозначение | Наименование | Кол. | Примеч. |
|---|---|---|---|---|---|---|
| | | | | **Документация** | | |
| А4 | | | 3.415.1-2.1-1 07.0.0.00СБ | Сборочный чертеж | | |
| А4 | | | 3.415.1-2.1-1 00.0.0.00ТУ | Технические условия | | |
| А4 | | | 3.415.1-2.1-1 06.0.0.00Сбл.2 | Узлы 1÷3 | | |
| А4 | | | 3.415.1-2.1-1 00.0.0.00ВС | Ведомость расхода стали | | |
| | | | | **Сборочные единицы** | | |
| А4 | | 4 | 3.415.1-2.1-1 06.0.1.0.0 | Каркас плоский КР8 | 30 | |
| | | | | **Детали** | | |
| А4 | | 1 | 3.415.1-2.1-1 06.0.0.01 | Выпуск В1 | 15 | |
| | | 3 | Серия 3.400-7, Вып. 1/87 | Монтажная петля М20-250 | 8 | |
| Б4 | | 5 | 3.415.1-2.1-1 07.0.0.01 | А-III-12-ГОСТ 5781-82 $\ell$=2200 | 13 | 2,0 кГ |
| | | | | **Материалы** | | |
| | | | | Бетон класса В27,5 | 2,79 | $м^3$ |

Инв.№ подл. | Подпись и дата | Взам. инв.№

| | | |
|---|---|---|
| ГИП | Ярыгин | |
| Н.контр. | Барских | |
| Гл.конст. | Простосердов | |
| Нач.отд. | Свиридов | |
| Рук.гр. | Зверев | |
| Рук.гр. | Пушкарева | |
| Вед.инж. | Иванова | |

3.415.1-2. 1-1 07. 0. 0.00

Фундаментная плита ФП8

| Стадия | Лист | Листов |
|---|---|---|
| Р | | 1 |

ЦНИИПромзернопроект



Формат А4

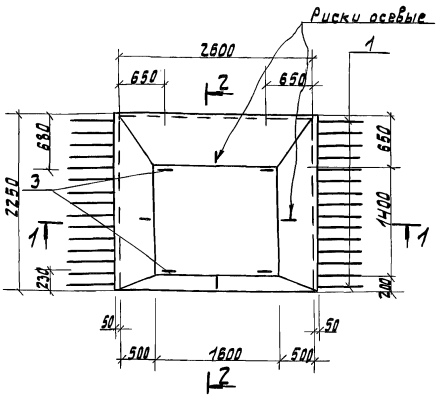


1. Сборочные позиции „4" и „5" до установки в опалубку соединяются с позицией „1" с помощью сварочных клещей или вязальной проволоки.
2. Узлы 1,2,3,3н см. док. 06.0.0.00СБ лист 2.

| | | | | | | |
|---|---|---|---|---|---|---|
| | | | | 3.415.1-2.1-1 07.0.0.00 СБ | | |
| ГИП | Ярыгин | | | фундаментная плита ФП8 | Стадия | Масса | Масштаб |
| Н.контр. | Барских | | | | Р | 7,0т | 1:50 |
| Гл.конс. | Простосердов | | | Сборочный чертеж | Лист | Листов 1 | |
| Нач.отд. | Свиридов | | | | ЦНИИПРОМЗЕРНОПРОЕКТ | | |
| Рук.гр. | Зверев | | | | | | |
| Рук.гр. | Пушкарева | | | | | | |
| Ст.инж. | Снитко | | | | | | |

Инв.№ подл. | Подпись и дата | Взам.инв.№

| Формат | Зона | Поз. | Обозначение | Наименование | Кол. | Примеч. |
|---|---|---|---|---|---|---|
| | | | | Документация | | |
| А4 | | | 3.415.1-2. 1-1 08.0.0. 00СБ | Сборочный чертеж | | |
| А4 | | | 3. 415.1-2. 1-1 00.0.0. 00ТУ | Технические условия | | |
| А4 | | | 3. 415.1-2.1-1 06.0.0.00сбл.2 | Узлы 1÷3 | | |
| А4 | | | 3. 415.1-2.1-1 00.0.0. 00ВС | Ведомость расхода стали | | |
| | | | | Сборочные единицы | | |
| А4 | | 4 | 3. 415.1-2.1-1 06.0. 1. 00 | Каркас плоский КР8 | 18 | |
| | | | | Детали | | |
| А4 | | 1 | 3. 415.1-2.1-1 06.0.0.01-02 | Выпуск В3 | 18 | |
| | | 3 | Серия 3.400-7, Вып. 1/87 | Монтажная петля М20-250 | 8 | |
| Б4 | | 5 | 3. 415.1-2.1-1 06. 0. 0. 02 | А-III-12-ГОСТ5781-82, $\ell$=2600 | 11 | 2,3кг |
| | | | | Материалы | | |
| | | | | Бетон класса В27,5 | 2,82 | $м^3$ |

Взам. инв.№ | Подпись и дата | Инв.№ подл.

| | | | |
|---|---|---|---|
| ГИП | Ярыгин | | 3.415.1-2. 1-1 08. 0. 0. 00 |
| Н. контр. | Барских | | |
| Гл. конст. | Простосердов | | |
| Нач. отд. | Свиридов | | Стадия: Р; Лист: ; Листов: 1 |
| Рук. гр. | Зверев | | Фундаментная плита ФП9 |
| Рук. гр. | Пушкарева | | ЦНИИПромзернопроект |
| Ст. инж. | Снитко | | |



Формат А4

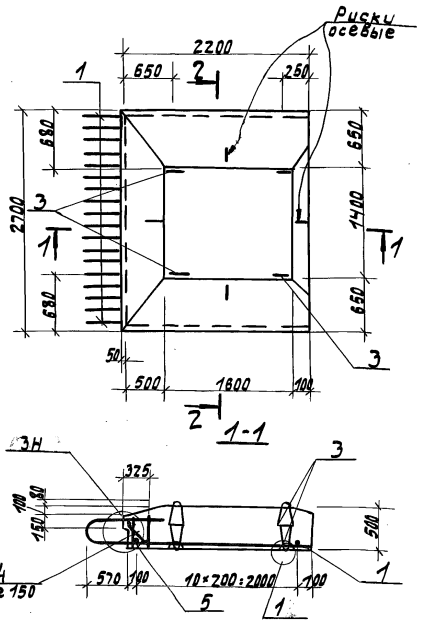


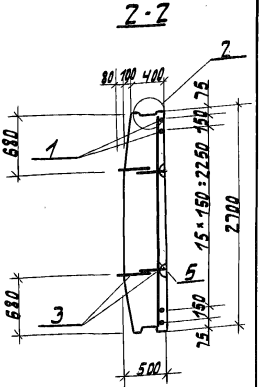


1. Сборочные позиции „4" и „5" до установки в опалубку соединяются с позицией „1" с помощью сварочных клещей или вязальной проволоки.
2. Узлы 1, 2, 3н см. док. 06.0.0.00СБ лист 2.

| | | | |
|---|---|---|---|
| ГИП | Ярыгин | | |
| Н. контр. | Барских | | |
| Гл. конст. | Простасевдов | | |
| Нач. отд. | Свиридов | | |
| Рук. гр. | Зверев | | |
| Рук. гр. | Пушкарева | | |
| Ст. инж. | Сницко | | |

3.415.1-2.1-1 08.0.0.00СБ

Фундаментная плита ФП9 Сборочный чертеж

| Стадия | Масса | Масштаб |
|---|---|---|
| Р | 7,1т | 1:50 |
| Лист | Листов 1 | |

ЦНИИПРОМЗЕРНОПРОЕКТ

Инв. № подл. | Подпись и дата | Взам. инв. №



Формат А4

| Формат | Зона | Позиция | Обозначение | Наименование | Кол. | Примеч. |
|---|---|---|---|---|---|---|
| | | | | **Документация** | | |
| А4 | | | 3.415.1-2.1-1 09.0.0.00СБ | Сборочный чертеж | | |
| А4 | | | 3.415.1-2.1-1 00.0.0.00ТУ | Технические условия | | |
| А4 | | | 3.415.1-2.1-1 06.0.0.00сбв2 | Узлы 1÷3 | | |
| А4 | | | 3.415.1-2.1-1 00.0.0.00ВС | Ведомость расхода стали | | |
| | | | 3.415.1-2.1-1 09.0.0.00 | | | ФП10 |
| | | | | **Сборочные единицы** | | |
| А4 | | 4 | 3.415.1-2.1-1 06.0.1.00 | Каркас плоский КР8 | 15 | |
| | | | | **Детали** | | |
| А4 | | 1 | 3.415.1-2.1-1 06.0.0.01-01 | Выпуск В2 | 15 | |
| | | 3 | Серия 3.400-7 Вып.1/87 | Монтажная петля М20-250 | 8 | |
| Б4 | | 5 | 3.415.1-2.1-1 07.0.0.01 | А-III-12-ГОСТ5781-82 ℓ=2200 | 11 | 2,0 кг |
| | | | | **Материалы** | | |
| | | | | Бетон класса В27,5 | 2,50 | м³ |
| | | | 3.415.1-2.1-1 09.0.0.00-01 | | | ФП10н |
| | | | | То же, что и для 3.415.1-2.1-1 09.0.0.00 | | |

Инв. № подл. | Подпись и дата | Взам. инв. №

| | | | |
|---|---|---|---|
| ГИП | Ярыгин | | 3.415.1-2.1-1 09.0.0.00 |
| Н. контр. | Бареких | | |
| Гл. констр. | Простосердов | | Фундаментные плиты ФП10, ФП10н |
| Нач. отд. | СВиридов | | |
| Рук. гр. | Зверев | | |
| Рук. гр. | Пушкарева | | |

| Стадия | Лист | Листов |
|---|---|---|
| Р | | 1 |

ЦНИИПромзернопроект



Формат А4

3.415.1-2.1-1 09.0.0.00

М1:50

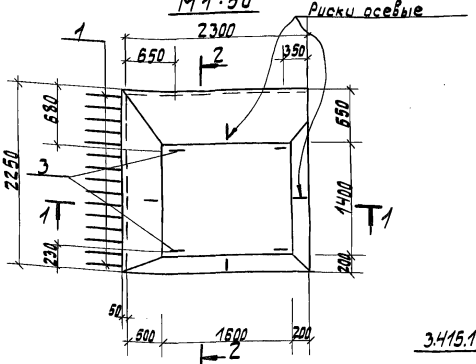


2-2

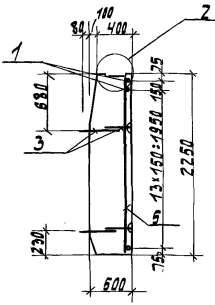


3.415.1-2.1-1 09.0.0.00-01 - зеркальное отражение

остальное см. 3.415.1-2.1-1 09.0.0.00

М1:100

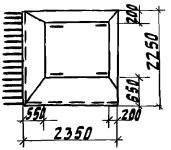


1-1

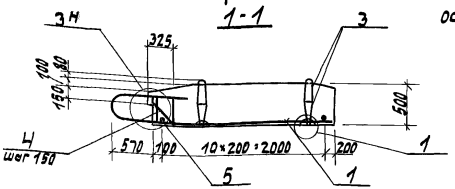


1. Сборочные позиции „4" и „5" до установки в опалубку соединяются с позицией „1" с помощью сварочных клещей или вязальной проволоки.
2. Узлы 1, 2, 3н см. док. 06.0.0.00 СБ лист 2

| Обозначение | Марка |
|---|---|
| 3.415.1-2.1-1 09.0.0.00 | ФП10 |
| -01 | ФП10н |

Инв.№ подл. | Подпись и дата | Взам.инв.№

| | | |
|---|---|---|
| ГИП | Ярыгин | |
| Н.контр. | Барских | |
| Гл.констр. | Простасердов | |
| Нач.отд. | Свиридов | |
| Рук.гр. | Зверев | |
| Рук.гр. | Пушкарева | |

3.415.1-2.1-1 09.0.0.00 СБ

Фундаментные плиты ФП10; ФП10н

Сборочный чертеж

| Стадия | Масса | Масштаб |
|---|---|---|
| Р | 6,3 т | 1:50<br>1:100 |
| Лист | Листов 1 | |

ЦНИИПРОМЗЕРНОПРОЕКТ



Формат А4

| Формат | Зона | Поз. | Обозначение | Наименование | Кол. | Примеч. |
|---|---|---|---|---|---|---|
| | | | | Документация | | |
| А4 | | | 3.415.1-2. 1-1 10.0.0.00СБ | Сборочный чертеж | | |
| А4 | | | 3. 415.1-2. 1-1 00.0.0.00ТУ | Технические условия | | |
| А4 | | | 3. 415.1-2.1-1 00.0.0.00ВС | Ведомость расхода стали | | |
| | | | | Сборочные единицы | | |
| А4 | | 4 | 3. 415. 1-2. 1-1 10. 0. 1. 00 | Каркас плоский КР9 | 18 | |
| А4 | | 5 | 3. 415.1-2. 1-1 06.0.1.00 | Каркас плоский КР8 | 36 | |
| | | | | Детали | | |
| Б4 | | 1 | 3. 415.1-2.1-1 10.0. 0. 01 | А-I-8-ГОСТ5781-82 ℓ=2670 | 23 | 1,1кг |
| | | 2 | Серия 3.400-7, Вып. 1/87 | Монтажная петля М18-250 | 8 | |
| | | | | Материалы | | |
| | | | | Бетон класса В27,5 | 2,26 | м³ |

Взам. инв.№ | Подпись и дата | Инв.№ подл.

| | | | |
|---|---|---|---|
| ГИП | Ярыгин | | 3.415.1-2. 1-1 10. 0. 0. 00 |
| Н.контр. | Барских | | |
| Гл.конст. | Простосердов | | Фундаментная плита ФП 11 |
| Нач.отд. | Свиридов | | Стадия: Р; Лист; Листов: 1 |
| Рук.гр. | Зверев | | ЦНИИПромзернопроект |
| Рук.гр. | Пушкарева | | |
| Ст.инж. | Снитко | | |

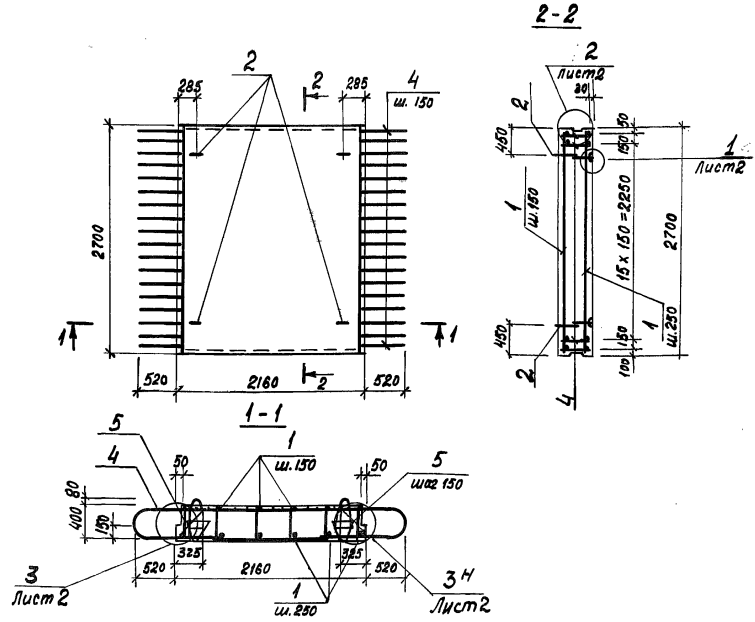


*Сборочные позиции „1", „4" и „5" соединяются между собой с помощью сварочных клещей или вязальной проволоки до установки в опалубку.*

Взам. инв.№ | Подпись и дата | Инв.№ подл.

| | | | |
|---|---|---|---|
| ГИП | Ярыгин | | |
| Н.контр. | Барских | | |
| Гл.констр. | Простосердов | | |
| Нач.отд. | Свиридов | | |
| Рук.гр. | Зверев | | |
| Рук.гр. | Пушкарева | | |
| Ст.инж. | Снитко | | |

3.415.1-2. 1-1 10.0.0.00 СБ

Фундаментная плита ФП11
Сборочный чертеж

| Стадия | Масса | Масштаб |
|---|---|---|
| Р | 5,7т | 1:50 |
| Лист 1 | Листов 2 | |

ЦНИИПромзернопроект



Формат А4

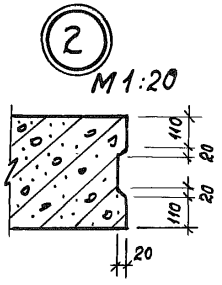


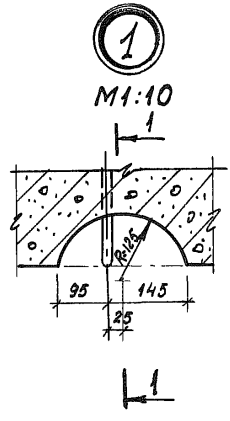


1-1

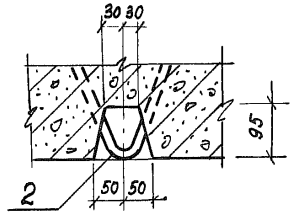


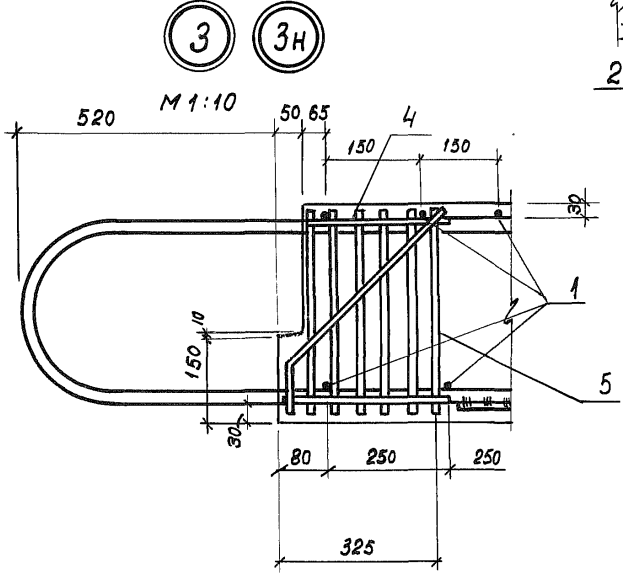


В узле 3 монтажные петли условно не показаны.

| | | | |
|---|---|---|---|
| Инв. № подл. | Подпись и дата | Взам. инв. № | |

| | |
|---|---|
| 3.415.1-2.1-1 10.0.0.00 СБ | Лист 2 |



Формат А4

| Формат | Зона | Поз. | Обозначение | Наименование | Кол. | Примеч. |
|---|---|---|---|---|---|---|
| | | | | **Документация** | | |
| А4 | | | 3.415.1-2. 1-1 11.0.0.00СБ | Сборочный чертеж | | |
| А4 | | | 3.415.1-2. 1-1 00.0.00ТУ | Технические условия | | |
| А4 | | | 3.415.1-2. 1-1 10.0.0.00Сб.2 | Узлы 1÷3 | | |
| А4 | | | 3.415.1-2. 1-1 00.0.0.00ВС | Ведомость расхода стали | | |
| | | | | **Сборочные единицы** | | |
| А4 | | 4 | 3.415.1-2.1-1 10.0.1.00 | Каркас плоский КР9 | 15 | |
| А4 | | 5 | 3.415.1-2.1-1 06.0.1.00 | Каркас плоский КР8 | 30 | |
| | | | | **Детали** | | |
| Б4 | | 1 | 3.415.1-2.1-1 11.0.0.01 | А-I-8-ГОСТ 5781-82 ℓ=2220 | 23 | 0,9 кг |
| | | 2 | Серия 3.400-7 Вып.1/87 | Монтажная петля М18-250 | 8 | |
| | | | | **Материалы** | | |
| | | | | Бетон класса В27,5 | 1,88 | м³ |

Инв.№ подл. | Подпись и дата | Взам. инв.№

| | | |
|---|---|---|
| ГИП | Ярыгин | |
| Н. контр. | Бареких | |
| Гл. констр | Простосердов | |
| Нач. отд. | Свиридов | |
| Рук. гр. | Зверев | |
| Рук. гр. | Пушкарева | |
| Вед. инж | Иванова | |

3.415.1-2. 1-1 11.0.0.00

Фундаментная плита ФП 12

| Стадия | Лист | Листов |
|---|---|---|
| Р | | 1 |

ЦНИИПромзернопроект



Формат А4

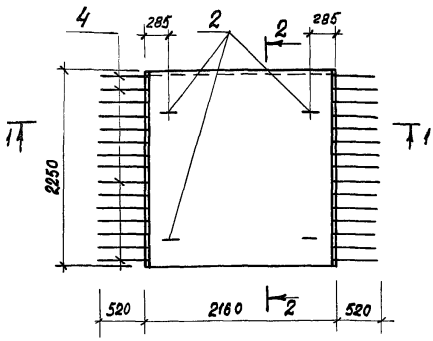


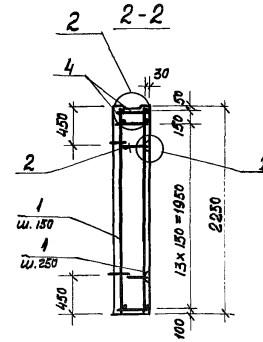


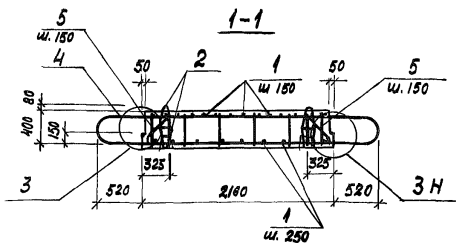


1 Сборочные позиции „1", „4" и „5" соединяются между собой с помощью сварочных клещей или вязальной проволоки до установки в опалубку.

2. Узлы 1, 2, 3, 3н см. докум. 10.0.0.00 СБ лист 2

| | | | |
|---|---|---|---|
| | | | 3.415.1-2. 1-1 11.0.0.00 СБ |
| ГИП | Ярыгин | | Фундаментная плита ФП 12 Сборочный чертеж |
| Н.контр. | Барских | | |
| Гл. констр | Проегосердов | | |
| Нач. отд. | Свиридов | | |
| Рук. гр. | Зверев | | |
| Рук. гр. | Пушкарева | | |
| Вед. инж. | Иванова | | |

| Стадия | Масса | Масштаб |
|---|---|---|
| Р | 4.7т | 1:50 |
| Лист | Листов 1 | |

ЦНИИПромзернопроект

Инв. № подл. | Подпись и дата | Взам. инв. №



Формат А4

| Формат | Зона | Поз. | Обозначение | Наименование | Кол. | Примеч. |
|---|---|---|---|---|---|---|
| | | | | Документация | | |
| А4 | | | 3.415.1-2. 1-1 12.0.0.00СБ | Сборочный чертеж | | |
| А4 | | | 3.415.1-2. 1-1 00.0.0.00ТУ | Технические условия | | |
| А4 | | | 3.415.1-2. 1-1 00.0.0.00ВС | Ведомость расхода стали | | |
| | | | | Сборочные единицы | | |
| А4 | | 1 | 3.415.1-21-1 12. 1.0.00 | Каркас пространственный КП1 | 1 | |
| | | 3 | Серия 3.400-6/76 | Изделие закладное МИ3-8 | 4 | |
| | | | | Детали | | |
| | | 2 | Серия 3.400 -7, Вып. 1/87 | Монтажная петля М10-150 | 8 | |
| | | | | Материалы | | |
| | | | | Бетон класса В 27,5 | 0,80 | м³ |

Взам. инв. №

Подпись и дата

Инв. № подл.

| | | |
|---|---|---|
| ГИП | Ярыгин | |
| Н. контр. | Барских | |
| Гл. констр | Простосердов | |
| Нач. отд. | Свиридов | |
| Рук. гр. | Зверев | |
| Рук. гр. | Пушкарева | |
| Ст. инж. | Снитко | |

3.415.1-2.1-1 12.0.0.00

Стакан фундамента ФС1

| Стадия | Лист | Листов |
|---|---|---|
| Р | | 1 |

ЦНИИПромзерноПроект



Формат А4

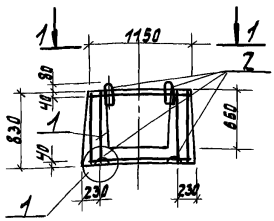


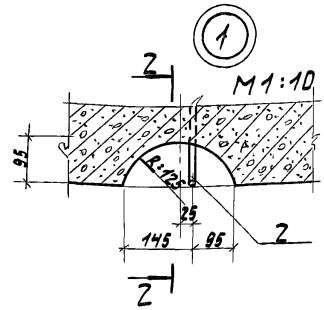


1-1

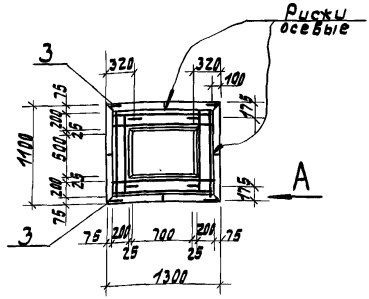


2-2

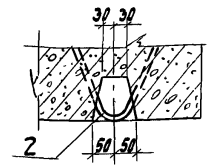


A
М1:10

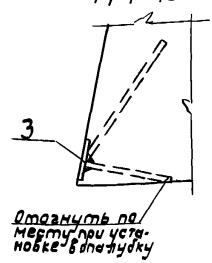


1. Втопленные монтажные петли приварить при помощи сварочных клещей к пространственному каркасу до установки последнего в опалубку.
2. Защитный слой бетона - 40 мм.

Инв.N подл. | Подпись и дата | Взам. инв.N

| | | |
|---|---|---|
| ГИП | Ярыгин | |
| Н. контр. | Барских | |
| Гл. констр. | Простосердов | |
| Нач. отд. | Свиридов | |
| Рук. гр. | Зверев | |
| Рук. гр. | Пушкарева | |
| Ст. инж. | Сничко | |

3.415.1-2.1-1 12.0.0.00 СБ

Стакан фундамента ФС1

| Стадия | Масса | Масштаб |
|---|---|---|
| Р | 2,0 т | 1:50 |
| Лист | Листов 1 | |

ЦНИИПРОМЗЕРНОПРОЕКТ

| Формат | Зона | Поз. | Обозначение | Наименование | Кол. | Примеч. |
|---|---|---|---|---|---|---|
| | | | | **Документация** | | |
| А4 | | | 3.415.1-2.1-1 13.0.0.00СБ | Сборочный чертеж | | |
| А4 | | | 3.415.1-2.1-1 00.0.0.00ТУ | Технические условия | | |
| А4 | | | 3.415.1-2.1-1 12.0.0.00СБ | Узлы 1,2 | | |
| А4 | | | 3.415.1-2.1-1 00.0.0.00ВС | Ведомость расхода стали | | |
| | | | | **Сборочные единицы** | | |
| А4 | | 1 | 3.415.1-2.1-1 12.1.0.00-01 | Каркас пространственный КП2 | 1 | |
| | | 3 | Серия 3.400-6/76 | Изделие закладное МИ3-8 | 6 | |
| | | | | **Детали** | | |
| | | 2 | Серия 3.400-7, Вып 1/87 | Монтажная петля М14-150 | 8 | |
| | | | | **Материалы** | | |
| | | | | Бетон класса В27,5 | 1,45 | м³ |

Инв.№ подл. | Подпись и дата | Взам. инв.№

| | | | |
|---|---|---|---|
| ГИП | Ярыгин | | 3.415.1-2.1-1 13.0.0.00 |
| Н. контр. | Барских | | |
| Гл. констр. | Простосердов | | Стакан фундамента ФС2 |
| Нач. отд. | С.Виридов | | Стадия: Р; Лист; Листов: 1 |
| Рук. гр. | Зверев | | ЦНИИПромзернопроект |
| Рук. гр. | Пушкарева | | |
| Ст. инж. | Смитко | | |



Формат А4

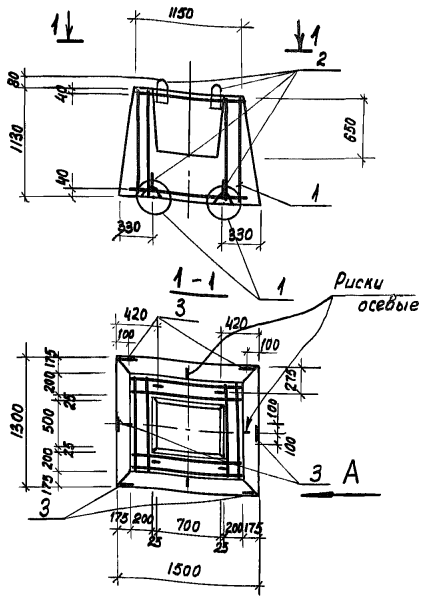


1. Узел 1 и вид „А" см. докум. 12.0.0.00 СБ
2. Втопленные монтажные петли приварить при помощи сварочных клещей к пространственному каркасу до установки последнего в опалубку.
3. Защитный слой бетона - 40 мм.

| | | | |
|---|---|---|---|
| ГИП | Ярыгин | | |
| Н.контр. | Бареких | | |
| Гл.констр. | Простосердов | | |
| Нач.отд. | Свиридов | | |
| Рук.гр. | Зверев | | |
| Рук.гр. | Пушкарева | | |
| Вед.инж. | Иванова | | |

3.415.1-2.1-1 13.0.0.00СБ

Стакан фундамента ФС2
Сборочный чертеж

| Стадия | Масса | Масштаб |
|---|---|---|
| Р | 3,6т | 1:50 |
| Лист | Листов 1 | |

ЦНИИПромзернопроект

Взам. инв.№ | Подпись и дата | Инв.№ подл.



Формат А4

| Формат | Зона | Поз. | Обозначение | Наименование | Кол. | Примеч. |
|---|---|---|---|---|---|---|
| | | | | **Документация** | | |
| А4 | | | 3.415.1-2.1-1 01.0.1.00СБ | Сборочный чертеж | | |
| А4 | | | 3.415.1-2.1-1 00.0.0.00 ТУ | Технические условия | | |
| | | | | 3.415.1-2. 1-1 01.0.1.00 | | С1 |
| | | | | **Детали** | | |
| | | | | А-III-14-ГОСТ 5781-82 | | |
| Б4 | | 1 | 3.415.1-2. 1-1 01.0.1.01 | $\ell$=2840 | 20 | 3,4кг |
| Б4 | | 2 | 3.415.1-2. 1-1 01.0.1.02 | $\ell$=2740 | 15 | 3,3кг |
| | | | | 3.415.1-2.1-1 01.0.1.00-01 | | С2 |
| | | | | **Детали** | | |
| | | | | А-III-20-ГОСТ 5781-82 | | |
| Б4 | | 1 | 3.415.1-2. 1-1.01.0.1.03 | $\ell$=2840 | 20 | 7,0кг |
| Б4 | | 2 | 3.415.1-2. 1-1.01.0.1.04 | $\ell$=2740 | 21 | 6,8кг |
| | | | | 3.415.1-2.1-1 01.0.1.00-02 | | С3 |
| | | | | **Детали** | | |
| | | | | А-III-20 ГОСТ 5781-82 | | |
| Б4 | | 1 | 3.415.1-2. 1-1.01.0.1.03 | $\ell$=2840 | 28 | 7,0кг |
| Б4 | | 2 | 3.415.1-2. 1-1.01.0.1.04 | $\ell$=2740 | 29 | 6,8кг |

Взам. инв. №

Подпись и дата

Инв. № подл.

| | | |
|---|---|---|
| ГИП | Ярыгин | |
| Н. контр. | Барских | |
| Гл. констр. | Простосердов | |
| Нач. отд. | С.Вирибов | |
| Рук. гр. | Зверев | |
| Рук. гр. | Пушкарева | |
| Вед. инж. | Иванова | |

3.415.1-2. 1-1 01.0.1.00

Сетки арматурные С1; С2; С3

| Стадия | Лист | Листов |
|---|---|---|
| Р | | 1 |

ЦНИИПромзернопроект

22752 50

Формат А4

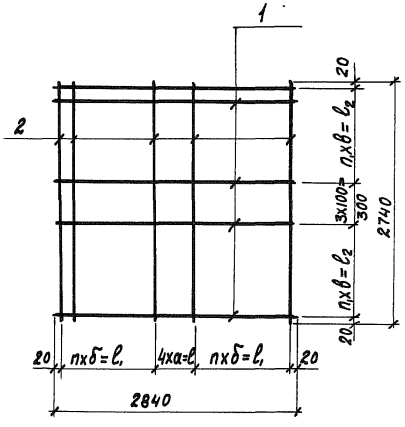


| Обозначение | Марка | а, мм | б, мм | в, мм | п, | п1, | l, мм | l1, мм | l2, мм | масса, кг |
|---|---|---|---|---|---|---|---|---|---|---|
| 3.415.1-2.1-1 01.0.1.00 | С1 | 200 | 200 | 150 | 5 | 8 | 800 | 1000 | 1200 | 117,5 |
| -01 | С2 | 100 | 150 | 150 | 8 | 8 | 400 | 1200 | 1200 | 282,8 |
| -02 | С3 | 100 | 100 | 100 | 12 | 12 | 400 | 1200 | 1200 | 393,2 |

Взам. инв. №

Подпись и дата

Инв. № подл.

3.415.1-2.1-1 01.0.1.00 СБ

| | | |
|---|---|---|
| ГИП | Ярыгин | |
| Н. контр. | Барских | |
| Гл. констр | Проектсердов | |
| Нач. отд. | Свиридов | |
| Рук. гр. | Зверев | |
| Рук. гр. | Пушкарева | |
| Вед. инж. | Иванова | |

Сетки арматурные С1; С2; С3
Сборочный чертеж

| Стадия | Масса | Масштаб |
|---|---|---|
| Р | см. табл. | 1:50 |
| Лист | Листов 1 | |

ЦНИИПромзернопроект



Формат А4

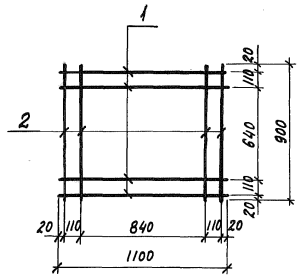


| Формат | Зона | Поз. | Обозначение | Наименование | Кол. | Примечан. |
|---|---|---|---|---|---|---|
| | | | | **Документация** | | |
| А4 | | | 3.415.1-2. 1-1 00.0.0.00ТУ | Технические условия | | |
| | | | | **Детали** | | |
| | | | | А-I-8- ГОСТ5781-82 | | |
| Б4 | | 1 | 3.415.1-2. 1-1 12.1.1.01 | $\ell$=1100 | 4 | 1,7кг |
| Б4 | | 2 | 3.415.1-2. 1-1 12.1.1.02 | $\ell$=900 | 4 | 1,4кг |

Взам. инв.№ | Подпись и дата | Инв.№ подл.

| | | | |
|---|---|---|---|
| ГИП | Ярыгин | | 3.415.1-2. 1-1 12.11.1.00 |
| Н.контр. | Барских | | Сетка арматурная С4 |
| Гл. констр. | Простосердов | | Стадия: Р; Масса: 3,1 кг; Масшт.: 1:25 |
| Нач. отд. | Свиридов | | Лист; Листов 1 |
| Рук. гр. | Зверев | | ЦНИИПромзернопроект |
| Рук. гр. | Пушкарева | | |
| Ст. инж. | Снитко | | |



Формат А4

| Формат | Зона | Поз. | Обозначение | Наименование | Кол. | Примеч. |
|---|---|---|---|---|---|---|
| | | | | **Документация** | | |
| А4 | | | 3.415.1-2. 1-1 01.0.2.00СБ | Сборочный чертеж | | |
| А4 | | | 3.415.1-2. 1-1 00.0.0.00ТУ | Технические условия | | |
| | | | | **Переменные данные для исполнения** | | |
| | | | 3.415.1-2. 1-1, 01.0.2.00 | | | КР1 |
| | | | | **Детали** | | |
| Б4 | | 1 | 3.415.1-2. 1-1 01.0.2.01 | А-I-10-ГОСТ5781-82; ℓ=1005<br>А-I-8-ГОСТ5781-82 | 1 | 0.6кг |
| Б4 | | 2 | 3.415.1-2. 1-1 01.0.2.02 | ℓ=285 | 1 | 0.1кг |
| Б4 | | 3 | 3.415.1-2. 1-1 01.0.2.03 | ℓ=320 | 1 | 0.1кг |
| Б4 | | 4 | 3.415.1-2.1-1 01.0.2.04 | ℓ=355 | 1 | 0.1кг |
| Б4 | | 5 | 3.415.1-2. 1-1 01.0.2.05 | ℓ=390 | 1 | 0.2кг |
| Б4 | | 6 | 3.415.1-2.1-1 01.0.2.06 | ℓ=425 | 1 | 0.2кг |
| Б4 | | 7 | 3.415.1-2.1-1 01.0.2.07 | ℓ=460 | 1 | 0.2кг |
| Б4 | | 8 | 3.415.1-2.1-1 01.0.2.08 | А-I-10-ГОСТ 5781-82 ℓ=790 | 1 | 0.5кг |

Взам. инв. №

Подпись и дата

Инв. № подл.

| | | | |
|---|---|---|---|
| ГИП | Ярыгин | | 3.415.1-2. 1-1 01.0.2.00 |
| Н.контр. | Барских | | |
| Т.контр. | Простосердов | | Каркасы плоские КР1 ÷ КР4 |
| Нач.отд. | Свиридов | | Стадия: Р; Лист: 1; Листов: 3 |
| Рук.гр. | Зверев | | ЦНИИПромзернопроект |
| Рук.гр. | Пушкарева | | |
| Вед.инж. | Иванова | | |



Формат А4

| Формат | Зона | Поз. | Обозначение | Наименование | Кол. | Примечан. |
|---|---|---|---|---|---|---|
| | | | 3.415.1-2.1-1 01.0.2.00-01 | | | КР2 |
| | | | | Детали | | |
| Б4 | 1 | | 3.415.1-2.1-1 01.0.2.01 | А-I-10-ГОСТ 5781-82; ℓ=1005 | 1 | 0,6кг |
| | | | | А-III-10-ГОСТ 5781-82 | | |
| Б4 | 2 | | 3.415.1-2.1-1 01.0.2.09 | ℓ=275 | 1 | 0,2кг |
| Б4 | 3 | | 3.415.1-2.1-1 01.0.2.10 | ℓ=300 | 1 | 0,2кг |
| Б4 | 4 | | 3.415.1-2.1-1 01.0.2.11 | ℓ=325 | 1 | 0,2кг |
| Б4 | 5 | | 3.415.1-2.1-1 01.0.2.12 | ℓ=350 | 1 | 0,2кг |
| Б4 | 6 | | 3.415.1-2.1-1 01.0.2.13 | ℓ=370 | 1 | 0,2кг |
| Б4 | 7 | | 3.415.1-2.1-1 01.0.2.14 | ℓ=395 | 1 | 0,2кг |
| Б4 | 8 | | 3.415.1-2.1-1 01.0.2.15 | ℓ=420 | 1 | 0,3кг |
| Б4 | 9 | | 3.415.1-2.1-1 01.0.2.16 | ℓ=445 | 1 | 0,3кг |
| Б4 | 10 | | 3.415.1-2.1-1 01.02.17 | ℓ=465 | 1 | 0,3кг |
| Б4 | 11 | | 3.415.1-2.1-1 01.02.18 | А-I-10-ГОСТ 5781-82 ℓ=840 | 1 | 0,5 |
| | | | 3.415.1-2.1-1 01.0.2.00-02 | | | КР3 |
| | | | | Детали | | |
| | | | | А-I-10-ГОСТ 5781-82 | | |
| Б4 | 1 | | 3.415.1-2.1-1 01.0.2.01 | ℓ=1005 | 1 | 0,6кг |
| Б4 | 2 | | 3.415.1-2.1-1 01.0.2.19 | ℓ=275 | 1 | 0,2кг |
| Б4 | 3 | | 3.415.1-2.1-1 01.0.2.20 | ℓ=300 | 1 | 0,2кг |
| Б4 | 4 | | 3.415.1-2.1-1 01.0.2.21 | ℓ=325 | 1 | 0,2кг |
| Б4 | 5 | | 3.415.1-2.1-1 01.0.2.22 | ℓ=350 | 1 | 0,2кг |
| Б4 | 6 | | 3.415.1-2.1-1 01.0.2.23 | ℓ=370 | 1 | 0,2кг |
| Б4 | 7 | | 3.415.1-2.1-1 01.0.2.24 | ℓ=395 | 1 | 0,2кг |
| Б4 | 8 | | 3.415.1-2.1-1 01.0.2.25 | ℓ=420 | 1 | 0,3кг |
| Б4 | 9 | | 3.415.1-2.1-1 01.0.2.26 | ℓ=445 | 1 | 0,3кг |

Инв.№ подл. | Подпись и дата | Взам. инв.№

| Формат | Зона | Поз. | Обозначение | Наименование | Кол. | Примечан. |
|---|---|---|---|---|---|---|
| | | | | А-I-10-ГОСТ 5781-82 | | |
| Б4 | | 10 | 3.415.1-2. 1-1 01.0.2.27 | ℓ=465 | 1 | 0,3кг |
| Б4 | | 11 | 3.415.1-2. 1-1 01.0.2.18 | ℓ=840 | 1 | 0,5кг |
| | | | | | | |
| | | | 3.415.1-2.1-1 01.0.2.00-03 | | | КР4 |
| | | | | Детали | | |
| | | | | А-III-14-ГОСТ 5781-82 | | |
| Б4 | | 2 | 3.415.1-2. 1-1 01.0.2.28 | ℓ=275 | 1 | 0,3кг |
| Б4 | | 3 | 3.415.1-2. 1-1 01.0.2.29 | ℓ=300 | 1 | 0,4кг |
| Б4 | | 4 | 3.415.1-2. 1-1 01.0.2.30 | ℓ=325 | 1 | 0,4кг |
| Б4 | | 5 | 3.415.1-2. 1-1 01.0.2.31 | ℓ=350 | 1 | 0,4кг |
| Б4 | | 6 | 3.415.1-2. 1-1 01.0.2.32 | ℓ=370 | 1 | 0,5кг |
| Б4 | | 7 | 3.415.1-2. 1-1 01.0.2.33 | ℓ=395 | 1 | 0,5кг |
| Б4 | | 8 | 3.415.1-2. 1-1 01.0.2.34 | ℓ=420 | 1 | 0,5кг |
| Б4 | | 9 | 3.415.1-2.1-1 01.02.35 | ℓ=445 | 1 | 0,5кг |
| Б4 | | 10 | 3.415.1-2.1-1 01.0.2.36 | ℓ=465 | 1 | 0,6кг |
| Б4 | | 11 | 3.415.1-2.1-1 01.0.2.18 | ℓ=840 | 1 | 1,0кг |
| Б4 | | 1 | 3.415.1-2.1-1 01.0.2.37 | ℓ=1005 | 1 | 1,2кг |

Инв.№ подл. | Подпись и дата | Взам. инв.№

Рис. 1

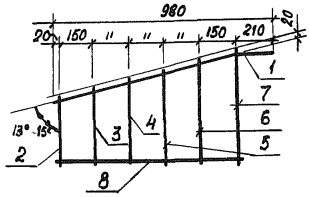


Рис. 2

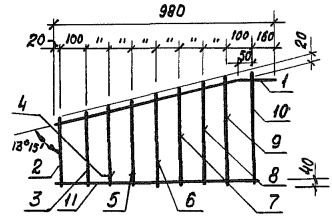


| Обозначение | Рис. | марка | масса, кГ |
|---|---|---|---|
| 3.415.1-2.1-1 01.0.2.00 | 1 | КР1 | 2,0 |
| -01 | 2 | КР2 | 4,1 |
| -02 | 2 | КР3 | 3,2 |
| -03 | 2 | КР4 | 6,3 |

Взам. инв. №

Подпись и дата

Инв. № подл.

| | | |
|---|---|---|
| ГИП | Ярыгин | |
| Н.контр. | Барских | |
| Гл. констр. | Простосердов | |
| Нач. отд. | Свиридов | |
| Рук. гр. | Зверев | |
| Рук. гр. | Пушкарева | |
| Ст. инж. | Севко | |

3.415.1-2.1-1 01.0.2.00 СБ

Каркасы плоские КР1 ÷ КР4 Сборочный чертеж

| Стадия | Масса | Масшт. |
|---|---|---|
| Р | см. табл. | 1:20 |
| Лист | Листов 1 | |

ЦНИИПромзернопроект



Формат А4

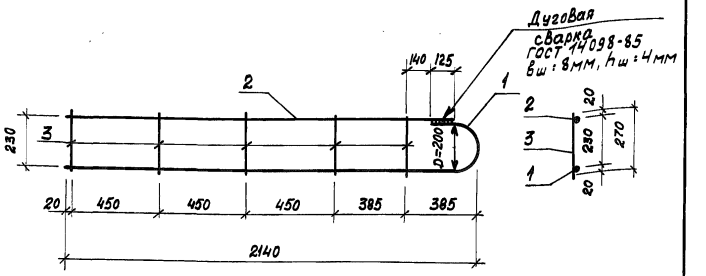


| Формат | Зона | Поз. | Обозначение | Наименование | Кол. | Примеч. |
|---|---|---|---|---|---|---|
| | | | | **Документация** | | |
| А4 | | | 3.415.1-2.1-1 00.0.0.00ТУ | Технические условия | | |
| | | | | **Детали** | | |
| Б4 | | 1 | 3.415.1-2.1-1 03.0.1.01 | А-III-12-ГОСТ5781-82 ℓ=2483 | 1 | 2,2 кг |
| | | | | А-I-6-ГОСТ5781-82 | | |
| Б4 | | 2 | 3.415.1-2.1-1 03.0.1.02 | ℓ=2020 | 1 | 0,5 кг |
| Б4 | | 3 | 3.415.1-2.1-1 03.0.1.03 | ℓ=270 | 5 | 0,1 кг |

| | | |
|---|---|---|
| ГИП | Ярывин | |
| Н.контр. | Барских | |
| Гл.констр. | Прогосердов | |
| Нач.отд. | СВиридов | |
| Рук.гр. | Зверев | |
| Рук.гр. | Пушкарева | |
| Ст.инж. | Снитко | |

3.415.1-2.1-1 03.0.1.00

Каркас плоский КР5

| Стадия | Масса | Масштаб |
|---|---|---|
| Р | 3,2кг | 1:20 |
| Лист | Листов 1 | |

ЦНИИПромзернопроект

Инв. № подл. | Подпись и дата | Взам. инв. №



Формат А4

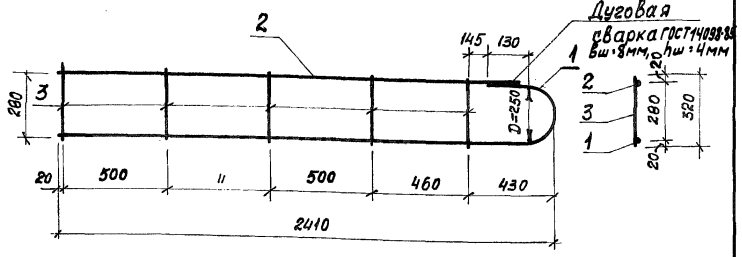


| Формат | Зона | Поз. | Обозначение | Наименование | Кол. | Примеч. |
|---|---|---|---|---|---|---|
| | | | | Документация | | |
| А4 | | | 3.415.1-2.1-1. 00.0.0. 00ТУ | Технические условия | | |
| | | | | Детали | | |
| Б.Ч. | | 1 | 3.415.1-2.1-1. 04.0.1. 01 | А-III-14-ГОСТ5781-82, ℓ=2802 | 1 | 3,4кг |
| Б.Ч. | | 2 | 3.415.1-2.1-1 04.0.1.02 | А-I-8-ГОСТ5781-82, ℓ=2270 | 1 | 0,9кг |
| Б.Ч. | | 3 | 3.415.1-2.1-1 04.0.1.03 | А-I-6-ГОСТ5781-82, ℓ=320 | 5 | 0,1кг |

Инв.№ подл. | Подпись и дата | Взам.инв.№

| | | |
|---|---|---|
| ГИП | Ярыгин | |
| Н.контр. | Барских | |
| Гл.констр. | Простосердов | |
| Нач.отд. | Свиридов | |
| Рук.гр. | Зверев | |
| Рук.гр. | Пушкарева | |
| Ст.инж. | Снитко | |

3.415.1-2.1-1 04. 0. 1. 00

Каркас плоский КР6

| Стадия | Масса | Масштаб |
|---|---|---|
| Р | 4,8кг | 1:20 |
| Лист | Листов 1 | |

ЦНИИПромзернопроект



Формат А4

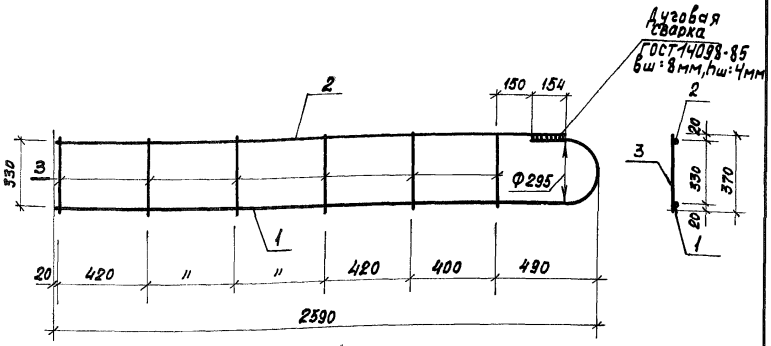


| Формат | Зона | Поз. | Обозначение | Наименование | Кол. | Примеч. |
|---|---|---|---|---|---|---|
| | | | | Документация | | |
| А4 | | | 3.415.1-2.1-1 00.0.0.00ТУ | Технические условия | | |
| | | | | Детали | | |
| Б.Ч. | | 1 | 3.415.1-2.1-1 05.0.1.01 | А-III-16-ГОСТ 5781-82, $\ell$=3045 | 1 | 4,9 кГ |
| Б.Ч. | | 2 | 3.415.1-2.1-1 05.0.1.02 | А-I-8-ГОСТ 5781-82, $\ell$=2424 | 1 | 1,0 кГ |
| Б.Ч. | | 3 | 3.415.1-2.1-1 05.0.1.03 | А-I-6-ГОСТ 5781-82, $\ell$=370 | 6 | 0,1 кГ |

Взам. инв.№ | Подпись и дата | Инв.№ подл.

| | | | |
|---|---|---|---|
| | | 3.415.1-2.1-1 05.0.1.00 | |
| ГИП | Ярыгин | Каркас плоский КР7 | Стадия: Р; Масса: 6,5кг; Масшт.: 1:20 |
| Н.контр | Барских | | |
| Гл.констр | Простосердов | | Лист; Листов 1 |
| Нач.отд. | С.Виридов | | |
| Рук.гр. | Зверев | | ЦНИИПромзернопроект |
| Рук.гр. | Пушкарева | | |
| Ст.инж. | Снитко | | |



Формат А4

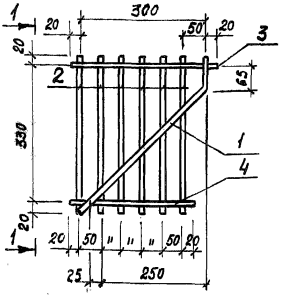


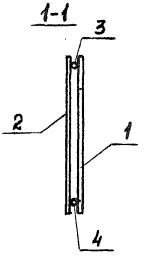


| Формат | Зона | Поз. | Обозначение | Наименование | Кол. | Примечан. |
|---|---|---|---|---|---|---|
| | | | | **Документация** | | |
| А4 | | | 3.415.1-2.1-1 00.0.0.00ТУ | Технические условия | | |
| | | | | **Детали** | | |
| Б4 | | 1 | 3.415.1-2.1-1 06.01.01 | А-III-12-ГОСТ 5781-82 ℓ=485 | 1 | 0,4 кг |
| | | | | А-III-10-ГОСТ 5781-82 | | |
| Б4 | | 2 | 3.415.1-2.1-1 06.0.1.02 | ℓ=370 | 6 | 0,2 кг |
| Б4 | | 3 | 3.415.1-2.1-1 06.0.1.03 | ℓ=340 | 1 | 0,2 кг |
| Б4 | | 4 | 3.415.1-2.1-1 06.0.1.04 | ℓ=290 | 1 | 0,2 кг |

Взам. инв. №

Подпись и дата

Инв. № подл.

| | | | |
|---|---|---|---|
| ГИП | Ярыгин | | |
| Н. контр. | Бареких | | |
| Гл. констр. | Простосердов | | |
| Нач. отд. | Свиридов | | |
| Рук. гр. | Зверев | | |
| Рук. гр. | Пушкарева | | |
| Ст. инж. | Снитко | | |

3.415.1-2.1-1 06.0.1.00

Каркас плоский КР8

| Стадия | Масса | Масштаб |
|---|---|---|
| Р | 2,0кг | 1:10 |
| Лист | Листов 1 | |

ЦНИИПромзернопроект

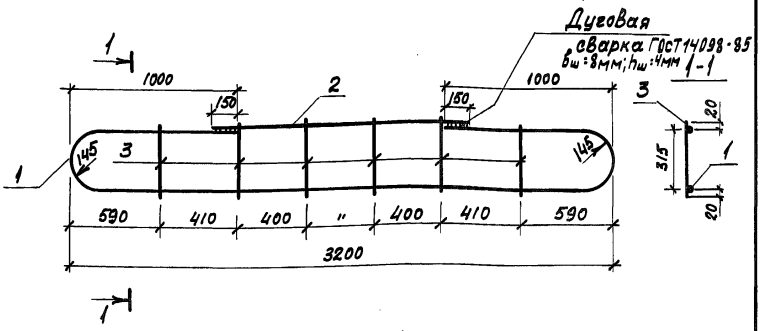


| Формат | Зона | Поз. | Обозначение | Наименование | Кол. | Примеч. |
|---|---|---|---|---|---|---|
| | | | | Документация | | |
| А4 | | | 3.415.1-2.1-1 ОО.О.О.ООТУ | Технические условия | | |
| | | | | Детали | | |
| Б4 | | 1 | 3.415.1-2.1-1. 10. О.1. 01 | А-III-25 ГОСТ 5781-82 ℓ=6455<br>А-I-8-ГОСТ 5781-82 | 1 | 24,9 кГ |
| Б4 | | 2 | 3.415.1-2.1-1. 10. О.1.02 | ℓ=1500 | 1 | 0,6 кГ |
| Б4 | | 3 | 3.415.1-2.1-1 10.О.1.03 | ℓ=355 | 6 | 0,1 кГ |

Взам. инв. №

Подпись и дата

Инв. № подл.

| | | |
|---|---|---|
| ГИП | Ярыгин | |
| Н.контр. | Бареких | |
| Гл. констр. | Простосердов | |
| Нач. отд. | Свиридов | |
| Рук. гр. | Зверев | |
| Рук. гр. | Пушкарева | |
| Ст. инж. | Снитко | |

3.415.1-2.1-1 10.О.1.00

Каркас плоский КР9

| Стадия | Масса | Масштаб |
|---|---|---|
| Р | 26,0кГ | 1:25 |
| Лист | Листов 1 | |

ЦНИИПромзернопроект



Формат А4

| Формат | Зона | Поз. | Обозначение | Наименование | Кол. | Примеч. |
|---|---|---|---|---|---|---|
| | | | | **Документация** | | |
| А4 | | | 3.415.1-2.1-1 12.1.0.00СБ | Сборочный чертеж | | |
| А4 | | | 3.415.1-2.1-1 00.0.0.00ТУ | Технические условия | | |
| | | | 3.415.1-2.1-1 12.1.0.00 | | | КП1 |
| | | | | **Сборочные единицы** | | |
| А4 | | 1 | 3.415.1-2.1-1 12.1.1.00 | Сетка арматурная С4 | 6 | |
| | | | | **Детали** | | |
| Б4 | | 2 | 3.415.1-2.1-1 12.1.0.01 | А-I-12-ГОСТ 5781-82, ℓ=790 | 16 | 0,7кг |
| | | | 3.415.1-2.1-1 12.1.0.00-01 | | | КП2 |
| | | | | **Сборочные единицы** | | |
| А4 | | 1 | 3.415.1-2.1-1 12.1.1.00 | Сетка арматурная С4 | 8 | |
| | | | | **Детали** | | |
| Б4 | | 2 | 3.415.1-2.1-1 12.1.0.02 | А-I-12-ГОСТ 5781-82, ℓ=1090 | 16 | 1,0кг |

Инв.№ подл. | Подпись и дата | Взам. инв.№

| | | | |
|---|---|---|---|
| ГИП | Ярыгин | | 3.415.1-2.1-1 12.1.0.00 |
| Н.Контр. | Бареких | | |
| Гл.констр | Простосердов | | Каркасы пространственные КП1, КП2 |
| Нач.отд. | Свиридов | | Стадия: Р; Лист; Листов: 1 |
| Рук.гр. | Зверев | | ЦНИИПромзернопроект |
| Рук.гр. | Пушкарева | | |
| Ст.инж. | Севко | | |



Формат А4

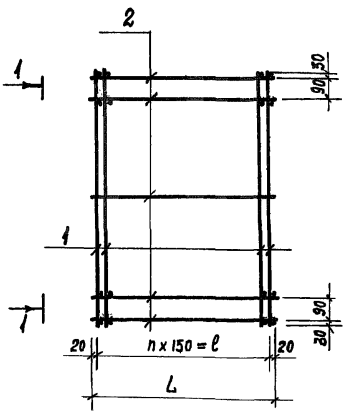


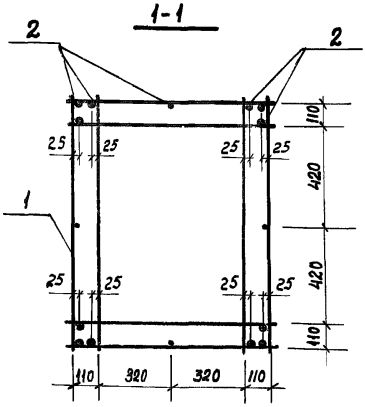


*Сборочные позиции „1" и „2" соединяются между собой с помощью сварочных клещей*

| Обозначение | Марка | n | ℓ, мм | L, мм | Масса, кг |
|---|---|---|---|---|---|
| 3.415.1-2. 1-1 12.1.0.00 | КП1 | 5 | 750 | 790 | 29,8 |
| -01 | КП2 | 7 | 1050 | 1090 | 40,8 |

Взам. инв.№ | Подпись и дата | Инв.№ подл.

| | | |
|---|---|---|
| ГИП | Ярыгин | |
| Н.контр. | Бареких | |
| Гл.констр. | Простосердов | |
| Нач.отд | Свиридов | |
| Рук.гр. | Зверев | |
| Рук.гр. | Пушкарева | |
| Ст.инж. | Севко | |

3.415.1-2. 1-1 12.1.0.00СБ

Каркасы пространственные КП1, КП2
Сборочный чертеж

| Стадия | Масса | Масштаб |
|---|---|---|
| Р | см.табл | 1:20 |
| Лист | Листов 1 | |

ЦНИИПромзернопроект

22752 63

Формат А4

Рис.1

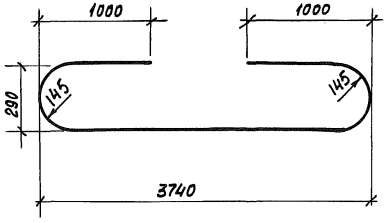


Рис.2
Рис.3

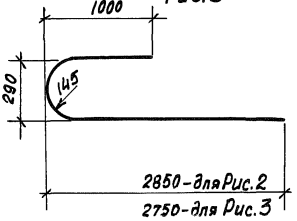


| Обозначение | Рис. | Марка | Длина заготовки мм | Масса, кг |
|---|---|---|---|---|
| 3.415.1-2.1-1 06.0.0.01 | 1 | В1 | 6050 | 23,4 |
| -01 | 2 | В2 | 4005 | 15,6 |
| -02 | 3 | В3 | 3905 | 15,0 |

Взам. инв.№ | Подпись и дата | Инв.№ подл.

| | | |
|---|---|---|
| ГИП | Ярыгин | |
| Н.контр | Барских | |
| Гл.констр. | Простосердов | |
| Нач.отд. | Свиридов | |
| Рук.гр. | Зверев | |
| Рук.гр. | Пушкарева | |
| Вед.инж | Иванова | |

3.415.1-2.1-1 06.0.0.00

Выпуски В1, В2, В3

| Стадия | Масса | Масштаб |
|---|---|---|
| Р | см. табл. | |
| Лист | Листов 1 | |

Арматурная сталь А-III - 25 - ГОСТ 5781-82

ЦНИИПромзернопроект



Формат А4

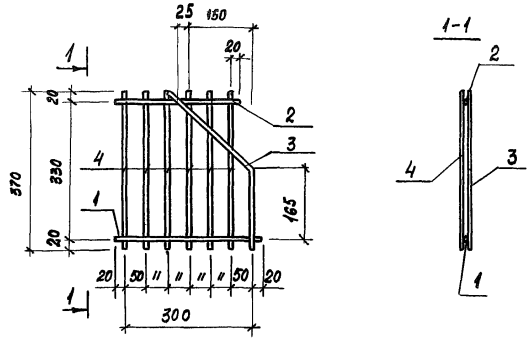


| Формат | Зона | Поз. | Обозначение | Наименование | Кол. | Примеч. |
|---|---|---|---|---|---|---|
| | | | | Документация | | |
| А4 | | | 3.415.1-2. 1-1 00.0.0.00ТУ | Технические условия | | |
| | | | | Детали | | |
| | | | | А-III-10-ГОСТ 5781-82 | | |
| Б4 | | 1 | 3.415.1-2. 1-1 06.0.0.03 | ℓ=340 | 1 | 0,2кГ |
| Б4 | | 2 | 3.415.1-2. 1-1 06.0.0.04 | ℓ=290 | 1 | 0,2кГ |
| Б4 | | 3 | 3.415.1-2. 1-1 14.0.0.01 | ℓ=445 | 1 | 0,3кГ |
| Б4 | | 4 | 3.415.1-2. 1-1 06.0.0.02 | ℓ=370 | 6 | 0,2кГ |

Взам. инв. №

Подпись и дата

Инв. №

| | | |
|---|---|---|
| ГИП | Ярыгин | |
| Н.контр. | Барских | |
| Рук.гр. | Зверев | |
| Рук.гр. | Пушкарева | |
| Ст. инж. | Снитко | |

3.415.1-2. 1-1 14.0.0.00

Каркас плоский КР10

| Стадия | Масса | Масшт. |
|---|---|---|
| Р | 1,9кГ | 1:10 |
| Лист | Листов 1 | |

ЦНИИПромзернопроект

gost.e-ecolog.ru



Формат А4

11.2-88г