ТИПОВАЯ ДОКУМЕНТАЦИЯ НА КОНСТРУКЦИИ, ИЗДЕЛИЯ
И УЗЛЫ ЗДАНИЙ И СООРУЖЕНИЙ

СЕРИЯ 4.507-9

СПЕЦИАЛЬНЫЕ ЧАСТИ КОНТАКТНОЙ СЕТИ ТРАМВАЯ

ВЫПУСК 3

УЗЛЫ И ДЕТАЛИ ОБЩЕГО ПРИМЕНЕНИЯ

gost.e-ecolog.ru

ТИПОВАЯ ДОКУМЕНТАЦИЯ НА КОНСТРУКЦИИ, ИЗДЕЛИЯ
И УЗЛЫ ЗДАНИЙ И СООРУЖЕНИЙ

СЕРИЯ 4.507-9

СПЕЦИАЛЬНЫЕ ЧАСТИ КОНТАКТНОЙ СЕТИ ТРАМВАЯ

ВЫПУСК 3

УЗЛЫ И ДЕТАЛИ ОБЩЕГО ПРИМЕНЕНИЯ

РАЗРАБОТАНЫ
МОСГОРТРАНСНИИПРОЕКТОМ

Главный инженер института Г.Ф. Каплун
Начальник конструкторского отдела А.В. Данилов

УТВЕРЖДЕНЫ ГОССТРОЕМ РСФСР,
ПРОТОКОЛ ОТ 10.12.85г.
ВВЕДЕНЫ В ДЕЙСТВИЕ
МОСГОРТРАНСНИИПРОЕКТОМ 01.03.86г.,
ПРИКАЗ ОТ 15.02.86г. № 13

Содержание

Обозначение	Наименование	Стр.
	Титульный лист	1
	Содержание	2
1035.06.000	Полоз	3
1035.06.000.СБ	Сборочный чертеж	3
1035.06.001	Стержень	3
1035.06.002	Ребро	4
1035.06.003	Ребро	4
1035.07.100	Элемент токопроводящий	4
1035.07.102	Полоз	4
1035.07.100.СБ	Сборочный чертеж	5
1035.07.101	Основание	5
1035.07.103	Рог	6
1035.07.200	Элемент нейтральный	6
1035.07.300	Катушка дугогасительная	6
1035.07.300.СБ	Сборочный чертеж	7
1035.07.200.СБ	Сборочный чертеж	8
1035.07.201	Основание	8
1035.07.310	Каркас катушки	9
1035.07.310.СБ	Сборочный чертеж	9
1035.07.311	Сердечник	9
1035.07.312	Цилиндр электроизоляционный	10
1035.07.313	Шайбы	10
1035.07.314	Шайбы с прорезью	10
1035.07.315	Прокладка	10
1035.07.301	Наконечник	11
1035.07.400	Элемент промежуточный	11
1035.07.400.СБ	Сборочный чертеж	11
1035.07.401	Основание	12
1035.07.402	Полоз	12
1035.07.510	Магнитопровод	12
1035.07.510.СБ	Сборочный чертеж	13
1035.07.511	Пластина магнитопровода	13
1035.07.512	Полюс магнитопровода	14
1035.07.501	Накладка	14
1035.07.601	Скоба	14
1035.07.700	Зажим специальный	15
1035.07.700.СБ	Сборочный чертеж	15
1035.07.701	Щечка основная	15
1035.07.800	Зажим концевой ЗК-1	15
1035.07.800.СБ	Сборочный чертеж	16
1035.07.801	Корпус	16
1035.07.001	Полоз	17
1035.07.802	Болт специальный	17
1035.07.002	Перегородка правая	17
1035.07.003	Перегородка левая	18
1035.07.004	Шпилька специальная	18
1035.07.005	Прокладка	18

Серия 4.507-9. Выпуск 3.

Формат	Зона	Поз.	Обозначение	Наименование	Кол.	Примечание
				Документация		
А3			1035.06.000.СБ	Сборочный чертеж		
				Детали		
А4		1	1035.06.001	Стержень	1	
А4		2	1035.06.002	Ребро	1	
А4		3	1035.06.003	Ребро	1	

Различие исполнений 1035.06.000 и 1035.06.000-01 по сборочному чертежу.

Инв.№ подл. | Подп. и дата | Взам.инв.№ | Инв.№ дубл. | Подп. и дата

Изм.	Лист	№ докум.	Подп.	Дата
Разраб.		Миссонова		01.08.85
Пров.		Парамонова		02.08.85
Рук. гр.		Айзенберг		02.08.85
Н. контр.		Сабов		05.08.85
Утв.		Данилов		06.08.85

1035.06.000

Полоз

Лит.	Масса	М-б
Лист	Листов 1	

Мосгортранспроект

Копировал: Формат А4

1035.06.001

R2,80 (√)

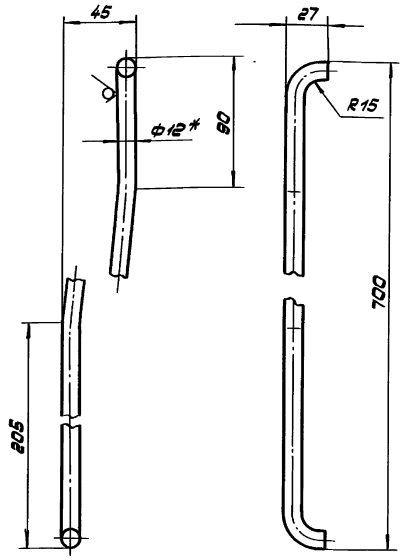

1. Развертка L = 714 мм.
2. * Размер для справок.
3. Предельные отклонения размеров ± JT14/2.

Изм.	Лист	№ докум.	Подп.	Дата
Разраб.		Миссонова		01.08.85
Пров.		Парамонова		02.08.85
Т. контр.		Айзенберг		05.08.85
Рук. гр.		Айзенберг		05.08.85
Н. контр.		Сабов		06.08.85
Утв.		Данилов		06.08.85

Стержень

Лит.	Масса	М-б
	0,71	1:2
Лист	Листов 1	

Круг В12 ГОСТ 2590-71 / Ст.3 ГОСТ 535-79

Мосгортранспроект

Копировал: Формат А4

1035.06.000.СБ

1035.06.000 - изображено
1035.06.000-01 - зеркальное отражение

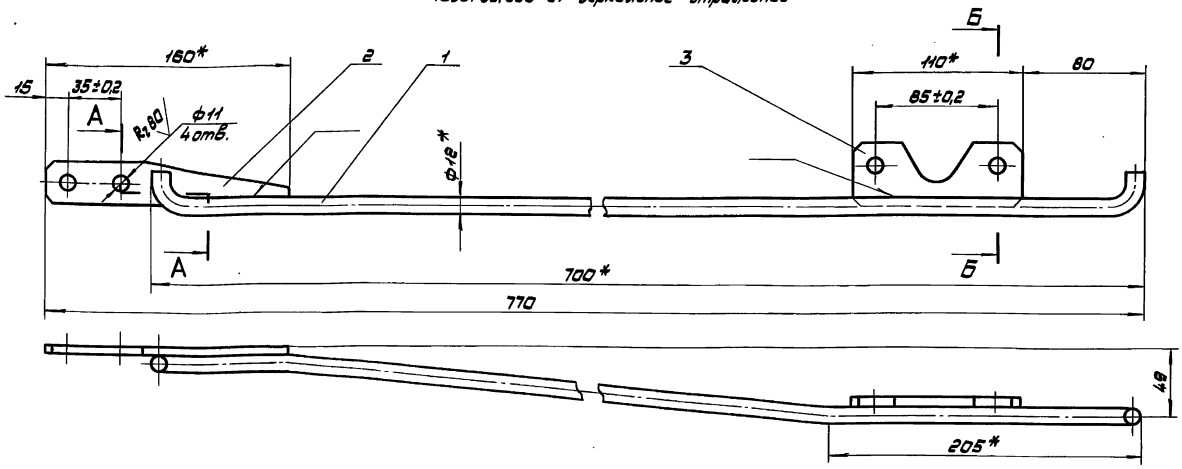

А-А
М1:1

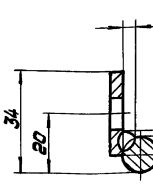

Б-Б
М1:1

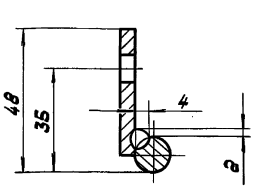

1.* Размеры для справок.
2. Неуказанные предельные отклонения размеров: отверстий H14, остальных ± JT14/2.
3. Сварка швов - ручная дуговая.
4. Покрытие: Ц21хр.

Изм.	Лист	№ докум.	Подп.	Дата
Разраб.		Миссонова		01.08.85
Пров.		Парамонова		02.08.85
Т. контр.		Айзенберг		05.08.85
Рук. гр.		Айзенберг		05.08.85
Н. контр.		Сабов		06.08.85
Утв.		Данилов		06.08.85

1035.06.000.СБ

Полоз
Сборочный чертеж

Лит.	Масса	М-б
	0,89	1:2
Лист	Листов 1	

Мосгортранспроект

Копировал: 21110-13 4 Формат А3

Серия 4.507-9. Выпуск 3.

1035.06.002

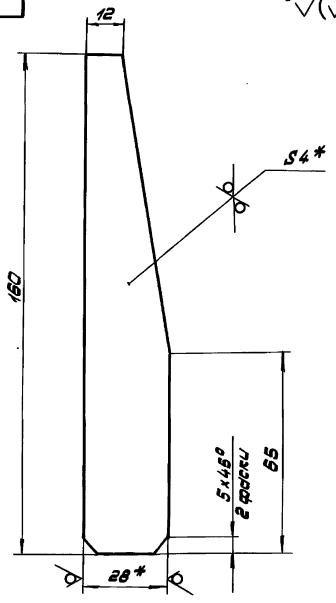

1.* Размеры для справок.
2. Предельные отклонения размеров ±JT14/2.

Изм.	Лист	№ докум.	Подп.	Дата	1035.06.002			
Разраб.		Миксонова		08.08.85	Ребро	Лит.	Масса	М-б
Пров.		Парамонова		15.08.85			0,13	1:1
Т.контр.		Айзенберг		18.08.85		Лист	Листов 1	
Рук.гр.		Айзенберг		18.08.85	Полоса Б-2-4x28 ГОСТ 103-76 / Ст.3 ГОСТ 535-79	Мосгортрансниипроект		
Н.контр.		Садов		22.08.85				
Утв.		Данилов		23.08.85				

Копировал: Формат А4

1035.06.003

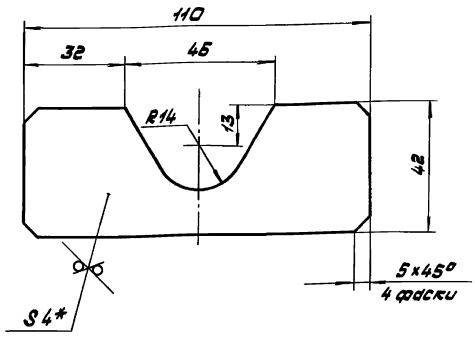

1.* Размер для справок.
2. Предельные отклонения размеров: отверстий Н14, остальных ±JT14/2.

Изм.	Лист	№ докум.	Подп.	Дата	1035.06.003			
Разраб.		Миксонова		08.08.85	Ребро	Лит.	Масса	М-б
Пров.		Парамонова		15.08.85			0,1	1:1
Т.контр.		Айзенберг		18.08.85		Лист	Листов 1	
Рук.гр.		Айзенберг		18.08.85	Лист Б-4 ГОСТ 19903-74 / Ст.3 ГОСТ 14637-79	Мосгортрансниипроект		
Н.контр.		Садов		22.08.85				
Утв.		Данилов		23.08.85				

Копировал: Формат А4

Формат	Зона	Поз.	Обозначение	Наименование	Кол.	Примечание
				Документация		
А3			1035.07.100.СБ	Сборочный чертеж		
				Детали		
А3		1	1035.07.101	Основание	1	
А4		2	1035.07.102	Полоз	1	
А4		3	1035.07.103	Рог	1	
				Стандартные изделия		
		4		Винт В1.М6-8g×16.58.019 ГОСТ 17475-80	1	
		5		Заклепка 5×36.38.М3 ГОСТ 10299-80	3	
		6		Заклепка 4×22.38.М3 ГОСТ 10300-80	2	

Изм.	Лист	№ докум.	Подп.	Дата	1035.07.100			
Разраб.		Миксонова		08.08.85	Элемент токопроводящий	Лит.	Лист	Листов
Пров.		Парамонова		15.08.85				1
Рук.гр.		Айзенберг		18.08.85		Мосгортрансниипроект		
Н.контр.		Садов		22.08.85				
Утв.		Данилов		23.08.85				

Копировал: Формат А4

1035.07.102

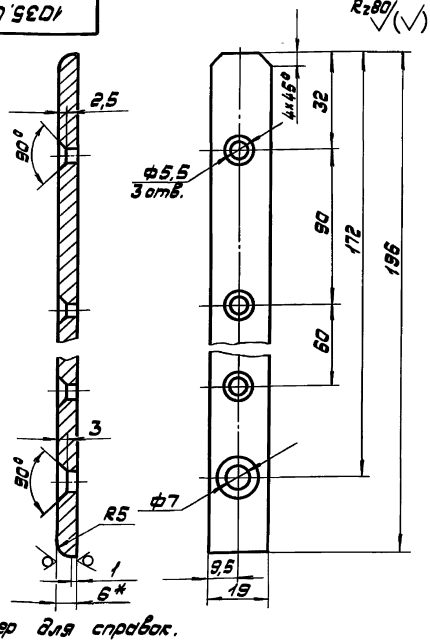

1.* Размер для справок.
2. Предельные отклонения размеров: отверстий Н14, остальных ±JT14/2.

Изм.	Лист	№ докум.	Подп.	Дата	1035.07.102			
Разраб.		Миксонова		08.08.85	Полоз	Лит.	Масса	М-б
Пров.		Парамонова		15.08.85			0,2	1:1
Т.контр.		Айзенберг		18.08.85		Лист	Листов 1	
Рук.гр.		Айзенберг		18.08.85	Лист ДПРНТ 6 М1 ГОСТ 495-77	Мосгортрансниипроект		
Н.контр.		Садов		22.08.85				
Утв.		Данилов		23.08.85				

Копировал: Формат А4

Инв.№ подл. | Подп. и дата | Взам.инв.№ | Инв.№ дубл. | Подп. и дата

Серия 4.507-9. Выпуск 3.

1035.07.100.СБ

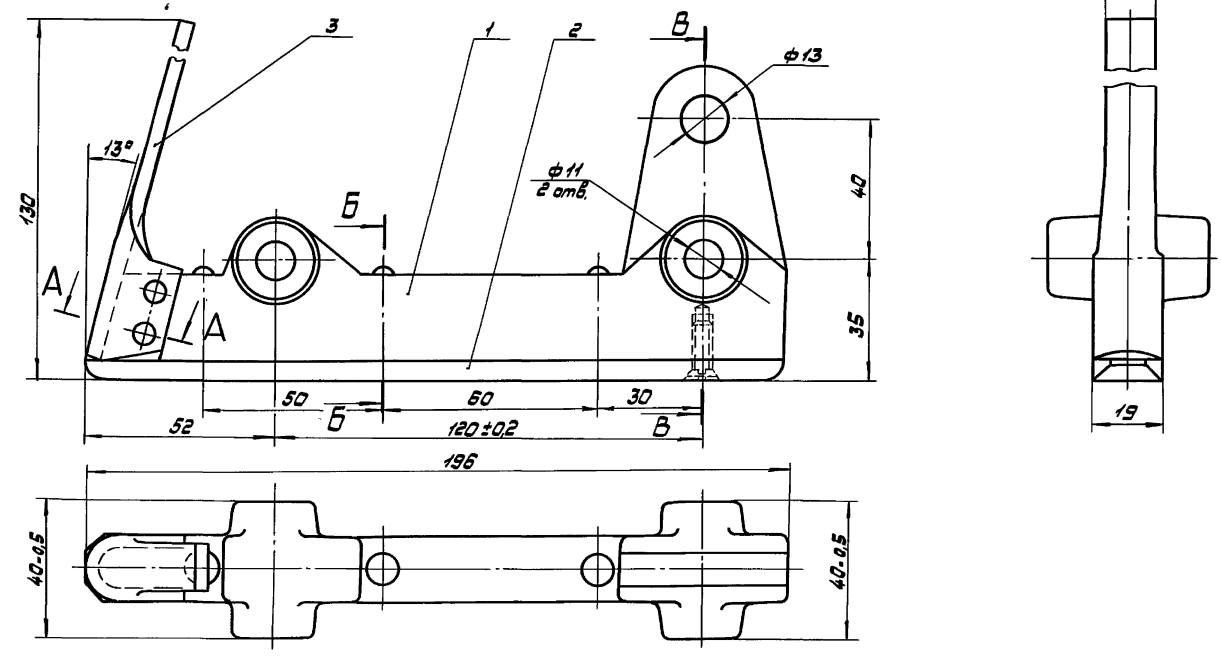

А–А повернута

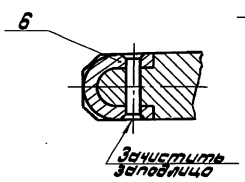

Б - Б

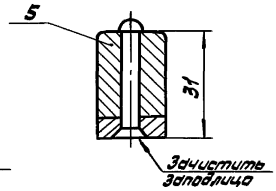

В - В
М 1:2

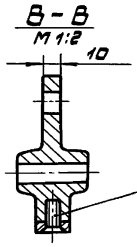

Размеры для справок.

				1035.07.100.СБ			
Инв.№ подл.	Подп. и дата	Взам. инв.№	Инв.№ дубл.	Подп. и дата			
Изм. Лист	№ докум.	Подп.	Дата	Элемент токопроводящий сборочный чертеж	Лит.	Масса	М-б
Разраб.	Миксонова		06.07.85			0,63	1:1
Пров.	Парамонова		15.07.85		Лист	Листов 1	
Т.контр.	Лизенберг		18.07.85				
Рук.гр.	Лизенберг		18.07.85		Мосгортрансниипроект		
Н.контр.	Сыбов		22.07.85				
Утв.	Данилов		23.07.85				

Копировал: Формат А3

1035.07.101

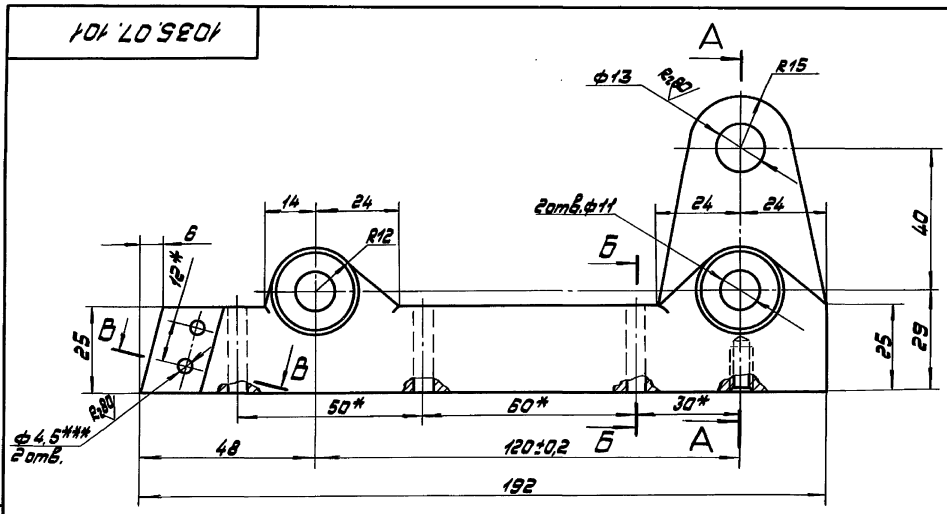

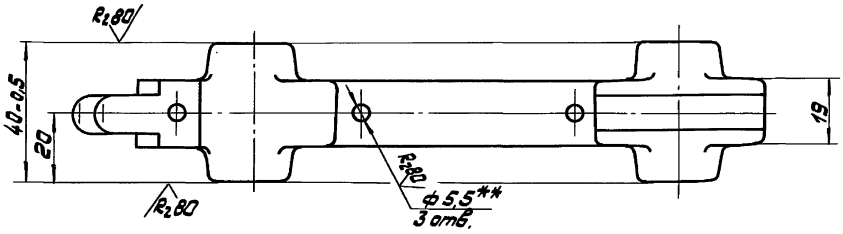

Б-Б

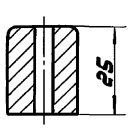

В-В повернута

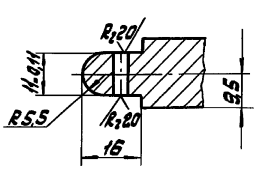

А - А

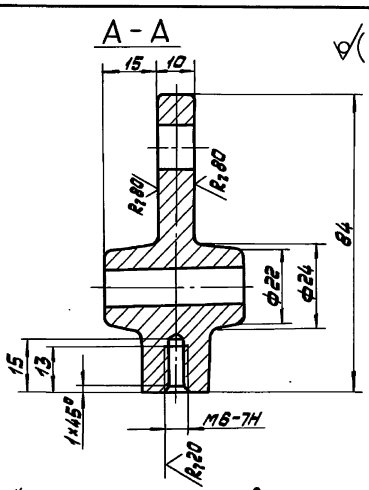

1.* Размеры для справок.

2.** Обработать по дет. 1035.07.102.

3.*** Обработать по дет. 1035.07.103.

4. Неуказанные литейные радиусы 2 мм.

5. Неуказанные предельные отклонения размеров: отверстий Н14, остальных ± JT14/2.

				1035.07.101			
Инв.№ подл.	Подп. и дата	Взам. инв.№	Инв.№ дубл.	Подп. и дата			
Изм. Лист	№ докум.	Подп.	Дата	Основание	Лит.	Масса	М-б
Разраб.	Миксонова		08.07.85			0,32	1:1
Пров.	Парамонова		15.07.85		Лист	Листов 1	
Т.контр.	Лизенберг		18.07.85				
Рук.гр.	Лизенберг		18.07.85	Алюминий АЛ9 ГОСТ 2685-75	Мосгортрансниипроект		
Н.контр.	Сыбов		22.07.85				
Утв.	Данилов		23.07.85				

Копировал: 2110-03 6 Формат А3

1035.07.103

М 2:1 (✓)

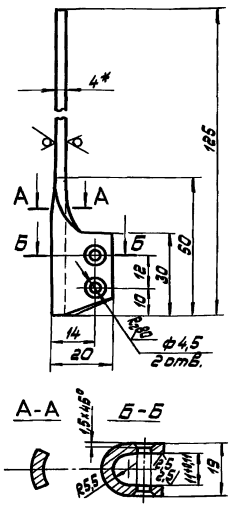

Развертка

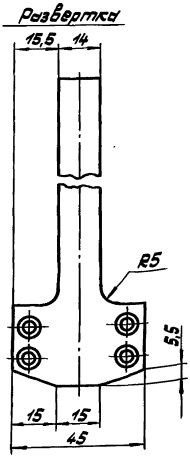

А-А

Б-Б

1. *Размер для справок.
2. Неуказанные предельные отклонения размеров: отверстий H14, остальных ±JT14/2.

Изм.	Лист	№ докум.	Подп.	Дата
Разраб.		Миссонова		07.08.85
Пров.		Терентьева		08.08.85
Т.контр.		Азаренкова		09.08.85
Рук.гр.		Азаренкова		12.08.85
Н.контр.		Сабов		12.08.85
Утв.		Данилов		13.08.85

1035.07.103

Рог

Лит. | Масса: 0,09 | М-Б 1:1

Лист | Листов 1

Лист ДПРНМ 4 М1 ГОСТ 495-77

Мосгортранспроект

Формат А4

Копировал:

Формат	Зона	Поз.	Обозначение	Наименование	Кол.	Примечание
				Документация		
А3			1035.07.200.СБ	Сборочный чертеж		
				Детали		
А4		1	1035.07.102	Полоз	1	
А4		2	1035.07.103	Рог	1	
А4		3	1035.07.201	Основание	1	
				Стандартные изделия		
		4		Винт В1.М6-8g×16.58.019 ГОСТ 17475-80	1	
		5		Заклепка 5×36.38.М3 ГОСТ 10299-80	3	
		6		Заклепка 4×22.38.М3 ГОСТ 10300-80	2	

1035.07.200

Элемент нейтральный

Лит. | Лист | Листов 1

Мосгортранспроект

Копировал: Формат А4

Формат	Зона	Поз.	Обозначение	Наименование	Кол.	Примечание
				Документация		
А2			1035.07.300.СБ	Сборочный чертеж		
				Сборочные единицы		
А4		1	1035.07.310	Каркас катушки	1	
				Детали		
А4		2	1035.07.301	Наконечник	2	
				Материалы		
		3		Провод ПБА-2,50 ГОСТ 18513-79	24м	
		4		Провод ПЭСРМ10.1000 ГОСТ 6598-73	0,5м	
		5		Стеклолакткань ЛСЭ-105/130-0,12 ГОСТ 10156-78	0,1кг	

1035.07.300

Катушка дугогасительная

Лит. | Лист 1 | Листов 2

Мосгортранспроект

Формат А4

Копировал:

Формат	Зона	Поз.	Обозначение	Наименование	Кол.	Примечание
		6		Лента электроизоляционная ЛЭС-0,2×20 ГОСТ 5937-81	0,3м	
				Трубки ГОСТ 9614-75		
		7		Трубка 1.12 ТЛВ 3	0,1м	
		8		Трубка 1.12 ТЛВ 9	0,1м	
		9		Шпагат ШЛ2.50 П2 Н ГОСТ 17308-71	1,0м	

1035.07.300

Лист 2

Копировал: 21110-03 7 Формат А4

1035.07.300.СБ

Серия 4.507-9. Выпуск 3.

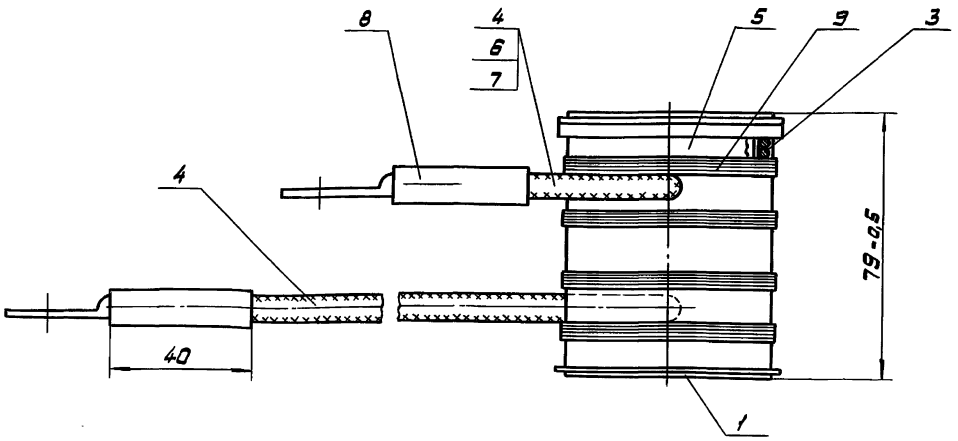

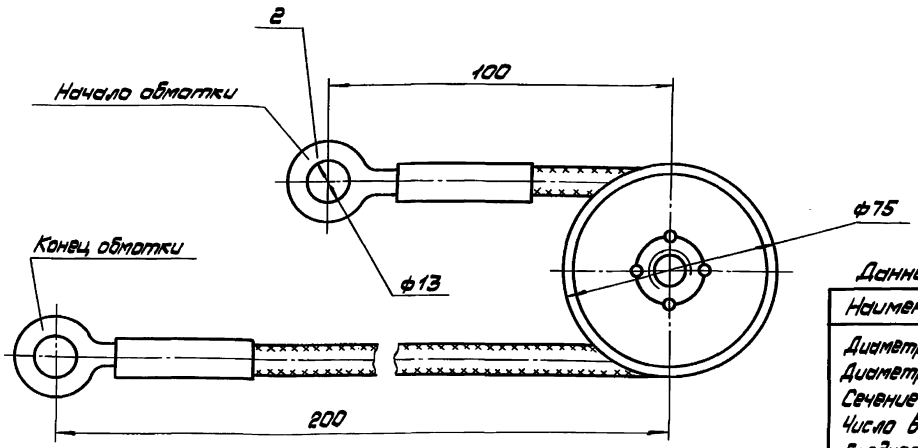

Данные обмотки катушки

Наименование параметров	Величина
Диаметр провода без изоляции, мм	2,50
Диаметр провода с изоляцией, мм	2,85
Сечение провода, мм²	4,90
Число витков обмотки	160
Средняя длина витка, мм	151
Общая длина провода обмотки, м	24
Масса провода, кг	1,1
Сопротивление обмотки при t=+20°С, Ом	0,09

1. Размеры для справок.

2. Каркас катушки изолировать тремя слоями стеклолакоткани поз. 5.

3. Начальный вывод, проходящий через обмотку, изолировать при помощи электроизоляционной трубки поз. 7 и вывести через вырез шайбы каркаса катушки.

4. Между рядами обмоточного провода поз. 3 укладывать по два слоя изоляции из стеклолакоткани.

5. Выводные проводники поз. 4 припаять к началу и концу обмотки припоем Пт КР10 ПОС40 ГОСТ 21931-76.

6. Перед началом пайки указанные проводники должны быть тщательно механически соединены с выводами обмотки на длине 40÷50 мм.

7. Места пайки изолировать тремя слоями ленты поз. 6.

8. До наложения наружной изоляции обмотку пропитать лаком ФЛ-98 ГОСТ 12294-66.

9. После наложения наружной изоляции из трех слоев стеклолакоткани выводные проводники обернуть на один виток и закрепить к обмотке шпагатом поз. 9.

10. Наружную поверхность катушки покрыть лаком БТ-99 ГОСТ 8017-74.

11. Наконечники поз. 2 припаять припоем ПтКР10 ПОС40 ГОСТ 21931-76 с применением канифоли ГОСТ 19113-84.

12. Испытания изоляции дугогасительной катушки производить в соответствии с требованиями ГОСТ 23470-79.

Изм.	Лист	№ докум.	Подп.	Дата	1035.07.300.СБ			
Разраб.		Миксонова		24.07.85	Катушка дугогасительная	Лит.	Масса	М-б
Пров.		Парамонова		25.07.85	Сборочный чертеж		1,6	1:1
Т. контр.		Айзенберг		29.07.85		Лист	Листов 1	
Рук. гр.		Айзенберг		29.07.85		Мосгортрансниипроект		
Н. контр.		Садов		30.07.85				
Утв.		Данилов		31.07.85				

Инв. № подл. | Подп. и дата | Взам. инв. № | Инв. № дубл. | Подп. и дата

Копировал: 21110-03 8 Формат А2

1035.07.200.СБ

Серия 4.407-9. Выпуск 3.

Инв.№ подл. | Подп. и дата | Взам.инв.№ | Инв.№ дубл. | Подп. и дата

Вид А

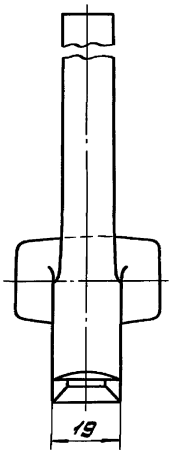

Б-Б

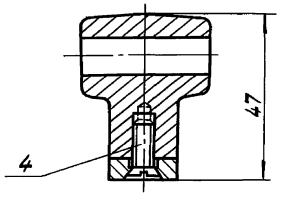

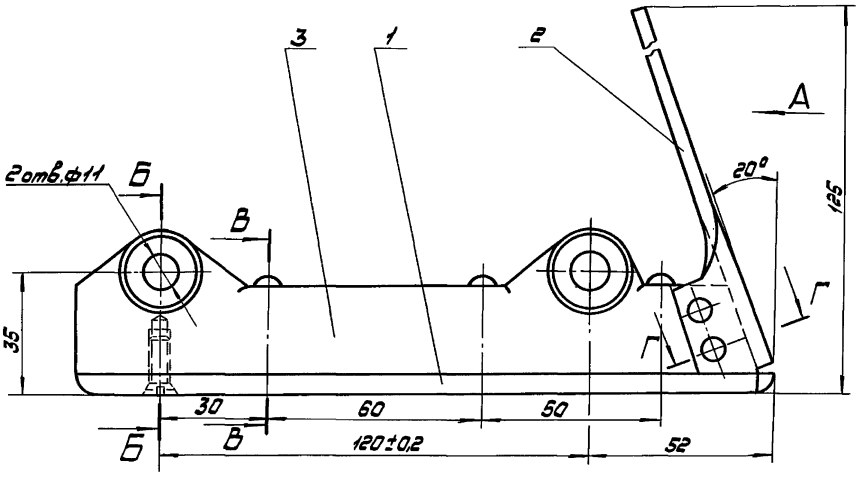

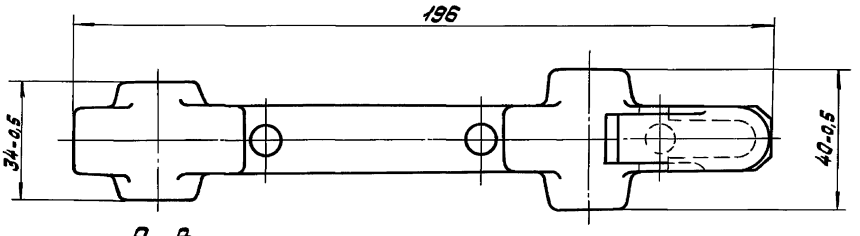

В-В

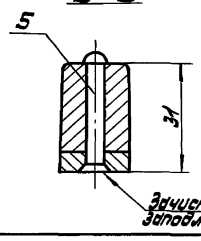

Г-Г повернуто

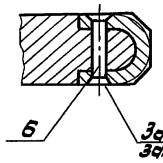

Размеры для справок.

Изм.	Лист	№ докум.	Подп.	Дата	1035.07.200.СБ
Разраб.		Миксонов		19.08.85	Элемент нейтральный Сборочный чертеж
Пров.		Пермякова		20.08.85	
Т.контр.		Лизенберг		21.08.85	
Рук.гр.		Лизенберг		21.08.85	
Н.контр.		Сабов		22.08.85	
Утв.		Данилов		23.08.85	

Лит.	Масса	М-б
	0,59	1:1
Лист	Листов 1	
Мосгортрансниипроект		

Копировал: Формат А3

1035.07.201

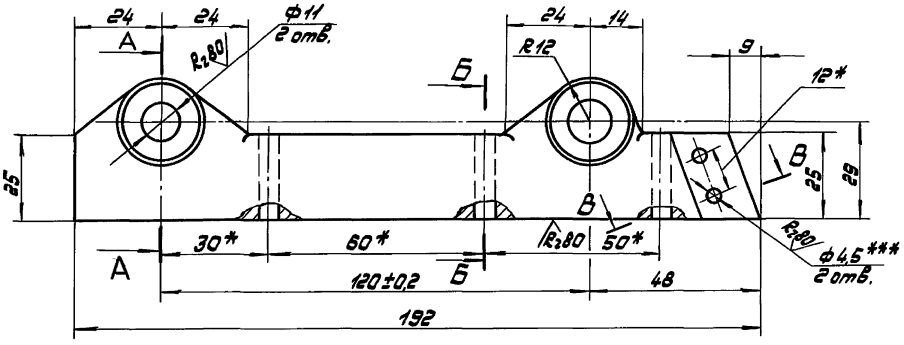

А-А

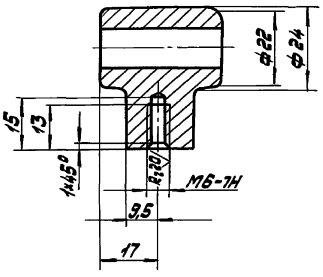

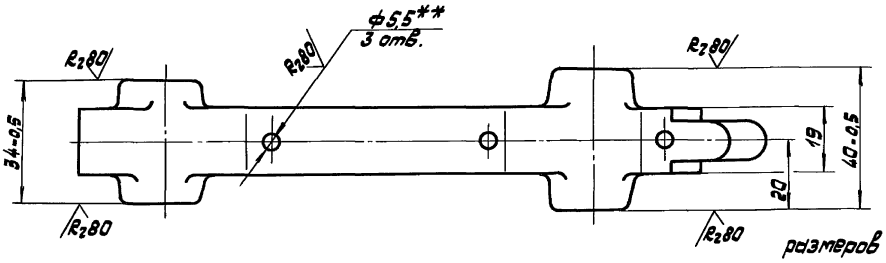

1.* Размеры для справок.

2.** Обработать по дет. 1035.07.102.

3.*** Обработать по дет. 1035.07.103.

4. Неуказанные литейные радиусы 2 мм.

5. Неуказанные предельные отклонения размеров: отверстий H14, остальных ±JT14/2.

Б-Б

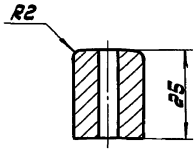

В-В повернуто

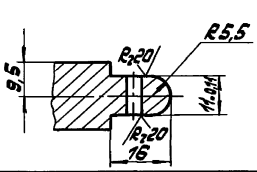

Изм.	Лист	№ докум.	Подп.	Дата	1035.07.201
Разраб.		Миксонов		19.08.85	Основание
Пров.		Пермякова		20.08.85	
Т.контр.		Лизенберг		21.08.85	
Рук.гр.		Лизенберг		21.08.85	Алюминий АЛ9 ГОСТ 2685-75
Н.контр.		Сабов		22.08.85	
Утв.		Данилов		23.08.85	

Лит.	Масса	М-б
	0,28	1:1
Лист	Листов 1	
Мосгортрансниипроект		

Копировал: 2111П-ПЗ 9 Формат А3

Серия 4.507-9. Выпуск 3.

Формат	Зона	Поз.	Обозначение	Наименование	Кол.	Примечание
				Документация		
А3			1035.07.310.СБ	Сборочный чертеж		
				Детали		
А4		1	1035.07.311	Сердечник	1	
А4		2	1035.07.312	Цилиндр электроизоляционный	1	
А4		3	1035.07.313	Шайба	2	
		4	-01	Шайба	2	
А4		5	1035.07.314	Шайба с прорезью	1	
А4		6	1035.07.315	Прокладка	2	

Изм.	Лист	№ докум.	Подп.	Дата
Разраб.		Миксанова		22.07.85
Пров.		Парамонова		23.07.85
Рук. гр.		Дизенберг		24.07.85
Н. контр.		Сабов		25.07.85
Утв.		Данилов		26.07.85

1035.07.310

Каркас катушки

Лит. | Масса | М-б

Лист | Листов 1

Мосгортранспроект

Копировал: Формат А4

1035.07.311

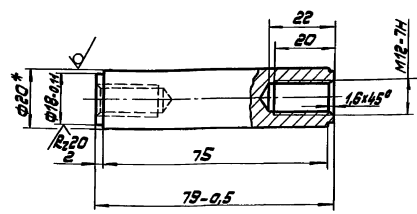

1. * Размер для справок.
2. Неуказанные предельные отклонения размеров ±JT14/2.
3. Покрытие: Ц21хр.

Изм.	Лист	№ докум.	Подп.	Дата
Разраб.		Миксанова		22.07.85
Пров.		Парамонова		23.07.85
Т. контр.		Дизенберг		24.07.85
Рук. гр.		Дизенберг		24.07.85
Н. контр.		Сабов		25.07.85
Утв.		Данилов		26.07.85

1035.07.311

Сердечник

Круг 20-4 ГОСТ Р417-75 / 10 ГОСТ 1051-73

Лит. | Масса | М-б

0,16 | 1:1

Лист | Листов 1

Мосгортранспроект

Копировал: Формат А4

1035.07.310.СБ

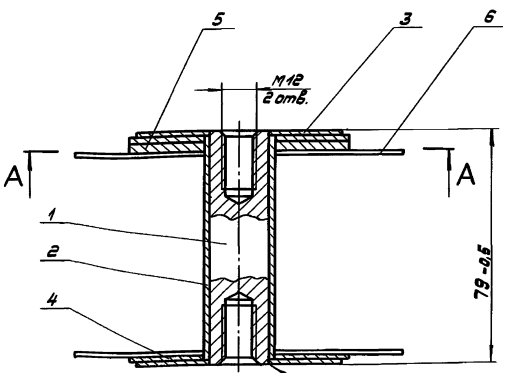

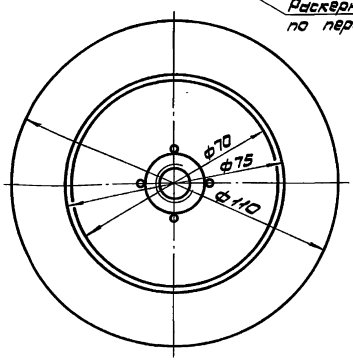

А-А

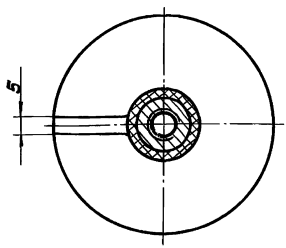

Размеры для справок.

Изм.	Лист	№ докум.	Подп.	Дата
Разраб.		Миксанова		22.07.85
Пров.		Парамонова		23.07.85
Т. контр.		Дизенберг		24.07.85
Рук. гр.		Дизенберг		24.07.85
Н. контр.		Сабов		25.07.85
Утв.		Данилов		26.07.85

1035.07.310.СБ

Каркас катушки сборочный чертеж

Лит. | Масса | М-б

0,28 | 1:1

Лист | Листов 1

Мосгортранспроект

Копировал: 21110-03 10 Формат А3

Серия 4.507-9. Выпуск 3.

1035.07.312

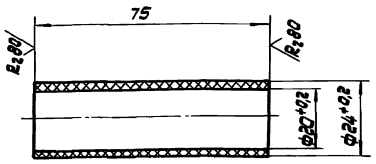

1. Неуказанные предельные отклонения размеров ±JT14/2.
2. Цилиндр изготовить на бакелитовом лаке ГОСТ 901-78.

Изм.	Лист	№ докум.	Подп.	Дата	1035.07.312	Лит.	Масса	М-б
Разраб.		Миксонова		22.07.85	Цилиндр электроизоляционный		0,013	1:1
Пров.		Парамонова		23.07.85		Лист	Листов 1	
Т.контр.		Айзенберг		24.07.85				
Рук.гр.		Айзенберг		24.07.85	Картон электроизоляционный ЭВП-0,15 ГОСТ 2824-75	Мосгортрансниипроект		
Н.контр.		Садов		25.07.85				
Утв.		Данилов		26.07.85				

Копировал: Формат А4

1035.07.313

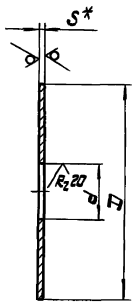

Обозначение	Размеры, мм D	d	S*	Материал	Покрытие	Масса, кг
1035.07.313	70	$18^{+0,11}$	1	Лента 10-Н-1-1×70×70 ГОСТ 503-81	Ц21хр	0,028
-01	75	$24^{+0,5}$	2	Гетинакс II-2,0 ГОСТ 2718-74	-	0,010

1.* Размер для справок.
2. Неуказанные предельные отклонения размеров: валов h14.

Изм.	Лист	№ докум.	Подп.	Дата	1035.07.313	Лит.	Масса	М-б
Разраб.		Миксонова		22.07.85	Шайба		см. табл.	1:1
Пров.		Парамонова		23.07.85		Лист	Листов 1	
Т.контр.		Айзенберг		24.07.85				
Рук.гр.		Айзенберг		24.07.85	См. табл.	Мосгортрансниипроект		
Н.контр.		Садов		25.07.85				
Утв.		Данилов		26.07.85				

Копировал: Формат А4

1035.07.314

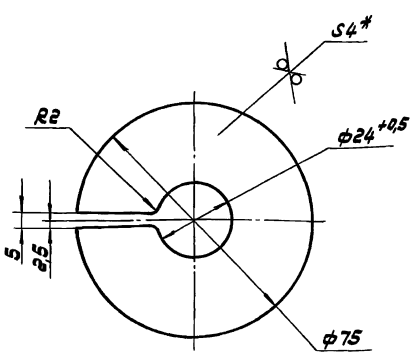

1.* Размер для справок.
2. Неуказанные предельные отклонения размеров: валов h14, остальных ±JT14/2.

Изм.	Лист	№ докум.	Подп.	Дата	1035.07.314	Лит.	Масса	М-б
Разраб.		Миксонова		22.07.85	Шайба с прорезью		0,02	1:1
Пров.		Парамонова		23.07.85		Лист	Листов 1	
Т.контр.		Айзенберг		24.07.85				
Рук.гр.		Айзенберг		24.07.85	Гетинакс II 4,0 ГОСТ 2718-74	Мосгортрансниипроект		
Н.контр.		Садов		25.07.85				
Утв.		Данилов		26.07.85				

Копировал: Формат А4

1035.07.315

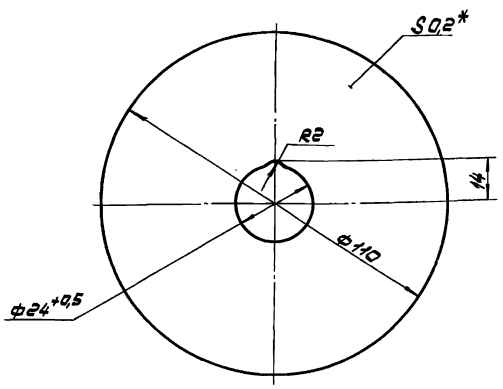

1.* Размер для справок.
2. Неуказанные предельные отклонения размеров: отверстий H14, валов h14.

Изм.	Лист	№ докум.	Подп.	Дата	1035.07.315	Лит.	Масса	М-б
Разраб.		Миксонова		22.07.85	Прокладка		0,005	1:1
Пров.		Парамонова		23.07.85		Лист	Листов 1	
Т.контр.		Айзенберг		24.07.85				
Рук.гр.		Айзенберг		24.07.85	Стеклолакоткань ЛСЭ-105/130-0,20 ГОСТ 10156-78	Мосгортрансниипроект		
Н.контр.		Садов		25.07.85				
Утв.		Данилов		26.07.85				

Копировал: 21110-03 11 Формат А4

Серия 4.507-9. Выпуск 3.

1035.07.301

R_z40 (√)

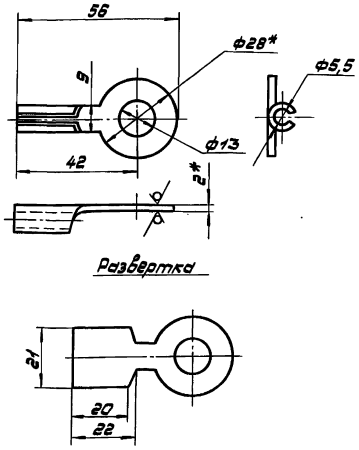

1.* Размеры для справок.
2. Предельные отклонения размеров: отверстий Н14, остальных ± JT14/2.
3. Покрытие: припойПтКР 10ПОС 40 ГОСТ 21931-76.

Изм.	Лист	№ докум.	Подп.	Дата	1035.07.301	Лит.	Масса	М-5
Разраб.		Миксонова		02.08.85	Наконечник		0,018	1:1
Пров.		Парамонова		05.08.85		Лист	Листов 1	
Т. контр.		Айзенберг		06.08.85				
Рук. гр.		Айзенберг		06.08.85	Лента ДПРНМ 2,0×28 НД М1 ГОСТ 1173-77	Мосгортрансниипроект		
Н. контр.		Садов		07.08.85				
Утв.		Данилов		08.08.85				

Копировал: Формат А4

Формат	Зона	Поз.	Обозначение	Наименование	Кол.	Примечание
				Документация		
А3			1035.07.400.СБ	Сборочный чертеж		
				Детали		
А4		1	1035.07.401	Основание	1	
А4		2	1035.07.402	Полоз	1	
				Стандартные изделия		
		3		Винт В1.М6-8g×16.58.019 ГОСТ 17475-80	2	
		4		Заклепка 5×36.38.М3 ГОСТ 10289-80	2	

Изм.	Лист	№ докум.	Подп.	Дата	1035.07.400	Лит.	Лист	Листов
Разраб.		Миксонова		02.08.85	Элемент промежуточный			1
Пров.		Парамонова		05.08.85		Мосгортрансниипроект		
Рук. гр.		Айзенберг		06.08.85				
Н. контр.		Садов		07.08.85				
Утв.		Данилов		08.08.85				

Копировал: Формат А4

1035.07.400.СБ

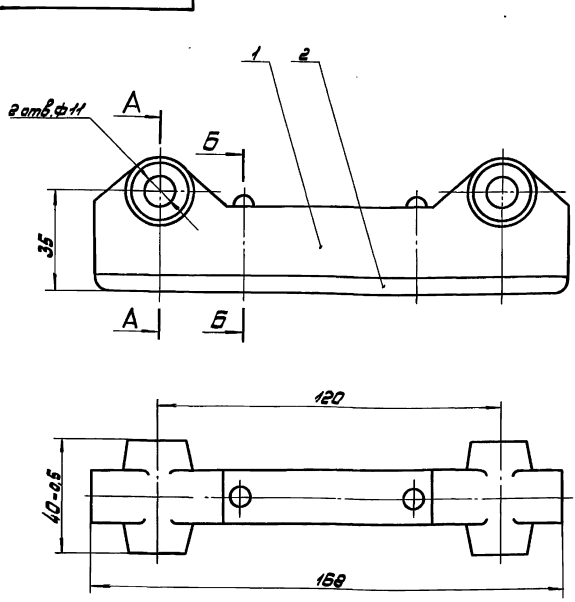

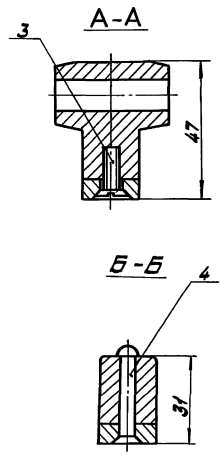

Размеры для справок.

Изм.	Лист	№ докум.	Подп.	Дата	1035.07.400.СБ	Лит.	Масса	М-5
Разраб.		Миксонова		02.08.85	Элемент промежуточный Сборочный чертеж		0,24	1:1
Пров.		Парамонова		05.08.85		Лист	Листов 1	
Т. контр.		Айзенберг		06.08.85		Мосгортрансниипроект		
Рук. гр.		Айзенберг		06.08.85				
Н. контр.		Садов		07.08.85				
Утв.		Данилов		08.08.85				

Копировал: 21110-03 12 Формат А3

Серия 4.507-9. Выпуск 3.

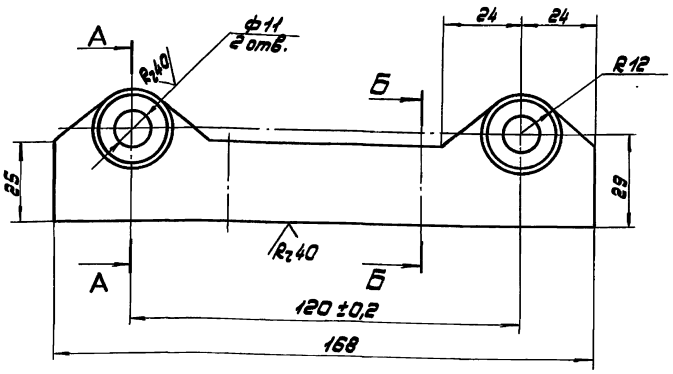

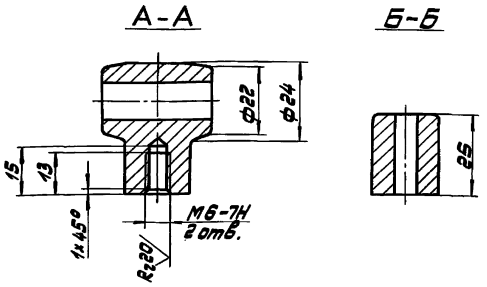

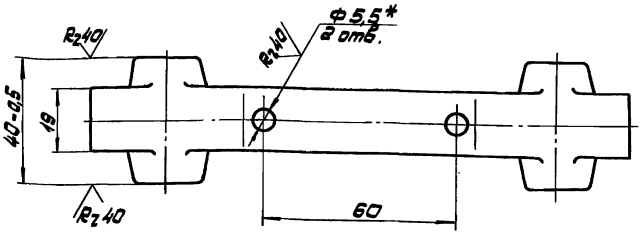

1.* Обработать по дет. 1035.07.402.

2. Неуказанные предельные отклонения размеров: отверстий H14, остальных ±JT14/2.

3. Неуказанные литейные радиусы 2 мм.

Изм.	Лист	№ докум.	Подп.	Дата
Разраб.		Миксанова		22.01.85
Пров.		Перепелкина		23.01.85
Т.контр.		Айзенберг		24.01.85
Рук.гр.		Айзенберг		24.01.85
Н.контр.		Сабов		25.01.85
Утв.		Данилов		26.01.85

1035.07.401

Основание

Лит.	Масса	М-Б
	0,22	1:1
Лист	Листов 1	

Алюминий АЛ9 ГОСТ 2685-75

Мосгортрансниипроект

Копировал: Формат А3

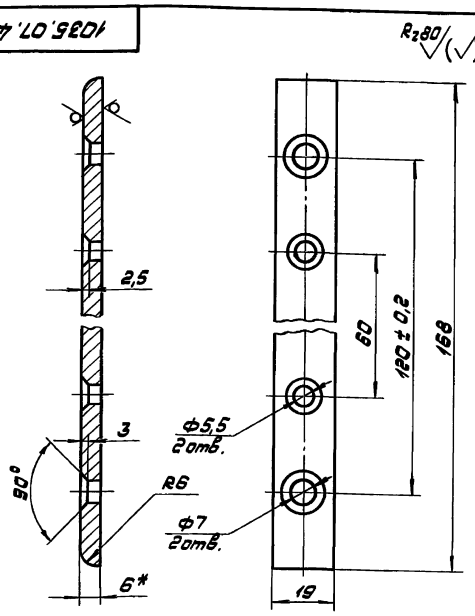

1.* Размер для справок.

2. Неуказанные предельные отклонения размеров: отверстий H14, остальных ±JT14/2.

Изм.	Лист	№ докум.	Подп.	Дата
Разраб.		Миксанова		22.01.85
Пров.		Перепелкина		23.01.85
Т.контр.		Айзенберг		24.01.85
Рук.гр.		Айзенберг		24.01.85
Н.контр.		Сабов		25.01.85
Утв.		Данилов		26.01.85

1035.07.402

Полоса

Лит.	Масса	М-Б
	0,2	1:1
Лист	Листов 1	

Лист Д ПРНТ 6 М1 ГОСТ 495-77

Мосгортрансниипроект

Копировал: Формат А4

Формат	Зона	Поз.	Обозначение	Наименование	Кол.	Примечание
				Документация		
А3			1035.07.510.СБ	Сборочный чертеж		
			Переменные данные для исполнений			
				1035.07.510		
				Детали		
А3		1	1035.07.511	Пластина магнитопровода	1	
А3		2	1035.07.512	Полюс магнито-провода	1	
				1035.07.510-01		
				Детали		
А3		1	1035.07.511-01	Пластина магнитопровода	1	
А3		2	1035.07.512-01	Полюс магнито-провода	1	

Изм.	Лист	№ докум.	Подп.	Дата
Разраб.		Миксанова		22.01.85
Пров.		Перепелкина		23.01.85
Рук.гр.		Айзенберг		24.01.85
Н.контр.		Сабов		25.01.85
Утв.		Данилов		26.01.85

1035.07.510

Магнитопровод

Лит.	Лист	Листов
		1

Мосгортрансниипроект

Копировал: 21110-03 13 Формат А4

1035.07.510.СБ

1035.07.510 - изображено
1035.07.510-01 - зеркальное отражение

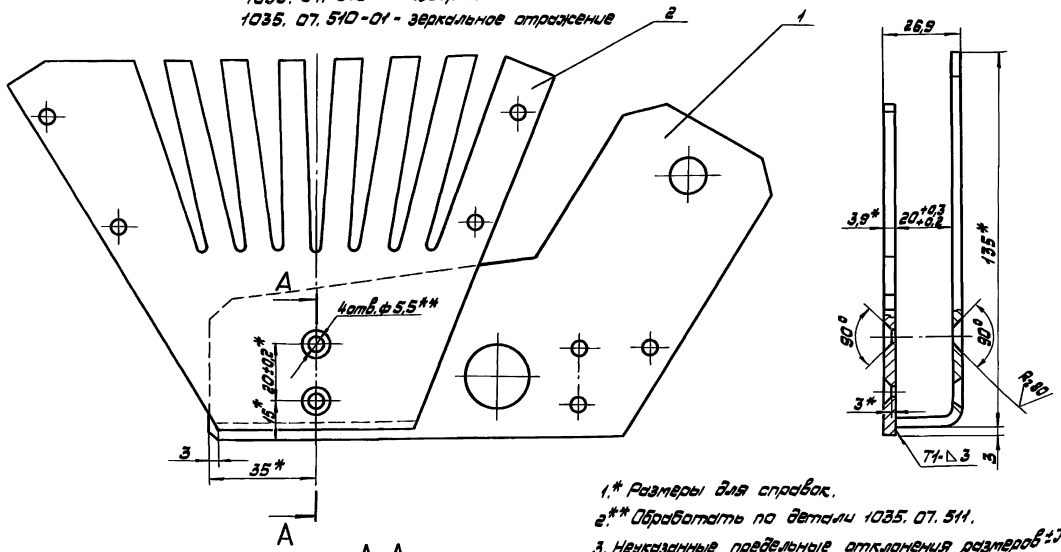

A-A

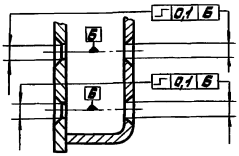

1.* Размеры для справок.
2.** Обработать по детали 1035.07.511.
3. Неуказанные предельные отклонения размеров ±JT14/2.
4. Сварные швы по ГОСТ 5264-80.
5. Покрытие: Ц 21 хр.

Изм.	Лист	№ докум.	Подп.	Дата	1035.07.510.СБ	
Разраб.		Максимова		29.01.86	Магнитопровод сварочный чертеж	Лит. / Масса / М-б: — / 0,8 / 1:1
Пров.		Черепанова		29.01.86		Лист / Листов 1
Т.контр.		Лизенберг		29.01.86		Мосгортрансниипроект
Рук.гр.		Лизенберг		29.01.86		
Н.контр.		Сергеев		30.01.86		
Утв.		Данилов		31.01.86		

Копировал: Формат А3

Инв.№ подл. | Подп. и дата | Взам.инв.№ | Инв.№ дубл. | Подп. и дата

1035.07.511

1035.07.511 - изображено
1035.07.511-01 - зеркальное отражение

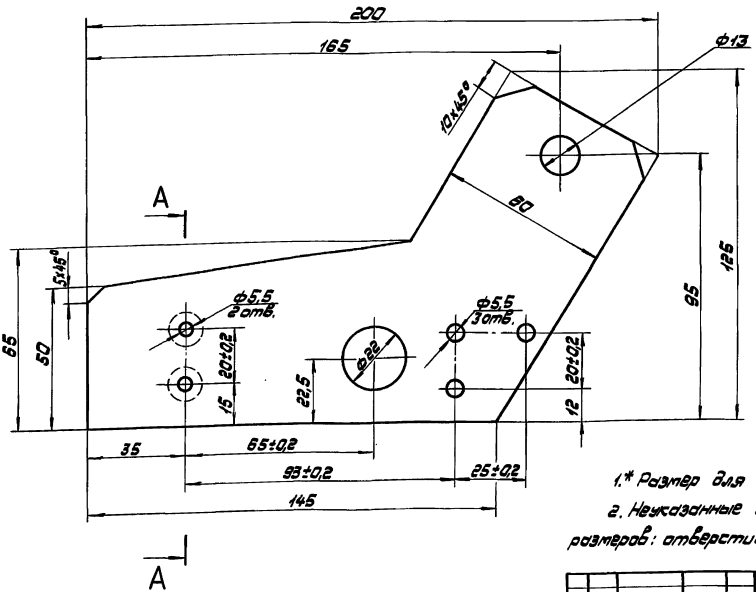

A-A

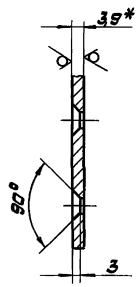

1.* Размер для справок.
2. Неуказанные предельные отклонения размеров: отверстий H14, остальных ±JT14/2.

Изм.	Лист	№ докум.	Подп.	Дата	1035.07.511	
Разраб.		Максимова		26.01.85	Пластина магнитопровода	Лит. / Масса / М-б: — / 0,35 / 1:1
Пров.		Черепанова		25.01.85		Лист / Листов 1
Т.контр.		Лизенберг		29.01.85	Б3.9 ГОСТ 19903-74	Мосгортрансниипроект
Рук.гр.		Лизенберг		29.01.85	Лист 08кп ГОСТ 1050-74	
Н.контр.		Сергеев		30.01.85		
Утв.		Данилов		31.01.85		

Копировал: 2111О-03 14 Формат А3

Инв.№ подл. | Подп. и дата | Взам.инв.№ | Инв.№ дубл. | Подп. и дата

1035.07.512

1035.07.512 - изображено

1035.07.512-01 - зеркальное отражение

R_z80 / (√)

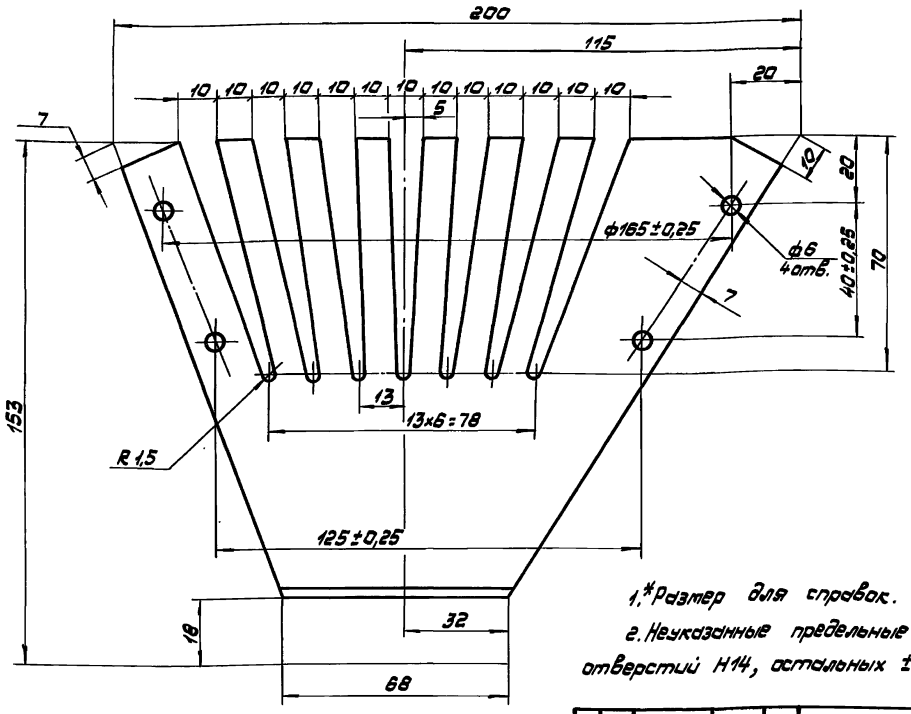

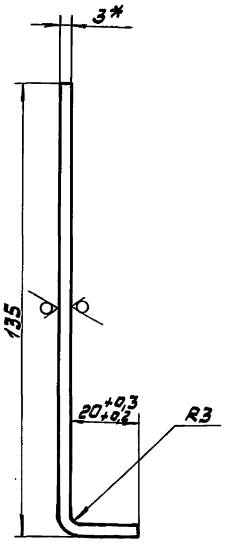

1.* Размер для справок.

2. Неуказанные предельные отклонения размеров: отверстий H14, остальных ± JT14/2.

Изм.	Лист	№ докум.	Подп.	Дата
Разраб.		Миксанова		25.07.85
Пров.		Перминова		24.07.85
Т.контр.		Айзенберг		25.07.85
Рук.гр.		Айзенберг		25.07.85
Н.контр.		Сабов		26.07.85
Утв.		Асмыков		29.07.85

1035.07.512

Полюс магнитопровода

Лит.	Масса	М-6
	0,45	1:1

Лист | Листов 1

Материал: Лист III Гео ГОСТ 16523-70

Мосгортранспроект

Копировал: Формат А3

1035.07.501

R_z80 / (√)

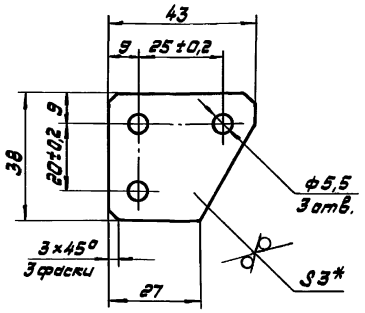

1.* Размер для справок.

2. Неуказанные предельные отклонения размеров ± JT14/2.

Изм.	Лист	№ докум.	Подп.	Дата
Разраб.		Миксанова		25.07.85
Пров.		Перминова		24.07.85
Т.контр.		Айзенберг		25.07.85
Рук.гр.		Айзенберг		25.07.85
Н.контр.		Сабов		26.07.85
Утв.		Асмыков		29.07.85

1035.07.501

Накладка

Лит.	Масса	М-6
	0,025	1:1

Лист | Листов 1

Материал: Лист АД1Н-3 ГОСТ 21631-76

Мосгортранспроект

Копировал: Формат А4

1035.07.601

R_z80 / (√)

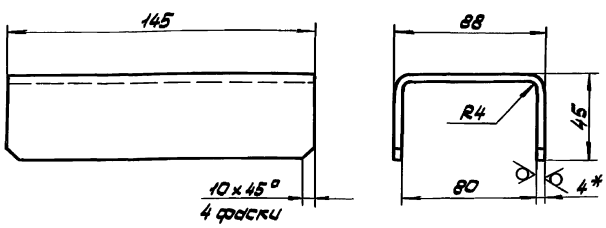

1. Развертка L = 165 мм.

2.* Размер для справок.

3. Предельные отклонения размеров ± JT14/2.

Изм.	Лист	№ докум.	Подп.	Дата
Разраб.		Миксанова		25.07.85
Пров.		Перминова		24.07.85
Т.контр.		Айзенберг		25.07.85
Рук.гр.		Айзенберг		25.07.85
Н.контр.		Сабов		26.07.85
Утв.		Асмыков		29.07.85

1035.07.601

Скоба

Лит.	Масса	М-6
	0,9	1:2

Лист | Листов 1

Материал: Б4 ГОСТ 19903-74 Лист Ст.3 ГОСТ 14637-79

Мосгортранспроект

Копировал: 21110-03 15 Формат А4

Инв.№ подл. | Подп. и дата | Взам.инв.№ | Инв.№ дубл. | Подп. и дата

Серия 4.507-9. Выпуск 3.

Формат	Зона	Поз.	Обозначение	Наименование	Кол.	Примечание
				Документация		
А4			1035.07.700.СБ	Сборочный чертеж		
				Детали		
А4		1	1035.07.701	Щечка основная	1	
				Стандартные изделия		
		-		Зажим ЗС ГОСТ 23476-79 (заготовка для 1035.07.701, 1035.07.700.СБ)	1	
		2		Болт М12×45.58.019 ГОСТ 7798-70	2	

Изм.	Лист	№ докум.	Подп.	Дата
Разраб.		Миксонова		24.07.85
Пров.		Парамонова		25.07.85
Рук. гр.		Айзенберг		29.07.85
Н.контр.		Садов		30.07.85
Утв.		Данилов		31.07.85

1035.07.700

Зажим специальный

Лит.	Лист	Листов
		1

Мосгортрансниипроект

Инв.№ подл. | Подп. и дата | Взам.инв.№ | Инв.№ дубл. | Подп. и дата

Копировал: Формат А4

1035.07.700.СБ

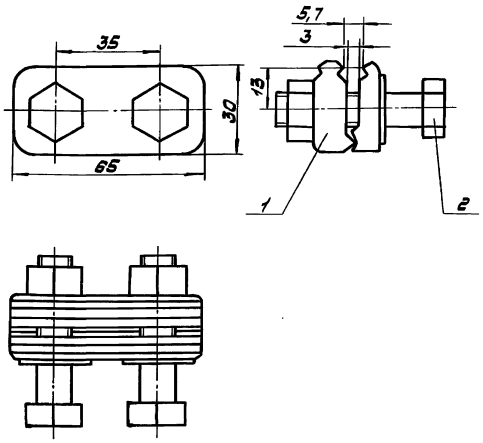

1.* Размеры для справок.

2. Детали поз. 1 и 2 установить взамен имеющихся щечки основной и болта.

3. Одну из двух имеющихся щечек прижимных снять.

1035.07.700.СБ

Изм.	Лист	№ докум.	Подп.	Дата
Разраб.		Миксонова		24.07.85
Пров.		Парамонова		25.07.85
Т.контр.		Айзенберг		29.07.85
Рук. гр.		Айзенберг		29.07.85
Н.контр.		Садов		30.07.85
Утв.		Данилов		31.07.85

Зажим специальный Сборочный чертеж

Лит.	Масса	М-б
	0,4	1:1

Лист | Листов 1

Мосгортрансниипроект

Инв.№ подл. | Подп. и дата | Взам.инв.№ | Инв.№ дубл. | Подп. и дата

Копировал: Формат А4

1035.07.701

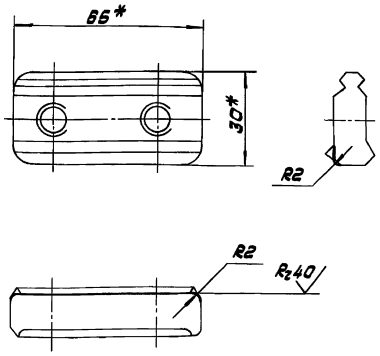

*Размеры для справок.

1035.07.701

Изм.	Лист	№ докум.	Подп.	Дата
Разраб.		Миксонова		24.07.85
Пров.		Парамонова		25.07.85
Т.контр.		Айзенберг		29.07.85
Рук. гр.		Айзенберг		29.07.85
Н.контр.		Садов		30.07.85
Утв.		Данилов		31.07.85

Щечка основная

Лит.	Масса	М-б
	0,16	1:1

Лист | Листов 1

Заготовка Зажим ЗС ГОСТ 23476-79

Мосгортрансниипроект

Инв.№ подл. | Подп. и дата | Взам.инв.№ | Инв.№ дубл. | Подп. и дата

Копировал: Формат А4

Формат	Зона	Поз.	Обозначение	Наименование	Кол.	Примечание
				Документация		
А3			1035.07.800.СБ	Сборочный чертеж		
				Детали		
А4		1	1035.07.801	Корпус	1	
А3		2	1035.07.802	Болт специальный	3	
				Стандартные изделия		
		3		Винт ВМ10-8g×35.58.019 ГОСТ 1482-84	1	
		4		Гайка М10.5.019 ГОСТ 2526-70	1	

1035.07.800

Изм.	Лист	№ докум.	Подп.	Дата
Разраб.		Миксонова		24.07.85
Пров.		Парамонова		25.07.85
Рук. гр.		Айзенберг		29.07.85
Н.контр.		Садов		30.07.85
Утв.		Данилов		31.07.85

Зажим концевой ЗК-1

Лит.	Лист	Листов
		1

Мосгортрансниипроект

Инв.№ подл. | Подп. и дата | Взам.инв.№ | Инв.№ дубл. | Подп. и дата

Копировал: 21110-03 16 Формат А4

1035.07.800.СБ

Серия 4.407-9. Выпуск 3.

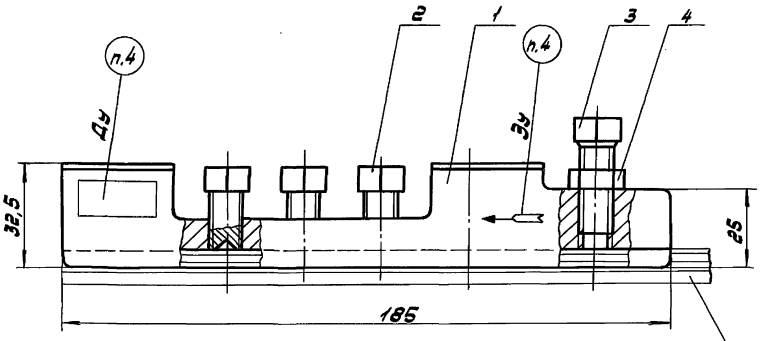

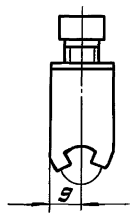

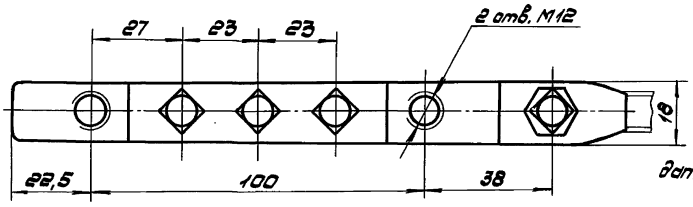

1. Размеры для справок.
2. Предельные отклонения размеров ±JT14/2.
3. Резьбы и паз смазать смазкой литол 24 ГОСТ 21150-75.
4. Маркировать: знак „Направление движения", дату изготовления шрифтом 5-Пр3 ГОСТ 26.020-80.

					1035.07.800.СБ		
Изм.	Лист	№ докум.	Подп.	Дата		Лит.	Масса	М-б
Разраб.		Миконова		24.01.86	Зажим концевой ЗК-1 Сборочный чертеж		0,6	1:1
Пров.		Пархоменко		25.01.86				
Т.контр.		Мизенберг		29.01.86		Лист	Листов 1
Рук.гр.		Мизенберг		29.01.86			
Н.контр.		Сабов		30.01.86		Мосгортранспроект	
Утв.		Данилов		31.01.86			

Инв.№ подл. | Подп. и дата | Взам. инв.№ | Инв.№ дубл. | Подп. и дата

Формат А3

1035.07.801

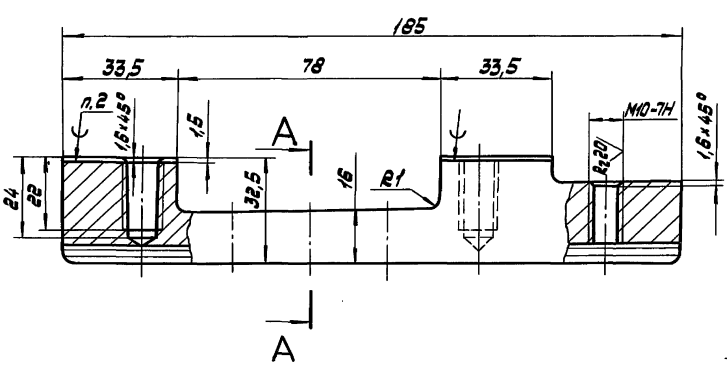

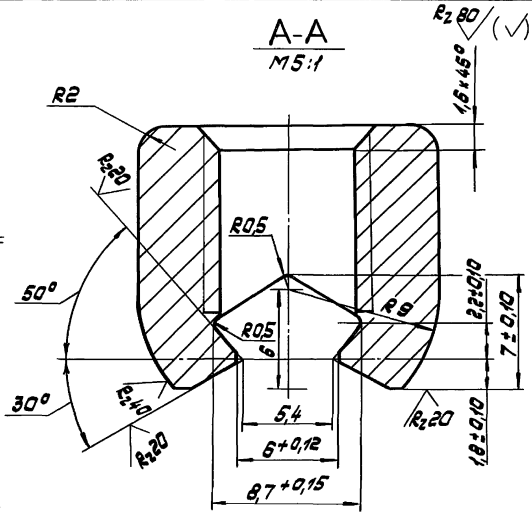

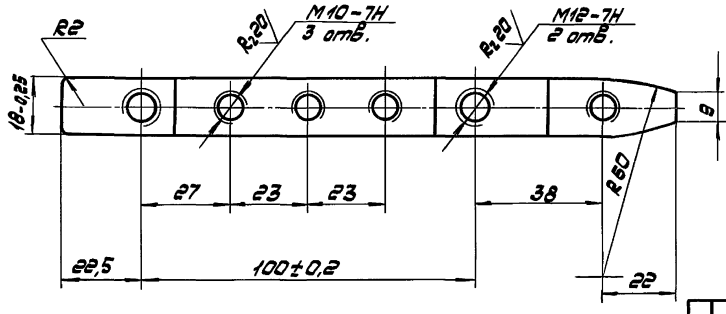

1. Неуказанные предельные отклонения размеров: отверстий Н14, остальных ±JT14/2.
2. Наплавку производить медью марки М1 ГОСТ 859-78.
3. Покрытие: Ц 21 хр.
4. Остальные технические требования по ГОСТ 23478-79.

					1035.07.801		
Изм.	Лист	№ докум.	Подп.	Дата		Лит.	Масса	М-б
Разраб.		Миконова		24.01.86	Корпус		0,45	1:1
Пров.		Пархоменко		25.01.86				
Т.контр.		Мизенберг		29.01.86		Лист	Листов 1
Рук.гр.		Мизенберг		29.01.86			
Н.контр.		Сабов		30.01.86	Сталь 35 ГОСТ 1050-74	Мосгортранспроект	
Утв.		Данилов		31.01.86			

Инв.№ подл. | Подп. и дата | Взам. инв.№ | Инв.№ дубл. | Подп. и дата

Копировал: 21110-03 17 Формат А3

Серия 4.507-9. Выпуск 3.

1035.07.001

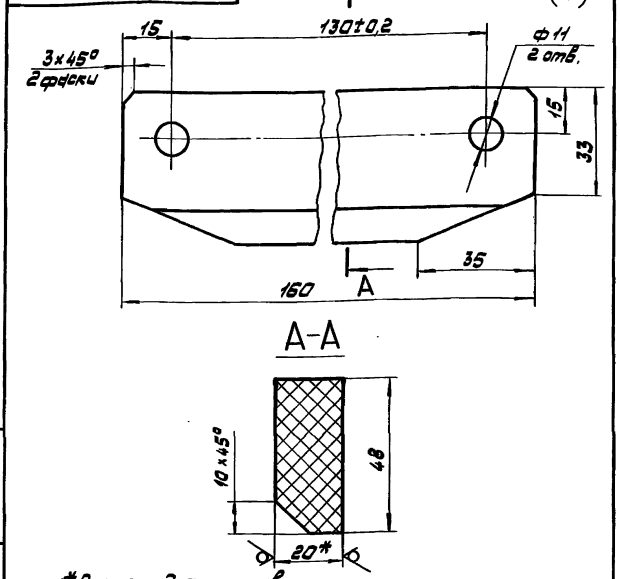

1. *Размер для справок.
2. Неуказанные предельные отклонения размеров: отверстий H14, остальных ±JT14/2.
3. Пропитать в лаке ГФ-95 ГОСТ 8018-70.

Изм.	Лист	№ докум.	Подп.	Дата
Разраб.		Миксанова		25.07.85
Пров.		Парамонова		26.07.85
Т.контр.		Дизенберг		29.07.85
Рук.гр.		Дизенберг		29.07.85
Н.контр.		Сафов		30.07.85
Утв.		Данилов		1.08.85

1035.07.001

Полоз

Лит.	Масса	М-б
	0,19	1:1
Лист	Листов 1	

Пластик древесный слоистый ДСП-В-3-20 ГОСТ 13913-78

Мосгортранспроект

Копировал: Формат А4

1035.07.802

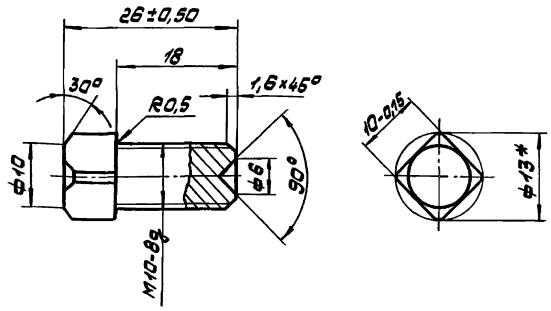

1. HRC 35...40.
2. *Размер для справок.
3. Неуказанные предельные отклонения размеров ±JT14/2.
4. Покрытие: Ц21хр.

Изм.	Лист	№ докум.	Подп.	Дата
Разраб.		Миксанова		25.07.85
Пров.		Парамонова		26.07.85
Т.контр.		Дизенберг		29.07.85
Рук.гр.		Дизенберг		29.07.85
Н.контр.		Сафов		30.07.85
Утв.		Данилов		1.08.85

1035.07.802

Болт специальный

Лит.	Масса	М-б
		2:1
Лист	Листов 1	

Круг 13-4 ГОСТ 7417-75
35 ГОСТ 1050-74

Мосгортранспроект

Копировал: Формат А4

1035.07.002

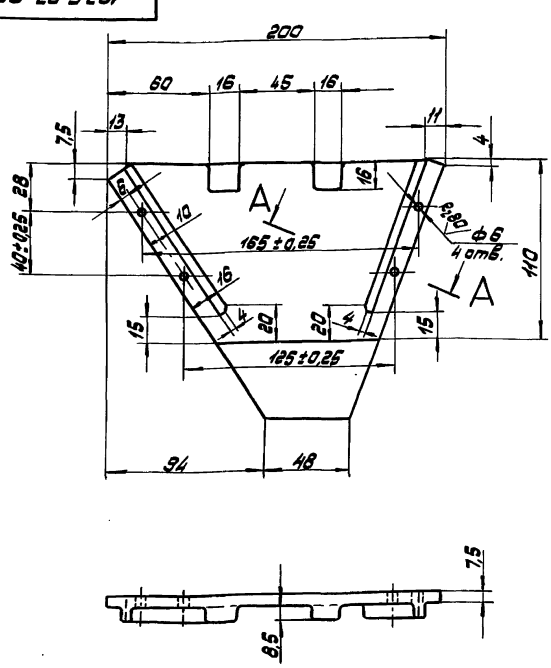

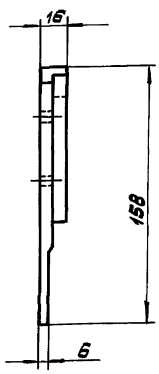

A–A повернуто
М1:1

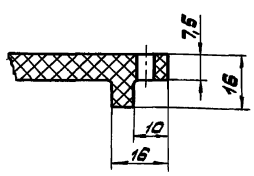

1. Неуказанные предельные отклонения размеров ±JT14/2.
2. Уклоны поверхностей разъема – не более 1:50.
3. Радиусы закруглений 1 мм.

Изм.	Лист	№ докум.	Подп.	Дата
Разраб.		Миксанова		25.07.85
Пров.		Парамонова		26.07.85
Т.контр.		Дизенберг		29.07.85
Рук.гр.		Дизенберг		29.07.85
Н.контр.		Сафов		30.07.85
Утв.		Данилов		1.08.85

1035.07.002

Перегородка правая

Лит.	Масса	М-б
	0,3	1:2
Лист	Листов 1	

Асбабин ТУ38.114.231-77

Мосгортранспроект

Копировал: 2110-03 18 Формат А3

Инв.№подл. | Подп. и дата | Взам.инв.№ | Инв.№дубл. | Подп. и дата

Серия 4.407-9. Выпуск 3.

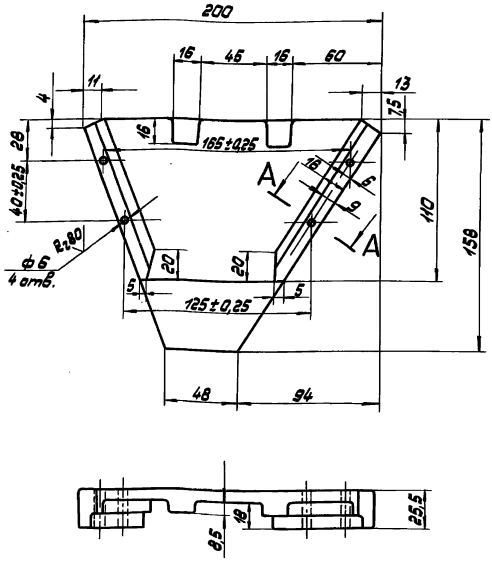

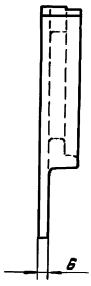

А–А повернуто
М 1:1

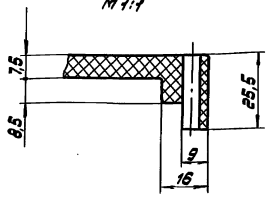

1. Неуказанные предельные отклонения размеров ± JT14/2.
2. Уклоны поверхностей разъема - не более 1:50.
3. Радиусы закруглений 1 мм.

Изм.	Лист	№ докум.	Подп.	Дата	1035.07.003		
Разраб.		Миксонова		02.08.95	Перегородка левая	Лит.	Масса	М-б
Пров.		Терамонова		05.08.95			0,33	1:2
Т.контр.		Лизенберг		06.08.95		Лист	Листов 1
Рук. гр.		Лизенберг		06.08.95			
Н.контр.		Сабов		07.08.95	Асбодин ТУ38.114.231-77	Мосгортранспроект	
Утв.		Демидов		08.08.95			

Копировал: Формат А3

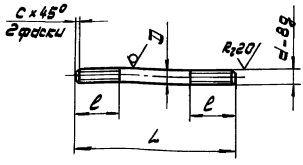

Обозначение	Размеры, мм					Материал	Покрытие	Масса
	D	d	L	l	c			
1035.07.004	5	M5	55	15	1	Пруток Л63-Т, кр-5 ГОСТ 2060-73	—	0,009
-01	10	M10	160	30	1,6	Пруток Л63-Т, кр-10 ГОСТ 2060-73	—	0,11

1.* Размер для справок.
2. Предельные отклонения размеров ± JT14/2.

Изм.	Лист	№ докум.	Подп.	Дата	1035.07.004		
Разраб.		Миксонова		02.08.95	Шпилька специальная	Лит.	Масса	М-б
Пров.		Терамонова		05.08.95			см. табл.	1:1
Т.контр.		Лизенберг		06.08.95		Лист	Листов 1
Рук. гр.		Лизенберг		06.08.95			
Н.контр.		Сабов		07.08.95	см. табл.	Мосгортранспроект	
Утв.		Демидов		08.08.95			

Копировал: Формат А4

gost.e-ecolog.ru

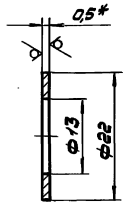

1.* Размер для справок.
2. Предельные отклонения размеров: отверстий H14, остальных ± JT14/2.

Изм.	Лист	№ докум.	Подп.	Дата	1035.07.005		
Разраб.		Миксонова		02.08.95	Прокладка	Лит.	Масса	М-б
Пров.		Терамонова		05.08.95			0,001	2:1
Т.контр.		Лизенберг		06.08.95		Лист	Листов 1
Рук. гр.		Лизенберг		06.08.95			
Н.контр.		Сабов		07.08.95	Лист ДПРНП 0,5 Л63 ГОСТ 931-78	Мосгортранспроект	
Утв.		Демидов		08.08.95			

Копировал: 21110-03 (19) Формат А4 2 экз.