ТИПОВАЯ ДОКУМЕНТАЦИЯ НА КОНСТРУКЦИИ, ИЗДЕЛИЯ
И УЗЛЫ ЗДАНИЙ И СООРУЖЕНИЙ

СЕРИЯ 4.507-9

СПЕЦИАЛЬНЫЕ ЧАСТИ КОНТАКТНОЙ СЕТИ ТРАМВАЯ

ВЫПУСК 2

ИЗОЛЯТОРЫ СЕКЦИОННЫЕ СИТ-ДУ-1, СИТ-2ДУ-1

gost.e-ecolog.ru

ТИПОВАЯ ДОКУМЕНТАЦИЯ НА КОНСТРУКЦИИ, ИЗДЕЛИЯ
И УЗЛЫ ЗДАНИЙ И СООРУЖЕНИЙ

СЕРИЯ 4.507-9

СПЕЦИАЛЬНЫЕ ЧАСТИ КОНТАКТНОЙ СЕТИ ТРАМВАЯ

ВЫПУСК 2

ИЗОЛЯТОРЫ СЕКЦИОННЫЕ СИТ-ДУ-1, СИТ-2ДУ-1

РАЗРАБОТАНЫ
МОСГОРТРАНСНИИПРОЕКТОМ

Главный инженер института Г.Ф. Каплун
Начальник конструкторского отдела А.В. Данилов

УТВЕРЖДЕНЫ ГОССТРОЕМ РСФСР,
ПРОТОКОЛ ОТ 10.12.85г.
ВВЕДЕНЫ В ДЕЙСТВИЕ
МОСГОРТРАНСНИИПРОЕКТОМ 01.03.86г.,
ПРИКАЗ ОТ 15.02.86г. №13

Содержание

Обозначение	Наименование	Стр.
	Титульный лист	1
	Содержание	2
1037.00.000	Изолятор секционный для контактной сети трамвая СИТ-ДУ-1	2,3
1037.01.001	Петля	3
1037.00.000.СБ	Сборочный чертеж	3,4
1037.00.000.ВС	Ведомость спецификаций	5
1037.01.003	Брус	5
1037.00.000.ВП	Ведомость покупных изделий	6
1037.00.000.ТУ	Технические условия	7-11
1037.00.000.КУ	Карта технического уровня и качества продукции	9,12-14
1037.01.000	Боковина	14
1037.01.002	Накладка	14
1037.01.000.СБ	Сборочный чертеж	15

Обозначение	Наименование	Стр.
1037.02.000	Скоба концевая	16
1037.02.002	Скоба	16
1037.02.003	Шпилька специальная	16
1037.03.001	Скоба	16
1037.02.000.СБ	Сборочный чертеж	17
1037.03.000	Ушко подвесное	18
1037.03.000.СБ	Сборочный чертеж	18
1038.00.000	Изолятор секционный для контактной сети трамвая СИТ-2ДУ-1	18
1038.00.000.СБ	Сборочный чертеж	19,20
1038.00.000.ВС	Ведомость спецификаций	20
1038.00.000.ВП	Ведомость покупных изделий	21
1038.01.000	Боковина	22
1038.01.001	Брус	22
1038.01.000.СБ	Сборочный чертеж	23

Инв.№ подл. | Подп. и дата | Взам. инв.№ | Инв.№ дубл. | Подп. и дата

Формат	Зона	Поз.	Обозначение	Наименование	Кол.	Примечание
				Документация		
*			1037.00.000.СБ	Сборочный чертеж		*А2, А3
А3			1037.00.000.ВС	Ведомость спецификаций		
А3			1037.00.000.ВП	Ведомость покупных изделий		
*			1037.00.000.ТУ	Технические условия		*А2, А4
*			1037.00.000.КУ	Карта технического уровня и качества продукции		*А2, А3
				Сборочные единицы		
А4		1	1035.08.000	Полоз	2	Выпуск 3
		2	-01	Полоз	2	
А4		3	1035.07.100	Элемент токопроводящий	1	—"—
А4		4	1035.07.200	Элемент нейтральный	1	—"—
А4		5	1035.07.300	Катушка дугогасительная	1	—"—
А4		6	1035.07.400	Элемент промежуточный	1	—"—
А4		7	1035.07.700	Зажим специальный	2	—"—
А4		8	1035.07.800	Зажим концевой ЗК-1	2	—"—
А4		9	1037.01.000	Боковина	1	
		10	-01	Боковина	1	

Изм.	Лист	№ докум.	Подп.	Дата	1037.00.000			
Разраб.		Виноградова		15.10.96	Изолятор секционный для контактной сети трамвая СИТ-ДУ-1	Лит.	Лист 1	Листов 3
Пров.		Парфенова		15.10.96				
Рук. гр.		Лизенберг		15.10.96		Мосгортранспроект		
Н. контр.		Садов		17.10.96				
Утв.		Данилов		18.10.96				

Копировал: Формат А4

Формат	Зона	Поз.	Обозначение	Наименование	Кол.	Примечание
А4		11	1037.02.000	Скоба концевая	1	
		12	-01	Скоба концевая	1	
А4		13	1037.03.000	Ушко подвесное	1	
				Детали		
А4		14	1035.07.001	Полоз	2	Выпуск 3
А3		15	1035.07.002	Перегородка правая	1	—"—
А3		16	1035.07.003	Перегородка левая	1	—"—
А4		17	1035.07.004	Шпилька специальная	4	—"—
		18	-01	Шпилька специальная	2	—"—
А4		19	1035.07.005	Прокладка	8	Нац.б.кол. Выпуск 3
				Стандартные изделия		
				Болты ГОСТ 7798-70		
		21		М10×40.58.019	12	
		22		М10×55.58.019	1	
		23		М10×100.58.019	4	
		24		М12×20.58.019	2	
		25		М12×30.58.019	1	
		26		М12×40.58.019	4	
				Гайки ГОСТ 5915-70		
		28		М10.5.019	21	
		29		М12.5.019	3	
		30		Гайка М5.5.019 ГОСТ 5916-70	8	

Изм.	Лист	№ докум.	Подп.	Дата	1037.00.000	Лист 2

Копировал: 21110-02 3 Формат А4

1037.00.000.СБ

Серия 4.507-9. Выпуск 2.

А-А
М1:1

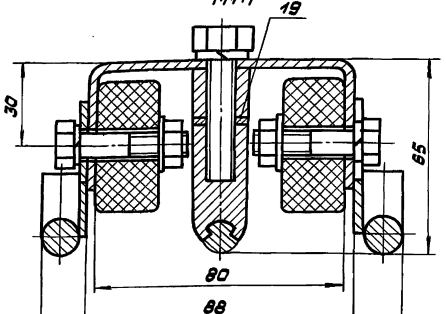

Б-Б повернуто
М1:1

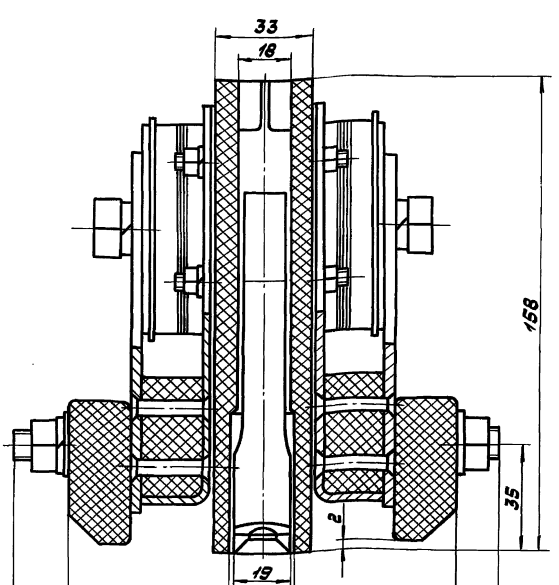

В-В повернуто
М1:1

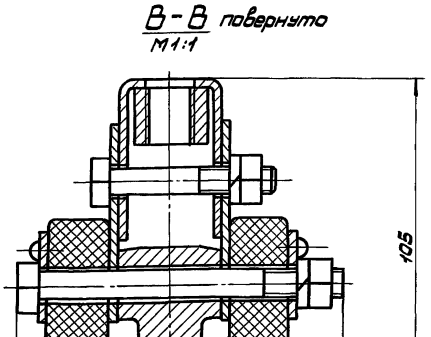

Изм.	Лист	№ докум.	Подп.	Дата	1037.00.000.СБ	Лист 2

Копировал: Формат А3

Формат	Зона	Поз.	Обозначение	Наименование	Кол.	Примечание
				Шайбы ГОСТ 6402-70		
		32		5.65Г.019	4	
		33		10.65Г.019	19	
		34		12.65Г.019	8	
				Шайбы ГОСТ 11371-78		
		35		2.10.04.019	26	
		36		2.12.04.019	2	

Изм.	Лист	№ докум.	Подп.	Дата	1037.00.000	Лист 3

Копировал: Формат А4

1037.01.001

R280

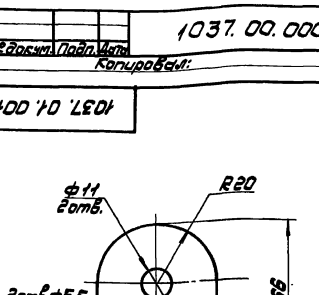



1.* Размеры для справок.

2. Неуказанные предельные отклонения размеров: отверстий Н14, остальных ±JT14/2.

3. Покрытие: Ц21хр.

1037.01.001

Изм.	Лист	№ докум.	Подп.	Дата	Петля	Лит.	Масса	М-Б
Разраб.		Миксонова		23.09.85			0,05	1:1
Пров.		Парамонова		24.09.85		Лист	Листов 1	
Т.контр.		Айзенберг		25.09.85				
Рук.гр.		Айзенберг		25.09.85	Лента 3x40 ГОСТ 6009-74	Мосгортрансниипроект		
Н.контр.		Садов		26.09.85	Ст.3 ГОСТ 535-79			
Утв.		Данилов		27.09.85				

Копировал: 21110-02 4 Формат А4

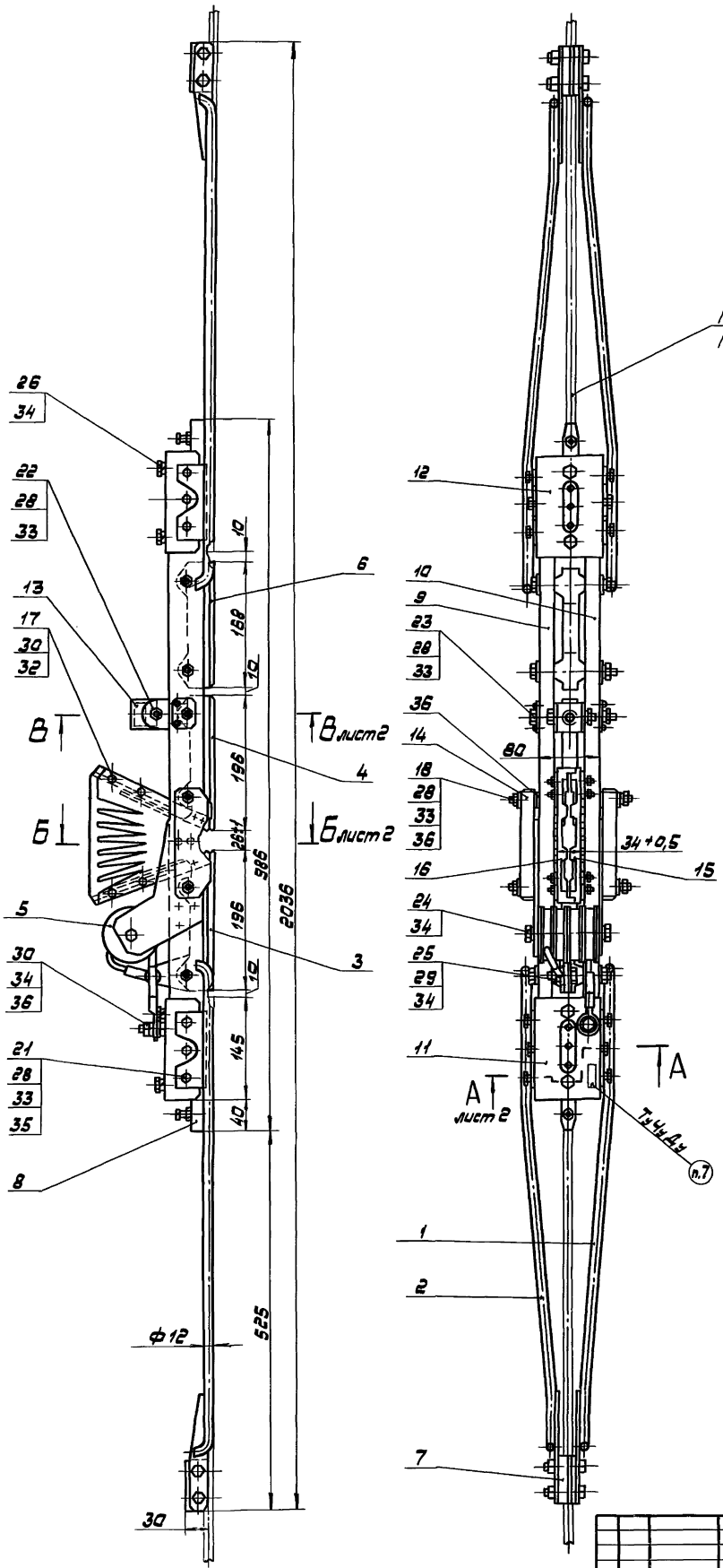

1. Размеры для справок.
2. После сборки дугогасительной камеры рога токопроводящего и нейтрального элементов развести до максимального возможного размера, но не менее 120 мм.
3. Проверить работу дугогасительной системы на выдувание электрической дуги в камеру.
4. Встречные пороги в местах сопряжения ходовых элементов в вертикальной плоскости допускаются в пределах 0,5 мм.
5. Регулировки концевых зажимов поз. 8 по высоте производить прокладками поз. 19.
6. При сборке резьбовые соединения смазать смазкой литол 24 ГОСТ 21150-75.
7. Маркировать СИТ-ДУ-1, дату изготовления шрифтом Б-Пр.3 ГОСТ 26.020-80.
8. Остальные технические требования по 1037.00.000.ТУ.

Изм.	Лист	№ докум.	Подп.	Дата	
Разраб.		Виноградова		10.06.86	1037.00.000.СБ
Пров.		Ливенберг		11.06.86	Изолятор секционный для контактной сети трамвая СИТ-ДУ-1 Сборочный чертеж
Т.контр.		Ливенберг		11.06.86	
Рук.гр.		Ливенберг		11.06.86	
Н.контр.		Сафов		12.06.86	
Утв.		Данилов		13.06.86	

Лит.	Масса	М-б
	19	1:4
Лист 1	Листов 2	
Мосгортрансниипроект		

Копировал: 21110-02 5 Формат А2

Инв.№ подл. | Подп. и дата | Взам.инв.№ | Инв.№ дубл. | Подп. и дата

Серия 4.407-9. Выпуск 2.

№ спецификации	Обозначение	Наименование	Куда входит: Обозначение	Куда входит: Кол.	Общее кол.	Примечание
1	1037.00.000	Изолятор секционный для контактной				
2		сети трамвая СИТ-ДУ-1			1	
3	1035.06.000	Полоз			2	
4	-01	Полоз			2	
5	1035.07.100	Элемент токоприводящий			1	
6	1035.07.200	Элемент нейтральный			1	
7	1035.07.300	Катушка дугогасительная			1	
8	1035.07.310	Каркас катушки	1035.07.300	1	1	
9	1035.07.400	Элемент промежуточный			1	
10	1035.07.700	Зажим специальный			2	
11	1035.07.800	Зажим концевой ЗК-1			2	
12	1037.01.000	Боковина			1	
13	-01	Боковина			1	
14	1035.07.510	Магнитопровод	1037.01.000	1	1	
15	-01	Магнитопровод	1037.01.000-01	1	1	
16	1037.02.000	Скоба концевая			1	
17	-01	Скоба концевая			1	
18	1037.03.000	Ушко подвесное			1	
19						
20						
21						
22						
23						
24						
25						
26						

Инв.№ подл. | Подп. и дата | Взам.инв.№ | Инв.№ дубл. | Подп. и дата

Изм.	Лист	№ докум.	Подп.	Дата
Разраб.		Миксонова		15.10.85
Пров.		Терентьева		17.10.85
Рук.гр.		Дизенберг		18.10.85
Н.контр.		Сабов		21.10.85
Утв.		Данилов		22.10.85

1037.00.000.ВС

Изолятор секционный для контактной сети трамвая СИТ-ДУ-1
Ведомость спецификаций

Лит.	Лист	Листов
		1

Мосгортранспроект

Копировал: Формат А3

1037.01.003

1037.01.003 - изображено

1037.01.003-01 - зеркальное отражение

$R_z 80$ $\sqrt{}$ (√)

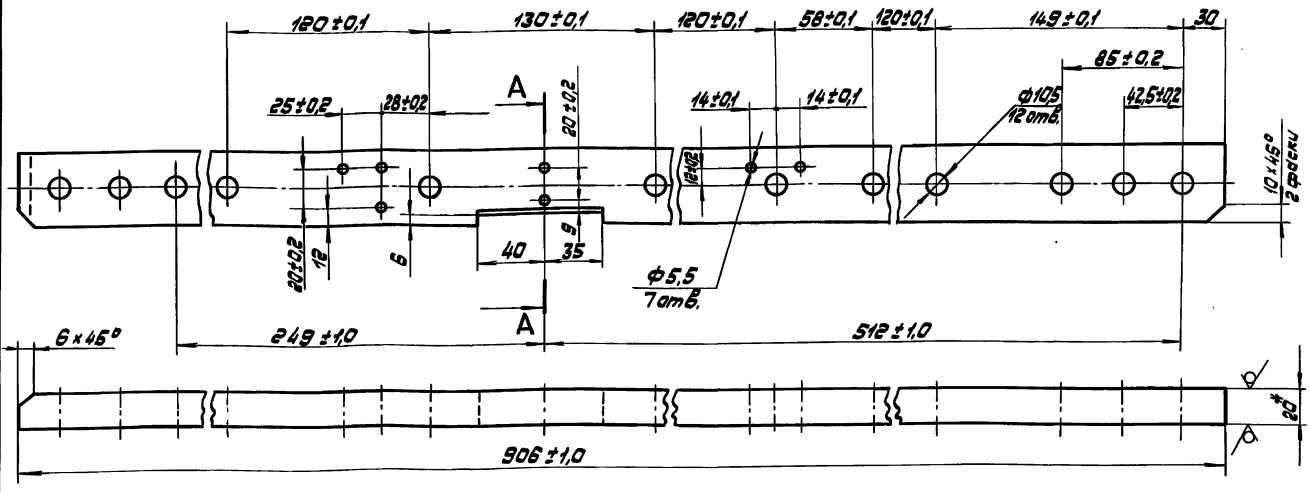

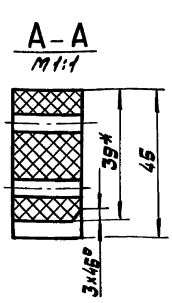

1.* Размеры для справок.

2. Неуказанные предельные отклонения размеров: отверстий H14, остальных ±JT14/2.

3. Пропитать в лаке ГФ-85 ГОСТ 8018-10.

Изм.	Лист	№ докум.	Подп.	Дата
Разраб.		Миксонова		15.10.85
Пров.		Терентьева		17.10.85
Т.контр.		Дизенберг		18.10.85
Рук.гр.		Дизенберг		18.10.85
Н.контр.		Сабов		21.10.85
Утв.		Данилов		22.10.85

Брус

Пластик древесный слоистый ДСП-Б-3 ГОСТ 13913-78

Лит.	Масса	М-б
	1,0	1:2

Лист	Листов
	1

Мосгортранспроект

Копировал: 21110-02 6 Формат А3

Серия 4.507-9. Выпуск 2.

№ строки	Наименование	Обозначение документа на поставку	Поставщик	Куда входит (обозначение)	Количество: на изделие	в комплекты	на регулир.	всего	Примечание
1									
2	Крепежные изделия								
3									
4	Болт М10×40.58.019	ГОСТ 7798-70			12			12	
5	М10×55.58.019				1			1	
6	М10×100.58.019				4			4	
7	М12×20.58.019				2			2	
8	М12×30.58.019				1			1	
9	М12×40.58.019				4			4	
10	М12×45.58.019				4			4	
11	Винт В.М10-8д×35.58.019	ГОСТ 1482-84			2			2	
12	Винт В1.М6-8д×16.58.019	ГОСТ 17475-80			4			4	
13	Гайка М10.5.019	ГОСТ 2526-70			2			2	
14	Гайка М10.5.019	ГОСТ 5915-70			21			21	
15	М12.5.019				3			3	
16	Гайка М5.5.019	ГОСТ 5916-70			8			8	
17	Гайка М16.5.019	ГОСТ 15523-70			1			1	
18	Заклепка 5×32.33	ГОСТ 10299-70			6			6	
19	5×36.38.М3				8			8	
20									

Инв.№ подл. | Подп. и дата | Взам.инв.№ | Инв.№ дубл. | Подп. и дата

Изм.	Лист	№ докум.	Подп.	Дата
Разраб.		Миксонова		16.10.85
Пров.		Парамонова		17.10.85
Рук.гр.		Лизенберг		18.10.85
Н.контр.		Садов		21.10.85
Утв.		Данилов		22.10.85

1037.00.000.ВП

Изолятор секционный для контактной сети трамвая СИТ-ДУ-1

Ведомость покупных изделий

Лит.	Лист	Листов
	1	2

Мосгортрансниипроект

Копировал: Формат А3

№ строки	Наименование	Обозначение документа на поставку	Поставщик	Куда входит (обозначение)	Количество: на изделие	в комплекты	на регулир.	всего	Примечание
1	Заклепка 4×22.38.М3	ГОСТ 10300-80			4			4	
2	5×32.01.Ц9хр				8			8	
3	Шайба 5.65Г.019	ГОСТ 6402-70			4			4	
4	10.65Г.019				19			19	
5	12.65Г.019				7			7	
6	Шайба 2.10.04.019	ГОСТ 11371-78							
7	2.12.04.019				2			2	
8									
9	Арматура контактной сети								
10									
11	Зажим ЗС	ГОСТ 23476-79			2			2	
12									
13									
14									
15									
16									
17									
18									
19									
20									
21									
22									
23									
24									

Инв.№ подл. | Подп. и дата | Взам.инв.№ | Инв.№ дубл. | Подп. и дата

Изм.	Лист	№ докум.	Подп.	Дата

1037.00.000.ВП

Лист 2

Копировал: 21110-02 7 Формат А3

Серия 4.507-9 Выпуск 2.

Мосгорисполком
Главное управление городского
пассажирского транспорта

Изоляторы секционные для контактной сети трамвая СИТ-ДУ-1, СИТ-2ДУ-1

Технические условия
1037.00.000.ТУ

Директор
Мосгортранспроекта
В.И. Репин
11.11.85

Главный инженер
Мосгортранспроекта
Г.Ф. Каплун
10.11.85

1985

Инв.№ подл. | Подп. и дата | Взам. инв.№ | Инв.№ дубл. | Подп. и дата

Настоящие технические условия распространяются на изоляторы секционные для контактной сети трамвая СИТ-ДУ-1, для прохода в одном направлении и СИТ-2ДУ-1, для прохода во встречных направлениях (в дальнейшем - изоляторы), климатического исполнения У, категории размещения I по ГОСТ 15150-69 и ГОСТ 15543-70, предназначенные для деления контактной сети напряжением 600 В постоянного тока, с медным контактным проводом МФ-85 или МФ-100 по ГОСТ 2584-75, на изолированные друг от друга секции (участки) и рассчитанные для взаимодействия с токоприемником трамвая дугового, пантографного или штангового типа с алюминиевыми трехрожковыми контактными вставками шириной не менее 44 мм, имеющими радиус кривизны рабочей поверхности R = 1800 - 2000 мм.

Пример обозначения при заказе:

Изолятор секционный для контактной сети трамвая СИТ-ДУ-1 1037.00.000.ТУ

Изолятор секционный для контактной сети трамвая СИТ-2ДУ-1 1037.00.000.ТУ

1. Технические требования

Изоляторы СИТ-ДУ-1, СИТ-2ДУ-1 должны соответствовать требованиям настоящих технических условий и комплекта документации соответственно: 1037.00.000 и 1038.00.000.

Изм.	Лист	№ докум.	Подп.	Дата	1037.00.000.ТУ		
Разраб.		Перминова		08.07.85	Изоляторы секционные для контактной сети трамвая СИТ-ДУ-1, СИТ-2ДУ-1 Технические условия	Лит.	Лист 2 / Листов 12
Пров.		Лазенберг		09.07.85			
Рук. гр.		Лазенберг		10.07.85			
Н. контр.		Сабов		11.07.85		Мосгортранспроект	
Утв.		Демидов		12.07.85			

Копировал: Формат А4

1.1. Основные параметры и размеры.

1.1.1. Габаритные и установочные размеры изоляторов должны соответствовать приведенным на рис. 1, 2.

1.1.2. Основные параметры должны соответствовать приведенным в табл. 1.

1.2. Характеристики.

1.2.1. Соответствие материалов предъявленным требованиям должно подтверждаться сертификатами заводов - поставщиков.

Качество покупных изделий должно быть подтверждено документами.

1.2.2. Детали, изготавливаемые по спецификациям должны иметь шероховатость обрабатываемых поверхностей не выше $R_z 80$ по ГОСТ 2789-73.

Остальные характеристики должны соответствовать требованиям ГОСТ 23470-79, исключая пункт 1.33.

Таблица 1.1

Наименование параметр	Величина	
	СИТ-ДУ-1	СИТ-2ДУ-1
1	2	3
1. Наибольшее натяжение контактного провода, кгс (Н)	1500(15000)	1500(15000)
2. Напряжение контактной сети, В	550 ± 150	550 ± 150
3. Диапазон рабочих температур, °С	-45 - +45	-45 - +45

Изм.	Лист	№ докум.	Подп.	Дата	1037.00.000.ТУ	Лист 3

Копировал: Формат А4

Продолжение табл. 1.1

1	2	3
4. Массы, не более, кг	19	25
5. Условия прохода токоприемников	в одном направлении	во встречных направлениях
6. Скорость движения трамваев под изолятором, км/ч		
наибольшая	60	60
наименьшая	5	5

1.3. Комплектность.

1.3.1. Комплект поставки каждого изолятора должен состоять из изделий и документации, указанных в табл. 1.2.

Таблица 1.2

Обозначение	Наименование	Количество на СИТ-ДУ-1	Количество на СИТ-2ДУ-1	Примечание
1	2	3	4	5
1037.00.000	Изолятор секционный для контактной сети трамвая СИТ-ДУ-1	1	-	
ПС	Паспорт	1		
	Схема разборки изолятора СИТ-ДУ-1	1	-	Составляется заводом-изготовителем
1038.00.000	Изолятор секционный			

Изм.	Лист	№ докум.	Подп.	Дата	1037.00.000.ТУ	Лист 4

Копировал: 21110-02 8 Формат А4

Продолжение табл. 1.2

1	2	3	4	5
	Для контактной сети трамвая СИТ-2ДУ-1	–	1	
ПС	Паспорт	–	1	
	Схема разборки изолятора СИТ-2ДУ-1	–	1	Составляется заводом-изготовителем

1.4. Маркировка.

1.4.1. Требования к маркировке должны соответствовать требованиям ГОСТ 23470-79.

1.5. Упаковка.

1.5.1. Изоляторы должны упаковываться в ящики по ГОСТ 2991-76 в разобранном виде, согласно схем разборки.

Остальные требования к упаковке должны соответствовать требованиям ГОСТ 23470-79.

2. Требования безопасности

2.1. Конструкции изоляторов должны соответствовать требованиям „Правил устройства электроустановок" (ПУЭ) и обеспечивать условия эксплуатации, установленные „Правилами технической эксплуатации установок потребителей" и „Правилами техники безопасности при эксплуатации электроустановок потребителей", утвержденными Госэнергонадзором 12 апреля 1962 г. и „Правилами техники безопасности на городском электротранспорте" (Раздел III. Контактные сети. Устройства СЦБ и связи), утвержденными МЖКХ РСФСР 24 февраля 1977 г.

Инв.№ подл. | Подп. и дата | Взам.инв.№ | Инв.№ дубл. | Подп. и дата

3. Правила приемки

3.1. Проверку качества изоляторов производить в соответствии с требованиями ГОСТ 23470-79 за исключением пункта 1.33.

4. Методы испытаний

4.1. Испытания по всем пунктам ТУ проводить в соответствии с требованиями ГОСТ 23470-79 за исключением пунктов 3.3, 3.12.

5. Транспортирование и хранение

5.1. Транспортирование и хранение изоляторов производить в соответствии с требованиями ГОСТ 23470-79.

6. Указания по эксплуатации

6.1. Перед установкой изоляторов в контактную сеть должны быть проверены:

1) горизонтальность ходовой линии,

2) отсутствие встречных порогов в вертикальной плоскости.

Инв.№ подл. | Подп. и дата | Взам.инв.№ | Инв.№ дубл. | Подп. и дата

6.2. При монтаже изоляторов должны быть соблюдены „Правила техники безопасности на городском электротранспорте".

6.3. Профилактический осмотр и ремонт должны проводиться в соответствии с действующими системой и характеристиками ремонтов и указаниями по содержанию контактных сетей трамвая.

7. Гарантии изготовителя

7.1. Гарантии – в соответствии с требованиями ГОСТ 23470-79.

Инв.№ подл. | Подп. и дата | Взам.инв.№ | Инв.№ дубл. | Подп. и дата

Приложение 1.

Перечень документов, на которые даны ссылки в ТУ

1. Комплект документации на секционные изоляторы СИТ-2ДУ-1 (1037.00.000), СИТ-2ДУ-1 (1038.00.000).

2. ГОСТ 23470-79 – Изоляторы секционные для контактной сети трамвая и троллейбуса. Технические условия.

3. ГОСТ 15150-69 – Машины, приборы и др. технические изделия. Исполнение для различных климатических районов.

4. ГОСТ 2584-75 – Провода контактные из меди и ее сплавов. Технические условия.

5. ГОСТ 2789-73 – Шероховатость поверхности. Параметры и характеристики.

6. ГОСТ 2991-76 – Ящики дощатые неразборные для грузов массой до 500 кг. Общие технические условия.

Инв.№ подл. | Подп. и дата | Взам.инв.№ | Инв.№ дубл. | Подп. и дата

Серия 4.507-9. Выпуск 2.

Приложение 2

Перечень оборудования, необходимого для испытаний.

1. Весы технические любого типа, грузоподъемностью не менее 50кг и погрешностью измерений не более ±2%.
2. Мегомметр с измерительным напряжением 1000 В и погрешностью измерений не более 1% типа М4100/4.
3. Универсальная пробойная установка УПУ-1М.
4. Генератор 6/12 вольт, 5000 ампер.
5. Амперметр М-362.
6. Переключатель щеточный типа ПМТ.
7. Микроамперметр типа М-95.
8. Термопары медь-константан.
9. Термометр типа ТС-4 ГОСТ 9177-74.
10. Разрывная машина по ГОСТ 7855-74.

Примечание. При проведении испытаний допускается применять оборудование и приборы других типов с параметрами не хуже перечисленных выше.

Изм.	Лист	№ докум.	Подп.	Дата	1037.00.000.ТУ	Лист 9

Копировал: Формат А4

Лист регистрации изменений

Изм.	Номера листов (страниц)				Всего листов (страниц) в докум.	№ докум.	Входящий № сопроводительного докум. и дата	Подпись	Дата
	Измененных	Замененных	Новых	Аннулированных					

Изм.	Лист	№ докум.	Подп.	Дата	1037.00.000.ТУ	Лист 10

Копировал: Формат А4

Мосгорисполком
Главное управление городского пассажирского транспорта

Изоляторы секционные для контактной сети трамвая СИТ-ДУ-1, СИТ-2ДУ-1
Карта технического уровня и качества продукции
1037.00.000.КУ

Директор Мосгортрансниипроекта
В.И. Репин
11.11.85

Главный инженер Мосгортрансниипроекта
Г.Ф. Каплун
10.11.85

1985

1. Общие данные

1. Назначение и область применения изделия	Изоляторы секционные для контактной сети трамвая СИТ-ДУ-1, СИТ-2ДУ-1 (для прохода в одном и встречных направлениях) предназначены для деления контактной сети напряжением 600 В постоянного тока с медным контактным проводом МФ-85 и МФ-100 по ГОСТ 2584-75 на изолированные друг от друга секции (участки).
2. Обозначение документа, по которому поставляют изделие	1037.00.000.ТУ
3. Разработчик документации	Мосгортрансниипроект, г. Москва
4. Предприятие-изготовитель	
5. Дата постановки на промышленное производство	
6. Данные об аттестации качества изделия	
7. Прочие данные	

Изм.	Лист	№ докум.	Подп.	Дата	1037.00.000.КУ			
Разраб.		Парамонова		09.09.85	Изоляторы секционные для контактной сети трамвая СИТ-ДУ-1, СИТ-2ДУ-1 Карта технического уровня и качества продукции	Лит.	Лист 2	Листов 9
Пров.		Айзенберг		10.09.85				
Нач. отд.		Данилов		11.09.85		Мосгортрансниипроект		
Н. контр.		Садов		12.09.85				
Утв.		Данилов		13.09.85				

Копировал: 21110-02 10 Формат А4

Изолятор секционный СИТ-АУ-1

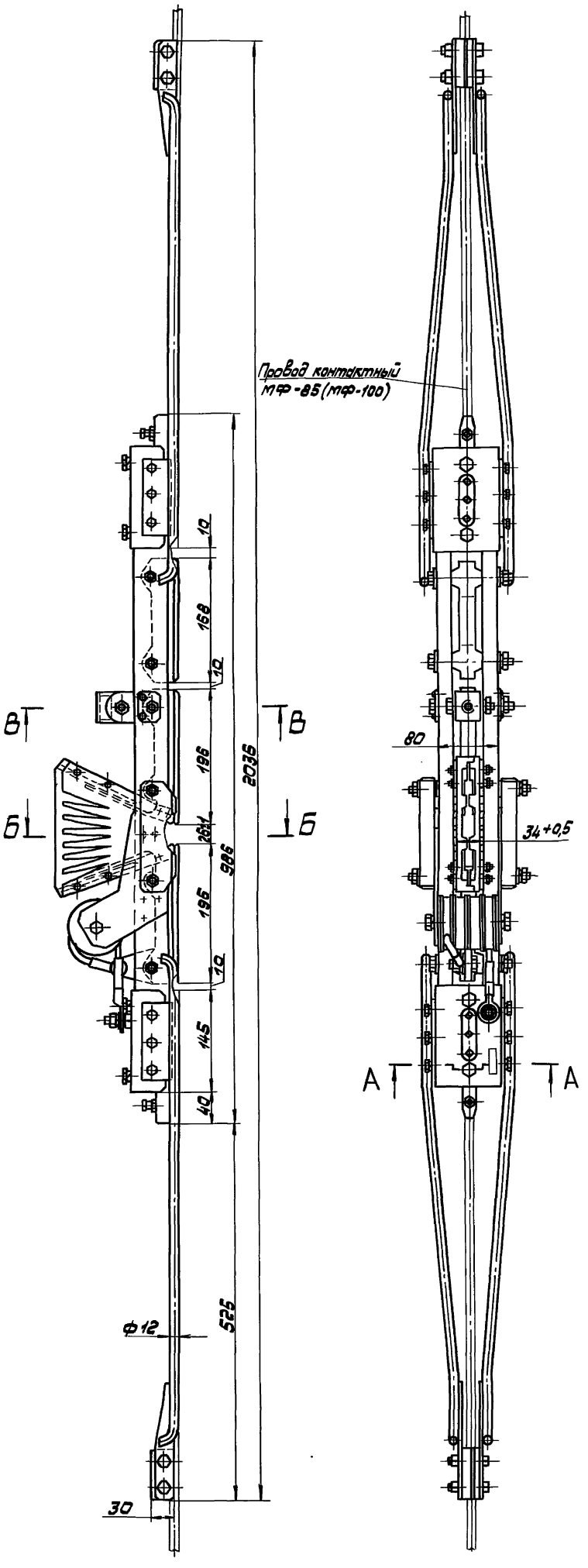

Рис. 1

А-А

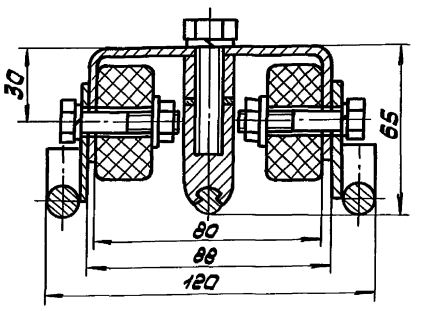

Б-Б повернуто

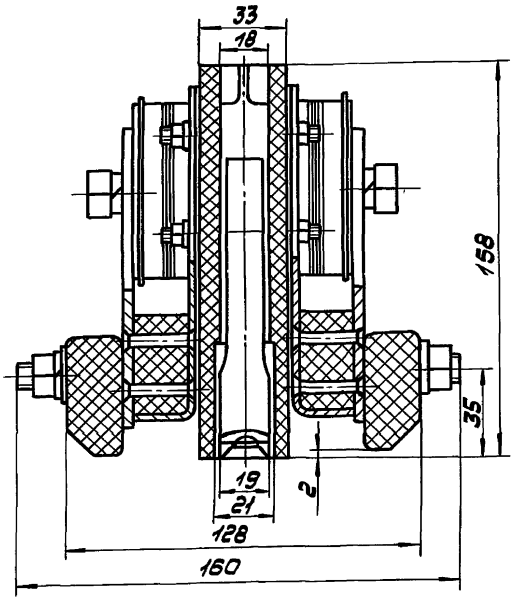

В-В повернуто

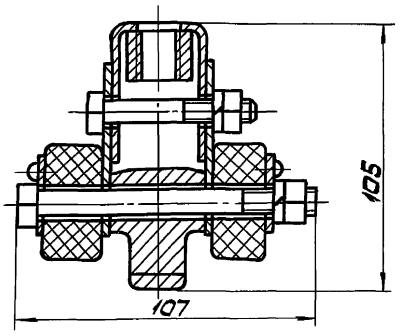

Изолятор секционный СИТ-2АУ-1

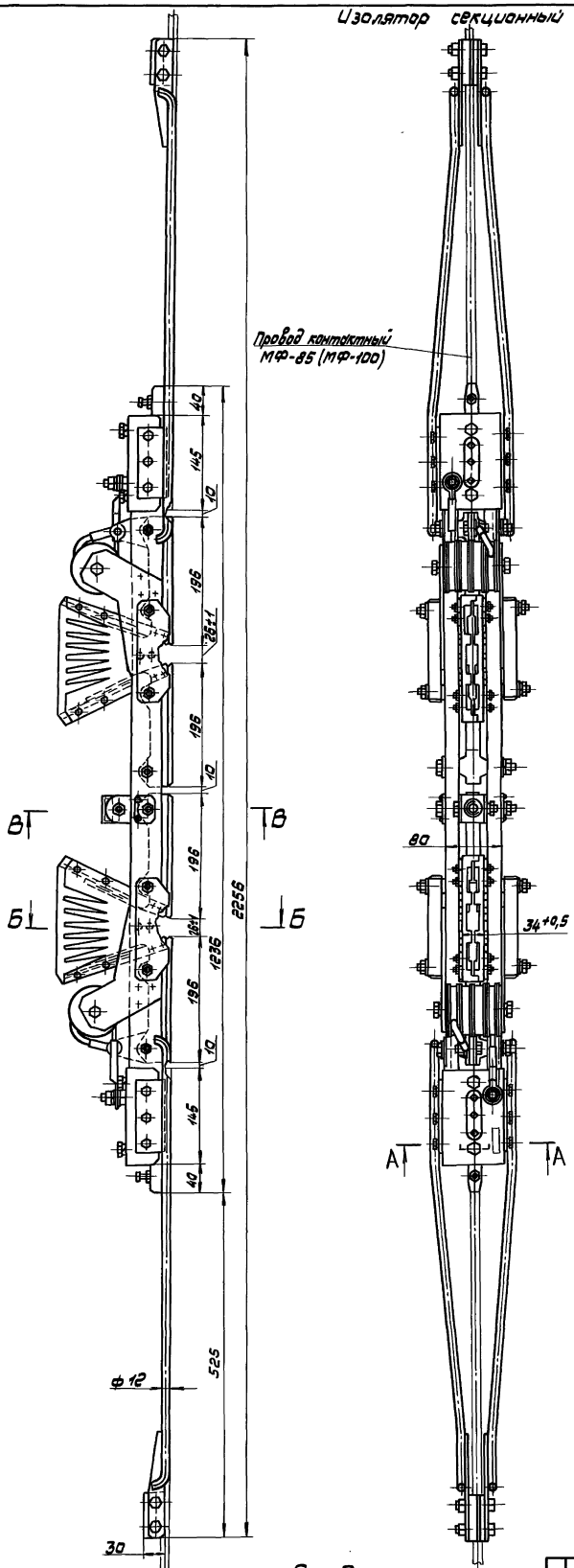

Рис. 2

А-А

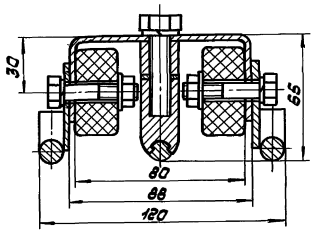

Б-Б повернуто

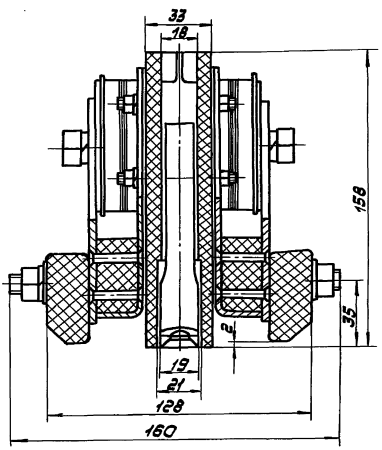

В-В повернуто

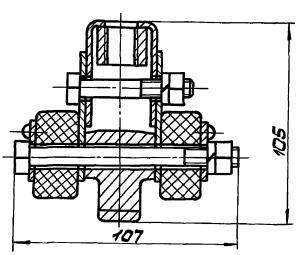

Изм.	Лист	№ докум.	Подп.	Дата

1037.00.000.ТУ

Лист 12

Копировал: 21110-02 12

Инв.№ подл. | Подп. и дата | Взам. инв.№ | Инв.№ дубл. | Подп. и дата

2. Определение уровня качества изделия

Показатель качества изделия		Базовый показатель качества					Относительный показатель качества			
				аналога			к перспективному образцу		к аналогу	
Наименование	Величина	по стандарту	перспективного образца	СИТ-Д	СИТ-2Д		Д	К(с)	Д	К(с)
1	2	3	4	5	6	7	8	9	10	11
2.1. Показатели назначения.										
2.1.1. Механическая прочность изоляторов, кгс (н)	3500 (35000)			3500 (35000)	3500 (35000)					
2.1.2. Механическая прочность соединения контактного провода с элементами изоляторов, кгс (н)	3000 (30000)	3000 (30000)		3000 (30000)	3000 (30000)					
2.1.3. Электрическая прочность изоляции элементов изоляторов										
при сухоразрядном напряжении, кВ	5,0			5,0	5,0					
при мокроразрядном напряжении, кВ	3,0			3,0	3,0					
2.1.4. Допустимая скорость движения трамвая под изоляторами, км/ч	60			60	60					
2.1.5. Горизонтальность траектории движения токоприемников трамвая, балл	5			4	4					
2.1.6. Масса изолятора, кг										
СИТ-ДУ-1	19			19						
СИТ-2ДУ-1	25				25					
2.2. Показатели надежности										
2.2.1. Срок службы, лет	9,0			9,0	9,0					
2.2.2. Срок сохраняемости (гарантийный срок), лет	2,0	2,0		2,0	2,0					

2. Определение уровня качества изделия

Показатель качества изделия		Базовый показатель качества					Относительный показатель качества			
				аналога			к перспективному образцу		к аналогу	
Наименование	Величина	по стандарту	перспективного образца	СИТ-Д	СИТ-2Д		Д	К(с)	Д	К(с)
1	2	3	4	5	6	7	8	9	10	11
2.3. Показатели технической эстетики.										
2.3.1. Общая эстетическая оценка, балл	6			5	5					
2.4. Экономические показатели.										
2.4.1. Цена, руб.										
СИТ-ДУ-1				28						
СИТ-2ДУ-1					47					

3. Патентная чистота изделия

Страна	Ведущая страна-изготов.	Страна-потребит. изделия	Патентная чистота изделия
1	2	3	4
СССР	+		да

4. Планируемое изменение показателей качества изделия

Наименование показателя	Величина показателя		Год достижения планируемого показателя
	имеющаяся	планируемая	
1	2	3	4

5. Источники информации

1. Техническая документация на существующие в СССР специальные части контактной сети трамвая и троллейбуса.

2. СНиП II-41-76, часть II, глава 41 „Электрифицированный городской транспорт. Трамвайные и троллейбусные линии."

3. Руководство по проектированию контактных сетей трамвая и троллейбуса (в развитие СНиП II-41-76), утвержденное Министерством Жилищно-коммунального хозяйства РСФСР, Приказ № 269 от 19 мая 1980 г.

4. Методика оценки технического уровня и качества изделий Минжилкомхоза РСФСР.

6. Выводы и предложения

Секционные изоляторы для контактной сети трамвая СИТ-ДУ-1, СИТ-2ДУ-1 по технико-экономическим показателям являются более совершенными по сравнению с секционными изоляторами СИТ-Д и СИТ-2Д.

Серия 4.507-9. Выпуск 2.

Лист регистрации изменений

Изм.	Номера листов (страниц) Измененных	Замененных	Новых	Аннулированных	Всего листов (страниц) в докум.	№ докум.	Входящий № сопроводительного докум. и дата	Подпись	Дата

Инв. № подл. | Подп. и дата | Взам. инв. № | Инв. № дубл. | Подп. и дата

Изм.	Лист	№ докум.	Подп.	Дата	1037.00.000.КУ	Лист 9

Копировал: Формат А4

Формат	Зона	Поз.	Обозначение	Наименование	Кол.	Примечание
				Документация		
А2			1037.01.000.СБ	Сборочный чертеж		
				Детали		
А4		1	1035.07.501	Накладка	1	Выпуск 3
А4		2	1037.01.001	Петля	1	
А4		3	1037.01.002	Накладка	1	
				Стандартные изделия		
		4		Заклепка 5×32.33		
				ГОСТ 10299-80	3	
		5		Заклепка 5×32.01.Ц9хр.		
				ГОСТ 10300-80	4	
			Переменные данные для исполнений			
				1037.01.000		
				Сборочные единицы		
А4		6	1035.07.510	Магнитопровод	1	

Инв. № подл. | Подп. и дата | Взам. инв. № | Инв. № дубл. | Подп. и дата

Изм.	Лист	№ докум.	Подп.	Дата	1037.01.000	Лит.	Лист 1	Листов 2
Разраб.		Миксонова		02.10.85	Боковина			
Пров.		Парамонова		03.10.85				
Рук. гр.		Айзенберг		04.10.85		Мосгортрансниипроект		
Н. контр.		Садов		08.10.85				
Утв.		Данилов		09.10.85				

Копировал: Формат А4

Формат	Зона	Поз.	Обозначение	Наименование	Кол.	Примечание
				Детали		
А3		7	1037.01.003	Брус	1	
				1037.00.000-01		
				Сборочные единицы		
А4		6	1035.07.510-01	Магнитопровод	1	
				Детали		
А4		7	1037.01.003-01	Брус	1	

Инв. № подл. | Подп. и дата | Взам. инв. № | Инв. № дубл. | Подп. и дата

Изм.	Лист	№ докум.	Подп.	Дата	1037.01.000	Лист 2

Копировал: Формат А4

1037.01.002

R2 80 (√)

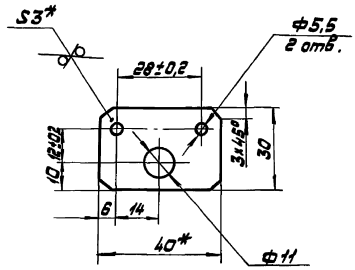

1.* Размеры для справок.
2. Неуказанные предельные отклонения размеров ±JT14/2.
3. Покрытие: Ц21хр.

Инв. № подл. | Подп. и дата | Взам. инв. № | Инв. № дубл. | Подп. и дата

Изм.	Лист	№ докум.	Подп.	Дата	1037.01.002	Лит.	Масса	М-б
Разраб.		Миксонова		02.10.85	Накладка		0,02	1:1
Пров.		Парамонова		03.10.85		Лист	Листов 1	
Т. контр.		Айзенберг		04.10.85				
Рук. гр.		Айзенберг		04.10.85	Лента 3×40 ГОСТ 6009-74	Мосгортрансниипроект		
Н. контр.		Садов		08.10.85	Ст.3 ГОСТ 535-79			
Утв.		Данилов		09.10.85				

Копировал: 2111 D-02 15 Формат А4

1037.01.000 - изображено

1037.01.000-01 - зеркальное отражение

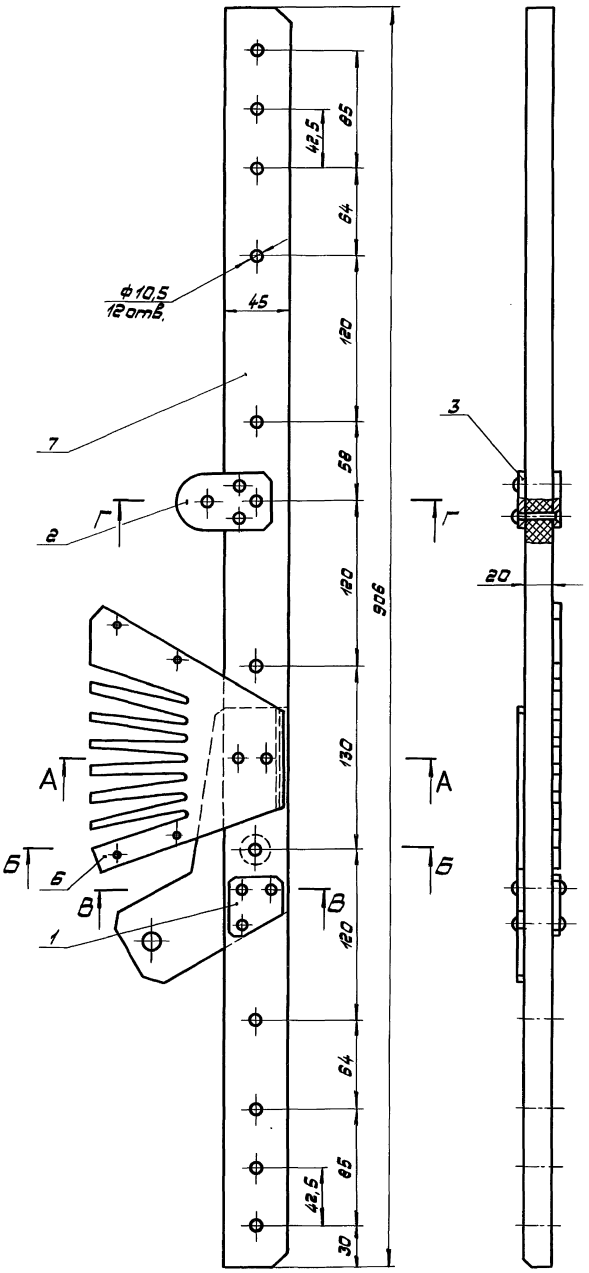

А-А повернуто
М1:1

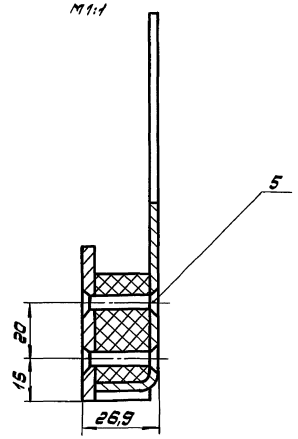

Б-Б повернуто
М1:1

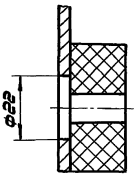

Г-Г повернуто
М1:1

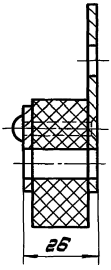

В-В повернуто
М1:1

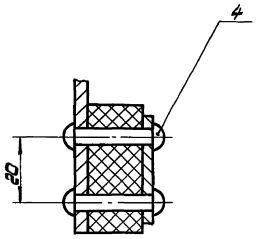

Размеры для справок.

					1037.01.000.СБ		
Изм.	Лист	№ докум.	Подп.	Дата	Бакавин сборочный чертеж	Лит.	Масса	М-б
Разраб.		Максимова		16.09.85			1,9	1:1
Пров.		Пермякова		17.09.85		Лист	Листов 1
Т.контр.		Лазарева		18.09.85			
Рук.гр.		Лазарева		18.09.85		Мосгорпроект 7
Н.контр.		Сидов		19.09.85			
Утв.		Данилов		20.09.85			

Копировал: 2111-02 16 Формат А2

Инв.№ подл. | Подп. и дата | Взам.инв.№ | Инв.№ дубл. | Подп. и дата

Серия 4.507-9. Выпуск 2.

Формат	Зона	Поз.	Обозначение	Наименование	Кол.	Примечание
				Документация		
А2			1037.02.000.СБ	Сборочный чертеж		
				Детали		
Б4		1	1037.02.001	Бобышка		
				Полоса Б-2-18х30 ГОСТ 103-76 / Ст.3 ГОСТ 535-79		
				L=20 мм h14	2	0,08 кг
			Переменные данные для исполнений			
				1037.02.000		
				Детали		
А4		2	1037.02.002	Скоба	1	
А4		3	1037.02.003	Шпилька специальная	1	
				1037.02.000-01		
				Детали		
А4		2	1035.07.601	Скоба	1	

Изм.	Лист	№ докум.	Подп.	Дата
Разраб.		Миксонова		09.10.85
Пров.		Парамонова		10.10.85
Рук. гр.		Айзенберг		11.10.85
Н. контр.		Садов		14.10.85
Утв.		Данилов		15.10.85

1037.02.000

Скоба концевая

Лит.	Лист	Листов
		1

Мосгортрансниипроект

Копировал: Формат А4

Инв. № подл. | Подп. и дата | Взам. инв. № | Инв. № дубл. | Подп. и дата

1037.02.002

R2 80 (√)

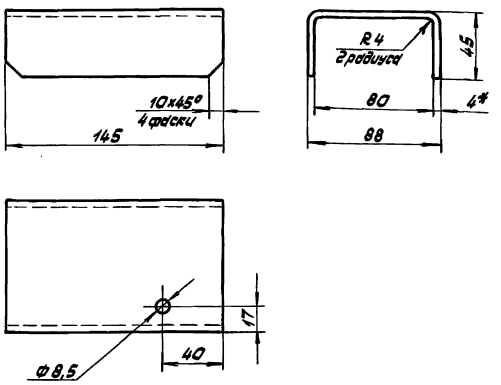

1. Развертка L = 165 мм.
2.* Размер для справок.
3. Предельные отклонения размеров ±JT14/2.

Изм.	Лист	№ докум.	Подп.	Дата
Разраб.		Миксонова		09.10.85
Пров.		Парамонова		10.10.85
Т. контр.		Айзенберг		11.10.85
Рук. гр.		Айзенберг		11.10.85
Н. контр.		Садов		14.10.85
Утв.		Данилов		15.10.85

1037.02.002

Скоба

Лит.	Масса	М-Б
	0,9	1:2

Лист | Листов 1

Полоса Б-2-4х150 ГОСТ 103-76 / Ст.3 ГОСТ 535-79

Мосгортрансниипроект

Копировал: Формат А4

Инв. № подл. | Подп. и дата | Взам. инв. № | Инв. № дубл. | Подп. и дата

1037.02.003

R2 40 √

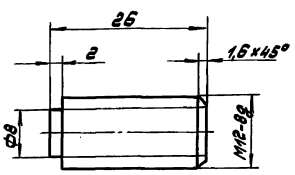

Неуказанные предельные отклонения размеров ±JT14/2.

Изм.	Лист	№ докум.	Подп.	Дата
Разраб.		Миксонова		09.10.85
Пров.		Парамонова		10.10.85
Т. контр.		Айзенберг		11.10.85
Рук. гр.		Айзенберг		11.10.85
Н. контр.		Садов		14.10.85
Утв.		Данилов		15.10.85

1037.02.003

Шпилька специальная

Лит.	Масса	М-Б
	0,018	2:1

Лист | Листов 1

Пруток Л63Т.кр. ВТ-12 ГОСТ 2060-73

Мосгортрансниипроект

Копировал: Формат А4

Инв. № подл. | Подп. и дата | Взам. инв. № | Инв. № дубл. | Подп. и дата

1037.03.001

R2 80 (√)

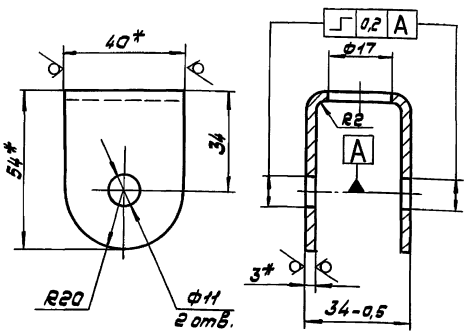

1. Развертка L = 133 мм.
2.* Размеры для справок.
3. Неуказанные предельные отклонения размеров: отверстий H14, остальных ±JT14/2.

Изм.	Лист	№ докум.	Подп.	Дата
Разраб.		Миксонова		09.10.85
Пров.		Парамонова		10.10.85
Т. контр.		Айзенберг		11.10.85
Рук. гр.		Айзенберг		11.10.85
Н. контр.		Садов		14.10.85
Утв.		Данилов		15.10.85

1037.03.001

Скоба

Лит.	Масса	М-Б
	0,12	1:1

Лист | Листов 1

Лента 3х40 Б Ст.3 пс ГОСТ 6009-74

Мосгортрансниипроект

Копировал: 21110-02 17 Формат А4

Инв. № подл. | Подп. и дата | Взам. инв. № | Инв. № дубл. | Подп. и дата

1037.02.000.СБ

Серия 4.507-9. Выпуск 2.

Рис.1

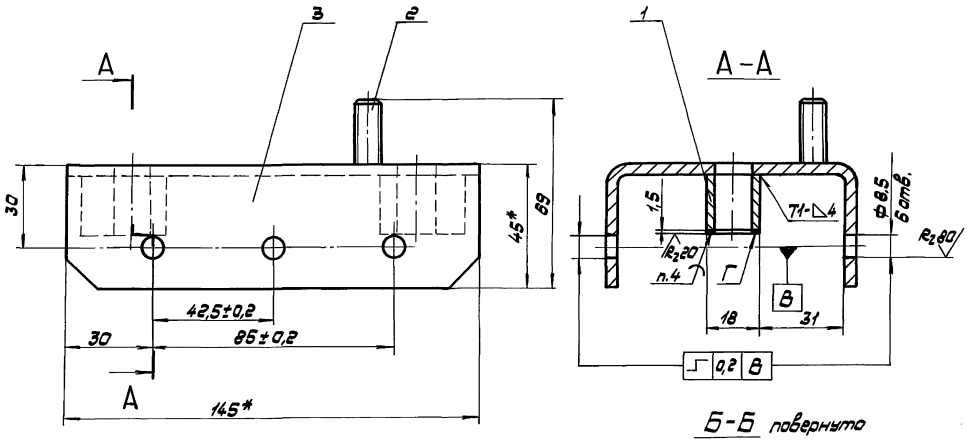

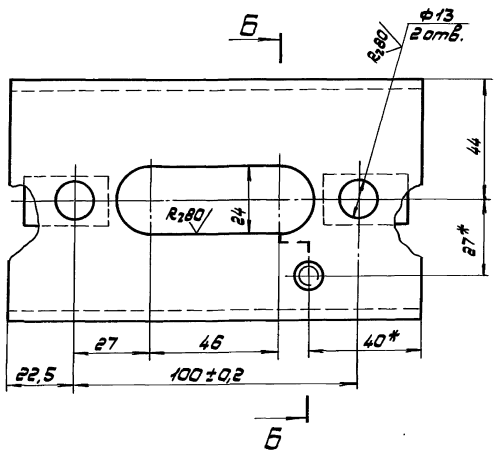

Б-Б повернуто

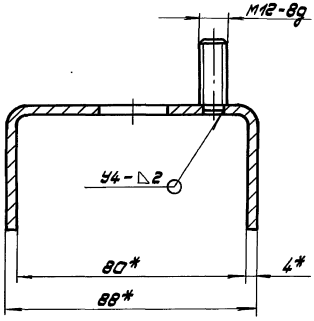

Обозначение	Рис.
1037.02.000	1
-01	2

Рис.2
М1:2
Остальное - см. Рис.1

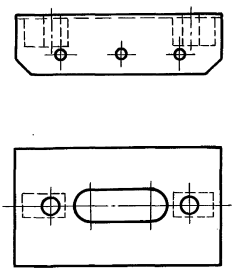

1.* Размеры для справок.

2. Неуказанные предельные отклонения размеров: отверстий Н14, остальных ±JT14/2.

3. Сварные швы по ГОСТ 5264-80.

4. Наплавку производить медью марки М1 ГОСТ 859-78.

5. Покрытие: Ц21хр, кроме поверхности Г.

				1037.02.000.СБ			
Изм.	Лист	№ докум.	Подп.	Дата	Скоба концевая	Лит.	Масса	М-Б
Разраб.		Миксонова		11.09.86			2,0	1:1
Пров.		Парамонова		12.09.86	Сборочный чертеж			
Т.контр.		Айзенберг		13.09.86		Лист	Листов 1	
Рук.гр.		Айзенберг		13.09.86				
Н.контр.		Садов		16.09.86		Мосгортрансниипроект		
Утв.		Данилов		17.09.86				

Копировал: 21110-02 18 Формат А2

Инв.№ подл. | Подп. и дата | Взам.инв.№ | Инв.№ дубл. | Подп. и дата

Формат	Зона	Поз.	Обозначение	Наименование	Кол.	Примечание
				Документация		
А4			1037.03.000.СБ	Сборочный чертеж		
				Детали		
А4		1	1037.03.001	Скоба	1	
				Стандартные изделия		
		2		Гайка М16.5.019 ГОСТ 15523-70	1	

1037.03.000

Изм.	Лист	№ докум.	Подп.	Дата
Разраб.		Миксонов		14.10.85
Пров.		Парамонов		15.10.85
Рук. гр.		Лизенберг		16.10.85
Н. контр.		Сидов		17.10.85
Утв.		Данилов		18.10.85

1037.03.000

Ушко подвесное

Лит.	Лист	Листов
		1

Мосгортрансниипроект

Копировал: Формат А4

1037.03.000.СБ

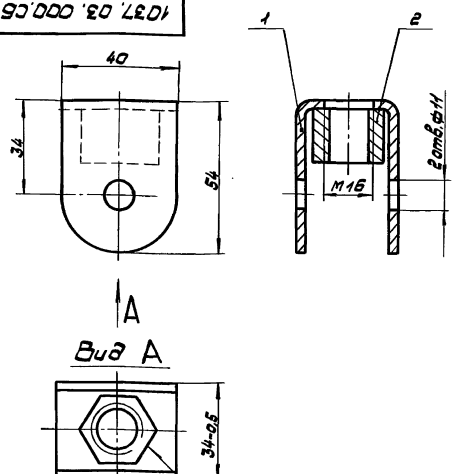

1. Размеры для справок.
2. Сварной шов по ГОСТ 5264-80.
3. Покрытие: Ц.21хр.

1037.03.000.СБ

Изм.	Лист	№ докум.	Подп.	Дата
Разраб.		Миксонов		14.10.85
Пров.		Парамонов		15.10.85
Т. контр.		Лизенберг		16.10.85
Рук. гр.		Лизенберг		16.10.85
Н. контр.		Сидов		17.10.85
Утв.		Данилов		18.10.85

Ушко подвесное сборочный чертеж

Лит.	Масса	Масштаб
	0,16	1:1

Лист | Листов 1

Мосгортрансниипроект

Копировал: Формат А4

Формат	Зона	Поз.	Обозначение	Наименование	Кол.	Примечание
				Документация		
*			1038.00.000.СБ	Сборочный чертеж		* А2, А3
А3			1037.00.000.ВС	Ведомость спецификаций		
А3			1037.00.000.ВП	Ведомость покупных изделий		
*			1037.00.000.ТУ	Технические условия		* А2, А4
*			1037.00.000.КУ	Карта технического уровня и качества продукции		* А2, А3
				Сборочные единицы		
А4		1	1035.05.000	Полоз	2	Выпуск 3
		2	-01	Полоз	2	—"—
А4		3	1035.07.100	Элемент токопроводящий	2	—"—
А4		4	1035.07.200	Элемент нейтральный	2	—"—
А4		5	1035.07.300	Катушка дугогасительная	2	—"—
А4		6	1035.07.700	Зажим специальный	2	—"—
А4		7	1035.07.800	Зажим концевой ЗК-1	2	—"—
А4		8	1037.02.000	Скоба концевая	2	
А4		9	1037.03.000	Ушко подвесное	1	
А4		10	1038.01.000	Боковина	1	
		11	-01	Боковина	1	

1038.00.000

Изм.	Лист	№ докум.	Подп.	Дата
Разраб.		Данилов		14.10.85
Пров.		Лизенберг		15.10.85
Рук. гр.		Лизенберг		16.10.85
Н. контр.		Сидов		17.10.85
Утв.		Данилов		18.10.85

Изолятор секционный для контактной сети трамвая СИТ-2,4У-1

Лит.	Лист	Листов
	1	2

Мосгортрансниипроект

Копировал: Формат А4

Формат	Зона	Поз.	Обозначение	Наименование	Кол.	Примечание
				Детали		
А4		14	1035.07.001	Полоз	4	Выпуск 3
А3		15	1035.07.002	Перегородка правая	1	—"—
А3		16	1035.07.003	Перегородка левая	1	—"—
А4		17	1035.07.004	Шпилька специальная	8	—"—
		18	-01	Шпилька специальная	4	
А4		19	1037.00.005	Прокладка	8	Наиб. кол. Выпуск 3
				Стандартные изделия		
				Болты ГОСТ 7798-70		
		21		М10х40.58.019	12	
		22		М10х55.58.019	1	
		23		М10х100.58.019	4	
		24		М12х20.58.019	4	
		25		М12х30.58.019	2	
		26		М12х40.58.019	4	
				Гайки ГОСТ 5915-70		
		28		М10.5.019	25	
		29		М12.5.019	6	
		30		Гайка М5.5.019 ГОСТ 5916-70	16	
				Шайбы ГОСТ 6402-70		
		32		5.65Г.019	8	
		33		10.65Г.019	21	
		34		12.65Г.019	12	
				Шайбы ГОСТ 11371-78		
		36		2.10.04.019	30	
		37		2.12.04.019	4	

1038.00.000

Лист 2

Копировал: 21110-02 19 Формат А4

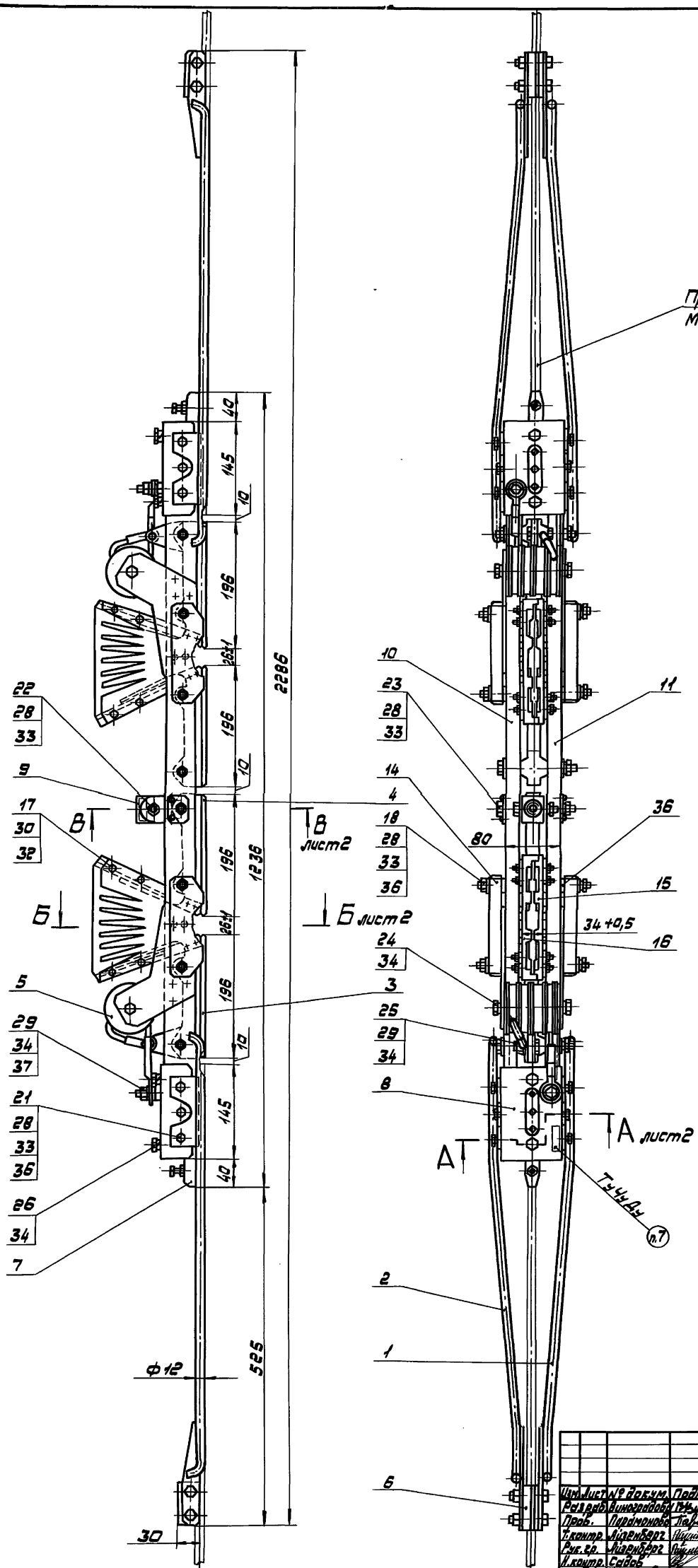

1. Размеры для справок.

2. После сборки дугогасительной камеры рога токопроводящего и нейтрального элементов развести до максимального возможного размера, но не менее 120 мм.

3. Проверить работу дугогасительной системы на выдувание электрической дуги в камеру.

4. Встречные пороги в местах сопряжения ходовых элементов в вертикальной плоскости допускаются в пределах 0,5 мм.

5. Регулировку концевых зажимов поз. 7 по высоте производить прокладками поз. 19.

6. При сборке резьбовые соединения смазать смазкой литол 24 ГОСТ 21150-75.

7. Маркировать СИТ-2ДУ-1, дату изготовления шрифтом 5-Пр3 ГОСТ 26.020-80.

8. Остальные технические требования по 1037.00.000.ТУ.

Инв.№ подл.	Подп. и дата	Взам. инв.№	Инв.№ дубл.	Подп. и дата			

Изм.	Лист	№ докум.	Подп.	Дата	1038.00.000.СБ		
Разраб.		Виноградова		16.05.85	Изолятор секционный для контактной сети трамвая СИТ-2ДУ-1 сборочный чертеж	Лит.	Масса	М-Б
Пров.		Пирамонова		23.05.85			25,0	1:4
Т.контр.		Лидинберг		23.05.85		Лист 1	Листов 2	
Рук.гр.		Лидинберг		23.05.85				
Н.контр.		Сабов		01.07.85		Мосгортрансниипроект		
Утв.		Денисов		02.07.85				

1038.00.000.СБ

Серия 4.507-9. Выпуск 2.

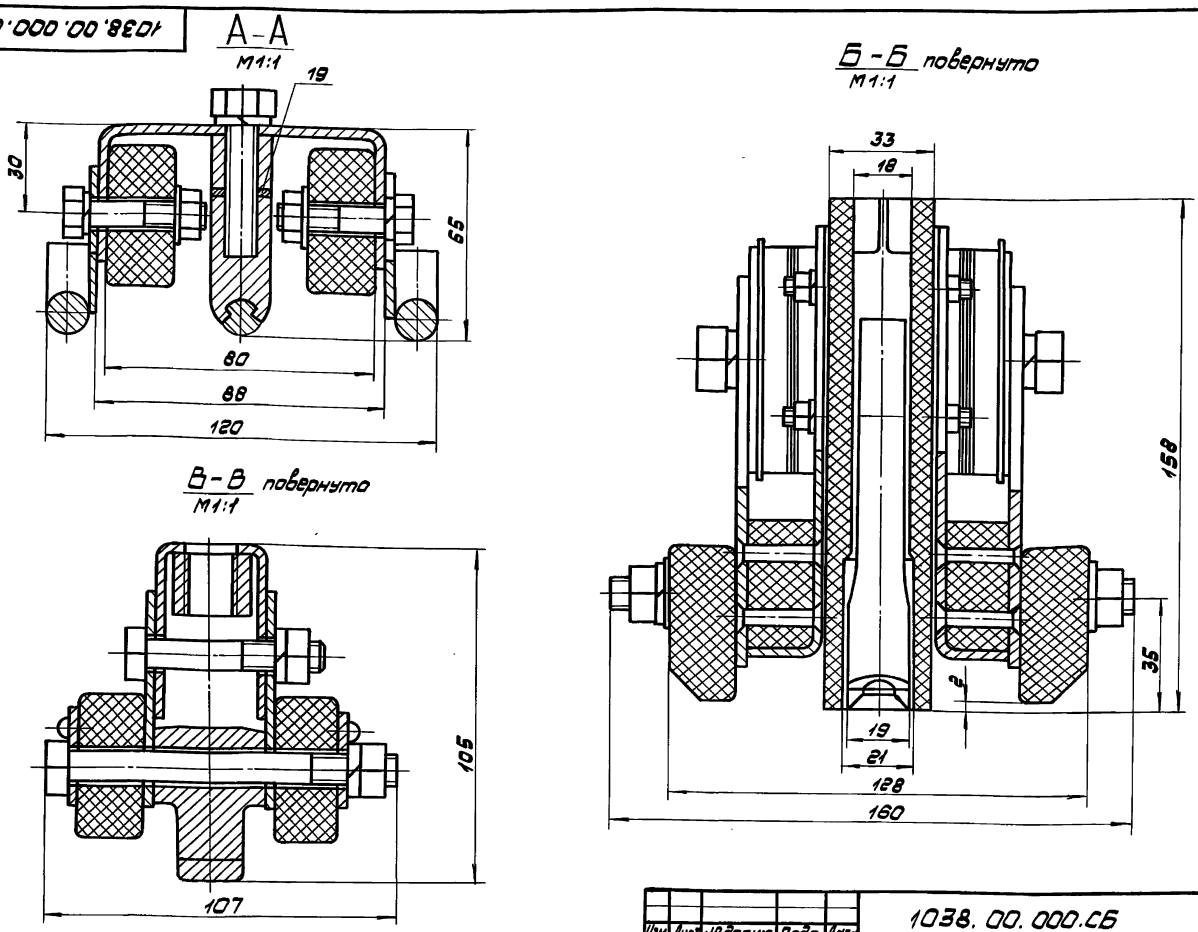

Изм.	Лист	№ докум.	Подп.	Дата	1038.00.000.СБ	Лист 2

Копировал: Формат А3

№ стр.	Обозначение	Наименование	Куда входит: Обозначение	Кол.	Общее кол.	Примечание
1	1038.00.000	Изолятор секционный контактной сети				
2		трамвая СИТ-2ДУ-1			1	
3	1035.06.000	Полоз			2	
4	-01	Полоз			2	
5	1035.07.100	Элемент токопроводящий			2	
6	1035.07.200	Элемент нейтральный			2	
7	1035.07.300	Катушка дугогасительная			2	
8	1035.07.310	Каркас катушки	1035.07.300	1	1	
9	1035.07.700	Зажим специальный			2	
10	1035.07.800	Зажим концевой ЗК-1			2	
11	1037.02.000	Скоба концевая			2	
12	1037.03.000	Ушко подвесное			1	
13	1038.01.000	Боковина			1	
14	-01	Боковина			1	
15						
16						
17						
18						
19						
20						
21						
22						
23						
24						
25						
26						

Изм.	Лист	№ докум.	Подп.	Дата	1038.00.000.ВС			
Разраб.		Миксонова		23.09.85	Изолятор секционный для контактной сети трамвая СИТ-2ДУ-1 Ведомость спецификаций	Лит.	Лист	Листов 1
Пров.		Парамонова		24.09.85		Мосгортрансниипроект		
Рук. гр.		Айзенберг		25.09.85				
Н. контр.		Садов		26.09.85				
Утв.		Данилов		27.09.85				

Копировал: 21110-02 21 Формат А3

Инв. № подл. | Подп. и дата | Взам. инв. № | Инв. № дубл. | Подп. и дата

Серия 4.507-9. Выпуск 2.

№ строки	Наименование	Обозначение документа на поставку	Поставщик	Куда входит (обозначение)	Количество: на изделие	в комплекты	на регулир.	всего	Примечание
1									
2	Крепежные изделия								
3									
4	Болты М10×40.58.019	ГОСТ 7798-70			12			12	
5	М10×55.58.019				1			1	
6	М10×100.58.019				4			4	
7	М12×20.58.019				4			4	
8	М12×30.58.019				2			2	
9	М12×40.58.019				4			4	
10	М12×45.58.019				4			4	
11	Винт В.М10-8д×35.58.019	ГОСТ 1482-84			2			2	
12	Винт В1.М6-8д×16.58.019	ГОСТ 17475-80			4			4	
13	Гайка М10.5.019	ГОСТ 2526-70			2			2	
14	Гайки М10.5.019	ГОСТ 5915-70			25			25	
15	М12.5.019				6			6	
16	Гайка М5.5.019	ГОСТ 5916-70			16			16	
17	Гайка М16.5.019	ГОСТ 15523-70			1			1	
18	Шайба 5.65Г.019	ГОСТ 6402-70			8			8	
19									
20									

Изм.	Лист	№ докум.	Подп.	Дата
Разраб.		Миксонова		16.10.85
Пров.		Парамонова		17.10.85
Рук.гр.		Айзенберг		18.10.85
Н.контр.		Садов		21.10.85
Утв.		Данилов		22.10.85

1038.00.000.ВП

Изолятор секционный для контактной сети трамвая СИТ-2ДУ-1

Ведомость покупных изделий

Лит.	Лист	Листов
	1	2

Мосгортрансниипроект

Копировал: Формат А3

№ строки	Наименование	Обозначение документа на поставку	Поставщик	Куда входит (обозначение)	Количество: на изделие	в комплекты	на регулир.	всего	Примечание
1	Шайба 10.65Г.019	ГОСТ 6402-70			21			21	
2	12.65Г.019				12			12	
3	Шайба 2.10.04.019	ГОСТ 11371-78			30			30	
4	2.12.04.019				4			4	
5	Заклепка 5×32.33	ГОСТ 10299-80			12			12	
6	5×36.38.М3				12			12	
7	Заклепка 4×22.38.М3	ГОСТ 10300-80			8			8	
8	5×32.01.Ц9хр				12			12	
9									
10	Арматура контактной сети								
11									
12	Зажим ЗС	ГОСТ 23476-79			2			2	
13									
14									
15									
16									
17									
18									
19									
20									
21									
22									
23									
24									

Изм.	Лист	№ докум.	Подп.	Дата

1038.00.000.ВП

Лист 2

Копировал: 21110-02 22 Формат А3

Формат	Зона	Поз.	Обозначение	Наименование	Кол.	Примечание
				Документация		
А1			1038.01.000.СБ	Сборочный чертеж		
				Сборочные единицы		
А4		1	1035.07.510	Магнитопровод	1	
А4		2	-01	Магнитопровод	1	
				Детали		
А4		3	1035.07.501	Накладка	2	Выпуск 3
А4		4	1037.01.001	Петля	1	
А4		5	1037.01.002	Накладка	1	
				Стандартные изделия		
		7		Заклепка 5х32.33 ГОСТ 10299-80	6	
		8		Заклепка 5х32.01.Ц9хр ГОСТ 10300-80	6	
			Переменные данные для исполнений			
			1038.01.000			

Инв.№ подл. | Подп. и дата | Взам.инв.№ | Инв.№ дубл. | Подп. и дата

Изм.	Лист	№ докум.	Подп.	Дата	1038.01.000		
Разраб.		Микланова		14.10.85	Боковина	Лит.	Лист 1	Листов 2
Пров.		Терентьева		15.10.85		Мосгортранспроект	
Рук.гр.		Айзенберг		15.10.85			
Н.контр.		Сидов		17.10.85			
Утв.		Данилов		18.10.85			

Копировал: Формат А4

Формат	Зона	Поз.	Обозначение	Наименование	Кол.	Примечание
				Детали		
А3		9	1038.01.001	Брус	1	
				1038.01.000-01		
				Детали		
А3		9	1038.01.001-01	Брус	1	

Инв.№ подл. | Подп. и дата | Взам.инв.№ | Инв.№ дубл. | Подп. и дата

Изм.	Лист	№ докум.	Подп.	Дата	1038.01.000	Лист 2

Копировал: Формат А4

1038.01.001

1038.01.001 - изображено
1038.01.001-01 - зеркальное отражение

$R_z 80$ $\sqrt{}$ ($\sqrt{}$)

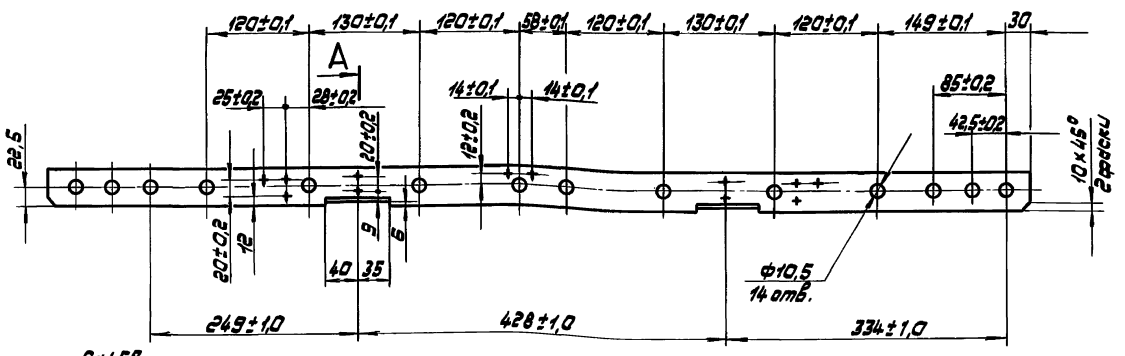

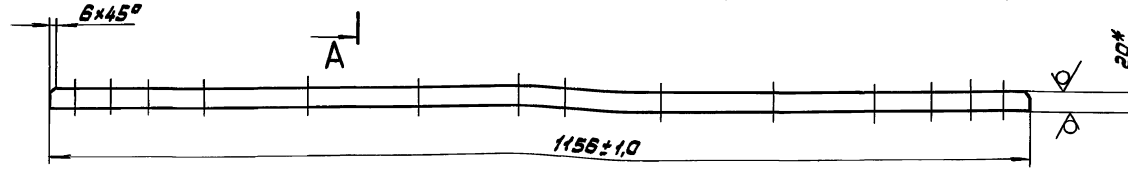

A - A
М1:1

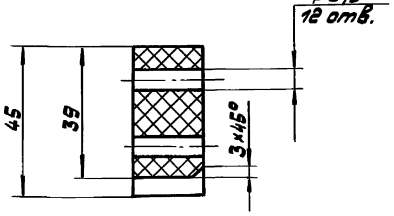

1.* Размер для справок.

2. Неуказанные предельные отклонения размеров: отверстий H14, остальных ±JT14/2.

3. Пропитать в лаке ГФ-95 ГОСТ 8018-10.

Изм.	Лист	№ докум.	Подп.	Дата	1038.01.001			
Разраб.		Микланова		14.10.85	Брус	Лит.	Масса	М-б
Пров.		Терентьева		15.10.85			1,28	1:4
Т.контр.		Айзенберг		15.10.85		Лист	Листов 1	
Рук.гр.		Айзенберг		15.10.85	Плитник древесный слоистый ДСП-Б-3-20 ГОСТ 13913-78	Мосгортранспроект		
Н.контр.		Сидов		17.10.85				
Утв.		Данилов		18.10.85				

Инв.№ подл. | Подп. и дата | Инв.№ | Взам.инв.№ | Инв.№ дубл. | Подп. и дата

Копировал: 21110-02 23 Формат А3

1038.01.000.СБ

Серия 4.507-9. Выпуск 2.

1038.01.000 - изображено
1038.01.000-01 - зеркальное отражение

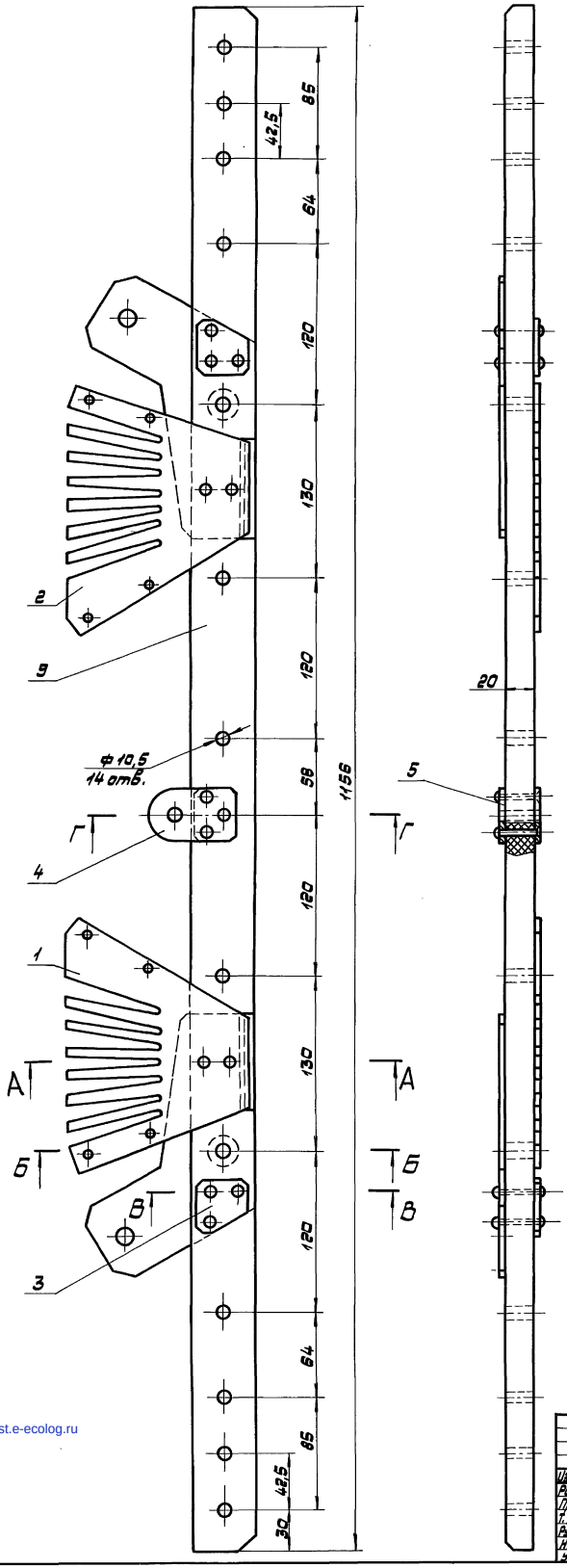

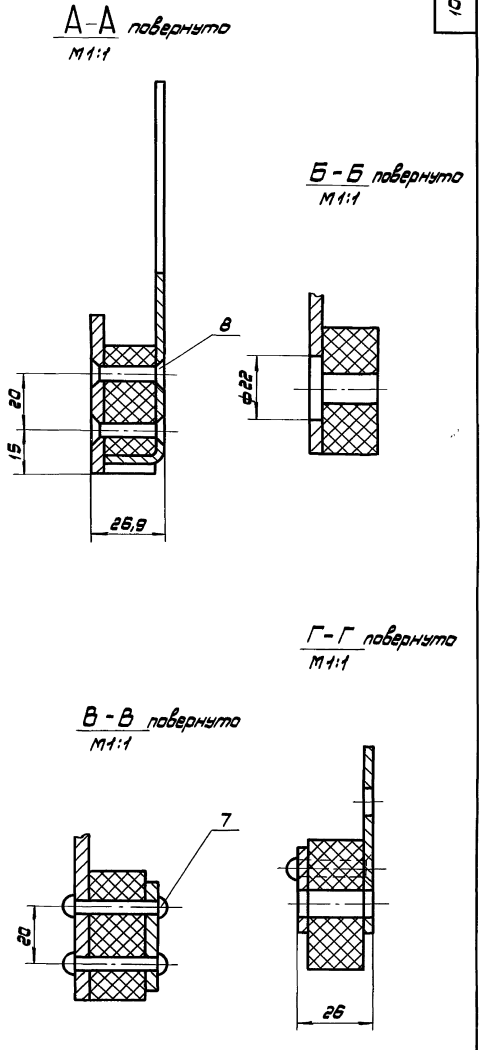

Размеры для справок.

Изм.	Лист	№ докум.	Подп.	Дата	1038.01.000.СБ			
Разраб.		Миксонова		10.09.86	Боковина Сборочный чертеж	Лит.	Масса	М-б
Пров.		Парамонова		10.09.86			3,0	1:2
Т. контр.		Айзенберг		11.09.86		Лист	Листов 1	
Рук. гр.		Айзенберг		11.09.86		Мосгортрансниипроект		
Н. контр.		Садов		12.09.86				
Утв.		Данилов		13.09.86				

Инв. № подл. | Подп. и дата | Взам. инв. № | Инв. № дубл. | Подп. и дата

Копировал: 21110-02 (24) Формат А2 Гаврилов

gost.e-ecolog.ru