ТИПОВАЯ ДОКУМЕНТАЦИЯ НА КОНСТРУКЦИИ, ИЗДЕЛИЯ
И УЗЛЫ ЗДАНИЙ И СООРУЖЕНИЙ

СЕРИЯ 4.507-9

СПЕЦИАЛЬНЫЕ ЧАСТИ КОНТАКТНОЙ СЕТИ ТРАМВАЯ

ВЫПУСК 1

ПЕРЕСЕЧЕНИЯ КОНТАКТНЫХ ЛИНИЙ ТРАМВАЯ И ТРОЛЛЕЙБУСА МТИ-5-1, МТИ-6

gost.e-ecolog.ru

21.110.01
ЦЕНА

ТИПОВАЯ ДОКУМЕНТАЦИЯ НА КОНСТРУКЦИИ, ИЗДЕЛИЯ
И УЗЛЫ ЗДАНИЙ И СООРУЖЕНИЙ

СЕРИЯ 4.507-9

СПЕЦИАЛЬНЫЕ ЧАСТИ КОНТАКТНОЙ СЕТИ ТРАМВАЯ

ВЫПУСК 1

ПЕРЕСЕЧЕНИЯ КОНТАКТНЫХ ЛИНИЙ ТРАМВАЯ И ТРОЛЛЕЙБУСА МТИ-5-1, МТИ-6

РАЗРАБОТАНЫ
МОСГОРТРАНСНИИПРОЕКТОМ

Главный инженер института Г.Ф.Каплун
Начальник конструкторского отдела А.В.Данилов

УТВЕРЖДЕНЫ ГОССТРОЕМ РСФСР
ПРОТОКОЛ ОТ 10.12.85г.
ВВЕДЕНЫ В ДЕЙСТВИЕ
МОСГОРТРАНСНИИПРОЕКТОМ 01.03.86г.,
ПРИКАЗ ОТ 15.02.86г. №13

Содержание

Обозначение	Наименование	Стр.
	Титульный лист	1
	Содержание	2
1035.00.000	Пересечение контактных линий трамвая и троллейбуса МТИ-5-1 (∠ 70° - ∠ 90°)	3
1035.00.000.СБ	Сборочный чертеж	4-6
1035.00.000.ВС	Ведомость спецификаций	7
1035.00.000.ВП	Ведомость покупных изделий	8
1035.00.000.ТУ	Технические условия	9-16
1035.00.000.КУ	Карта технического уровня и качества продукции	14,17-19
1035.01.001	Скоба	19
1035.01.000	Основание	20
1035.01.002	Планка	20
1035.01.003	Вставка	20
1035.02.000	Полоз наклонный	20
1035.01.000.СБ	Сборочный чертеж	21
1035.02.000.СБ	Сборочный чертеж	22
1035.02.001	Ребро	22
1035.02.002	Полоз	22
1035.02.003	Втулка	23
1035.03.000	Направляющая	23
1035.03.001	Бобышка	23
1035.04.000	Основание поворотное	23
1035.03.000.СБ	Сборочный чертеж	24
1035.04.000.СБ	Сборочный чертеж	25
1035.05.000	Шина	25
1035.05.000.СБ	Сборочный чертеж	26
1035.05.001	Ребро	26
1035.07.000	Устройство дугогашения	26,27
1035.07.500	Боковина	27
1085.07.000.СБ	Сборочный чертеж	28
1035.07.500.СБ	Сборочный чертеж	29
1035.07.502	Брус	30
1035.07.600	Скоба концевая	30
1035.07.602	Кронштейн	30
1035.07.600.СБ	Сборочный чертеж	31
1035.08.000	Перетычка	32
1035.08.000.СБ	Сборочный чертеж	32
1035.08.100	Стойка	33
1035.08.100.СБ	Сборочный чертеж	33
1035.08.101	Трубка изоляционная	33
1035.08.102	Хомут	33
1035.00.001	Брус	34
1035.00.003	Кронштейн	34
1035.00.002	Удлинитель	34
1035.00.004	Болт	35
1035.00.007	Ушко	35
1035.00.005	Брус	35
1035.00.006	Брус	36
1036.00.000	Пересечение контактных линий трамвая и троллейбуса МТИ-6 (∠ 40° - ∠ 60°)	36,37
1036.00.000.СБ	Сборочный чертеж	37-39
1036.00.000.ВС	Ведомость спецификаций	40
1036.00.000.ВП	Ведомость покупных изделий	41
1036.01.000	Основание поворотное	42
1036.01.001	Стойка	42
1036.01.002	Косынка	42
1036.01.003	Пластина	42
1036.01.000.СБ	Сборочный чертеж	43
1036.02.000	Устройство дугогашения	44
1036.02.100	Боковина	44,45
1036.02.200	Элемент промежуточный	45
1036.02.101	Брус	45
1036.02.000.СБ	Сборочный чертеж	46
1036.02.100.СБ	Сборочный чертеж	47
1036.02.200.СБ	Сборочный чертеж	48
1036.02.201	Ребро	48
1036.03.000	Основание	48
1036.03.000.СБ	Сборочный чертеж	49
1036.04.000	Шина	50
1036.04.001	Ребро	50
1036.04.000.СБ	Сборочный чертеж	51
1036.03.001	Скоба	52
1036.05.000	Сегмент входной	52
1036.05.001	Дуга	52
1036.05.002	Стяжка	52
1036.05.000.СБ	Сборочный чертеж	53
1036.06.000.СБ	Сборочный чертеж	53
1036.05.003	Плита	54
1036.06.000	Сегмент сходной	54
1036.06.001	Стяжка	54
1036.06.002	Дуга	54
1036.00.001	Брус	55
1036.00.002	Брус	55
1036.00.003	Планка	56
1036.00.004	Плита	56
1036.00.005	Брус	56
1036.07.000	Зажим подвесной ЗПВ-2	57
1036.07.000.СБ	Сборочный чертеж	57
1036.07.001	Винт специальный	57
1036.07.002	Щечка основная	58
1036.07.003	Щечка прижимная	58

Формат	Зона	Поз.	Обозначение	Наименование	Кол.	Примечание
				Документация		
А2			1035.00.000.СБ	Сборочный чертеж		
А3			1035.00.000.ВС	Ведомость		
				спецификаций		
А3			1035.00.000.ВП	Ведомость		
				покупных изделий		
*			1035.00.000.ТУ	Технические условия		*А4, А2
*			1035.00.000.КУ	Карта технического		
				уровня и качества		
				продукции		*А4, А3
				Сборочные единицы		
А4		1	1035.01.000	Основание	2	
А4		2	1035.02.000	Полоз наклонный	2	
А4		3	1035.03.000	Направляющая	2	
А4		4	1035.04.000	Основание		
				поворотное	2	

Инв.№ подл. | Подп. и дата | Взам. инв.№ | Инв.№ дубл. | Подп. и дата

Изм.	Лист	№ докум.	Подп.	Дата
Разраб.	Пономарева			11.05.88
Пров.	Лизенберг			12.05.88
Рук. гр.	Лизенберг			12.05.88
Н.контр.	Сидов			13.05.88
Утв.	Данилов			14.05.88

1035.00.000

Пересечение контактных линий трамвая и троллейбуса МТИ-5-1 (∠70° - ∠90°)

Лит.	Лист	Листов
	1	4

Мосгортрансниипроект

Копировал: Формат А4

Формат	Зона	Поз.	Обозначение	Наименование	Кол.	Примечание
А4		5	1035.05.000	Шина	1	
		6	-01	Шина	1	
		7	-02	Шина	2	
А4		8	1035.06.000	Полоз	2	Выпуск 3
		9	-01	Полоз	2	
А4		10	1035.07.000	Устройство		
				дугогашения	1	
А4		11	1035.07.600-01	Скоба концевая	1	
А4		12	1035.07.700	Зажим специальный	3	Выпуск 3
А4		13	1035.07.800	Зажим концевой ЗК-1	5	—"—
А4		14	1035.08.000	Перемычка	1	
				Детали		
А4		17	1035.00.001	Брус	8	
А3		18	1035.00.002	Удлинитель	4	
А4		19	1035.00.003	Кронштейн	1	
А4		20	1035.00.004	Болт	2	
А3		21	1035.00.005	Брус	2	
А4		22	1035.00.006	Брус	1	
		23	-01	Брус	1	
А4		24	1035.00.007	Ушко	2	
А4		25	1035.07.005	Прокладка	23	Наиб.кол. Выпуск 3

Инв.№ подл. | Подп. и дата | Взам. инв.№ | Инв.№ дубл. | Подп. и дата

Изм.	Лист	№ докум.	Подп.	Дата

1035.00.000 Лист 2

Копировал: Формат А4

Формат	Зона	Поз.	Обозначение	Наименование	Кол.	Примечание
				Стандартные изделия		
				Болты ГОСТ 7798-70		
		28		М8х16.58.019	1	
		29		М10х35.58.019	10	
		30		М10х40.58.019	4	
		31		М10х100.58.019	12	
		32		М10х110.58.019	16	
		33		М12х20.58.019	16	
		34		М12х40.58.019	2	
				Гайки ГОСТ 5915-70		
		36		М8.5.019	1	
		37		М10.5.019	42	
		39		Гайка М16.5.019		
				ГОСТ 5918-73	2	
				Шайбы ГОСТ 6402-70		
		40		10.65Г.019	42	
		41		12.65Г.019	18	
		42		16.65Г.019	2	

Инв.№ подл. | Подп. и дата | Взам. инв.№ | Инв.№ дубл. | Подп. и дата

Изм.	Лист	№ докум.	Подп.	Дата

1035.00.000 Лист 3

Копировал: Формат А4

Формат	Зона	Поз.	Обозначение	Наименование	Кол.	Примечание
				Шайбы ГОСТ 11371-78		
		44		2.10.04.019	44	
		45		2.16.04.019	2	
		47		Шплинт 4х36.01.019		
				ГОСТ 397-79	2	

Инв.№ подл. | Подп. и дата | Взам. инв.№ | Инв.№ дубл. | Подп. и дата

Изм.	Лист	№ докум.	Подп.	Дата

1035.00.000 Лист 4

Копировал: 21111-01 4 Формат А4

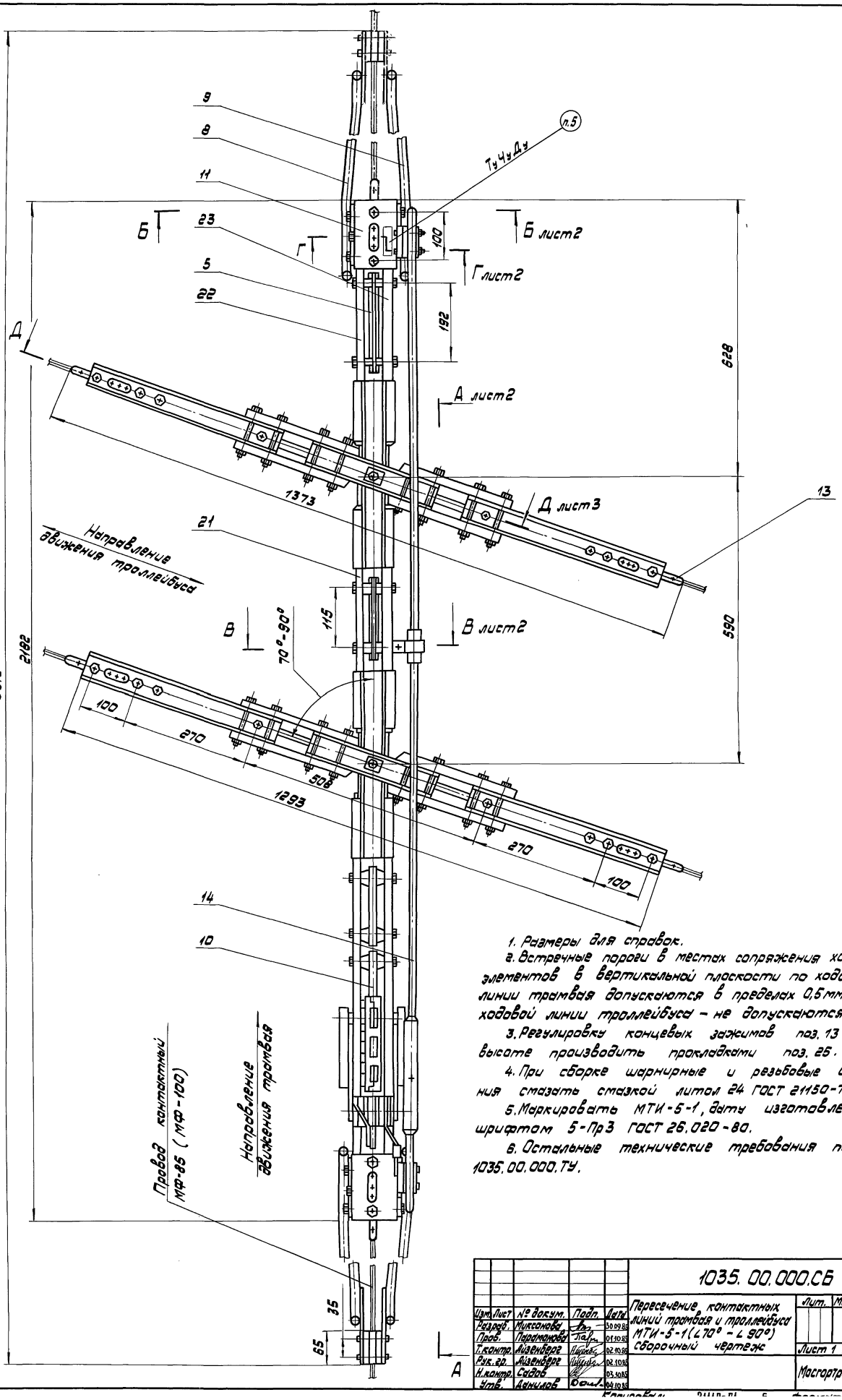

1. Размеры для справок.

2. Встречные пороги в местах сопряжения ходовых элементов в вертикальной плоскости по ходовой линии трамвая допускаются в пределах 0,5 мм, по ходовой линии троллейбуса – не допускаются.

3. Регулировку концевых зажимов поз. 13 по высоте производить прокладками поз. 25.

4. При сборке шарнирные и резьбовые соединения смазать смазкой литол 24 ГОСТ 21150-75.

5. Маркировать МТИ-5-1, даты изготовления шрифтом 5-Пр3 ГОСТ 26.020-80.

6. Остальные технические требования по 1035.00.000.ТУ.

					1035.00.000.СБ		
Изм.	Лист	№ докум.	Подп.	Дата	Пересечение контактных линий трамвая и троллейбуса МТИ-5-1 ($\angle 70° - \angle 90°$) сборочный чертеж	Лит.	Масса	М-б
Разраб.		Мурсанова		30.09.85			62	1:5
Пров.		Парамонова		01.10.85				
Т.контр.		Лизенберг		02.10.85		Лист 1	Листов 3	
Рук.гр.		Лизенберг		02.10.85				
Н.контр.		Садов		03.10.85		Мосгортранспроект		
Утв.		Данилов		04.10.85				

Инв.№ подл. | Подп. и дата | Взам.инв.№ | Инв.№ дубл. | Подп. и дата

А-А лист 1
М1:4

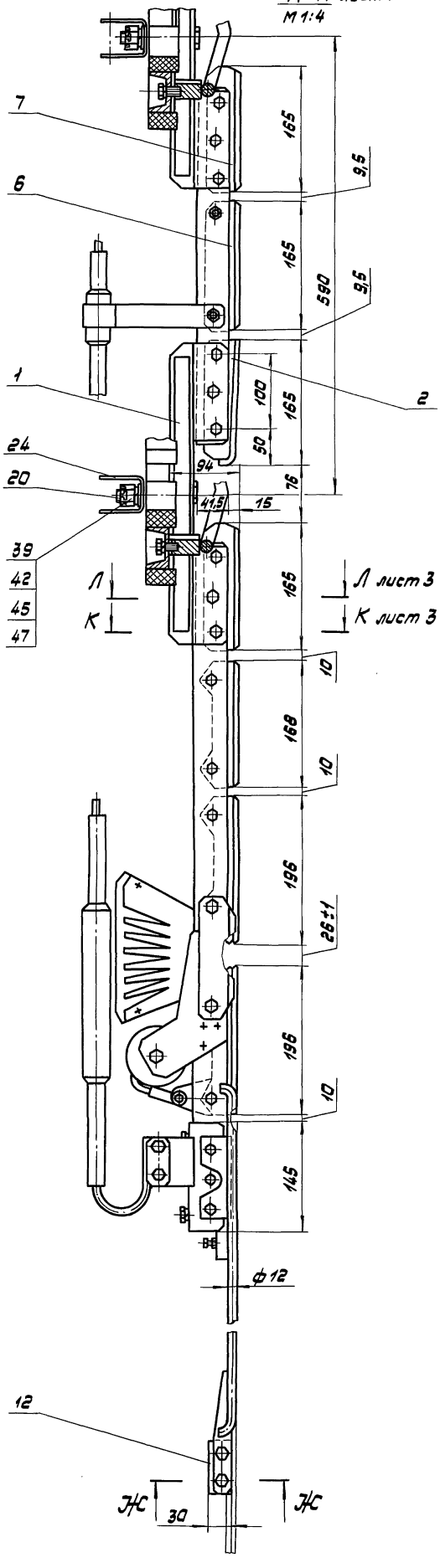

Б-Б лист 1
М1:1

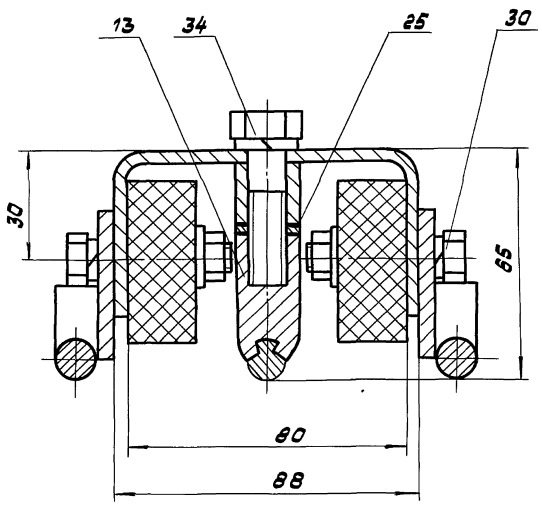

В-В повернуто, лист 1
М1:2

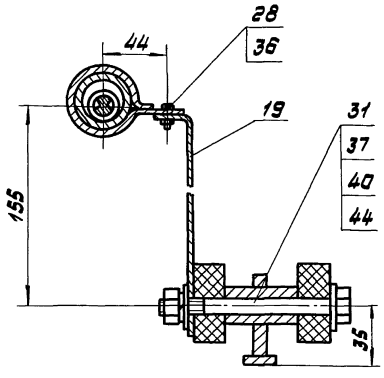

Г-Г лист 1
М1:2

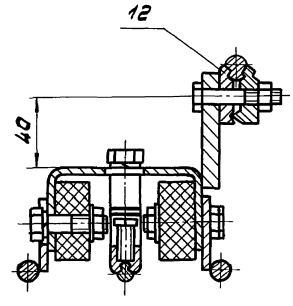

Е-Е повернуто, лист 3
М1:1

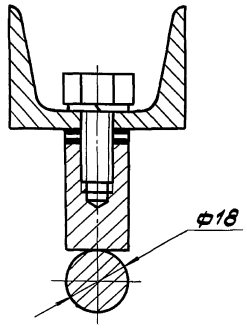

Ж-Ж повернуто
М1:1

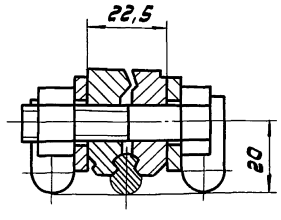

Д - Д повернуто, лист 1
М 1:2

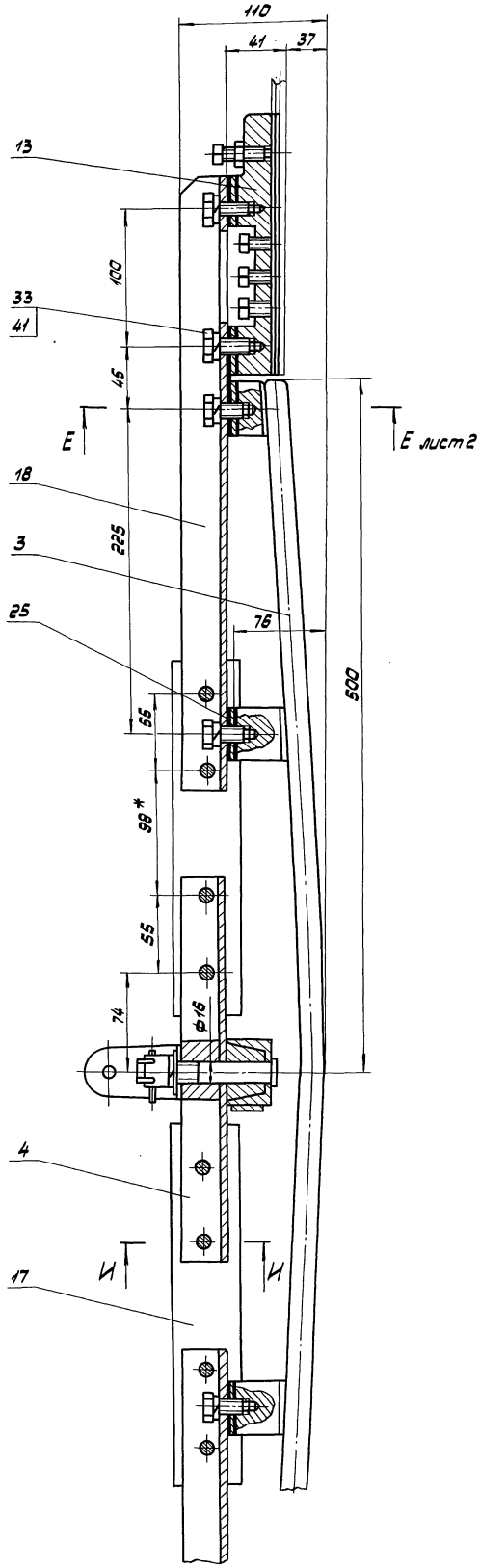

И - И повернуто
М 1:1

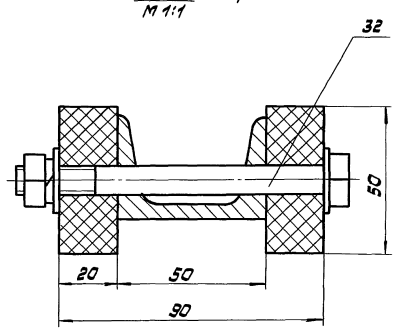

К - К повернуто, лист 2
М 1:1

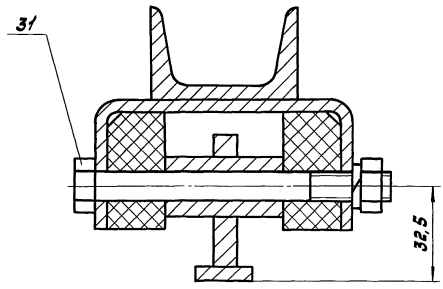

Л - Л повернуто, лист 2
М 1:1

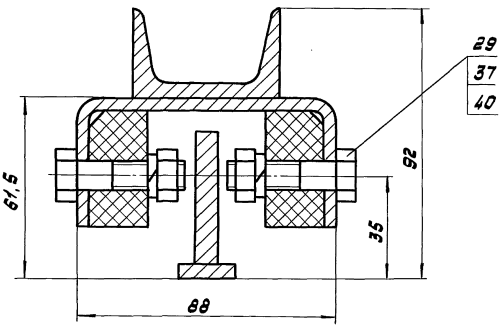

Изм.	Лист	№ докум.	Подп.	Дата	1035.00.000.СБ	Лист 3

Инв.№ подл. | Подп. и дата | Взам. инв.№ | Инв.№ дубл. | Подп. и дата

Серия 4.507-9. Выпуск 1.

№ строки	Обозначение	Наименование	Куда входит: Обозначение	Кол.	Общее кол.	Примечание
1	1035.00.000	Пересечение контактных линий				
2		трамвая и троллейбуса МТИ-5-1 (∠70°-∠90°)			1	
3	1035.01.000	Основание			2	
4	1035.02.000	Полоз наклонный			2	
5	1035.03.000	Направляющая			2	
6	1035.04.000	Основание поворотное			2	
7	1035.05.000	Шина			1	
8	-01	Шина			1	
9	-02	Шина			2	
10	1035.06.000	Полоз			2	
11	-01	Полоз			2	
12	1035.07.000	Устройство дугогашения			1	
13	1035.07.100	Элемент токопроводящий	1035.07.000	1	1	
14	1035.07.200	Элемент нейтральный	1035.07.000	1	1	
15	1035.07.300	Катушка дугогасительная	1035.07.000	1	1	
16	1035.07.310	Каркас катушки	1035.07.300	1	1	
17	1035.07.400	Элемент промежуточный	1035.07.000	1	1	
18	1035.07.500	Боковина	1035.07.000	1	1	
19	-01	Боковина	1035.07.000	1	1	
20	1035.07.510	Магнитопровод	1035.07.500	1	1	
21	-01	Магнитопровод	1035.07.500-01	1	1	
22	1035.07.600	Скоба концевая	1035.07.000	1	1	
23	1035.07.700	Зажим специальный			3	
24			1035.07.000	1	1	
25					4	
26						

Подп. и дата | Инв.№ дубл. | Взам. инв.№ | Подп. и дата | Инв.№ подл.

Изм.	Лист	№ докум.	Подп.	Дата
Разраб.		Миксонова		18.09.85
Пров.		Парамонова		21.09.85
Рук. гр.		Айзенберг		25.09.85
Н.контр.		Садов		26.09.85
Утв.		Данилов		27.09.85

1035.00.000.ВС

Пересечение контактных линий трамвая и троллейбуса МТИ-5-1 (∠70°-∠90°) Ведомость спецификаций

Лит.	Лист	Листов
	1	2

Мосгортрансниипроект

Копировал: Формат А3

№ строки	Обозначение	Наименование	Куда входит: Обозначение	Кол.	Общее кол.	Примечание
1	1035.07.800	Зажим концевой ЗК-1			5	
2			1035.07.000	1	1	
3					6	
4	1035.07.800-01	Скоба концевая			1	
5	1035.08.000	Перемычка			1	
6	1035.08.100	Стойка	1035.08.000	1	1	
7						
8						
9						
10						
11						
12						
13						
14						
15						
16						
17						
18						
19						
20						
21						
22						
23						
24						
25						
26						
27						
28						
29						
30						
31						

Подп. и дата | Инв.№ дубл. | Взам. инв.№ | Подп. и дата | Инв.№ подл.

Изм.	Лист	№ докум.	Подп.	Дата

1035.00.000.ВС

Лист 2

Копировал: 21110-01 8 Формат А3

Серия 4.507-9. Выпуск 1.

№ строки	Наименование	Обозначение документа на поставку	Поставщик	Куда входит (обозначение)	Количество: на изделие	в комплекты	на регулир.	всего	Примечание
1									
2	Крепежные изделия								
3									
4	Болт М8×16.58.019	ГОСТ 7798-70			1			1	
5	М10×35.58.019				12			12	
6	М10×40.58.019				8			8	
7	М10×100.58.019				16			16	
8	М10×110.58.019				16			16	
9	М12×20.58.019				18			18	
10	М12×30.58.019				1			1	
11	М12×40.58.019				2			2	
12	М12×45.58.019				4			4	
13	Винт 8.М10-8д×35.58.019	ГОСТ 1482-84			6			6	
14	Винт В1.М6-8д×20.58.019	ГОСТ 17473-80			1			1	
15	Винт В1.М6-8д×16.58.019	ГОСТ 17475-80			2			2	
16	Гайка М10.5.019	ГОСТ 2526-70			6			6	
17	Гайка М5.5.019	ГОСТ 5915-70			8			8	
18	М8.5.019				1			1	
19	М10.5.019				56			56	
20	М12.5.019				1			1	

Подп. и дата | Инв.№ дубл. | Взам.инв.№ | Подп. и дата | Инв.№ подл.

Изм.	Лист	№ докум.	Подп.	Дата
Разраб.		Парамонова		23.09.85
Пров.		Айзенберг		24.09.85
Рук.гр.		Айзенберг		24.09.85
Н.контр.		Садов		25.09.85
Утв.		Данилов		26.09.85

1035.00.000.ВП

Пересечение контактных линий трамвая и троллейбуса МТИ-5-1 (∠70° – ∠90°)

Ведомость покупных изделий

Лит.	Лист	Листов
	1	2

Мосгортрансниипроект

Копировал: Формат А3

№ строки	Наименование	Обозначение документа на поставку	Поставщик	Куда входит (обозначение)	Количество: на изделие	в комплекты	на регулир.	всего	Примечание
1	Гайка М16.5.019	ГОСТ 5918-73			2			2	
2	Заклепка 3×8.01.019	ГОСТ 10299-80			2			2	
3	5×32.33				6			6	
4	5×36.38.М3				6			6	
5	Заклепка 4×22.38.М3	ГОСТ 10300-80			4			4	
6	5×32.01.Ц9хр.				4			4	
7	Шайба 5.65Г.019	ГОСТ 6402-70			4			4	
8	10.65Г.019				51			51	
9	12.65Г.019				23			23	
10	16.65Г.019				2			2	
11	Шайба 10.36.019	ГОСТ 6958-78			2			2	
12	Шайба 2.10.04.019	ГОСТ 11371-78			66			66	
13	2.12.04.019				1			1	
14	2.16.04.019				2			2	
15	Шплинт 4×36.01.019	ГОСТ 397-79			2			2	
16									
17	Арматура контактной сети								
18									
19	Зажим ЗС	ГОСТ 23476-79			4			4	
20									

Подп. и дата | Инв.№ дубл. | Взам.инв.№ | Подп. и дата | Инв.№ подл.

Изм.	Лист	№ докум.	Подп.	Дата

1035.00.000.ВП

Лист 2

Копировал: 21110-01 9 Формат А3

Серия 4.507-9. Выпуск 1.

Мосгорисполком

Главное управление городского пассажирского транспорта

Пересечения контактных линий трамвая и троллейбуса МТИ-5-1, МТИ-6

Технические условия
1035.00.000.ТУ

Директор
Мосгортранспроекта
В.И. Репин
1.11.85

Главный инженер
Мосгортранспроекта
Г.Ф. Каплун
10.11.85

1985

Настоящие технические условия распространяются на пересечения контактных линий трамвая и троллейбуса МТИ-5-1, МТИ-6 (в дальнейшем - пересечения) климатического исполнения У, категории размещения I по ГОСТ 15150-69 и ГОСТ 15543-70, предназначенные для установки в местах пересечения трамвайных и троллейбусных линий контактной сети напряжением 600 В, с медным контактным проводом МФ-85 или МФ-100 по ГОСТ 2584-75 и рассчитанные на взаимодействия со штанговым токоприемником троллейбуса, имеющим токосъемную головку ГТ-14А и токоприемником трамвая, дугового, пантографного или штангового типа с алюминиевыми трёхражковыми контактными вставками, шириной не менее 44 мм, имеющими радиус кривизны рабочей поверхности R=1800-2000 мм.

Пример обозначения при заказе:

Пересечение контактных линий трамвая и троллейбуса МТИ-5-1 1035.00.000.ТУ

Пересечение контактных линий трамвая и троллейбуса МТИ-6 1035.00.000.ТУ

1. Технические требования

Пересечения МТИ-5-1 и МТИ-6 должны соответствовать требованиям настоящих технических условий и комплекта документации, соответственно 1035.00.000 и 1036.00.000.

Изм.	Лист	№ докум.	Подп.	Дата	1035.00.000.ТУ		
Разраб.		Протопопова		17.06.85	Пересечения контактных линий трамвая и троллейбуса МТИ-5-1, МТИ-6 Технические условия	Лит.	Лист 2	Листов 25
Пров.		Айзенберг		18.06.85				
Нач. отд.		Демидов		19.06.85		Мосгортранспроект		
Н. контр.		Сабов		20.06.85				
Утв.		Демидов		21.06.85				

Копировал: Формат А4

1.1. Основные параметры и размеры.

1.1.1. Габаритные и установочные размеры пересечений должны соответствовать приведенным на рис. 1, 2.

1.1.2. Основные параметры должны соответствовать приведенным в табл. 1.1.

1.2. Характеристики.

1.2.1. Соответствие материалов предъявленным требованиям должно подтверждаться сертификатами заводов-поставщиков. Качество покупных изделий должно быть подтверждено документами.

1.2.2. Детали, получаемые из листового и полосового проката, не должны иметь вмятин, забоин, трещин, складок и других дефектов, ухудшающих качество изделия.

1.2.3. Детали, изготавливаемые по спецификациям, должны иметь шероховатость обрабатываемых поверхностей не выше $\frac{R_z 80}{}$ по ГОСТ 2789-73.

1.2.4. Литые детали не должны иметь дефектов, снижающих их механическую прочность.

1.2.5. Следы литников, заливы, наросты и ужимины должны быть зачищены.

Таблица 1.1

Наименование параметра	Величина	
	МТИ-5-1	МТИ-6
1	2	3
1. Наибольшее натяжение контактного провода, кгс (Н)	1500 (15000)	1500 (15000)

Изм.	Лист	№ докум.	Подп.	Дата	1035.00.000.ТУ	Лист 3

Копировал: Формат А4

Продолжение табл. 1.1

1	2	3
2. Напряжение контактной сети, В	550 ± 150	550 ± 150
3. Номинальный ток токоведущих частей, А	600	600
4. Сквозной ток короткого замыкания токоведущих частей, А		
в течение 0,2 с	8 000	8000
в течение 60 с	1300	1300
5. Угол встречи контактных линий трамвая и троллейбуса, градус	70-90	40-60
6. Диапазон рабочих температур, °С	-45 - +45	-45 - +45
7. Масса, не более, кг	62	67
8. Расстояние между ходовыми элементами трамвайной и троллейбусной линии в вертикальной плоскости в зоне пересечения, мм		
минимальное	16	27
максимальное	37	27
9. Наибольшая скорость движения троллейбуса под пересечением при номинальном нажатии головки токоприемника, км/ч		
- без отклонения оси троллейбуса от оси контактных проводов	25	60
- при отклонении оси трол-		

Изм.	Лист	№ докум.	Подп.	Дата	1035.00.000.ТУ	Лист 4

Копировал: Формат А4

Продолжение табл. 1.1

1	2	3
лейбуса от оси контактных проводов до 2 м	20	35
-при отклонении оси троллейбуса от оси контактных проводов до 4 м	15	25
10. Скорость движения трамвая под пересечением при номинальном нажатии токоприемника, км/ч		
-наибольшая	60	60
-наименьшая	5	исключающая остановку в изолированной зоне

1.2.6. Типы и конструктивное исполнение сварных соединений должны соответствовать ГОСТ 5264-80.

1.2.7. Сварные швы должны быть очищены от шлака, брызг, наплывов и иметь гладкую или мелкочешуйчатую поверхность с плавным переходом к основному металлу. Наплавленный металл должен быть сплошным по всей длине шва, не иметь трещин, скоплений пор и незаваренных кратеров.

1.2.8. На резьбе не должно быть заусенцев и вмятин, препятствующих навинчиванию проходного калибра.

1.2.9. Резьбовые соединения должны быть хорошо затянуты и предохранены от самоотвинчивания способами, указанными в чертежах.

1.2.10. Все элементы пересечений, изготовленные из стали, должны иметь антикоррозийное покрытие.

1.2.11. Металлические покрытия в части воздействия климатических факторов должны соответствовать группе Ж по ГОСТ 9.303-84, удовлетворять требованиям ГОСТ 14632-79 и техническим требованиям ГОСТ 9.301-78.

1.2.12. Лакокрасочные покрытия в части воздействия климатических факторов должны соответствовать группе ЖС2 по ГОСТ 9.104-79, а по внешнему виду быть не ниже класса У по ГОСТ 9.032-74.

1.2.13. Детали, изготавливаемые из древесно-слоистого пластика должны покрываться лаком ГФ-95 по ГОСТ 8018-70.

1.2.14. Резьбы деталей и крепежных изделий должна быть покрыты антикоррозийной смазкой по ГОСТ 2712-75 или другой смазкой, равноценной по своим защитным свойствам.

1.2.15. Шарнирное соединение центров встречи пересечений должно обеспечивать свободное перемещение сопрягаемых узлов относительно друг друга.

1.2.16. Встречные пороги в местах сопряжения ходовых элементов в вертикальной плоскости по ходовой линии троллейбуса не допускаются, в горизонтальной - допускаются в пределах 0,5 мм.

1.2.17. Встречные пороги в местах сопряжения ходовых элементов в вертикальной плоскости по ходовой линии трамвая допускаются в пределах 0,5 мм.

1.2.18. Все стенные детали и узлы должны быть взаимозаменяемыми.

1.2.19. Входящие в пересечения секционные изоляторы должны удовлетворять требованиям ГОСТ 23470-79.

1.2.20. При нагрузке 2000 кгс (20 000 Н), приложенной по направлению каждого контактного провода, закрепляемого на пересечении, в силовых элементах не должно быть остаточных деформаций.

1.2.21. Нагрузка, предшествующая разрушению силовых элементов пересечений, должна быть не менее 3500 кгс (35 000 Н).

1.2.22. Электрическая изоляция пересечения в сборе между однополярными и разнополярными токоведущими частями различных направлений контактных линий, а также между всеми токоведущими частями и центром пересечения должна выдерживать без пробоя и перекрытия переменное напряжение частотой 50 Гц значением 5 кВ (действующее значение) в течение 1 мин.

1.2.23. Изоляция электрических соединителей должна выдерживать без пробоя и перекрытия сухоразрядное переменное напряжение частотой 50 Гц значением 5 кВ в течение 1 мин. и мокроразрядное напряжение значением 3 кВ в течение 3 мин.

Ток утечки по изоляции не должен превышать 5 мА.

1.2.24. Сопротивление изоляции электрических соединителей должно быть не менее 5 МОм при относительной влажности воздуха до 95% и температуре не более плюс 20°С.

1.2.25. Превышение температуры токоведущих частей при номинальном токе и температуре окружающего воздуха плюс 40°С должно быть не более:

1) 55°С - для контактных зажимов электрических соединителей;

2) 65°С - для электрических изолированных соединителей.

1.2.26. Токоведущие части пересечений (электрические соединители, контактные зажимы) должны выдерживать в течение 0,2 с ток короткого замыкания 8 000 А, в течение 60 с - 1300 А и быть пригодными к дальнейшей работе.

1.2.27. Механическая износостойкость стальных ходовых элементов (частоты движения - 60 трамваев, троллейбусов в час) - 8 лет.

1.2.28. Срок службы электрических соединителей - 4 года.

1.2.29. Средний срок службы пересечений - 9 лет.

1.3. Комплектность.

Комплект поставки каждого пересечения должен состоять из изделий и документации, указанных в табл. 1.2.

Таблица 1.2

Обозначение	Наименование	Количество на МТИ-5-1	Количество на МТИ-6	Примечание
1	2	3	4	5
1035.00.000	Пересечение контактных линий трамвая и троллейбуса МТИ-5-1	1	-	
ПС	Паспорт	1	-	

Продолжение табл. 1.2

1	2	3	4	5
	Схема разборки МТИ-5-1	1	–	Составляется заводом-изготовителем
1036.00.000	Пересечение контактных линий трамвая и троллейбуса МТИ-6	–	1	
ПС	Паспорт		1	
	Схема разборки МТИ-6	–	1	Составляется заводом-изготовителем

1.4. Маркировка.

1.4.1. Маркировка пересечений должна соответствовать требованиям ГОСТ 12971-67 и настоящих технических условий.

1.4.2. На месте, указанном в чертежах, должны быть нанесены следующие данные:

1) товарный знак или сокращенное наименование предприятия-изготовителя;

2) тип пересечения;

3) дата изготовления.

1.4.3. Способ маркировки должен обеспечивать ясность знаков в течение всего срока эксплуатации и устанавливается предприятием-изготовителем.

1.4.4. Маркировка транспортной тары должна производиться в соответствии с требованиями ГОСТ 14192-77.

1.5. Упаковка.

1.5.1. Пересечения должны упаковываться в ящики по ГОСТ 2991-76 в разобранном виде, согласно схем разборки.

Количество пересечений в ящике и масса брутто каждого упаковочного места определяется предприятием-изготовителем.

1.5.2. В каждое упаковочное место должен быть вложен лист, содержащий следующие данные:

1) товарный знак или наименование предприятия изготовителя;

2) тип пересечения;

3) количество пересечений;

4) дату упаковки;

5) подпись или штамп ответственного за упаковку или штамп ОТК.

1.5.3. Допускается не упаковывать изделия, если они передаются со склада предприятия-изготовителя непосредственно заказчику в пределах одного города.

2. Требования безопасности

2.1. Конструкции пересечений должны соответствовать требованиям „Правил устройства электроустановок" (ПУЭ) и обеспечивать условия эксплуатации, установленные „Правилами технической эксплуатации установок потребителей" и

„Правилами техники безопасности при эксплуатации электроустановок потребителей", утвержденными Госэнергонадзором 12 апреля 1962 г. и „Правилами техники безопасности на городском электротранспорте (Раздел III. Контактные сети. Устройства СЦБ и связи), утвержденными МЖКХ РСФСР 24 февраля 1977 г.

3. Правила приемки

3.1. Конструкции пересечений должны подвергаться приемо-сдаточным, периодическим и типовым испытаниям, по программе, указанной в табл. 3.1.

3.2. Приемо-сдаточным испытаниям должно подвергаться каждое пересечение.

3.3. Периодические испытания пересечений должны проводиться не реже одного раза в два года в течение всего времени производства.

Количество образцов при периодических испытаниях - один.

3.4. Типовые испытания следует проводить после освоения технологии производства пересечений на соответствие всем требованиям настоящих технических условий, а также частично или полностью при изменении конструкции, материалов или технологии производства, если эти изменения могут оказать влияние на характеристики пересечений.

Числа образцов при типовых испытаниях - два.

3.5. При неудовлетворительных результатах приемо-сдаточных испытаний хотя бы по одному из показателей пересечение или его комплектую-

щая часть возвращаются в цех-изготовитель для устранения дефектов.

3.6. Забракованное пересечение или его комплектующая часть после устранения дефектов повторно предъявляются на испытание.

3.7. При неудовлетворительных результатах периодических испытаний хотя бы по одному показателю, проводят по этому показателю повторные испытания на двух образцах пересечений из той же партии.

За партию принимается месячная программа производства пересечений.

3.8. При неудовлетворительных результатах повторных периодических испытаний вся партия пересечений возвращается в производство для устранения дефектов. После устранения дефектов проводятся повторные периодические испытания на двух образцах пересечений.

4. Методы испытаний

4.1. Испытания по всем пунктам ТУ, кроме оговоренных случаев в соответствующих пунктах, проводить в условиях отапливаемого производственного помещения предприятия-изготовителя.

4.2. Соответствие материалов предъявленным требованиям и качество покупных изделий (пп. 1.2.1, 1.2.19) проверяются по сертификатам и сопроводительным документам.

4.3. Проверку качества сборки и внешней отделки (пп. 1.2.2-1.2.5, 1.2.8-1.2.10, 1.2.13, 1.2.14) производить внешним осмотром без применения уве-

личительных приборов при дневном или искусственном рассеянном свете при освещении не менее 300 лк.

4.4. Проверку наружных дефектов в сварных швах и околошовной зоне (пп. 1.2.6, 12.7) производить по ГОСТ 3242-79 до нанесения защитных покрытий.

Таблица 3.1

Наименование испытаний и проверок	Виды испытаний			Номера пунктов	
	Приемосдаточные	Периодические	Типовые	Технических требований	Методов испытаний
1	2	3	4	5	6
1. Общая проверка					
1.1. Проверка соответствия материалов предъявленным требованиям и качества покупных изделий	+	+	+	1.2.1-1.2.19	4.2
1.2. Проверка качества сборки и внешней отделки	+	+	+	1.2.2-1.2.5, 1.2.8-1.2.10, 1.2.13, 1.2.14	4.3
1.3. Проверка на выявление дефектов в сварных швах	+	+	+	1.2.6, 1.2.7	4.4
1.4. Проверка шарнирности сопрягаемых деталей	+	+	+	1.2.15	4.5
1.5. Проверка отсутствия встречных порогов	+	+	+	1.2.16, 1.2.17	4.6

Продолжение табл. 3.1

1	2	3	4	5	6
1.6. Проверка габаритных и установочных размеров	–	+	+	1.1.1, рис. 1, 2	4.7
1.7. Проверка защитных покрытий	+	+	+	1.2.11, 1.2.12	4.8
1.8. Проверка взаимозаменяемости	–	–	+	1.2.18	4.9
1.9. Проверка комплектности, маркировки и упаковки	+	+	+	1.3 – 1.5	4.10
1.10. Проверка массы	–	–	+	табл. 1.1 п. 7	4.11
2. Испытание на механическую прочность	–	+	+	1.2.20, 1.2.21	4.12
3. Проверка электрической прочности	–	–	+	1.2.22, 1.2.23	4.13
4. Проверка сопротивления изоляции	–	+	+	1.2.24	4.14
5. Испытание на нагревание	–	+	+	1.2.25	4.15
6. Испытание на термическую устойчивость	–	–	+	1.2.26	4.16
7. Проверка устой-					

Продолжение табл. 3.1

1	2	3	4	5	6
чивости прохождения токоприемников	–	–	+	табл. 1.1 пп. 9, 10	4.17

4.5. Проверку шарнирности сопрягаемых узлов центров встречи (п. 1.2.15) производить путем их взаимного перемещения вручную относительно друг друга в заданных пределах. Узлы должны перемещаться свободно без заеданий.

4.6. Проверка отсутствия встречных порогов в местах сопряжения ходовых элементов (п. 1.2.16) осуществляется осмотром, а также проводом руки по ходовой линии троллейбуса – головки токоприемника троллейбуса, по ходовой линии трамвая – вставкой токоприемника трамвая. При этом не должно быть лобовых ударов о встречные ходовые элементы и заеданий токосъемной головки.

4.7. Проверка габаритных и установочных размеров (п. 1.1.1) производится с помощью измерительных инструментов, обеспечивающих заданную чертежами точность.

4.8. Проверку толщины металлических покрытий и прочности их сцепления с основным металлом (п. 1.2.11) производить по ГОСТ 9.302-79.

Проверку прочности сцепления лакокрасочных покрытий (п. 1.2.12) производить методом решетчатых надрезов по ГОСТ 15140-78.

4.9. Взаимозаменяемость сборочных единиц и деталей (п. 1.2.18), изготавливаемых в качестве запасных, проверяется путем замены их без применения

специального инструмента и без подгонки.

4.10. Проверка комплектности, маркировки и упаковки (пп. 1.3 – 1.5) осуществляется осмотром.

4.11. Проверку массы (табл. 1.1 п. 7) производить путем взвешивания пересечения на технических весах грузоподъемностью не менее 200 кг и погрешностью взвешивания не более 5%.

4.12. Испытание на механическую прочность пересечений (пп. 1.2.19, 1.2.20) проводить на разрывной машине. Погрешность измерения должна быть не более 2%. Время подъема нагрузки до 50% от заданной не нормируется, в дальнейшем нагружение производить плавно, со скоростью, не более 15% от заданной нагрузки в минуту.

Из-за громоздкости пересечений в собранном виде испытанию подвергать самостоятельные комплектующие их части. Каждый испытуемый образец выдерживать под нагрузкой в течение 5 минут.

4.13. Проверку электрической прочности изоляции пересечения в сборе, изоляции электрических соединителей (пп. 1.2.21, 1.2.22) производить в холодном их состоянии на установке мощностью не менее 0,5 кВА на каждые 1000 В испытательного напряжения.

При испытании напряжение плавно повышать от нуля до заданного со скоростью 0,2 кВ/с и выдерживать требуемое время. После выдержки напряжение плавно снижать до нуля. При испытании сухоразрядным напряжением испытуемая изоляция должна быть чистой и сухой. Испытание изоляции электрических соединителей токоразрядным напряжением должно производиться после выдержки их в течение 24 часов в воде. Ко времени

испытания на поверхностях изоляции должна сохраняться влага. При испытании изоляции пересечения в сборе испытательное напряжение следует прикладывать:

1) между предварительно электрически соединенными токоведущими частями пересечения по направлению трамвая и троллейбуса;

2) между всеми предварительно электрически соединенными токоведущими частями и центром пересечения.

При испытании изоляции электрического соединителя испытательное напряжение прикладывается между токоведущим стержнем и поверхностью изоляции в средней части соединителя.

4.14. Измерение сопротивления изоляции (п. 1.2.24) проводить омметром с рабочим напряжением 1000 или 2500 В непосредственно перед проверкой электрической прочности.

Проверке подвергать изоляцию электрических соединителей при относительной влажности воздуха до 95% и температуре не более плюс 20°С.

4.15. Измерение превышения температуры контактных зажимов изолированных электрических соединителей (п. 1.2.25) над температурой окружающей среды осуществлять методом термопары по ГОСТ 2933-83 (раздел 7).

4.16. Испытание на термическую устойчивость токоведущих частей пересечений (п. 1.2.26) производится в условиях испытательного полигона по программе, утвержденной в установленном порядке.

Пересечения после испытаний должны быть пригодны к эксплуатации.

4.17. Проверка устойчивости прохождения токоприемников троллейбуса и трамвая по пересечению производится по утвержденной программе в условиях полигона.

Устойчивость токоприемников должна быть обеспечена при условиях движения трамвая и троллейбуса, указанных в табл. 1.1 пп. 9, 10.

4.18. Проверка механической износостойкости ходовых элементов, а также сроки службы электрических соединителей и пересечений (пп. 1.2.28, 1.2.29) производится предприятием-изготовителем совместно с эксплуатационной организацией в процессе эксплуатации пересечений.

5. Транспортирование и хранение

5.1. Условия транспортирования пересечений в части воздействия климатических факторов - по группе условий хранения Ж1 ГОСТ 15150-69 любым видом транспорта на любые расстояния.

5.2. Условия хранения пересечений в части воздействия климатических факторов внешней среды - по группе ЖГ2 ГОСТ 15150-69 в упаковке изготовителя.

6. Указания по эксплуатации

6.1. Перед установкой пересечений в контактную сеть должны быть проверены:

1) отсутствие встречных порогов по ходовой линии в вертикальной плоскости и отсутствие встречных порогов в горизонтальной плоскости по направлению движения троллейбуса;

6.2. При монтаже пересечения должны быть соблюдены „Правила техники безопасности на городском электротранспорте".

6.3. Угол пересекающихся контактных проводов должен соответствовать углу центра встречи пересечений.

Допускается отклонение действительного угла пересекающихся проводов для МТИ-5-1 от минимального до минус 2°, для пересечения МТИ-6 - до ±2°.

6.4. Профилактический осмотр и ремонт должны проводиться в соответствии с действующими системой и характеристиками ремонтов и указаниями по содержанию контактных сетей трамвая и троллейбуса.

7. Гарантии изготовителя

7.1. Изготовитель должен гарантировать соответствие пересечений требованиям настоящих ТУ при соблюдении правил транспортирования, хранения, монтажа и эксплуатации.

7.2. Гарантийный срок устанавливается - два года со дня изготовления.

Приложение 1.

Перечень документов, на которые даны ссылки в ТУ.

1. Комплект документации на пересечения МТИ-5-1 (1035.00.000), МТИ-6 (1036.00.000).

2. ГОСТ 15150-69 - Машины, приборы и др. технические изделия. Исполнения для различных климатических районов.

3. ГОСТ 15543-70 - Изделия электротехнические. Исполнения для различных климатических районов.

4. ГОСТ 2584-75 - Провода контактные из меди и ее сплавов. Технические условия.

5. ГОСТ 2789-73 - Шероховатость поверхности. Параметры и характеристики.

6. ГОСТ 5264-80 - Швы сварных соединений. Ручная электродуговая сварка. Основные типы и конструктивные элементы.

7. ГОСТ 9.303-84-ЕСЗКС - Металлы, сплавы, покрытия металлические и неметаллические неорганические. Группы условий эксплуатации.

8. ГОСТ 14623-69 - Покрытия металлические и неметаллические неорганические. Основные требования к выбору покрытий.

9. ГОСТ 9.301-78-ЕСЗКС. Покрытия металлические и неметаллические неорганические. Технические требования.

10. ГОСТ 9.302-79 - Покрытия металлические и неметаллические неорганические. Правила приемки и методы контроля.

11. ГОСТ 9.104-79-ЕСЗКС. Покрытия лакокрасочные. Группы условий эксплуатации.

Серия 4.507-9. Выпуск 1.

12. ГОСТ 9.032-74 - ЕСЗКС. Покрытия лакокрасочные. Классификация и обозначения.

13. ГОСТ 8018-10 - Лак электроизоляционный пропиточный.

14. ГОСТ 2712-75 - Смазка АМС. Технические условия.

15. ГОСТ 23470-79 - Изоляторы секционные для контактной сети трамваев и троллейбусов. Технические условия.

16. ГОСТ 12971-67 - Таблички прямоугольные для машин и приборов. Размеры.

17. ГОСТ 14192-77 - Маркировка грузов.

18. ГОСТ 2991-76 - Ящики дощатые неразборные для грузов массой до 500 кг. Общие технические условия.

19. ГОСТ 3242-79 - Соединения сварные. Методы контроля качества.

20. ГОСТ 15140-78 - Материалы лакокрасочные. Методы определения адгезии.

21. ГОСТ 2933-83 - Аппараты электрические на напряжение до 1000 В. Методы испытаний.

Инв.№ подл. | Подп. и дата | Взам. инв.№ | Инв.№ дубл. | Подп. и дата

Изм.	Лист	№ докум.	Подп.	Дата	1035.00.000.ТУ	Лист 21

Копировал: Формат А4

Приложение 2.

Перечень оборудования, необходимого для испытаний.

1. Весы технические любого типа, грузоподъемностью не менее 200 кг и погрешностью измерения не более ± 5%.
2. Мегаомметр с измерительным напряжением 1000 В и погрешностью измерений не более 1% типа М 4100/4.
3. Универсальная пробойная установка УПУ-1М.
4. Генератор 6/12 вольт, 5000 ампер.
5. Амперметр М-362.
6. Переключатель щеточный типа ПМТ.
7. Микроамперметр типа М-95.
8. Термопары медь-константан.
9. Термометр типа ТС-4 ГОСТ 9177-74.
10. Разрывная машина по ГОСТ 7855-74.

Примечание. При проведении испытаний допускается применять оборудование и приборы других типов с параметрами не хуже перечисленных выше.

Инв.№ подл. | Подп. и дата | Взам. инв.№ | Инв.№ дубл. | Подп. и дата

Изм.	Лист	№ докум.	Подп.	Дата	1035.00.000.ТУ	Лист 22

Копировал: Формат А4

Лист регистрации изменений

Изм.	Номера листов (страниц)				Всего листов (страниц) в докум.	№ докум.	Входящий № сопроводительного докум. и дата	Подпись	Дата
	Измененных	Замененных	Новых	Аннулированных					

Инв.№ подл. | Подп. и дата | Взам. инв.№ | Инв.№ дубл. | Подп. и дата

Изм.	Лист	№ докум.	Подп.	Дата	1035.00.000.ТУ	Лист 23

Копировал: Формат А4

Мосгорисполком
Главное управление городского пассажирского транспорта

Пересечения контактных линий трамвая и троллейбуса МТИ-5-1, МТИ-6

Карта технического уровня и качества продукции
1035.00.000.КУ

Директор
Мосгортранспроекта
В.И. Репин
11.11.85

Главный инженер
Мосгортранспроекта
Г.Ф. Каплун
10.11.85

1985

Инв.№ подл. | Подп. и дата | Взам. инв.№ | Инв.№ дубл. | Подп. и дата

Пересечение МТИ-5-1 (∠70° - ∠90°)

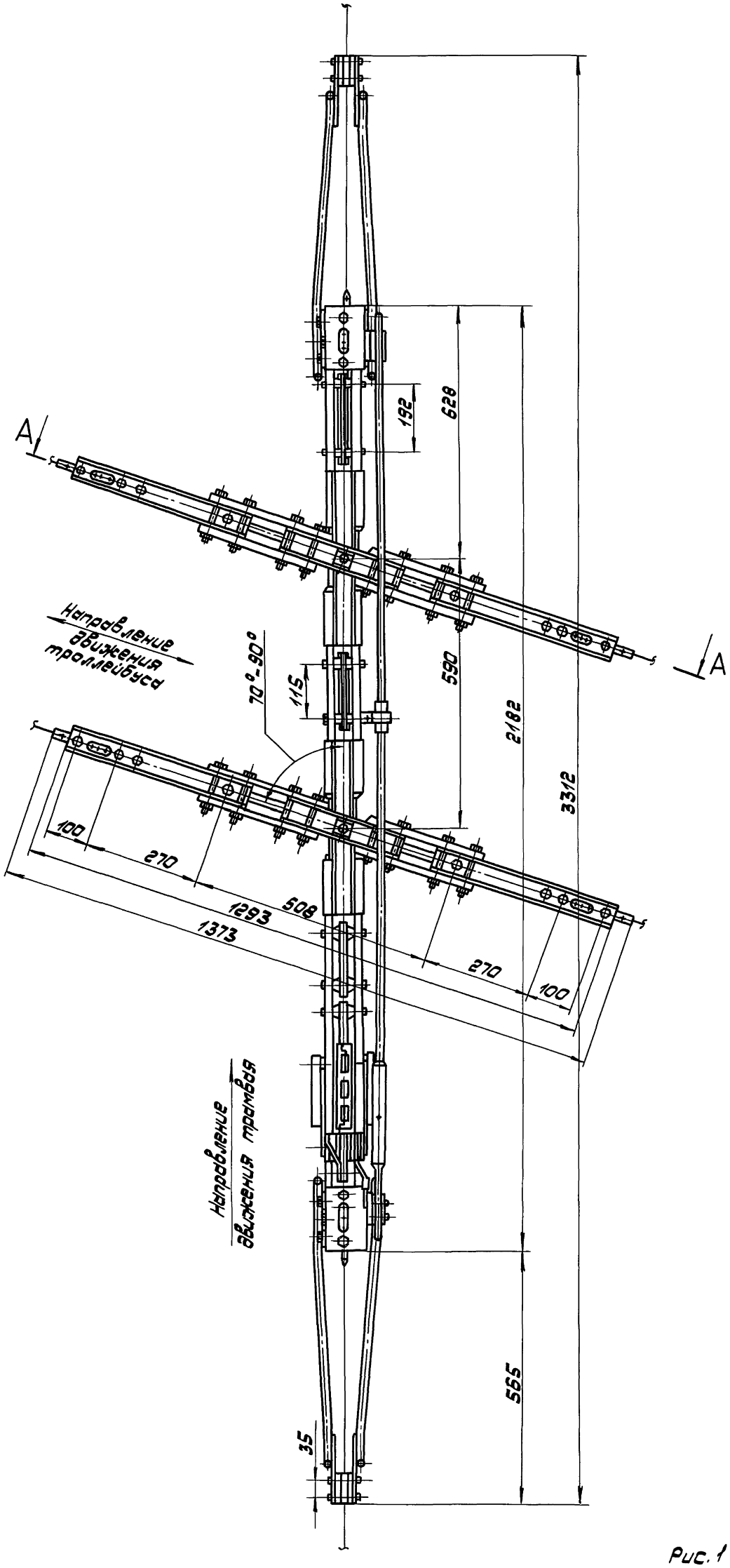

А – А повернута

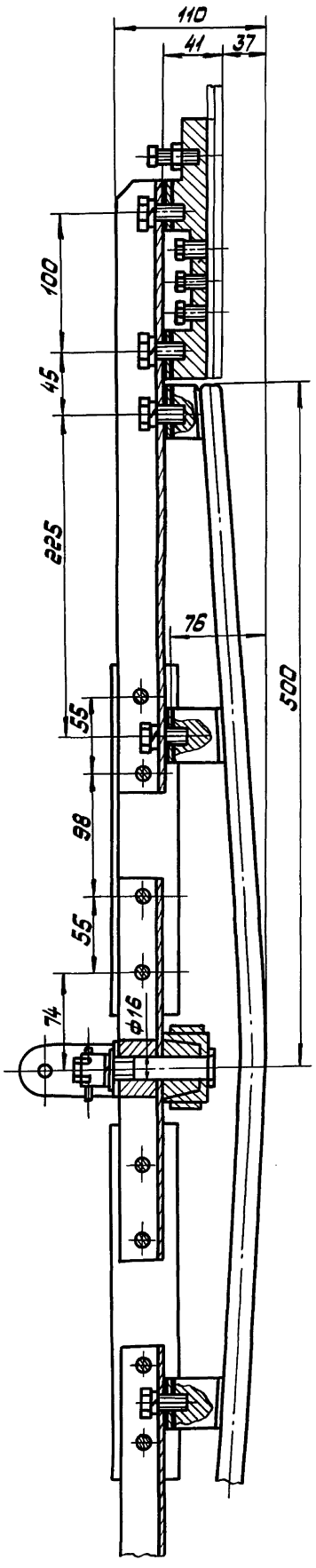

Рис. 1

Серия 4.507-9. Выпуск 1

Пересечение МТИ-6 (L 40° - L 60°)

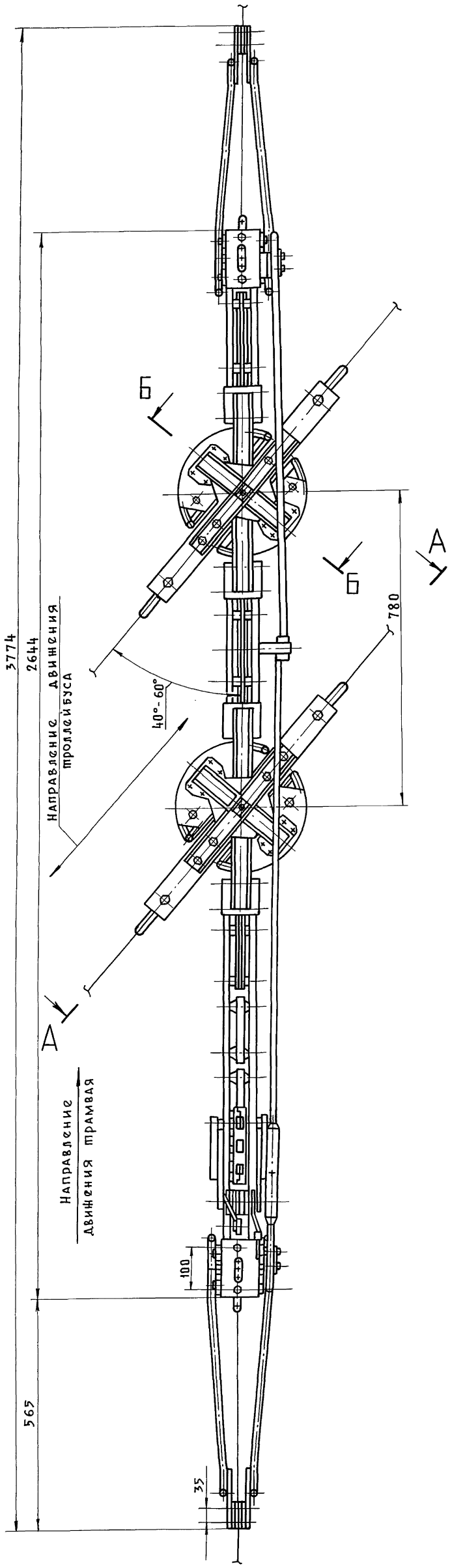

А-А повернуто

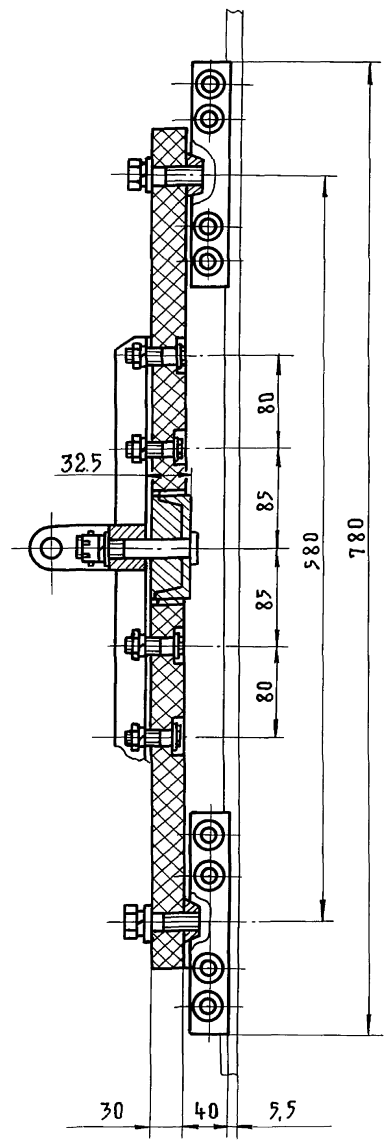

Б-Б повернуто

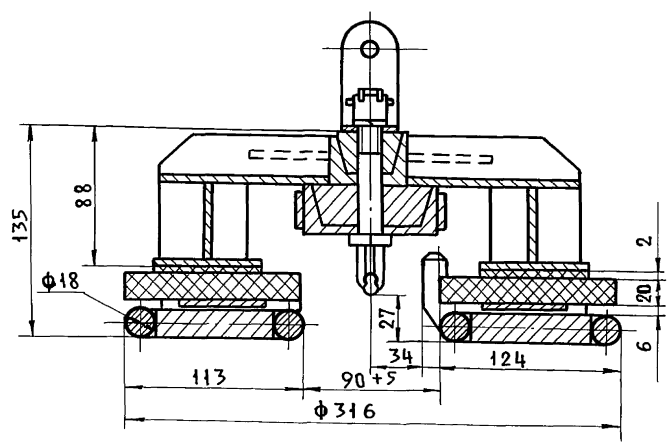

Рис. 2

Изм	Лист	№ докум.	Подп.	Дата	1035.00.000.ТУ	Лист 25

21110-01 17

Инв. N подл. | Подп. и дата | Взам. инв. N | Инв. N дубл. | Подп. и дата

Пров. Олешуков 31.07.97г. Коп.

Серия 4.507-9. Выпуск 1.

1. Общие данные

1. Назначение и область применения изделия	Пересечения контактных линий трамвая и троллейбуса МТИ-5-1 и МТИ-6 предназначены для применения в контактной сети напряжением 600 В с медным контактным проводом МФ-85 или МФ-100 по ГОСТ 2584-75 и рассчитаны для взаимодействия со штанговым токоприемником троллейбуса, имеющим токосъемную головку ГТ-14А и токоприемником трамвая со вставкой шириной не менее 44 мм.
2. Обозначение документа, по которому поставляют изделие	1035.00.000.ТУ
3. Разработчик документации	„Мосгортрансниипроект", г. Москва
4. Предприятие-изготовитель	
5. Дата постановки на промышленное производство	
6. Данные об аттестации качества изделия	
7. Прочие данные	

Изм.	Лист	№ докум.	Подп.	Дата	1035.00.000.КУ			
Разраб.		Парамонова		11.09.85	Пересечения контактных линий трамвая и троллейбуса МТИ-5-1, МТИ-6 Карта технического уровня и качества продукции	Лит.	Лист 2	Листов 9
Пров.		Айзенберг		12.09.85				
Рук. гр.		Айзенберг		12.09.85				
Н. контр.		Садов		13.09.85		Мосгортрансниипроект		
Утв.		Данилов		16.09.85				

Инв. № подл. | Подп. и дата | Взам. инв. № | Инв. № дубл. | Подп. и дата

Копировал: Формат А4

3. Патентная чистота изделий

Страна	Ведущая страна-изготовит.	Страна-потребитель изделия	Патентная чистота изделия
1	2	3	4
СССР	+		да

Изм.	Лист	№ докум.	Подп.	Дата	1035.00.000.КУ	Лист 5

Инв. № подл. | Подп. и дата | Взам. инв. № | Инв. № дубл. | Подп. и дата

Копировал: Формат А4

2. Определение уровня качества изделия

Показатели качества изделия		Базовый показатель качества					Относительный показатель качества			
Наименование	величина	по стандарту	перспективного образца	аналога МТТ40/90	аналога	аналога	к перспективному образцу Д	к перспективному образцу к(с)	к аналогу Д	к аналогу к(с)
1	2	3	4	5	6	7	8	9	10	11
2.1. Показатели назначения										
2.1.1 Механическая прочность пересечения, кГс(н)	3500 (35000)			3500 (35000)					1	0,09
2.1.2 Механическая прочность соединения контактного провода с элементами пересечения, кГс(н)	3000 (30 000)			3000 (30000)					1	0,09
2.1.3 Электрическая прочность изоляции элементов пересечения									1	0,045
при сухоразрядном напряжении, кВ	5,0			5,0					1	0,045
при мокроразрядном напряжении, кВ	3,0			3,0						
2.1.4 Допустимая скорость движения троллейбуса под пересечением, км/ч									1	0,045
МТИ-5-1	25			25					2,4	0,10
МТИ-6	60			25						
Допустимая скорость трамвая под пересечениями км/ч	60			30					2	0,09
2.1.5 Термическая устойчивость контактных соединений пересечения, °С	95°			95°					1	0,08
2.1.6 Регулирование угла пересечения, балл	4			3					1	0,10
2.1.7 Масса пересечения, кГ										
МТИ-5-1	62								0,61	0,06
МТИ-6	67			38					0,57	0,05
2.2 Показатели надежности										
2.2.1 Срок службы, лет	9,0			9,0					1	0,2
2.2.2 Срок сохраняемости (гарантийный срок), лет	2,0			2,0					1	0,1

Изм.	Лист	№ докум.	Подп.	Дата	1035.00.000.КУ	Лист 3

Инв. № подл. | Подп. и дата | Взам. инв. № | Инв. № дубл. | Подп. и дата

Копировал: 2 1110-31 18 Формат А3

2. Определение уровня качества изделия

1	2	3	4	5	6	7	8	9	10	11
2.3. Показатели технической эстетики										
2.3.1 Общая эстетическая оценка, балл	6			5					1,2	
2.4 Экономические показатели										
2.4.1 Цена, руб.										
МТИ-5-1										
МТИ-6										

Инв.№ подл. | Подп. и дата | Взам.инв.№ | Инв.№ дубл. | Подп. и дата

4. Планируемое изменение показателей качества изделия

Наименование показателя	Величина показателя		Год достижения планируемого показателя
	имеющаяся	планируемая	
1	2	3	4

Инв.№ подл. | Подп. и дата | Взам.инв.№ | Инв.№ дубл. | Подп. и дата

5. Источники информации

1. Техническая документация на существующие в СССР специальные части контактной сети трамвая и троллейбуса.

2. СНиП II-41-76, часть II, глава 41. „Электрифицированный городской транспорт. Трамвайные и троллейбусные линии."

3. Руководство по проектированию контактных сетей трамвая и троллейбуса (в развитие СНиП II-41-76) утвержденное Министерством Жилищно-коммунального хозяйства РСФСР. Приказ № 269 от 19 мая 1980 г.

4. Методика оценки технического уровня и качества изделий Минжилкомхоза РСФСР.

Инв.№ подл. | Подп. и дата | Взам.инв.№ | Инв.№ дубл. | Подп. и дата

Серия 4.507-9. Выпуск 1.

6. Выводы и предложения

Пересечения МТИ-5-1, МТИ-6 по технико-экономическим показателям являются более совершенными по сравнению с пересечением МТТ40/90.

Инв.№ подл. | Подп. и дата | Взам.инв.№ | Инв.№ дубл. | Подп. и дата

Изм.	Лист	№ докум.	Подп.	Дата
		1035.00.000.КУ		

Лист 8

Копировал: Формат А4

Лист регистрации изменений

Изм.	Номера листов (страниц) измененных	замененных	новых	аннулированных	Всего листов (страниц) в докум.	№ докум.	Входящий № сопроводительн. докум. и дата	Подпись	Дата

Инв.№ подл. | Подп. и дата | Взам.инв.№ | Инв.№ дубл. | Подп. и дата

Изм.	Лист	№ докум.	Подп.	Дата
		1035.00.000.КУ		

Лист 9

Копировал: Формат А4

1035.01.001

$R_z 80$ (√)

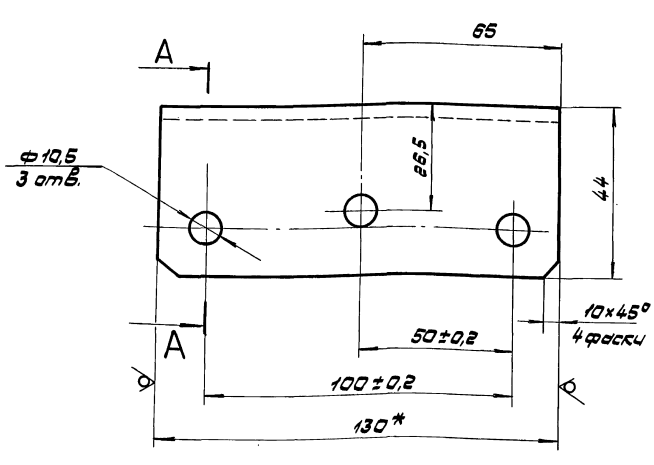

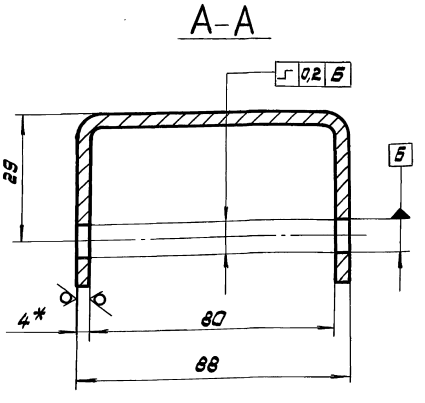

1. Развертка $L = 163$ мм.
2. * Размеры для справок.
3. Неуказанные предельные отклонения размеров: отверстий H14, остальных ±JT14/2.

Инв.№ подл. | Подп. и дата | Взам.инв.№ | Инв.№ дубл. | Подп. и дата

Изм.	Лист	№ докум.	Подп.	Дата
Разраб.		Миссонова		08.07.96
Пров.		Парамонова		09.07.96
Т.контр.		Лизенберг		10.07.96
Рук.гр.		Лизенберг		10.07.96
Н.контр.		Сабов		11.07.96
Утв.		Данилов		12.07.96

1035.01.001

Скоба

Лит.	Масса	М-Б
	0,7	1:1

Лист | Листов 1

Полоса Б-2-4×130 ГОСТ 103-76 / Ст.3 ГОСТ 535-79

Мосгортрансинипроект

Копировал: 21110-01 20 Формат А3

Серия 4.507-9. Выпуск 1.

Формат	Зона	Поз.	Обозначение	Наименование	Кол.	Примечание
				Документация		
А2			1035.01.000.СБ	Сборочный чертеж		
				Детали		
А4		1	1035.01.001	Скоба	2	
А4		2	1035.01.002 -02	Планка	1	
А3		3	1035.01.003	Вставка	1	
Б4		4	1035.01.004	Ребро		
				Полоса $\frac{5\cdot2,5\times20\ ГОСТ\ 103-76}{Ст.3\ ГОСТ\ 535-79}$		
				$L=376\ h14$	2	0,3 кг

Инв.№ подл. | Подп. и дата | Взам.инв.№ | Инв.№ дубл. | Подп. и дата

Изм.	Лист	№ докум.	Подп.	Дата
Разраб.		Миксанова		26.06.85
Пров.		Пермонова		26.06.85
Рук.гр.		Лизенберг		28.06.85
Н.контр.		Садов		01.07.85
Утв.		Демидов		04.07.85

1035.01.000

Основание

Лит.	Масса	Масштаб
Лист	Листов 1	

Мосгортранспроект

Копировал: Формат А4

1035.01.002

$\sqrt{(\surd)}$

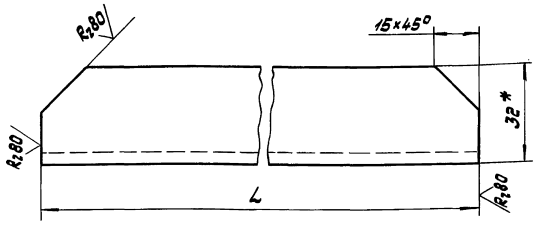

Обозначение	L мм	Масса кг
1035.01.002	370	1,8
-01	500	2,4
-02	406	1,9

1.* Размер для справок.

2. Предельные отклонения размеров ±JT14/2.

1035.01.002

Планка

Лит.	Масса см. табл.	Масштаб
		1:1
Лист	Листов 1	

Швеллер 5 ГОСТ 8240-72 / Ст.3 ГОСТ 535-79

Мосгортранспроект

Копировал: Формат А4

1035.01.003

$R_{2,80}$ $\sqrt{(\surd)}$

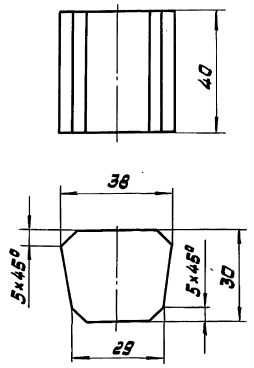

Предельные отклонения размеров ±JT14/2.

1035.01.003

Вставка

Лит.	Масса	Масштаб
	0,3	1:1
Лист	Листов 1	

Сталь 3 ГОСТ 380-71

Мосгортранспроект

Копировал: Формат А4

Формат	Зона	Поз.	Обозначение	Наименование	Кол.	Примечание
				Документация		
А3			1035.02.000.СБ	Сборочный чертеж		
				Детали		
А4		1	1035.02.001	Ребро	1	
А4		2	1035.02.002	Полоз	1	
А4		3	1035.02.003	Втулка	2	

1035.02.000

Полоз наклонный

Лит.	Масса	Масштаб
Лист	Листов 1	

Мосгортранспроект

Копировал: 21110-01 21 Формат А4

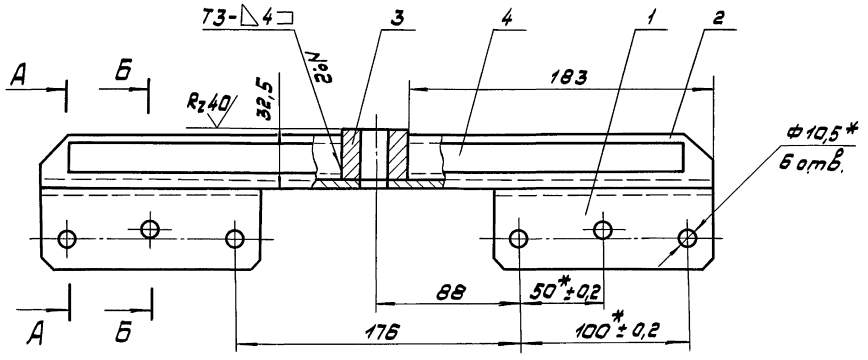

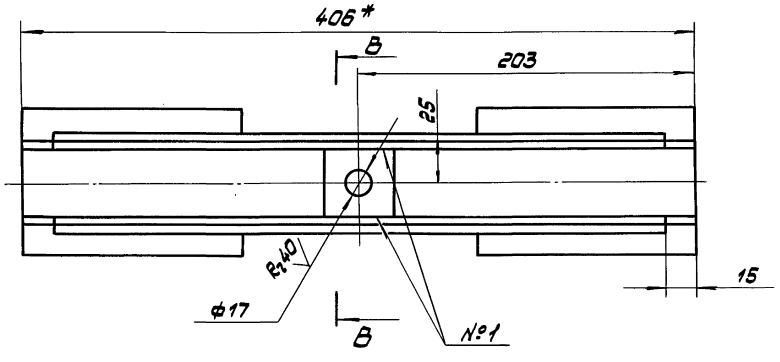

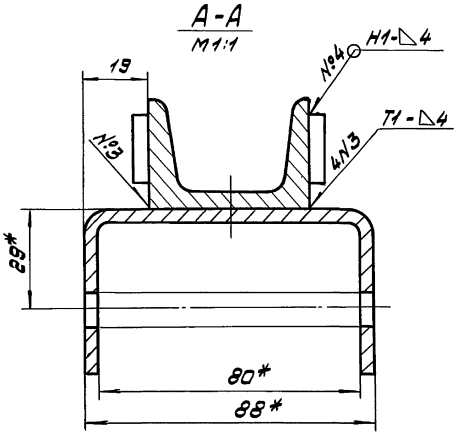

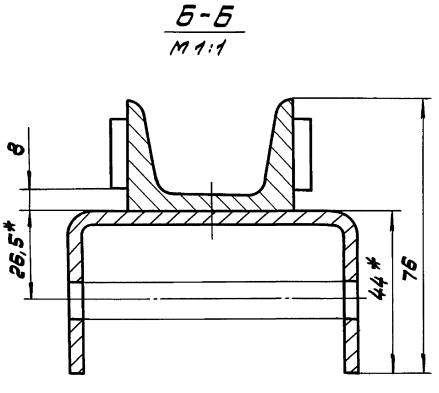

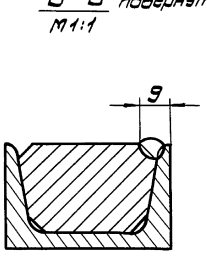

1.* Размеры для справок.

2. Предельные отклонения размеров: отверстий Н14, остальных ± JT14/2.

3. Шов №1 - сварка ручная дуговая, остальные сварные швы - по ГОСТ 5264-80.

4. Покрытие: эмаль ПФ-115, серая ГОСТ 6465-76. У.ХЛ2.

Изм.	Лист	№ докум.	Подп.	Дата	1035.01.000.СБ
Разраб.		Миксенова		24.06.85	Основание сборочный чертеж
Пров.		Перетятова		26.06.85	Лит. / Масса / М-Б: 4,2 / 1:2
Т.контр.		Лизенберг		28.06.85	Лист / Листов 1
Рук.гр.		Лизенберг		28.06.85	
Н.контр.		Сафов		01.07.85	Мосгортранспроект
Утв.		Данилов		04.07.85	

Копировал: 21110-01 22 Формат А2

Инв.№ подл. | Подп. и дата | Взам.инв.№ | Инв.№ дубл. | Подп. и дата

Серия 4.507-9. Выпуск 1.

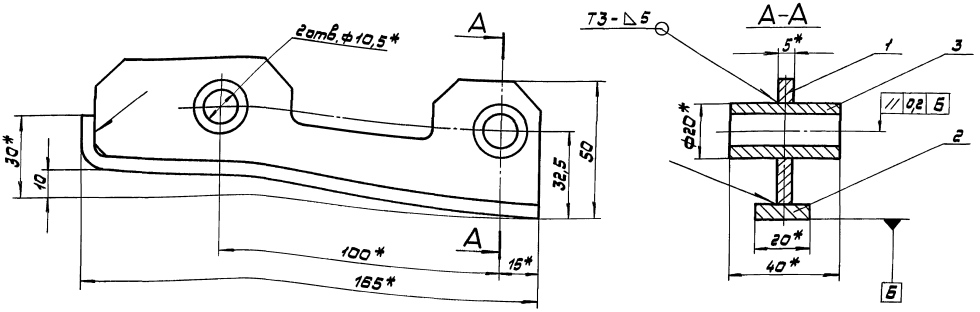

1.* Размеры для справок.
2. Сварные швы по ГОСТ 5264-80.
3. Покрытие: Ц21хр.

Изм.	Лист	№ докум.	Подп.	Дата	1035.02.000.СБ			
Разраб.		Миксонова		05.08.89	Полоз наклонный Сборочный чертеж	Лит.	Масса 0,43	М-Б 1:1
Пров.		Парамонова		06.08.89				
Т.контр.		Айзенберг		07.08.89		Лист	Листов 1	
Рук.гр.		Айзенберг		07.08.89				
Н.контр.		Садов		08.08.89		Мосгортрансниипроект		
Утв.		Данилов		09.08.89				

Копировал: Формат А3

1035.02.001

R_z80 (√)

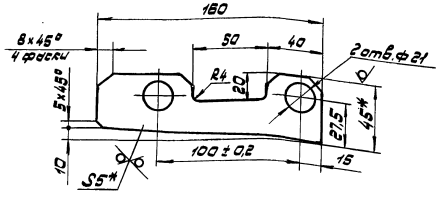

1.* Размеры для справок.
2. Предельные отклонения размеров: отверстий Н14, остальных ±JT14/2.

Изм.	Лист	№ докум.	Подп.	Дата	1035.02.001			
Разраб.		Миксонова		05.08.89	Ребро	Лит.	Масса 0,2	М-Б 1:2
Пров.		Парамонова		06.08.89				
Т.контр.		Айзенберг		07.08.89		Лист	Листов 1	
Рук.гр.		Айзенберг		07.08.89				
Н.контр.		Садов		08.08.89	Полоса Б-2-5х45 ГОСТ 103-76 Ст.3 ГОСТ 535-79	Мосгортрансниипроект		
Утв.		Данилов		09.08.89				

Копировал: Формат А4

1035.02.002

R_z80 (√)

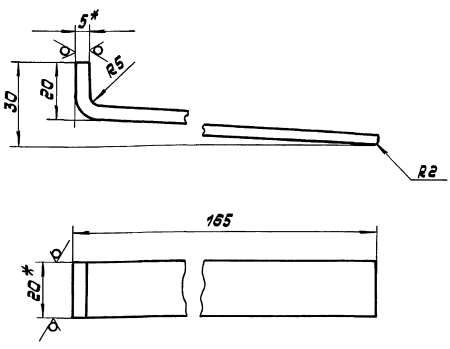

1. Развертка L=177мм.
2.* Размеры для справок.
3. Предельные отклонения размеров ±JT14/2.

Изм.	Лист	№ докум.	Подп.	Дата	1035.02.002			
Разраб.		Миксонова		05.08.89	Полоз	Лит.	Масса 0,14	М-Б 1:1
Пров.		Парамонова		06.08.89				
Т.контр.		Айзенберг		07.08.89		Лист	Листов 1	
Рук.гр.		Айзенберг		07.08.89				
Н.контр.		Садов		08.08.89	Полоса Б-2-5х20 ГОСТ 103-76 Ст.3 ГОСТ 535-79	Мосгортрансниипроект		
Утв.		Данилов		09.08.89				

Копировал: 21110-01 23 Формат А4

Инв.№ подл. | Подп. и дата | Взам.инв.№ | Инв.№ дубл. | Подп. и дата

Серия 4.507-9. Выпуск 1.

1035.02.003

$R_z 80$ $\sqrt{(\surd)}$

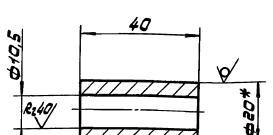

1.* Размер для справок.

2. Предельные отклонения размеров: отверстий H14, валов h14.

Изм.	Лист	№ докум.	Подп.	Дата
Разраб.		Бековищева		07.08.85
Пров.		Парамонова		05.08.85
Т. контр.		Лизенберг		06.08.85
Рук. гр.		Лизенберг		06.08.85
Н. контр.		Сейов		07.08.85
Утв.		Данилов		08.08.85

1035.02.003

Втулка

Лит. | Масса | М-б
0,09 | 1:1

Лист | Листов 1

Круг В20 ГОСТ 2590-71 / Ст.3 ГОСТ 535-79

Мосгортранспроект

Копировал: Формат А4

Формат	Зона	Поз.	Обозначение	Наименование	Кол.	Примечание
				Документация		
А2			1035.03.000.СБ	Сборочный чертеж		
				Детали		
А4		1	1035.03.001	Бобышка	2	
		2	-01	Бобышка	2	
Б4		3	1035.03.002	Шина		
				Круг В18 ГОСТ 2590-71 / Ст.3 ГОСТ 535-79		
				L = 1005 h14	1	2,0 кг

1035.03.000

Направляющая

Лит. | Лист | Листов 1

Мосгортранспроект

Копировал: Формат А4

1035.03.004

$R_z 80$ $\sqrt{(\surd)}$

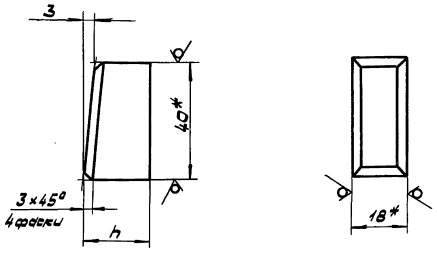

Обозначение	h, мм	Масса, кг
1035.03.001	22,5	0,1
-01	38,5	0,25

1.* Размеры для справок.

2. Предельные отклонения размеров ± JT14/2.

Изм.	Лист	№ докум.	Подп.	Дата
Разраб.		Бековищева		07.08.85
Пров.		Парамонова		05.08.85
Т. контр.		Лизенберг		06.08.85
Рук. гр.		Лизенберг		06.08.85
Н. контр.		Сейов		07.08.85
Утв.		Данилов		08.08.85

1035.03.001

Бобышка

Лит. | Масса, см. табл. | М-б
1:1

Лист | Листов 1

Полоса Б-2-А8×40 ГОСТ 103-76 / Ст.3 ГОСТ 535-79

Мосгортранспроект

Копировал: Формат А4

Формат	Зона	Поз.	Обозначение	Наименование	Кол.	Примечание
				Документация		
А3			1035.04.000.СБ	Сборочный чертеж		
				Детали		
А4		1	1035.01.003	Вставка	1	
Б4		2	1035.04.001	Уголь ГОСТ 8240-72 / Швеллер Ст.3 ГОСТ 535-79		
				L = 286 h14	1	1,35 кг

Изм.	Лист	№ докум.	Подп.	Дата
Разраб.		Бековищева		07.08.85
Пров.		Парамонова		05.08.85
Рук. гр.		Лизенберг		06.08.85
Н. контр.		Сейов		07.08.85
Утв.		Данилов		08.08.85

1035.04.000

Основание поворотное

Лит. | Лист | Листов 1

Мосгортранспроект

Копировал: 21110-01 24 Формат А4

1035.03.000.СБ

Серия 4.507-9. Выпуск 1.

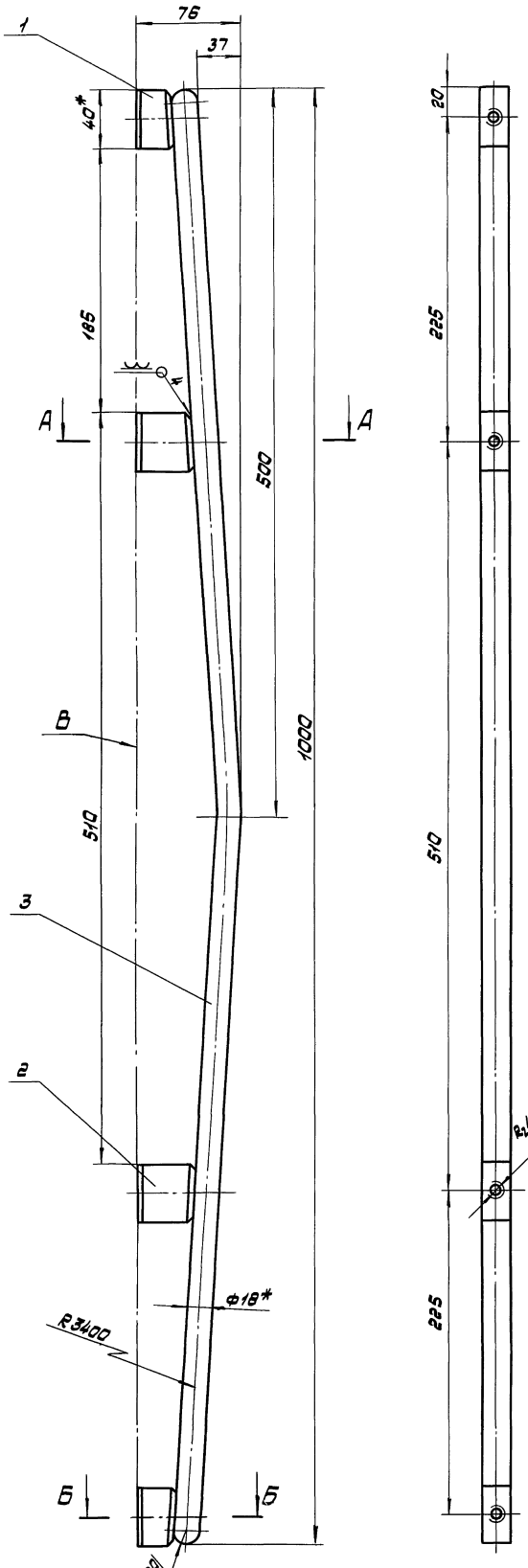

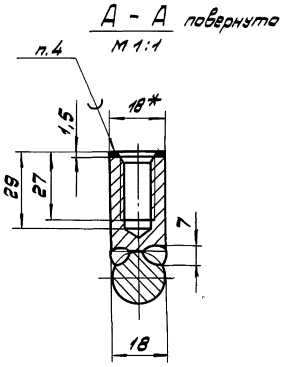

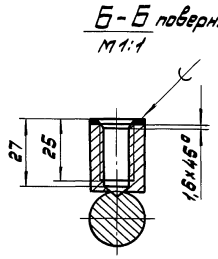

1. *Размеры для справок.
2. Предельные отклонения размеров ± JT14/2.
3. Сварка ручная дуговая.
4. Наплавку производить медью марки М1 ГОСТ 859-78.
5. Покрытие: Ц21хр., кроме поверхности В.

				1035.03.000.СБ		
Изм.	Лист	№ докум.	Подп.	Дата		
Разраб.		Миксонова		24.06.85	Направляющая сборочный чертеж	Лит.	Масса	М-б
Пров.		Парамонова		26.06.85			2,6	1:2
Т. контр.		Лизенберг		28.06.85		Лист	Листов 1	
Рук. гр.		Лизенберг		28.06.85				
Н. контр.		Седов		01.07.85		Мосгортранспроект		
Утв.		Адмилов		04.07.85				

Инв.№ подл. | Подп. и дата | Взам. инв.№ | Инв.№ дубл. | Подп. и дата

Копировал: 21110-01 25 Формат А3

1035.04.000.СБ

Серия 4.507-9. Выпуск 1.

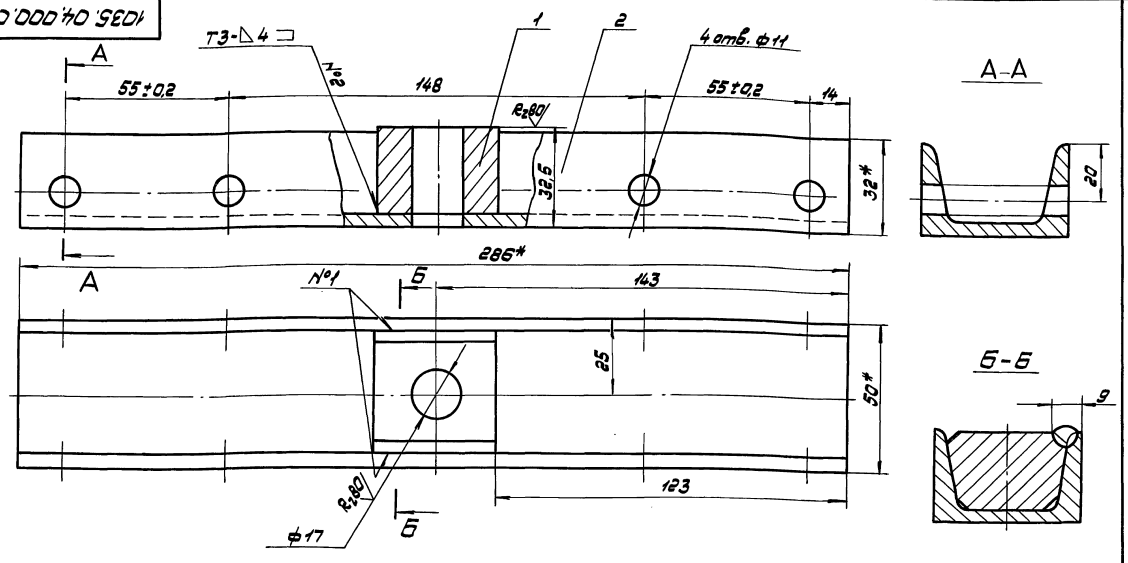

1.* Размеры для справок.

2. Неуказанные предельные отклонения размеров: отверстий Н14, остальных ±JT14/2.

3. Шов №1 - сварка ручная дуговая, сварной шов №2 - по ГОСТ 5264-80.

4. Покрытие: эмаль ПФ-115, серая ГОСТ 6465-76. V. Жг.

Изм.	Лист	№ докум.	Подп.	Дата	1035.04.000.СБ		
Разраб.		Вековищева		02.08.85	Основание поворотное	Лит.	Масса	М-6
Пров.		Парамонова		05.08.85	Сборочный чертеж		1,4	1:1
Т.контр.		Айзенберг		06.08.85		Лист	Листов 1
Рук.гр.		Айзенберг		06.08.85		Мосгортрансниипроект	
Н.контр.		Садов		07.08.85			
Утв.		Данилов		08.08.85			

Инв.№ подл. | Подп. и дата | Взам.инв.№ | Инв.№ дубл. | Подп. и дата

Копировал: Формат А3

Формат	Зона	Поз.	Обозначение	Наименование	Кол.	Примечание
				Документация		
А3			1035.05.000.СБ	Сборочный чертеж		
				Детали		
А4		1	1035.02.003	Втулка	2	
			Переменные данные для исполнений:			
				1035.05.000		
				Детали		
А4		2	1035.05.001	Ребро	1	
Б4		3	1035.05.002	Полоз		
				Полоса Б-2-5×20 ГОСТ 103-76 / Ст.3 ГОСТ 535-79		
				L = 260 h14	1	0,2 кг
				1035.05.000-01		
				Детали		
А4		2	1035.05.001-01	Ребро	1	
Б4		3	1035.05.002-01	Полоз		

Изм.	Лист	№ докум.	Подп.	Дата	1035.05.000		
Разраб.		Вековищева		02.08.85	Шина	Лит.	Лист	Листов
Пров.		Парамонова		05.08.85			1	2
Рук.гр.		Айзенберг		06.08.85		Мосгортрансниипроект	
Н.контр.		Садов		07.08.85			
Утв.		Данилов		08.08.85			

Инв.№ подл. | Подп. и дата | Взам.инв.№ | Инв.№ дубл. | Подп. и дата

Копировал: Формат А4

Формат	Зона	Поз.	Обозначение	Наименование	Кол.	Примечание
				Полоса Б-2-5×20 ГОСТ 103-76 / Ст.3 ГОСТ 535-79		
				L = 165 h14	1	0,13 кг
				1035.05.000-02		
				Детали		
А4		2	1035.05.001-02	Ребро	1	
Б4		3	1035.05.002-02	Полоз		
				Полоса Б-2-5×20 ГОСТ 103-76 / Ст.3 ГОСТ 535-79		
				L = 165 h14	1	0,13 кг

Изм.	Лист	№ докум.	Подп.	Дата	1035.05.000	Лист
						2

Инв.№ подл. | Подп. и дата | Взам.инв.№ | Инв.№ дубл. | Подп. и дата

Копировал: 21110-01 26 Формат А4

1035.05.000.СБ

Серия 4.407-9. Выпуск 1.

Рис.1

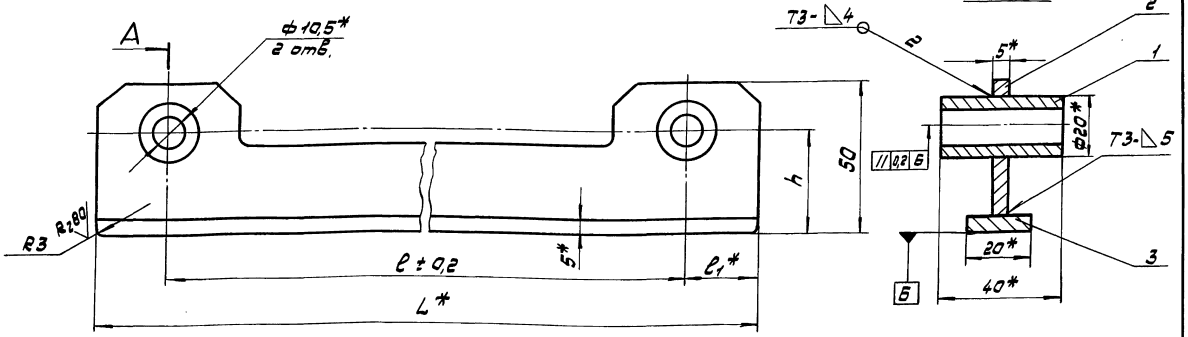

Рис.2

Остальное - см. рис.1

м 1:2

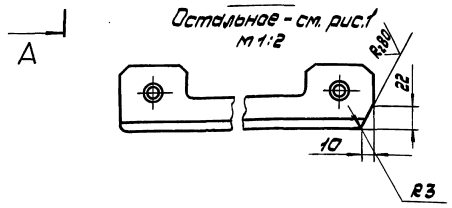

Обозначение	Рис.	L	ℓ	ℓ1	h	Масса
		мм				кг
1035.05.000	1	260	192	34	35	0,64
-01		165	115	25	35	0,46
-02	2	165	100	15	32,5	0,44

1. * Размеры для справок.
2. Неуказанные предельные отклонения размеров ± JT14/2.
3. Сварные швы по ГОСТ 5264-80.
4. Покрытие: Ц 21хр.

Изм.	Лист	№ докум.	Подп.	Дата
Разраб.		Овсянщева		05.08.85
Пров.		Пермякова		05.08.85
Т. контр.		Айзенберг		07.08.85
Рук. гр.		Айзенберг		07.08.85
Н. контр.		Сабов		08.08.85
Утв.		Данилов		08.08.85

1035.05.000.СБ

Шина

Сборочный чертеж

Лит.	Масса	М-б
	см. табл.	1:1

Лист | Листов 1

Мосгортранспроект

Копировал: Формат А3

1035.05.001

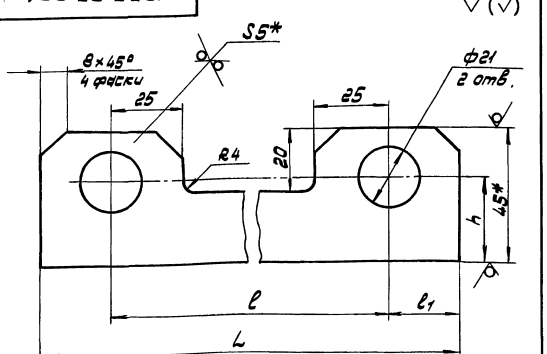

Обозначение	L	ℓ	ℓ1	h	Масса
	мм				кг
1035.05.001	260	192	34	30	0,35
-01	165	115	25	30	0,24
-02	165	100	15	27,5	0,22

1. * Размеры для справок.
2. Предельные отклонения размеров: отверстий H14, валов h14, остальных ± JT14/2.

Изм.	Лист	№ докум.	Подп.	Дата
Разраб.		Овсянщева		05.08.85
Пров.		Пермякова		05.08.85
Т. контр.		Айзенберг		07.08.85
Рук. гр.		Айзенберг		07.08.85
Н. контр.		Сабов		08.08.85
Утв.		Данилов		08.08.85

1035.05.001

Ребро

Лит.	Масса	М-б
	см. табл.	1:1

Лист | Листов 1

Полоса 6-2-5×45 ГОСТ 103-76 Ст.3 ГОСТ 535-79

Мосгортранспроект

Копировал: Формат А4

Формат	Зона	Поз.	Обозначение	Наименование	Кол.	Примечание
				Документация		
А2			1035.07.000.СБ	Сборочный чертеж		
				Сборочные единицы		
А4		1	1035.07.100	Элемент токопроводящий	1	
А4		2	1035.07.200	Элемент нейтральный	1	
А4		3	1035.07.300	Катушка дугогасительная	1	
А4		4	1035.07.400	Элемент протекторный	1	
А4		5	1035.07.500	Боковина	1	
		6	-01	Боковина	1	
А4		7	1035.07.600	Скоба концевая	1	
А4		8	1035.07.700	Зажим специальный	1	
А4		9	1035.07.800	Зажим концевой ЗК-1	1	
				Детали		
А4		11	1035.07.001	Полоз	2	
А3		12	1035.07.002	Перегородка правая	1	
А3		13	1035.07.003	Перегородка левая	1	
А4		14	1035.07.004	Шпилька специальная	4	

Изм.	Лист	№ докум.	Подп.	Дата
Разраб.		Овсянщева		05.08.85
Пров.		Пермякова		05.08.85
Рук. гр.		Айзенберг		07.08.85
Н. контр.		Сабов		08.08.85
Утв.		Данилов		08.08.85

1035.07.000

Устройство дугогашения

Лит.	Лист	Листов
	1	3

Мосгортранспроект

Копировал: 31110-01 27 Формат А4

Серия 4.507-9. Выпуск 1.

Формат	Зона	Поз.	Обозначение	Наименование	Кол.	Примечание
А4		15	1035.07.004-01	Шпилька		
				специальная	2	
А4		16	1035.07.005	Прокладка	6	Наиб. кол.
				Стандартные изделия		
				Болты ГОСТ 7798-70		
		18		М10×35.58.019	2	
		19		М10×40.58.019	4	
		20		М10×100.58.019	4	
		21		М12×20.58.019	2	
		22		М12×30.58.019	1	
		23		М12×40.58.019	2	
				Гайки ГОСТ 5915-70		
		25		М5.5.019	8	
		26		М10.5.019	14	
		27		М12.5.019	1	
		28		Шайба 10.36.019		
				ГОСТ 6958-78	2	
				Шайбы ГОСТ 11371-78		
		29		2.10.04.019	22	
		30		2.12.04.019	1	

Инв. № подл. | Подп. и дата | Взам. инв. № | Инв. № дубл. | Подп. и дата

Изм. | Лист | № докум. | Подп. | Дата

1035.07.000

Лист 2

Копировал: Формат А4

Формат	Зона	Поз.	Обозначение	Наименование	Кол.	Примечание
				Шайбы ГОСТ 6402-70		
		31		5.65Г.019	4	
		32		10.65Г.019	9	
		33		12.65Г.019	5	

Инв. № подл. | Подп. и дата | Взам. инв. № | Инв. № дубл. | Подп. и дата

Изм. | Лист | № докум. | Подп. | Дата

1035.07.000

Лист 3

Копировал: Формат А4

Формат	Зона	Поз.	Обозначение	Наименование	Кол.	Примечание
				Документация		
А2			1035.07.500.СБ	Сборочный чертеж		
				Детали		
А4		1	1035.07.501	Накладка	1	Выпуск 3
				Стандартные изделия		
		2		Заклепка 5×32.33		
				ГОСТ 10299-80	3	
		3		Заклепка 5×32.01.Ц9кр		
				ГОСТ 10300-80	2	
			Переменные данные для исполнений			
				1035.07.500		
				Сборочные единицы		
А4		4	1035.07.510	Магнитопровод	1	

Инв. № подл. | Подп. и дата | Взам. инв. № | Инв. № дубл. | Подп. и дата

Изм. | Лист | № докум. | Подп. | Дата

1035.07.500

Разраб.	Вековищева	Вековищева	09.08.85	Боковина
Пров.	Парамонова		12.08.85	
Рук. гр.	Айзенберг		13.08.85	
Н. контр.	Сабов		14.08.85	
Утв.	Данилов		15.08.85	

Лит. | Лист 1 | Листов 2

Мосгортрансниипроект

Копировал: Формат А4

Формат	Зона	Поз.	Обозначение	Наименование	Кол.	Примечание
				Детали		
А3		5	1035.07.502	Брус	1	
				1035.07.500-01		
				Сборочные единицы		
А4		4	1035.07.510-01	Магнитопровод	1	
				Детали		
А3		5	1035.07.502-01	Брус	1	

Инв. № подл. | Подп. и дата | Взам. инв. № | Инв. № дубл. | Подп. и дата

Изм. | Лист | № докум. | Подп. | Дата

1035.07.500

Лист 2

Копировал: 21110-01 28 Формат А4

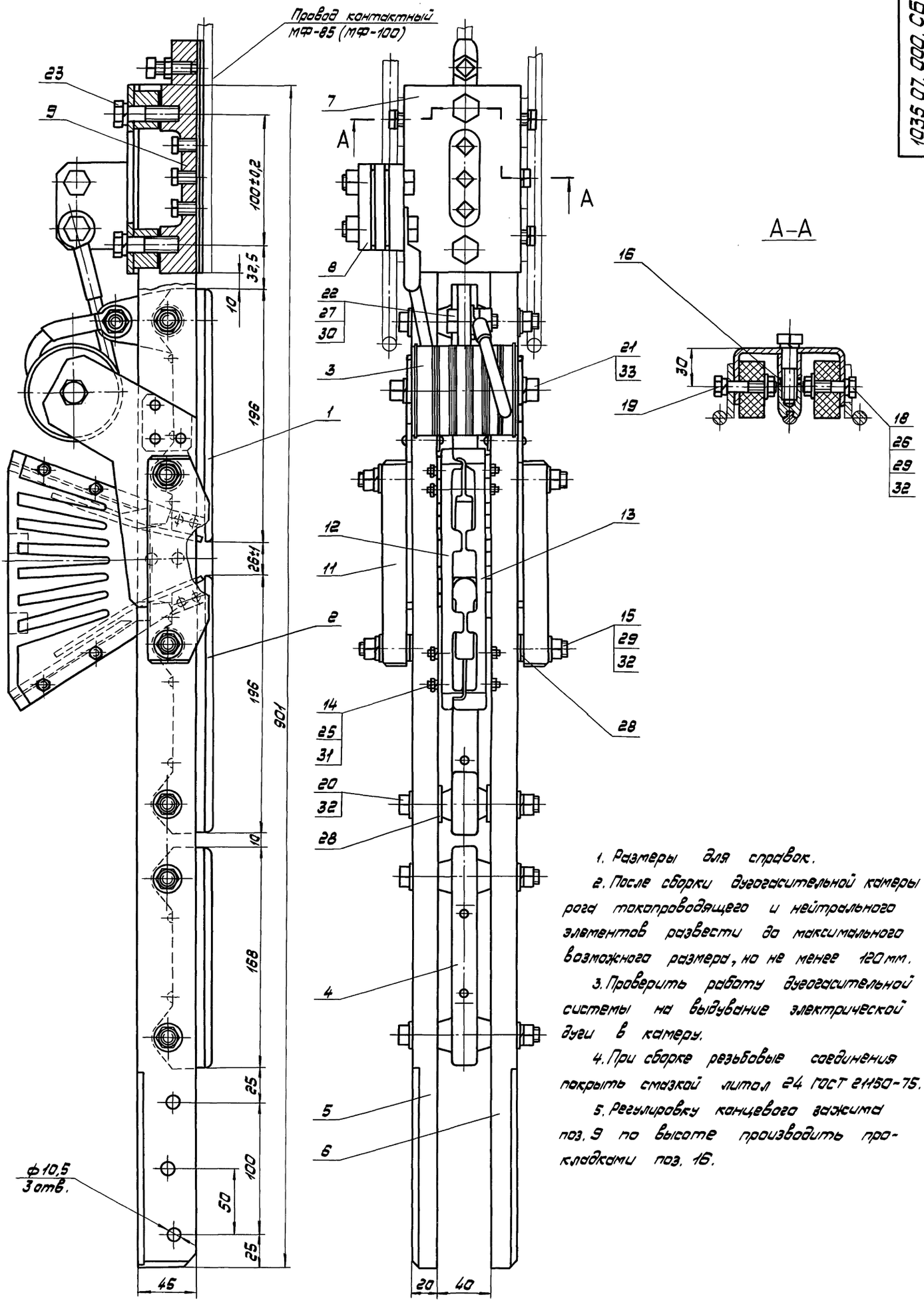

1. Размеры для справок.

2. После сборки дугогасительной камеры рога токопроводящего и нейтрального элементов развести до максимального возможного размера, но не менее 120 мм.

3. Проверить работу дугогасительной системы на выдувание электрической дуги в камеру.

4. При сборке резьбовые соединения покрыть смазкой литол 24 ГОСТ 21150-75.

5. Регулировку концевого зажима поз. 9 по высоте производить прокладками поз. 16.

				1035.07.000.СБ			
Изм.	Лист	№ докум.	Подп.	Дата	Устройство дугогашения сборочный чертеж	Лит.	Масса	М-6
Разраб.		Миксанова		07.08.85			10	1:2
Пров.		Перфилова		08.08.85		Лист	Листов 1	
Т.контр.		Айзенберг		09.08.85				
Рук.гр.		Айзенберг		09.08.85		Мосгортрансниипроект		
Н.контр.		Сабов		12.08.85				
Утв.		Демидов		13.08.85				

Копировал: 21110-01 29 Формат А2

Инв.№подл. | Подп. и дата | Взам.инв.№ | Инв.№дубл. | Подп. и дата

1035.07.500.СБ

Серия 4.507-9. Выпуск 1.

1035.07.500 - изображено

1035.07.500-01 - зеркальное отражение

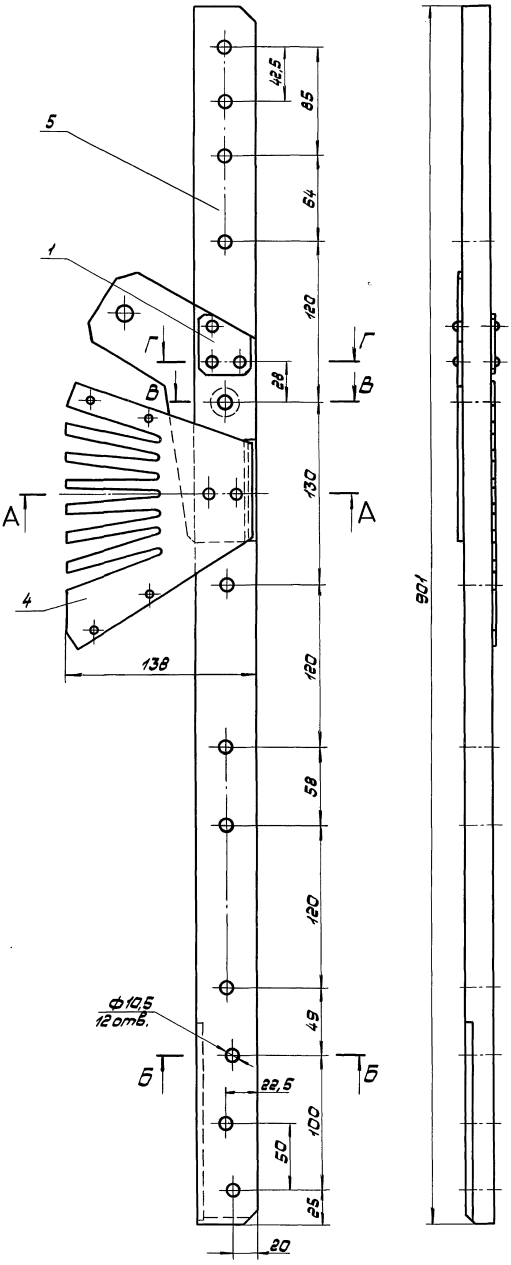

А-А повернуто
М 1:1

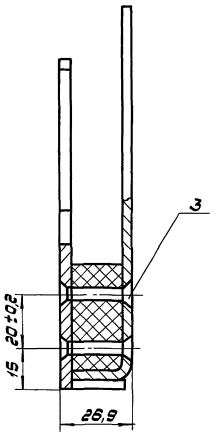

Б - Б повернуто
М 1:1

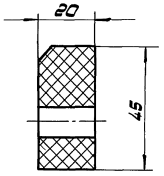

В - В повернуто
М 1:1

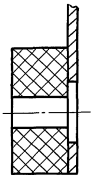

Г - Г повернуто
М 1:1

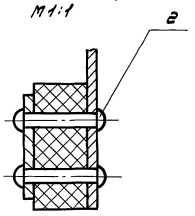

Размеры для справок.

Изм.	Лист	№ док.	Подп.	Дата	1035.07.500.СБ		
Разраб.	Миссонова			08.07.85	Боковина	Лит.	Масса	М-Б
Пров.	Парамонова			09.07.85	Сборочный чертеж		1,91	1:2
Т. контр.	Айзенберг			10.07.85		Лист	Листов 1
Рук. гр.	Айзенберг			10.07.85			
Н. контр.	Садов			11.07.85		Мосгортрансниипроект	
Утв.	Данилов			12.07.85			

Инв. № подл. | Подп. и дата | Взам. инв. № | Инв. № дубл. | Подп. и дата

Копировал: 21110-01 30 Формат А2

1035.07.502

1035.07.502 – изображено

1035.07.502-01 – зеркальное отражение

Серия 4.407-9. Выпуск 1.

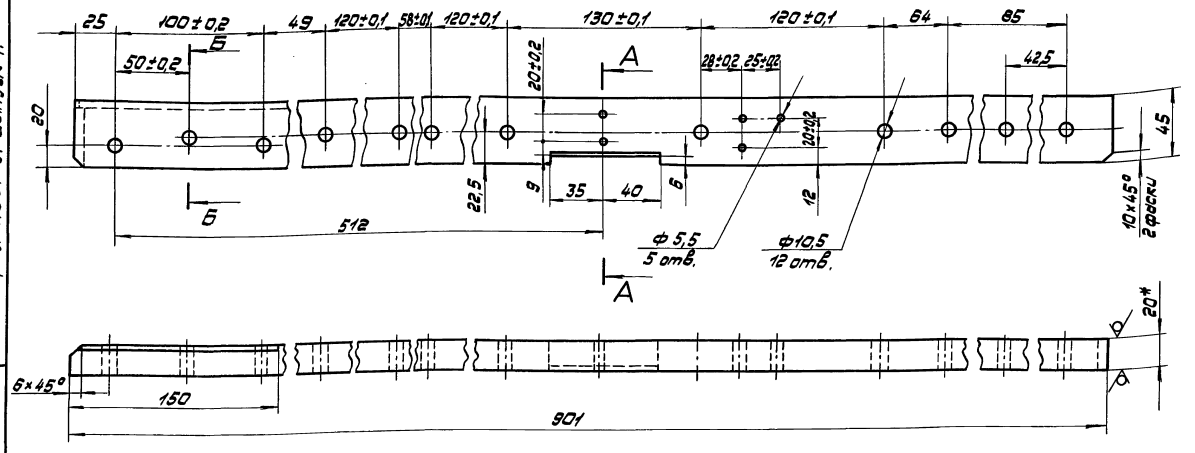

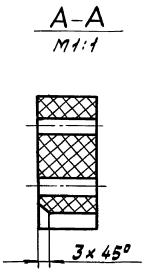

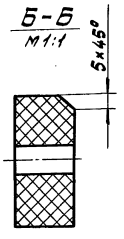

1.* Размер для справок.

2. Неуказанные предельные отклонения размеров: отверстий H14, валов h14, остальных ±JT14/2.

3. Пропитать в лаке ГФ-95 ГОСТ 8018-70.

Изм.	Лист	№ докум.	Подп.	Дата
Разраб.		Векощиева		06.08.85
Пров.		Терентьева		07.08.85
Т.контр.		Лизенберг		08.08.85
Рук.гр.		Лизенберг		08.08.85
Н.контр.		Сидов		09.08.85
Утв.		Данилов		12.08.85

1035.07.502

Брус

Лит.	Масса	М-б
	1,1	1:2

Лист | Листов 1

Пластик древесный слоистый ДСП-Б-3-20 ГОСТ 13913-78

Мосгортрансниипроект

Копировал: Формат А3

Инв.№ подл. | Подп. и дата | Взам.инв.№ | Инв.№ дубл. | Подп. и дата

Формат	Зона	Поз.	Обозначение	Наименование	Кол.	Примечание
				Документация		
А2			1035.07.600.СБ	Сборочный чертеж		
				Детали		
А4		1	1035.07.601	Скоба	1	
А4		2	1035.07.602	Кронштейн	1	
Б4		3	1035.07.603	Бобышка		
				Полоса 6-2-18×30 ГОСТ 103-76 / Ст.3 ГОСТ 535-79		
				L = 20 h14	2	0,08 кг

Различия исполнений 1035.07.600 и 1035.07.600-01 – по сборочному чертежу

Изм.	Лист	№ докум.	Подп.	Дата
Разраб.		Векощиева		06.08.85
Пров.		Терентьева		07.08.85
Т.контр.		Лизенберг		08.08.85
Рук.гр.		Лизенберг		08.08.85
Н.контр.		Сидов		09.08.85
Утв.		Данилов		12.08.85

1035.07.600

Скоба концевая

Лит.	Лист	Листов
		1

Мосгортрансниипроект

Копировал: Формат А4

Инв.№ подл. | Подп. и дата | Взам.инв.№ | Инв.№ дубл. | Подп. и дата

1035.07.602

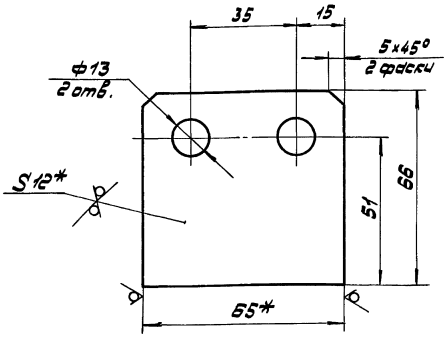

1.* Размеры для справок.

2. Предельные отклонения размеров: отверстий H14, остальных ±JT14/2.

Изм.	Лист	№ докум.	Подп.	Дата
Разраб.		Векощиева		06.08.85
Пров.		Терентьева		07.08.85
Т.контр.		Лизенберг		08.08.85
Рук.гр.		Лизенберг		08.08.85
Н.контр.		Сидов		09.08.85
Утв.		Данилов		12.08.85

1035.07.602

Кронштейн

Лит.	Масса	М-б
	0,4	1:1

Лист | Листов 1

Полоса 6-2-12×65 ГОСТ 103-76 / Ст.3 ГОСТ 535-79

Мосгортрансниипроект

21110-01 31 Формат А4

Инв.№ подл. | Подп. и дата | Взам.инв.№ | Инв.№ дубл. | Подп. и дата

1035.07.600 - изображено
1035.07.600-01 - зеркальное отражение

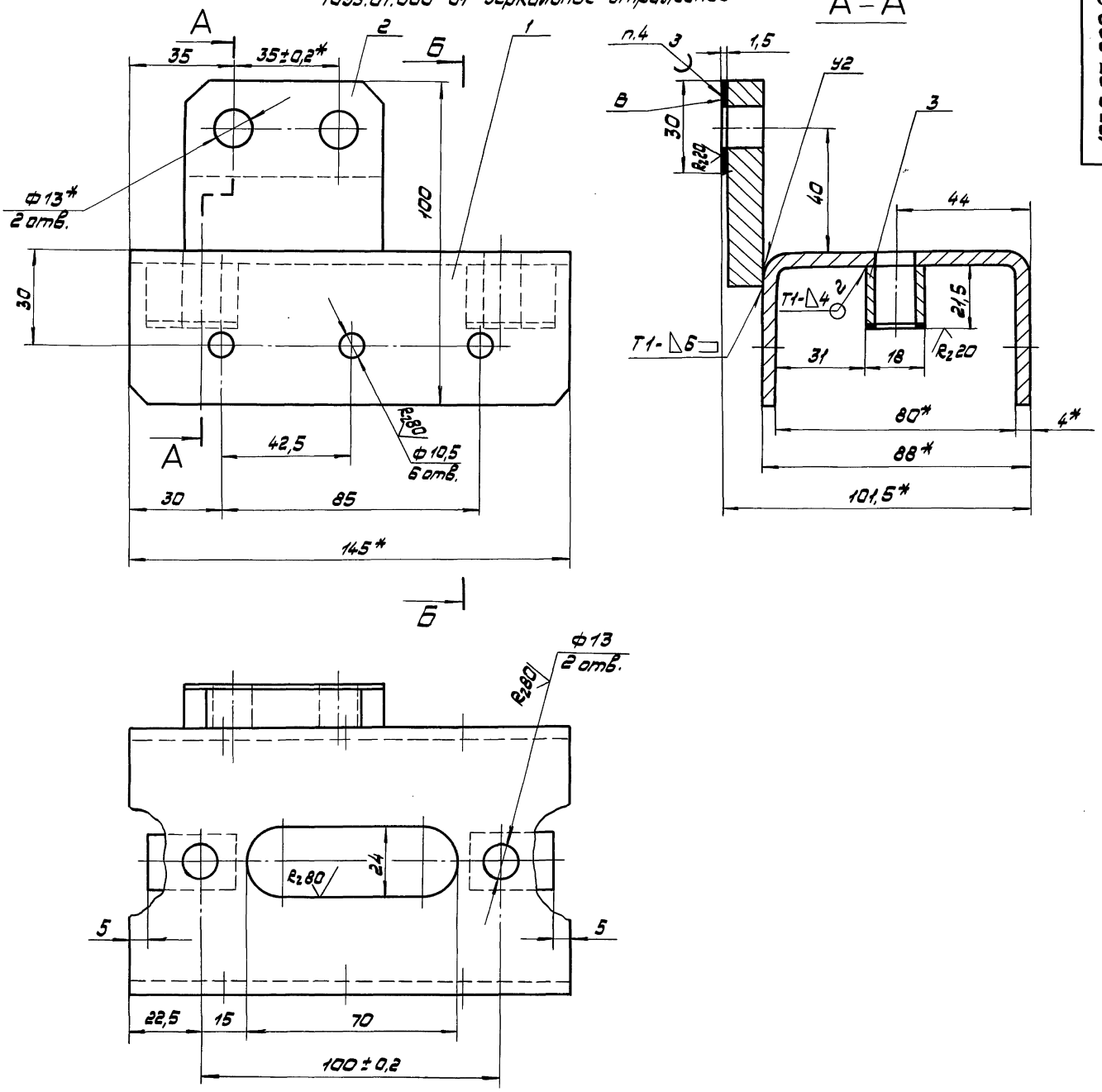

Б-Б

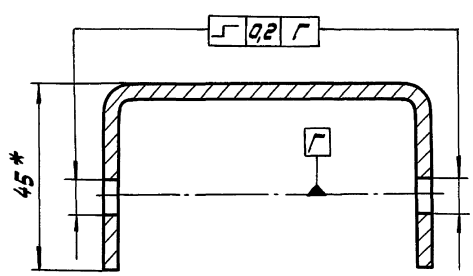

1.* Размеры для справок.

2. Неуказанные предельные отклонения размеров: отверстий Н14, остальных ± JT14/2.

3. Сварные швы по ГОСТ 5264-80.

4. Наплавку производить медью марки М1 ГОСТ 859-78.

5. Покрытие: Ц21хр, кроме поверхности В.

					1035.07.600.СБ			
Изм.	Лист	№ докум.	Подп.	Дата	Скоба концевая	Лит.	Масса	М-б
Разраб.		Вековищева	Веков	09.08.86			1,2	1:1
Пров.		Парамонова	Пар	12.08.86	Сборочный чертеж	Лист	Листов 1	
Т.контр.		Айзенберг	Айзенберг	13.08.86				
Рук.гр.		Айзенберг	Айзенберг	13.08.86				
Н.контр.		Садов		14.08.86		Мосгортрансниипроект		
Утв.		Данилов		15.08.86				

Серия 4.507-9. Выпуск первый

1035.07.600.СБ

Инв.№ подл. | Подп. и дата | Взам.инв.№ | Инв.№ дубл. | Подп. и дата

Копировал: 21110-01 32 Формат А2

Серия 4.507-9. Выпуск 1.

Формат	Зона	Поз.	Обозначение	Наименование	Кол.	Примечание
				Документация		
А3			1035.08.000.СБ	Сборочный чертеж		
				Сборочные единицы		
А4		1	1035.08.100	Стойка	1	
				Детали		
А4		2	1035.08.101-01	Трубка изоляционная	1	
				Стандартные изделия		
		3		Винт В1.М6-8g×20.58.019 ГОСТ 17473-80	1	
			Переменные данные для исполнений			
				1035.08.000		
				Детали		
Б4		4	1035.08.001	Провод контактный МФ-100 ГОСТ 2584-75 L=2445 h14	1	2,18 кг

1035.08.000

Изм.	Лист	№ докум.	Подп.	Дата
Разраб.		Вековищева		07.08.85
Пров.		Парамонова		08.08.85
Рук.гр.		Айзенберг		09.08.85
Н.контр.		Садов		12.08.85
Утв.		Данилов		13.08.85

Перемычка

Лит.	Лист	Листов
	1	2

Мосгортрансниипроект

Инв. № подл. | Подп. и дата | Взам. инв. № | Инв. № дубл. | Подп. и дата

Копировал: Формат А4

Формат	Зона	Поз.	Обозначение	Наименование	Кол.	Примечание
Б4		5	1035.08.002	Рукав III-16-20 ГОСТ 9356-75 L=2090 h14	1	0,64 кг
				1035.08.000-01		
				Детали		
Б4		4	1035.08.001-01	Провод контактный МФ-100 ГОСТ 2584-75 L=2910 h14	1	2,60 кг
Б4		5	1035.08.002-01	Рукав III-16-20 ГОСТ 9356-75 L=2555 h14	1	0,78 кг

1035.08.000

Лист 2

Изм. | Лист | № докум. | Подп. | Дата

Копировал: Формат А4

1035.08.000.СБ

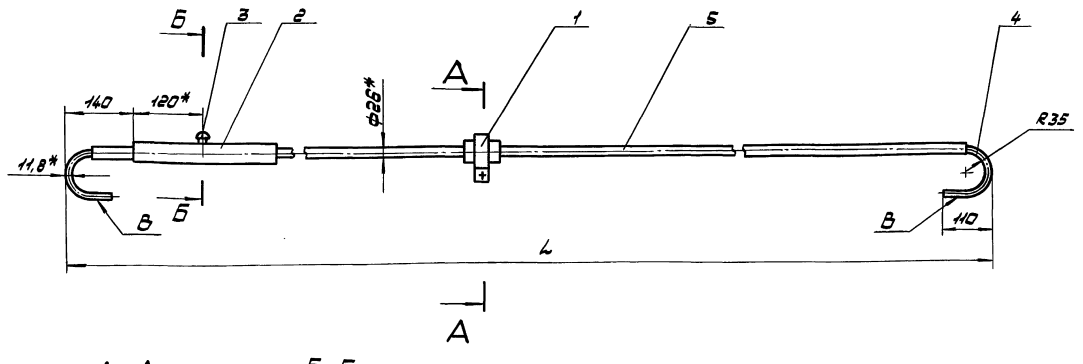

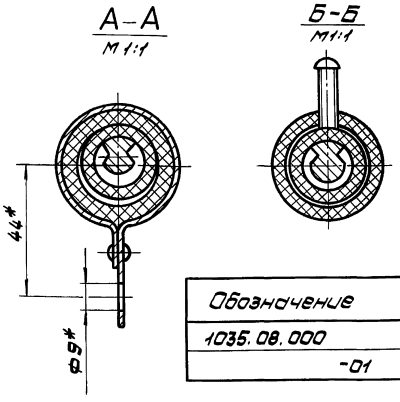

1.* Размеры для справок.

2. Контактирующие поверхности В контактного провода должны быть ровными, гладкими без трещин, вмятин и тщательно зачищены от окислов.

3. Контактирующие поверхности В покрыть смазкой литол 24 ГОСТ 21150-75.

Обозначение	L мм	Масса кг
1035.08.000	2170	3,15
-01	2635	3,70

1035.08.000.СБ

Изм.	Лист	№ докум.	Подп.	Дата
Разраб.		Вековищева		07.08.85
Пров.		Парамонова		08.08.85
Т.контр.		Айзенберг		09.08.85
Рук.гр.		Айзенберг		09.08.85
Н.контр.		Садов		12.08.85
Утв.		Данилов		13.08.85

Перемычка
Сборочный чертеж

Лит.	Масса	М-б
	см. табл.	1:5

Лист | Листов 1

Мосгортрансниипроект

Инв. № подл. | Подп. и дата | Взам. инв. № | Инв. № дубл. | Подп. и дата

Копировал: 21110-01 33 Формат А3

Серия 4.507-9. Выпуск 1.

Формат	Зона	Поз.	Обозначение	Наименование	Кол.	Примечание
				Документация		
А4			1035.08.100.СБ	Сборочный чертеж		
				Детали		
А4		1	1035.08.101	Трубка изоляционная	1	
А4		2	1035.08.102	Хомут	1	
				Стандартные изделия		
		3		Заклепка 3×8.01.019 ГОСТ 10299-80	2	

Изм.	Лист	№ докум.	Подп.	Дата	1035.08.100			
Разраб.		Вековищева		07.08.85	Стойка	Лит.	Лист	Листов
Пров.		Парамонова		08.08.85				1
Рук.гр.		Айзенберг		09.08.85		Мосгортрансниипроект		
Н.контр.		Садов		12.08.85				
Утв.		Данилов		13.08.85				

Копировал: Формат А4

1035.08.100.СБ

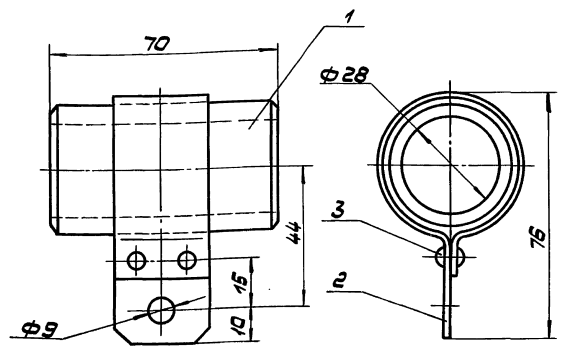

Размеры для справок.

Изм.	Лист	№ докум.	Подп.	Дата	1035.08.100.СБ			
Разраб.		Вековищева		07.08.85	Стойка Сборочный чертеж	Лит.	Масса	М-б
Пров.		Парамонова		08.08.85			0,16	1:1
Т.контр.		Айзенберг		09.08.85		Лист	Листов 1	
Рук.гр.		Айзенберг		09.08.85		Мосгортрансниипроект		
Н.контр.		Садов		12.08.85				
Утв.		Данилов		13.08.85				

Копировал: Формат А4

1035.08.101

Рис. 1

R_z40 (√)

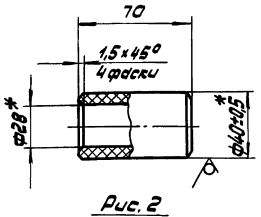

Рис. 2

Остальное – см. рис. 1

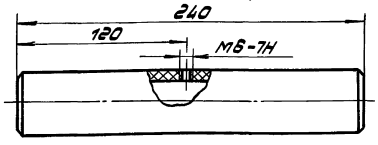

Обозначение	Рис.	Масса, кг
1035.08.101	1	0,05
-01	2	0,17

1.* Размеры для справок.
2. Неуказанные предельные отклонения размеров: валов h14, остальных ±JT14/2.
3. Пропитать в лаке ЛБС ГОСТ 901-78.

Изм.	Лист	№ докум.	Подп.	Дата	1035.08.101			
Разраб.		Вековищева		07.08.85	Трубка изоляционная	Лит.	Масса	М-б
Пров.		Парамонова		08.08.85			см. табл.	1:2
Т.контр.		Айзенберг		09.08.85		Лист	Листов 1	
Рук.гр.		Айзенберг		09.08.85	Трубка ТБ 28/40 ГОСТ 8726-80	Мосгортрансниипроект		
Н.контр.		Садов		12.08.85				
Утв.		Данилов		13.08.85				

Копировал: Формат А4

1035.08.102

R_z80 (√)

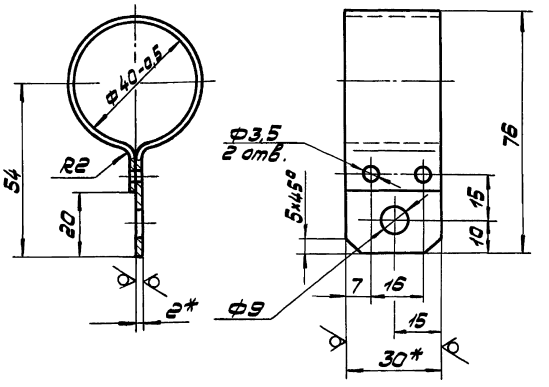

1. Развертка L = 178 мм.
2.* Размеры для справок.
3. Неуказанные предельные отклонения размеров: отверстий Н14, остальных ±JT14/2.
4. Покрытие: эмаль ПФ-115, серая ГОСТ 6465-76. V. Жс2.

Изм.	Лист	№ докум.	Подп.	Дата	1035.08.102			
Разраб.		Вековищева		07.08.85	Хомут	Лит.	Масса	М-б
Пров.		Парамонова		08.08.85			0,08	1:1
Т.контр.		Айзенберг		09.08.85		Лист	Листов 1	
Рук.гр.		Айзенберг		09.08.85	Лента 2×30 Ст.3 пс ГОСТ 6009-74	Мосгортрансниипроект		
Н.контр.		Садов		12.08.85				
Утв.		Данилов		13.08.85				

Копировал: 21110-01 34 Формат А4

1035.00.001

Rz80 (√)

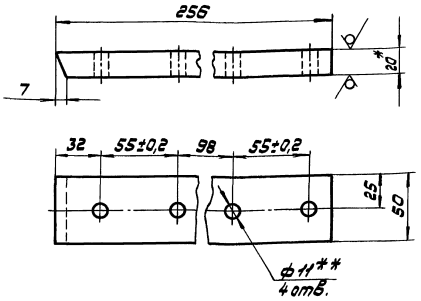

1. *Размер для справок.
2. **Обработать по дет. 1035.00.002 и узлу 1035.04.000.СБ.
3. Неуказанные предельные отклонения размеров: отверстий Н14, остальных ± JT14/2.
4. Пропитать в лаке ГФ-95 ГОСТ 8018-70.

					1035.00.001		
Изм.	Лист	№ докум.	Подп.	Дата	Брус	Лит.	Масса	М-б
Разраб.		Иванин		02.08.85			0,33	1:2
Пров.		Пархоменко		12.08.85				
Т.контр.		Лизенберг		13.08.85		Лист	Листов 1
Рук.гр.		Лизенберг		13.08.85			
Н.контр.		Сабов		14.08.85	Пластик, древесный слоистый ДСП-Б-3-20 ГОСТ 13913-78	Мосгортранспроект	
Утв.		Денисов		15.08.85			

Копировал: Формат А4

1035.00.003

Rz80 (√)

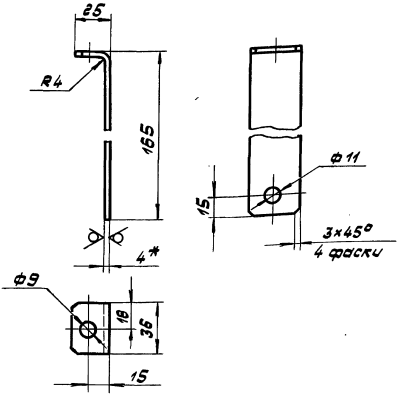

1. Развертка L = 183 мм.
2. *Размер для справок.
3. Предельные отклонения размеров: отверстий Н14, остальных ± JT14/2.
4. Покрытие: Ц 21 хр.

					1035.00.003		
Изм.	Лист	№ докум.	Подп.	Дата	Кронштейн	Лит.	Масса	М-б
Разраб.		Иванин		02.08.85			0,21	1:2
Пров.		Пархоменко		12.08.85				
Т.контр.		Лизенберг		13.08.85		Лист	Листов 1
Рук.гр.		Лизенберг		13.08.85			
Н.контр.		Сабов		14.08.85	Б-4 ГОСТ 19903-74 Лист Ст.3 ГОСТ 14637-79	Мосгортранспроект	
Утв.		Денисов		15.08.85			

Копировал: Формат А4

1035.00.002

Rz80 (√)

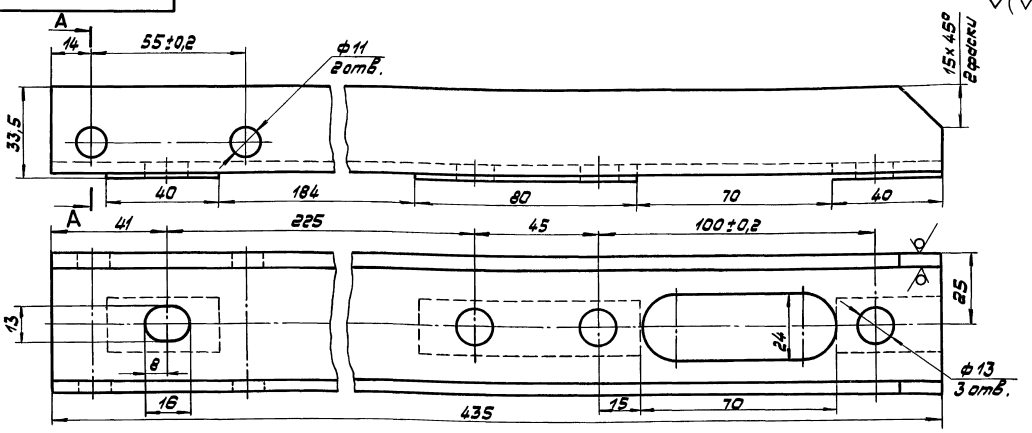

А–А

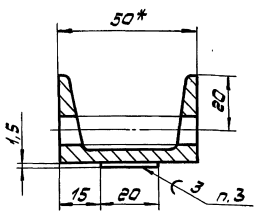

1.* Размер для справок.
2. Неуказанные предельные отклонения размеров: отверстий Н14, остальных ± JT14/2.
3. Наплавку производить медью марки М1 ГОСТ 859-78.
4. Покрытие: эмаль ПФ-115, серая ГОСТ 6465-76. V. ЖГ2.

					1035.00.002		
Изм.	Лист	№ докум.	Подп.	Дата	Удлинитель	Лит.	Масса	М-б
Разраб.		Иванин		02.08.85			2,1	1:1
Пров.		Пархоменко		12.08.85				
Т.контр.		Лизенберг		13.08.85		Лист	Листов 1
Рук.гр.		Лизенберг		13.08.85			
Н.контр.		Сабов		14.08.85	Швеллер 5 ГОСТ 8240-72 Ст.3 ГОСТ 535-79	Мосгортранспроект	
Утв.		Денисов		15.08.85			

Копировал: 2-110-01 35 Формат А3

1035.00.004

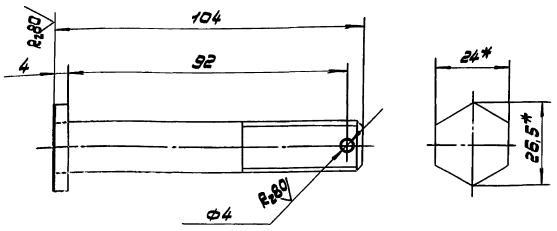

1. * Размеры для справок.
2. Предельные отклонения размеров: отверстий H14, остальных ± JT14/2.
3. Покрытие: Ц21хр.

Изм.	Лист	№ докум.	Подп.	Дата	1035.00.004		
Разраб.		Векшицева		01.08.85	Болт	Лит.	Масса	М-б
Пров.		Парамонова		08.08.85			0,16	1:1
Т.контр.		Айзенберг		09.08.85		Лист	Листов 1
Рук.гр.		Айзенберг		09.08.85	Заготовка Болт М16х110.58.019 ГОСТ 7798-70	Мосгортранспроект	
Н.контр.		Садов		12.08.85			
Утв.		Данилов		13.08.85			

Копировал: Формат А4

1035.00.007

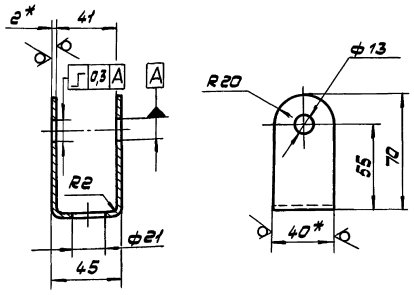

1. Развертка L = 179 мм.
2. * Размеры для справок.
3. Предельные отклонения размеров: отверстий H14, остальных ± JT14/2.
4. Покрытие: Ц21хр.

Изм.	Лист	№ докум.	Подп.	Дата	1035.00.007		
Разраб.		Векшицева		01.08.85	Ушко	Лит.	Масса	М-б
Пров.		Парамонова		08.08.85			0,1	1:2
Т.контр.		Айзенберг		09.08.85		Лист	Листов 1
Рук.гр.		Айзенберг		09.08.85	Лента 2х40 Б Ст.2пс ГОСТ 6009-74	Мосгортранспроект	
Н.контр.		Садов		12.08.85			
Утв.		Данилов		13.08.85			

Копировал: Формат А4

1035.00.005

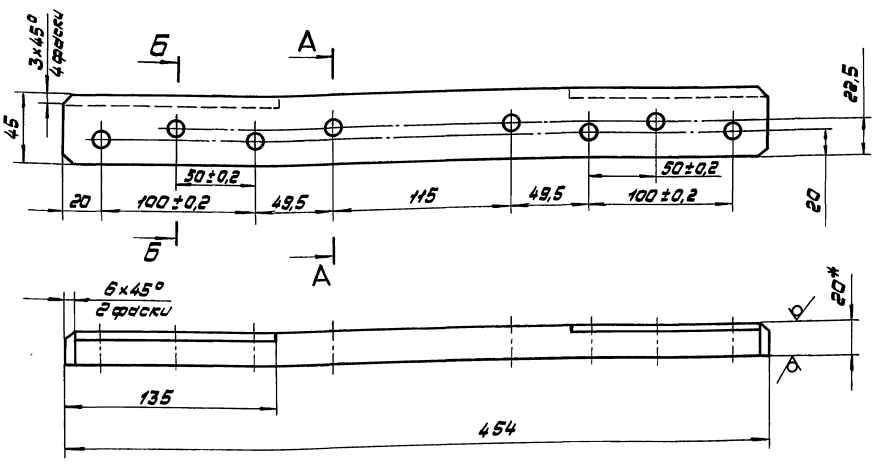

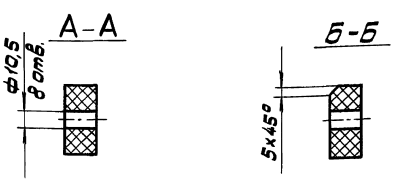

1. * Размер для справок.
2. Неуказанные предельные отклонения размеров: отверстий H14, остальных ± JT14/2.
3. Пропитать в лаке ГФ-95 ГОСТ 8018-70.

Изм.	Лист	№ докум.	Подп.	Дата	1035.00.005		
Разраб.		Векшицева		01.08.85	Брус	Лит.	Масса	М-б
Пров.		Парамонова		08.08.85			0,53	1:2
Т.контр.		Айзенберг		09.08.85		Лист	Листов 1
Рук.гр.		Айзенберг		09.08.85	Плитник древесный слоистый ДСП-Б-1-20 ГОСТ 13913-78	Мосгортранспроект	
Н.контр.		Садов		12.08.85			
Утв.		Данилов		13.08.85			

Копировал: 21110-01 36 Формат А3

Инв.№ подл. | Подп. и дата | Взам.инв.№ | Инв.№ дубл. | Подп. и дата

1035.00.006

1035.00.006 - изображено

1035.00.006-01 - зеркальное отражение

Rz80

Серия 4.407-9. Выпуск 1.

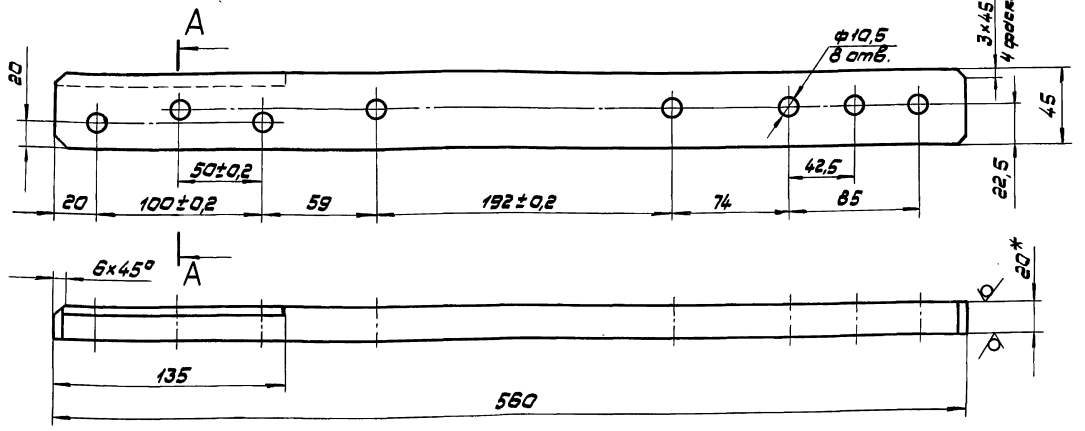

A-A

М1:1

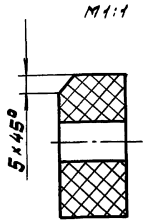

1. * Размер для справок.
2. Неуказанные предельные отклонения размеров: отверстий H14, остальных ±JT14/2.
3. Пропитать в лаке ГФ-95 ГОСТ 8018-70.

					1035.00.006		
Изм.	Лист	№ докум.	Подп.	Дата	Брус	Лит.	Масса	М-б
Разраб.		Верховищева		09.08.85			0,67	1:2
Пров.		Перетятова		12.08.85				
Т.контр.		Лизендерг		13.08.85		Лист	Листов 1
Рук. гр.		Лизендерг		13.08.85	Пластик древесный слоистый ДСП-Б-а-20 ГОСТ 13913-78	Мосгортранспроект	
Н.контр.		Садов		14.08.85			
Утв.		Данилов		15.08.85			

Копировал: Формат А3

Формат	Зона	Поз.	Обозначение	Наименование	Кол.	Примечание
				Документация		
*			1036.00.000.СБ	Сборочный чертеж		* А3, А2
А3			1036.00.000.ВС	Ведомость спецификаций		
А3			1036.00.000.ВП	Ведомость покупных изделий		
*			1035.00.000.ТУ	Технические условия		* А4, А2
*			1035.00.000.КУ	Карта технического уровня и качества продукции		* А4, А3
				Сборочные единицы		
А4		1	1035.06.000	Полоз	2	Выпуск 3
		2	-01	Полоз	2	—"—
А4		3	1035.07.600-01	Скоба концевая	1	
А4		4	1035.07.700	Зажим специальный	3	Выпуск 3
А4		5	1035.07.800	Зажим концевой ЗК-1	1	—"—
А4		6	1035.08.000-01	Перемычка	1	
А4		7	1036.01.000	Основание поворотное	2	
А4		8	1036.02.000	Устройство дугогашения	1	

					1036.00.000		
Изм.	Лист	№ докум.	Подп.	Дата	Пересечение контактных линий трамвая и троллейбуса МТИ-6 (∠40° - ∠60°)	Лит.	Лист	Листов 4
Разраб.		Перетятова		26.08.85			1	
Пров.		Лизендерг		27.08.85		Мосгортранспроект		
Рук. гр.		Лизендерг		27.08.85				
Н.контр.		Садов		28.08.85				
Утв.		Данилов		01.07.85				

Копировал: Формат А4

Формат	Зона	Поз.	Обозначение	Наименование	Кол.	Примечание
А4		9	1036.03.000	Основание	2	
А4		10	1036.04.000	Шина	1	
		11	-01	Шина	1	
А4		12	1036.05.000	Сегмент входной	2	
А4		13	1036.06.000	Сегмент сходной	2	
А4		14	1036.07.000	Зажим подвесной ЗПВ-2	4	
				Детали		
А4		17	1035.00.003	Кронштейн	1	
А4		18	1035.00.004	Болт	2	
А4		19	1035.00.007	Ушко	2	
А4		20	1035.07.005	Прокладка	6	Нашв.кол. Выпуск 3
А3		21	1036.00.001	Брус	2	
А3		22	1036.00.002	Брус	1	
		23	-01	Брус	1	
А3		24	1036.00.003	Планка	4	
А3		25	1036.00.004	Плита	4	
А3		26	1036.00.005	Брус	4	
А4		27	1036.01.003-01	Пластина	4	
				Стандартные изделия		
				Болты ГОСТ 7796-70		
		30		М10×45.58.019	16	

					1036.00.000	Лист 2
Изм.	Лист	№ докум.	Подп.	Дата		

Копировал: 21110-01 37 Формат А4

Инв.№ подл. | Подп. и дата | Взам. инв.№ | Инв.№ дубл. | Подп. и дата

1036.00.000.СБ

Рис.2
Остальное - см. рис.1

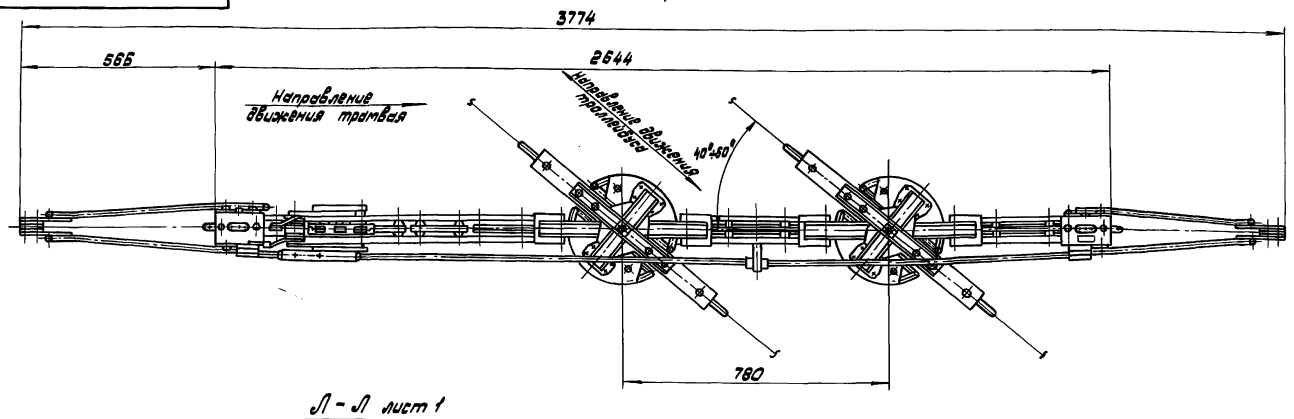

Л - Л лист 1
М 1:1

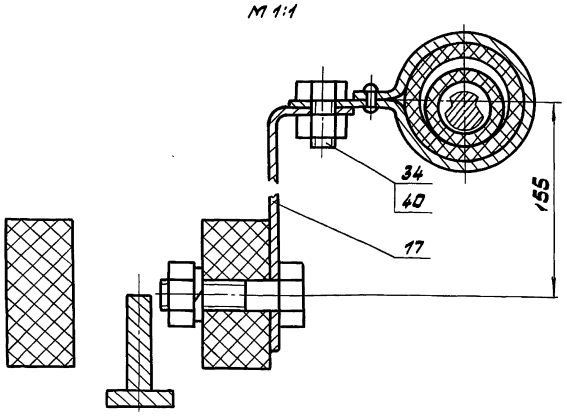

М - М повернуто, лист 1
М 1:1

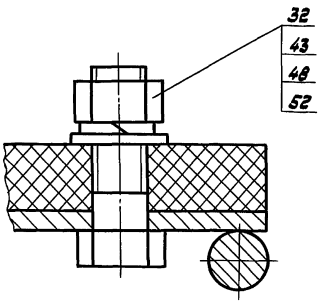

Серия 4.507-9. Выпуск 1.

Инв.№ подл. | Подп. и дата | Взам.инв.№ | Инв.№ дубл. | Подп. и дата

Изм.	Лист	№ докум.	Подп.	Дата	1036.00.000.СБ	Лист 3

Копировал: Формат А3

Формат	Зона	Поз.	Обозначение	Наименование	Кол.	Примечание
		31		М12×35.58.019	8	
		32		М16×50.58.019	12	
				Болты ГОСТ 7798-70		
		34		М8×16.58.019	1	
		35		М10×35.58.019	19	
		36		М10×40.58.019	4	
		37		М10×100.58.019	4	
		38		М12×40.58.019	2	
				Гайки ГОСТ 5915-70		
		40		М8.5.019	1	
		41		М10.5.019	43	
		42		М12.5.019	8	
		43		М16.5.019	8	
		45		Гайка М16.5.019 ГОСТ 5918-73	2	
				Шайбы ГОСТ 6402-70		
		46		10.65Г.019	43	
		47		12.65Г.019	10	
		48		16.65Г.019	14	
				Шайбы ГОСТ 11371-78		
		50		2.10.04.019	46	
		51		2.12.04.019	8	
		52		2.16.04.019	14	
		54		Шплинт 4×36.01.019 ГОСТ 397-79	2	

Инв.№ подл. | Подп. и дата | Взам.инв.№ | Инв.№ дубл. | Подп. и дата

Изм.	Лист	№ докум.	Подп.	Дата	1036.00.000	Лист 3

Формат	Зона	Поз.	Обозначение	Наименование	Кол.	Примечание
			Различия 1036.00.000 и по сборочным	исполнений 1036.00.000-01 чертежу		

Инв.№ подл. | Подп. и дата | Взам.инв.№ | Инв.№ дубл. | Подп. и дата

Изм.	Лист	№ докум.	Подп.	Дата	1036.00.000	Лист 4

Копировал: 24110-81 38 Формат А4

Рис. 1

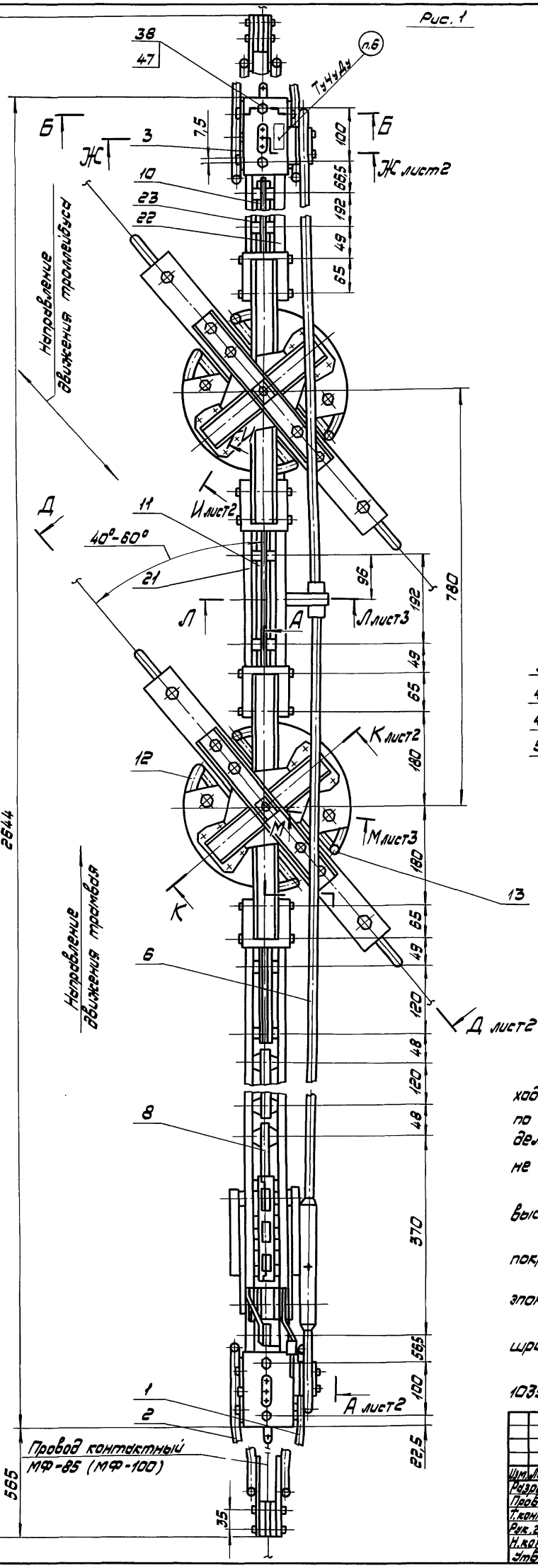

Б-Б
М1:2

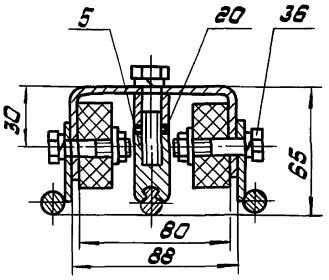

В - В повернуто, лист2
М1:2

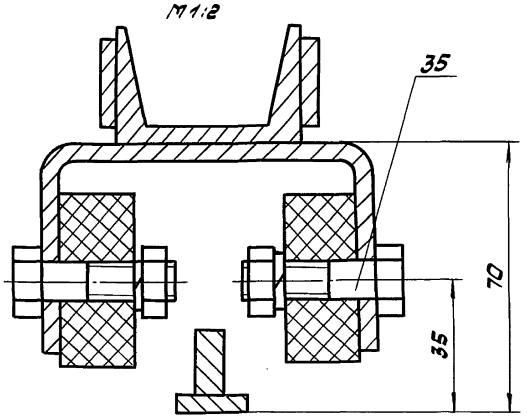

Г - Г повернуто, лист2
М1:1

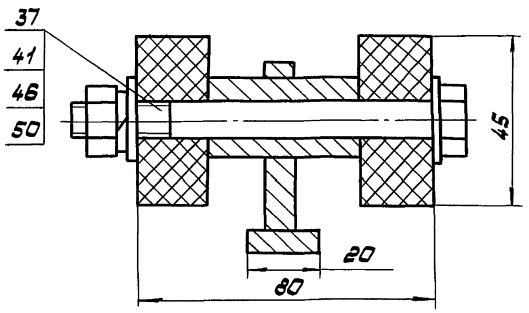

Обозначение	Рис.
1036.00.000	1
-01	2

1. Размеры для справок.

2. Встречные пороги в местах сопряжения ходовых элементов в вертикальной плоскости по ходовой линии трамвая допускаются в пределах 0,5 мм, по ходовой линии троллейбуса - не допускаются.

3. Регулировку концевых зажимов поз. 5 по высоте производить прокладками поз. 20.

4. При сборке шарнирные и резьбовые соединения покрыть смазкой литол 24 ГОСТ 21150-75.

5. Головки болтов поз. 31 залить смолой эпоксидно-диановой марки ЭД-8 ГОСТ 10587-84.

6. Маркировать МТИ-6, дату изготовления шрифтом 5-Пр3 ГОСТ 26.020-80.

7. Остальные технические требования по 1035.00.000 ТУ.

					1036.00.000.СБ		
Изм.	Лист	№ докум.	Подп.	Дата	Пересечение контактных линий трамвая и троллейбуса МТИ-6 (∠40°-∠60°) Сборочный чертеж	Лит.	Масса	М-б
Разраб.		Перемонова		26.06.85			67	1:5
Пров.		Лизенберг		28.06.85				
Т.контр.		Лизенберг		28.06.85		Лист 1	Листов 3	
Рук.гр.		Лизенберг		28.06.85				
Н.контр.		Сабов		01.07.85		Мосгортрансниипроект		
Утв.		Данилов		04.07.85				

Инв.№ подл. | Подп. и дата | Взам.инв.№ | Инв.№ дубл. | Подп. и дата

А - А лист 1
М 1:2

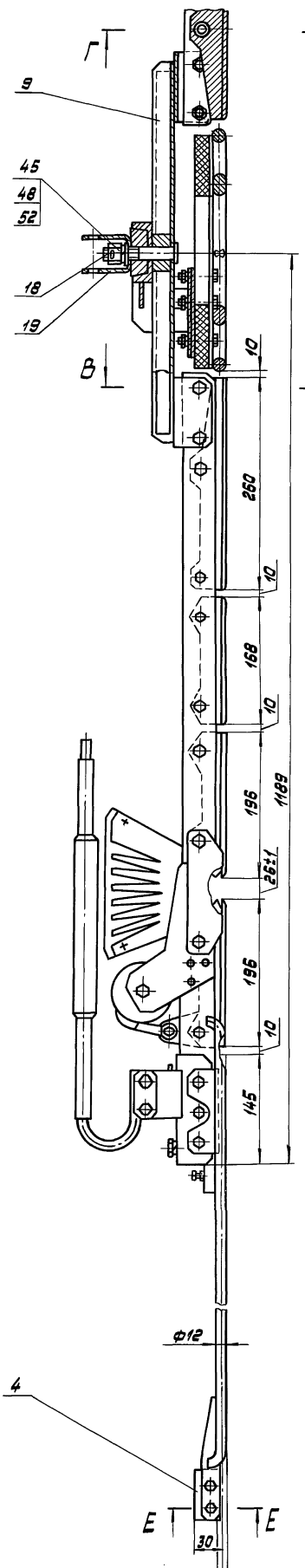

Д - Д повернуто, лист 1
М 1:2

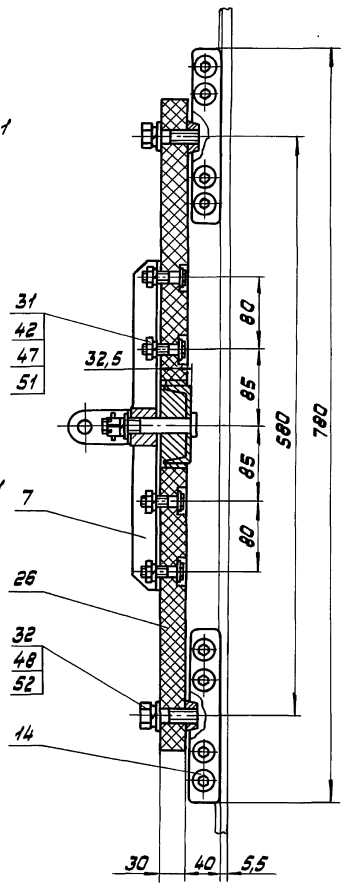

Е - Е повернуто
М 1:1

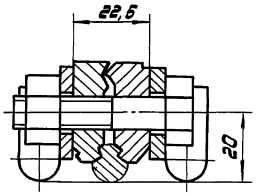

Ж - Ж лист 1
М 1:2

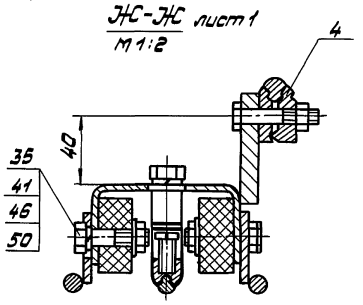

И - И повернута, лист 1
М 1:1

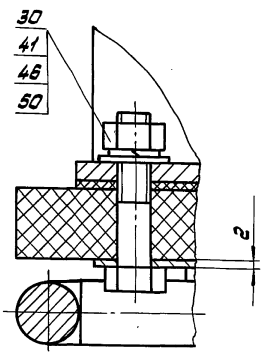

К - К повернута, лист 1
М 1:2

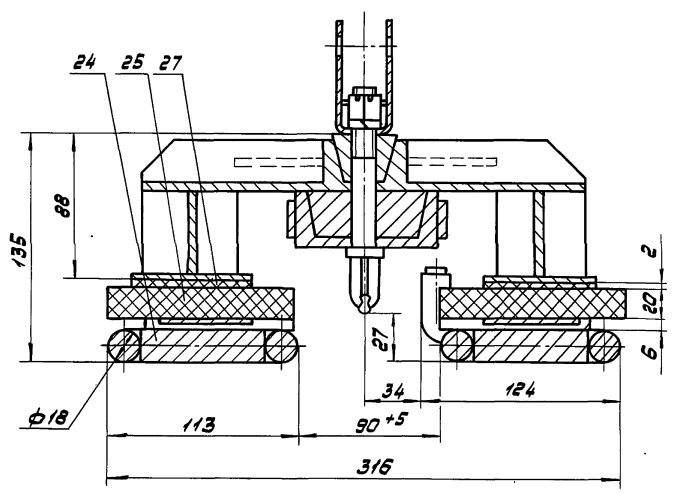

Инв.№ подл.	Подп. и дата	Взам.инв.№	Инв.№ дубл.	Подп. и дата

Изм.	Лист	№ докум.	Подп.	Дата	1036.00.000.СБ	Лист 2

Копировал: 21110-01 40 Формат А2

Серия 4.507-9. Выпуск 1.

№ строки	Обозначение	Наименование	Куда входит: Обозначение	Кол.	Общее кол.	Примечание
1	1036.00.000	Пересечение контактных линий трамвая				
2		и троллейбуса МТИ-6 (∠40°-∠60°)			1	
3	1035.05.000	Полоз			2	
4			1036.00.000-01		2	
5	-01	Полоз			2	
6			1036.00.000-01		2	
7	1035.07.600-01	Скоба концевая			1	
8			1036.00.000-01		1	
9	1035.07.700	Зажим специальный			3	
10			1036.02.000	1	1	
11					4	
12			1036.00.000-01		3	
13	1035.07.800	Зажим концевой ЗК-1			1	
14			1036.02.000	1	1	
15					2	
16			1036.00.000-01		1	
17	1035.08.000-01	Перемычка			1	
18			1036.00.000-01		1	
19	1035.08.100	Стойка	1035.08.000-01	1	1	
20	1036.01.000	Основание поворотное			2	
21			1036.00.000-01		2	
22	1036.02.000	Устройство дугогашения			1	
23			1036.00.000-01		1	
24	1035.07.100	Элемент токопроводящий	1036.02.000	1	1	
25	1035.07.200	Элемент нейтральный	1036.02.000	1	1	
26	1035.07.300	Катушка дугогасительная	1036.02.000	1	1	

Инв. № подл. | Подп. и дата | Взам. инв. № | Инв. № дубл. | Подп. и дата

Изм.	Лист	№ докум.	Подп.	Дата
Разраб.		Миксонова		18.09.85
Пров.		Парамонова		21.09.85
Рук. гр.		Айзенберг		25.09.85
Н. контр.		Садов		26.09.85
Утв.		Данилов		27.09.85

1036.00.000.ВС

Пересечение контактных линий трамвая и троллейбуса МТИ-6 (∠40°-∠60°) Ведомость спецификаций

Лит.	Лист	Листов
	1	2

Мосгортрансниипроект

Копировал: Формат А3

№ строки	Обозначение	Наименование	Куда входит: Обозначение	Кол.	Общее кол.	Примечание
1	1035.07.310	Каркас катушки	1035.07.300	1	1	
2	1035.07.400	Элемент промежуточный	1036.02.000	1	1	
3	1035.07.600	Скоба концевая	1036.02.000	1	1	
4	1036.02.100	Боковина	1036.02.000	1	1	
5	-01	Боковина	1036.02.000	1	1	
6	1035.07.510	Магнитопровод	1036.02.100	1	1	
7	-01	Магнитопровод	1036.02.100-01	1	1	
8	1036.02.200	Элемент промежуточный	1036.02.000	1	1	
9	1036.03.000	Основание			2	
10			1036.00.000-01		2	
11	1036.04.000	Шина			1	
12			1036.00.000-01		1	
13	-01	Шина			1	
14			1036.00.000-01		1	
15	1036.05.000	Сегмент входной			2	
16			1036.00.000-01		2	
17	1036.06.000	Сегмент сходной			2	
18			1036.00.000-01		2	
19	1036.07.000	Зажим подвесной ЗПВ-2			4	
20			1036.00.000-01		4	
21						
22						
23						
24						
25						
26						
27						
28						
29						
30						
31						

Инв. № подл. | Подп. и дата | Взам. инв. № | Инв. № дубл. | Подп. и дата

Изм.	Лист	№ докум.	Подп.	Дата

1036.00.000.ВС

Лист 2

Копировал: 21110-01 41 Формат А3

Серия 4.507-9. Выпуск 1.

№ строки	Наименование	Обозначение документа на поставку	Поставщик	Куда входит (обозначение)	Количество: на изделие	в комплекты	на регулир.	всего	Примечание
1									
2	Крепежные изделия								
3									
4	Болт М10×45.58.019	ГОСТ 7796-70			16			16	
5	М12×35.58.019				8			8	
6	М16×50.58.019				12			12	
7	Болт М8×16.58.019	ГОСТ 7798-70			1			1	
8	М10×35.58.019				2			2	
9	М10×40.58.019				8			8	
10	М10×100.58.019				10			10	
11	М12×20.58.019				2			2	
12	М12×30.58.019				1			1	
13	М12×40.58.019				4			4	
14	М12×45.58.019				8			8	
15	Винт ВМ10-8g×35.58.019	ГОСТ 1482-84			2			2	
16	Винт В1.М6-8g×20.58.019	ГОСТ 17473-80			1			1	
17	Винт В1.М6-8g×16.58.019	ГОСТ 17475-80			2			2	
18	Гайка М10.5.019	ГОСТ 2526-70			2			2	
19	Гайка М5.5.019	ГОСТ 5915-70			8			8	
20	М8.5.019				1			1	

Инв.№подл. | Подп. и дата | Взам.инв.№ | Инв.№дубл. | Подп. и дата

Изм.	Лист	№ докум.	Подп.	Дата	1036.00.000.ВП			
Разраб.		Миссонова		23.09.85	Пересечение контактных линий трамвая и троллейбуса МТИ-6 (∠40° – ∠60°) Ведомость покупных изделий	Лит.	Лист 1	Листов 2
Пров.		Пархоменко		26.09.85				
Рук.гр.		Лизенберг		25.09.85		Мосгортранспроект		
Н.контр.		Сабов		26.09.85				
Утв.		Данилов		27.09.85				

Копировал: Формат А3

№ строки	Наименование	Обозначение документа на поставку	Поставщик	Куда входит (обозначение)	Количество: на изделие	в комплекты	на регулир.	всего	Примечание
1	М10.5.019				40			40	
2	М12.5.019				9			9	
3	М16.5.019				8			8	
4	Гайка М16.5.019	ГОСТ 5918-73			2			2	
5	Заклепка 3×8.01.019	ГОСТ 10299-80			2			2	
6	5×32.33				6			6	
7	5×36.38.м3				6			6	
8	Заклепка 4×22.38.м3	ГОСТ 10300-80			4			4	
9	5×32.01.019				4			4	
10	Шайба 5.65Г.019	ГОСТ 6402-70			4			4	
11	10.65Г.019				38			38	
12	12.65Г.019				15			15	
13	16.65Г.019				14			14	
14	Шайба 10.36.019	ГОСТ 6958-78			2			2	
15	Шайба 2.10.04.019	ГОСТ 11371-78			50			50	
16	2.12.04.019				10			10	
17	2.16.04.019				14			14	
18	Шплинт 4×36.01.019	ГОСТ 397-79			2			2	
19									
20	Арматура контактной сети								
21									
22	Зажим ЗС	ГОСТ 23476-79			4			4	
23									
24									

Инв.№подл. | Подп. и дата | Взам.инв.№ | Инв.№дубл. | Подп. и дата

Изм.	Лист	№ докум.	Подп.	Дата	1036.00.000.ВП	Лист 2

Копировал: 21110-01 42 Формат А3

Серия 4.407-9. Выпуск 1.

Формат	Зона	Поз.	Обозначение	Наименование	Кол.	Примечание
				Документация		
А2			1036.01.000 СБ	Сборочный чертеж		
				Детали		
А4		1	1036.01.002	Планка	1	
А4		2	1036.01.003	Вставка	1	
А4		3	1036.01.001	Стойка	2	
А4		4	1036.01.002	Косынка	4	
А4		5	1036.01.003	Пластина	2	
Б4		6	1036.01.004	Кронштейн		
				Швеллер Б ГОСТ 8240-72 / Ст.3 ГОСТ 535-79		
				L = 50 h14	2	0,24 кг
Б4		7	1036.01.005	Кронштейн		
				Швеллер Б ГОСТ 8240-72 / Ст.3 ГОСТ 535-79		
				L = 112 h14	2	0,59 кг

Инв.№ подл. | Подп. и дата | Взам.инв.№ | Инв.№ дубл. | Подп. и дата

Изм.	Лист	№ докум.	Подп.	Дата
Разраб.		Афонин		12.10.85
Пров.		Парамонова		13.10.85
Т.контр.		Айзенберг		14.10.85
Рук.гр.		Айзенберг		14.10.85
Н.контр.		Сабов		15.10.85
Утв.		Данилов		16.10.85

1036.01.000

Основание поворотное

Лит.	Лист	Листов
		1

Мосгортранспроект

Копировал: Формат А4

1036.01.001

$R_z 80$ (√)

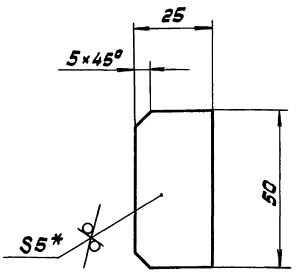

1.* Размер для справок.

2. Предельные отклонения размеров ±JT14/2.

Изм.	Лист	№ докум.	Подп.	Дата
Разраб.		Афонин		12.10.85
Пров.		Парамонова		13.10.85
Т.контр.		Айзенберг		14.10.85
Рук.гр.		Айзенберг		14.10.85
Н.контр.		Сабов		15.10.85
Утв.		Данилов		16.10.85

1036.01.001

Стойка

Лит.	Масса	М-б
	0,05	1:1
Лист	Листов 1	

Полоса Б-2-5х25 ГОСТ 103-76 / Ст.3 ГОСТ 535-79

Мосгортранспроект

Копировал: Формат А4

1036.01.002

$R_z 80$ (√)

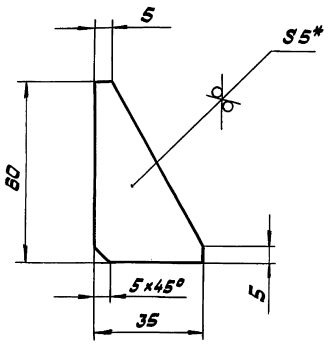

1.* Размер для справок.

2. Предельные отклонения размеров ±JT14/2.

Изм.	Лист	№ докум.	Подп.	Дата
Разраб.		Афонин		12.10.85
Пров.		Парамонова		13.10.85
Т.контр.		Айзенберг		14.10.85
Рук.гр.		Айзенберг		14.10.85
Н.контр.		Сабов		15.10.85
Утв.		Данилов		16.10.85

1036.01.002

Косынка

Лит.	Масса	М-б
	0,06	1:1
Лист	Листов 1	

Лист Б5 ГОСТ 19903-74 / Ст.3 ГОСТ 14637-79

Мосгортранспроект

Копировал: Формат А4

1036.01.003

$R_z 80$ (√)

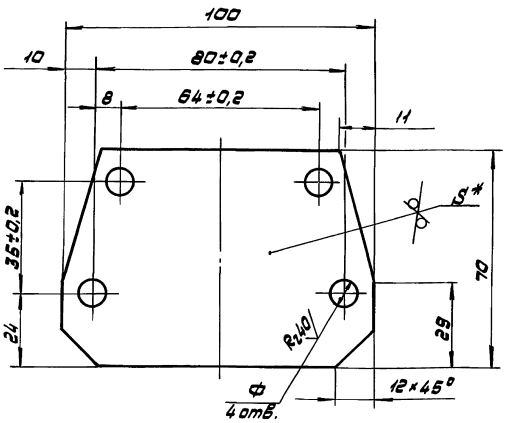

Обозначение	Размеры, мм Ф	S	Материал	Масса, кг
1036.01.003	10,5	6	Лист Б Б ГОСТ 19903-74 / Ст.3 ГОСТ 14637-79	0,32
-01	11	1	Текстолит А-1,0 ГОСТ 2910-74	0,01

1.* Размер для справок.

2. Неуказанные предельные отклонения размеров: отверстий H14, остальных ±JT14/2.

Изм.	Лист	№ докум.	Подп.	Дата
Разраб.		Афонин		12.10.85
Пров.		Парамонова		13.10.85
Т.контр.		Айзенберг		14.10.85
Рук.гр.		Айзенберг		14.10.85
Н.контр.		Сабов		15.10.85
Утв.		Данилов		16.10.85

1036.01.003

Пластина

Лит.	Масса	М-б
	см. табл.	1:1
Лист	Листов 1	

См. табл.

Мосгортранспроект

Копировал: 2111 0-01 43 Формат А4

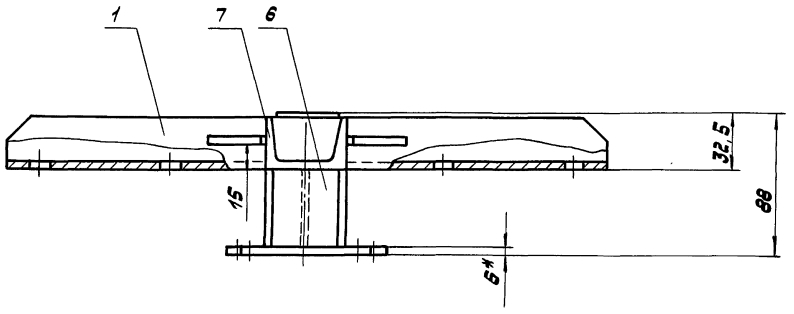

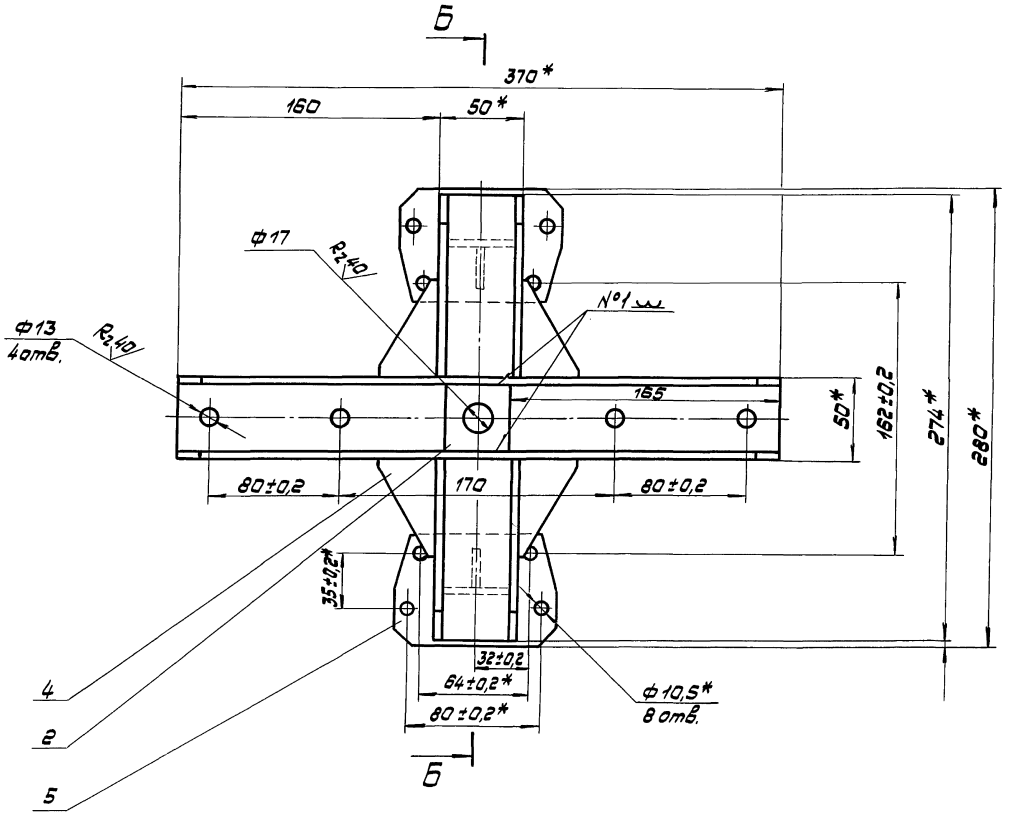

Б-Б повернуто

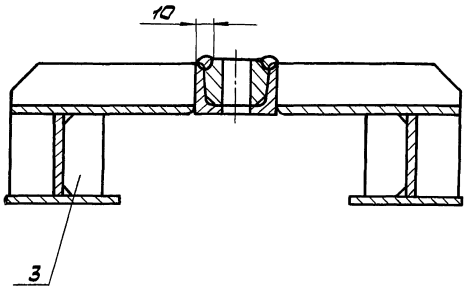

1.* Размеры для справок.

2. Неуказанные предельные отклонения размеров: отверстий H14, остальных ± JT14/2.

3. Шов №1 - сварка ручная дуговая, остальные места соприкосновения деталей варить стыковым и тавровым швом катетом 4...5 мм по ГОСТ 5264-80.

4. Покрытие: эмаль ПФ-115, серая ГОСТ 6465-76. У.ХС2.

Изм.	Лист	№ докум.	Подп.	Дата
Разраб.		Пермякова		16.09.85
Пров.		Лидерберг		17.09.85
Т.контр.		Лидерберг		17.09.85
Нач. гр.		Лидерберг		17.09.85
Н.контр.		Сафов		18.09.85
Утв.		Данилов		19.09.85

1036.01.000.СБ

Основание поворотное сборочный чертеж

Лит.	Масса	М-б
	5,3	1:2
Лист	Листов 1	

Мосгортранспроект

Копировал: 21110-01 44 Формат А2

Инв.№ подл. | Подп. и дата | Взам.инв.№ | Инв.№ дубл. | Подп. и дата

Серия 4.507-9. Выпуск 1

Формат	Зона	Поз.	Обозначение	Наименование	Кол.	Примечание
				Документация		
А2			1036.02.000.СБ	Сборочный чертеж		
				Сборочные единицы		
А4		1	1035.07.100	Элемент токо-		
				проводящий	1	Выпуск 3
А4		2	1035.07.200	Элемент		
				нейтральный	1	"
А4		3	1035.07.300	Катушка дуго-		
				гасительная	1	"
А4		4	1035.07.400	Элемент про-		
				межуточный	1	"
А4		5	1035.07.600	Скоба концевая	1	
А4		6	1035.07.700	Зажим		
				специальный	1	Выпуск 3
А4		7	1035.07.800	Зажим		
				концевой ЗК-1	1	"
А4		8	1036.02.100	Боковина	1	
		9	-01	Боковина	1	

Подп. и дата | Инв. N дубл. | Взам. инв. N | Подп. и дата | Инв. N подл.

Изм	Лист	№ докум.	Подп.	Дата
Разраб.		Вековищева		
Пров.		Парамонова		
Рук. гр.		Айзенберг		
Н. контр.		Садов		
Утв.		Данилов		

1036.02.000

Устройство дугогашения

Лит.	Лист	Листов
	1	3

Мосгортрансниипроект

Формат	Зона	Поз.	Обозначение	Наименование	Кол.	Примечание
А4		10	1036.02.200	Элемент		
				промежуточный	1	
				Детали		
А4		12	1035.07.001	Полоз	2	Выпуск 3
А3		13	1035.07.002	Перегородка правая	1	—"—
А3		14	1035.07.003	Перегородка левая	1	—"—
А4		15	1035.07.004	Шпилька		
				специальная	4	—"—
		16	-01	Шпилька		
				специальная	2	—"—
А4		17	1035.07.005	Прокладка	6	Наиб. кол.
						Выпуск 3
				Стандартные изделия		
				Болты ГОСТ 7798-70		
		19		М10×35.58.019	2	
		20		М10×40.58.019	4	
		21		М10×100.58.019	6	
		22		М12×20.58.019	2	
		23		М12×30.58.019	1	
		24		М12×40.58.019	2	

Подп. и дата | Инв. N дубл. | Взам. инв. N | Подп. и дата | Инв. N подл.

Изм	Лист	№ докум.	Подп.	Дата

1036.02.000

Лист 2

Формат	Зона	Поз.	Обозначение	Наименование	Кол.	Примечание
				Гайки ГОСТ 5915-70		
		26		М5.5.019	8	
		27		М10.5.019	16	
		28		М12.5.019	1	
				Шайбы ГОСТ 6402-70		
		29		5.65Г.019	4	
		30		10.65Г.019	14	
		31		12.65Г.019	5	
		32		Шайба 10.36.019		
				ГОСТ 6958-78	2	
				Шайбы ГОСТ 11371-78		
		33		2.10.04.019	26	
		34		2.12.04.019	2	

Подп. и дата | Инв. N дубл. | Взам. инв. N | Подп. и дата | Инв. N подл.

Изм	Лист	№ докум.	Подп.	Дата

1036.02.000

Лист 3

Пров. Вековищева 21.07.87 Коп.

Формат	Зона	Поз.	Обозначение	Наименование	Кол.	Примечание
				Документация		
А2			1036.02.100.СБ	Сборочный чертеж		
				Детали		
А4		1	1035.07.501	Накладка	1	Выпуск 3
				Стандартные изделия		
		2		Заклепка 5×32.33		
				ГОСТ 10299-80	3	
		3		Заклепка 5×32.01.Ц9хр.		
				ГОСТ 10300-80	2	
			Переменные данные для исполнений:			
				1036.02.100		
				Сборочные единицы		
А4		4	1035.07.510	Магнитопровод	1	Выпуск 3

Подп. и дата | Инв. N дубл. | Взам. инв. N | Подп. и дата | Инв. N подл.

Изм	Лист	№ докум.	Подп.	Дата
Разраб.		Вековищева		
Пров.		Парамонова		
Рук. гр.		Айзенберг		
Н. контр.		Садов		
Утв.		Данилов		

1036.02.100

Боковина

Лит.	Лист	Листов
	1	2

Мосгортрансниипроект

Серия 4.507-9. Выпуск 1.

Формат	Зона	Поз.	Обозначение	Наименование	Кол.	Примечание
				Детали		
А3		5	1036.02.101	Брус	1	
				1036.02.100-01		
				Сборочные единицы		
А4		4	1035.07.510-01	Магнитопровод	1	Выпуск 3
				Детали		
А3		5	1036.02.101-01	Брус	1	

Изм.	Лист	№ докум.	Подп.	Дата	1036.02.100	Лист 2

Копировал: Формат А4

Формат	Зона	Поз.	Обозначение	Наименование	Кол.	Примечание
				Документация		
А3			1036.02.200.СБ	Сборочный чертеж		
				Детали		
А4		1	1035.02.003	Втулка	2	
А4		2	1036.02.201	Ребро	1	
Б4		3	1036.02.202	Пластина		
				Полоса $\frac{Б\text{-}2\text{-}5\times20\ ГОСТ\ 103\text{-}76}{Ст.3\ ГОСТ\ 535\text{-}79}$		
				$L = 260$ h14	1	0,21 кг

Изм.	Лист	№ докум.	Подп.	Дата	1036.02.200			
Разраб.		Овсянщиков		15.08.86	Элемент промежуточный	Лит.	Лист	Листов 1
Пров.		Парамонова		16.08.86				
Рук. гр.		Лизенберг		19.08.86		Мосгортранспроект		
Н. контр.		Седов		20.08.86				
Утв.		Данилов		21.08.86				

Копировал: Формат А4

1036.02.101

1036.02.101 - изображено

1036.02.101-01 - зеркальное отражение

$R_z 80$ $\sqrt{}$ ($\sqrt{}$)

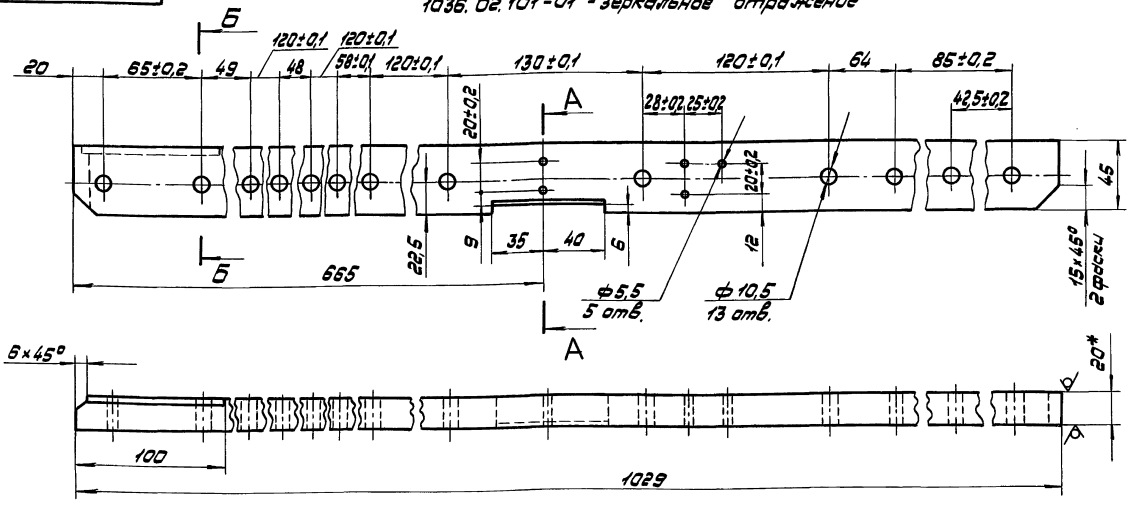

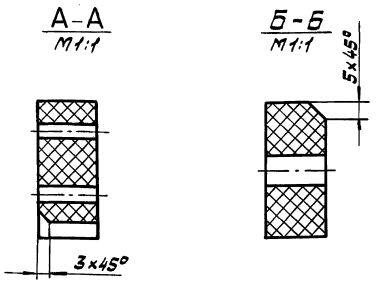

1.* Размер для справок.

2. Неуказанные предельные отклонения размеров: отверстий H14, остальных ± JT14/2.

3. Пропитать в лаке ГФ-95 ГОСТ 8018-70.

Изм.	Лист	№ докум.	Подп.	Дата	1036.02.101			
Разраб.		Овсянщиков		15.08.86	Брус	Лит.	Масса	М-Б
Пров.		Парамонова		16.08.86			1,2	1:2
Т. контр.		Лизенберг		19.08.86		Лист	Листов 1	
Рук. гр.		Лизенберг		19.08.86	Плитостик древесный слоистый ДСП-Б-3-20 ГОСТ 13913-78	Мосгортранспроект		
Н. контр.		Седов		20.08.86				
Утв.		Данилов		21.08.86				

Копировал: 21110-01 46 Формат А3

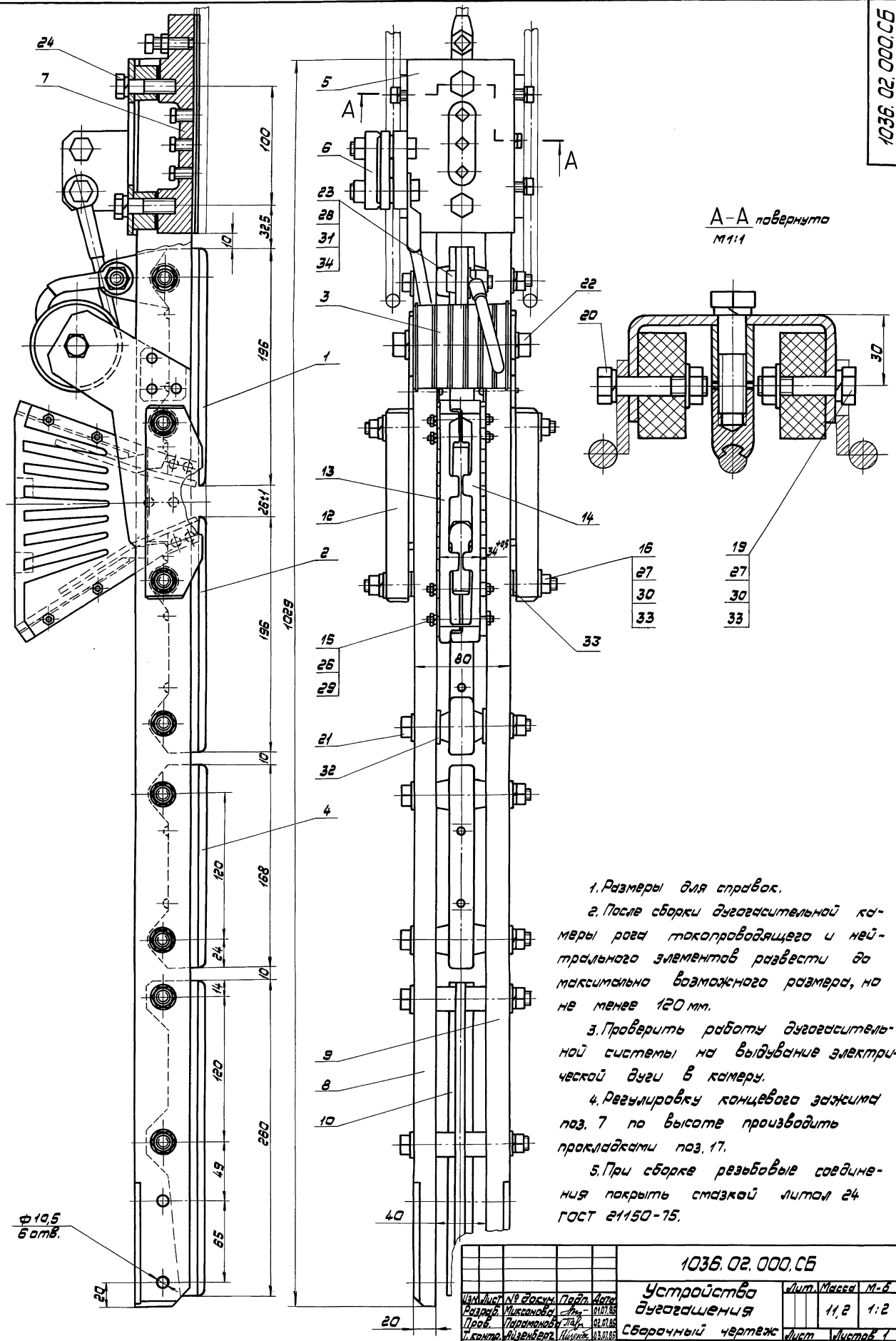

Изм.	Лист	№ докум.	Подп.	Дата	1036.02.000.СБ		
Разраб.		Миксонова		01.07.85	Устройство дугогашения	Лит.	Масса	М-б
Пров.		Парамонова		02.07.85			11,2	1:2
Т.контр.		Айзенберг		03.07.85	Сборочный чертеж	Лист	Листов 1	
Рук. гр.		Айзенберг		03.07.85				
Н.контр.		Сафов		04.07.85		Мосгортранспроект		
Утв.		Данилов		05.07.85				

Инв.№ подл. | Подп. и дата | Взам.инв.№ | Инв.№ дубл. | Подп. и дата

1036.02.100 - изображено
1036.02.100-01 - зеркальное отражение

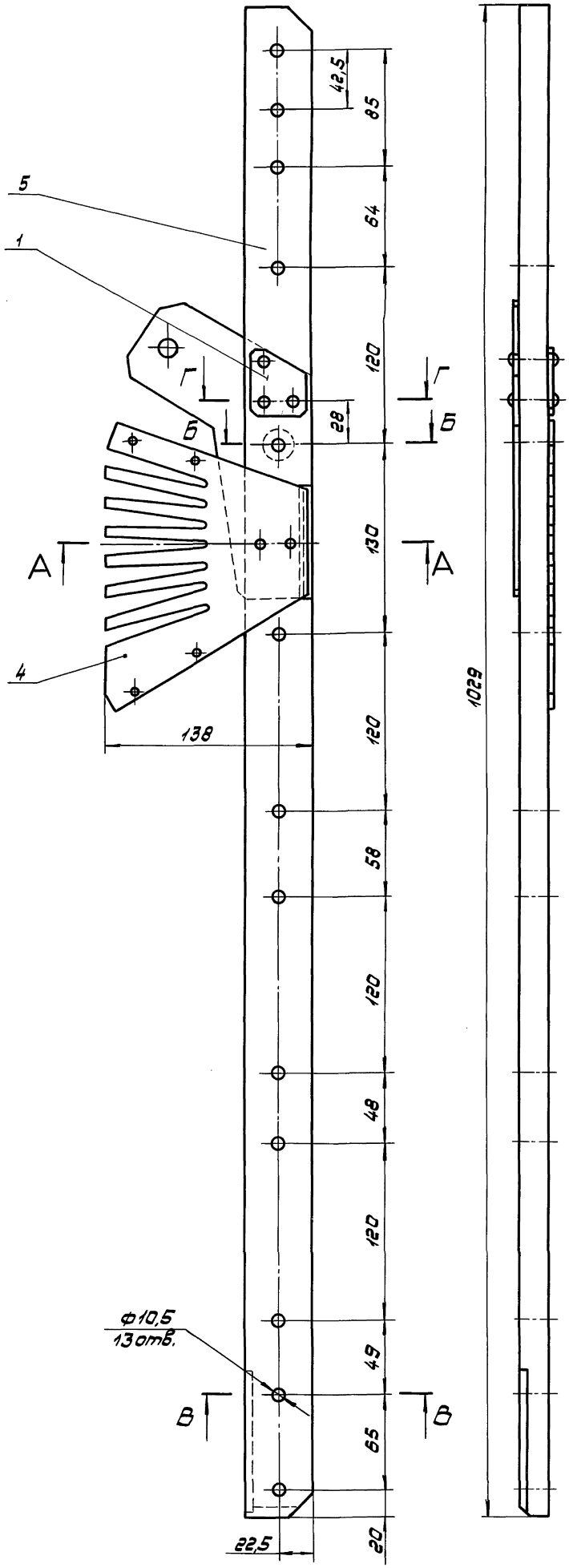

А-А повернуто
М1:1

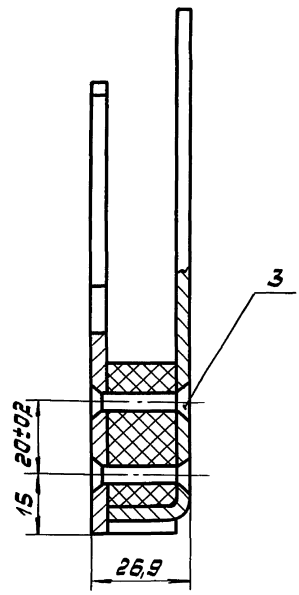

Б-Б повернуто
М1:1

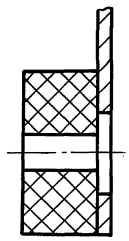

В-В повернуто
М1:1

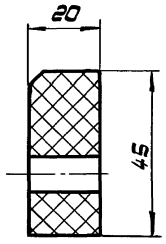

Г-Г повернуто
М1:1

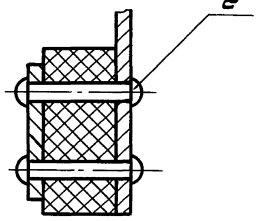

Размеры для справок.

Серия 4.507-9. Выпуск 1.

1036.02.100.СБ

Изм.	Лист	№ докум.	Подп.	Дата
Разраб.		Миксонова		01.07.85
Пров.		Парамонова		02.07.85
Т. контр.		Айзенберг		03.07.85
Рук. гр.		Айзенберг		03.07.85
Н. контр.		Садов		04.07.85
Утв.		Данилов		05.07.85

1036.02.100.СБ

Боковина
Сборочный чертеж

Лит.	Масса	М-Б
	2,0	1:2

Лист | Листов 1

Мосгортрансниипроект

Инв. № подл. | Подп. и дата | Взам. инв. № | Инв. № дубл. | Подп. и дата

Копировал: 21110-01 48 Формат А2

1036.02.200.СБ

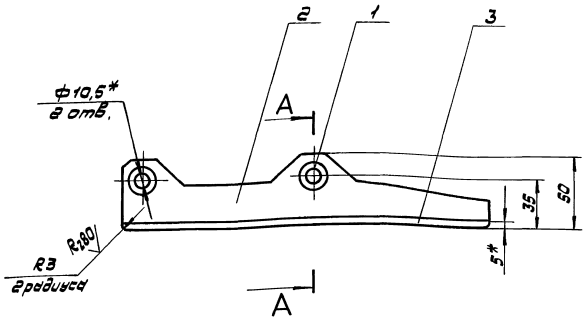

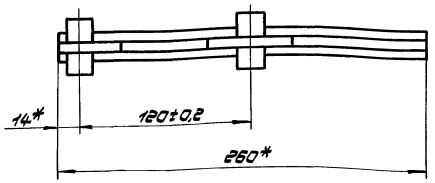

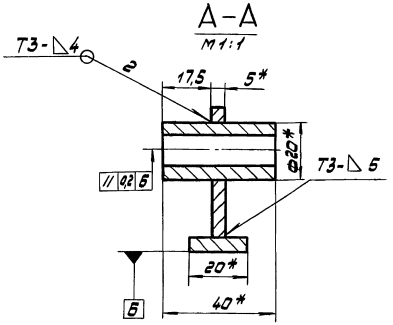

1.* Размеры для справок.

2. Неуказанные предельные отклонения размеров ±JT14/2.

3. Сварные швы по ГОСТ 5264-80.

4. Покрытие: Ц 21 хр.

						1036.02.200.СБ		
Изм.	Лист	№ докум.	Подп.	Дата	Элемент промежуточный сборочный чертеж	Лит.	Масса	М-б
Разраб.		Вековищева		15.08.85			0,58	1:2
Пров.		Парамонова		15.08.85		Лист	Листов 1	
Т.контр.		Лизенберг		19.08.85				
Рук.гр.		Лизенберг		19.08.85		Мосгортранспроект		
Н.контр.		Садов		20.08.85				
Утв.		Данилов		21.08.85				

Копировал: Формат А3

1036.02.201

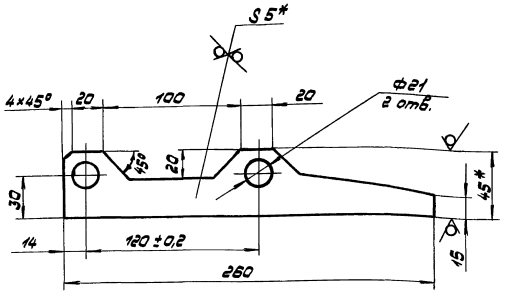

1.* Размеры для справок.

2. Неуказанные предельные отклонения размеров: отверстий H14, остальных ±JT14/2.

						1036.02.201		
Изм.	Лист	№ докум.	Подп.	Дата	Ребро	Лит.	Масса	М-б
Разраб.		Вековищева		15.08.85			0,31	1:2
Пров.		Парамонова		15.08.85		Лист	Листов 1	
Т.контр.		Лизенберг		19.08.85				
Рук.гр.		Лизенберг		19.08.85	Полоса 6-2-5×45 ГОСТ 103-76 Ст.3 ГОСТ 535-79	Мосгортранспроект		
Н.контр.		Садов		20.08.85				
Утв.		Данилов		21.08.85				

Копировал: Формат А4

Формат	Зона	Поз.	Обозначение	Наименование	Кол.	Примечание
				Документация		
А2			1036.03.000.СБ	Сборочный чертеж		
				Детали		
А4		1	1035.01.002-01	Пластина	1	
А4		2	1035.01.003	Вставка	1	
А4		3	1036.03.001	Скоба	2	
Б		4	1036.03.002	Ребро		
				Полоса 6-2-5×20 ГОСТ 103-76 Ст.3 ГОСТ 535-79		
				L = 470 h14	2	0,37 кг

						1036.03.000		
Изм.	Лист	№ докум.	Подп.	Дата	Основание	Лит.	Лист	Листов 1
Разраб.		Вековищева		15.08.85				
Пров.		Парамонова		15.08.85		Мосгортранспроект		
Рук.гр.		Лизенберг		19.08.85				
Н.контр.		Садов		20.08.85				
Утв.		Данилов		21.08.85				

Копировал: 21110-01 49 Формат А4

А-А

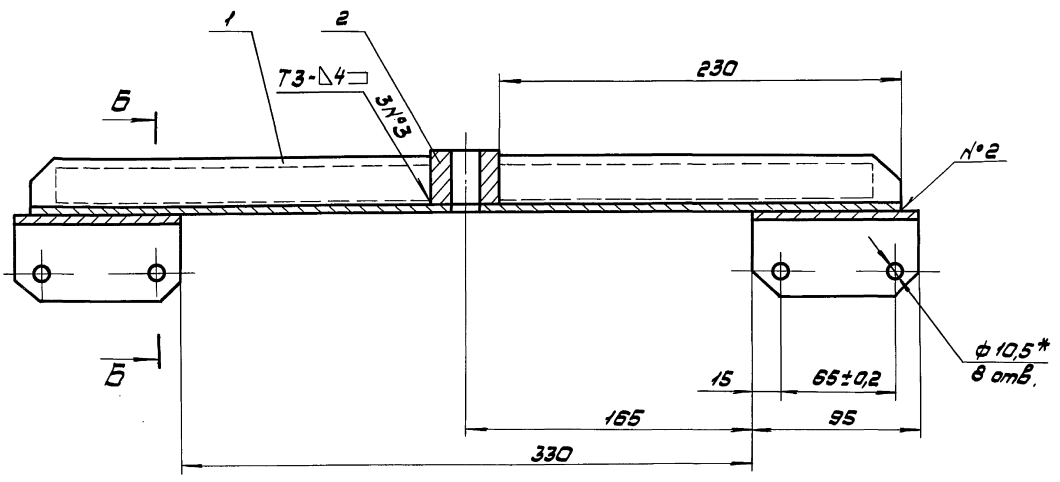

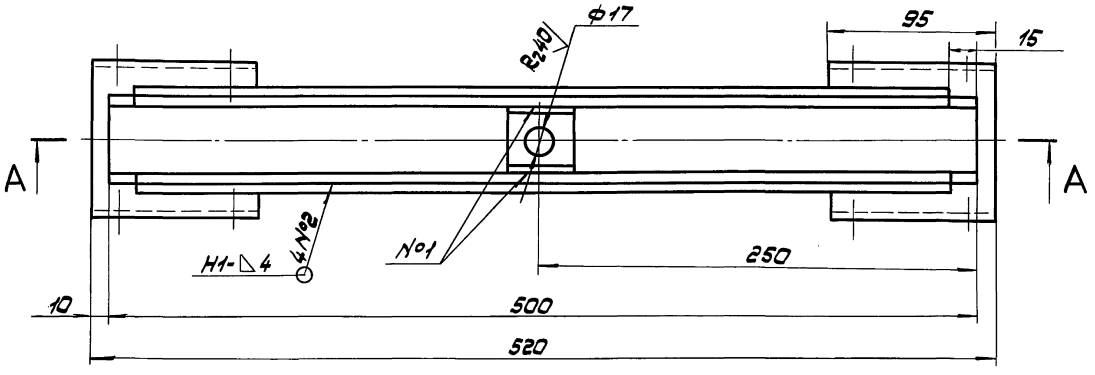

Б-Б

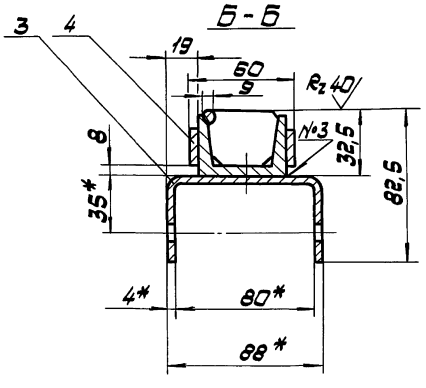

1.* Размер для справок.

2. Неуказанные предельные отклонения размеров: отверстий Н14, остальных ± JT14/2.

3. Шов N°1 - сварка ручная дуговая, остальные сварные швы - по ГОСТ 5264-80.

4. Покрытие: эмаль ПФ-115, серая, ГОСТ 6465-76. V.ХЛ2.

				1036.03.000.СБ			
Изм.	Лист	№ докум.	Подп.	Дата		Лит.	Масса	М-б
Разраб.		Миксонова		12.08.85	Основание сборочный чертеж		4,5	1:2
Пров.		Портнова		13.08.85				
Т.контр.		Айзенберг		14.08.85		Лист	Листов 1
Рук. гр.		Айзенберг		14.08.85			
Н.контр.		Сабов		15.08.85		Мосгортранспроект	
Утв.		Данилов		16.08.85			

Копировал: 2111-01 50 Формат А2

Инв.№ подл. | Подп. и дата | Взам. инв.№ | Инв.№ дубл. | Подп. и дата

Серия 4.507-9. Выпуск 1.

Формат	Зона	Поз.	Обозначение	Наименование	Кол.	Примечание
				Документация		
А2			1036.04.000.СБ	Сборочный чертеж		
				Детали		
А4		1	1035.02.003	Втулка	2	
				Переменные данные для исполнений		
				1036.04.000		
				Детали		
А4		2	1036.04.001	Ребро		
Б4		3	1036.04.002	Пластина		
				Полоса Б-25х20 ГОСТ 103-76 Ст.3 ГОСТ 535-79		
				L = 352 h14	1	0,27 кг

Инв.№ подл. | Подп. и дата | Взам. инв.№ | Инв.№ дубл. | Подп. и дата

Изм.	Лист	№ докум.	Подп.	Дата
Разраб.		Миксанова		16.09.85
Пров.		Парамонова		16.09.85
Рук. гр.		Азаренберг		17.09.85
Н. контр.		Сабов		18.09.85
Утв.		Данилов		19.09.85

1036.04.000

Шина

Лит.	Лист	Листов
	1	2

Мосгортрансинипроект

Копировал: Формат А4

Формат	Зона	Поз.	Обозначение	Наименование	Кол.	Примечание
				1036.04.000-01		
				Детали		
А4		2	1036.04.001-01	Ребро		
Б4		3	1036.04.002-01	Пластина		
				Полоса Б-25х20 ГОСТ 103-76 Ст.3 ГОСТ 535-79		
				L = 444 h14	1	0,35 кг

Инв.№ подл. | Подп. и дата | Взам. инв.№ | Инв.№ дубл. | Подп. и дата

1036.04.000 Лист 2

Изм. Лист № докум. Подп. Дата

Копировал: Формат А4

1036.04.001

Рис.1

$R_z 80$ (√)

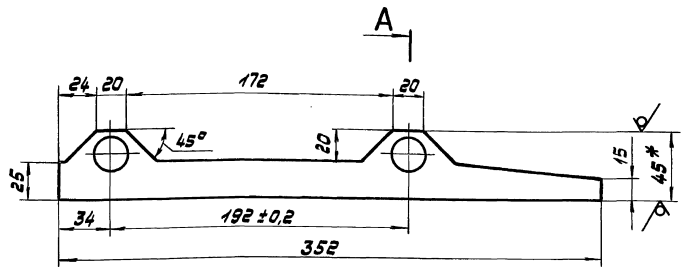

Рис.2

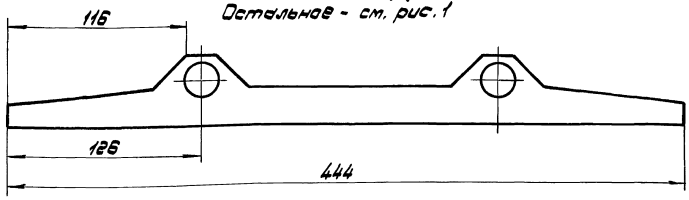

Остальное - см. рис.1

А-А
М1:1

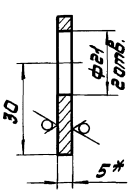

Обозначение	Рис.	Масса кг
1036.04.001	1	0,50
-01	2	0,58

1.* Размеры для справок.

2. Неуказанные предельные отклонения размеров: отверстий H14, остальных ±JT14/2.

1036.04.001

Изм.	Масса	М-б
	см. табл.	1:2

Изм.	Лист	№ докум.	Подп.	Дата
Разраб.		Миксанова		16.09.85
Пров.		Парамонова		16.09.85
Т. контр.		Азаренберг		17.09.85
Рук. гр.		Азаренберг		17.09.85
Н. контр.		Сабов		18.09.85
Утв.		Данилов		19.09.85

Ребро

Полоса Б-25х45 ГОСТ 103-76 Ст.3 ГОСТ 535-79

Лист	Листов 1

Мосгортрансинипроект

Копировал: 21110-01 51 Формат А3

1036.04.000.СБ

Серия 4.507-9. Выпуск 1.

Рис.1

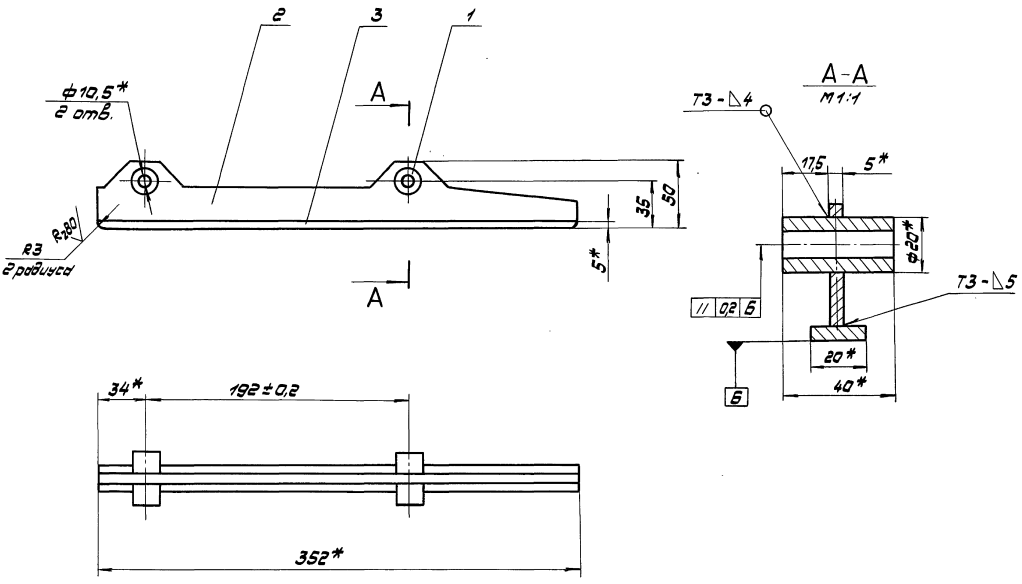

Рис.2

Остальное см. Рис.1

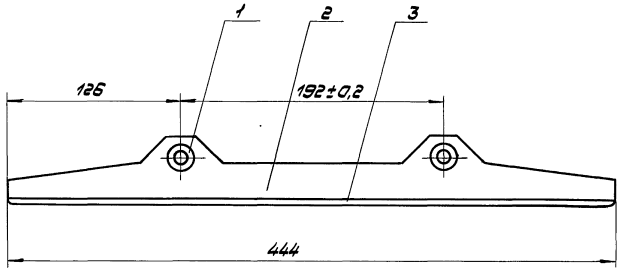

Обозначение	Рис.	Масса, кг
1036.04.000	1	0,78
-01	2	0,86

1. * Размеры для справок.
2. Неуказанные предельные отклонения размеров ±JT14/2.
3. Сварные швы по ГОСТ 5264-80.
4. Покрытие: Ц21хр.

Изм.	Лист	№ докум.	Подп.	Дата
Разраб.		Миксонова		11.09.85
Пров.		Парамонова		12.09.85
Т.контр.		Айзенберг		13.09.85
Рук.гр.		Айзенберг		13.09.85
Н.контр.		Садов		16.09.85
Утв.		Данилов		17.09.85

1036.04.000.СБ

Шина

Сборочный чертеж

Лит.	Масса	М-б
	см. табл.	1:2

Лист | Листов 1

Мосгортранснипроект

Копировал: 21110-01 52 Формат А2

Инв. № подл. | Подп. и дата | Взам. инв. № | Инв. № дубл. | Подп. и дата

Серия 4.507-9. Выпуск 1.

Формат	Зона	Поз.	Обозначение	Наименование	Кол.	Примечание
				Документация		
А3			1036.05.000.СБ	Сборочный чертеж		
				Детали		
А4		1	1036.05.001	Дуга	1	
А4		2	1036.05.002	Стяжка	1	
А4		3	1036.05.003	Плита	2	
Б4		4	1036.05.004	Стяжка		
				Круг В18 ГОСТ 2590-71 / Ст.3 ГОСТ 535-79		
				L = 75h14	1	0,15 кг

Изм.	Лист	№ докум.	Подп.	Дата
Разраб.		Миксонова		12.09.85
Пров.		Парамонова		13.09.85
Рук.гр.		Айзенберг		16.09.85
Н.контр.		Садов		17.09.85
Утв.		Данилов		18.09.85

1036.05.000

Сегмент входной

Лит. | Лист | Листов 1

Мосгортрансниипроект

Копировал: Формат А4

Инв.№ подл. | Подп. и дата | Взам.инв.№ | Инв.№ дубл. | Подп. и дата

1036.03.001

Rz80

95 | 88 | 35 | 15×4,5° 4 фаски | R4 | 50 | 15 | 65±0,2 | 80 | 4* | Ф10,5 4 отв.

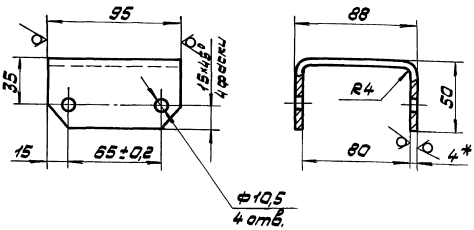

1. Развертка L = 175 мм.
2.* Размеры для справок.
3. Неуказанные предельные отклонения размеров: отверстий H14, остальных ±JT14/2.

Изм.	Лист	№ докум.	Подп.	Дата
Разраб.		Миксонова		12.09.85
Пров.		Парамонова		13.09.85
Т.контр.		Айзенберг		16.09.85
Рук.гр.		Айзенберг		16.09.85
Н.контр.		Садов		17.09.85
Утв.		Данилов		18.09.85

1036.03.001

Скоба

Лит. | Масса 0,52 | М-6 1:2

Лист | Листов 1

Полоса Б-2-4×95 ГОСТ 103-76 / Ст.3 ГОСТ 535-79

Мосгортрансниипроект

Копировал: Формат А4

Инв.№ подл. | Подп. и дата | Взам.инв.№ | Инв.№ дубл. | Подп. и дата

1036.05.001

Rz80

298 | Ф18* | 113 | R149 | R9

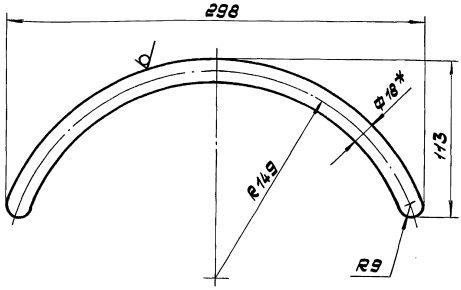

1. Развертка L = 380 мм.
2.* Размер для справок.
3. Предельные отклонения размеров ±JT14/2.

Изм.	Лист	№ докум.	Подп.	Дата
Разраб.		Миксонова		12.09.85
Пров.		Парамонова		13.09.85
Т.контр.		Айзенберг		16.09.85
Рук.гр.		Айзенберг		16.09.85
Н.контр.		Садов		17.09.85
Утв.		Данилов		18.09.85

1036.05.001

Дуга

Лит. | Масса 0,76 | М-6 1:2

Лист | Листов 1

Круг В18 ГОСТ 2590-71 / Ст.3 ГОСТ 535-79

Мосгортрансниипроект

Копировал: Формат А4

Инв.№ подл. | Подп. и дата | Взам.инв.№ | Инв.№ дубл. | Подп. и дата

1036.05.002

Rz80

6 | 252 | Ф18* | 264

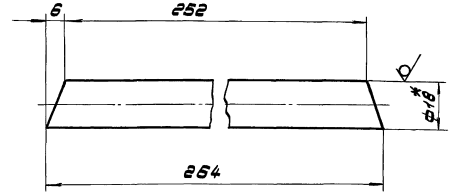

1.* Размер для справок.
2. Предельные отклонения размеров ±JT14/2.

Изм.	Лист	№ докум.	Подп.	Дата
Разраб.		Миксонова		12.09.85
Пров.		Парамонова		13.09.85
Т.контр.		Айзенберг		16.09.85
Рук.гр.		Айзенберг		16.09.85
Н.контр.		Садов		17.09.85
Утв.		Данилов		18.09.85

1036.05.002

Стяжка

Лит. | Масса 0,5 | М-6 1:2

Лист | Листов 1

Круг В18 ГОСТ 2590-71 / Ст.3 ГОСТ 535-79

Мосгортрансниипроект

Копировал: 21110-01 53 Формат А4

Инв.№ подл. | Подп. и дата | Взам.инв.№ | Инв.№ дубл. | Подп. и дата

1036.05.000.СБ

Серия 4.507-9. Выпуск 1.

Инв.№подл. | Подп. и дата | Взам.инв.№ | Инв.№дубл. | Подп. и дата

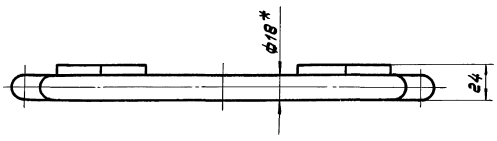

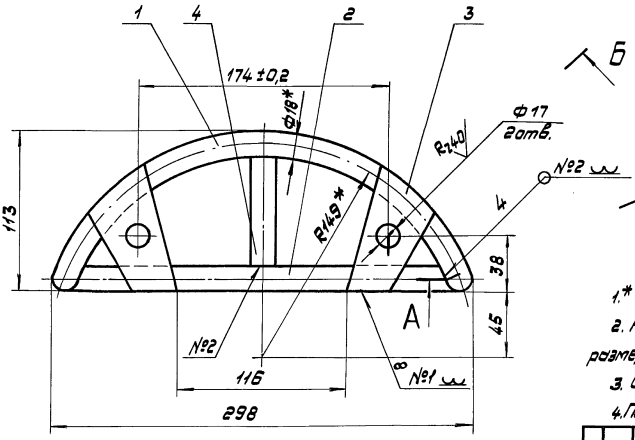

А-А
М1:1

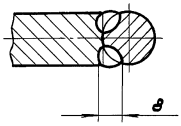

Б-Б повернуто
М1:1

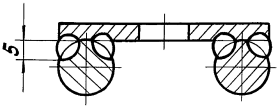

1.* Размеры для справок.

2. Неуказанные предельные отклонения размеров ±JT14/2.

3. Сварка ручная дуговая.

4. Покрытие: эмаль ПФ-115, серая ГОСТ 6465-76. У. ЖС2.

				1036.05.000.СБ		
Изм.	Лист	№ докум.	Подп.	Дата		
Разраб.		Миксонова		16.09.85	Сегмент входной сборочный чертеж	Лит. / Масса / М-Б: 1,8 / 1:2
Пров.		Парамонова		17.09.85		Лист / Листов 1
Т.контр.		Дизенберг		18.09.85		
Рук.гр.		Дизенберг		18.09.85		Мосгортранспроект
Н.контр.		Сабов		19.09.85		
Утв.		Данилов		20.09.85		

Копировал: Формат А3

1036.06.000.СБ

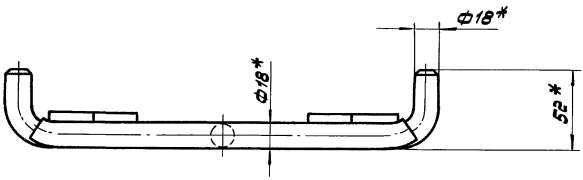

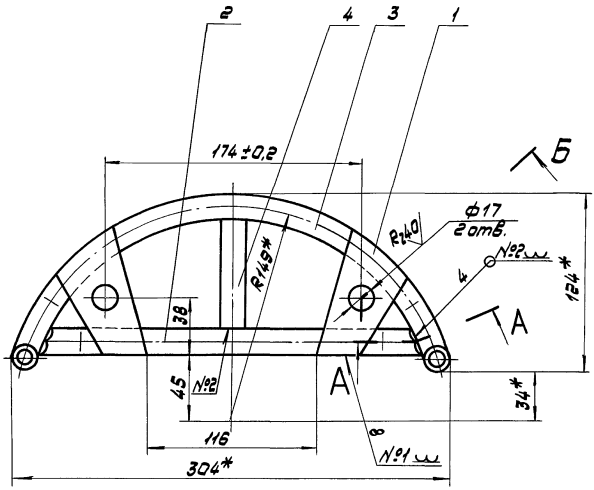

А-А
М1:1

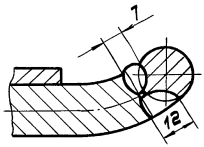

Б-Б повернуто
М1:1

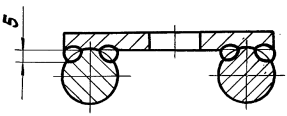

1.* Размеры для справок.

2. Неуказанные предельные отклонения размеров ±JT14/2.

3. Сварка ручная дуговая.

4. Покрытие: эмаль ПФ-115, серая ГОСТ 6465-76. У. ЖС2.

				1036.06.000.СБ		
Изм.	Лист	№ докум.	Подп.	Дата		
Разраб.		Миксонова		16.09.85	Сегмент сходной сборочный чертеж	Лит. / Масса / М-Б: 2,0 / 1:2
Пров.		Парамонова		17.09.85		Лист / Листов 1
Т.контр.		Дизенберг		18.09.85		
Рук.гр.		Дизенберг		18.09.85		Мосгортранспроект
Н.контр.		Сабов		19.09.85		
Утв.		Данилов		20.09.85		

Копировал: 21110-01 54 Формат А3

Серия 4.407-9. Выпуск 1.

1036.05.003

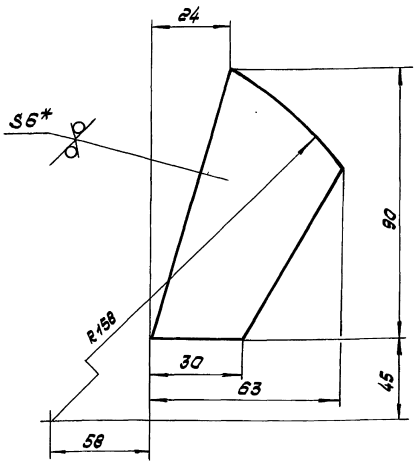

1.* Размер для справок.
2. Предельные отклонения размеров ±JT14/2.

Изм.	Лист	№ докум.	Подп.	Дата
Разраб.		Миксонова		12.09.85
Пров.		Парамонова		13.09.85
Т. контр.		Азенберг		16.09.85
Рук. гр.		Азенберг		16.09.85
Н. контр.		Сабов		17.09.85
Утв.		Данилов		18.09.85

1036.05.003 — Плита

Лит.	Масса	М-б
	0,17	1:1

Лист | Листов 1

Лит Б6 ГОСТ 19903-74 / Ст.3 ГОСТ 14637-79

Мосгортрансниипроект

Копировал: Формат А4

Формат	Зона	Поз.	Обозначение	Наименование	Кол.	Примечание
				Документация		
А2			1036.06.000.СБ	Сборочный чертеж		
				Детали		
А4		1	1036.06.003	Плита	2	
А4		2	1036.06.001	Стяжка	1	
А4		3	1036.06.002	Дуга	1	
Б4		4	1036.06.003	Стяжка		
				Круг В18 ГОСТ 2590-71 / Ст.3 ГОСТ 535-79		
				L = 75 h14	1	0,15 кг

Изм.	Лист	№ докум.	Подп.	Дата
Разраб.		Миксонова		12.09.85
Пров.		Парамонова		13.09.85
Рук. гр.		Азенберг		16.09.85
Н. контр.		Сабов		17.09.85
Утв.		Данилов		18.09.85

1036.06.000 — Сегмент скатной

Лит.	Масса	М-б

Лист 1 | Листов 1

Мосгортрансниипроект

Копировал: Формат А4

1036.06.004

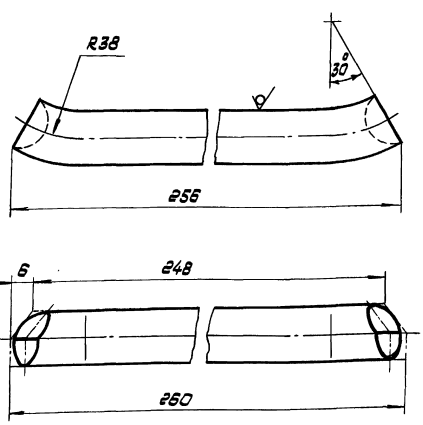

Предельные отклонения размеров ±JT14/2.

Изм.	Лист	№ докум.	Подп.	Дата
Разраб.		Миксонова		12.09.85
Пров.		Парамонова		13.09.85
Т. контр.		Азенберг		16.09.85
Рук. гр.		Азенберг		16.09.85
Н. контр.		Сабов		17.09.85
Утв.		Данилов		18.09.85

1036.06.001 — Стяжка

Лит.	Масса	М-б
	0,26	1:1

Лист | Листов 1

Круг В18 ГОСТ 2590-71 / Ст.3 ГОСТ 535-79

Мосгортрансниипроект

Копировал: Формат А4

1036.06.002

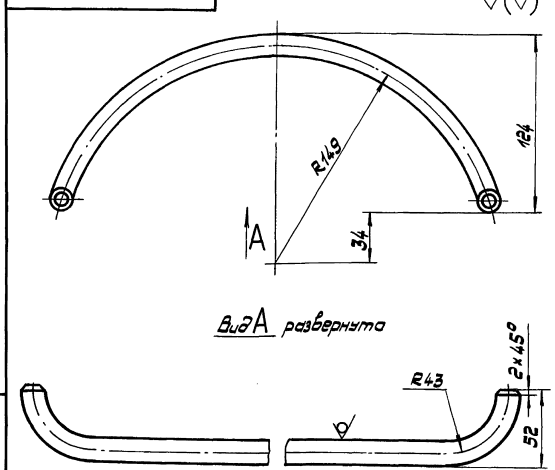

1. Развертка L = 435 мм.
2. Предельные отклонения размеров ±JT14/2.

Изм.	Лист	№ докум.	Подп.	Дата
Разраб.		Миксонова		12.09.85
Пров.		Парамонова		13.09.85
Т. контр.		Азенберг		16.09.85
Рук. гр.		Азенберг		16.09.85
Н. контр.		Сабов		17.09.85
Утв.		Данилов		18.09.85

1036.06.002 — Дуга

Лит.	Масса	М-б
	0,87	1:1

Лист 1 | Листов 1

Круг В18 ГОСТ 2590-71 / Ст.3 ГОСТ 535-79

Мосгортрансниипроект

Копировал: 21110-01 55 Формат А4

1036.00.001

Серия 4.407-9. Выпуск 1.

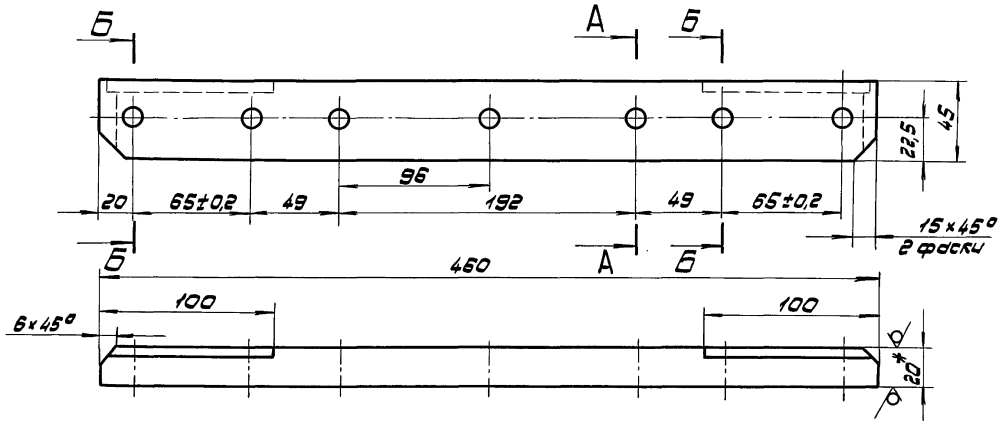

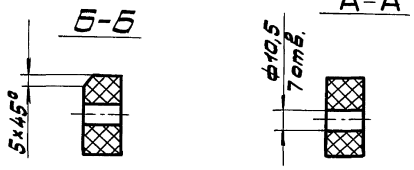

1.* Размер для справок.

2. Неуказанные предельные отклонения размеров: отверстий H14, остальных ± JT14/2.

3. Брус пропитать в лаке ГФ-95 ГОСТ 8018-70.

Изм.	Лист	№ докум.	Подп.	Дата
Разраб.		Миксанова		13.09.85
Пров.		Германова		13.09.85
Т.контр.		Визенберг		13.09.85
Рук.гр.		Визенберг		13.09.85
Н.контр.		Сабов		16.09.85
Утв.		Данилов		17.09.85

1036.00.001

Брус

Лит.	Масса	М-б
	0,52	1:2

Лист Листов 1

Пластик древесный слоистый ДСП-Б-3-20 ГОСТ 13913-78

Мосгортранспроект

Копировал: Формат А3

1036.00.002

1036.00.002 - изображено

1036.00.002-01 - зеркальное отражение

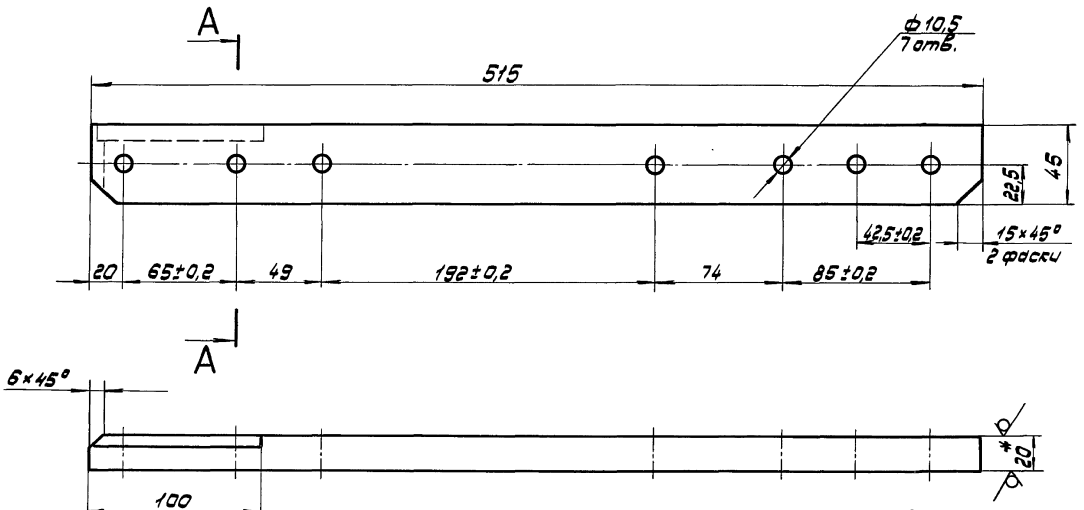

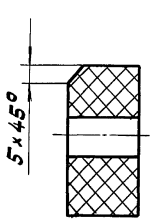

1.* Размер для справок.

2. Неуказанные предельные отклонения размеров: отверстий H14, остальных ± JT14/2.

3. Брус пропитать в лаке ГФ-95 ГОСТ 8018-70.

Изм.	Лист	№ докум.	Подп.	Дата
Разраб.		Миксанова		13.09.85
Пров.		Германова		13.09.85
Т.контр.		Визенберг		13.09.85
Рук.гр.		Визенберг		13.09.85
Н.контр.		Сабов		13.09.85
Утв.		Данилов		13.09.85

1036.00.002

Брус

Лит.	Масса	М-б
	0,67	1:2

Лист Листов 1

Пластик древесный слоистый ДСП-Б-3-20 ГОСТ 13913-78

Мосгортранспроект

Копировал: 21110-01 56 Формат А3

Инв.№ подл. | Подп. и дата | Взам.инв.№ | Инв.№ дубл. | Подп. и дата

Серия 4.507-9. Выпуск 1.

Инв.№ подл. | Подп. и дата | Взам.инв.№ | Инв.№ дубл. | Подп. и дата

1036.00.003

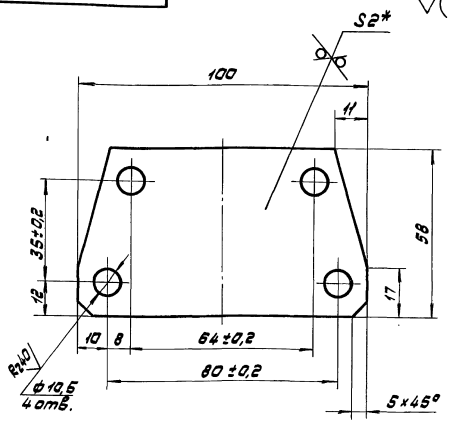

1.* Размер для справок.

2. Неуказанные предельные отклонения размеров: отверстий H14, остальных ± JT14/2.

3. Покрытие: Ц 21 хр.

Изм.	Лист	№ докум.	Подп.	Дата	1036.00.003	Лит.	Масса	М-б
Разраб.		Миксонова		11.09.85	Планка		0,08	1:1
Пров.		Парамонова		12.09.85		Лист	Листов 1	
Т. контр.		Дизенберг		13.09.85				
Рук. гр.		Дизенберг		13.09.85	Лист Б2 ГОСТ 19903-74 Ст.3 ГОСТ 16523-70	Мосгортрансниипроект		
Н. контр.		Сабов		16.09.85				
Утв.		Данилов		17.09.85				

Копировал: Формат А4

1036.00.004

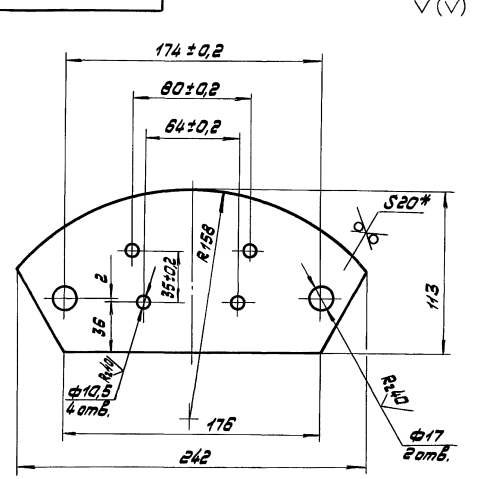

1.* Размер для справок.

2. Неуказанные предельные отклонения размеров: отверстий H14, остальных ± JT14/2.

3. Пропитать в лаке ГФ-95 ГОСТ 8018-70.

Изм.	Лист	№ докум.	Подп.	Дата	1036.00.004	Лит.	Масса	М-б
Разраб.		Миксонова		11.09.85	Плита		0,31	1:2
Пров.		Парамонова		12.09.85		Лист	Листов 1	
Т. контр.		Дизенберг		13.09.85				
Рук. гр.		Дизенберг		13.09.85	Пластик древесный слоистый ДСП-Б-3-20 ГОСТ 13913-78	Мосгортрансниипроект		
Н. контр.		Сабов		16.09.85				
Утв.		Данилов		17.09.85				

Копировал: Формат А4

1036.00.005

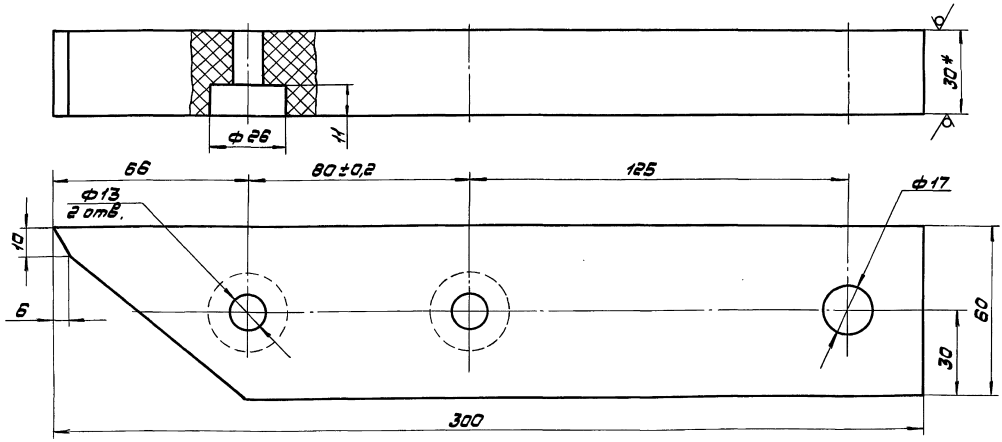

1.* Размер для справок.

2. Предельные отклонения размеров: отверстий H14, остальных ± JT14/2.

3. Пропитать в лаке ГФ-95 ГОСТ 8018-70.

Изм.	Лист	№ докум.	Подп.	Дата	1036.00.005	Лит.	Масса	М-б
Разраб.		Миксонова		11.09.85	Брус		0,6	1:1
Пров.		Парамонова		12.09.85		Лист	Листов 1	
Т. контр.		Дизенберг		13.09.85				
Рук. гр.		Дизенберг		13.09.85	Пластик древесный слоистый ДСП-Б-3-20 ГОСТ 13913-78	Мосгортрансниипроект		
Н. контр.		Сабов		16.09.85				
Утв.		Данилов		17.09.85				

Копировал: 21110-01 57 Формат А4

Серия 4.407-9. Выпуск 1.

Формат	Зона	Поз.	Обозначение	Наименование	Кол.	Примечание
				Документация		
А3			1036.07.000.СБ	Сборочный чертеж		
				Детали		
А4		1	1036.07.001	Винт специальный	4	
А3		2	1036.07.002	Щечка основная	1	
А3		3	1036.07.003	Щечка прижимная	1	

Изм.	Лист	№ докум.	Подп.	Дата
Разраб.		Миксонова		11.09.85
Пров.		Парамонова		12.09.85
Т.контр.		Дизенберг		13.09.85
Рук.гр.		Дизенберг		13.09.85
Н.контр.		Сабов		16.09.85
Утв.		Данилов		17.09.85

1036.07.000

Зажим подвесной Тип ЗПВ-2

Лит. | Лист | Листов 1

Мосгортрансниипроект

Копировал: Формат А4

Инв.№ подл. | Подп. и дата | Взам.инв.№ | Инв.№ дубл. | Подп. и дата

1036.07.001

$R_z 40$ $\sqrt{}$ ($\sqrt{}$)

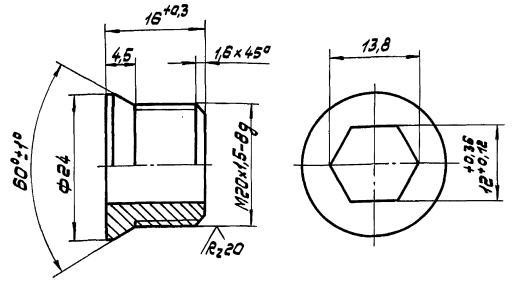

1. Неуказанные предельные отклонения размеров: валов h14, остальных ±JT14/2.

2. Покрытие: Ц21хр.

Изм.	Лист	№ докум.	Подп.	Дата
Разраб.		Миксонова		11.09.85
Пров.		Парамонова		12.09.85
Т.контр.		Дизенберг		13.09.85
Рук.гр.		Дизенберг		13.09.85
Н.контр.		Сабов		16.09.85
Утв.		Данилов		17.09.85

1036.07.001

Винт специальный

Лит. | Масса | М-Б

0,03 | 2:1

Лист | Листов 1

Сталь 45 ГОСТ 1050-74

Мосгортрансниипроект

Копировал: Формат А4

1036.07.000.СБ

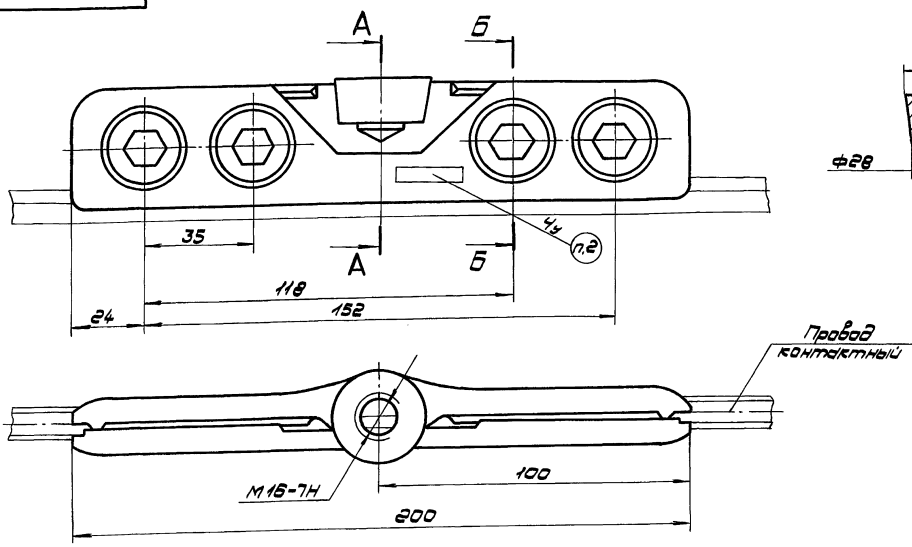

Б-Б

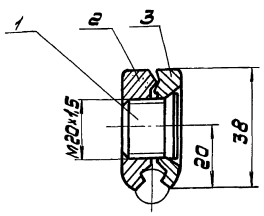

1. Размеры для справок.

2. Маркировать ЗПВ-2 шрифтом 5-Пр3 ГОСТ 26.020-80.

Изм.	Лист	№ докум.	Подп.	Дата
Разраб.		Миксонова		11.09.85
Пров.		Парамонова		12.09.85
Т.контр.		Дизенберг		13.09.85
Рук.гр.		Дизенберг		13.09.85
Н.контр.		Сабов		16.09.85
Утв.		Данилов		17.09.85

1036.07.000.СБ

Зажим подвесной ЗПВ-2 Сборочный чертеж

Лит. | Масса | М-Б

1,0 | 1:1

Лист | Листов 1

Мосгортрансниипроект

Копировал: 21110-01 58 Формат А3

Инв.№ подл. | Подп. и дата | Взам.инв.№ | Инв.№ дубл. | Подп. и дата

1036.07.002

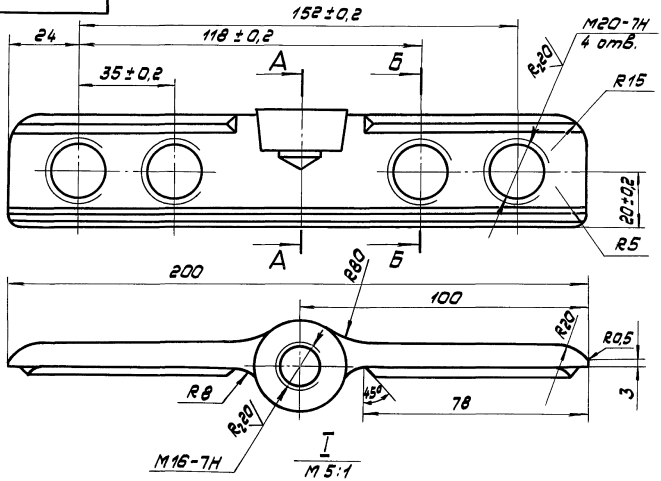

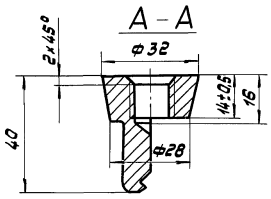

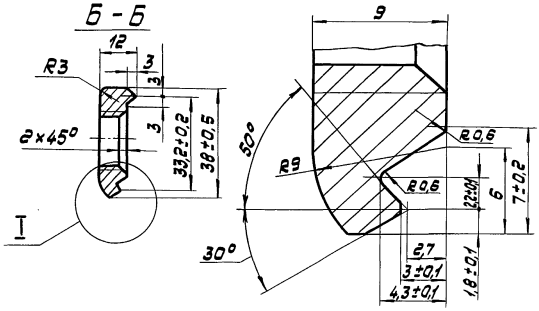

1. Неуказанные предельные отклонения размеров ±JT14/2.
2. Неуказанные литейные радиусы - 2 мм.
3. В местах выхода провода грани кромок скруглить радиусом - 1 мм.

Изм.	Лист	№ докум.	Подп.	Дата	1036.07.002		
Разраб.		Миссанова		10.09.85	Щечка основная	Лит.	Масса	М-б
Пров.		Пермятова		11.09.85			0,6	1:1
Т.контр.		Дизенберг		12.09.85		Лист	Листов 1
Рук.гр.		Дизенберг		12.09.85			
Н.контр.		Сабов		13.09.85	ЛЦ16К4 ГОСТ 17711-80	Мосгортрансниипроект	
Утв.		Данилов		16.09.85			

Копировал: Формат А3

Инв.№ подл. | Подп. и дата | Взам.инв.№ | Инв.№ дубл. | Подп. и дата

1036.07.003

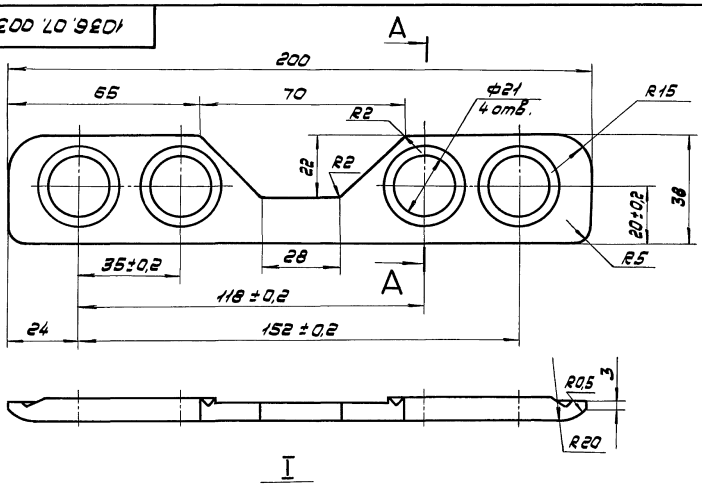

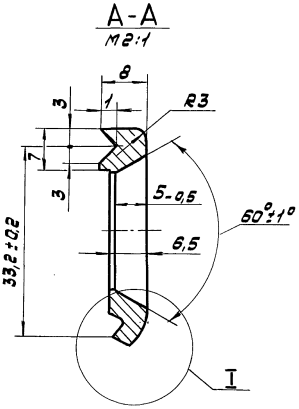

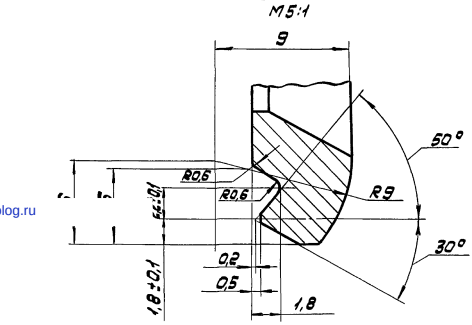

1. Неуказанные предельные отклонения размеров ±JT14/2.
2. Неуказанные литейные радиусы - 2 мм.
3. В местах выхода провода грани кромок скруглить радиусом - 1 мм.

Изм.	Лист	№ докум.	Подп.	Дата	1036.07.003		
Разраб.		Миссанова		10.09.85	Щечка прижимная	Лит.	Масса	М-б
Пров.		Пермятова		11.09.85			0,4	1:1
Т.контр.		Дизенберг		12.09.85		Лист	Листов 1
Рук.гр.		Дизенберг		12.09.85			
Н.контр.		Сабов		13.09.85	ЛЦ16К4 ГОСТ 17711-80	Мосгортрансниипроект	
Утв.		Данилов		16.09.85			

Копировал: 21110-01 (59) Формат А3

gost.e-ecolog.ru