ТИПОВЫЕ КОНСТРУКЦИИ, ИЗДЕЛИЯ И УЗЛЫ ЗДАНИЙ И СООРУЖЕНИЙ

СЕРИЯ 1.245-1

УНИФИЦИРОВАННЫЕ ПОДВЕСНЫЕ ПОТОЛКИ

Выпуск 4

Подвесные потолки из стальных лицевых элементов

Рабочие чертежи

Разработаны
ЦНИИЭП зрелищных зданий и спортивных сооружений
Б.С. Мезенцева

Главный инженер института — Ю. Герчиков
Заведующий отделом строительных конструкций ОНИР — В. Травуш

Утверждены
Государственным комитетом по гражданскому строительству и архитектуре при Госстрое СССР

Приказ № 178 от 15 VIII - 1978 г.
Введены в действие с 1.X.1978 г.

gost.e-ecolog.ru

NN п/п	Наименование	Обозначение	NN страниц
1	Содержание	4.ПСТ 00.00.00	1
	Потолок из реек 150×4500		
2	Спецификация	4.ПСТ 01.00.00	2
3	Сборочный чертеж	4.ПСТ 01.00.00.СБ	3
4	Сборочный чертеж	4.ПСТ 01.00.00.СБ	4
	Детали		
5	Рейка	4.ПСТ 01.00.06	5
6	Проволочная подвеска	4.ПСТ 01.00.03	5
7	Несущий профиль	4.ПСТ 01.00.04	6
8	Стыковая накладка	4.ПСТ 01.00.05	7
9	Пристенный профиль	4.ПСТ 01.00.08	7

Зав. отд.	Травуш		
Зав. сек.	Шмидт		
Ст. н. сотр.	Жаворонков		
Исполн.	Пашкова		
Провер.	Жаворонков		

1978 1.245-1. 4.ПСТ 00.00.00

Содержание

Стадия	Лист	Листов
РЧ	1	2

Госгражданстрой Цниизп Зр. Зданий и спортивных сооружений им. В.С. Мезенцева

NN п/п	Наименование	Обозначение	NN страниц
	Потолок с просечно-вытяжной сеткой		
10	Спецификация	4.ПСТ 02.00.00	8
11	Сборочный чертеж	4.ПСТ 02.00.00.СБ	9
12	Сборочный чертеж	4.ПСТ 02.00.00.СБ	10
	Потолок из панелей 600×1200		
13	Спецификация	4.ПСТ 03.00.00	11
14	Сборочный чертеж	4.ПСТ 03.00.00.СБ	12
15	Сборочный чертеж (узлы)	4.ПСТ 03.00.00.СБ	13
	Детали		
16	Швеллер для креплен. подвески	4.ПСТ 03.00.04	14
17	Стержень подвески	4.ПСТ 03.00.05	14
18	Несущий профиль	4.ПСТ 03.00.06	15
19	Стыковая накладка	4.ПСТ 03.00.11	15
20	Направляющий профиль	4.ПСТ 03.00.07	16
21	Стыковая вставка	4.ПСТ 03.00.12	16
22	Панель 600×1200	4.ПСТ 03.00.08	17

1.245-1. 4.ПСТ 00.00.00 Лист 2

Формат	Зона	Поз.	Обозначение	Наименование	Кол. на 100 м²	Примечание
				Документация		
12			4.ПСТ 01.00.00.СБ	Сборочный чертеж		2 листа
				Детали		
б/ч		2		Подкладная пласти-		
				на 30×25×1,5 ГОСТ 14918-69	56	Масса 0.009 кг/шт
11		3	4.ПСТ 01.00.03	Проволочная подвеска	56	
12		4	4.ПСТ 01.00.04	Несущий профиль	19	
11		5	4.ПСТ 01.00.05	Стыковая накладка	19	
11		8	4.ПСТ 01.00.08	Пристенный профиль	20	
11		6	4.ПСТ 01.00.06	Рейка	148	
11	б/ч	7		Соединительный		
				элемент (обрезок рейки,		
				поз. 6 длиной 120)	148	Масса 0.063 кг/шт

Зав.отд.	Травуш	1978	1.245-1. 4.ПСТ 01.00.00
Зав.сект	Шмидт	Потолок из реек 150×4500 (спецификация)	Стадия: РЧ; Лист: 1; Листов: 2
Ст.н.сотр.	Жаворонков		Госгражданстрон ЦНИИЭП зр. зданий и спорт. сооружений им Б.С. Мезенцева
Исполн.	Пашкова		
Провер.	Жаворонков		

Формат	Зона	Поз.	Обозначение	Наименование	Кол. на 100 м²	Примечание
				Стандартные изделия		
		1		Дюбель-гвоздь КГП 3.5×30		
				ВТУ ММЗ 2-66 ММСС СССР	146	Масса 0.003 кг/шт
				Ст 70 ОСТ-14271		
		9		Болт М5×20		
				ГОСТ 7805-70	76	Масса 0.005 кг/шт
		10		Гайка М5		
				ГОСТ 5915-70	188	Масса 0.008 кг/шт
				Материалы		
		11		Полиэтилентерефталат-		
				ная пленка марки „У" (упаковочная) толщиной		
				0.010, шириной 1500, длиной 10000		
				ТУ 6-05-1065-76 МХП СССР	7	Масса 0.207 кг/шт
						Расход 0.014 кг/м²
		12		Минераловатная		
				плита на синтети-		
				ческой связке марки		
				ПП-100 500×1000×30		
				ГОСТ 9573-72	200	Масса 1.5 кг/т

		1.245-1. 4.ПСТ 01.00.00	Лист 2

15500 4 Формат А1

Фрагмент плана

М. 1:20

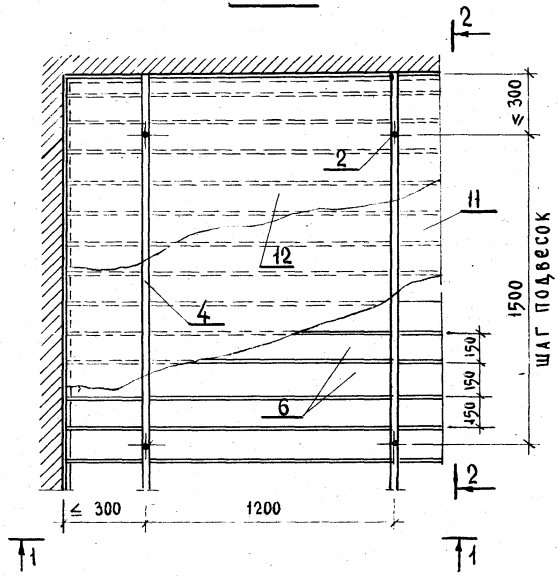

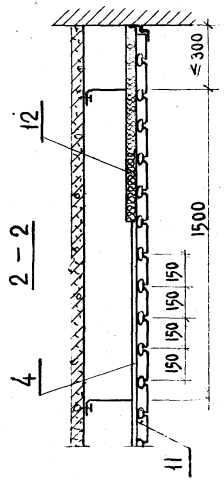

1 — 1

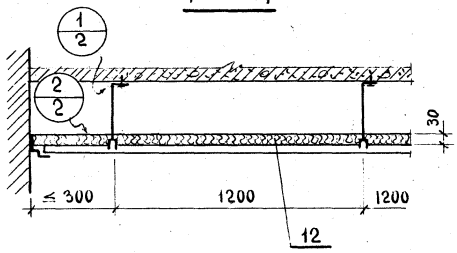

Общий вид

М. 1:5

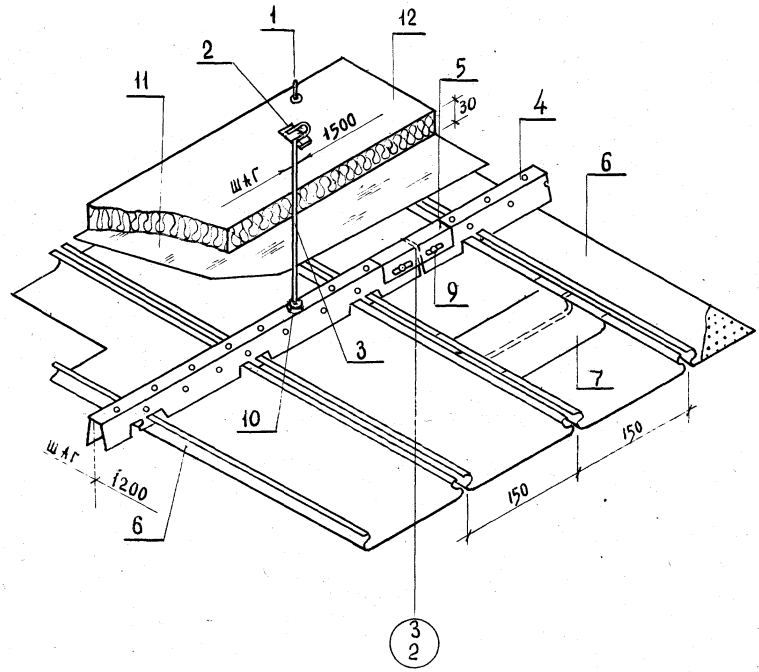

Пояснительную записку см. в выпуске 0 „Материалы для проектирования".

Соединительным элементом реек служит часть рейки длиной 120 мм, которую при монтаже ставят внутрь стыка.

Зав. отд.	Травуш.		
Зав. сект.	Шмидт		
Ст. н. сотр.	Жаворонков		
Исполн.	Пашкова		
Провер.	Жаворонков		

1978 | 1.245-1.4пст 01.00.00 сб

Потолок из реек 150 × 4500 (сборочный чертеж)

Стадия	Масса	Масштаб
РЧ	7,60 кг/м²	1:20

Лист 1 | Листов 2

Госгражданстрон ЦНИИЭП зр. зданий и спорт. сооружений

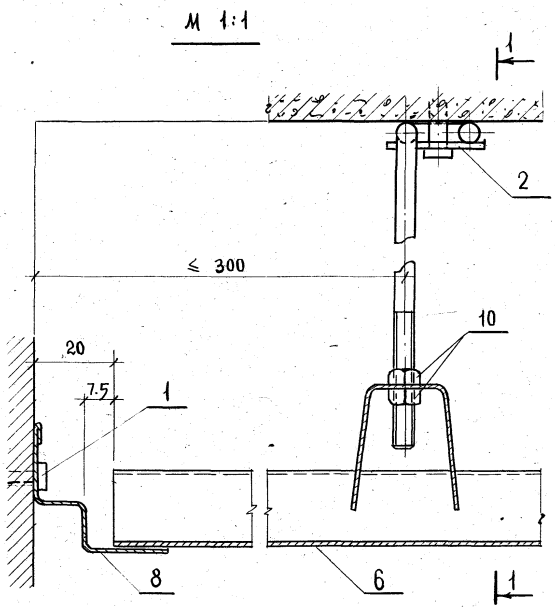

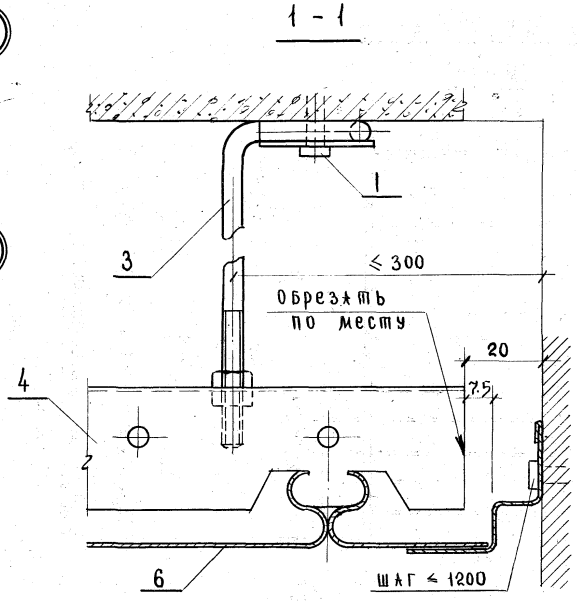

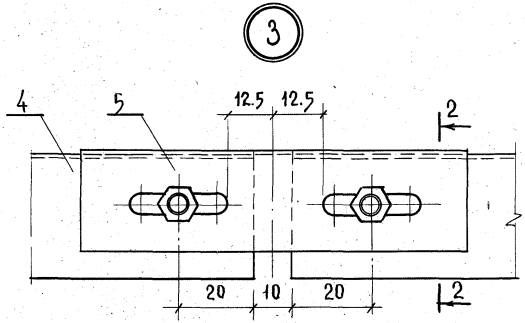

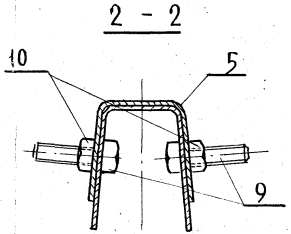

Для регулирования подвесного потолка по высоте пользоваться торцевым ключом

L развертки = 200

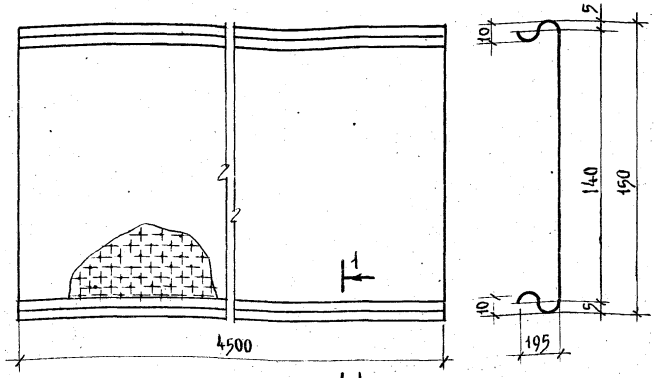

Фрагмент перфорации 1-1

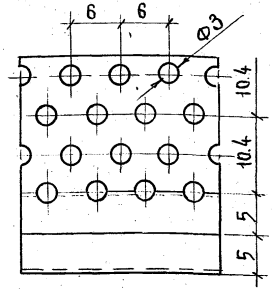

Процент перфорации 23

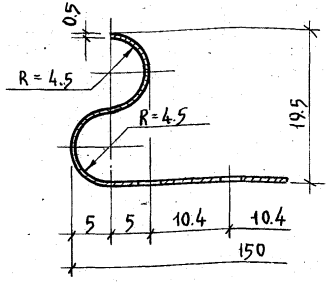

Покрыть эмалью светлого тона

			1978	1.245-1.4ПСТ 01.00.06	
Зав.отд.	Травуш		Рейка	Стадия: РЧ; Масса: 2.38; М-Б: 1:2, 1:0.5	
Зав.сект	Шмидт			Лист; Листов 1	
Ст.н.сотр.	Жаворонков		Лист 0.5 ГОСТ 14918-69	ГосГражданстрой ЦНИИЭП зр. зданий	
Исполн.	Пашкова				

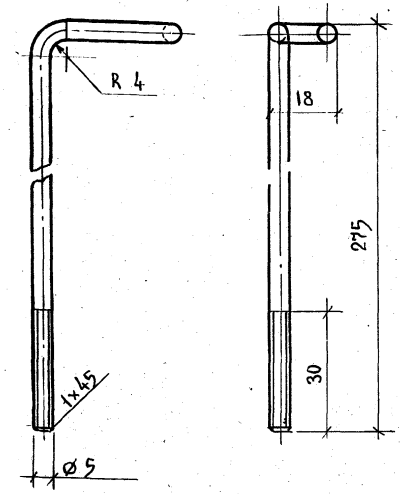

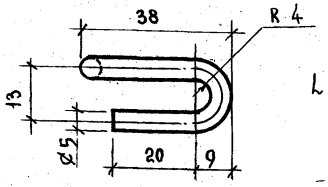

L развертки = 340

			1978	1.245-1.4ПСТ 01.00.03	
Зав.отд.	Травуш		Проволочная подвеска	Стадия: РЧ; Масса: 0.053; М-Б: 1:1	
Зав.сек	Шмидт			Лист; Листов 1	
Ст.н.сотр.	Жаворонков		ø5 ГОСТ 3617-71	ГосГражданстрой ЦНИИЭП зр. зданий	
Исполн.	Пашкова				

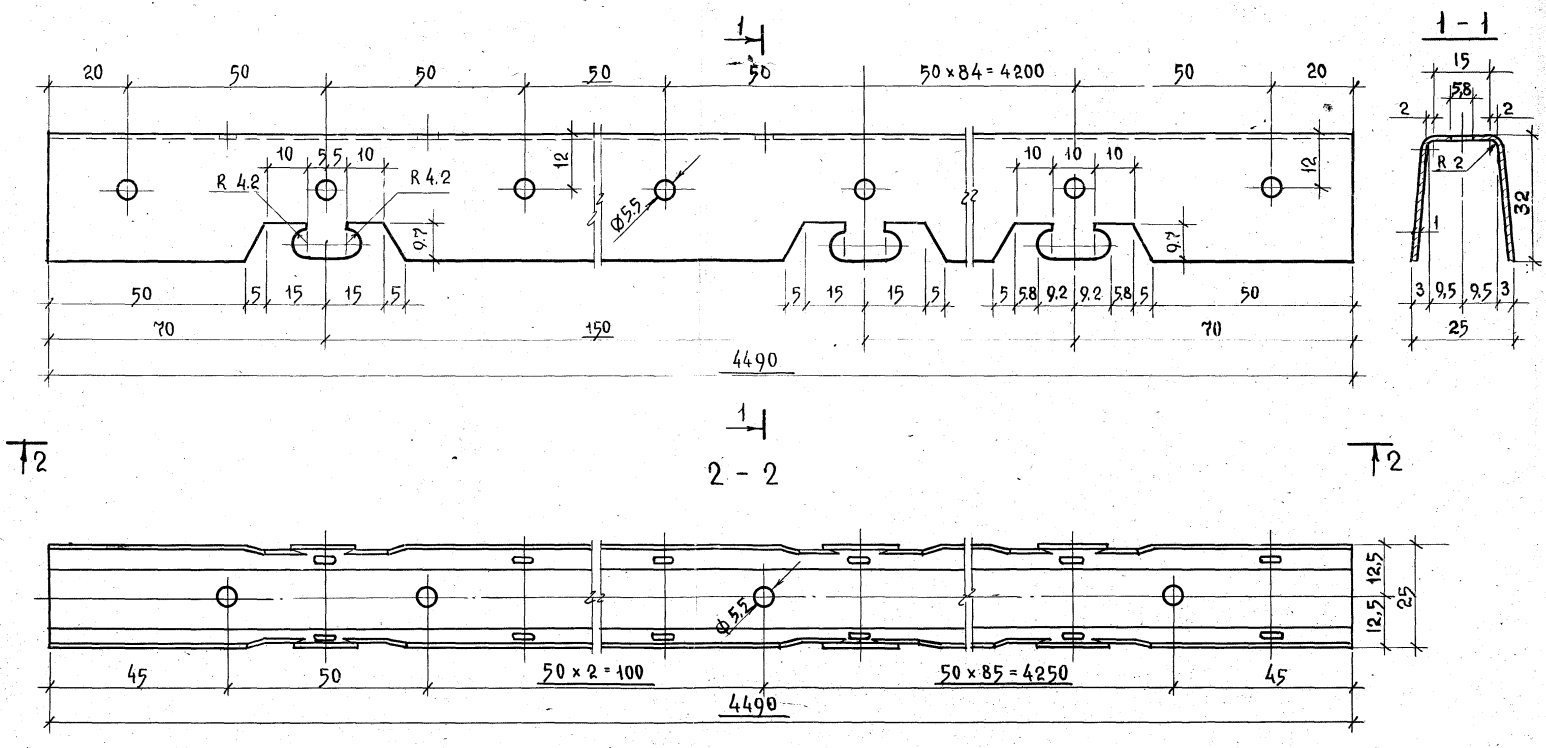

L развертки = 80

Зав. отд.	Трахтш.		
Зав. сек.	Шмидт		
Стн. сотр.	Жаворонков		
Исполн.	Пашкова		

1978

1.245-1.4пст 01.00.04

Несущий профиль

Стадия	Масса	М-б
РЧ	2,75 кг	1:1

Лист	Листов 1

Лист 1.0 ГОСТ 14918 - 69

ГОССТРОЙ СССР ЦНИИЭП ЗРЗДАНИЙ

Серия 1.245-4 Выпуск 4

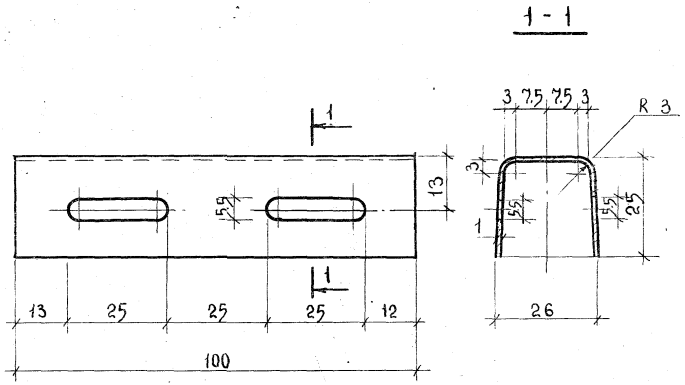

L развертки = 68

				1978	1.245-1.4ПСТ 01.00.05		
				СТЫКОВАЯ НАКЛАДКА	СТАДИЯ	МАССА	М-Б
					РЧ	0.050	1:1
					ЛИСТ	ЛИСТОВ 1	
Зав.отд.	Травуш			ЛИСТ 1.0 ГОСТ 14918-69	ГОСГРАЖДАНСТРОЙ ЦНИИЭП ЗР. ЗДАНИЙ И СПОРТИВНЫХ СООРУЖЕН ИМ.Б.С. МЕЗЕНЦЕВА		
Зав.сек.	Шмидт			Вст-3 ГОСТ 380-71*			
Ст.н.сотр	Жаворонков						
Исполн.	Пашкова						
Провер.	Жаворонков						

ФОРМАТ 11

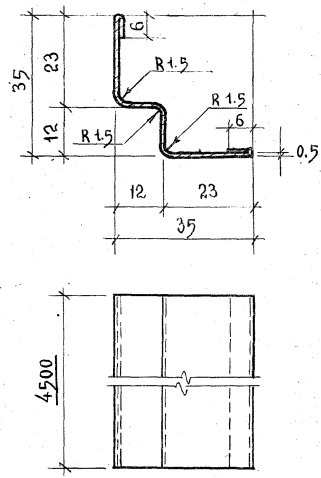

Покрыть эмалью светлого тона

L развертки = 80

				1978	1.245-1.4ПСТ 01.00.08		
				ПРИСТЕННЫЙ ПРОФИЛЬ	СТАДИЯ	МАССА	М-Б
					РЧ	1.41	1:1
					ЛИСТ	ЛИСТОВ 1	
Зав.отд.	Травуш			ЛИСТ 0.5 ГОСТ 14918-69	ГОСГРАЖДАНСТРОЙ ЦНИИЭП ЗР. ЗДАНИЙ И СПОРТИВНЫХ СООРУЖЕН ИМ.Б.С. МЕЗЕНЦЕВА		
Зав.сек.	Шмидт			Вст 3 ГОСТ 380-71*			
Ст.н.сотр	Жаворонков						
Исполн.	Пашкова						
Провер.	Жаворонков						

15595 9

Серия 1.245-1 Выпуск 4

Формат	Зона	Поз.	Обозначение	Наименование	Кол. шт. на 100 м²	Примечание
				Документация		
12			4.ПСТ 02 00 00 СБ	Сборочный чертеж		2 листа
				Детали		
Б/4		2		Уголок крепления		
				подвески 32×3 ℓ=25		
				с отв. ф6; ГОСТ 8509-72 / ГОСТ 380-71*	70	Масса 0,037 кг/шт.
Б/4		4		Несущий и направля-		
				ющий профиль ℓ=6000		
				швеллер 30×20×1		
				ГОСТ 8278-75	66	Масса 0,86 кг/шт
				ВСТ 3 ГОСТ 380-71*		
Б/4		3				
				Проволочная подвеска ф2,5		
				ℓ=350 из оцинков. проволоки	70	Масса 0.011 кг/м²
Б/4		7		ГОСТ 15892-70 / ВСТ 3 ГОСТ 380-71*		
				хомут - подвеска ℓ=600	140	Масса 0.019 кг/м²
Б/4		8		скрутка проволоки ф2,5,		
				ℓ=550 для стыков про-	70	Масса 0,015 кг/м²
				филей ГОСТ 15892-70 / В ст 3 ГОСТ 380-71*		
				Примененные детали		
11		6	4.ПСТ 01.00.08	Пристенный профиль	20	Масса 1,41 кг/шт

Зав. отд.	Травуш	1.245-1.	4.ПСТ 02.00.00
Зав. сект.	Шмидт	Потолок с просечно-вытяжной сеткой (спецификация)	Стадия: РЧ; Лист: 1; Листов: 2
Ст. н. сотр.	Жаворонков		Госгражданстрой ЦНИИЭП зр. зданий и спорт. сооружений им. Б.С. Мезенцева
Исполн.	Пашкова		
Провер.	Жаворонков		

Формат	Зона	Поз.	Обозначение	Наименование	Кол. шт. на 100 м²	Примечание
				Стандартные изделия		
		5		Просечно-вытяж-		
				ная сетка из листовой		
				оцинкованной стали		
				толщиной 1 мм		
				Лист 1 ГОСТ 14918-69 / ВСТ 3 ГОСТ 380-71*		
				ТУ 400×28-93-75		
				Главмосмонтажспец-		
				строя МГИ		Масса 4,0 кг/м²
		1		Дюбель - гвоздь		
				ДГП 3.5×30		Масса
				ВТУ / ММЗ 2-66 ММСС СССР	169	0.003 кг/шт
				Ст. 70 ОСТ-14271		
				Материалы		
		10		Полиэтилентерефта-		
				латная пленка толщи-		
				ной 0.001, шириной 1200		
				длиной 10000		
				ТУ 6-05-1065-76 МХП СССР	8,4	Масса 0.165 кг/шт
		11		Минераловатная плита		
				на синтетической		
				связке марки ПП-100 500×1000×30		
				ГОСТ 9573-72	400	Масса 1,5 кг/шт
		9		Проволока перевя-		
				зочная ф 2,5		
				ГОСТ 15892-70 / В ст. 3 ГОСТ 380-71*		Масса 0.035 кг/м²

1-245.1. 4.ПСТ 02.00.00 Лист 2

Фрагмент плана

М 1:20

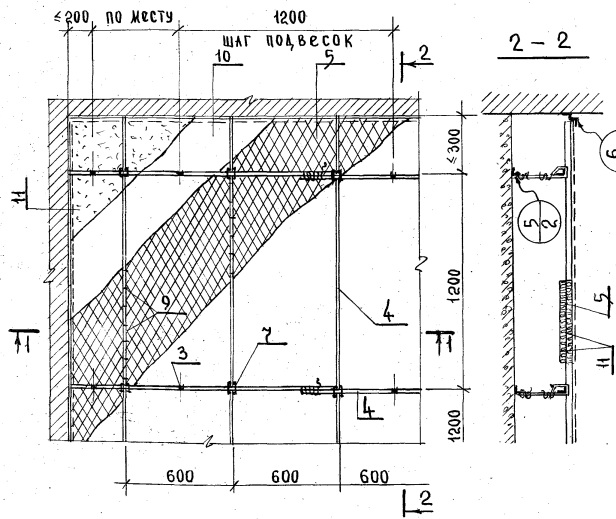

Общий вид

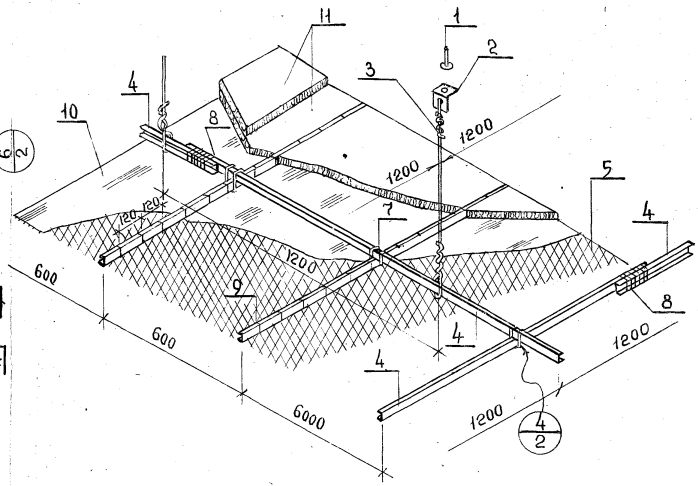

1 Просечно-вытяжную сетку подвешивать к направляющим профилям при помощи скруток из оцинкованной проволоки с шагом 120 мм.

2 Минераловатные плиты плотно укладывать друг к другу, не допуская щелей в местах прохода подвесок и в примыканиях к стенам.

Пояснительную записку см в выпуске 0 „Материалы для проектирования"

					1978	1.245-1.4ПСТ 02.00.00 СБ	
					Потолок с просечно-вытяжной сеткой (сборочный чертеж)	Стадия: РЧ	Масса: 11.00 кг/м²	М-б: 1:20
							Лист 1	Листов 2
Зав. отд.	Трабуш							
Зав. сект.	Шмидт							
Ст. н. сотр.	Жаворонков							
Исполн.	Пашкова							
Провер.	Жаворонков							

ГОСГРАЖДАНСТРОЙ ЦНИИЭП зр. зданий и спорт. сооружений им. Б.С. Мезенцева

15599 11 Формат А2

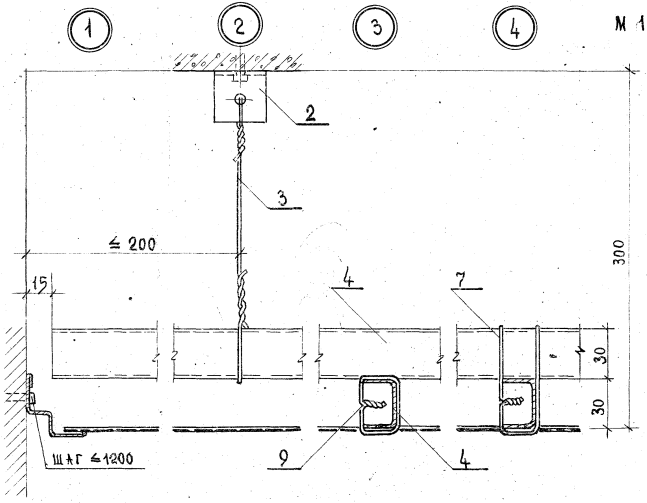

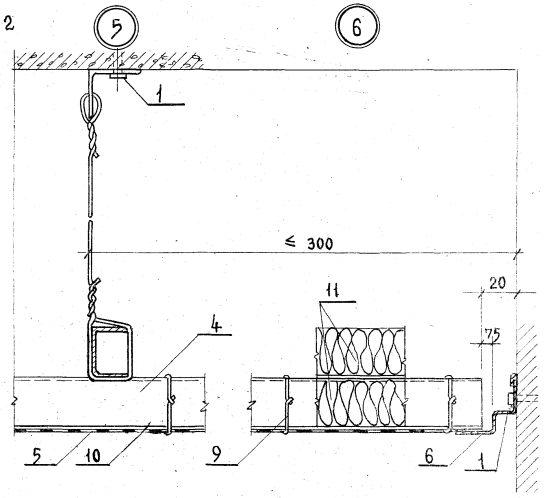

Стык для несущего и направляющего профилей

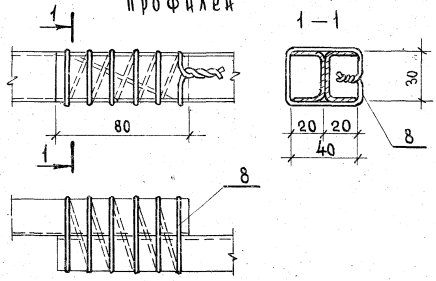

Стыки просечно-вытяжной сетки

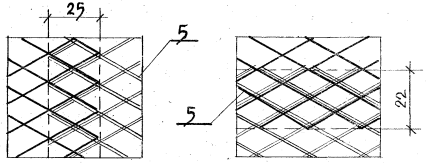

продольный стык

поперечный стык

Число витков в скрутках, применяемых для монтажа потолка должно быть не менее трех.

Серия 1.245-1 Выпуск 4

Формат	Зона	Поз.	Обозначение	Наименование	Кол-во шт. на 100 м²	Примечание
				Документация		
12			4.ПСТ 03.00.00.СБ	Сборочный чертеж		2 листа
				Детали		
11		4	4.ПСТ 03.00.04	Швеллер для крепления подвески	70	
11		5	4.ПСТ 03.00.05	Стержень подвески	70	
11		6	4.ПСТ 03.00.06	Несущий профиль	23	
11		11	4.ПСТ 03.00.11	Стыковая накладка	23	
11		7	4.ПСТ 03.00.07	Направляющий профиль	23	
11		12	4.ПСТ 03.00.12	Стыковая вставка	23	
12		8	4.ПСТ 03.00.08	Панель 600×1200	140	
				Примененные детали		
11		9	4.ПСТ 01.00.08	Пристенный профиль	23	

				Стандартные изделия		
				Распорный капроновый		
		1		дюбель с кольцевыми		
				ребрами У-656		
				ТУ 36-941-68		
				МЭП СССР	70	Масса 0,005 кг/шт
		2		Шайба М5 Вст3		
				ГОСТ 11371-70	70	
		3		Шуруп с круглой головкой		
				М5×35.ГОСТ 1144-70*	70	
		10		Дюбель-гвоздь 4,5×		
				×40,		
				ВТУ ММЗ 2-66 ММСС СССР	84	Масса 0.005 кг/шт
				Ст.70 ОСТ-14271		
		13		Болт М5×20		
				ГОСТ 7805-70	93	
		14		Гайка М5		
				ГОСТ 5915-70	371	
				Материалы		
		15		полиэтилентерефталат-		
				ная пленка марки „У"		Расход 0.017 кг/м²
				толщиной 0,010, шириной		
				1200, длиной 10000 ТУ6-	8,4	Масса 0.165 кг/шт
				-05-1065-76 МХП СССР		
		16		Минераловатная плита		
				на синтетическом		
				связке 500×1000×30		
				марки ПП-100		
				ГОСТ 9573-72	200	Масса 1,5 кг/шт

Зав.отд.	Травуш	1978	1.245-1.	4.ПСТ 03.00.00	
Зав.сек.	Шмидт	Потолок из панелей 600×1200 (спецификация)	Стадия	Лист	Листов
Ст.н.сотр.	Жаворонков		РЧ	1	2
Исполн.	Пашкова		Госгражданстрой ЦНИИЭП эр. зданий		

Лист

2 - 2

Фрагмент плана

м. 1:20

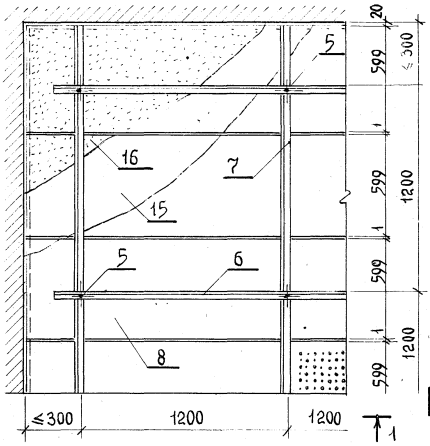

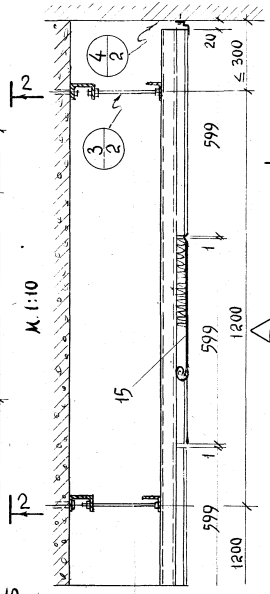

Общий вид

м. 1:15

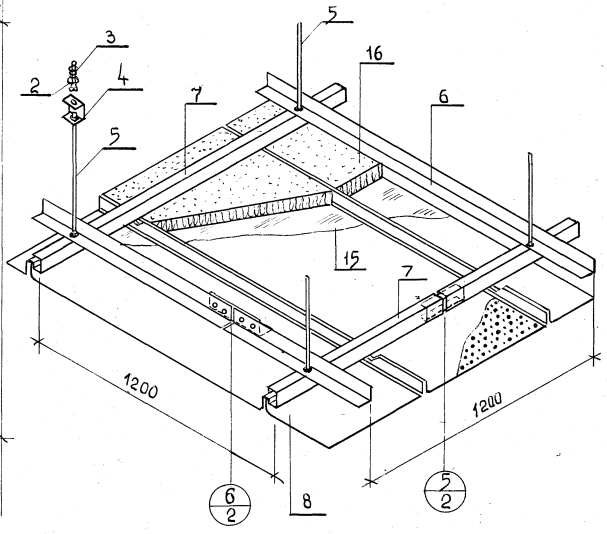

1 - 1 м. 1:10

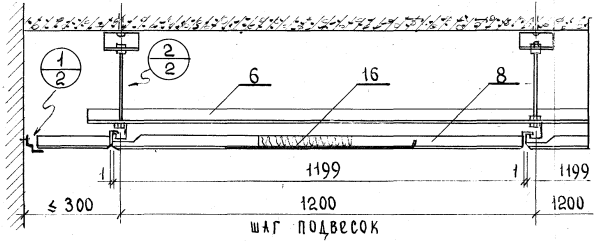

Пояснительную записку см. в выпуске 0 „Материалы для проектирования.

			1978	1.245-1.4ПСТ 03.00.00 СБ	
			Потолок из панелей 600×1200 (сборочный чертеж)	Стадия: РЧ; Масса: 9.72 кг/м²; М - Б; 1:20	
				Лист 1	Листов 2
Зав.отд.	Травуш			Госгражданстрой ЦНИИЭП зр. зданий	
Зав.сек.	Шмидт				
Ст.н.сотр.	Жворонков				
Исполн.	Пашкова				

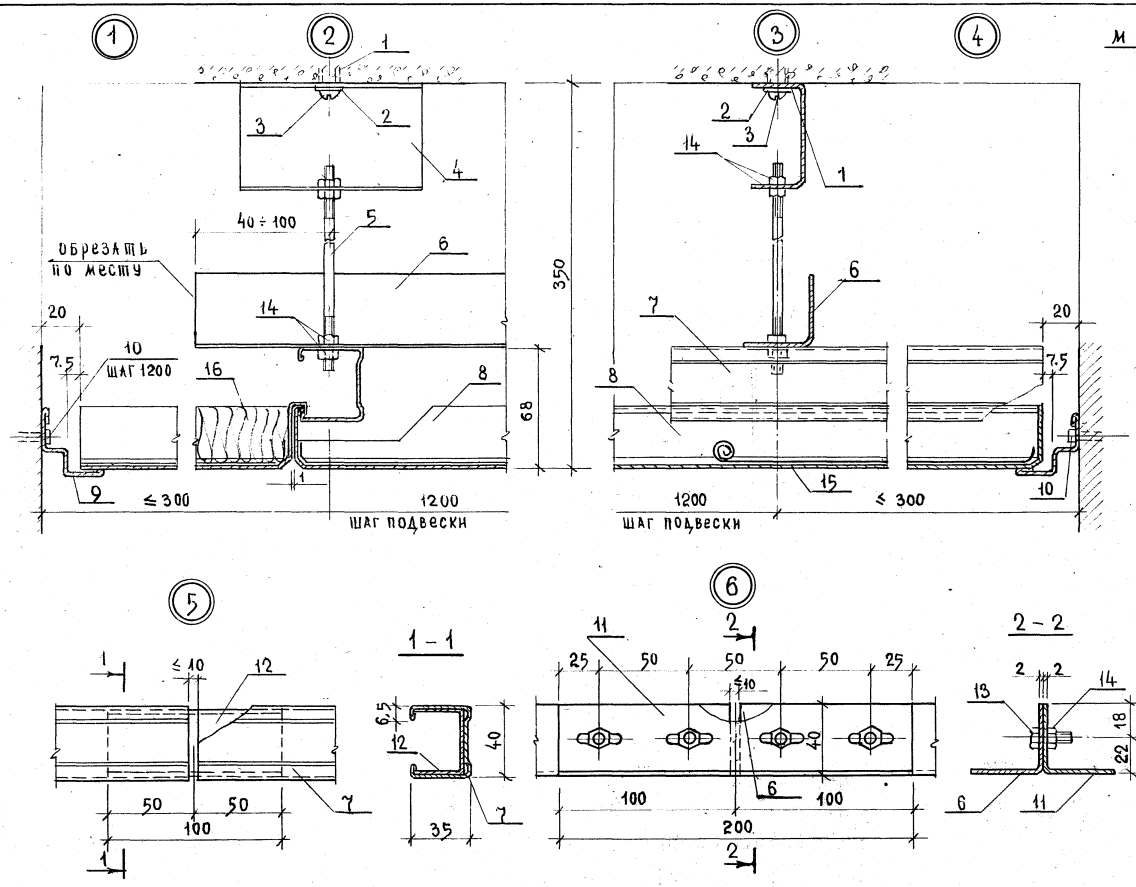
1
2
3
4
5
6
м 1:2
обрезать по месту
40 ÷ 100
350
68
20
10
шаг 1200
7.5
16
8
9
≤ 300
1200
шаг подвески
14
7
15
10
≤ 10
12
50
100
1 – 1
6.5
40
35
2 – 2
11
25
18
22
13

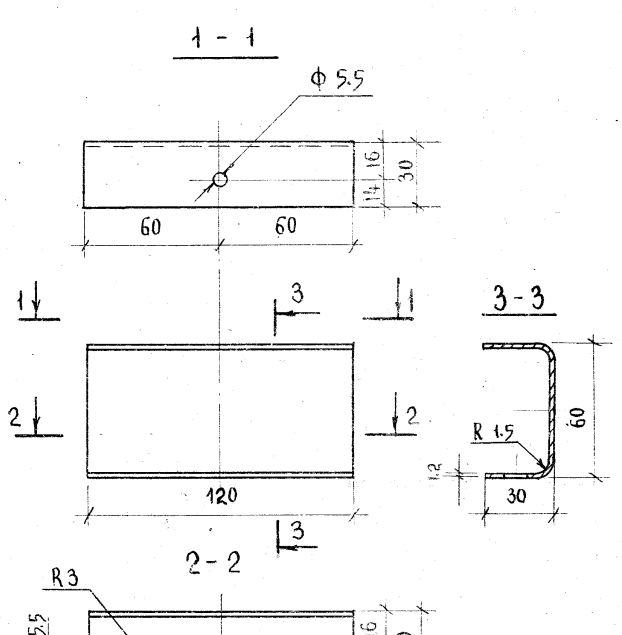

L развертки = 116

				1978	1.245-1.4пст 03.00.04	
				Швеллер для крепления подвески	Стадия: РЧ; Масса: 0.132 кг; М-Б: 1:2	
					Лист; Листов 1	
Зав. отд.	Травуш			Лист 1.2 ГОСТ 14918-69 / Вст 3 ГОСТ 380-71	ГОСГРАЖДАНСТРОЙ ЦНИИЭП зр. зданий и спорт. сооружений им. Б.С. Мезенцева	
Зав. сект.	Шмидт					
Ст. н. сотр.	Жаворонков					
Испол.	Пашкова					
Провер.	Жаворонков					

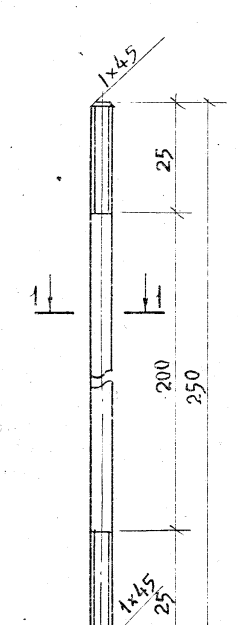

				1978	1.245-1.4пст 03.00.05	
				Стержень подвески	Стадия: РЧ; Масса: 0.04 кг; М-Б: 1:1	
					Лист; Листов 1	
Зав. отд.	Травуш			Ф5 ГОСТ 3617-71 / Вст 3 ГОСТ 380-71*	ГОСГРАЖДАНСТРОЙ ЦНИИЭП зр. зданий и спорт. сооружений им. Б.С. Мезенцева	
Зав. сек.	Шмидт					
Ст. н. сотр.	Жаворонков					
Испол.	Пашкова					
Провер.	Жаворонков					

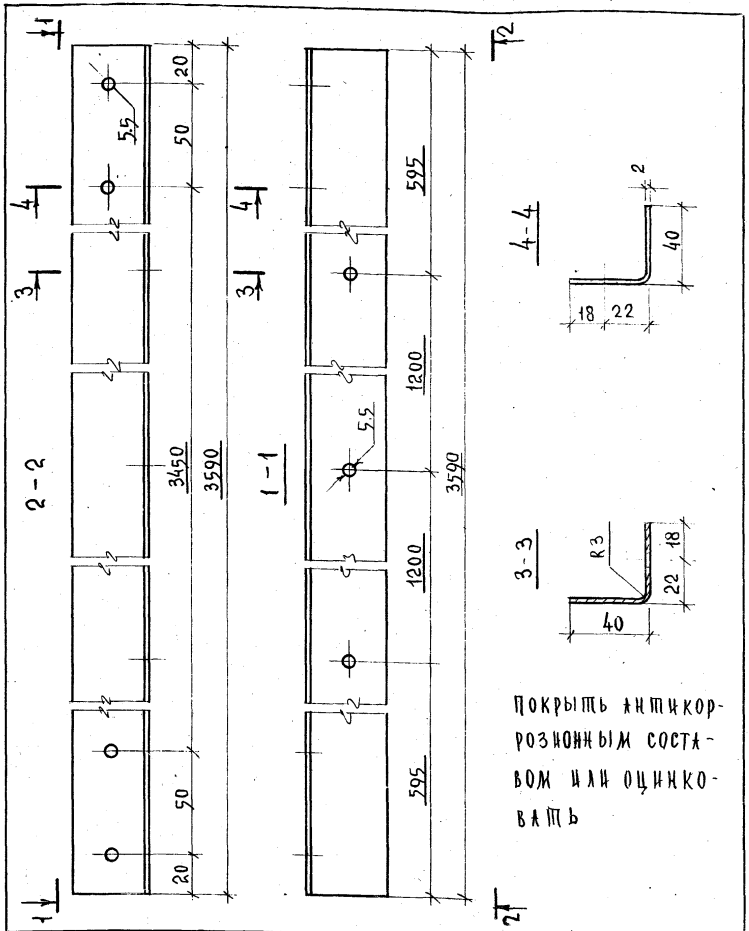

Покрыть антикоррозионным составом или оцинковать

				1978	1.245-1.4.ПСТ 03.00.06
				Несущий профиль	Стадия: РЧ; Масса: 4.32 кг; Масштаб: 1:2
Зав. отд.	Травуш				Лист; Листов 1
Зав. сек.	Шмидт				
Ст. н. сотр.	Жаворонков			L40×40×2 ГОСТ 8276-63	Госгражданстрой ЦНИИЭП зр. зданий и спорт. сооружен. им. Б.С. Мезенцева
Исполн.	Пашкова			Вст 3 ГОСТ 380-71*	
Провер	Шмидт				

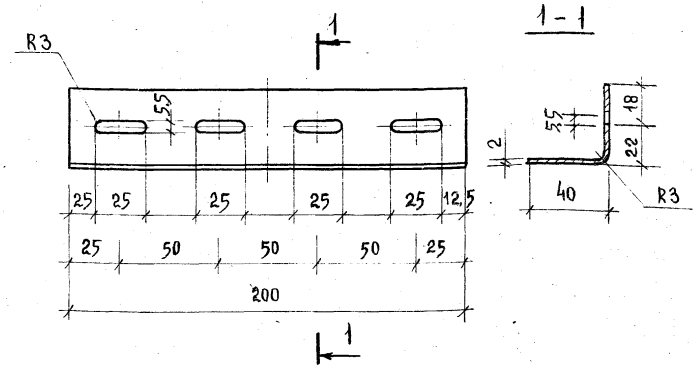

Покрыть антикорозионным составом или оцинковать

				1978	1.245-1.4.ПСТ 03.00.01
				Стыковая накладка	Стадия: РЧ; Масса: [illegible]; М-Б: 1:2
Зав. отд.	Травуш				Лист; [illegible]ов 1
Зав. сек.	Шмидт				
Ст. н. сотр.	Жаворонков			L40×40×2 ГОСТ 8276-63	Госграж[illegible] ЦНИИЭ[illegible]ании и спор[illegible]оружен. им. Б.С. [illegible]
Исполн.	Пашкова			Вст 3 ГОСТ 380-71*	
Провер	Шмидт				

1 - 1

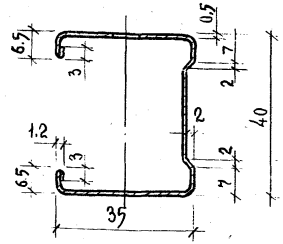

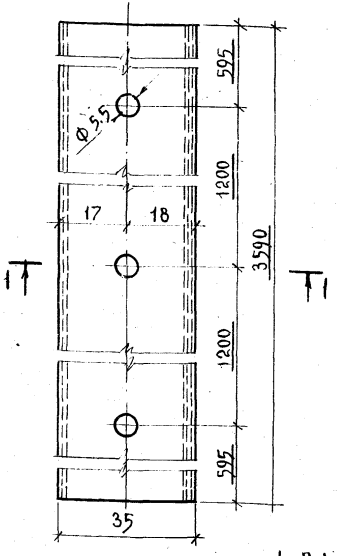

L развертки = 125

Зав.отд.	Травуш	1978	1.245-1.4.ПСТ 03.00.07		
Зав.сек.	Шмидт	Направляющий профиль	Стадия	Масса	Масштаб
Ст.н.сотр	Жаворонков		РЧ	1,77 кг	1:1
Исполн.	Пашкова	Б-06×1000 ГОСТ 14918-69 08КП-ВГ-2 ГОСТ 19904-74	Лист	Листов 1	
Провер.	Жаворонков		Госгражданстрой ЦНИИЭП зр. зданий и спортивных сооруж. им. В.С. Мезенцева		

1 - 1

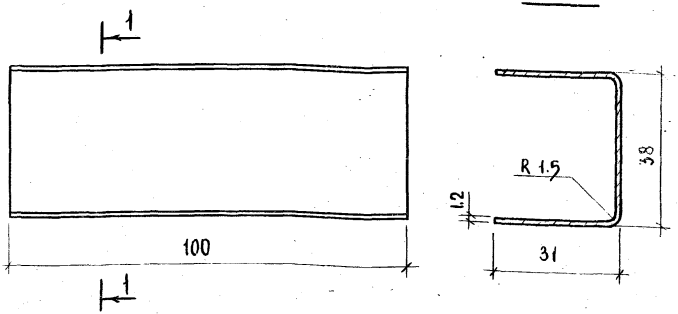

L развертки = 96

Зав.отд.	Травуш	1978	1.245-1.4.ПСТ 03.00.12		
Зав.сек.	Шмидт	Стыковая вставка	Стадия	Масса	Масштаб
Ст.н.сотр	Жаворонков		РЧ	0,09 кг	1:1
Исполн.	Пашкова	Лист 1.2 ГОСТ 14918-69 Вст 3 ГОСТ 380-71*	Лист	Листов 1	
Провер.	Жаворонков		Госгражданстрой ЦНИИЭП зр. зданий и спорт. сооружений им. В.С. Мезенцева		

Серия 1.245-1 Выпуск 4

Панель М 1:10

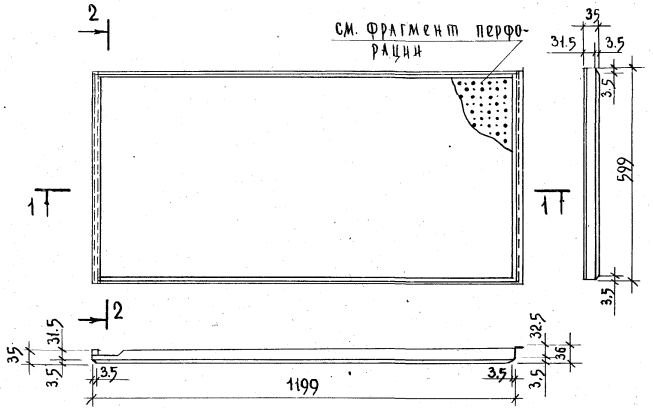

1 – 1

М. 1:1

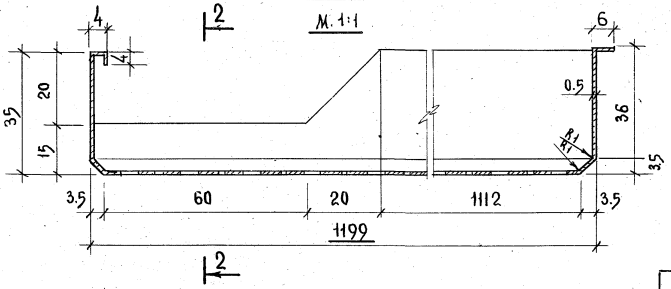

2 – 2

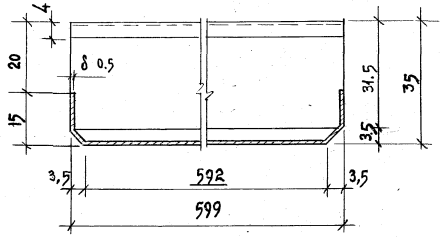

Фрагмент перфорации М 1:1

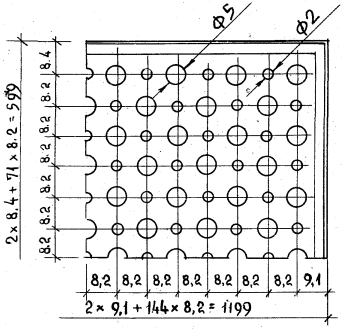

процент перфорации 17,1

Покрыть эмалью светлого тона без блеска. Размер заготовки панели 665 × 1279

				1978	1.245-1. 4ПСТ 03.00.08		
				Панель 600 × 1200	Стадия	Масса	Масштаб
					РЧ	3.34 кг	1:1
Зав. отд.	Травуш				Лист	Листов 1	
Зав. сек.	Шмидт						
Ст. н. сотр.	Жаворонков			Лист 0.5 ГОСТ 14918-69	Госгражданстрой ЦНИИЭП зр. зданий		
Исполн.	Пашкова						

gost.e-ecolog.ru