Типовые конструкции, изделия и узлы зданий и сооружений

СЕРИЯ 1.245-1

Унифицированные подвесные потолки

ВЫПУСК 3

Подвесные потолки из гипсовых литых плит

Рабочие чертежи

Разработаны
ЦНИИЭП зрелищных зданий и спортивных сооружений им. Б.С. Мезенцева

Главный инженер института Герчиков Ю.М.

Заведующий отделом строительных конструкций ОНИР Травуш В.И.

Утверждены
Государственным комитетом по гражданскому строительству и архитектуре при Госстрое СССР
Приказ № 178 от 15. VIII – 1978 г

Введены в действие с 1.X.1978 г

gost.e-ecolog.ru

Серр. 1.245-1 - Вып. 3

NN п/п	Наименование	Обозначение	N стр.
1	Содержание	3.ПГА 00.00.00	1
	Потолок с профилями		
	таврового сечения из		
	утяжеленных перфо-		
	рированных плит		
2	Спецификация	3ПГА 01.00.00	2
3	Сборочный чертеж	3ПГА 01.00.00 СБ	3,4
	Детали		
4	Несущий профиль	3ПГА 01.00.01	5
5	Распорка	3ПГА 01.00.02	5
6	Стыковая накладка	3ПГА 01.00.03	6
7	Пристенный уголок	3ПГА 01.00.04	6
8	Серьга	3ПГА 01.00.05	7
9	Подвеска	3ПГА 01.00.06	7
	Потолок с профилями		
	таврового сечения из		
	облегченных перфо-		
	рированных плит		
10	Спецификация	3ПГА 02.00.00	8

NN п/п.	Наименование	Обозначение	N стр.
11	Сборочный чертеж	3ПГА 02.00.00СБ	9
	Детали		
12	Несущий профиль	3ПГА.02.00.01	10
13	Распорка	3ПГА 02.00.02	10
14	Пружина подвески	3ПГА 02.00.03	11
15	Подвеска	3ПГА 02.00.04	11
	Потолок из декоративных		
	плит с креплением на		
	винтах		
16	Спецификация	3ПГА 03.00.00 СП	12
17	Сборочный чертеж	3ПГА 03.00.00 СБ	13
	Детали		
18	Несущий профиль	3ПГА 03.00.01	14
19	Проволочная подвеска	3ПГА 03.00.02	15
20	Пружина подвески	3ПГА 03.00.06	15
21	Нащельник - фиксатор	3ПГА 03.00.07	16

1978 1.245-1. 3.ПГА.00.00.00

Зав.отд.	Травуш	
Зав.сект	Шмидт	
Ст.н.сотр.	Жаворонков	
Исполн.	Трусова	
Провер.	Жаворонков	

Содержание

Стадия	Лист	Листов
Р.Ч.	1	2

Госгражданстрой ЦНИИЭП зр. зданий и спорт. сооружений им. Б.С. Мезенцева

1.245-1. 3.ПГА.00.00.00 Лист 2

Формат	Зона	Поз	Обозначение	Наименование	Кол. шт. на 100м²	Примечание
				Документация		
12			3ПГА 01.00.00СБ	Сборочный чертеж		2 листа
				Детали		
11		1	3ПГА.01.00.01	Несущий профиль	42	
11		2	3ПГА.01.00.02	Распорка	80	
11		3	3ПГА.01.00.03	Накладка	42	
11		4	3ПГА.01.00.04	Пристенный уголок	20	
11		5	3ПГА.01.00.05	Серьга	167	
11		6	3ПГА.01.00.06	Подвеска	167	
				Стандартные		
				изделия		
		7		Дюбель-винт М8х40		
				ВТУ ММЗ 2-66		
				ММСС СССР	167	Масса 0,007 кг/шт.
				Ст 70 ОСТ-14271		

		8		Болт М5х20		
				ГОСТ 7805-70	167	Масса 0,007 кг/шт
		9		Гайка М5		
				ГОСТ 5915-70	500	Масса 0,005 кг/шт
		11		Гайка М8		
				ГОСТ 5915-70	167	Масса 0,005 кг/шт
		12		Дюбель-гвоздь ф4,5х40		
				ВТУ ММЗ 2-66 ММСС СССР	99	Масса 0,005 кг/шт
				Ст 70 ОСТ-14271		
				Материалы		
		10		Гипсовая перфорированная плита заполненная минеральной ватой с наклеенной алюминиевой фольгой с номинальными размерами 600х600х30 ОСТ 21-26-76		
				МПСМ СССР	278	Масса 9,45 кг/шт.

Серия 1.245-1 выпуск

Фрагмент плана М1:10

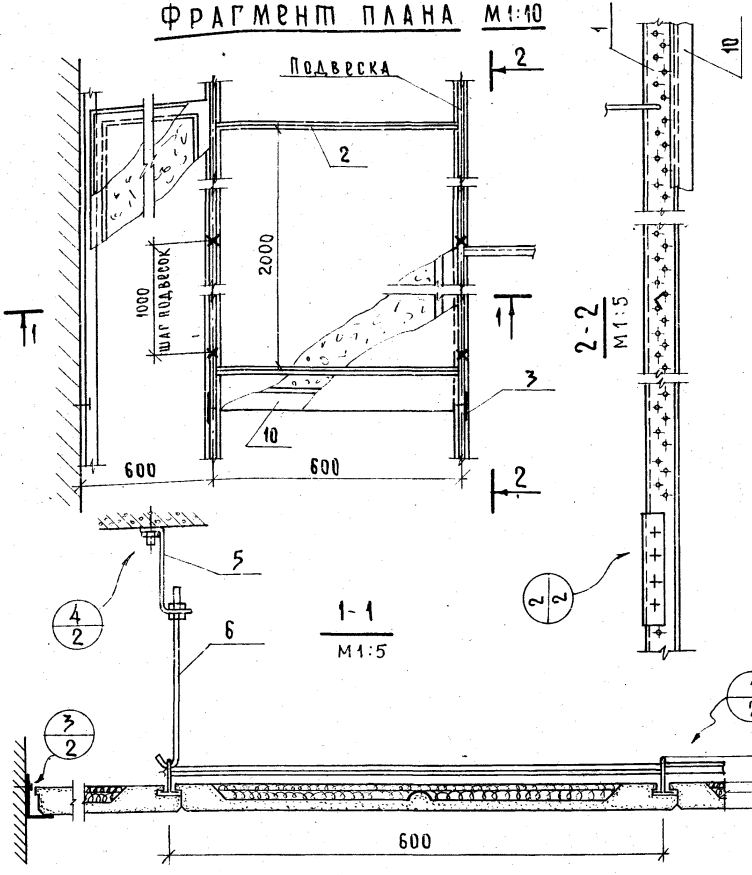

Общий вид. М1:5

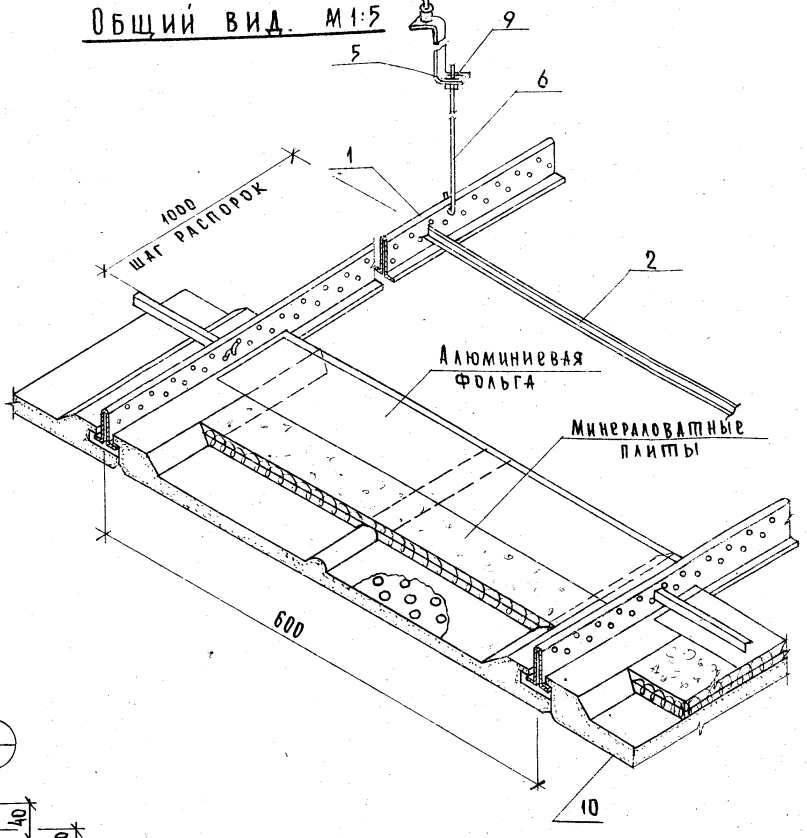

Пояснительную записку см. в выпуске 0 „Материалы для проектирования".

Зав. отд.	Травуш		
Зав. сект.	Шмидт		
Ст. н. сотр.	Жаворонков		
Исполн.	Трусова		

1978 | 1.245-1.3ПГЛ 01.00.00СБ

Потолок с профилями таврового сечения из утяжеленных перфорированных плит.

Стадия	Масса	М-Б
Р.Ч.	29,2	1:10

Лист 1 | Листов 2

Госгражданстрой ЦНИИЭП зр. зданий и спорт. сооружений

1

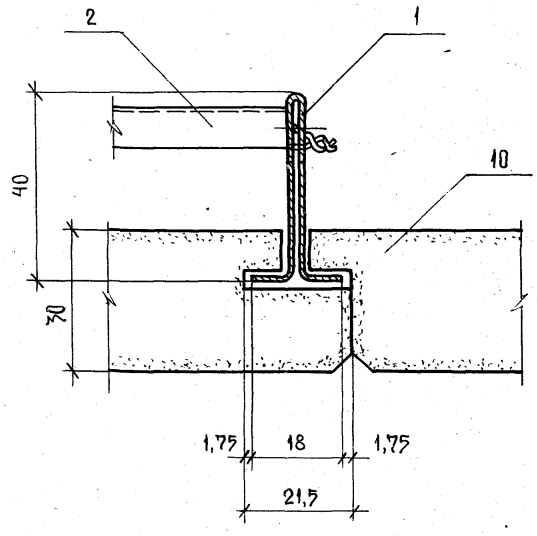
2
1
10
40
20
1,75
18
1,75
21,5

3

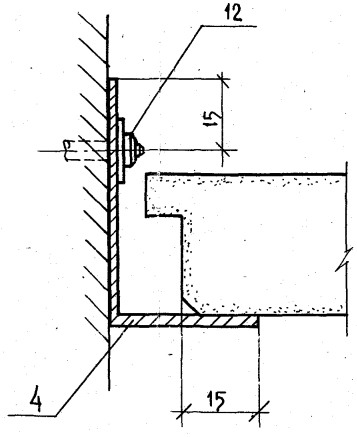
12
15
4
15

4

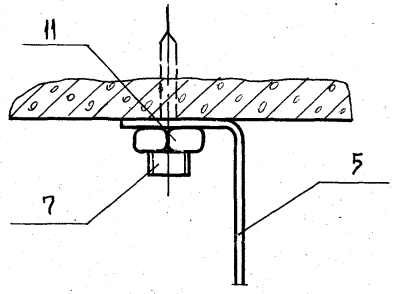
11
7
5

2

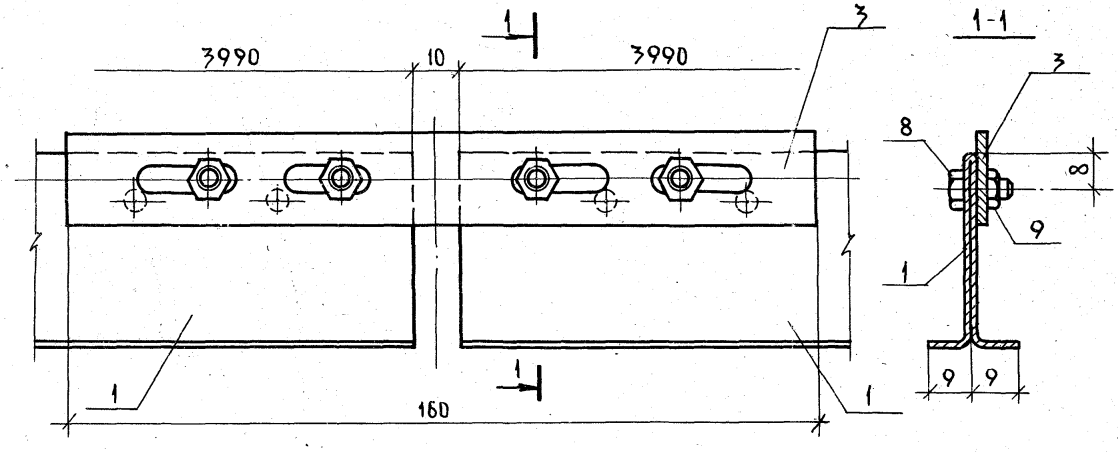
1
3990
10
3990
3
1
1
160
1-1
3
8
8
9
1
9
9

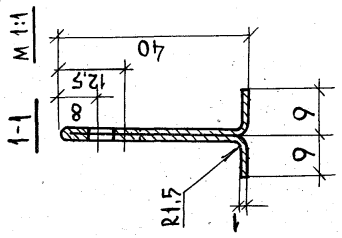

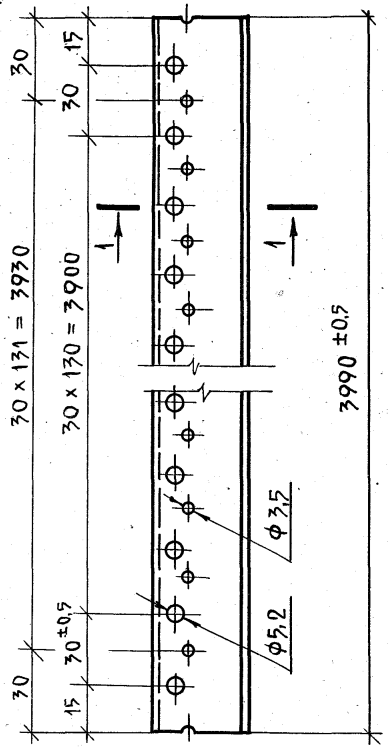

L разв. = 94 мм

Зав. отд.	Травуш		
Зав. сект.	Шмидт		
Ст. н. сотр.	Жаворонков		
Исполн.	Трусова	Трусова	
Провер.	Жаворонков		

1978 | 1.245-1.3ПГА 01.00.01

Несущий профиль

Стадия	Масса	М-б
Р.Ч.	2,63	1:2

Лист | Листов 1

Лист 1 ГОСТ 14918-69
В ст.3 ГОСТ 380-71*

Госгражданстрой ЦНИИЭП зр. зданий и спорт. сооружений им. Б.С. Мезенцева

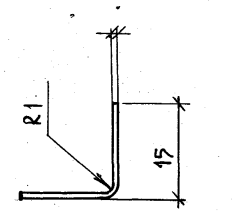

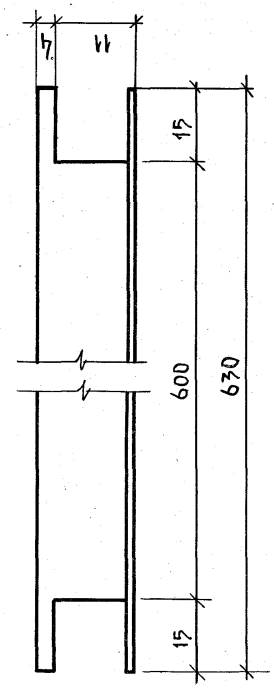

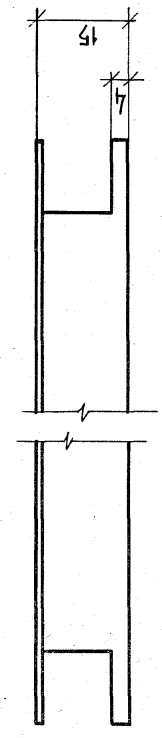

L разв. = 29 мм

Зав. отд.	Травуш		
Зав. сект.	Шмидт		
Ст. н. сотр.	Жаворонков		
Исполн.	Трусова	Трусова	
Провер.	Жаворонков		

1978 | 1.245-1.3ПГА 01.00.02

Распорка

Стадия	Масса	М-б
Р.Ч.	0,273	1:1

Лист | Листов 1

Лист 0,5 ГОСТ 14918-69
В ст.3 ГОСТ 380-71*

Госгражданстрой ЦНИИЭП зр. зданий и спорт. сооружений

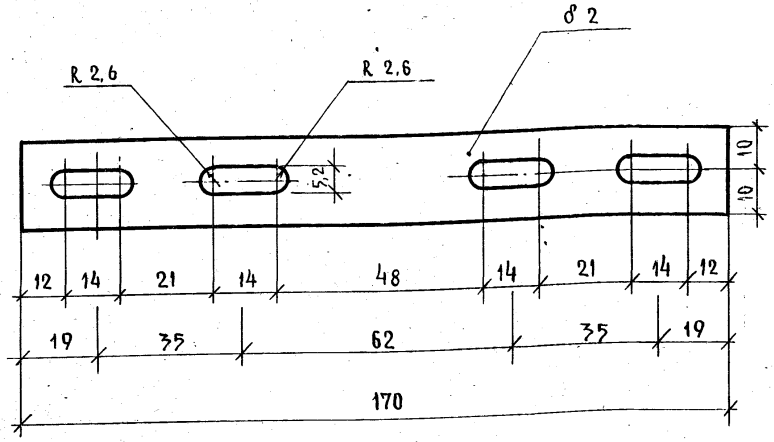

		1978	1.245-1.3ПГА 01.00.03			
			Стыковая накладка	стадия	масса	М-б
				Р.Ч.	0,052	1:1
				Лист	Листов 1	
Зав. отд.	Травуш		Лист 2 ГОСТ 14918-69	ГОСгражданстрой, ЦНИИЭП зр. зданий и спорт. сооружений		
Зав. сект.	Шмидт		В Ст 3 ГОСТ 380-71*			
Ст. н. сотр.	Жаворонков					
Исполн.	Трусова					

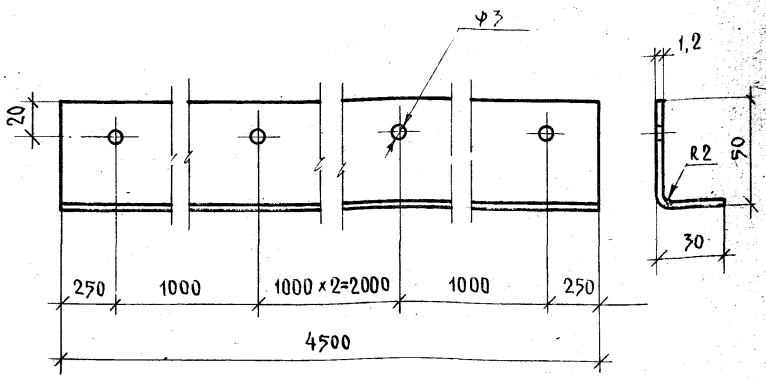

L разв. = 78 мм.

Покрыть матовой эмалью светлого тона.

		1978	1.245-1.3ПГА 01.00.04			
			Пристенный уголок	стадия	масса	М-б
				Р.Ч.	3,3 кг	1:2
				Лист	Листов 1	
Зав. отд.	Травуш		Лист 1 ГОСТ 14918-69	ГОСгражданстрой, ЦНИИЭП зр. зданий и спорт. сооружений		
Зав. сект.	Шмидт		В Ст 3 ГОСТ 380-71*			
Ст. н. сотр.	Жаворонков					
Исполн.	Трусова					

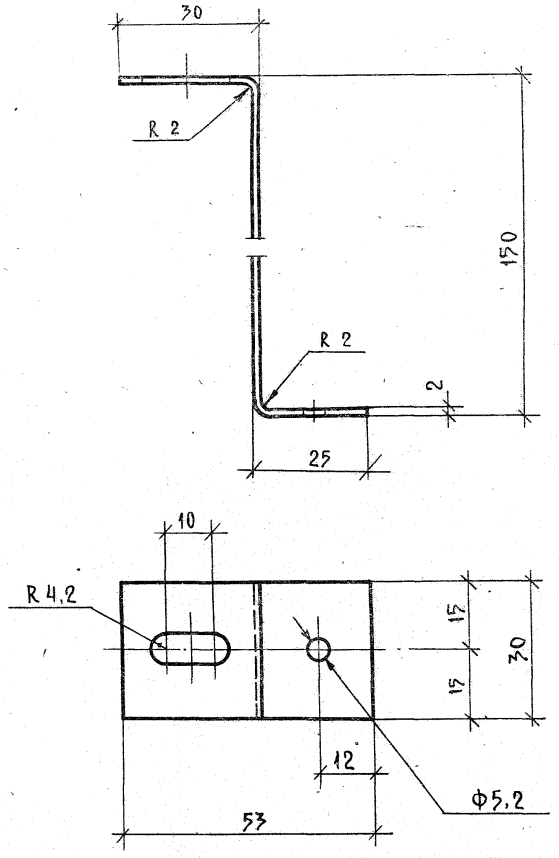

L разв. = 200 мм

				1978	1.245-1.3.ПГЛ 01.00.05		
				Серьга	Стадия	Масса	М-Б
					Р.Ч.	0,1	1:1
Зав. отд.	Травуш			Лист 2 ГОСТ 14918-69	Лист	Листов 1	
Зав. сект.	Шмидт			В ст. 3 ГОСТ 380-71*	Госгражданстрой ЦНИИЭП зр. зданий и спорт. сооружений им. Б.С. Мезенцева		
Ст. н. сотр.	Жаворонков						
Исполн.	Трусова	Трусов					
Провер.	Жаворонков						

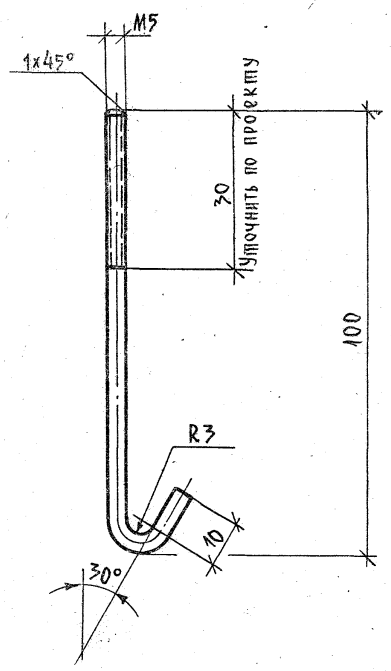

				1978	1.245-1.3.ПГЛ 01.00.06		
				Подвеска	Стадия	Масса	М-Б
					Р.Ч.	0,018	1:1
Зав. отд.	Травуш			Ф5 ГОСТ 3617-71	Лист	Листов 1	
Зав. сект.	Шмидт			В ст 3 ГОСТ 380-71*	Госгражданстрой ЦНИИЭП зр. зданий и спорт. сооружений им. Б.С. Мезенцева		
Ст. н. сотр.	Жаворонков						
Исполн.	Трусова	Трусов					
Провер.	Жаворонков						

Формат	Зона	Поз.	Обозначение	Наименование	Кол. шт. на 100 м²	Примечание
				Документация		
12			3ПГА 02.00.00.СБ	Сборочный чертеж		1 лист
				Детали		
11		1	3ПГА 02.00.01	Несущий профиль	42	
11		2	3ПГА.02.00.02	Распорка	80	
11		5	3ПГА 02.00.03	Пружина подвески	167	
11		6	3ПГА 02.00.04	Подвеска	167	
				Стандартные изделия		
		7		Дюбель-винт М8×40		
				ВТУ ММЗ 2-66		
				ММСС СССР	250	Масса 0,007 кг/шт
		8		Болт Ст.70 ОСТ-14271 М5×20		
				ГОСТ 7805-70	168	
		9		Гайка М5		
				ГОСТ 5915-70	168	

Зав.отд.	Травуш	1978	1.245-1.0.	3ПГА 02.00.00		
Зав.сект.	Шмидт	Потолок с профилями таврового сечения из перфорированных облегченных плит (спецификация)		Стадия	Лист	Листов
Ст.н.сотр.	Жаворонков			Р.Ч.	1	2
Исполн.	Трусова			ГОССТРОЙ ЦНИИЭП зр. зданий и спорт. сооружений им. Б.С. Мезенцева		
Провер.	Жаворонков					

Формат	Зона	Поз.	Обозначение	Наименование	Кол. шт. на 100 м²	Примечание
		12		Дюбель-гвоздь ф4,5×40		
				ВТУ ММЗ 2-66 ММСС СССР	99	Масса 0,005 кг/шт
		13		Гайка Ст.70 ОСТ-14271 М8		
				ГОСТ 5915-70	167	Масса 0,005 кг/шт
				Примененные		
11		3	3ПГА 01.00.03	Накладка	42	
11		4	3ПГА 01.00.04	Пристенный уголок	20	
11		10	3ПГА 03.00.02	Подвеска проволочная	167	
				Материалы		
		11		Гипсовая перфорированная плита, заполненная минеральной ватой с наклеенной алюминиевой фольгой с номинальными размерами 600×600×30		
				ОСТ 21-26-76 МПСМ СССР	278	Масса 9,0 кг/шт

1.245-1.0.	3ПГА 02.00.00.		Лист 2

Фрагмент плана М1:10

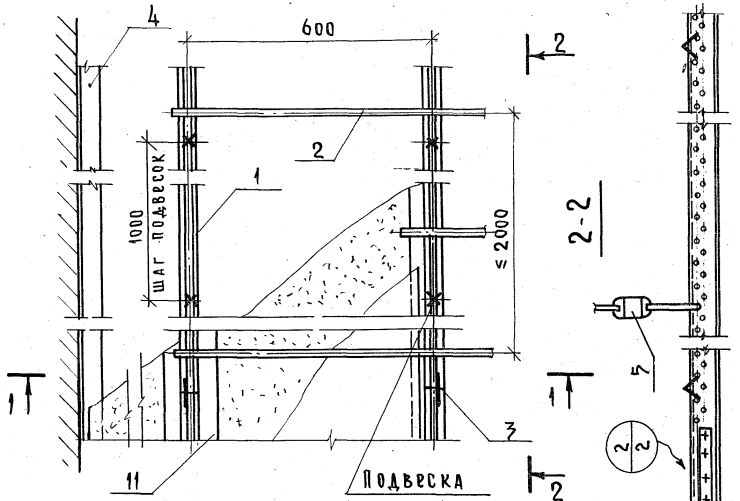

Общий вид

М 1:5

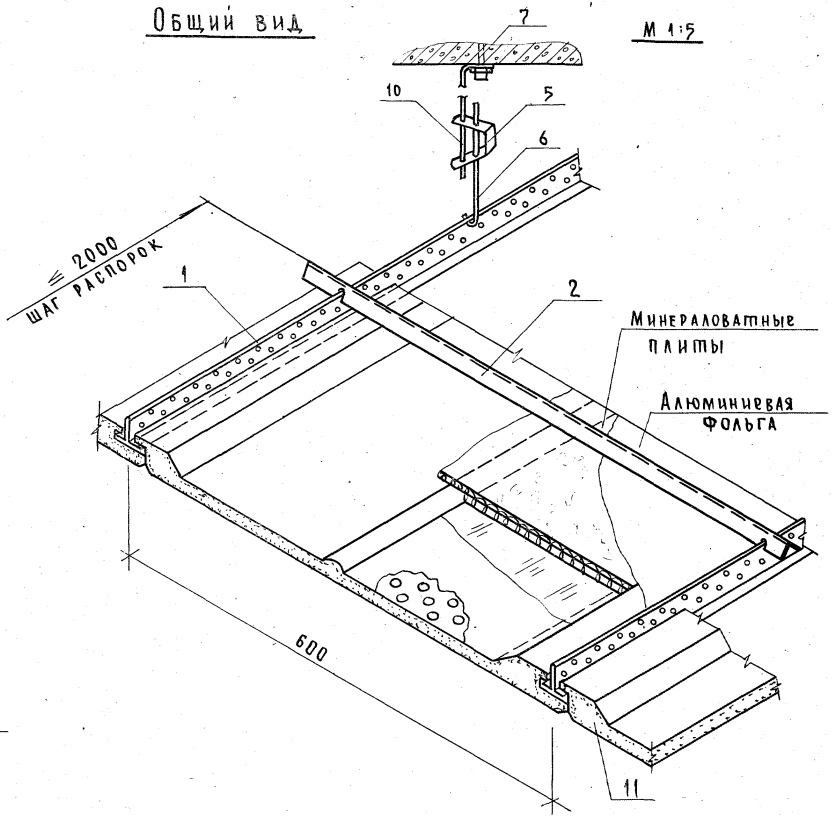

Пояснительную записку см. в выпуске 0 „Материалы для проектирования".

Узлы 2 и 3 см. 3ПГА 01.00.00СБ лист 2.

Зав.отд.	Травуш	
Зав.сект.	Шмидт	
Ст.н.сотр.	Жаворонков	
Исполн.	Трусова	
Провер.	Жаворонков	

1978

1.245-1. 3ПГА 02.00.00СБ

Потолок с профилями таврового сечения из облегченных перфорированных плит

Стадия	Масса	М-б
Р.Ч.	24,2	1:5

Лист 1 | Листов 1

Госгражданстрой, ЦНИИЭП зр. зданий и спорт. сооружений им. Б.С. Мезенцева

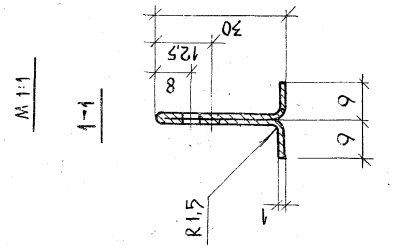

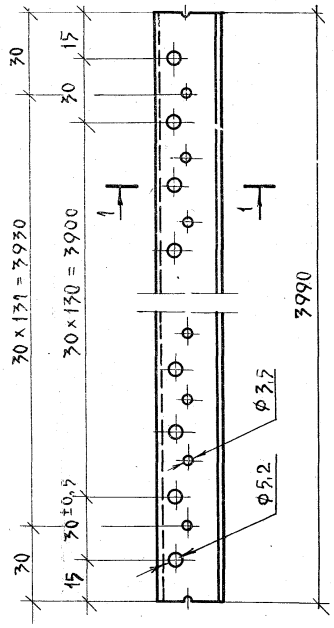

L РАЗВ. = 74мм

				1978	1.245-1 ЗПГЛ 02.00.01		
				Несущий профиль	Стадия: Р.Ч.	Масса: 2,0	М-Б: 1:2
Зав.отд.	Травуш						
Зав.сект.	Шмидт			Лист 1 ГОСТ 14918-69	Лист 1	Листов 1	
Ст.н.сотр.	Жаворонков			Вст.3 ГОСТ 380-71*	Госграждан строй ЦНИИЭП зр. зданий и спорт. сооружений им. Б.С. Мезенцева		
Испол.	Трусова						
Гл. пр.	Жаворонков						

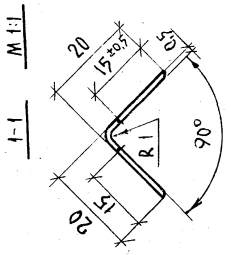

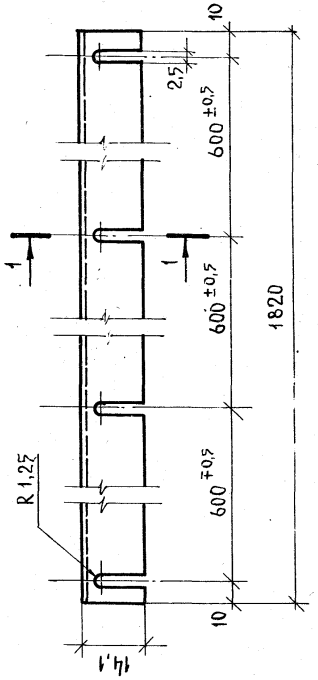

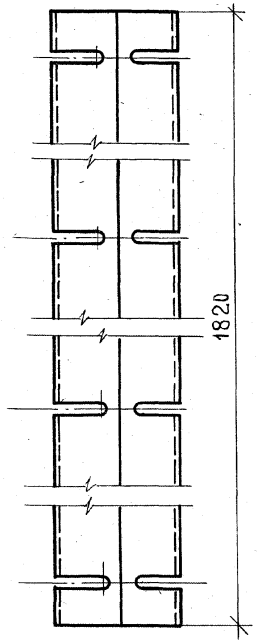

L РАЗВ. = 39мм

				1978	1.245-1 ЗПГЛ 02.00.02		
				Распорка	Стадия: Р.Ч.	Масса: 0,279	М-Б: 1:1
Зав.отд.	Травуш						
Зав.сект.	Шмидт			∠20×20×0,5 ГОСТ 14918-69	Лист 1	Листов 1	
Ст.н.сотр.	Жаворонков			Вст.3 ГОСТ 380-71*	Госграждан строй ЦНИИЭП зр. зданий и спорт. сооружений им. Б.С. Мезенцева		
Испол.	Трусова						
Прораб.	Жаворонков						

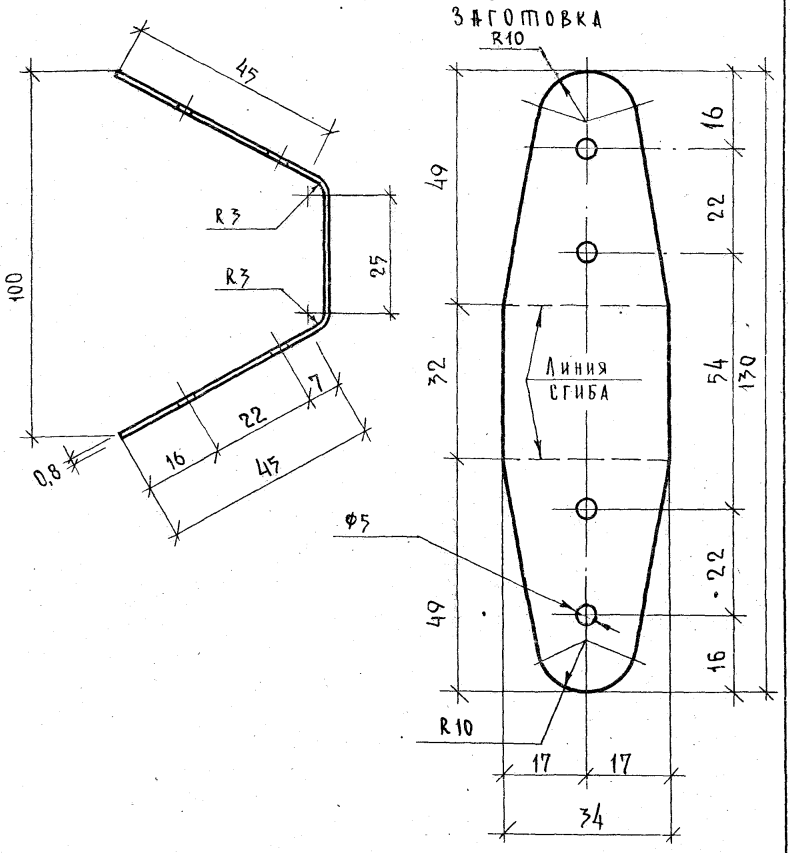

Подвергнуть закалке и покрыть антикоррозионным составом.

			1978	1.245-1. 3ПГЛ 02.00.03		
			Пружина подвески	Стадия: Р.Ч.	Масса: 0,024	М-Б: 1:1
Зав.отд.	Травуш					
Зав.сект.	Шмидт		Лист 0,8 ГОСТ 2283-69	Лист	Листов 1	
Ст.н.сотр.	Жаворонков		Ст.65Г ГОСТ 1050-60	ГОСТРАЖДАНСТРОЙ ЦНИИЭП зр. зданий, и спорт. сооружений им. Б.С. Мезенцева		
Исполн.	Трусова					
Провер.	Жаворонков					

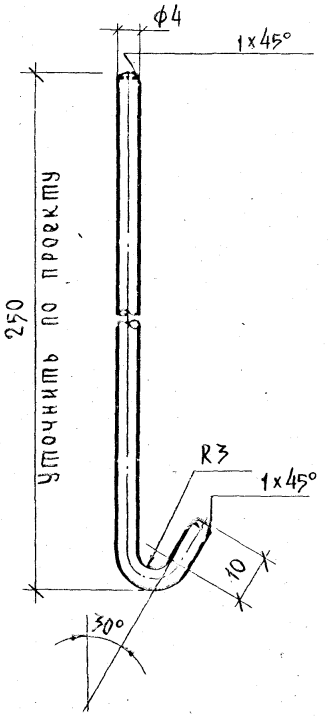

			1978	1.245-1. 3ПГЛ 02.00.04		
			Подвеска	Стадия: Р.Ч.	Масса: 0,026	М-Б: 1:1
Зав.отд.	Травуш					
Зав.сект.	Шмидт		ф4 ГОСТ 3617-71	Лист	Листов 1	
Ст.н.сотр.	Жаворонков		В ст3 ГОСТ 380-71*	ГОСТРАЖДАНСТРОЙ ЦНИИЭП зр. зданий, и спорт. сооружений им. Б.С. Мезенцева		
Исполн.	Трусова					
Провер.	Жаворонков					

Формат	Зона	Поз.	Обозначение	Наименование	Кол. шт.	Примечание
				Документация		
12			3ПГА 03.00.00 СБ	Сборочный чертеж		1 лист
				Детали		
12		1	3ПГА 03.00.01	Несущий профиль	37	
11		2	3ПГА 03.00.02	Подвеска	139	
6/4		5		Подкладная плас-		
				тина 30×25×1,5		
				ГОСТ 14918-69	139	масса 0,09 кг/шт.
11		6	3ПГА 03.00.06	Пружина - подвески	139	
12		7	3ПГА 03.00.07	Нащельник-фиксатор	93	
				Стандартные		
				изделия		
		8		Дюбель-гвоздь ф4,5×40		
				ВТУ ММЗ - 2-66 ММСС СССР	238	масса 0,005 кг/шт
		9		Самонарезающий		
				винт ф4,8 СМ-1-30		Покрытие ц.12 м.хр.
				ГОСТ 3282-74	2222	масса 0,0085 кг/шт

1978 1.245-1.0. 3ПГА 03.00.00

Зав.отд.	Травуш	
Зав.сект	Шмидт	
Ст.н.сотр	Жаворонков	
Исполн.	Трусова	
Провер.	Жаворонков	

Потолок из декоративных плит с креплением на винтах (Спецификация)

Стадия	Лист	Листов
Р.Ч.	1	2

Госгражданстрой ЦНИИЭП зр. зданий и спорт. сооружений им. Б.Г. Мезенцева

Формат	Зона	Поз.	Обозначение	Наименование	Кол. шт.	Примечание
				Применённые		
				Пристенный		
11		4	3ПГА.01.00.04	уголок	80	
11		3	1.ПСШ.02.00.07	Соединительный		
				стержень	74	
				Материалы		
		10		Гипсовая		
				литая декора-		
				тивная плита		
				ТУ 21-31-10-75		
				МПСМ СССР	278	масса 5,75 кг/шт
				600×600×20		

1.245-1.0. 3ПГА 03.00.00 Лист 2

12

Серия 1.245-1 Вып. 3

Фрагмент плана м 1:10

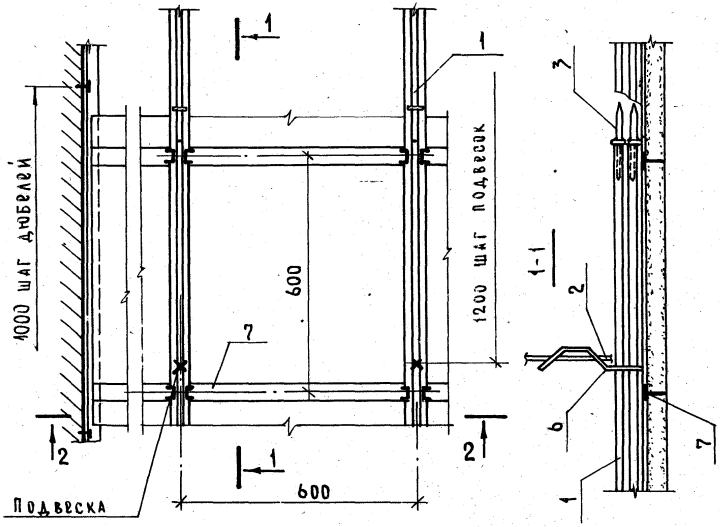

Общий вид м 1:5

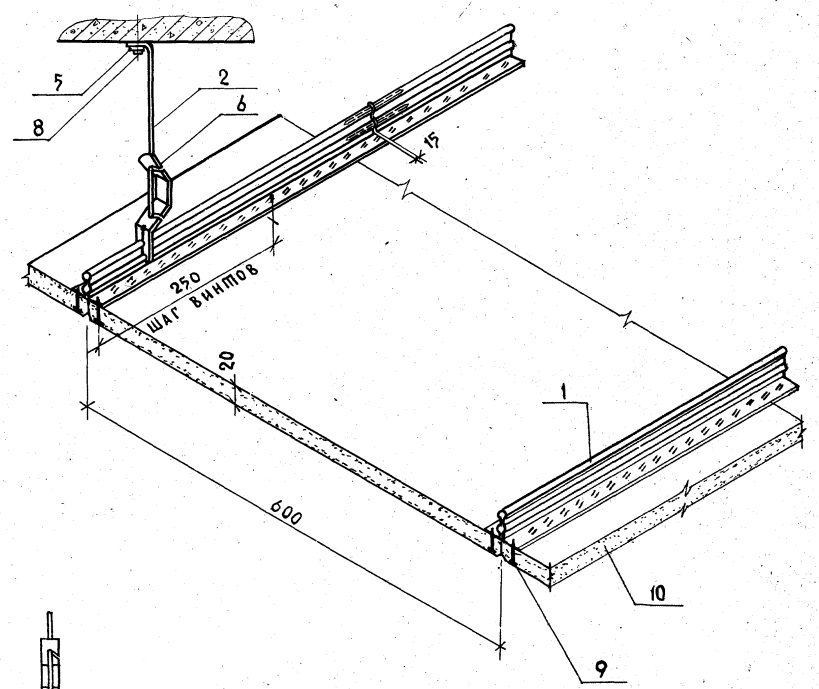

2 - 2

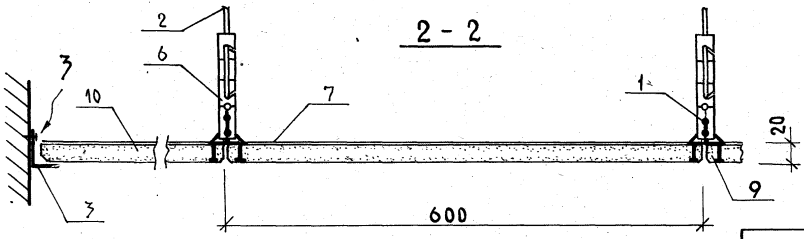

Узел 3 см. 3.ПГА 01.00.00СБ лист 2

Пояснительную записку см. в выпуске 0 „Материалы для проектирования".

Стык фиксаторов осуществляется в каждом соседнем ряду вразбежку.

Зав. отд.	Травуш	1978	1.245-1.3.ПГА 03.00.00.СБ
Зав. сект.	Шмидт	Потолок из декоративных плит с креплением на винтах (сборный чертеж)	Стадия: Р.Ч. | Масса: 17,40 | М-Б 1:10
Ст. н. сотр.	Жаворонков		Лист 1 | Листов 1
Исполн.	Трусова		ГОСГРАЖДАНСТРОЙ ЦНИИЭП зр. зданий и спорт. сооружений
Провер.	Жаворонков		

Формат 12

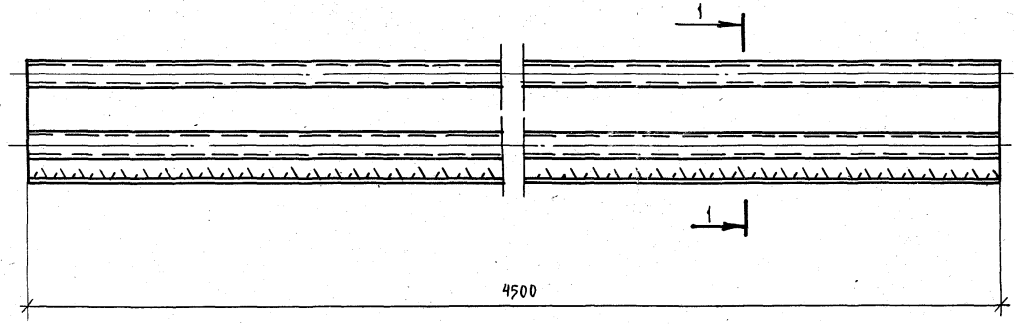

1-1

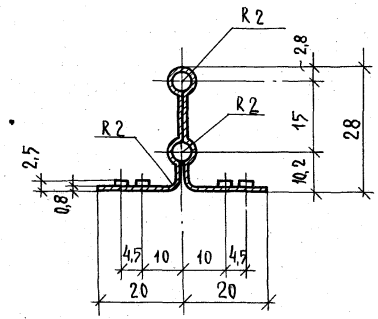

L разв = 100 мм

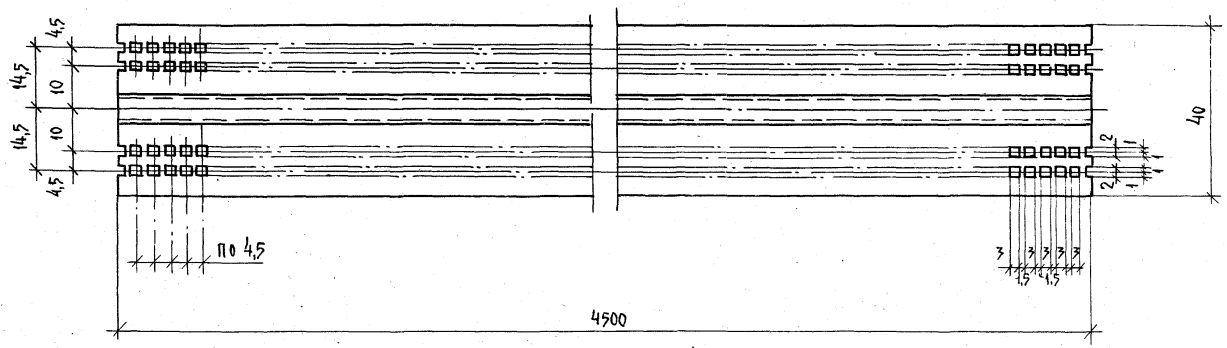

Зав. отд.	Травуш		
Зав. сект.	Шмидт		
Ст. н. сотр.	Жаворонков		
Исполн.	Трусова		
Провер.	Жаворонков		

1978

1.245-1.3ПГл.03.00.01

Несущий профиль

Стадия	Масса	М-б
Р.Ч.	2,826	1:1

Лист 1 | Листов 1

Лист 0,8 ГОСТ 14918-69

Вст3 ГОСТ 380-71*

Госгражданстрой ЦНИИЭП зр. зданий и спорт. сооружений

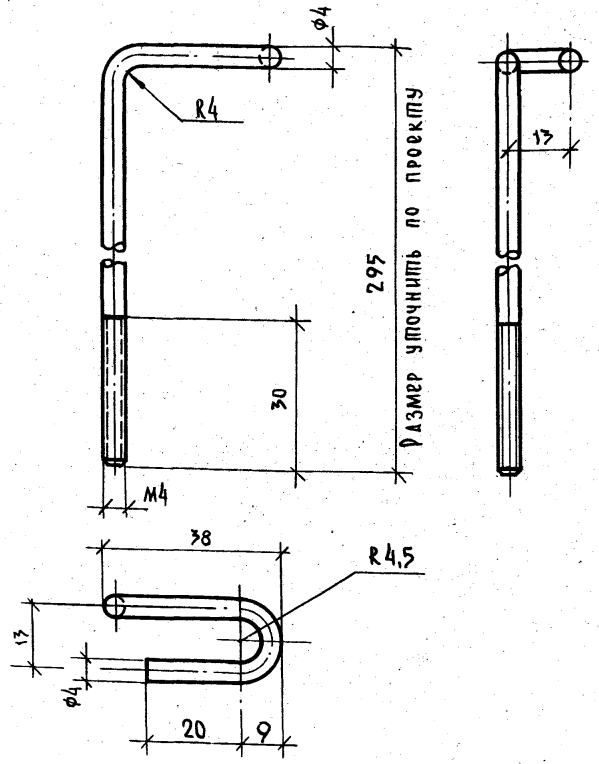

		1978	1.245-1.3ПГЛ.03.00.02		
		Проволочная подвеска	Стадия	Масса	М-Б
			Р.Ч.	0,036	1:1
			Лист 1	Листов 1	
Зав.отд.	Травуш	ф4, ГОСТ 3617-71	ГОСГРАЖДАНСТРОЙ, ЦНИИЭП ЗР. ЗДАНИЙ И СПОРТ. СООРУЖЕНИЙ		
Зав.сект.	Шмидт				
Ст.н.сотр.	Жаворонков				
Исполн.	Трусова				

Заготовка

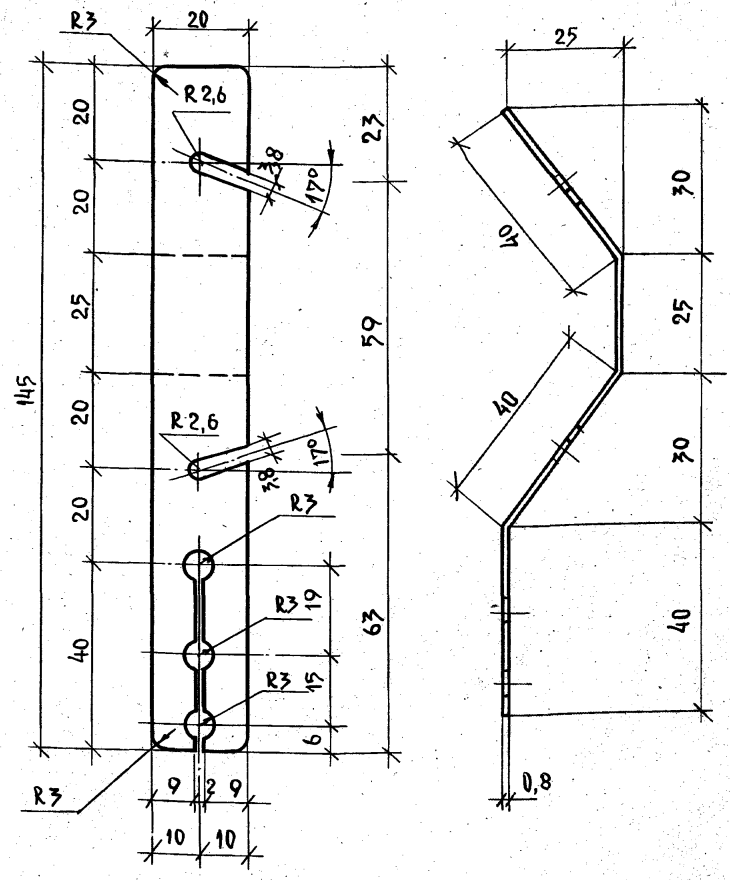

Подвергнуть закалке и покрыть антикоррозионным составом

		1978	1.245-1.3ПГЛ 03.00.06		
		Пружина подвески	Стадия	Масса	М-Б
			Р.Ч.	0,018	1:1
			Лист 2	Листов 1	
Зав.отд.	Травуш	ГОСТ 2283-69*	ГОСГРАЖДАНСТРОЙ, ЦНИИЭП ЗР. ЗДАНИЙ И СПОРТ. СООРУЖЕНИЙ		
Зав.сект.	Шмидт				
Ст.н.сотр.	Жаворонков				
Исполн.	Трусова				

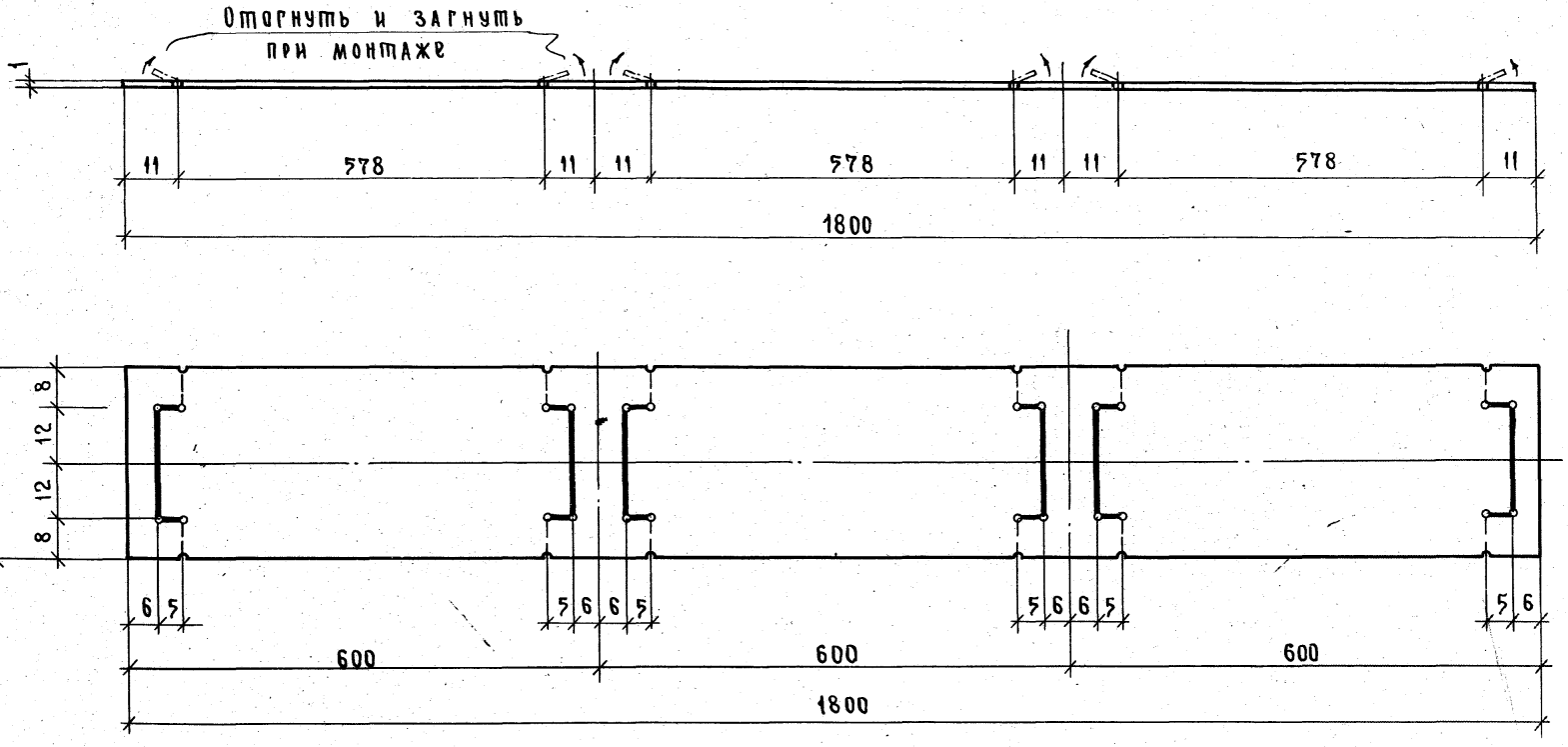

Зав.отд	Травуш		
Зав.сект	Шмидт		
Ст.н.сотр.	Жаворонков		
Исполн.	Трусова	Трусова	
Провер.	Жаворонков		

1978

1.245-1.3ПГА 03.00.07

Нащельник-фиксатор

Стадия	Масса	Масштаб
Р.Ч	0,565	1:1

Лист 1 | Листов 2

Лист 2 ГОСТ 14918-69
В ст 3 ГОСТ 380-71*

ГОСГРАЖДАНСТРОЙ ЦНИИЭП зр. зданий и спорт. сооружений им. Б.С. Мезенцева

gost.e-ecolog.ru