ТИПОВЫЕ КОНСТРУКЦИИ, ИЗДЕЛИЯ И УЗЛЫ ЗДАНИЙ И СООРУЖЕНИЙ

СЕРИЯ 1.245-1

УНИФИЦИРОВАННЫЕ ПОДВЕСНЫЕ ПОТОЛКИ

ВЫПУСК 1

ПОДВЕСНЫЕ ПОТОЛКИ И ОБЛИЦОВКИ ИЗ УЛУЧШЕННОЙ ГИПСОВОЙ СУХОЙ ШТУКАТУРКИ

РАБОЧИЕ ЧЕРТЕЖИ

РАЗРАБОТАНЫ
ЦНИИЭП зрелищных зданий
и спортивных сооружений

Главный инженер института Герчиков Ю.М.
Зав. отделом строительных конструкций ОН и Р Травуш В.И.

УТВЕРЖДЕНЫ
Государственным комитетом
по гражданскому строительству
и архитектуре при Госстрое СССР

Приказ № 178 от 15 VIII — 1978 г.

ВВЕДЕНЫ В ДЕЙСТВИЕ С 1.X.1978 г.

gost.e-ecolog.ru

Серия 1.245-1 выпуск 1

NN п/п	Наименование	Обозначение	NN стр.
1.	Содержание		1
	Потолок с каркасом в		
	двух уровнях		
2.	Спецификация	1 псш 01.00.00	2
3	Сборочные чертежи	1 псш 01.00.00 сб	3.4.5
			6.7
	Детали		
4	Главный профиль каркаса	1 псш 01.00.04	8
	Второстепенный профиль каркаса	1 псш 01.00.05	8
5	Стыковой профиль каркаса	1 псш 01.00.06	9
6	Подвеска из проволоки	1 псш 01.00.02	9
7	Соединительная накладка		
	главных профилей	1 псш 01.00.07	10
8	Соединительная накладка вто-		
	ростепенных профилей	1 псш 01.00.08	10
9	Стыковая накладка	1 псш 01.00.09	11
10	Хомут крепления второстепен-		
	ного профиля	1 псш 01.00.10	11
11	Пружина подвески	1 псш 01.00.03	12
12	Пристенный уголок	1 псш 01.00.15	12
	Потолок с каркасом		
	в одном уровне		
13.	Спецификация	1 псш 02.00.00.	13
14	Сборочные чертежи	1 псш 02.00.00	14,15,16
	Детали		
15	Главный профиль каркаса	1 псш 02.00.04	17
16	Второстепенный профиль каркаса	1 псш 02.00.05	17
17	Соединительная пластина	1 псш 02.00.06	18
18	Стыковой стержень	1 псш 02.00.07	18
	Звукопоглощающая облицовка		
20	Спецификация	1 осш 01.00.00	19
22	Сборочные чертежи	1 осш 01.00.00 сб	20,21,22
	Детали.		
23	Профиль каркаса	1 осш 01.00.02	23
24	Нащельник фиксатор	1 осш. 01.00.03	23
	Облицовка		
25	Спецификация	1 осш 02.00.00	24
26	Сборочные чертежи	1 осш 02.00.00 сб	25,26,27

		1978	1.245-1 1.псш 00.00.00
Зав.отд.	Трабуш		
Зав.сект.	Шмидт		Содержание
Ст.н.сотр.	Жаворонков		Стадия: РЧ; Лист: 1; Листов: 2
Исполнил	Долинская		Госгражданстрой ЦНИИЭП зрелищных зданий и спортивных сооружений
Провер.	Жаворонков		

1.2.45-1	1.псш 00.00.00	Лист 2

Сер. 1.245-1 Вып. 1

Форма		Позиц.	Обозначение	Наименование	Количество шт. на 100 м²	Примечание
				Документация		
12			1ПСШ 01.00.00 СБ	Сборочный чертеж		5 листов
				Детали		
11		2	1ПСШ 01.00.02	Подвеска из проволоки	83,5	
11		3	1ПСШ 01.00.03	Пружина подвески	83,5	
11		4	1ПСШ 01.00.04	Главный профиль каркаса	28	
11		5	1ПСШ 01.00.05	Второстепенный профиль		
				каркаса	56	
11		6	1ПСШ 01.00.06	Стыковой профиль каркаса	111	
11		7	1ПСШ 01.00.07	Соединительная накладка		
				главных профилей	28	
11		8	1ПСШ 01.00.08	Соединительная накладка		
				второстепенных профилей	56	
11		9	1ПСШ 01.00.09	Стыковая накладка	222	
11		10	1ПСШ 01.00.10	Хомут крепления		
				второстепенного про-		
				филя	278	
11		15	1ПСШ 01.00.15	Пристенный уголок	30	
б/ч		16	1ПСШ 01.00.16	Подкладная пластина		
				30×25×1.5 из листа		
				ГОСТ 14918-69	83,5	Масса 0,009 кг/шт
				ГОСТ 19904-74		

Форма		Позиц.	Обозначение	Наименование	Количество шт. на 100 м²	Примечание
				Стандартные изделия		
		1		Дюбель-гвоздь ДГП 3,5×30		Масса 0,003 кг/шт.
				ВТУ ММЗ 2-66 ММСС СССР	174	
				Ст 70 ОСТ-14 271		
		11		Самосверлящий самонаре-		
				зающий винт СМ-1-25		
				ТУ 400-28-494-77 глав-		Масса 1шт 0.0035 кг
				мосмонтажспецстроя МГИ	1330	Покрытие ц. 12 м. хр.
				Проволока 3.46-08 кп ГОСТ 3282-74		
				Материалы		
		13		Клеящая мастика		Расход 0,3 кг/м²
				„Полинит" ТУ 21-29-25-74		
				МПСМ СССР		
		14		Перфорированная бумаж-		
				ная клейкая лента-		Расход 0,02 кг/м²
				-0.10×30 в рулонах		
		12		Лист улучшенной сухой		Масса 20,16 кг/шт
				гипсовой штукатурки со	56	
				скошенными кромками		
				размером 1500×1200×14 ТУ 400-1/54-9-76 МПСМ МГИ		

1978 1.245-1 1ПСШ 01.00.00

Зав. отд.	Травуш	
Зав. сект.	Шмидт	
Ст. н. сотр.	Жаворонков	
Исполнил	Долинская	
Пров.	Жаворонков	

Потолок с каркасом в двух уровнях

(спецификация)

Стадия	Лист	Листов
РЧ	1	2

Госгражданстрой ЦНИИЭП зрелищных зданий и спортивных сооружений.

1.245-1 1.ПСШ-01.00.00 Лист 0

ФРАГМЕНТ ПЛАНА

М 1:100

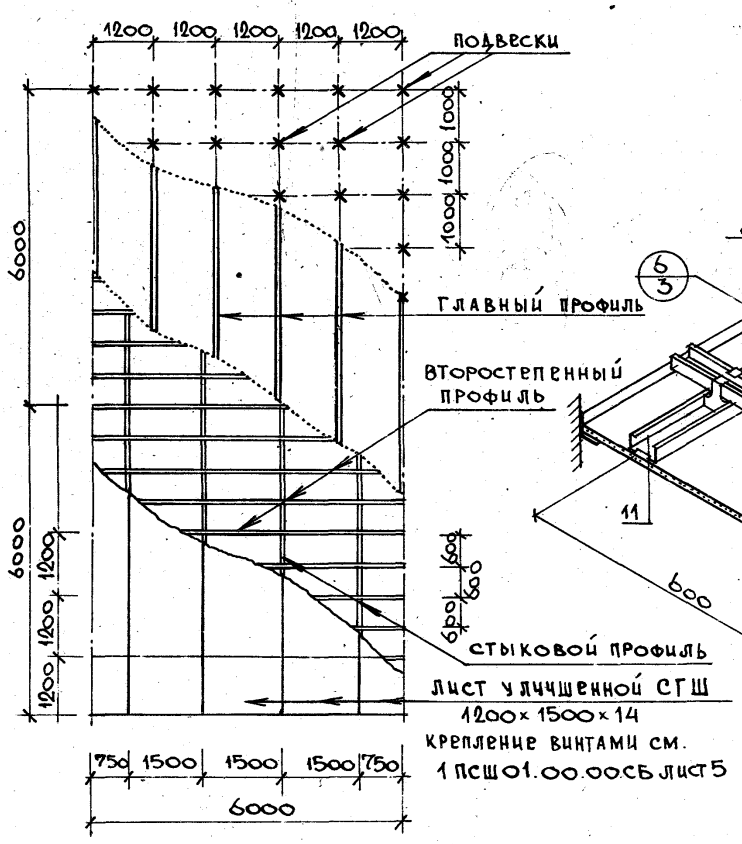

ОБЩИЙ ВИД

М 1:10

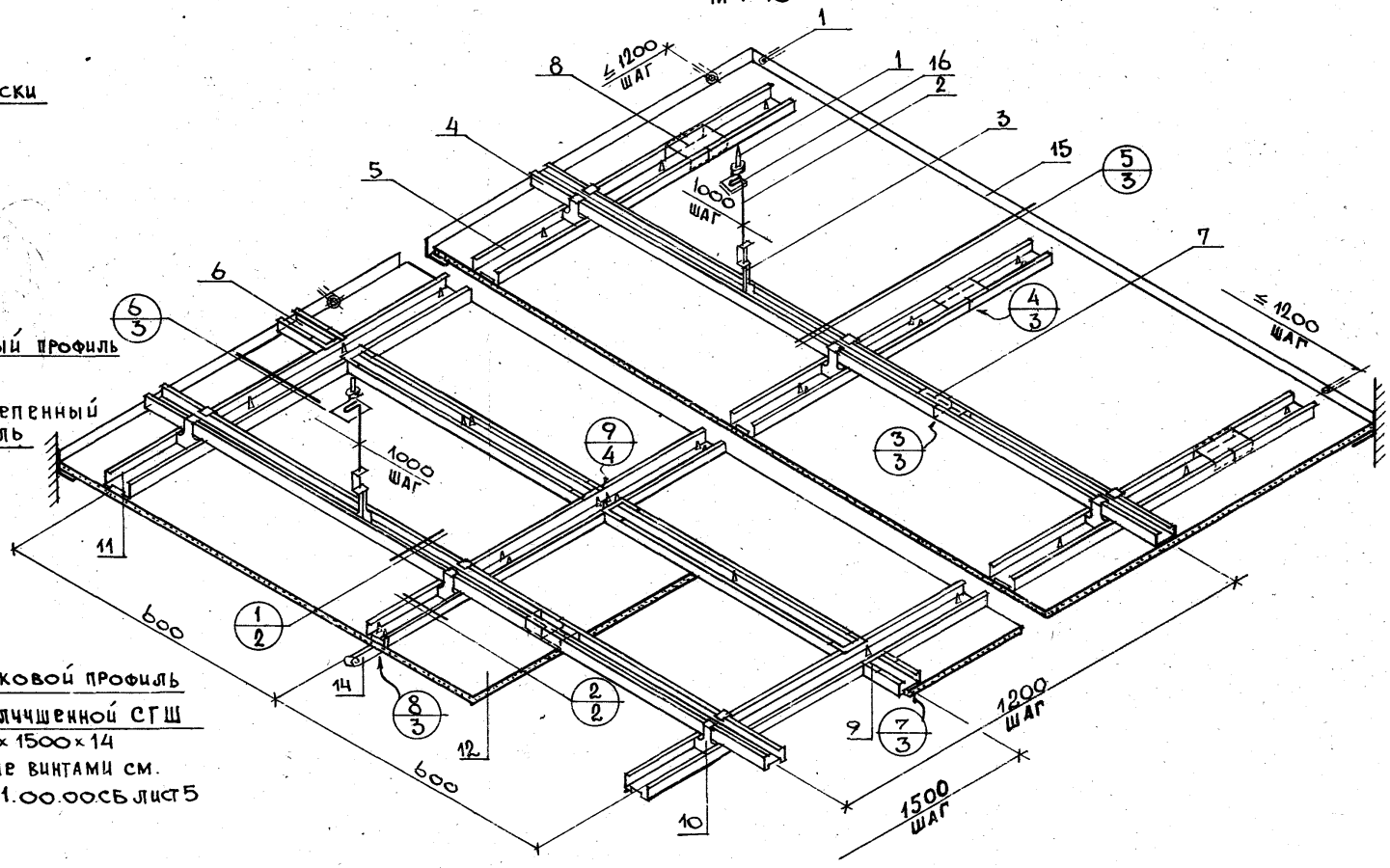

Пояснительную записку см. в выпуске 0 „Материалы для проектирования"

Зав.отд.	Травуш		
Зав.сект.	Шмидт		
Ст.н.сотр.	Жаворонков		
Исполнил	Долинская		
Проверил	Жаворонков		

1978 | 1.245-1. 1.ПСШ 01.00.00СБ

Потолок с каркасом в двух уровнях.

Стадия	Масса	Масшт.
РЧ	13,8кг/м²	1:10

Лист 1 | Листов 5

Госгражданстрой ЦНИИЭП зрелищных зданий и спортивных сооружений

1

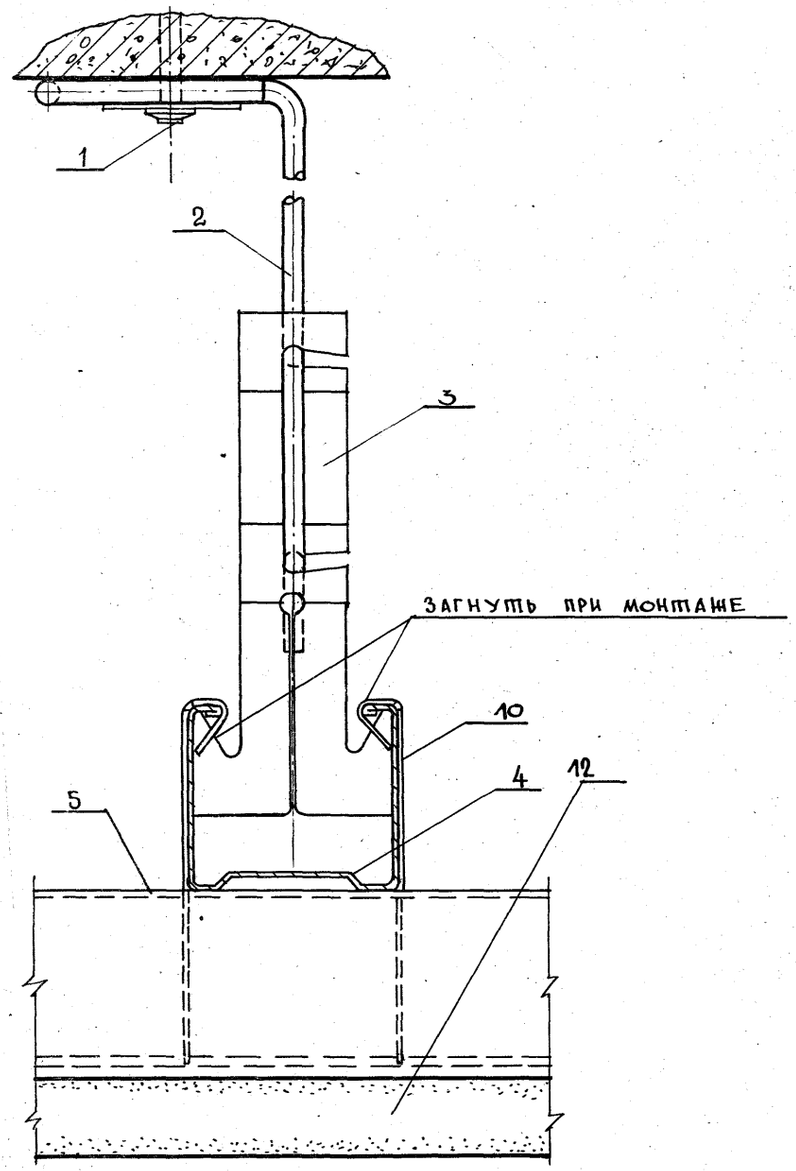
1
2
3
ЗАГНУТЬ ПРИ МОНТАЖЕ
10
4
12
5

2

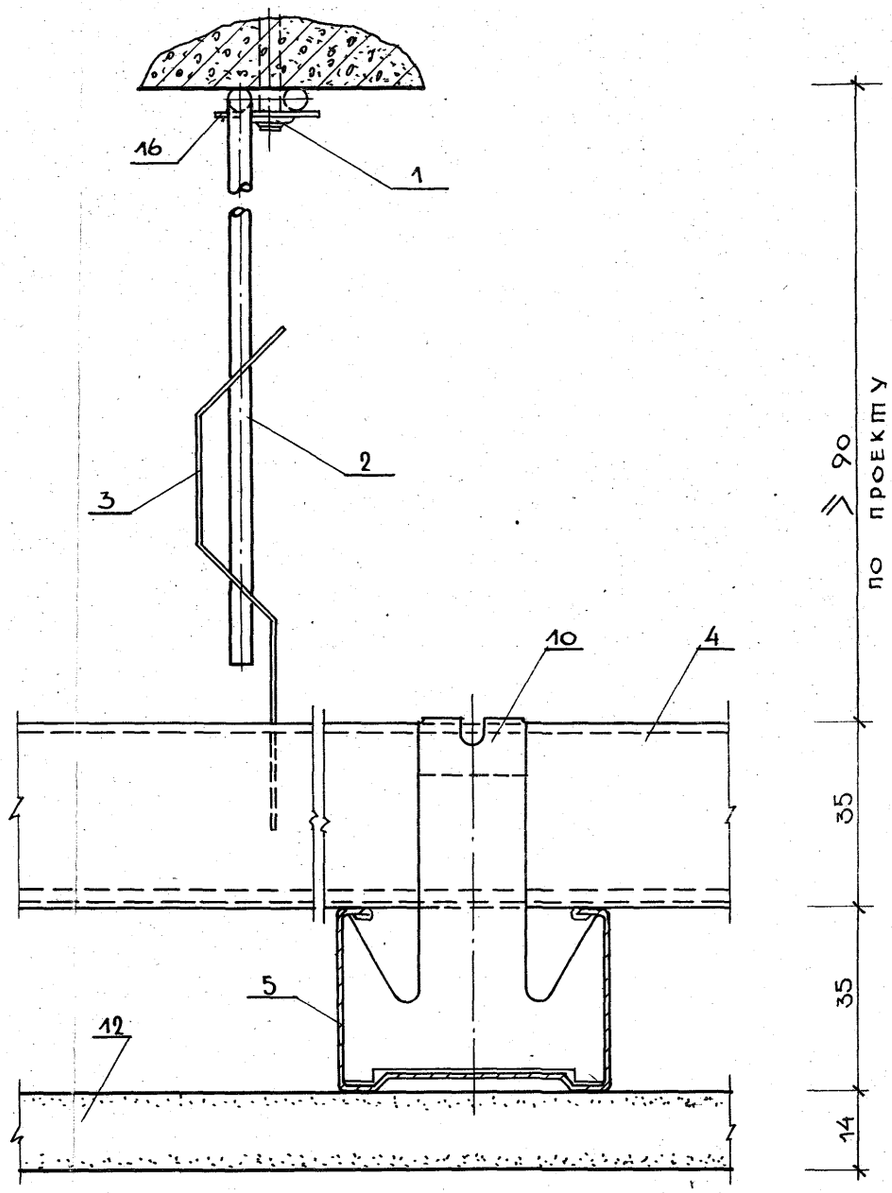
16
1
2
3
10
4
5
12
≥ 90
ПО ПРОЕКТУ
35
35
14

③

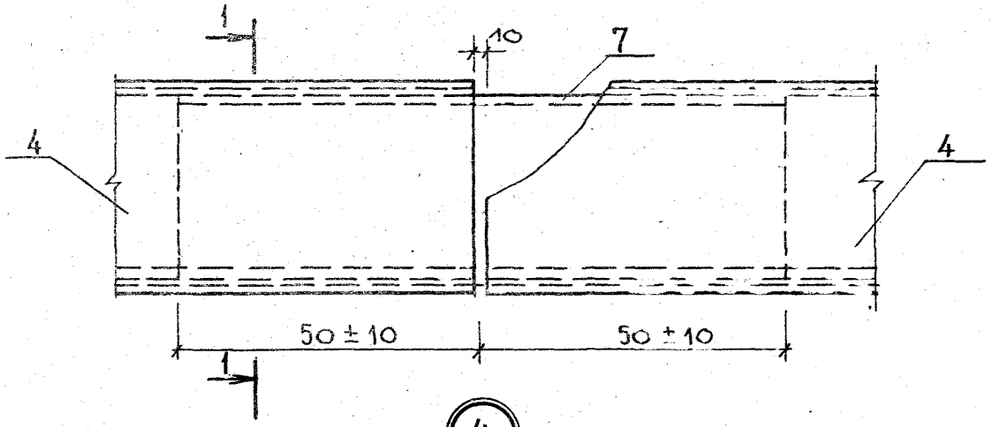

④

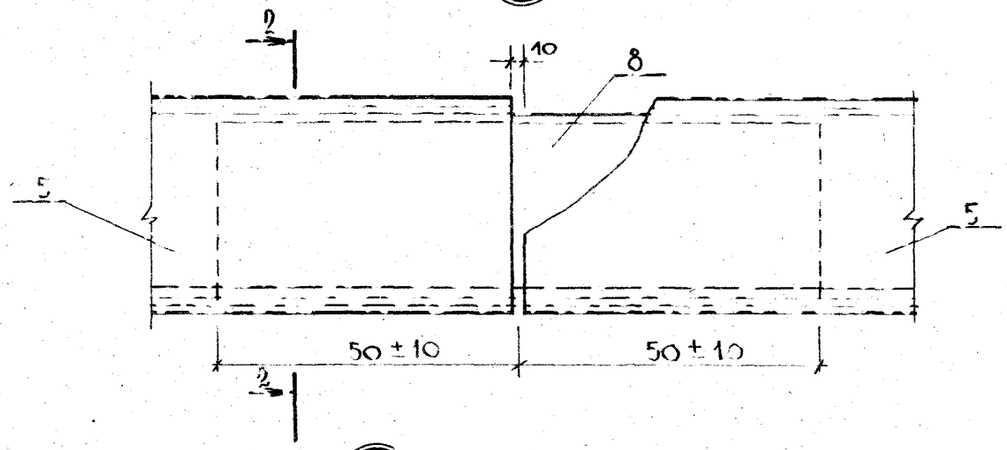

1 - 1

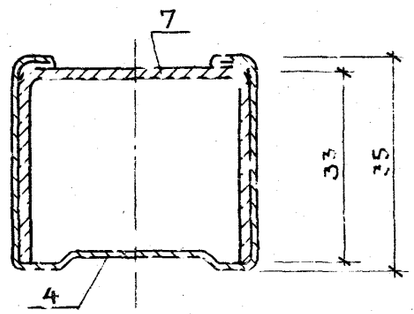

2 - 2

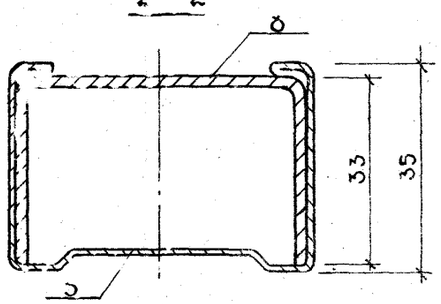

⑤ М 1:2

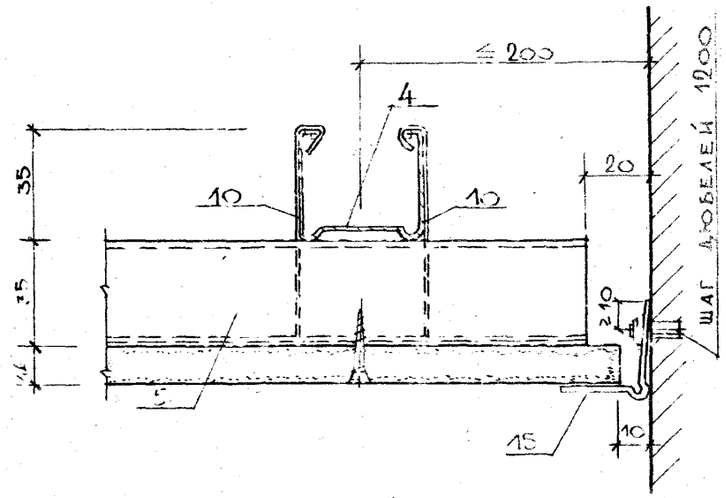

⑥ М 1:2

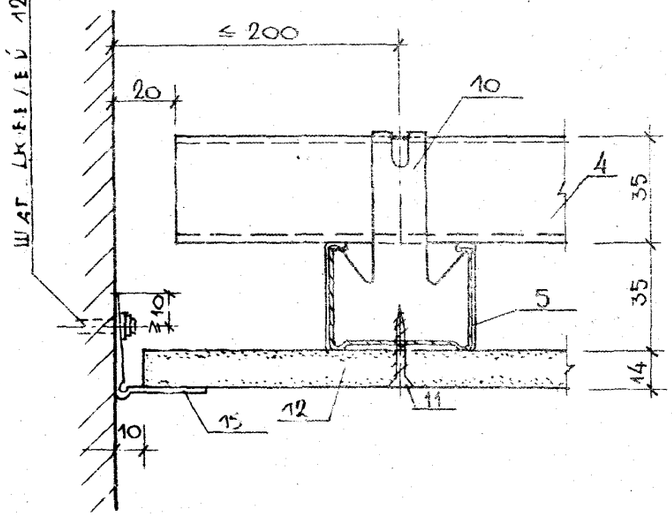

⑦ М 1:2

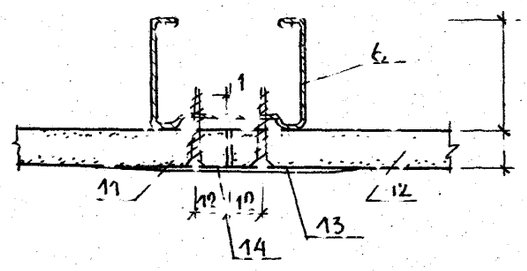

⑧ М 1:2

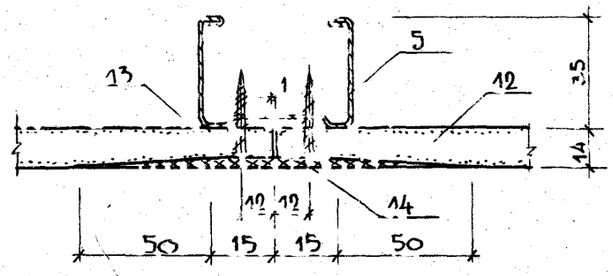

а - а

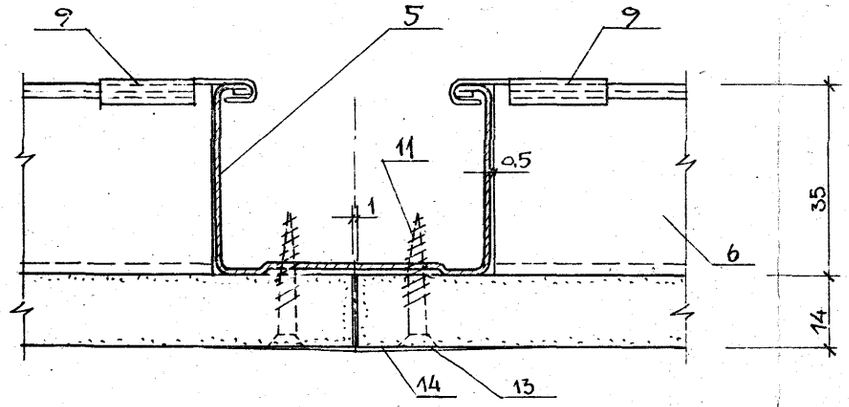

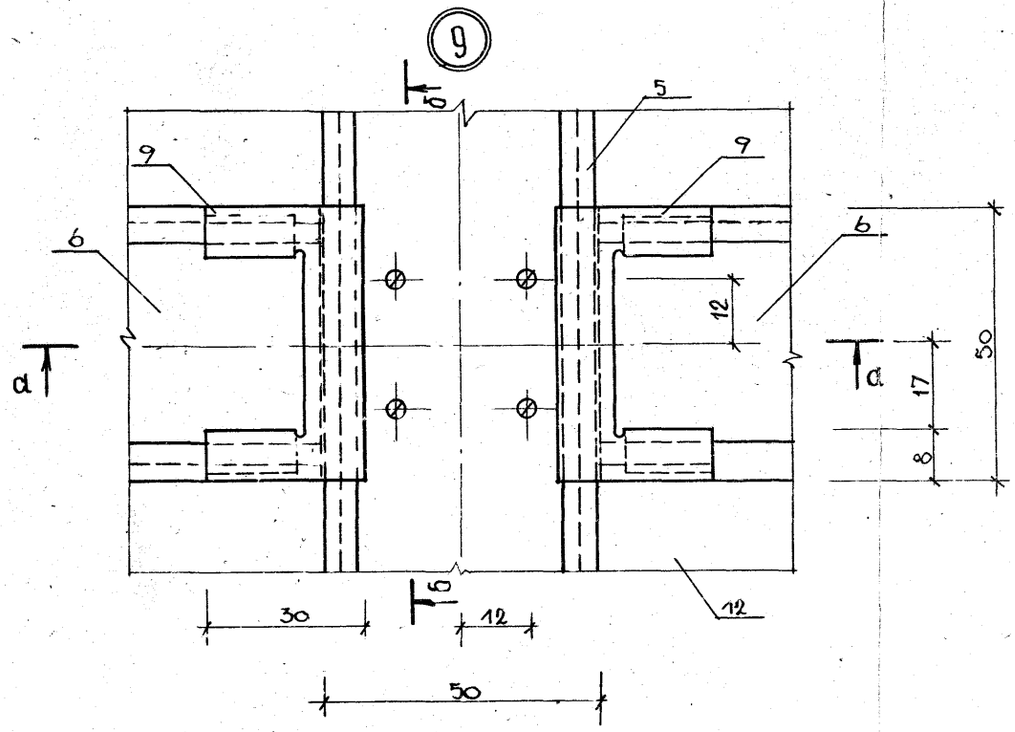

б - б

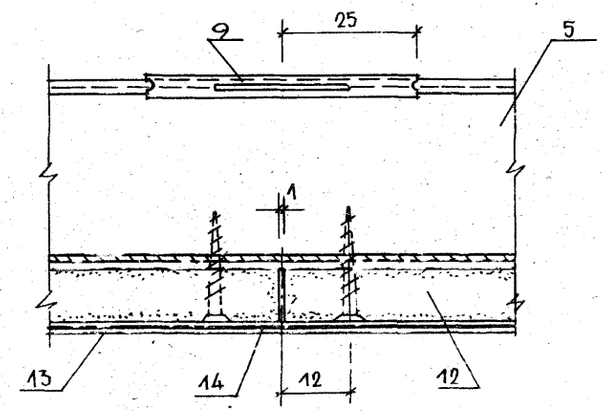

ОТГИБЫ СТЫКОВЫХ НАКЛАДОК ПОЗ. 9 ПОДЖАТЬ ПЛОСКОГУБЦАМИ ПОСЛЕ ВЫВЕРКИ ПРОЕКТНОГО ПОЛОЖЕНИЯ ОСИ СТЫКОВЫХ ПРОФИЛЕЙ.

Крепление листа улучшенной СГШ. Вид снизу

М-1:10

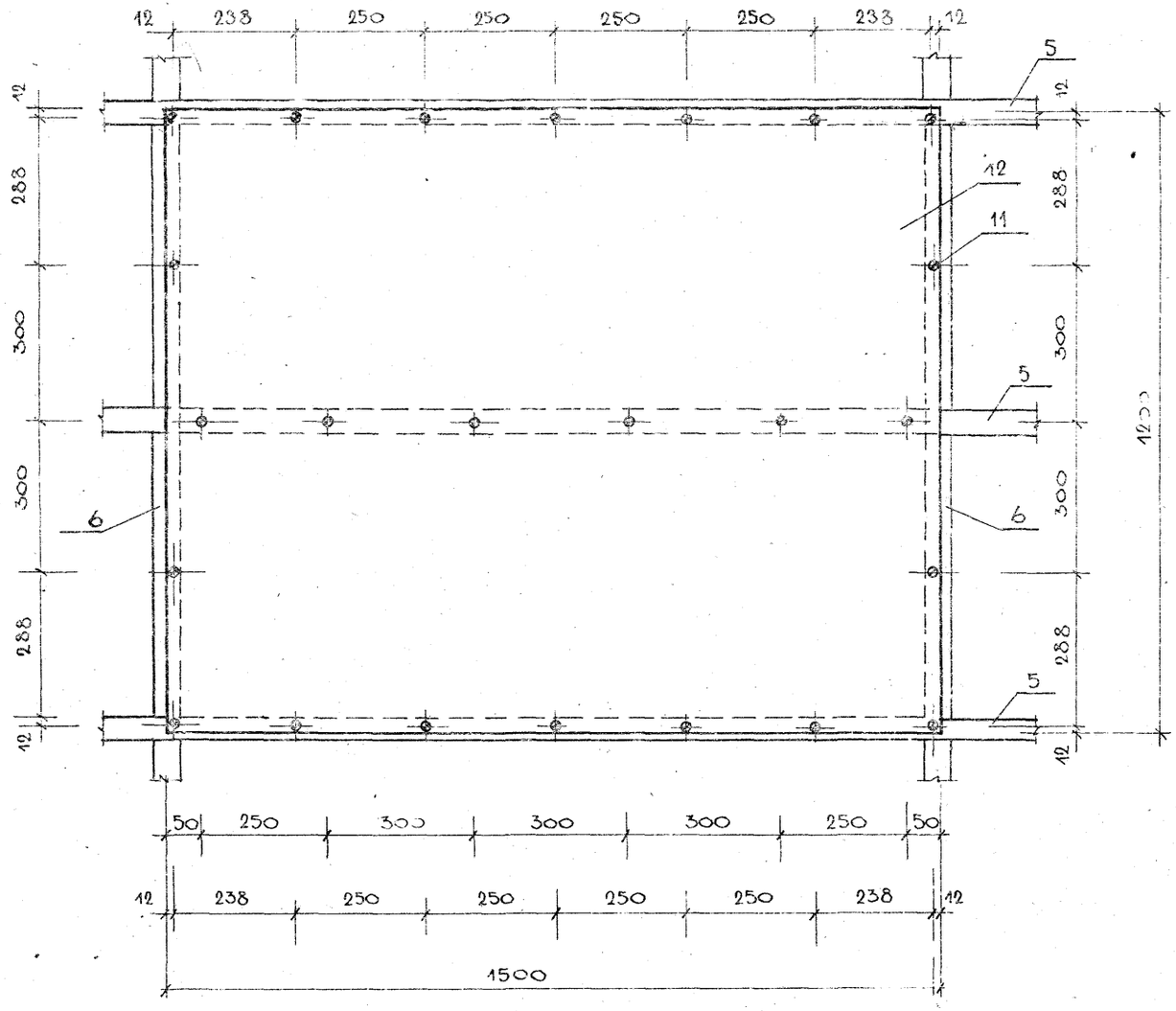

1. Обозначение мест для установки винтов рекомендуется выполнять приспособлением в виде упругой нити с красящими фиксаторами.

2. Для крепления листов улучшенной СГШ необходимо пользоваться электро- или пневмошуруповертами.

3. Влажность листов улучшенной СГШ перед монтажом не должна превышать 3%.

4. Выполнение наружного отделочного слоя (моющиеся обои, синтетические пленки, окраска) производится после зачистки зашпаклеванной поверхности.

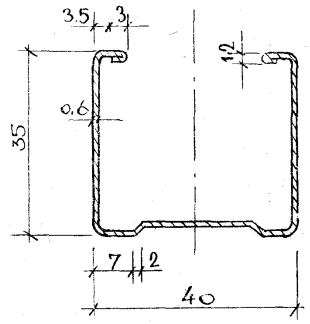

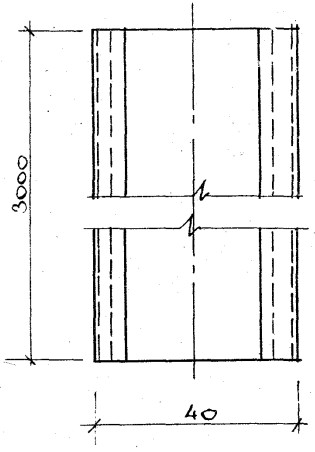

			1978	1.245-1. 1 ПСШ 01.00.04	
			ГЛАВНЫЙ ПРОФИЛЬ КАРКАСА	СТАДИЯ	МАССА	МАСШТАБ
				РЧ	1.71 кг	1:1
ЗАВ.ОТД.	ТРАВУШ			Лист 1	Листов 1
ЗАВ.СЕКТ.	ШМИДТ				
СТ.Н.СОТР.	ЖАВОРОНКОВ		ГОСТ 19904-74	ГОСГРАЖДАНСТРОЙ ЦНИИЭП ЗРЕЛИЩНЫХ ЗДАНИЙ И СПОРТИВНЫХ	
ИСПОЛНИЛ	ДОЛИНСКАЯ		ГОСТ 14918-69 В-0.6 × 1000		

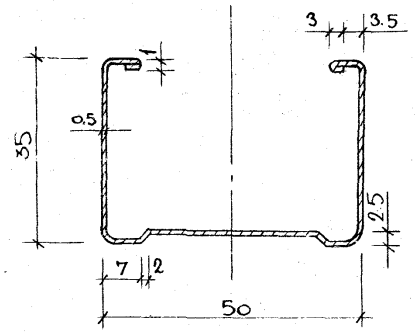

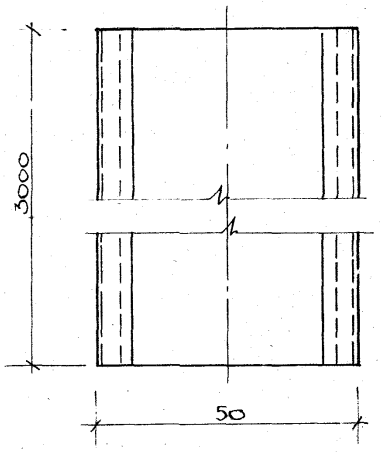

			1978	1.245. 1. 1.ПСШ 01.00.05	
			Второстепенный профиль КАРКАСА	СТАДИЯ	МАССА	МАСШТАБ
				РЧ	1.59 кг	1:1
ЗАВ.ОТД.	ТРАВУШ			Лист 1	Листов 1
ЗАВ.СЕКТ.	ШМИДТ				
СТ.Н.СОТР.	ЖАВОРОНКОВ		ГОСТ 19904-74	ГОСГРАЖДАНСТРОЙ ЦНИИЭП ЗРЕЛИЩНЫХ ЗДАНИЙ И СПОРТИВНЫХ	
ИСПОЛНИЛ	ДОЛИНСКАЯ		ГОСТ 14918-69 Б-0.5 × 1000		

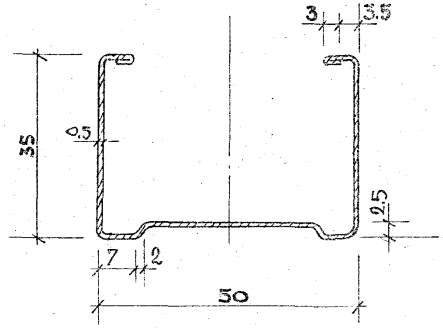

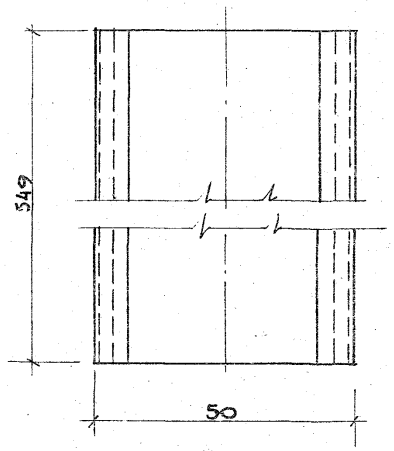

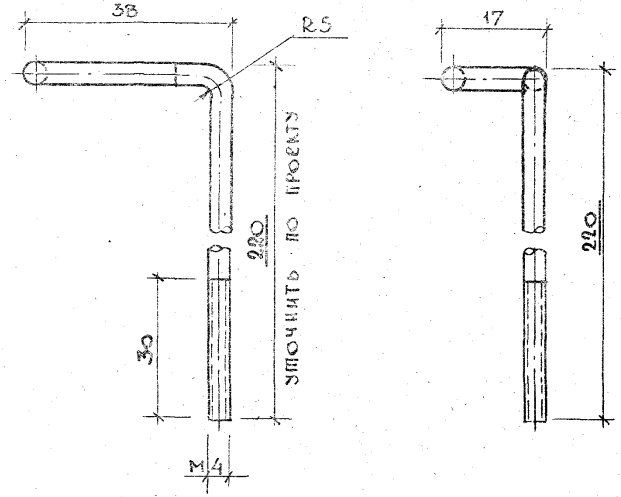

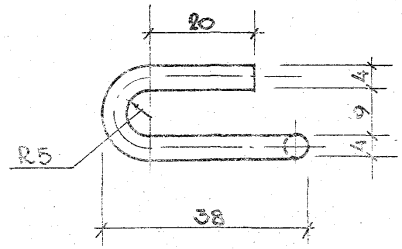

			1978	1.245-1. 1.ПСШ 01.00.06		
			Стыковой профиль каркаса	Стадия: РЧ	Масса: 0,30 кг	Масштаб: 1:1
				Лист 1	Листов 1	
Зав.отд.	Травуш		Гост 19904-74	Госграждангстрой ЦНИИЭП зрелищных зданий и спортивных сооружений		
Зав.сект.	Шмидт		Гост 14918-69			
Ст.н.сотр.	Жаворонков		Б 0,5 х 1000			
Исполнил	Долинская		08 кп ВГ-2			
Проверил	Жаворонков					

			1978	1.245-1. 1.ПСШ 01.00.02		
			Подвеска из проволоки	Стадия: РЧ	Масса: 0,032 кг	Масштаб: 1:1
				Лист 1	Листов 1	
Зав.отд.	Травуш		Гост 3617-71	Госграждангстрой ЦНИИЭП зрелищных зданий и спортивных сооружений		
Зав.сект.	Шмидт		Оцинкованная проволока ф4			
Ст.н.сотр.	Жаворонков		Вст 3			
Исполнил	Долинская					
Проверил	Жаворонков					

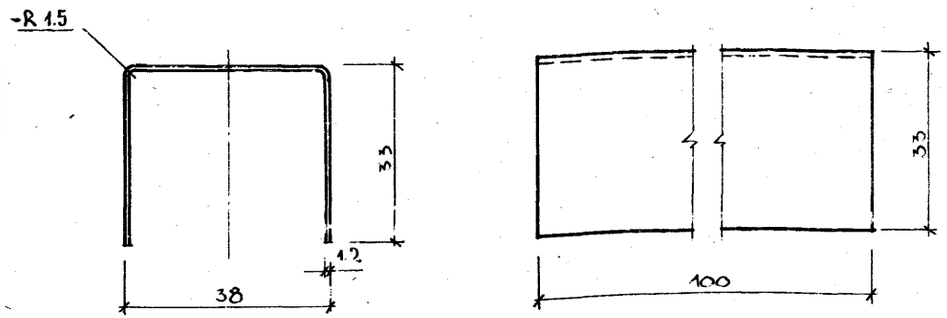

1978	1.245-1.1ПСШ 01.00.07		
Соединительная накладка главных профилей	Стадия: Р.Ч	Масса: 0.09 кг.	Масштаб: 1:1
	Лист 1	Листов 1	
ГОСТ 19904-74 ГОСТ 14918-69	Госграждастрой ЦНИИЭП зрелищных зданий и спортивных		
Зав.отд. Травуш			
Зав.сект. Шмидт			
Ст.н.сотр. Жаворонков			
Исполнил Долинская			

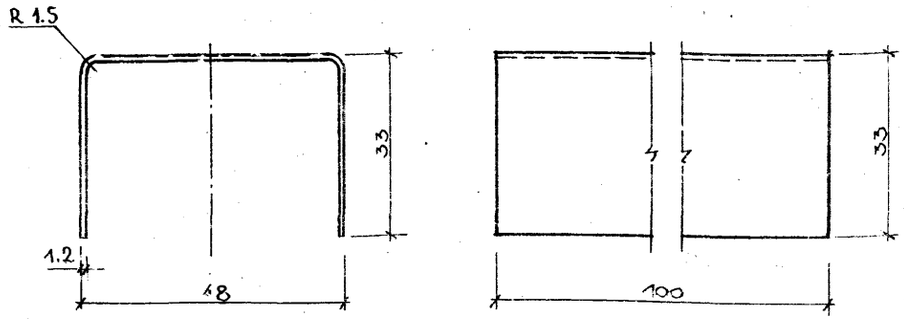

1978	1.245-1.1ПСШ 01.00.08		
Соединительная накладка второстепенных профилей	Стадия: Р.Ч	Масса: 0.10 кг	Масштаб: 1:1
	Лист 1	Листов 1	
ГОСТ 19904-74 ГОСТ 14918-69	Госграждастрой ЦНИИЭП зрелищных зданий и спортивных		
Зав.отд. Травуш			
Зав.сект. Шмидт			
Ст.н.сотр. Жаворонков			
Исполнил Долинская			

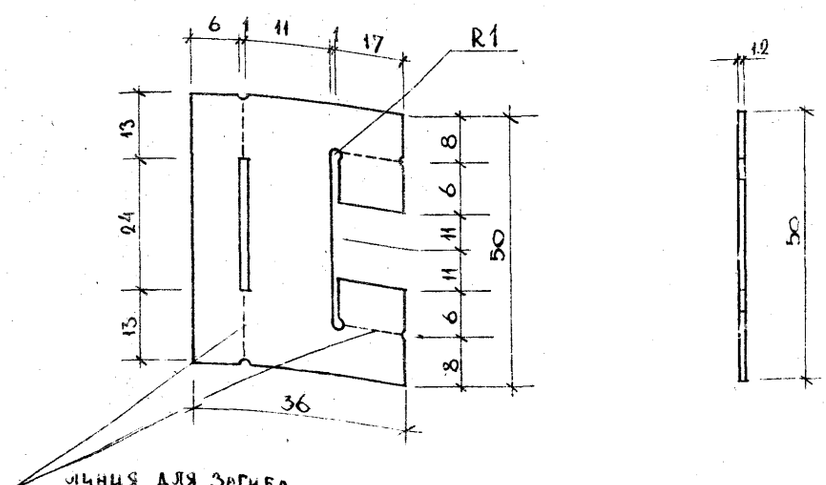

Покрыть железным суриком.

			1978	1.245-1.1 ПСШ 01.00.09		
			Стыковая накладка	Стадия	Масса	Масштаб
				РЧ	0.015 кг	1:1
Зав. отд.	Травуш			Лист	Листов 1	
Зав. сект.	Шмидт					
Ст. н. сотр.	Жаворонков		Гост 19904-74 Гост 14918-69	Госгражданстрой ЦНИИЭП зрелищных зданий и спортивных сооружений		
Исполнил	Долинская					
Проверил	Жаворонков		Мст 3 пс 2			

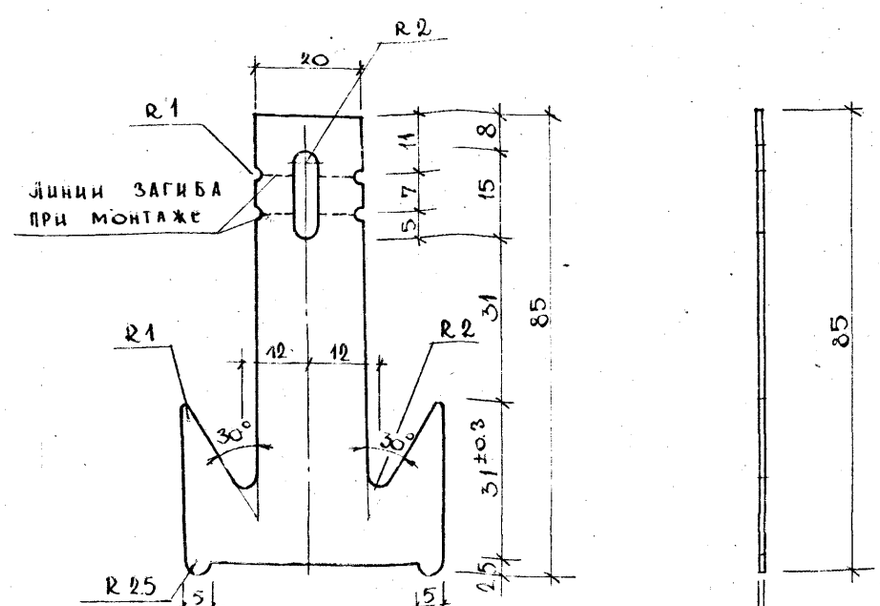

			1978	1.245-1.1.ПСШ 01.00.10		
			Хомут крепления второстепенного профиля	Стадия	Масса	Масштаб
				РЧ	0.015 кг	1:1
Зав. отд.	Травуш			Лист 1	Листов 1	
Зав. сект.	Шмидт					
Ст. н. сотр.	Жаворонков		Гост 19904-74 Гост 14918-69	Госгражданстрой ЦНИИЭП зрелищных зданий и спортивных сооружений		
Исполнил	Долинская					
Проверил	Жаворонков		Мст 3 пс 2			

Заготовка

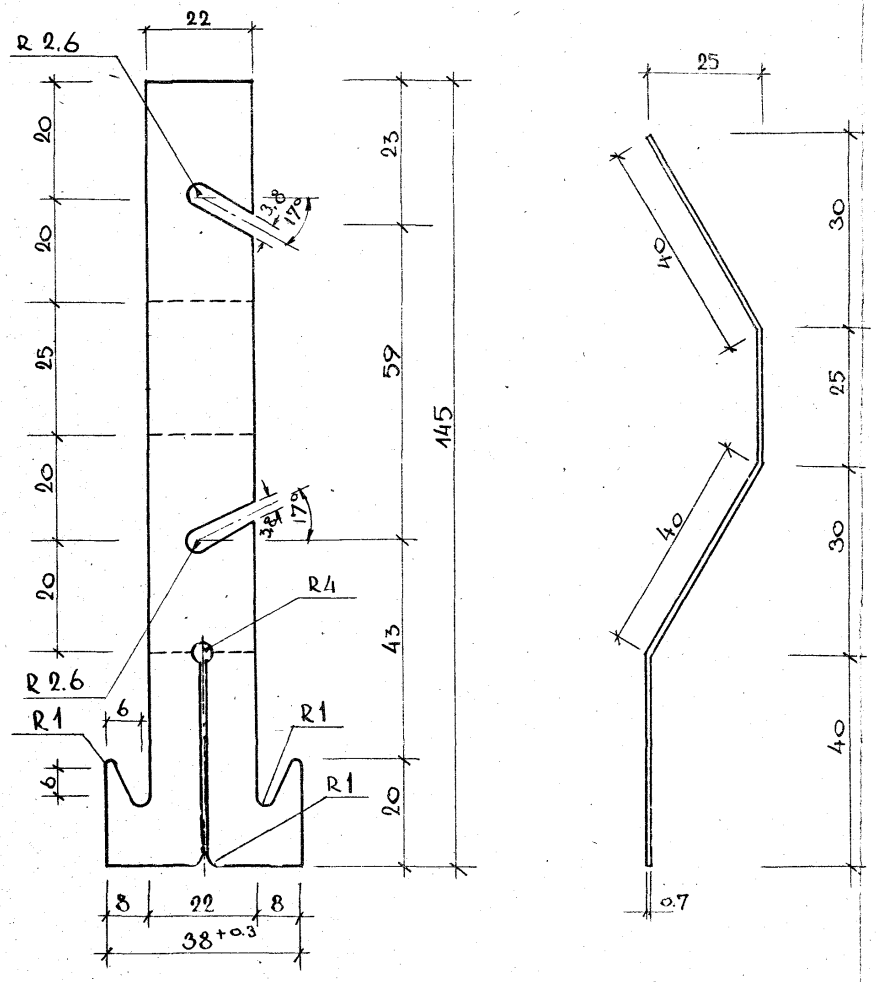

Подвергнуть закалке и покрыть антикоррозионным сосплавом

			1978	1.245-1.1 ПСШ 01.00.03			
			Пружина подвески	Стадия	Масса	Масштаб	
				РЧ	0,017 кг	1:1	
Зав.отд.	Правуш			Лист 1	Листов 1		
Зав.сект.	Шмидт						
Ст.н.сотр	Жаворонков		ГОСТ 2283-69*	Госграждан строй ЦНИИЭП зрелищных зданий и спортивных			
Исполнил	Долинская		65Г-Т-М-0,7×38				

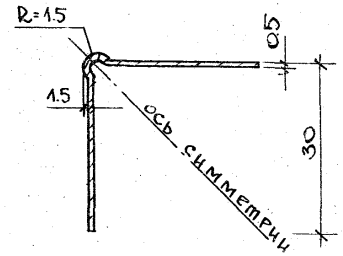

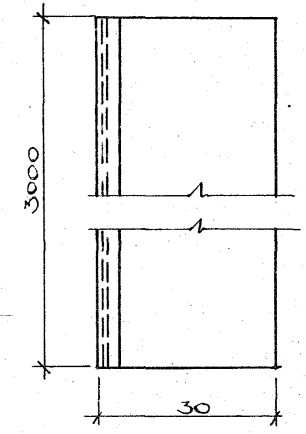

Покрыть матовой эмалью светлого тона

			1978	1.245-1.1.ПСШ 01.00.15			
			Пристенный уголок	Стадия	Масса	Масштаб	
				РЧ	0,730 кг	1:1	
Зав.отд.	Правуш			Лист 1	Листов 1		
Зав.сект.	Шмидт						
Ст.н.сотр	Жаворонков		ГОСТ 19904-74 ГОСТ 14918-69 Б-0,5×1000	Госграждан строй ЦНИИЭП зрелищных зданий и спортивных			
Исполнил	Долинская						

Формат	Позиция	Обозначение	Наименование	Колич. шт. на 100м²	Примечание
			Документация		
12		1 ПСШ 02.00.00.СБ	Сборочный чертеж		3 листа
			Детали		
Б/4	2	1 ПСШ 02.00.02	Уголок крепления подвески 32×30×3 с		
			отв. ⌀6 ГОСТ 8509-72	111	Масса 0.044 кг/шт.
Б/4	3		Подвеска из проволоки		
			⌀2.5, ℓ=320, ГОСТ 1589270	111	Масса 0.011 кг/шт
11	4	1 ПСШ 02.00.04	Главный профиль		
			каркаса	37	
11	5	1 ПСШ 02.00.05	Второстепенный		
			профиль каркаса	111	
11	6	1 ПСШ 02.00.06	Соединительная		
			пластина	111	
11	7	1 ПСШ 02.00.07	Стыковой стержень	74	
			Примененные детали		
	10	1 ПСШ 01.00.15	пристенный уголок	30	

Зав. отд.	Трабуш	1978	1.245-1 1.ПСШ 02.00.00
Зав. сект.	Шмидт	Потолок с каркасом в одном уровне ПСШ-2	Стадия: РЧ; Лист: 1; Листов: 2
Гл. н. сотр.	Жаворонков		Госгражданстрой ЦНИИЭП зрелищных
Исполнил	Долинская		

Формат	Позиция	Обозначение	Наименование	Колич. шт. на 100м²	Примечание
			Стандартные изделия		
	1		Дюбель-гвоздь ДГП 3.5×30		
			ВТУ ММЗ 2-66 ММСС СССР	201	Масса 0,003 кг/шт.
	8		Ст. 10 ОСТ-14271 Винт с полупотайной головкой и крестообразным шлицем самонарезающий 4×25-021		Масса 1 шт. 0.0035 кг
			ГОСТ 11651-65*	1667	Покрытие Ц.12 м.хр.
			ГОСТ 3282-74		
			Материалы		
	9		Лист улучшенной сухой гипсовой штукатурки со скошенными кромками размером 1500×1200×14		
			ТУ 400-1/54-9-76 ГМПСМ МГИ	55	Масса 20,16 кг/шт.
	11		Клеящая мастика „Полинит" ТЧ 21-29-25-74 МПСМ СССР		Расход 0.10 кг/м²

ФРАГМЕНТ ПЛАНА

М=1:100

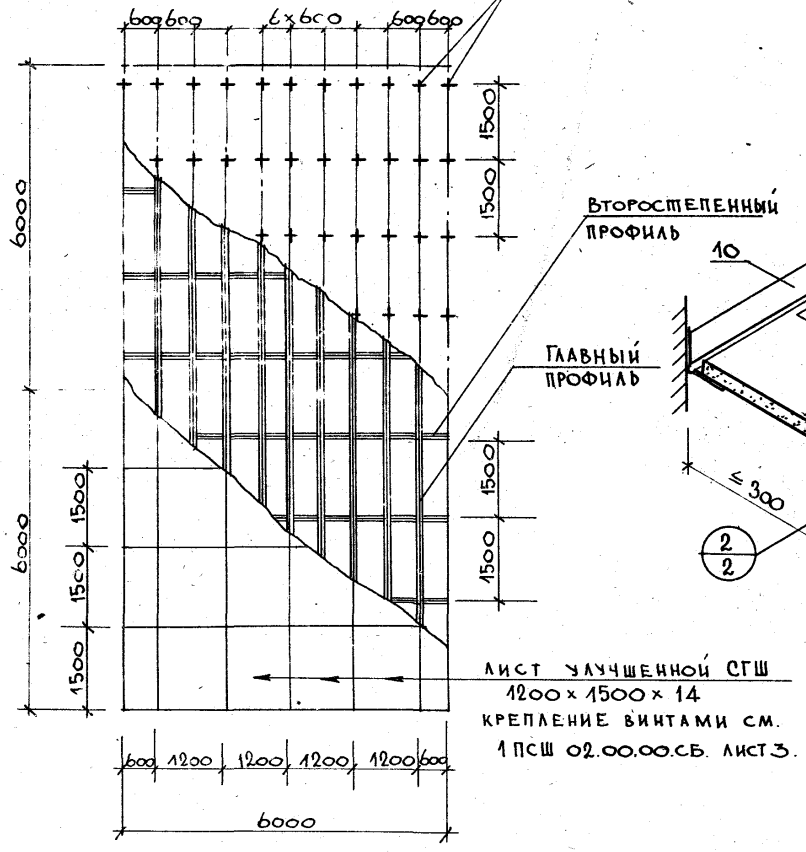

ОБЩИЙ ВИД

М=1:10

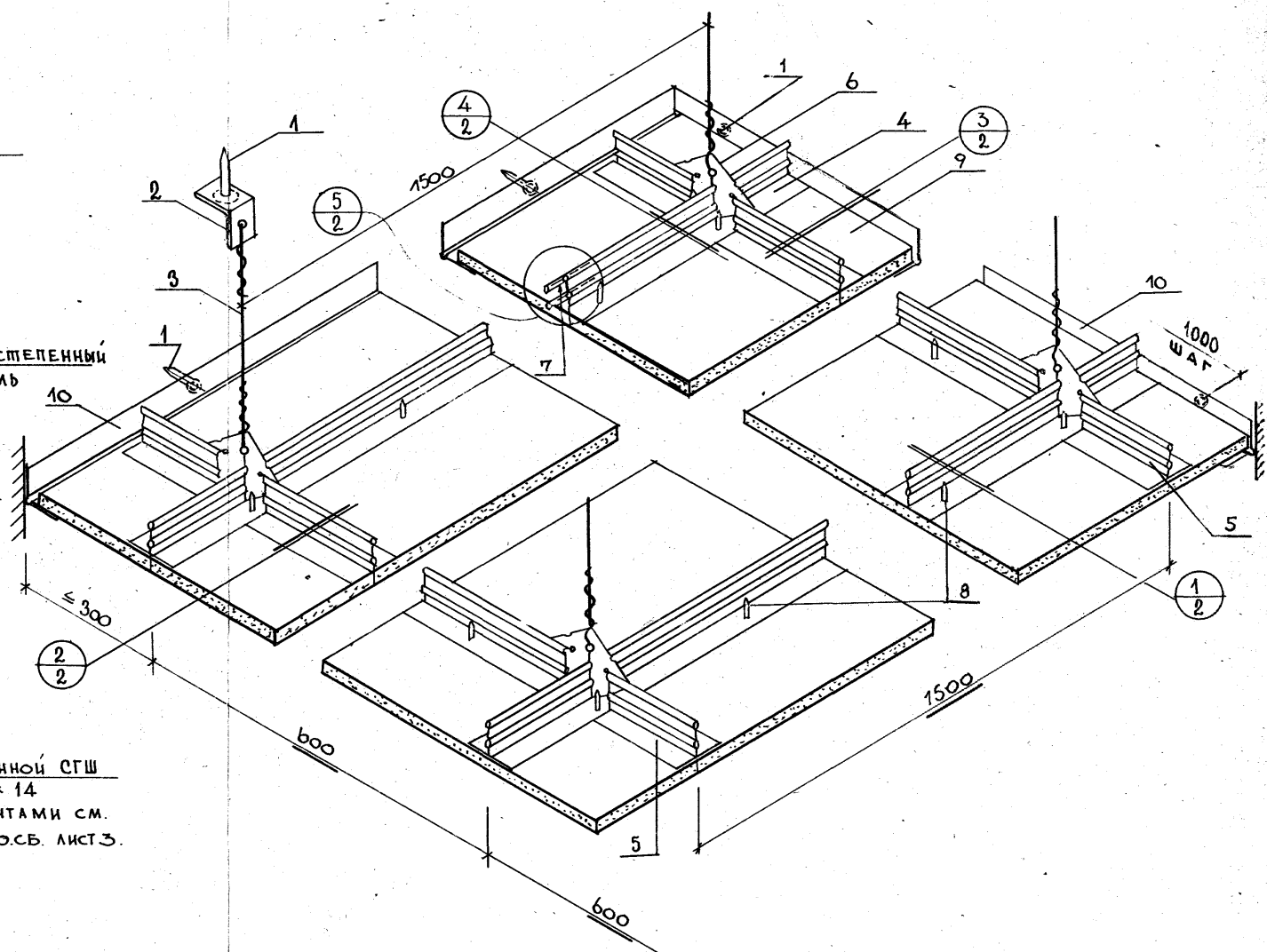

Пояснительную записку см. в выпуске О „Материалы для проектирования."

Зав.отд.	Травуш		
Зав.сект.	Шмидт		
Ст.н.сотр.	Жаворонков		

1978 | 1.245-1. 1.ПСШ 02.00.00.СБ

Потолок с каркасом в одном уровне.

Стадия	Масса	Масшт.
РЧ	13.0 кг/м²	1:100
Лист 1	Листов 3	

Госгражданстрой

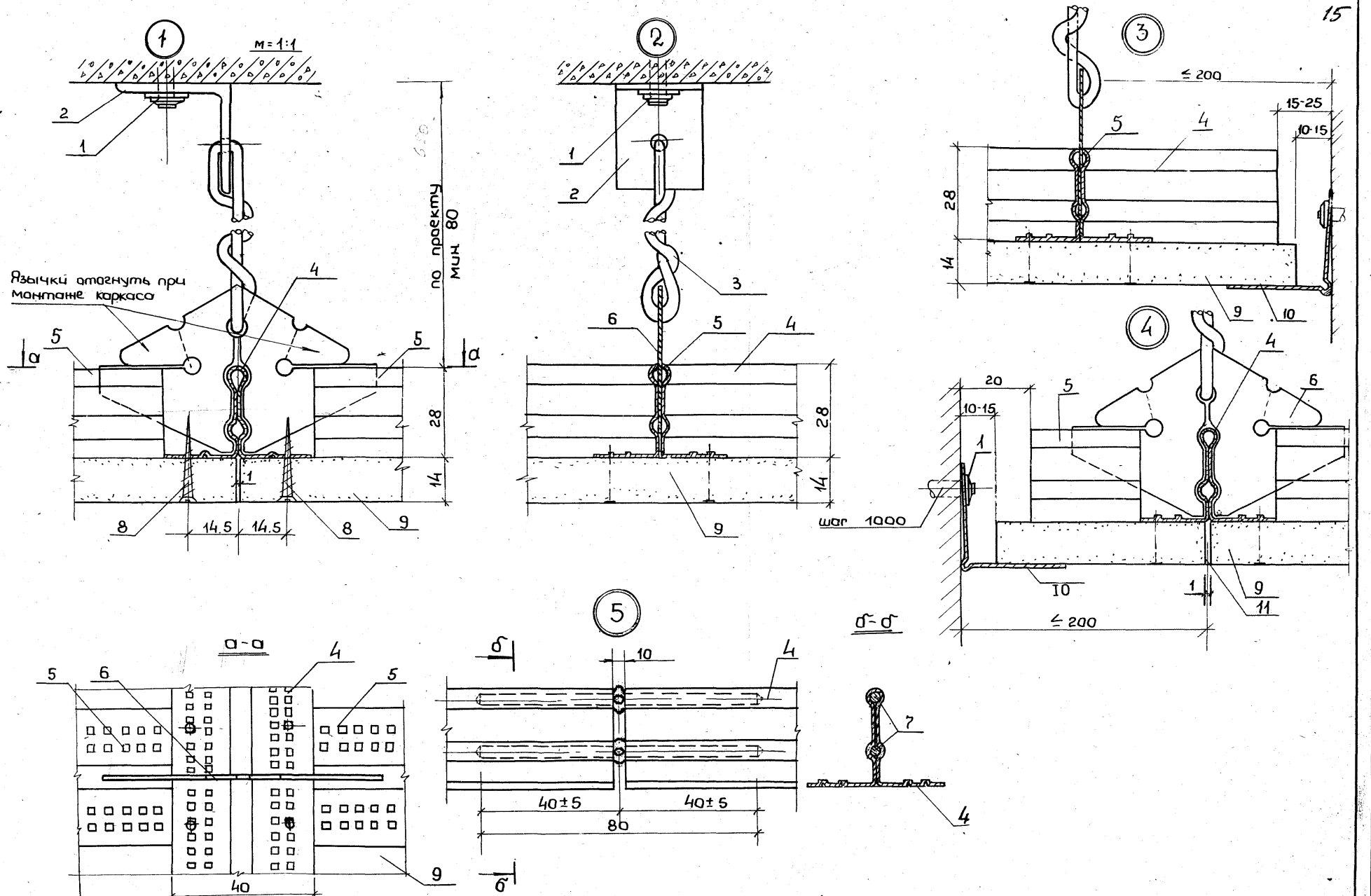

				1.245-1.1.пош 02.00.00.СБ	Лист 2

Крепление плиты улучшенной СГШ. Вид снизу М 1:10

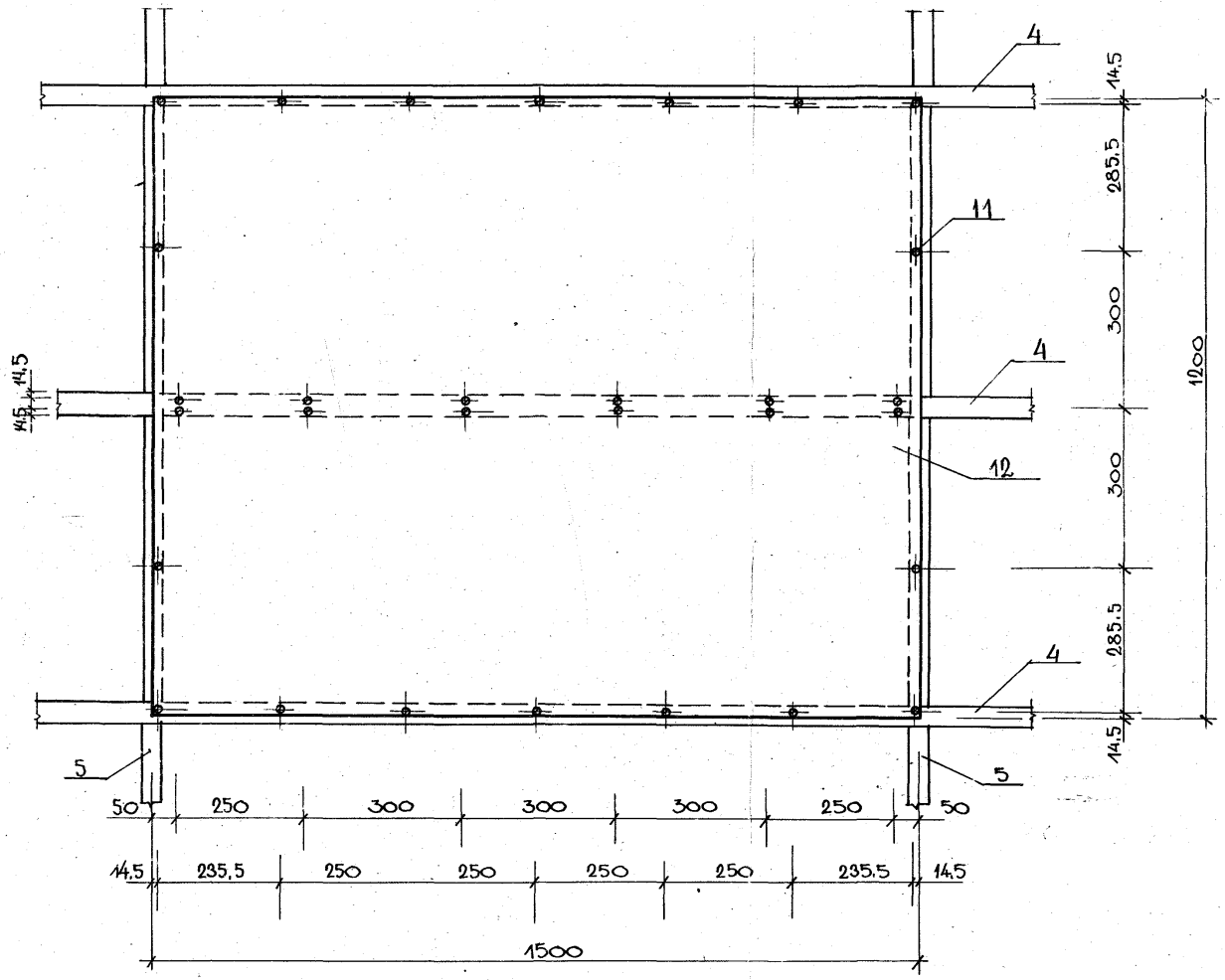

1. Обозначение мест для установки винтов рекомендуется выполнять приспособлением в виде упругой нити с красящими фиксаторами.

2. Для крепления листов улучшенной СГШ необходимо пользоваться электро- или пневмешуруповертами.

3. Влажность листов улучшенной СГШ перед монтажем не должна превышать 3%.

4. Выполнение наружного отделочного слоя (моющиеся обои, синтетические пленки, окраска) производятся после зачистки зашпаклеванной поверхности.

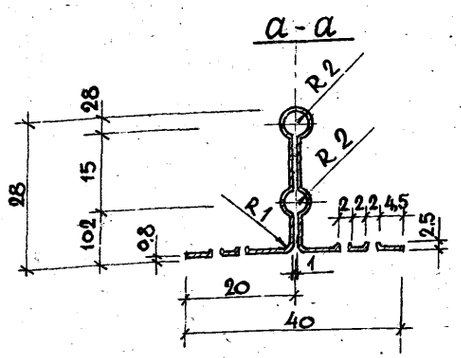

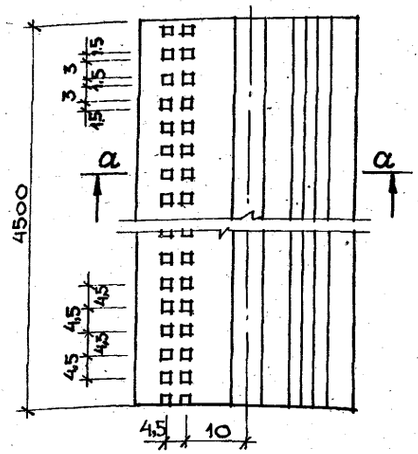

Зав.отд.	Травуш		1978	1.245-1. 1.ПСШ 02.00.04	
Зав.сект.	Шмидт				
Ст.н.сотр.	Жаворонков		Главный профиль каркаса	Стадия: РЧ; Масса: 2.826 кг; Масштаб: 1:1	
Исполнил	Долинская			Лист 1; Листов 1	
Проверил	Жаворонков		ГОСТ 19904-74 ГОСТ 14918-69 Б-0.8×1000 Ст 0,8 КП ВГ-2	Госгражданстрой ЦНИИЭП зрелищных зданий и спортивных сооружений.	

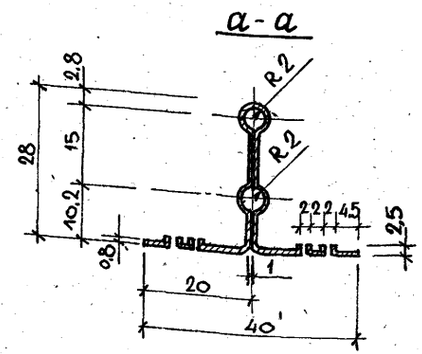

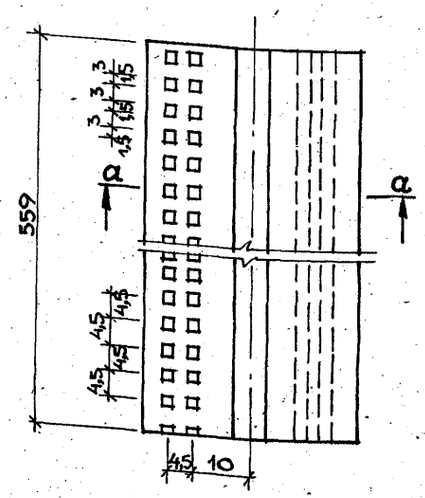

Зав.отд.	Травуш		1978	1.245-1. 1.ПСШ 02.00.05	
Зав.сект.	Шмидт				
Ст.н.сотр.	Жаворонков		Второстепенный профиль каркаса.	Стадия: РЧ; Масса: 0,395 кг; Масштаб: 1:1	
Исполнил	Долинская			Лист 1; Листов 1	
Проверил	Жаворонков		ГОСТ 19904-74 ГОСТ 14918-69 Б-0.8×1000 Ст 0,8 КП ВГ-2	Госгражданстрой ЦНИИЭП зрелищных зданий и спортивных сооружений.	

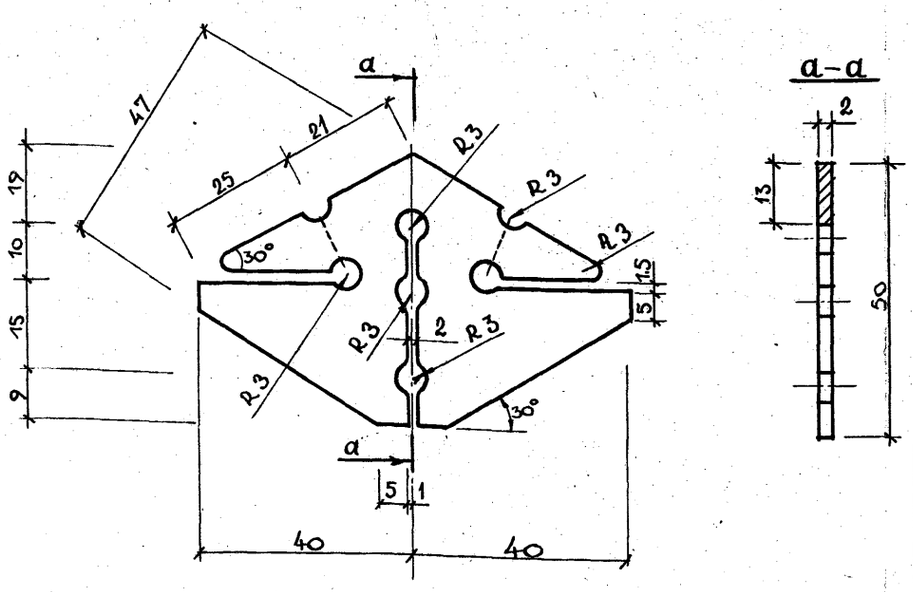

1. Покрыть железным суриком.
2. Язычки у соединительной пластины при изготовлении или перед монтажом должны быть отогнуты под 90° по пунктирным линиям.

1978	1.245-1.1.ПСШ 02.00.06		
Соединительная пластина	Стадия: Р Ч	Масса: 0,033 кг	Масштаб: 1:1
	Лист 1	Листов 1	
Гост 14918-69 Ст 3 пс 2	Госгражданстрой ЦНИИЭП зрелищных зданий и спортивных сооружений.		
Зав.отд. Травуш			
Зав.сект. Шмидт			
Ст. н.сотр. Жаворонков			
Исполнил Долинская			
Проверил Жаворонков			

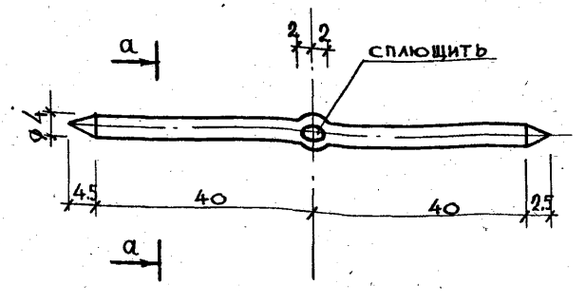

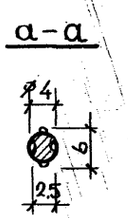

1978	1.245-1.1.ПСШ 02.00.07		
Стыковой стержень	Стадия: Р Ч	Масса: 0,008 кг	Масштаб: 1:1
	Лист 1	Листов	
Гост 3617-71 Проволока оцинкованная В ст 3 кп 2	Госгражданстрой ЦНИИЭП зрелищных зданий и спортивных сооружений		
Зав.отд. Травуш			
Зав.сект. Шмидт			
Ст. н.сотр. Жаворонков			
Исполнил Долинская			
Проверил Жаворонков			

Серия 1.245-1 Вып. 1

Формат	Позиция	Обозначение	Наименование	Колич. шт. на 100 м²	Примечание
			Документация		
12		1.осш 01.00.00 СБ	Сборочный чертеж		3 листа
			Детали		
11	2	1.осш 01.00.02	Профиль каркаса	37	
11	3	1.осш 01.00.03	Нащельник фиксатор	46	
			Стандартные изделия		
	1		Дюбель-гвоздь ДГП 3,5×30 ВТУ ММЗ 2-66 ММСС СССР Ст.70 ОСТ-14271	278	Масса 0,003 кг/шт.
	6		Самосверлящий самонарезающий винт СМ-1-45, проволока 3,46-08кп ГОСТ 3282-74	1389	Масса 0,005 кг/шт.
	7		Самосверлящий самонарезающий винт СМ-1-25 ТУ 400-28-494-77 Главмосмонтажспецстроя МГИ проволока 3,46-08кп ГОСТ 3282-74	278	Масса 0,0035 кг/шт. Покрытие ц.12 м.хр.

Зав.отд.	Травуш	1978	1.245-1 1.осш 01.00.00
Зав.сект.	Шмидт		
Ст.н.сотр.	Жаворонков	Звукопоглощающая облицовка ОСШ-1	Стадия: РЧ; Лист: 1; Листов: 2
Исполн.	Долинская		
Провер.	Жаворонков		Госгражданстрой ЦНИИЭП зрелищных

Формат	Позиция	Обозначение	Наименование	Колич. шт. на 100 м²	Примечание
			Материалы		
	4		Полиэтилентерефталатная пленка ПЭТФ 0,010×600 марки У (упаковочная) ТУ 6-0,5-1108-76 МХП СССР		Длина рулона 10м. Масса рулона 0,083кг. Расход 0,017 кг/м²
	5		Клеящая мастика „Полинит" ТУ 21-29-25-74 МПСМ СССР		Расход 0,10 кг/м²
	8		Прокладка из улучшенной сухой гипсовой штукатурки 50×1200×12 ТУ 400-1/54-9-76 ГМПСМ МГИ	139	Масса 0,576 кг/шт
	9		Перфорированная плита из улучшенной сухой гипсовой штукатурки 600×1200×12 со скошенными кромками ТУ 400-1/54-9-76 ГМ ПСМ МГИ	139	Перфорация ф10, 17%. Масса 5,76 кг/шт
	10		Минераловатная плита на синтетической связке 30×500×1000. γ=100 кг/м³ ГОСТ 9573-72	167	Масса 1,50 кг/шт

ФРАГМЕНТ ПЛАНА

М 1:100

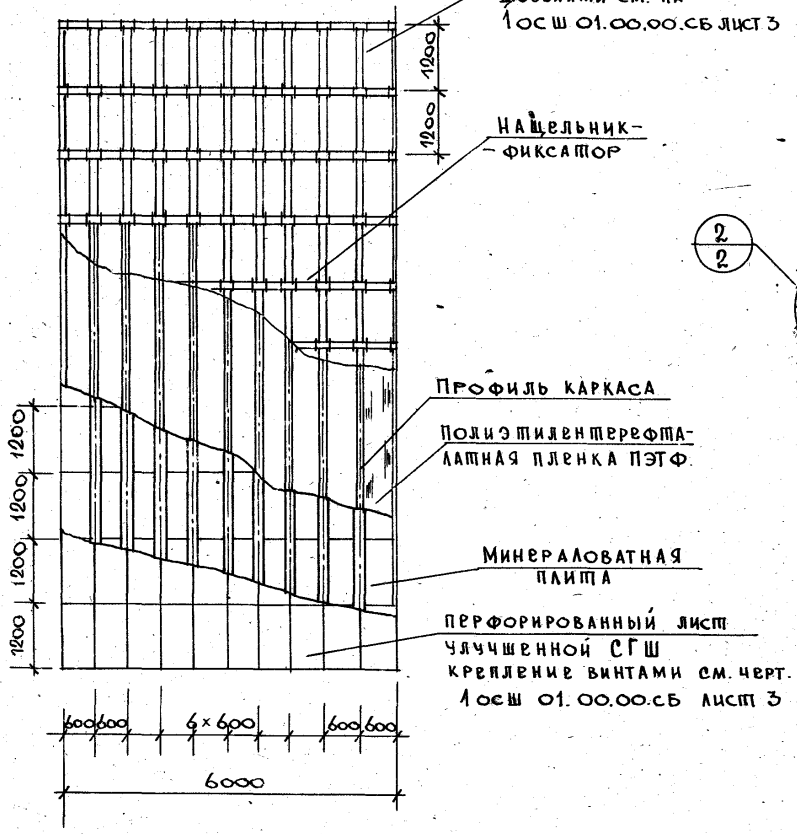

ОБЩИЙ ВИД

М 1:10

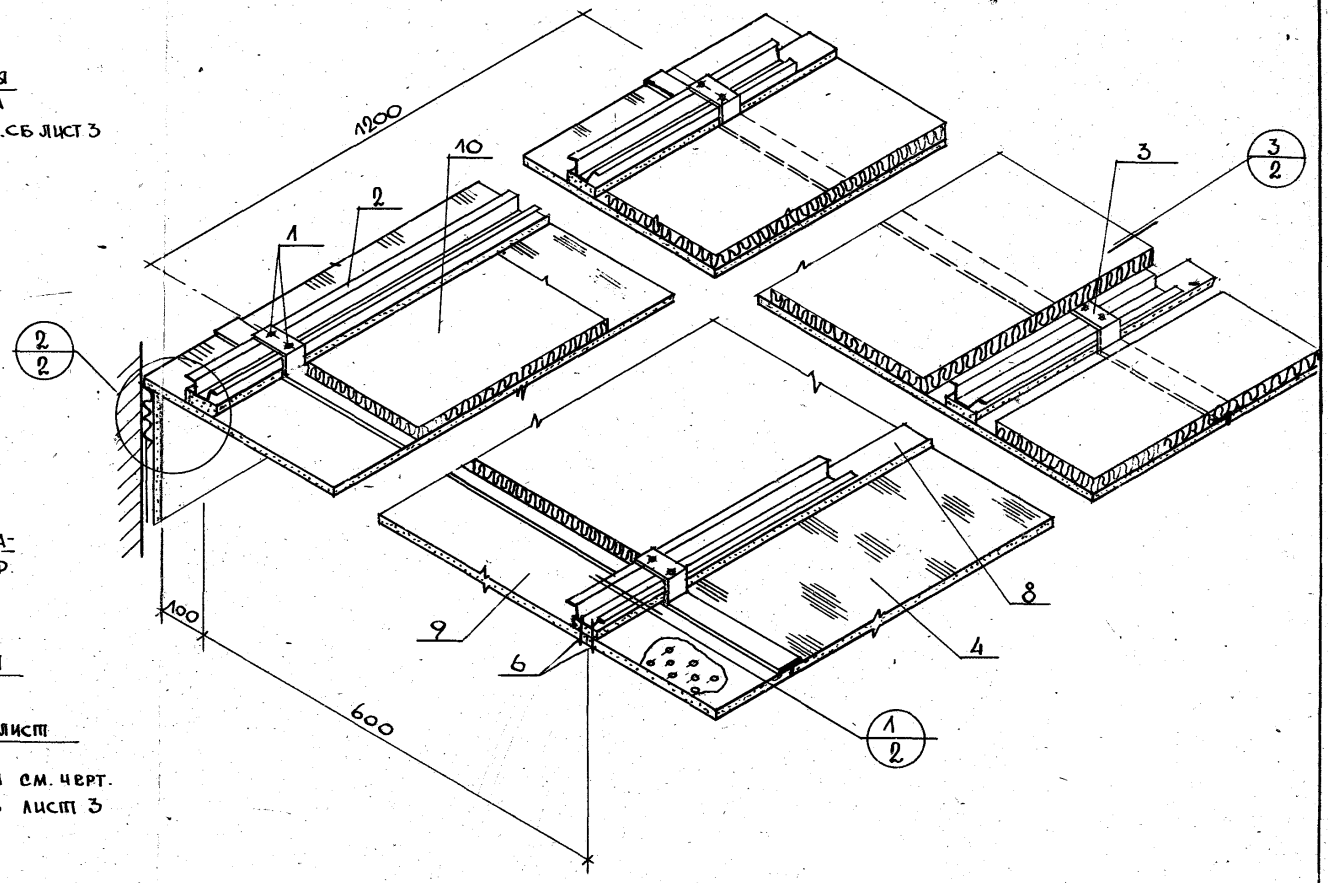

Пояснительную записку см. в выпуске О „Материалы для проектирования"

			1978	1.245-1. 1,0 ос ш 01.00.00-СБ
			Звукопоглощающая облицовка	стадия: Р Ч; масса: 12,8 кг/м²; масштаб: 1:10; лист 1; листов 3
Зав. отд.	Травуш			Госгражданстрой ЦНИИЭП зрелищных зданий и спортивных сооружений.
Зав. сект.	Шмидт			
Ст. н. сотр.	Жаворонков			
Исполнил	Долинская			
Проверил	Жаворонков			

1

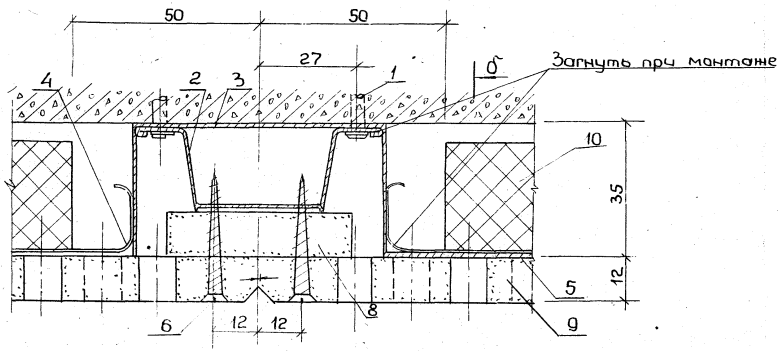

б

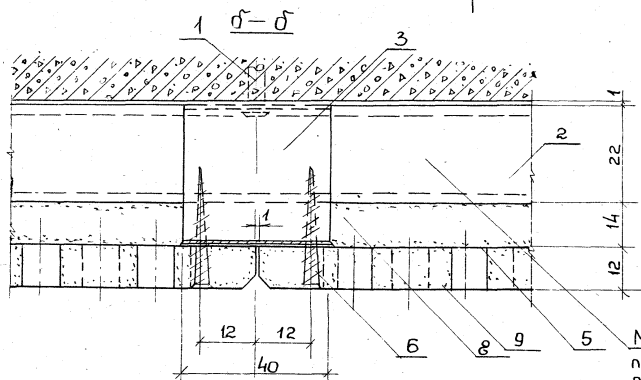

Минераловатная плита условно не показана.

2

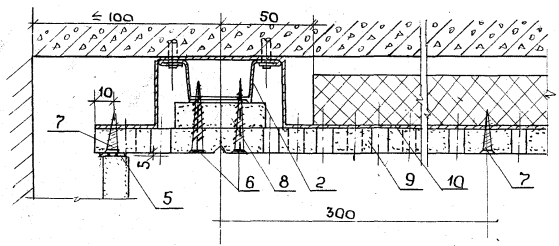

3

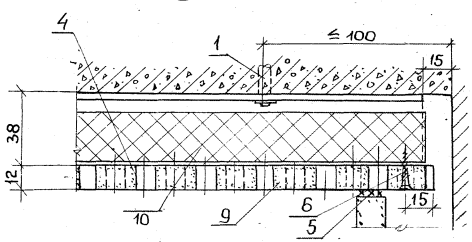

Схема крепления дюбелями (вид сверху)

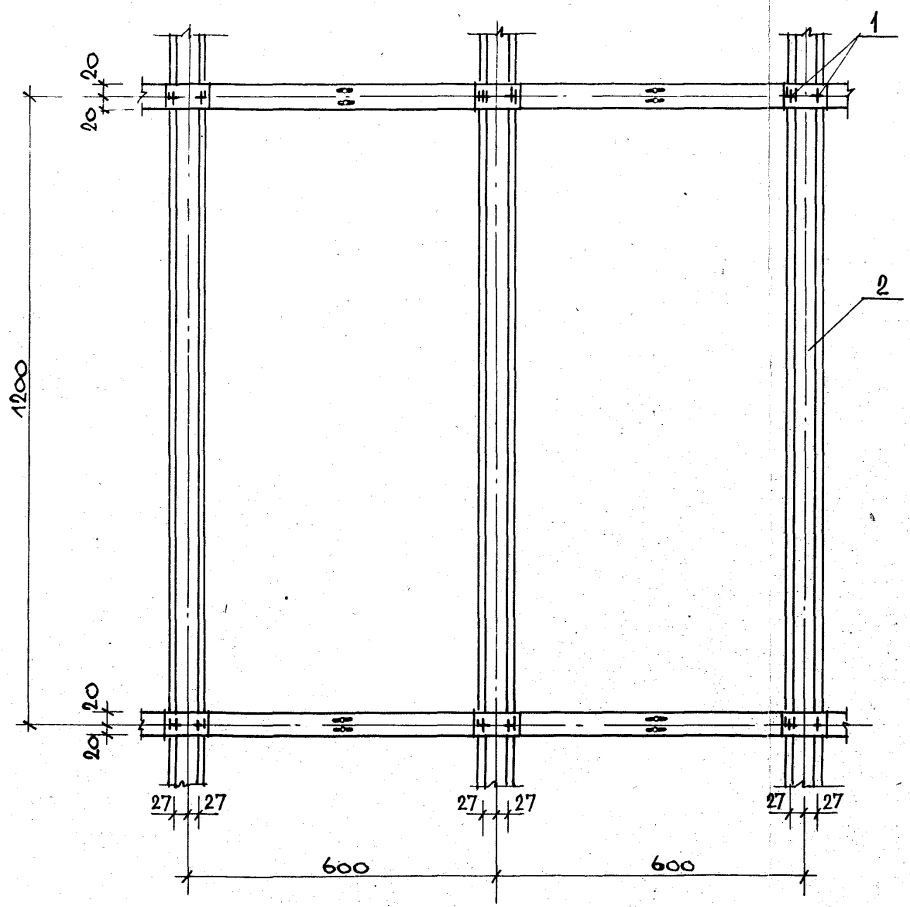

Крепление перфорированной плиты улучшенной СГШ (вид снизу)

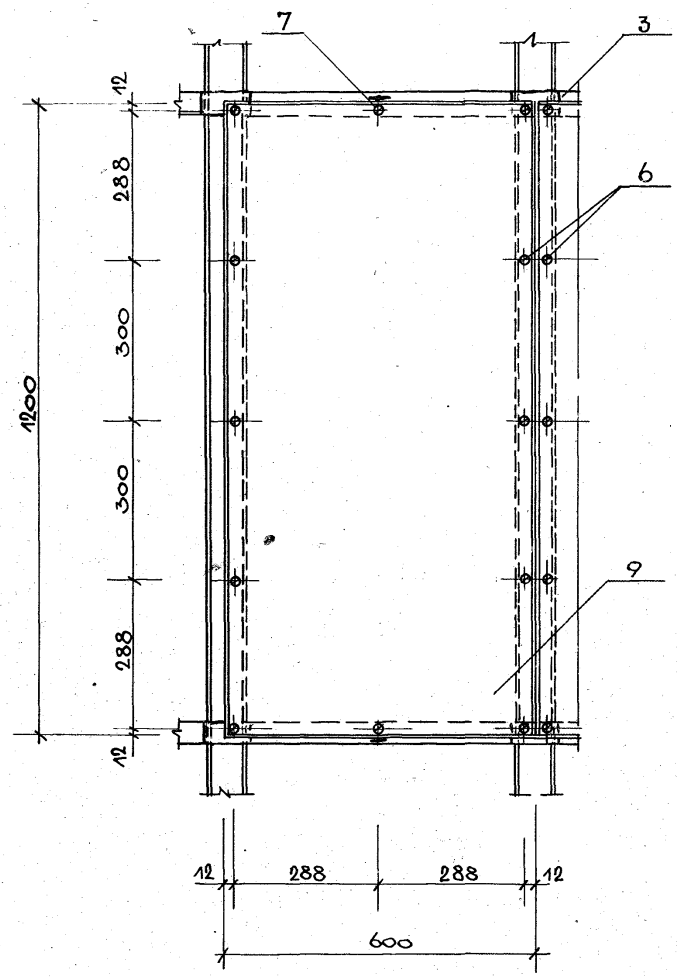

1. При разметке мест установки дюбелей и винтов рекомендуется пользоваться шаблоном, содержащим капроновую нить с подвижно закрепленными на ней красящими фиксаторами из фетра или губки.
2. См. примечание на листе 1 ПСШ 01.00.00.СБ лист 5.

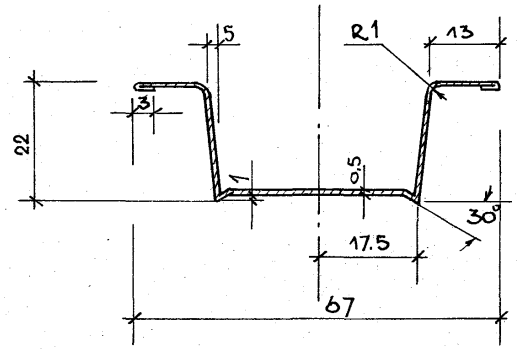

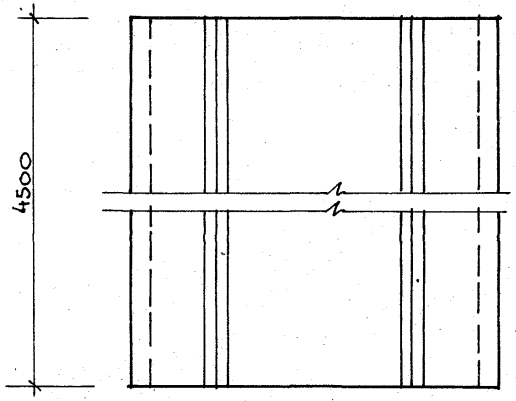

			1978	1.245-1.1ОСШ 01.00.02		
			Профиль каркаса	Стадия	Масса	Масштаб
					1.85 кг	1:1
				Лист 1	Листов 1	
Зав.отд.	Травуш		ГОСТ 19904-74 ГОСТ 14918-69 Б-9,5	Госгражданстрой ЦНИИЭП зрелищных зданий и спортивных		
Зав.сект.	Шмидт					
Ст.н.сотр	Жаворонков					
Исполнил	Долинская					

План

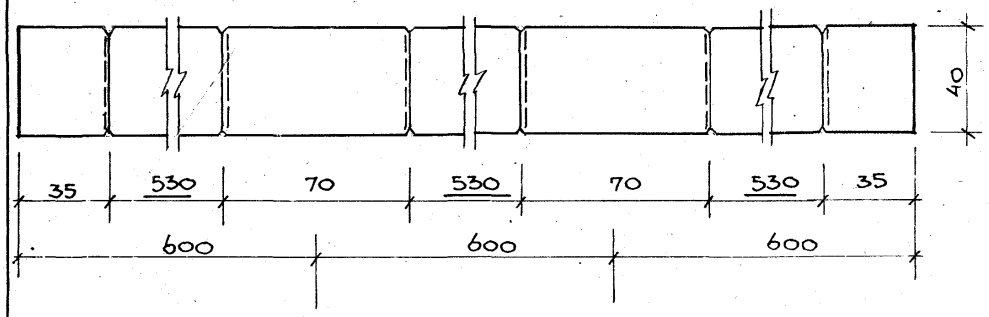

Вид сбоку

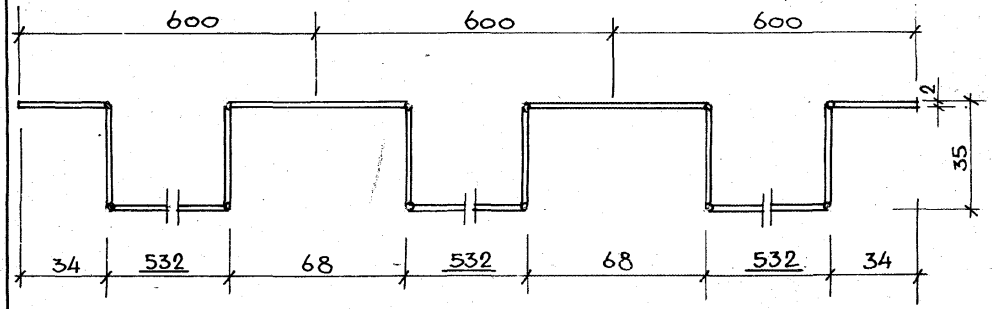

Третья часть нащельника-фиксатора в развертке

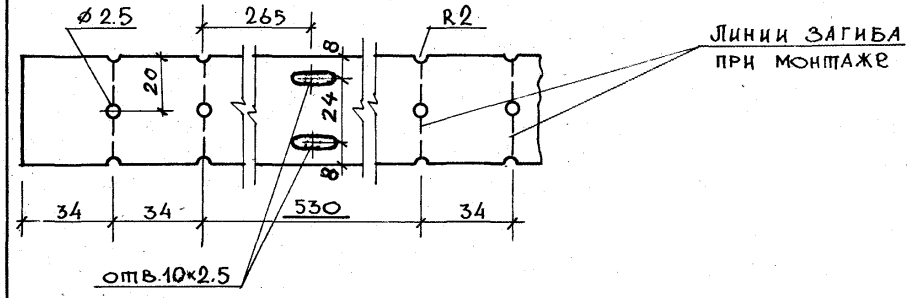

			1978	1.245-1.1ОСШ 01.00.03		
			Нащельник-фиксатор	Стадия	Масса	Масштаб
				РЧ	1.18 кг	1:1
				Лист 1	Листов 1	
Зав.отд.	Травуш		ГОСТ 19904-74 ГОСТ 14918-69 Б-2	Госгражданстрой ЦНИИЭП зрелищных зданий и спортивных		
Зав.сект.	Шмидт					
Ст.н.сотр	Жаворонков					
Исполнил	Долинская					

Формат	Позиция	Обозначение	Наименование	Кол. шт. на 100 м²	Примечание
			Документация		
12		1 ОСШ 02.00.00 СБ	Сборочный чертеж		3 листа
			Применённые детали		
11	2	1 ОСШ 01.00.02	Профиль каркаса	37	
			Стандартные изделия		
	1		Дюбель-гвоздь ДГП 3,2×30 ВТУ ММЗ 2-66 ММСС СССР	278	Масса 0,003 кг/шт.
			Ст. 70 ОСТ-14271		
	4		Самосверлящий самонарезающий винт СМ-1-25 ТУ 400-28-494-77 Главмосмонтажспецстрой МГИ	926	Масса 0,0035 кг/шт.
			Проволока 3,46-08 кп ГОСТ 3282-74		

Зав. отд.	Травуш		
Зав. сект.	Шмидт		
Гл. инж.	Жаворонков		
Исполнил	Долинская		
Провер.	Жаворонков		

1978 | 1.245-1 1.ОСШ 02.00.00

Облицовка ОСШ-2 (спецификация)

Стадия	Лист	Листов
РЧ	1	2

Госгражданстрой ЦНИИЭП зрелищных зданий и спортивных сооружений

Формат	-	Позиция	Обозначение	Наименование	Кол. шт. на 100 м²	Примечание
				Материалы		
		3		Улучшенная сухая гипсовая штукатурка со скошенными кромками размером 1800×1200×14 ТУ 400-1/54-9-76 ГМПСМ МГИ	46	Масса 24,2 кг/шт.
		5		Клеящая мастика „Полинит" ТУ 21-29-25-74 МПСМ СССР		Расход 0,25 кг/м²
		6		Перфорированная бумажная клейкая лента – 0,1×30 в рулонах		Расход 0,025 кг/м²

ФРАГМЕНТ ПЛАНА

м 1:100

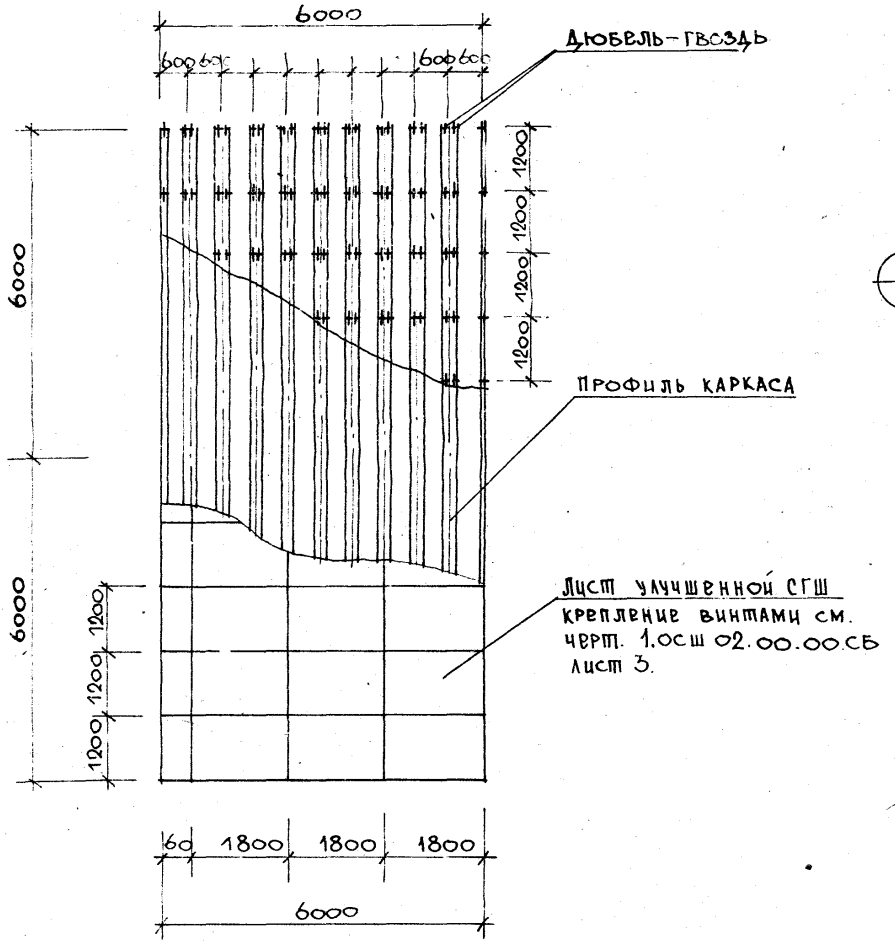

ОБЩИЙ ВИД

м 1:10

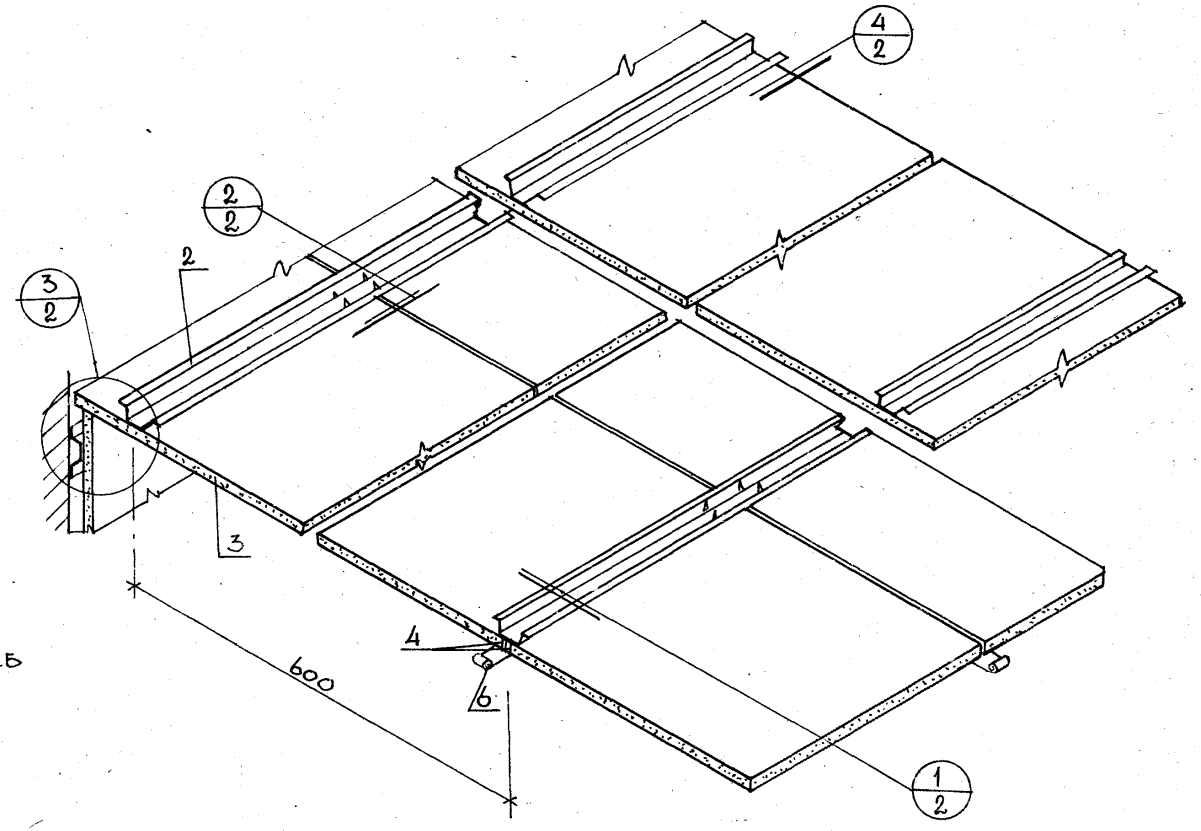

Пояснительную записку см. в выпуске 0 „Материалы для проектирования".

			1978	1.245-1. 1.осш 02.00.00.СБ	

1 М= 1:1

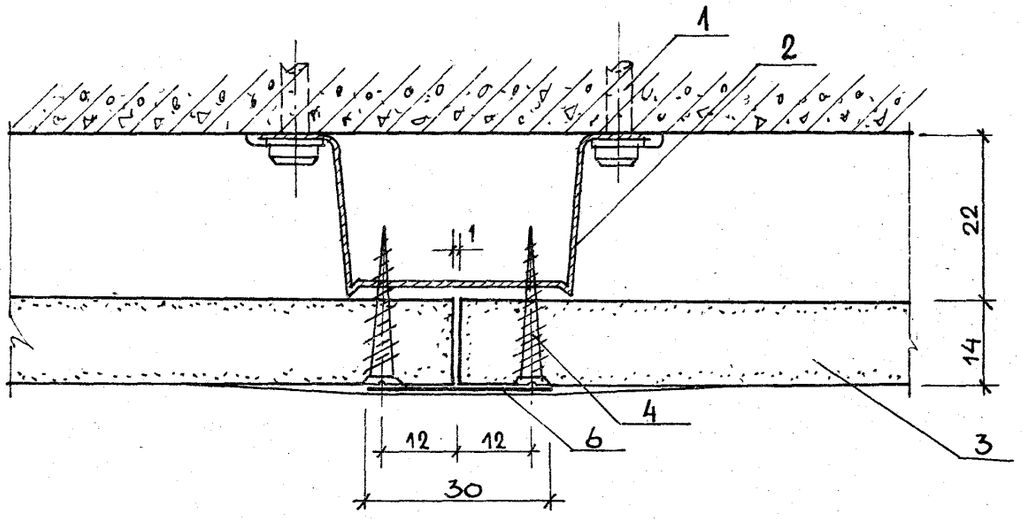

2 М= 1:1

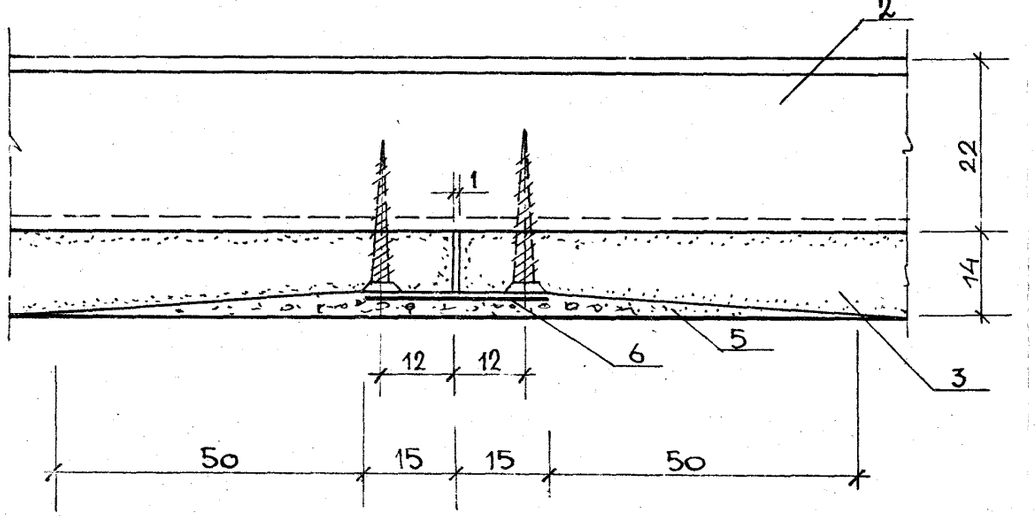

3 М 1:2

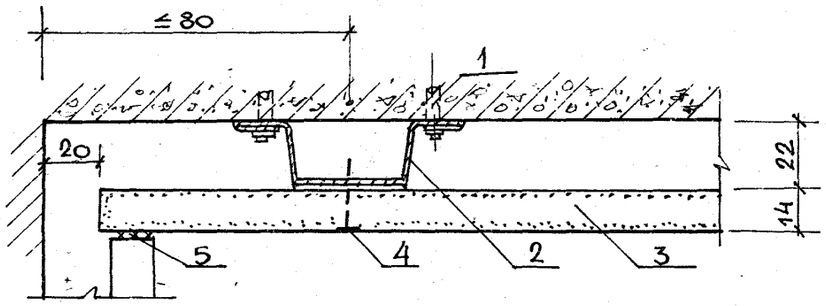

4 М 1:2

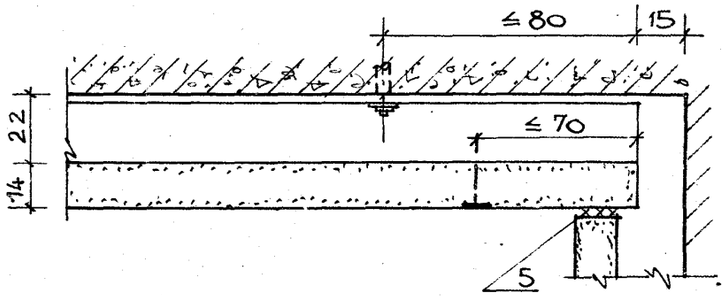

Крепление листа улучшенной СГШ.

Вид снизу.

М 1:10

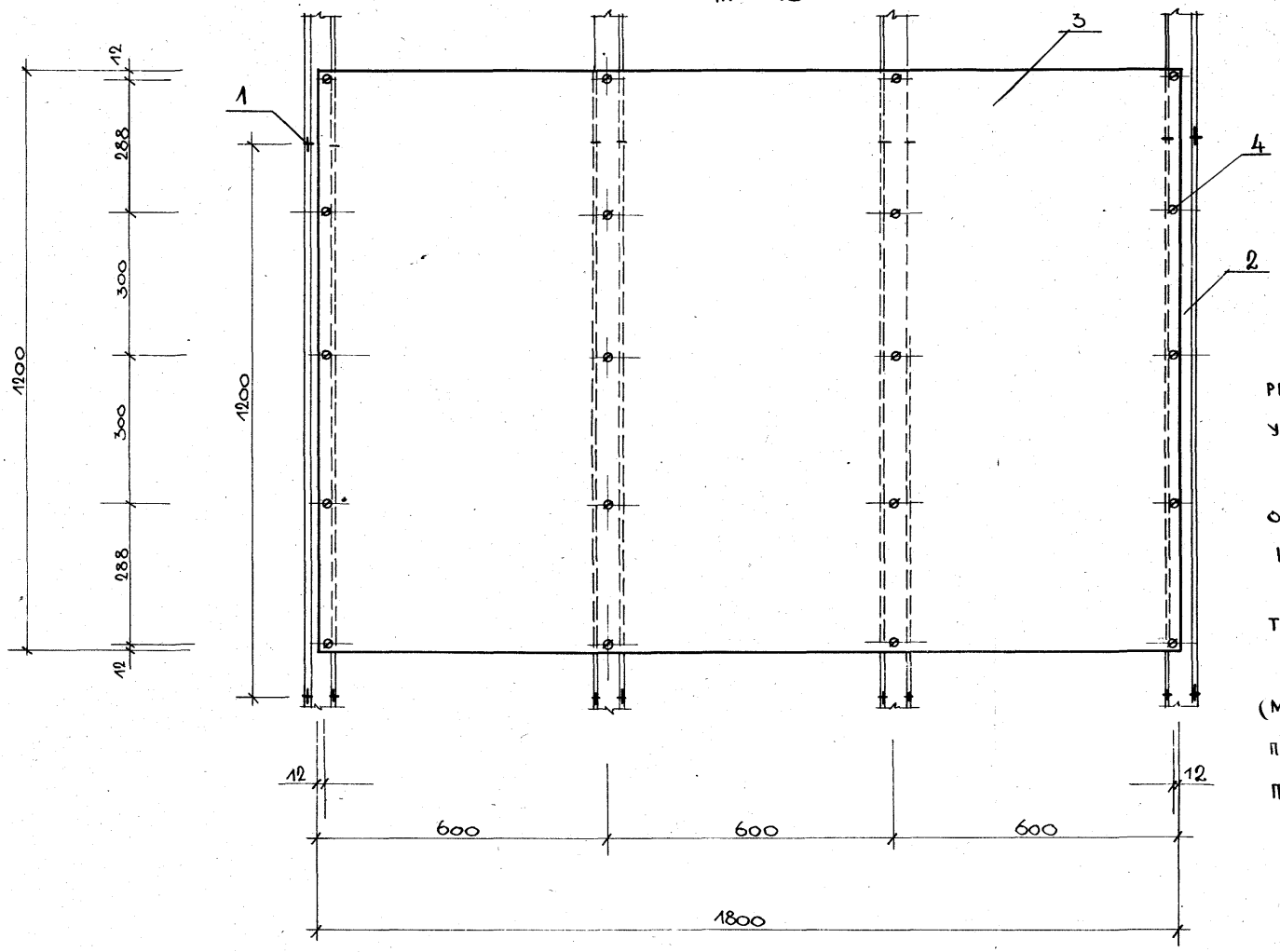

1. Обозначение мест для установки винтов рекомендуется выполнять приспособлением в виде упругой нити с красящими фиксаторами.

2. Для крепления листов улучшенной СГШ необходимо пользоваться электро- или пневмошурупо-вертами.

3. Влажность листов улучшенной СГШ перед монтажом не должна превышать 3%.

4. Выполнение наружного отделочного слоя (моющиеся обои, синтетические пленки, окраска) производится после зачистки зашпаклеванной поверхности

gost.e-ecolog.ru