Типовые конструкции, изделия и узлы зданий и сооружений

СЕРИЯ 1.241-1

ПАНЕЛИ ПЕРЕКРЫТИЙ ЖЕЛЕЗОБЕТОННЫЕ МНОГОПУСТОТНЫЕ

Выпуск 19

Предварительно напряженные панели длиной 898см, шириной 99, 119 и 149 см, армированные высокопрочной проволокой ϕ 5 класса Вр-II с линейно групповым расположением арматуры. Метод натяжения – механический.

Разработаны:

ЦНИИЭП учебных зданий

Гл. инженер А. Ляхович

Нач. отдела В. Греков

Гл. спец. отд. З. Шахова

НИИЖБ Госстроя СССР

Зам. директора Н. Коровин

Рук. лаборатории Г. Бердичевский

Ст. научный сотр. В. Крамарь

Утверждены и введены в действие Государственным комитетом по гражданскому строительству и архитектуре при Госстрое СССР с 1.01

Приказ № 243 от 15.11.1

gost.e-ecolog.ru

Обозначение	Наименование	Стр.
	Содержание	2
I.24I-I.I9 -0000ТО	Техническое описание	3
I.24I-I.I9 -0000ВД	Ведомость ссылочных документов	4
I.24I-I.I9 -0000Д$_1$	Номенклатура	5
I.24I-I.I9 -0I00	Панель ПК4,5-90.I5;ПК6-90.I5 ; ПК8-90.I5 Спецификация	6
I.24I-I.I9 -0I00СБ	Панель ПК4,5-90.I5;ПК6-90.I5 ; ПК8-90.I5 Сборочный чертёж	7
I.24I-I.I9 -0200	Панель ПК4,5-90.I2;ПК6-90.I2 ; ПК8-90.I2 Спецификация	8
I.24I-I,I9 -0200СБ	Панель ПК4,5-90.I2;ПК6-90.I2 ; ПК8-90.I2 Сборочный чертёж	9
I.24I-I.I9 -0300	Панель ПК4,5-90.I0;ПК6-90.I0 ; ПК8-90.I0 Спецификация	I0
I.24I-I.I9 -0300СБ	Панель ПК4,5-90.I0;ПК6-90.I0 ; ПК8-90.I0 Сборочный чертёж	II
I.24I-I.I9 -0000Д$_2$	Сечения панелей	I2
I.24I-I.I9 -0000Д$_3$	Узел I,2	I3
I.24I-I.I9 -0000Д$_4$	Узел 3,4,5,6	I4
I.24I-I.I9 -0II0	Каркас КI ,К2	I5
I.24I-I.I9 -0I0I	Петля ПI ,П2	
I.24I-I.I9 -02I0	СЕТКА АРМАТУРНАЯ С4 ,С5	I6
I.24I-I.I9 -0I30	СЕТКА АРМАТУРНАЯ С6	
I.24I-I.I9 -03I0	СЕТКА АРМАТУРНАЯ СI, С2	I7
I.24I-I.I9 -0I20	СЕТКА АРМАТУРНАЯ С3	
I.24I-I.I9 -0320	СЕТКА АРМАТУРНАЯ С7,С8	I8
I.24I-I,I9 -0I40	СЕТКА АРМАТУРНАЯ С9	
I.24I-I.I9 -0000Д$_5$	Панели с усиленными торцами	I9
I.24I-I.I9 -0000Д$_6$	Данные для испытаний	20÷22
I.24I-I.I9 -0000ВС	Выборка стали	23

Рабочие чертежи железобетонных многопустотных панелей перекрытий длиной 898 см, шириной 99, 119 и 149 см разработаны на основании задания, утверждённого Государственным комитетом по гражданскому строительству и архитектуре при Госстрое СССР от 22 марта 1978г. , и предназначены для изготовления предприятиями сборного железобетона. Панели перекрытий следует применять при проектировании и строительстве в обычных условиях общественных зданий со стенами из кирпича или крупных блоков из местных материалов в помещениях с неагрессивной средой.

Предел огнестойкости панелей перекрытий 1,17-1,51 часа; здания, в которых применяются данные панели относятся к I-IУ степени огнестойкости. Группа возгораемости панелей-"несгораемые". Расчёт произведён в соответствии с требованиями главы СНиП П-А.5-70^{X}, приложение 2, поз.23а с учётом примечаний 8 и 9а.

Панели запроектированы на три равномерно распределённые нагрузки, регламентированные СН 382-67.

Состав нагрузок без учёта собственного веса, принятых при расчёте панелей, приведён в таблице:

Вид нагрузки	Величина нагрузки в кгс/м2 для панелей типа:		
	ПК4,5-	ПК6-	ПК8-
Расчётная	450	600	800
Нормативная	360	500	670
Длительно-действующая часть нормативной нагрузки	210	350	520

Собственный вес панелей шириной 1490 мм: расчётный - 350 кгс/м2, нормативный - 320 кгс/м2 ; панелей шириной 1190 и 990 мм : расчётный - 330 кгс/м2, нормативный - 300 кгс/м2.

Каждой панели перекрытия в зависимости от её размеров и величины приложенной нагрузки присвоены марки, состоящие из букв ПК- панель с круглыми пустотами: величины расчётной нагрузки (округлённо в сотнях кгс/м2) и размеров по длине и ширине (округлённо в дм). Пример маркировки многопустотной панели при расчётной нагрузке 800 кгс/м2, длиной 8980 мм, шириной 1490 мм : ПК8-90.15.

Марки панелей проставляются в спецификациях проектов, в заказах заводам - изготовителям и на готовых изделиях. Внесение изменений в обозначение марок не допускается.

Расчёт панелей произведён в соответствии с главой СНиП П-21-75 и ГОСТ 8829-77 по 3-й категории трещиностойкости.

Армирование панелей принято высокопрочной проволокой периодического профиля Ø5 , класса Вр-П (ГОСТ 8480-63), R_a= 10300 кгс/см2.

Предварительное напряжение арматуры осуществлять механическим натяжением проволок до бетонирования с передачей усилий на упоры формы. Расположение арматуры - линейно-групповое, натяжение проволок - одновременное. Изготовление панелей предусматривается по агрегатно - поточной технологии.

Величина предварительного напряжения в арматуре перед бетонированием - 11700 кг/см2.

Напрягаемая арматура на планах условно не показана. Длина натягиваемых проволок принята равной длине панелей без учёта длины выпусков для захвата. Длину заготовки натягиваемых проволок следует определять с учётом захватных приспособлений, применяемых на заводах.

Концы напрягаемой арматуры должны быть защищены слоем раствора не менее 5 мм.

На опорных участках панелей установлены "опорные сетки" для восприятия местных напряжений в зоне заанкеривания предварительно напряжённой арматуры.

В нижней зоне панели, в середине пролёта, поставлена " средняя сетка ", служащая для распределения возможной местной монтажной или эксплуатационной нагрузки.

Сетки и каркасы выполнять из стальной низкоуглеродистой проволоки периодического профиля класса Вр-I (ТУ 14-4-659-75).

Сварку сеток и каркасов производить с нормируемой прочностью в соответствии с требованиями ГОСТ 10922-75.

Арматурные изделия запроектированы из условия изготовления их на многоэлектродных машинах заводов железобетонных конструкций.

Подъёмные петли выполнять из стали класса А-I (ГОСТ 5781-75) марок ВСт3сп2 и ВСт3пс2 (ГОСТ 380-71^{X}). В случае монтажа панелей при температуре -40°С и ниже запрещается применять сталь марок ВСт3пс2.

		1.241-1.19-0000ТО	
ГИП	Е. Бесценная	ТЕХНИЧЕСКОЕ ОПИСАНИЕ	Стадия: — Лист: 1 Листов: 3
Рук. груп.	Н. Калякина		ЦНИИЭП учебных зданий г. Москва
Гл. спец. от.	Э. Шахова		
Нач. от.	В. Греков		

Инв. № подл. | Подпись и дата | Взам. инв. №

1.241-1.19-0000ТО	Лист 2

Панели изготовлять из тяжёлого бетона проектной марки по прочности на сжатие 350. Передаточная прочность бетона к моменту отпуска натяжения должна быть не менее 280 кг/м2. Завод-изготовитель должен гарантировать получение 100% прочности бетона к 28-дневному возрасту.

При производстве работ в зимнее время и в других случаях, когда по условиям возведения зданий не может быть обеспечено своевременное приращение прочности бетона, поставщик обязан поставлять панели с прочностью бетона не ниже 100% проектной.

Панели запроектированы с одним закрытым торцом, заделанным в заводских условиях в процессе формования. Применение панелей без заделки открытого торца допускается в тех случаях, когда напряжение от расчётной нагрузки в стенах на уровне верхней плоскости панели не превышает 18,5 кг/см2. При больших напряжениях торцы должны быть усилены в заводских условиях заделкой отверстий бетонными вкладышами. Заделка вкладышей выполняется непосредственно после извлечения пуансонов, до пропаривания панелей; при этом должно быть обеспечено плотное примыкание вкладышей. Панели с усиленными торцами имеют аналогичную марку с добавлением индекса "а", например, ПК8-90.10а. Детали заделки торцов панелей и величины расчётных нагрузок, допускаемых на торцы, принятые в соответствии с рекомендациями научно-исследовательских работ ЦНИИЭП жилища (заключение от 7.ХП-65г), даны на странице 19.

Подъём панелей при транспортировке и монтаже должен осуществляться с помощью траверс, обеспечивающих вертикальность строп под нагрузкой, или " пауком" с углом наклона строп к горизонту не менее 60^{0}.

Места опирания панелей при складировании и транспортировке принимаются на расстоянии 350 мм от торцов по всей ширине панелей.

Для обеспечения совместной работы смежных панелей и требований звукоизоляции перекрытия швы между панелями должны быть тщательно заполнены бетоном марки не менее 200 или цементным раствором марки 200.

Изготовление, приёмку, паспортизацию, хранение и транспортирование панелей производить в соответствии с требованиями ГОСТ 13015-75; оценку прочности, жёсткости и трещиностойкости - в соответствии с требованиями ГОСТ 8829-77.

Заводам-изготовителям в период освоения панелей необходимо произвести испытания первой партии образцов.

Инв. N подл. | Подпись и дата | Взам. инв. N

Ведомость ссылочных документов.

СНиП П-21-75	Бетонные и железобетонные конструкции. Нормы проектирования.
СНиП П-28-73	Защита строительных конструкций от коррозии.
СНиП П-А.5-70[X]	Противопожарные нормы проектирования зданий и сооружений.
СНиП Ш-16-73	Бетонные и железобетонные конструкции сборные. Правила производства и приёмки монтажных работ.
СН 382-67	Указания по применению унифицированных нагрузок при проектировании типовых железобетонных конструкций и покрытий зданий.
ГОСТ 380-71[X]	Сталь углеродистая обыкновенного качества. Марки и общие технические требования.
ГОСТ 5781-75	Сталь горячекатаная для армирования железобетонных конструкций.
ГОСТ 8480-63	Проволока стальная периодического профиля для армирования предварительно напряжённых железобетонных конструкций.
ГОСТ 8829-77	Конструкции и изделия железобетонные сборные. Методы испытаний и оценки прочности, жёсткости и трещиностойкости.
ГОСТ 9561-76	Панели железобетонные многопустотные для перекрытий зданий.
ГОСТ 10922-75	Арматурные изделия и закладные детали сварные для железобетонных конструкций. Технические требования и методы испытаний.
ГОСТ 13015-75	Изделия железобетонные и бетонные. Общие технические требования.
ТУ14-4-659-75	Проволока стальная низкоуглеродистая периодического профиля для армирования железобетонных конструкций.

"Руководство по проектированию предварительно-напряжённых конструкций из тяжёлого бетона"-1977г.

Инв. N подл. | Подпись и дата | Взам. инв. N

1.241-1.19-0000ВС

Ст. инженер	Е. Бесвенная		
Рук. группы	Н. Калякина		
Гл. спец. отд.	Э. Шахова		
Нач. отдела	В. Грекова		

Ведомость ссылочных документов

Стадия	Лист	Листов
	1	1

ЦНИИЭП учебных зданий г. Москва

NN п/п	Марка панели	Эскиз	Размеры, мм ℓ	в	h	Масса изделия, т	Проектная марка бетона	Расход материалов: Бетона на изделие, м³	Стали, кг: Всего на изделие	на 1м² панели	на 1м³ бетона	Приведенной к стали класса А-I	Лист
1	ПК4.5 - 90.15	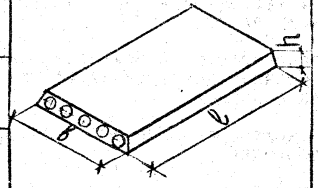	8980	1490	220	4.26	350	1.702	79.07	5.98	46.46	177.56	7
2	ПК 6 - 90.15								88.75	6.71	52.14	204.66	7
3	ПК 8 - 90.15								111.01	8.39	65.22	263.13	7
4	ПК4.5 - 90.12		8980	1190	220	3.20	350	1.281	62.22	5.91	48.57	136.25	9
5	ПК 6 - 90.12								70.51	6.69	55.04	159.46	9
6	ПК 8 - 90.12								86.66	8.23	67.65	201.59	9
7	ПК4.5 - 90.10		8980	990	220	2.65	350	1.059	52.50	6.00	49.58	115.63	11
8	ПК 6 - 90.10								59.42	6.80	56.11	135.00	11
9	ПК 8 - 90.10								72.80	8.33	68.74	169.38	11

Ст. инженер	Е. Бесшенная	
Рук. группы	Н. Калякина	
Гл. спец. отд.	Э. Шахова	
Нач. отдела	Б. Греков	

1.241-1.19 - 00004₁

Номенклатура

Стадия	Лист	Листов
	1	1

ЦНИИЭП учебных зданий г. Москва

Формат	Зона	Поз.	Обозначение	Наименование	Кол.	Примечание
				Документация		
12			1.241-1.19 -0100 СБ	Сборочный чертеж		
11			1.241-1.19 -0000 ТО	Техническое описание		
11			1.241-1.19 -0000 ВД	Ведомость ссылочных документов		
12			1.241-1.19 -0000 Д1	Номенклатура		
12			1.241-1.19 -0000 Д2	Сечения панелей		
12			1.241-1.19 -0000 Д3	Узлы 1, 2		
12			1.241-1.19 -0000 Д4	Узлы 3, 4, 5, 6		
12			1.241-1.19 -0000 Д5	Панели с усиленными торцами		
12			1.241-1.19 -0000 Д6	Данные для испытаний		
12			1.241-1.19 -0000 ВС	Выборка стали		
				Сборочные единицы		
11		2	1.241-1.19 -0120	Сетка арматурная С3		3,30 кг
11		3	1.241-1.19 -0130	Сетка арматурная С6		1,40 кг
11		4	1.241-1.19 -0140	Сетка арматурная С9		11,09 кг
				Детали		
11		1	1.241-1.19 -0101-01	Петля П2		6,48 кг
				Материалы		
				Бетон марки 350		1,702 м³

1.241-1.19 -0100

Инженер	Е. Весценная	[signature]
Ин. группы	Н. Калинкина	[signature]
Зав. отд.	Э. Шахова	[signature]
Нач. отд.	В. Греков	[signature]

Панель ПК 45-90.15; ПК 6-90.15; ПК 8-90.15. Спецификация.

Стадия	Лист	Листов
	1	2

ЦНИИЭП учебных зданий г. Москва

Формат	Зона	Поз.	Обозначение	Наименование	Кол.	Примечание
			Переменные данные для исполнения			
				1.241-1.19-0100		
				Сборочные единицы		
11		5	1.241-1.19 -0110	Каркас К1	10	8,40 кг
				Детали		
				Отдельные стержни		
Б4		6	1.241-1.19 -0102	Ø5 Вр II, ГОСТ 8480-63, l=8980	35	48,40 кг
				1.241-1.19-0100-01		
				Сборочные единицы		
11		5	1.241-1.19 -0110	Каркас К1	10	8.40 кг
				Детали		
				Отдельные стержни		
Б4		6	1.241-1.19 -0102	Ø5 Вр II, ГОСТ 8480-63, l=8980	42	58,08 кг
				1.241-1.19-0100-02		
				Сборочные единицы		
11		5	1.241-1.19-0110-01	Каркас К2	10	11,30 кг
				Детали		
				Отдельные стержни		
Б4		6	1.241-1.19 -0102	Ø5 Вр II, ГОСТ 8480-63, l=8980	56	77,44 кг

Инв. № подл. | Подпись и дата | Взам. инв. №

1.241-1.19-0100 | Лист 2

Рис. 1

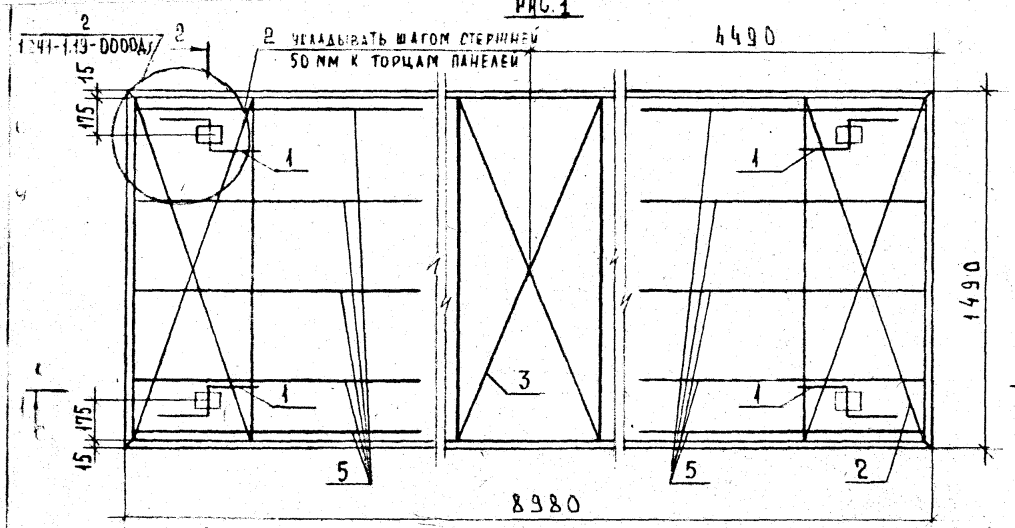

1-1
Рис. 1

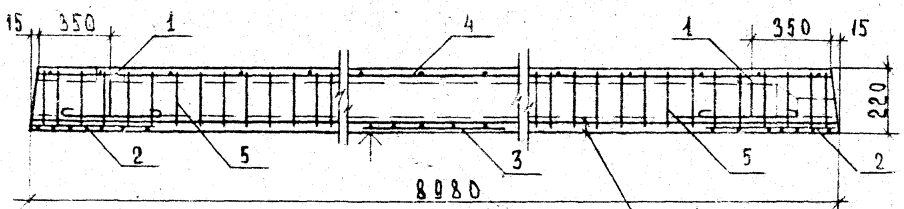

2-2
Рис. 1

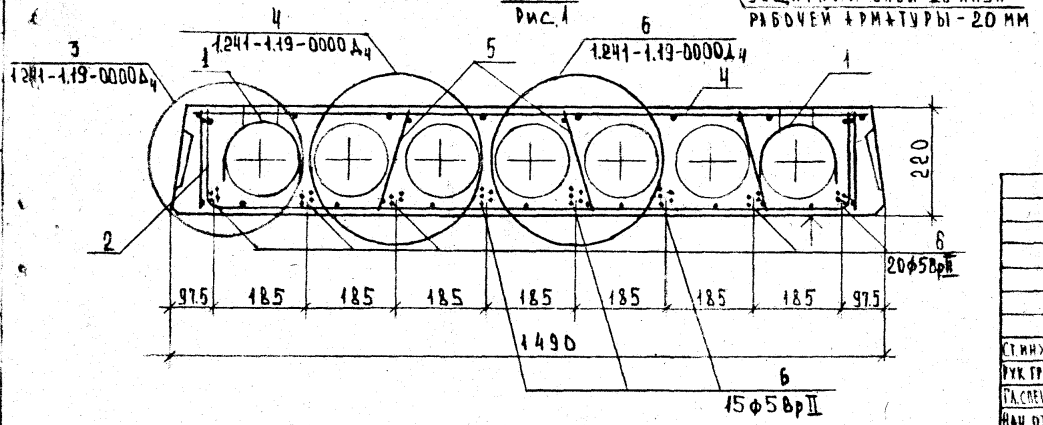

Защитный слой до низа рабочей арматуры - 20 мм

Рис. 2
остальное см. Рис. 1

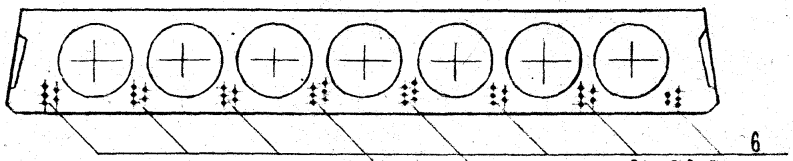

Рис. 3
остальное см. Рис. 1

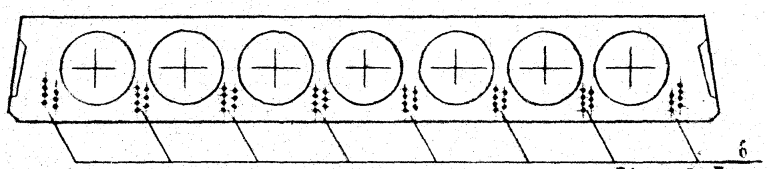

Обозначение	Рис.	Марка
1.241-1.19-0100	1	ПК 4.5-90.15
1.241-1.19-0100-01	2	ПК 6 -90.15
1.241-1.19-0100-02	3	ПК 8 -90.15

Поверхность, отмеченную знаком ↑, подготовить под покраску.

Гл. инженер Е. Бесценная		
Рук. группы Н. Калякин		
Гл. спец. отд. Э. Шахова		
Нач. отдела В. Греков		

1.241-1.19-0100 СБ

Панель ПК 4.5-90.15; ПК 6-90.15; ПК 8-90.15
Сборочный чертеж.

Стадия	Масса	Масштаб
	4260 кг	—
Лист 1	Листов 1	

ЦНИИЭП учебных зданий

Формат	Зона	Поз.	Обозначение	Наименование	Кол	Примечание
				Документация		
12			1.241-1.19-0100 СБ	Сборочный чертеж		
11			1.241-1.19-0000 ТО	Техническое описание		
11			1.241-1.19-0000 ВД	Ведомость ссылочных документов		
12			1.241-1.19-0000Д1	Номенклатура		
12			1.241-1.19-0000Д2	Сечения панелей		
12			1.241-1.19-0000Д3	Узлы 1, 2		
12			1.241-1.19-0000Д4	Узлы 3, 4, 5, 6		
12			1.241-1.19-0000Д5	Панели с усиленными торцами		
12			1.241-1.19-0000Д6	Данные для испытаний		
12			1.241-1.19-0000ВС	Выборка стали		
				Сборочные единицы		
11		2	1.241-1.19-0310-01	Сетка арматурная С2	2	2,56 кг
11		3	1.241-1.19-0210	Сетка арматурная С4	1	1,18 кг
11		4	1.241-1.19-0320-01	Сетка арматурная С8	1	19,32 кг
				Детали		
11		1	1.241-1.19-0101-01	Петля П2	4	6,48 кг
				Материалы		
				Бетон марки 350		1,281 м³

Ст. инж.	Е. Бесценная	
Рук. группы	Н. Каляпкина	
Гл. спец. отд.	Э. Шакова	
Нач. отд.	В. Греков	

1.241-1.19-0200

Панель ПК 4.5-90.12; ПК 6-90.12; ПК 8-90.12
Спецификация.

Стадия	Лист	Листов
	1	2

ЦНИИЭП учебных зданий г. Москва

Инв. № подл. | Подпись и дата | Взам. инв. №

Формат	Зона	Поз	Обозначение	Наименование	Кол.	Примечание
				Переменные данные для исполнения		
				1.241-1.19-0200		
				Сборочные единицы		
11		5	1.241-1.19-0110	Каркас К1	8	6,72 кг
				Детали		
				Отдельные стержни		
БЧ		6	1.241-1.19-0102	Ø5 Вр II ГОСТ 8480-63, ℓ=8980	26	35,96 кг
				1.241-1.19-0200-01		
				Сборочные единицы		
11		5	1-241-1.19-0110	Каркас К1	8	6,72 кг
				Детали		
				Отдельные стержни		
БЧ		6	1.241-1.19-0102	Ø5 Вр II ГОСТ 8480-63, ℓ=8980	32	44,25 кг
				1.241-1.19-0200-02		
				Сборочные единицы		
11		5	1.241-1.19-0110-01	Каркас К2	8	9,04 кг
				Детали		
				Отдельные стержни		
БЧ		6	1.241-1.19-0102	Ø5 Вр II, ГОСТ 8480-63, ℓ=8980	42	58,08 кг

1.241-1.19-0200 Лист 2

Рис. 1

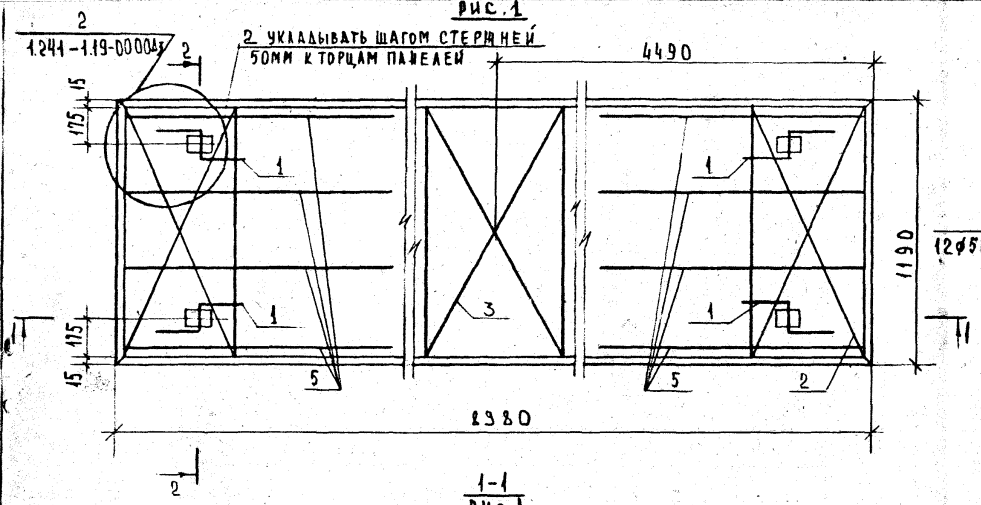

Рис. 2

ОСТАЛЬНОЕ СМ. РИС. 1

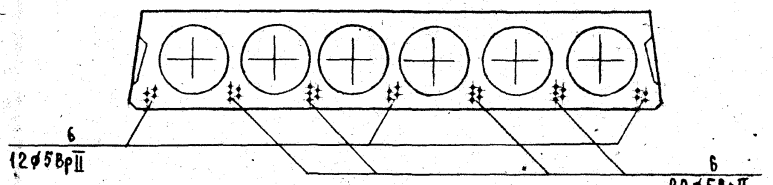

Рис. 3

ОСТАЛЬНОЕ СМ. РИС. 1

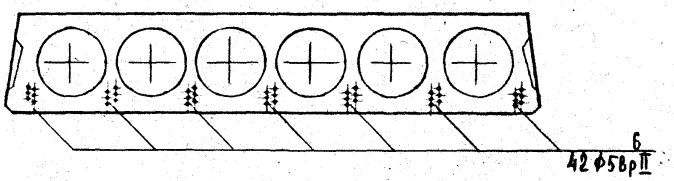

Обозначение	Рис.	Марка
1.241-1.19-0200	1	ПК4.5-90.12
1.241-1.19-0200-01	2	ПК6-90.12
1.241-1.19-0200-02	3	ПК8-90.12

Поверхность, отмеченную знаком ↑, подготовить под покраску.

Ст. инженер	Е. Бесценная		
Рук. группы	Н. Калякина		
Гл. спец. отд.	Э. Шахова		
Нач. отдела	В. Греков		

1.241-1.19-0200 СБ

Панель ПК4.5-90.12; ПК6-90.12; ПК8-90.12. Сборочный чертеж.

Стадия	Масса	Масштаб
	3200 кг	—
Листа	Листов 1	

ЦНИИЭП учебных зданий

Формат	Зона	Поз.	Обозначение	Наименование	Кол.	Примечание
				Документация		
2			1.241-1.19 -0100 СБ	Сборочный чертеж		
11			1.241-1.19 -0000 ТО	Техническое описание		
11			1.241-1.19 -0000 ВД	Ведомость ссылочных документов		
12			1.241-1.19 -0000 Д1	Номенклатура		
12			1.241-1.19 -0000 Д2	Сечения панелей		
12			1.241-1.19 -0000 Д3	Узел 1, 2		
12			1.241-1.19 -0000 Д4	Узел 3, 4, 5, 6		
12			1.241-1.19 -0000 Д5	Панели с усиленными торцами		
12			1.241-1.19 -0000 Д6	Данные для испытаний		
12			1.241-1.19 -0000 ВС	Выборка стали		
				Сборочные единицы		
11		2	1.241-1.19 -0210	Сетка арматурная С1	2	2.22 кг
11		3	1.241-1.19 -0210-01	Сетка арматурная С5	1	0.99 кг
11		4	1.241-1.19 -0320	Сетка арматурная С7	1	7.87 кг
				Детали		
11		1	1.241-1.19 -0101	Петля П1	4	4.28 кг
				Материалы		
				Бетон марки 350		1.059 м3

1.241-1.19 -0300

Ст. инж.	Е. Бесценная	
Рук. группы	Н. Калякина	
Гл. спец. отд.	Э. Шахова	
Нач. отд.	В. Греков	

Панель ПК 4.5-90.10; ПК6-90.10; ПК8-90.10.
Спецификация

Стадия	Лист	Листов
	1	2

ЦНИИЭП учебных зданий г. Москва

Формат	Зона	Поз.	Обозначение	Наименование	Кол.	Примечание
				Переменные данные для исполнения		
				1.241-1.19 -0300		
				Сборочные единицы		
11		5	1.241-1.19 -0110	Каркас К1	8	6.72 кг
				Детали		
				Отдельные стержни		
Б4		6	1.241-1.19 -0102	Ø5 Вр II, ГОСТ 8480-63, l=8980	22	30.42 кг
				1.241-1.19 -0300-01		
				Сборочные единицы		
11		5	1.241-1.19 -0110	Каркас К1	8	6.72 кг
				Детали		
				Отдельные стержни		
Б4		6	1.241-1.19 -0102	Ø5 Вр II, ГОСТ 8480-63, l=8980	27	77.34 кг
				1.241-1.19 -0300-02		
				Сборочные единицы		
11		5	1.241-1.19 -0110-01	Каркас К2	8	9.04 кг
				Детали		
				Отдельные стержни		
Б4		6	1.241-1.19 -0102	Ø5 Вр II, ГОСТ 8480-63, l=8980	35	48.40 кг

Взам. инв. N | Подпись и дата | Инв. N подл.

1.241-1.19 -0300

Лист 2

Рис.1

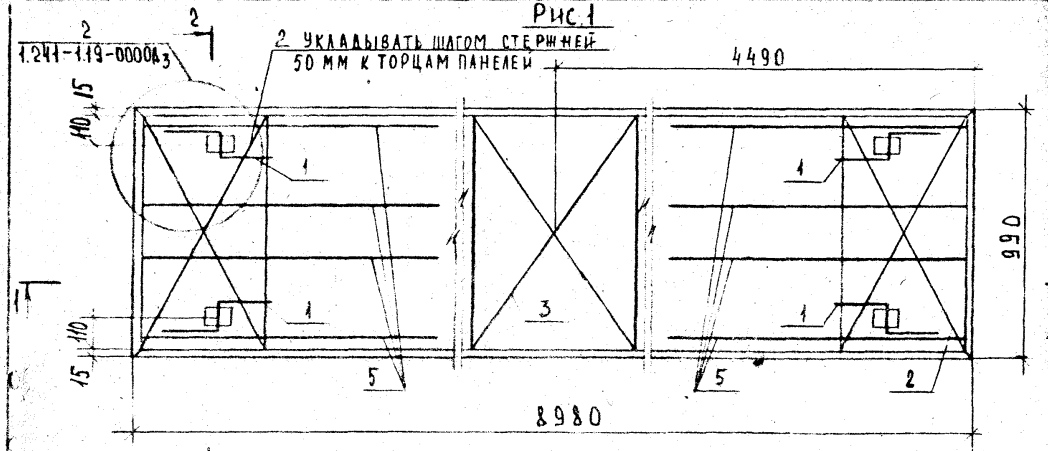

1-1
Рис.1

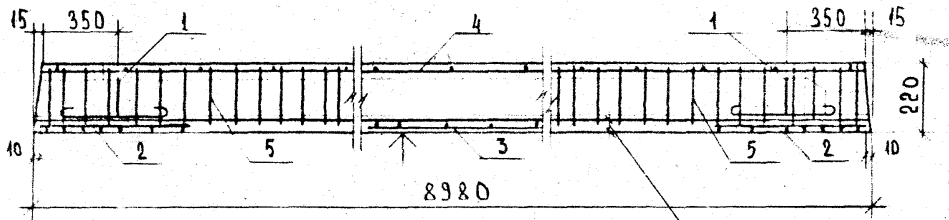

2-2
Рис.1

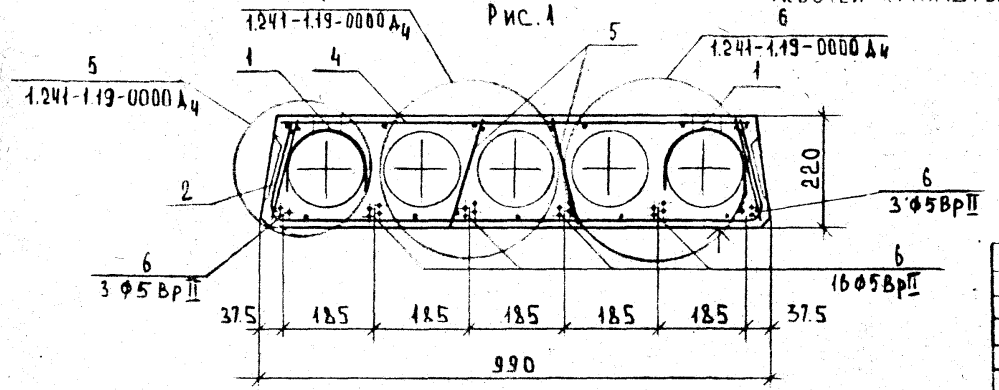

Рис.2
ОСТАЛЬНОЕ СМ. РИС.1.

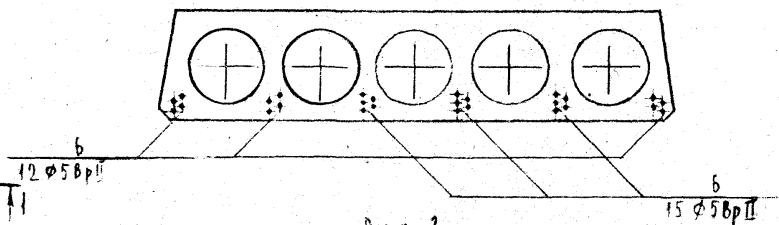

Рис.3
ОСТАЛЬНОЕ СМ. РИС.1

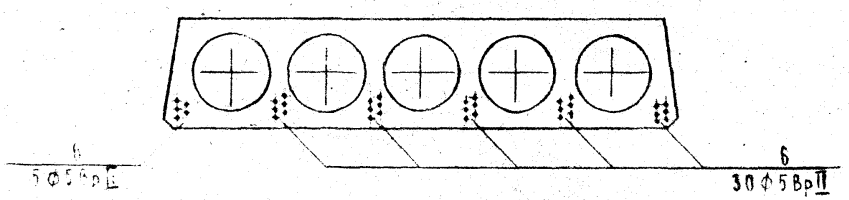

Обозначение	Рис.	Марка
1.241-1.19-0300	1	ПК4.5-90.10
1.241-1.19-0300-01	2	ПК6-90.10
1.241-1.19-0300-02	3	ПК8-90.10

Поверхность, отмеченную знаком ↑, подготовить под покраску.

Стажер-инж.	Е. Бесценная	
Рук. группы	Н. Клякпкина	
Гл. спец. отд.	Э. Шахова	
Нач. отдела	В. Грекова	

1.241-1.19-0300

Панель ПК4.5-90.10; ПК6-90.10; ПК8-90.10. Сборочный чертеж.

Стадия	Масса	Масштаб
	2650кг	—
Лист 1	Листов	

ЦНИИЭП учебных зданий

Сечение панелей ПК4.5-90.15; ПК6-90.15; ПК8-90.15

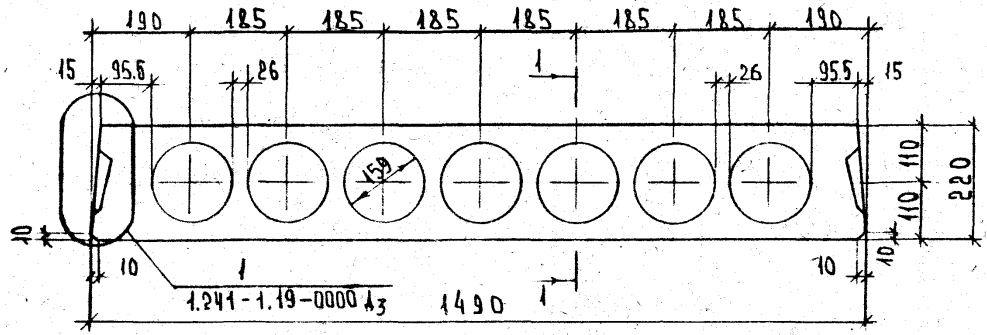

Сечение панелей ПК4.5-90.12; ПК6-90.12; ПК8-90.12.

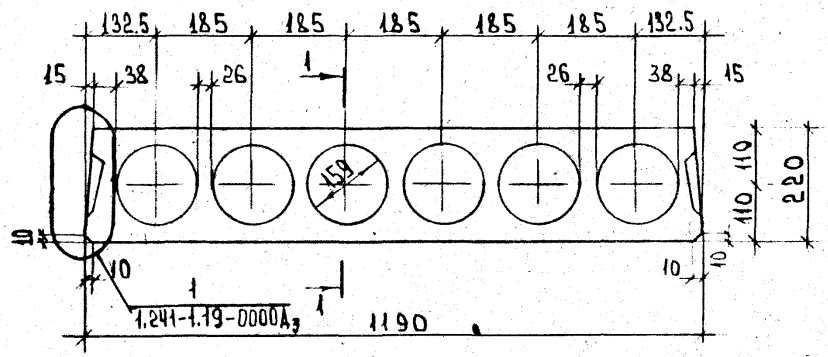

Сечение панелей ПК4.5-90.10; ПК6-90.10; ПК8-90.10.

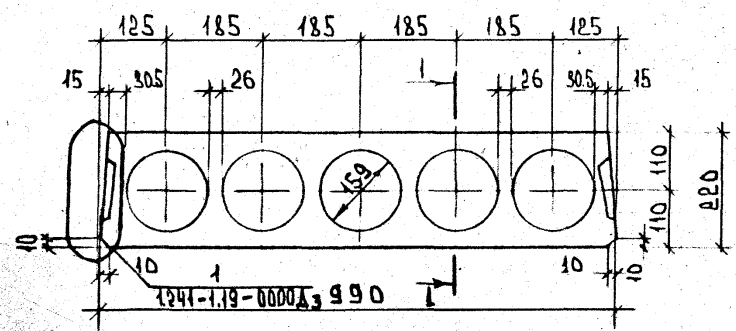

1-1
М1:5

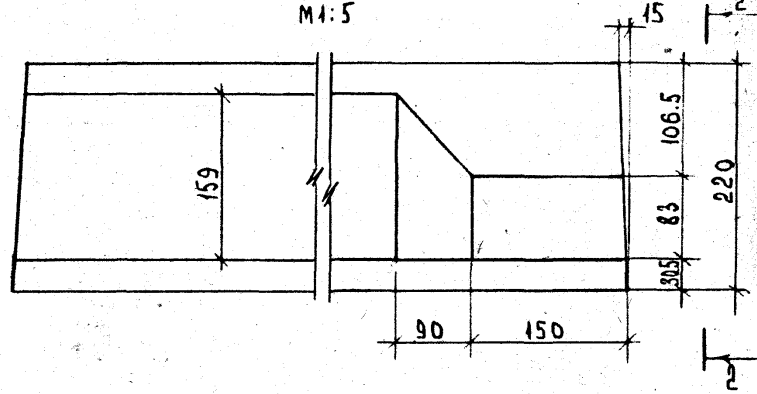

2-2
М1:5

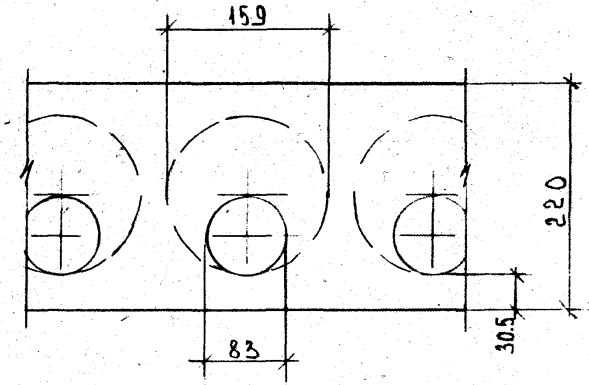

Гл.инженер	Е.Бесценная		
Рук.группы	Н.Калякина		
Гл.спец.отд.	Э.Шахова		
Нач.отдела	В.Греков		

1.241-1.19-0000 Д2

Сечения панелей

Стадия	Масса	Масштаб
	—	1:10
Лист 1	Листов 1	

ЦНИИЭП учебных зданий г. Москва

Узел 1

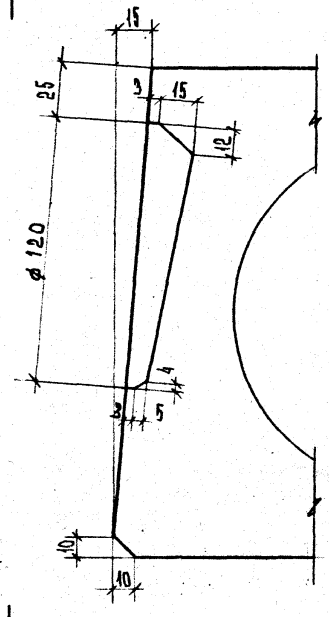

Деталь заготовки вкладыша, образующего шпонку.

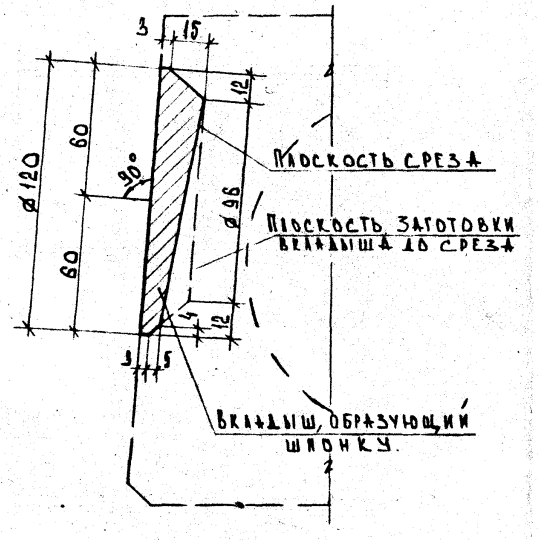

1-1
М1:10

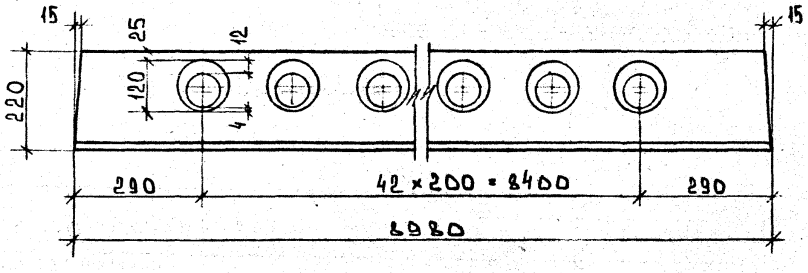

Узел 2
М1:10

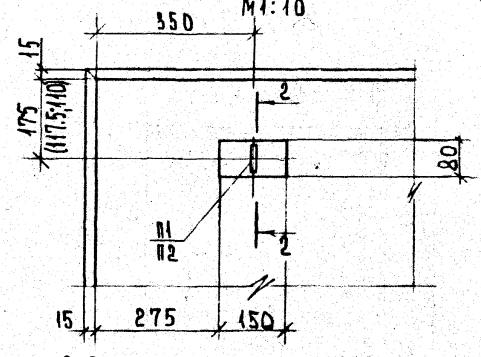

2-2
М1:5

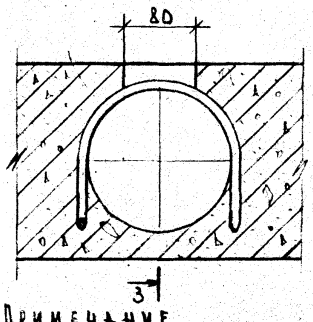

3-3
М1:5

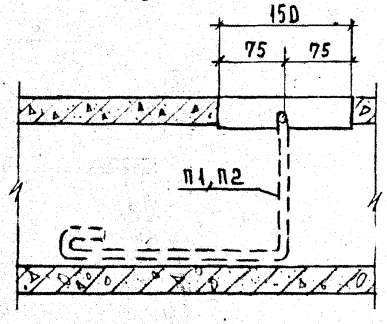

Примечание.

Размеры в скобках даны для панелей шириной 119 и 99 см.

				1.241-1.19-0000 Д3	
				Узел 1, 2.	Стадия: — / Масса: — / Масштаб: 1:2
					Лист 1 / Листов 1
Ст. инженер	Е. Бесценная			ЦНИИЭП учебных зданий г. Москва	
Рук. группы	Н. Калякина				
Гл. специал.	Э. Шахова				
Нач. отдела	В. Греков				

Узел 3

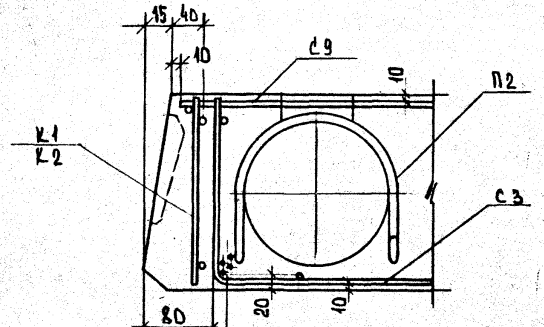

Узел 4

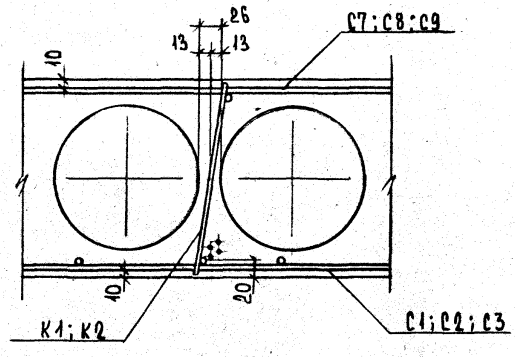

Узел 5

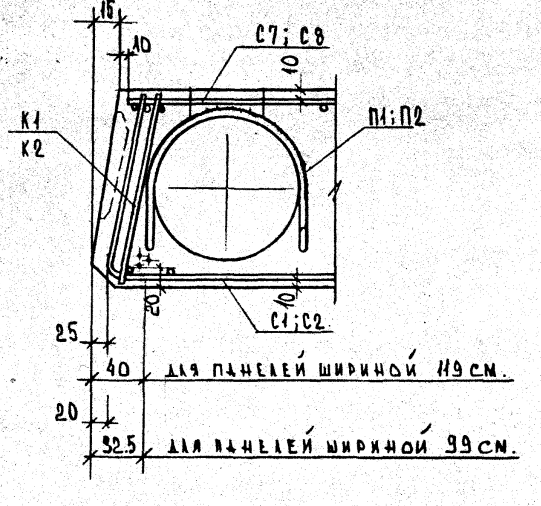

Узел 6

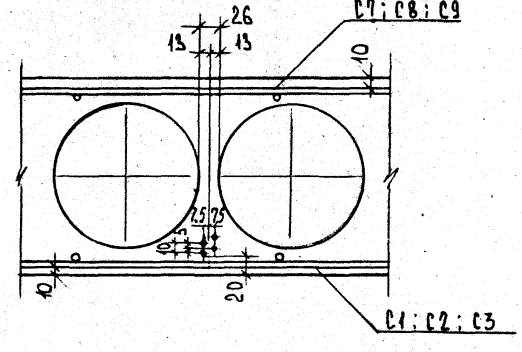

			1.241-1.19-0000 Д4
			Узел 3,4,5,6.
			Стадия: — Масса: — Масштаб: 1:5
			Лист 1 Листов 1
Ст. инженер	Е. Бесценная		ЦНИИЭП учебных зданий г. Москва.
Рук. группы	Н. Калякина		
Гл. спец. отд.	Э. Шахова		
Нач. отдела	В. Грекова		

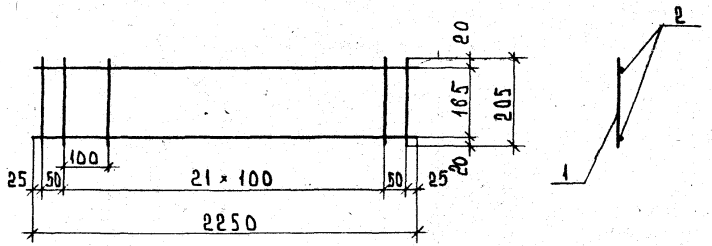

Обозначение	Марка	Масса, кг
1.241-1.19-0110	К1	0.84
1.241-1.19-0110-01	К2	1.13

Форма	Зона	Поз.	Обозначение	Наименование	Кол.	Примечание
				1.241-1.19-0110		для К1
				Детали		
БЧ		1	1.241-1.19-0111	ø4 BpI, ТУ14 4-659-75, l=205	24	0.44
БЧ		2	1.241-1.19-0112	ø4 BpI, ТУ14 4-659-75, l=2250	2	0.40
				1.241-1.19-0110-01		для К2
				Детали		
БЧ		1	1.241-1.19-0111	ø4 BpI, ТУ14 4-659-75, l=205	24	0.44
БЧ		2	1.241-1.19-0113	ø5 BpI, ТУ14 4-659-75, l=2250	2	0.69

1.241-1.19-0110

Каркас К1, К2

Стадия	Масса	Масштаб	
	см. таблицу	—	
Лист 1	Листов 1		

Ст. инженер	Е. Бесценная
Рук. группы	Н. Калякина
Гл. спец. отд.	Э. Шахова
Нач. отдела	В. Грекова

ЦНИИЭП учебных зданий г. Москва

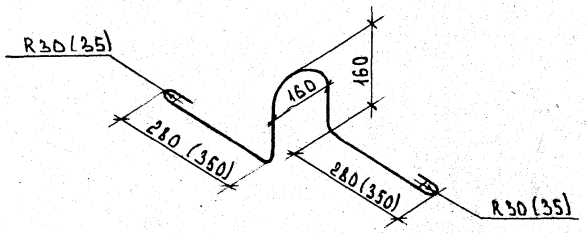

Обозначение	Марка	ø, мм	l, мм	Масса, кг
1.241-1.19-0101	П1	12 AI	1200	1.07
1.241-1.19-0101-01	П2	14 AI	1340	1.62

Примечание.

Размеры в скобках даны для петли П2.

Инв. № подл. | Подпись и дата | Взам. инв. №

1.241-1.19-0101

Петля П1, П2

Стадия	Масса	Масштаб	
	см. таблицу	—	
Лист 1	Листов 1		

Ст. инженер	Е. Бесценная
Рук. группы	Н. Калякина
Гл. спец. отд.	Э. Шахова
Нач. отдела	В. Грекова

Сталь класса А-I ГОСТ 5781-75

ЦНИИЭП учебных зданий г. Москва

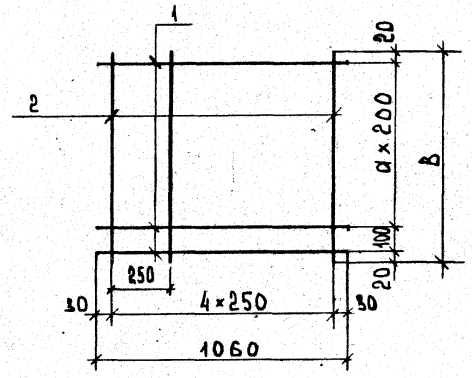

Обозначение	Марка	a	B, мм	Масса, кг
1.241-1.19-0210	С4	5	1140	1.18
1.241-1.19-0210-01	С5	4	940	0.99

Формат	Зона	Поз.	Обозначение	Наименование	Кол.	Примечание
				1.241-1.19-0210		для С4
				Детали		
Б4		1	1.241-1.19-0211	ф4 BpI, ТУ-14-4-659-75, ℓ=1060	7	0.67
Б4		2	1.241-1.19-0212	ф4 BpI, ТУ-14-4-659-75, ℓ=1140	5	0.51
				1.241-1.19-0210-01		для С5
				Детали		
Б4		1	1.241-1.19-0211	ф4 BpI, ТУ-14-4-659-75, ℓ=1060	6	0.57
Б4		2	1.241-1.19-0213	ф4 BpI, ТУ-14-4-659-75, ℓ=940	5	0.42

1.241-1.19-0210

Сетка арматурная С4, С5

Стадия	Масса	Масштаб
	см таблицу	—
Лист 1	Листов 1	

ЦНИИЭП учебных зданий г. Москва

Ст. инженер	Е. Бесценная
Рук. группы	Н. Калякина
Гл. спец. отд.	Э. Шахова
Нач. отдела	В. Греков

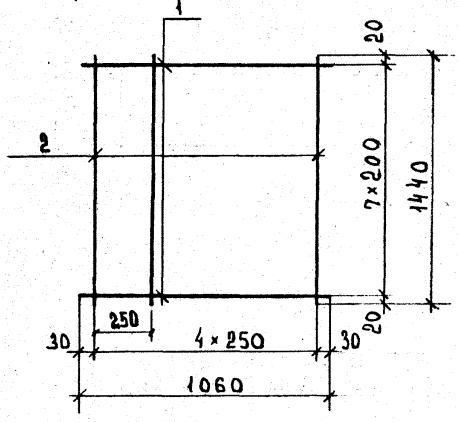

Формат	Зона	Поз.	Обозначение	Наименование	Кол.	Примечание
				1.241-1.19-0130		для С6
				Детали		
Б4		1	1.241-1.19-0131	ф4 BpI, ТУ 14-4-659-75, ℓ=1060	8	0.76
Б4		2	1.241-1.19-0132	ф4 BpI, ТУ 14-4-659-75, ℓ=1440	5	0.64

Инв. № подл. | Подпись и дата | Взам. инв. №

1.241-1.19-0130

Сетка арматурная С6

Стадия	Масса	Масштаб
	1.40 кг	—
Лист 1	Листов 1	

ЦНИИЭП учебных зданий г. Москва

Ст. инженер	Е. Бесценная
Рук. группы	Н. Калякина
Гл. спец. отд.	Э. Шахова
Нач. отдела	В. Греков

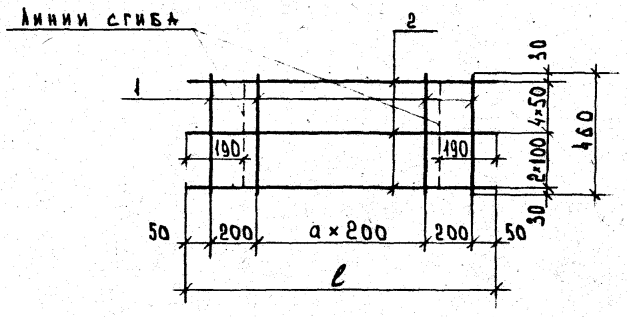

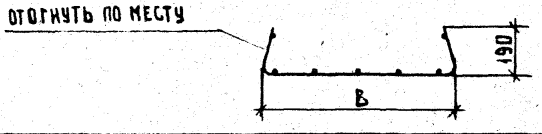

Обозначение	Марка	ℓ, мм	a	B, мм	Масса, кг
1.241-1.19-0310	С1	1300	4	950	1.11
1.241-1.19-0310-01	С2	1500	5	1140	1.28

Формат	Зона	Поз.	Обозначение	Наименование	Кол.	Примечание
				1.241-1.19-0310		для С1
				Детали		
Б4		1	1.241-1.19-0311	ф4 ВрI, ТУ 14-4-659-75, ℓ=460	7	0.29
Б4		2	1.241-1.19-0312	ф4 ВрI, ТУ 14-4-659-75, ℓ=1300	7	0.82
				1.241-1.19-0310-01		для С2
				Детали		
Б4		1	1.241-1.19-0311	ф4 ВрI, ТУ 14-4-659-75, ℓ=460	8	0.33
Б4		2	1.241-1.19-0313	ф4 ВрI, ТУ 14-4-659-75, ℓ=1500	7	0.95

1.241-1.19-0310

Сетка арматурная С1, С2

Стадия	Масса	Масштаб
	см. таблицу	—
Лист 1	Листов 1	

Ст. инженер	Е. Бесценная	
Рук. группы	Н. Калякина	
Гл. спец. отд.	Э. Шахова	
Нач. отдела	В. Греков	

ЦНИИЭП учебных зданий г. Москва

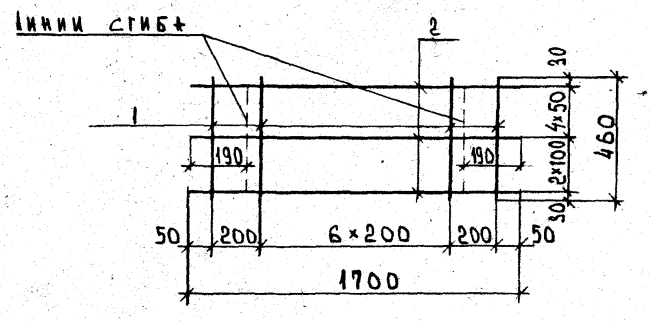

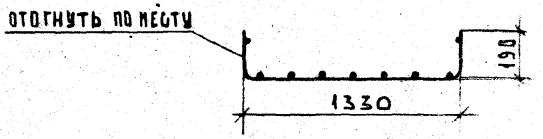

Формат	Зона	Поз.	Обозначение	Наименование	Кол.	Примечание
				1.241-1.19-0120		для С3
				Детали		
Б4		1	1.241-1.19-0121	ф5 ВрI, ТУ 14-4-659-75, ℓ=460	9	0.58
Б4		2	1.241-1.19-0122	ф4 ВрI, ТУ 14-4-659-75, ℓ=1700	7	1.07

Инв. № подл. | Подпись и дата | Взам. инв. №

1.241-1.19-0120

Сетка арматурная С3

Стадия	Масса	Масштаб
	1.65	—
Лист 1	Листов 1	

Ст. инженер	Е. Бесценная	
Рук. группы	Н. Калякина	
Гл. спец. отд.	Э. Шахова	
Нач. отдела	В. Греков	

ЦНИИЭП учебных зданий г. Москва

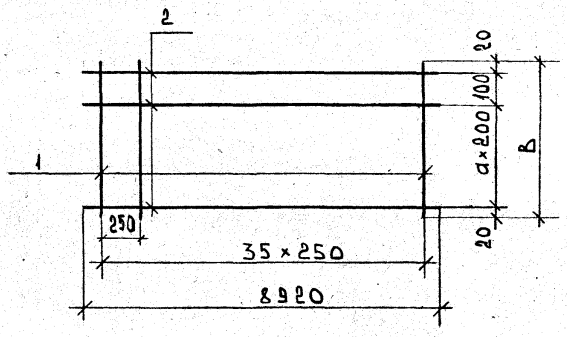

Обозначение	Марка	a	B, мм	Масса, кг
1.241-1.19-0320	С7	4	940	7.87
1.241-1.19-0320-01	С8	5	1140	9.32

Формат	Зона	Поз.	Обозначение	Наименование	Кол.	Примечание
				1.241-119-0320		для С7
				Детали		
Б4		1	1.241-1.19-0321	ф4 BpI, ГУ 14-4-659-75, ℓ=940	36	3.05
Б4		2	1.241-1.19-0322	ф4 BpI, ГУ 14-4-659-75, ℓ=8920	6	4.82
				1.241-119-0320-01		для С8
				Детали		
Б4		1	1.241-1.19-0323	ф4 BpI, ГУ 14-4-659-75, ℓ=1140	36	3.70
Б4		2	1.241-1.19-0322	ф4 BpI, ГУ 14-4-659-75, ℓ=8920	7	5.62

1.241-1.19-0320

Сетка арматурная С7, С8

Стадия	Масса	Масштаб
	см. таблицу	—
	Лист 1	Листов 1

Ст. инженер	Е. Бесценная	
Рук. группы	Н. Калякина	
Гл. спец. отд.	Э. Шахова	
Нач. отдела	В. Греков	

ЦНИИЭП учебных зданий г. Москва

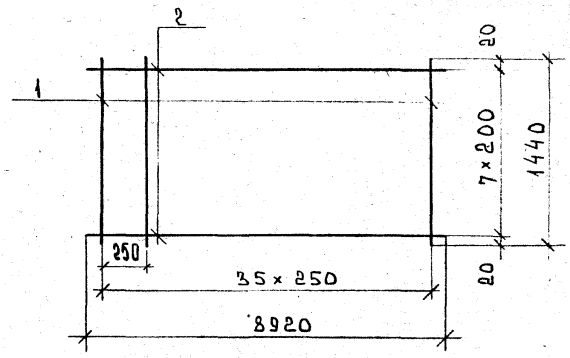

Формат	Зона	Поз.	Обозначение	Наименование	Кол.	Примечание
				1.241-119-0140		для С9
				Детали		
Б4		1	1.241-1.19-0141	ф4 BpI, ГУ 14-4-659-75, ℓ=1440	36	4.67
Б4		2	1.241-1.19-0142	ф4 BpI, ГУ 14-4-659-75, ℓ=8920	8	6.48

1.241-1.19-0140

Сетка арматурная С9

Стадия	Масса	Масштаб
	11.09 кг	—
	Лист 1	Листов 1

Ст. инженер	Е. Бесценная	
Рук. группы	Н. Калякина	
Гл. спец. отд.	Э. Шахова	
Нач. отдела	В. Греков	

ЦНИИЭП учебных зданий г. Москва

Инв. N подл. | Подпись и дата | Взам. инв. N

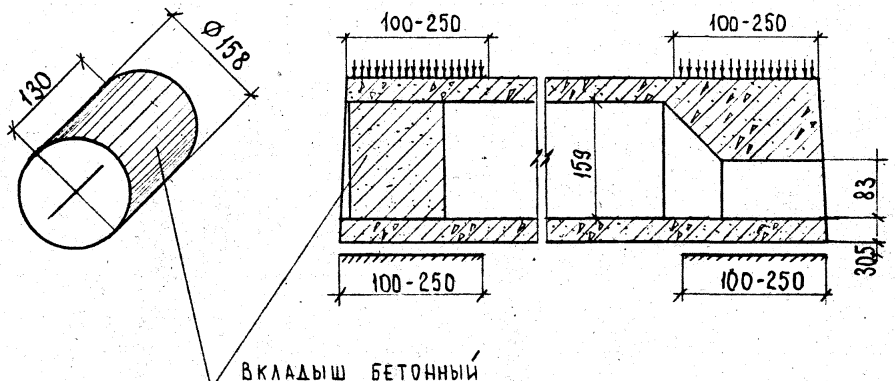

Вкладыш бетонный
свежеотформованный и отвибрированный

Марка панели	Характеристика изделия					
	Объём бетона, м³	Приведенная толщина бетона, см	Расход стали, кг	Расход стали на 1м² панели кг	Расход стали на 1м³ бетона, кг	
ПК4.5-90.15а	4300	1.720	13.01	79.07	5.98	45.97
ПК 6 - 90.15а	4300	1.720	13.01	88.75	6.71	51.60
ПК 8 - 90.15а	4300	1.720	13.01	111.01	8.39	64.54
ПК4.5- 90.12а	3240	1.296	12.30	62.22	5.91	48.01
ПК 6 - 90.12а	3240	1.296	12.30	70.51	6.69	54.40
ПК 8 - 90.12а	3240	1.296	12.30	86.66	8.23	66.87
ПК 4.5 - 90.10а	2680	1.072	12.26	52.50	6.00	48.97
ПК 6 - 90.10а	2680	1.072	12.26	59.42	6.80	55.43
ПК 8 - 90.10а	2680	1.072	12.26	72.80	8.33	67.91

Примечания:

1. Панели, обозначенные марками с индексом „а", отличаются от основных панелей / без индекса / только усилением открытых торцов бетонными вкладышами.
2. Расчетные нагрузки на опорные концы / исходя из призменной прочности бетона марки 350 / приняты:

   при глубине опирания: 10 см - 50 кгс/см²
   25 см - 35 кгс/см²

   При промежуточных значениях глубины опирания панелей величины расчётных нагрузок принимаются по интерполяции.
3. Бетонные вкладыши и панели готовить из бетона одинаковой марки.
4. Заделку вкладышей в торцы выполнять непосредственно после извлечения пуансонов до пропаривания панелей, обеспечив плотное примыкание вкладышей.
5. Закрытые торцы панелей, образуемые при формовании с выходными отверстиями малого диаметра, укладывать на стену с большей нагрузкой.

Ст. инженер	М. Шмулевич	
Ст. инженер	Е. Бесценная	
Рук. группы	Н. Калякина	
Гл. спец. отд.	Э. Шахова	
Нач. отдела	В. Греков	

1.241-1.19-0000 Д5

Панели с усиленными торцами

Стадия	Масса	Масштаб
	см. таблицу	—
Лист 1	Листов 1	

ЦНИИЭП учебных зданий г. Москва

Схема опирания и загружения при испытании

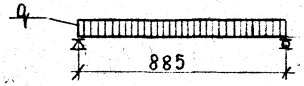

При проведении испытаний следует руководствоваться указаниями ГОСТ 8829-77

Марка панели	Площадь загружения при испытании, см²	Проверка прочности. Вид разрушения и величина коэффициента „С"					
		Текучесть продольной растянутой арматуры до наступления раздробления бетона сжатой зоны сечения, С = 1,4*			Разрыв продольной растянутой арматуры или раздробление бетона сжатой зоны сечения до наступления текучести продольной растянутой арматуры или разрушение по сечениям, наклонным к продольной оси конструкции или выдёргивание арматуры и раскол бетона, С = 1,6**		
		Величина разрушающей нагрузки, кгс/м²			Величина разрушающей нагрузки, кгс/м²		
		при которой изделия признаются годными (п.2.4.2 ГОСТ)		при которой требуются повторные испытания (п.3.2.2 ГОСТ)	при которой изделия признаются годными (п.2.4.2 ГОСТ)		при которой требуются повторные испытания (п.3.2.2 ГОСТ)
		с учетом собственного веса изделия	за вычетом собственного веса изделия	за вычетом собственного веса изделия	с учетом собственного веса изделия	за вычетом собственного веса изделия	за вычетом собственного веса изделия
ПК 4,5-90.15	885×146	1120	800	< 800, но ≥ 680	1280	960	< 960, но ≥ 820
ПК 6-90.15	885×146	1330	1010	< 1010, но ≥ 860	1520	1200	< 1200, но ≥ 1020
ПК 8-90.15	885×146	1610	1290	< 1290, но ≥ 1095	1840	1520	< 1520, но ≥ 1290
ПК 4,5-90.12	885×112	1090	790	< 790, но ≥ 670	1250	950	< 950, но ≥ 810
ПК 6-90.12	885×112	1300	1000	< 1000, но ≥ 850	1490	1190	< 1190, но ≥ 1010
ПК 8-90.12	885×112	1580	1280	< 1280, но ≥ 1090	1810	1510	< 1510, но ≥ 1280
ПК 4,5-90.10	885×96	1090	790	< 790, но ≥ 675	1250	950	< 950, но ≥ 810
ПК 6-90.10	885×96	1300	1000	< 1000, но ≥ 850	1490	1190	< 1190, но ≥ 1010
ПК 8-90.10	885×96	1580	1280	< 1280, но ≥ 1090	1810	1510	< 1510, но ≥ 1280

* Текучесть продольной растянутой арматуры характеризуется прогибом, величина которого равна 1/30 пролёта конструкций (п. 3.2.1б ГОСТ).

** Раздробление бетона от сжатия до достижения в продольной растянутой арматуре предела текучести или одновременно с ним характеризуется прогибом конструкции, менее чем в 1,5 раза превышающим прогиб при контрольной нагрузке по проверке жесткости, или раскрытием трещин на величину менее 1 мм (п. 3.2.1в ГОСТ).

Ст. инженер	М. Шмулевич	
Ст. инженер	Е. Бесценная	
Рук. группы	Н. Калякина	
Гл. спец. отд.	Э. Шахова	
Нач. отдела	В. Греков	

1.241-119-0000Д6

Данные для испытаний

Стадия	Лист	Листов
	1	3

ЦНИИЭП учебных зданий г. Москва

gostrf.com

Марка панели	Проверка по образованию трещин*					Проверка жёсткости									
	Контрольная нагрузка за вычетом собственного веса изделия (кгс/м²) для случая испытания в возрасте ** /п.2.4.6 ГОСТ/					Контрольная нагрузка за вычетом собственного веса изделия / кгс/м² / для случая испытания в возрасте ** /п.2.4.3 и п.2.3.6 ГОСТ/					Контрольный прогиб от контрольной нагрузки для случая испытания в возрасте $f_к$ ***, мм /п.2.4.3 и п.2.4.6 ГОСТ/				
	3 суток	7 суток	14 суток	28 суток	100 суток	3 суток	7 суток	14 суток	28 суток	100 суток	3 суток	7 суток	14 суток	28 суток	100 суток
ПК 4.5 - 90.15	400	395	390	380	360	400	395	390	380	360	18,6	18,3	18,0	17,6	16,7
ПК 6 - 90.15	560	550	540	525	500	560	550	540	525	500	25,8	25,5	25,1	24,4	23,2
ПК 8 - 90.15	760	750	730	710	670	760	750	730	710	670	35,2	34,8	33,9	33,0	31,1
ПК 4.5 - 90.12	400	395	385	380	360	400	395	385	380	360	18,9	18,6	18,3	18,0	17,0
ПК 6 - 90.12	560	550	540	525	500	560	550	540	525	500	26,4	26,0	25,6	24,8	23,7
ПК 8 - 90.12	760	750	730	710	670	760	750	730	710	670	35,9	35,5	34,5	33,6	31,7
ПК 4.5 - 90.10	400	395	385	380	360	400	395	385	380	360	19,2	18,8	18,5	18,2	17,3
ПК 6 - 90.10	560	550	540	525	500	560	550	540	525	500	26,7	26,3	25,9	25,1	24,0
ПК 8 - 90.10	760	750	730	710	670	760	750	730	710	670	36,3	35,9	34,9	34,0	32,1

* Величина нагрузки при появлении первой трещины, при которой изделие признаётся годным, должна быть больше или равна контрольной нагрузке за вычетом собственного веса изделия.

** При проведении испытания в промежуточные сроки величина нагрузки определяется по интерполяции.

*** Контрольные прогибы замеряются от нижней грани панели с момента загружения его на испытательном стенде контрольной нагрузкой.