Типовая документация на строительные системы и изделия зданий и сооружений

Серия 1.236.5-9

Окна и балконные двери деревянные с тройным остеклением для общественных зданий

Рабочие чертежи

Разработаны
ЦНИИЭП учебных зданий
Гл. инженер А. Ляхович
Нач. мастерской В Орлов
Гл арх проекта М. Дрожжин

Утверждены и введены в действие Государственным Комитетом по гражданскому строительству и архитектуре при Госстрое СССР
с 01.10.81 г.
Приказ № 268 от 15 09 81

gost.e-ecolog.ru

ОБОЗНАЧЕНИЕ	НАИМЕНОВАНИЕ	СТР.
	СОДЕРЖАНИЕ	3÷5
1.236.5-9-000ПЗ	ПОЯСНИТЕЛЬНАЯ ЗАПИСКА.	6,7
-000 Д1	НОМЕНКЛАТУРА ИЗДЕЛИЙ.	8—10
-000 Д2	СХЕМЫ РАСПОЛОЖЕНИЯ ПРИБОРОВ В ОКНАХ И БАЛКОННЫХ ДВЕРЯХ.	11
-1000	ОКОННЫЙ БЛОК С ТРОЙНЫМ ОСТЕКЛЕНИЕМ.	12
-1000 СБ	ОКОННЫЙ БЛОК С ТРОЙНЫМ ОСТЕКЛЕНИЕМ	15
-1003	ШТАПИК.	16
-1100	КОРОБКА ОКОННОГО БЛОКА С ТРОЙНЫМ ОСТЕКЛЕНИЕМ. СБОРОЧНЫЙ ЧЕРТЕЖ	17
-1100 СБ	КОРОБКА ОКОННОГО БЛОКА С ТРОЙНЫМ ОСТЕКЛЕНИЕМ.	
-1110	КОРОБКА ДЛЯ РАЗДЕЛЬНЫХ ПЕРЕПЛЕТОВ.	18
-1110 СБ	КОРОБКА ДЛЯ РАЗДЕЛЬНЫХ ПЕРЕПЛЕТОВ. СБОРОЧНЫЙ ЧЕРТЕЖ	19
-1111	ПРОФИЛЬ КОРОБКИ.	
-1112	ПРОФИЛЬ КОРОБКИ.	20
-1113	ПРОФИЛЬ КОРОБКИ.	
-1120	КОРОБКА ДЛЯ СПАРЕННОГО ПЕРЕПЛЕТА.	21
-1120 СБ	КОРОБКА ДЛЯ СПАРЕННЫХ ПЕРЕПЛЕТОВ. СБОРОЧНЫЙ ЧЕРТЕЖ	22
-1121	ПРОФИЛЬ КОРОБКИ.	
-1122	ПРОФИЛЬ КОРОБКИ.	23
-1200	ПЕРЕПЛЕТ ВНУТРЕННИЙ СПАРЕННЫЙ.	24
-1200 СБ	ПЕРЕПЛЕТ ВНУТРЕННИЙ СПАРЕННЫЙ. СБОРОЧНЫЙ ЧЕРТЕЖ	28
-1201	ПРОФИЛЬ ВНУТРЕННЕГО ПЕРЕПЛЕТА.	
-1202	ПРОФИЛЬ ВНУТРЕННЕГО ПЕРЕПЛЕТА.	29
-1300	ПЕРЕПЛЕТ СРЕДНИЙ СПАРЕННЫЙ.	30
-1300 СБ	ПЕРЕПЛЕТ СРЕДНИЙ СПАРЕННЫЙ. СБОРОЧНЫЙ ЧЕРТЕЖ	34
-1301	ПРОФИЛЬ ПЕРЕПЛЕТА СРЕДНЕГО СПАРЕННОГО.	
-1302	ПРОФИЛЬ ПЕРЕПЛЕТА СРЕДНЕГО СПАРЕННОГО.	35
-1400	ПЕРЕПЛЕТ РАЗДЕЛЬНЫЙ.	36
-1400 СБ	ПЕРЕПЛЕТ ОКОННЫЙ РАЗДЕЛЬНЫЙ. СБОРОЧНЫЙ ЧЕРТЕЖ	40
1.236.5-9-1401	ПРОФИЛЬ РАЗДЕЛЬНОГО ПЕРЕПЛЕТА.	41
-1402	ПРОФИЛЬ РАЗДЕЛЬНОГО ПЕРЕПЛЕТА.	
-1403	ПРОФИЛЬ СЛИВА ОКОННЫХ И ФРАМУЖНЫХ РАЗДЕЛЬНЫХ ПЕРЕПЛЕТОВ.	42
-2000	ОКОННЫЙ БЛОК С ТРОЙНЫМ ОСТЕКЛЕНИЕМ.	43
-2000 СБ	ОКОННЫЙ БЛОК С ТРОЙНЫМ ОСТЕКЛЕНИЕМ.	49
-2100	КОРОБКА ОКОННОГО БЛОКА С ТРОЙНЫМ ОСТЕКЛЕНИЕМ.	50
-2100 СБ	КОРОБКА ОКОННОГО БЛОКА С ТРОЙНЫМ ОСТЕКЛЕНИЕМ. СБОРОЧНЫЙ ЧЕРТЕЖ	52
-2110	КОРОБКА ДЛЯ РАЗДЕЛЬНЫХ ПЕРЕПЛЕТОВ.	53
-2110 СБ	КОРОБКА ДЛЯ РАЗДЕЛЬНЫХ ПЕРЕПЛЕТОВ. СБОРОЧНЫЙ ЧЕРТЕЖ	
-2111	ПРОФИЛЬ КОРОБКИ.	54
-2120	КОРОБКА ДЛЯ СПАРЕННЫХ ПЕРЕПЛЕТОВ	55
-2120 СБ	КОРОБКА ДЛЯ СПАРЕННЫХ ПЕРЕПЛЕТОВ СБОРОЧНЫЙ ЧЕРТЕЖ.	56
-2121	ПРОФИЛЬ-КОРОБКИ.	
-3000	ОКОННЫЙ БЛОК С ТРОЙНЫМ ОСТЕКЛЕНИЕМ.	57
-3000 СБ	ОКОННЫЙ БЛОК С ТРОЙНЫМ ОСТЕКЛЕНИЕМ	60
-3100	КОРОБКА ОКОННОГО БЛОКА С ТРОЙНЫМ ОСТЕКЛЕНИЕМ.	61
-3100 СБ	КОРОБКА ОКОННОГО БЛОКА С ТРОЙНЫМ ОСТЕКЛЕНИЕМ СБОРОЧНЫЙ ЧЕРТЕЖ	
-3110	КОРОБКА ДЛЯ РАЗДЕЛЬНЫХ ПЕРЕПЛЕТОВ	62
-3110 СБ	КОРОБКА ДЛЯ РАЗДЕЛЬНЫХ ПЕРЕПЛЕТОВ. СБОРОЧНЫЙ ЧЕРТЕЖ	63
-3111	ПРОФИЛЬ КОРОБКИ	
-3120	КОРОБКА ДЛЯ СПАРЕННЫХ ПЕРЕПЛЕТОВ.	64
-3120 СБ	КОРОБКА ДЛЯ СПАРЕННЫХ ПЕРЕПЛЕТОВ СБОРОЧНЫЙ ЧЕРТЕЖ	65
-3121	ПРОФИЛЬ КОРОБКИ	
-3200	ПЕРЕПЛЕТ ФРАМУГИ ВНУТРЕННИЙ СПАРЕННЫЙ	66
-3200 СБ	ПЕРЕПЛЕТ ФРАМУГИ ВНУТРЕННИЙ СПАРЕННЫЙ. СБОРОЧНЫЙ ЧЕРТЕЖ.	67

ОБОЗНАЧЕНИЕ	НАИМЕНОВАНИЕ	СТР.
1.236.5-9-3300	ПЕРЕПЛЕТ ФРАМУГИ СРЕДНИЙ СПАРЕННЫЙ.	68
-3300СБ	ПЕРЕПЛЕТ ФРАМУГИ СРЕДНИЙ СПАРЕННЫЙ СБОРОЧНЫЙ ЧЕРТЕЖ.	
-3400	ПЕРЕПЛЕТ ФРАМУГИ РАЗДЕЛЬНЫЙ.	69
-3400СБ	ПЕРЕПЛЕТ ФРАМУГИ РАЗДЕЛЬНЫЙ. СБОРОЧНЫЙ ЧЕРТЕЖ.	70
-4000	ОКОННЫЙ БЛОК С ТРОЙНЫМ ОСТЕКЛЕНИЕМ.	71
-4000СБ	ОКОННЫЙ БЛОК С ТРОЙНЫМ ОСТЕКЛЕНИЕМ. СБОРОЧНЫЙ ЧЕРТЕЖ.	76
-4100	КОРОБКА ОКОННОГО БЛОКА С ТРОЙНЫМ ОСТЕКЛЕНИЕМ.	77
-4100СБ	КОРОБКА ОКОННОГО БЛОКА С ТРОЙНЫМ ОСТЕКЛЕНИЕМ СБОРОЧНЫЙ ЧЕРТЕЖ.	78
-4110	КОРОБКА ДЛЯ РАЗДЕЛЬНЫХ ПЕРЕПЛЕТОВ.	79
-4110СБ	КОРОБКА ДЛЯ РАЗДЕЛЬНЫХ ПЕРЕПЛЕТОВ. СБОРОЧНЫЙ ЧЕРТЕЖ.	
-4120	КОРОБКА ДЛЯ СПАРЕННЫХ ПЕРЕПЛЕТОВ.	80
-4120СБ	КОРОБКА ДЛЯ СПАРЕННЫХ ПЕРЕПЛЕТОВ СБОРОЧНЫЙ ЧЕРТЕЖ.	81
-5000	ОКОННЫЙ БЛОК С ТРОЙНЫМ ОСТЕКЛЕНИЕМ.	82
-5000СБ	ОКОННЫЙ БЛОК С ТРОЙНЫМ ОСТЕКЛЕНИЕМ. СБОРОЧНЫЙ ЧЕРТЕЖ.	84
-5100	КОРОБКА ОКОННОГО БЛОКА С ТРОЙНЫМ ОСТЕКЛЕНИЕМ.	
-5100СБ	КОРОБКА ОКОННОГО БЛОКА С ТРОЙНЫМ ОСТЕКЛЕНИЕМ. СБОРОЧНЫЙ ЧЕРТЕЖ	85
-5110	КОРОБКА ДЛЯ РАЗДЕЛЬНЫХ ПЕРЕПЛЕТОВ	86
-5110СБ	КОРОБКА ДЛЯ РАЗДЕЛЬНЫХ ПЕРЕПЛЕТОВ. СБОРОЧНЫЙ ЧЕРТЕЖ	
-5120	КОРОБКА ДЛЯ СПАРЕННЫХ ПЕРЕПЛЕТОВ СБОРОЧНЫЙ ЧЕРТЕЖ.	87
-5120СБ	КОРОБКА ДЛЯ СПАРЕННЫХ ПЕРЕПЛЕТОВ	88
-6000	ОКОННЫЙ БЛОК С ТРОЙНЫМ ОСТЕКЛЕНИЕМ	89
-6000СБ	ОКОННЫЙ БЛОК С ТРОЙНЫМ ОСТЕКЛЕНИЕМ	91

ОБОЗНАЧЕНИЕ	НАИМЕНОВАНИЕ	СТР.
1.236.5-9-6100	КОРОБКА ОКОННОГО БЛОКА С ТРОЙНЫМ ОСТЕКЛЕНИЕМ.	
-6100СБ	КОРОБКА ОКОННОГО БЛОКА С ТРОЙНЫМ ОСТЕКЛЕНИЕМ СБОРОЧНЫЙ ЧЕРТЕЖ.	92
-6110	КОРОБКА ДЛЯ РАЗДЕЛЬНЫХ ПЕРЕПЛЕТОВ.	
-6110СБ	КОРОБКА ДЛЯ РАЗДЕЛЬНЫХ ПЕРЕПЛЕТОВ. СБОРОЧНЫЙ ЧЕРТЕЖ.	93
-6120	КОРОБКА ДЛЯ СПАРЕННЫХ ПЕРЕПЛЕТОВ.	
-6120СБ	КОРОБКА ДЛЯ СПАРЕННЫХ ПЕРЕПЛЕТОВ. СБОРОЧНЫЙ ЧЕРТЕЖ.	94
-7000	БАЛКОННАЯ ДВЕРЬ С ТРОЙНЫМ ОСТЕКЛЕНИЕМ.	95
-7000СБ	БАЛКОННАЯ ДВЕРЬ С ТРОЙНЫМ ОСТЕКЛЕНИЕМ.	97
-7100	КОРОБКА БАЛКОННОЙ ДВЕРИ С ТРОЙНЫМ ОСТЕКЛЕНИЕМ	
-7100СБ	КОРОБКА БАЛКОННОЙ ДВЕРИ С ТРОЙНЫМ ОСТЕКЛЕНИЕМ. СБОРОЧНЫЙ ЧЕРТЕЖ.	99
-7110	КОРОБКА ДЛЯ РАЗДЕЛЬНЫХ ПЕРЕПЛЕТОВ.	
-7110СБ	КОРОБКА ДЛЯ РАЗДЕЛЬНЫХ ПЕРЕПЛЕТОВ СБОРОЧНЫЙ ЧЕРТЕЖ.	100
-7120	КОРОБКА ДЛЯ СПАРЕННЫХ ПЕРЕПЛЕТОВ.	
-7120СБ	КОРОБКА ДЛЯ СПАРЕННЫХ ПЕРЕПЛЕТОВ. СБОРОЧНЫЙ ЧЕРТЕЖ.	101
-7200	ПЕРЕПЛЕТ ДВЕРИ ВНУТРЕННИЙ СПАРЕННЫЙ.	102
-7200СБ	ПЕРЕПЛЕТ ДВЕРИ ВНУТРЕННИЙ СПАРЕННЫЙ СБОРОЧНЫЙ ЧЕРТЕЖ.	
-7201	ПРОФИЛЬ ВНУТРЕННЕГО ПЕРЕПЛЕТА.	103
-7300	ПЕРЕПЛЕТ ДВЕРИ СРЕДНИЙ СПАРЕННЫЙ	104
-7300СБ	ПЕРЕПЛЕТ ДВЕРИ СРЕДНИЙ СПАРЕННЫЙ СБОРОЧНЫЙ ЧЕРТЕЖ	
-7301	ПРОФИЛЬ ПЕРЕПЛЕТА СРЕДНЕГО СПАРЕННОГО.	105
-7400	ПЕРЕПЛЕТ ДВЕРИ РАЗДЕЛЬНЫЙ	106
-7400СБ	ПЕРЕПЛЕТ ДВЕРИ РАЗДЕЛЬНЫЙ. СБОРОЧНЫЙ ЧЕРТЕЖ.	
-7401	ПРОФИЛЬ РАЗДЕЛЬНОГО ПЕРЕПЛЕТА	107
-7402	ПРОФИЛЬ РАЗДЕЛЬНОГО ПЕРЕПЛЕТА.	
-7403	ПРОФИЛЬ СЛИВА БАЛКОННЫХ ДВЕРЕЙ	108
-8000	БАЛКОННАЯ ДВЕРЬ С ТРОЙНЫМ ОСТЕКЛЕНИЕМ БРС 28-18	109

ОБОЗНАЧЕНИЕ	НАИМЕНОВАНИЕ	СТР.
1.236.5 – 9 – 8000 СБ	БАЛКОННАЯ ДВЕРЬ С ТРОЙНЫМ ОСТЕКЛЕНИЕМ БРС 28-18.	111
– 8100	КОРОБКА БАЛКОННОЙ ДВЕРИ С ТРОЙНЫМ ОСТЕКЛЕНИЕМ КРС 44.	
– 8100 СБ	КОРОБКА БАЛКОННОЙ ДВЕРИ С ТРОЙНЫМ ОСТЕКЛЕНИЕМ КРС 44. СБОРОЧНЫЙ ЧЕРТЕЖ	112
– 8110	КОРОБКА ДЛЯ РАЗДЕЛЬНЫХ ПЕРЕПЛЕ-ТОВ КР 44.	
– 8110 СБ	КОРОБКА ДЛЯ РАЗДЕЛЬНЫХ ПЕРЕПЛЕТОВ КР 44. СБОРОЧНЫЙ ЧЕРТЕЖ.	113
– 8200	ПЕРЕПЛЕТ ДВЕРИ ВНУТРЕННИЙ СПАРЕННЫЙ ПБВ 4.	
– 8200 СБ	ПЕРЕПЛЕТ ДВЕРИ ВНУТРЕННИЙ СПАРЕННЫЙ ПБВ 4. СБОРОЧНЫЙ ЧЕРТЕЖ.	114
– 8201	ПРОФИЛЬ ВНУТРЕННЕГО ПЕРЕПЛЕТА СПАРЕННОГО.	
– 8300	ПЕРЕПЛЕТ ДВЕРИ СРЕДНИЙ СПАРЕННЫЙ ПБС 4.	115
– 8300 СБ	ПЕРЕПЛЕТ ДВЕРИ СРЕДНИЙ СПАРЕННЫЙ ПБС 4. СБОРОЧНЫЙ ЧЕРТЕЖ.	
– 8301	ПРОФИЛЬ СРЕДНЕГО ПЕРЕПЛЕТА СПАРЕННОГО.	116
– 8400	ПЕРЕПЛЕТ ДВЕРИ РАЗДЕЛЬНЫЙ ПБР 4.	
– 8400 СБ	ПЕРЕПЛЕТ ДВЕРИ РАЗДЕЛЬНЫЙ ПБР-4. СБОРОЧНЫЙ ЧЕРТЕЖ.	117
– 8401	ПРОФИЛЬ РАЗДЕЛЬНОГО ПЕРЕПЛЕТА.	
– 8003	ПРОФИЛЬ НАЩЕЛЬНИКА.	118
– 8500	ПЕРЕПЛЕТ ФРАМУГИ ВНУТРЕННИЙ СПАРЕННЫЙ ПФВ 8.	
– 8500 СБ	ПЕРЕПЛЕТ ФРАМУГИ ВНУТРЕННИЙ СПАРЕННЫЙ ПФВ 8. СБОРОЧНЫЙ ЧЕРТЕЖ.	119
– 8600	ПЕРЕПЛЕТ ФРАМУГИ СРЕДНИЙ СПАРЕННЫЙ ПФС 8.	
– 8600 СБ	ПЕРЕПЛЕТ ФРАМУГИ СРЕДНИЙ СПАРЕННЫЙ ПФС 8. СБОРОЧНЫЙ ЧЕРТЕЖ.	120
– 8700	ПЕРЕПЛЕТ ФРАМУГИ РАЗДЕЛЬНЫЙ ПФР 8.	
– 8700 СБ	ПЕРЕПЛЕТ ФРАМУГИ РАЗДЕЛЬНЫЙ ПФР 8. СБОРОЧНЫЙ ЧЕРТЕЖ.	121
– 000 ВМ	ВЕДОМОСТЬ РАСХОДА МАТЕРИАЛОВ	122

Рабочие чертежи окон и балконных дверей деревянных с тройным остеклением разработаны на основании задания, утвержденного Государственным комитетом по гражданскому строительству и архитектуре при Госстрое СССР 29 октября 1980 г. и предназначены для изготовления предприятиями деревообрабатывающей промышленности.

I. Область применения

I.I. Окна и балконные двери применять в соответствии с требованиями главы СНиП П-3-79 при проектировании и строительстве общественных зданий. Область применения - IB подрайон, II и III климатические районы.

Относительная влажность воздуха помещений не лимитируется.

Сопротивление теплопередаче R_o окон и балконных дверей настоящей серии в соответствии с приложением 6 главы СНиП П-3-79 принято 0,6 $м^2 \cdot ч^0С/ккал$. Сопротивление воздухопроницанию $R_и$=0,56 $м^2 \cdot ч \cdot (мм\ вод.\ ст.)^{\frac{2}{3}}/кг$.

2. Типы, размеры и марки

2.I. Окна и балконные двери, изготовляемые по данным рабочим чертежам:

серия РС - с раздельно-спаренными переплетами и дверными полотнами;

2.2. Типы и размеры окон и балконных дверей должны соответствовать указанным в рабочих чертежах.

2.3. Окна и балконные двери, в том числе с фрамугами, допускается изготовлять также и левыми, а многостворные с несимметричным рисунком - в негативном (зеркальном) изображении, что оговаривается в конкретных проектах и в заказах заводам-изготовителям.

2.4. Маркировка изделий принята по ГОСТ I6289-80.

2.5. Установлена следующая структура условного обозначения (марки) окон и балконных дверей:

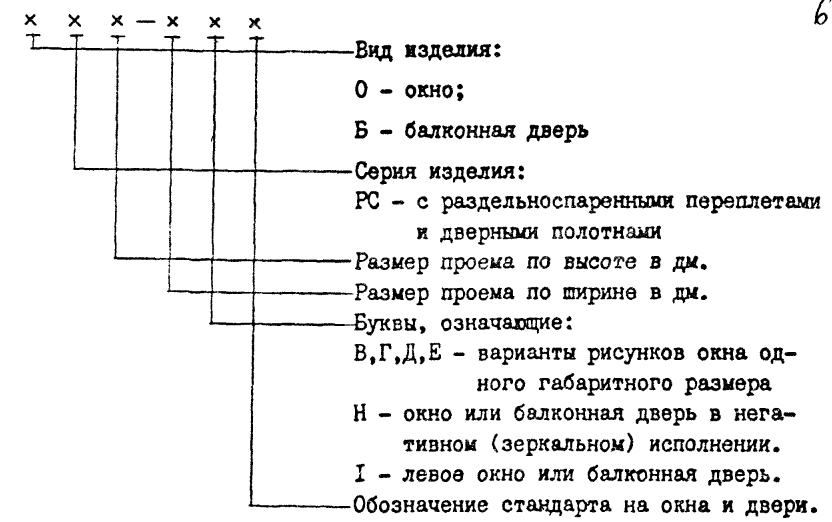

В рабочих чертежах марки изделий условно даны без указания стандарта на окна и двери.

2.6. Марки изделий проставляются в спецификациях проектов, в заказах заводам-изготовителям и на готовых изделиях. Марки окон и дверей должны быть даны с указанием ГОСТ I6289-80. Внесение изменений в обозначение марок не допускается.

2.7 Пример маркировки окна серии РС высотой I760 и шириной 870 мм с правой навеской створок: ОРСI8-9 ГОСТ I6289-80.

2.8. Окна и балконные двери изображены в альбоме с наружной стороны.

3. Технические требования

3.I. Окна и балконные двери изготовлять по данным рабочим чертежам в соответствии с требованиями ГОСТ 23I66-78 и ГОСТ I6289-80.

3.2. Окна и балконные двери изготовлять из заготовок, выполненных из древесины хвойных пород (сосны, ели, пихты, лиственницы и кедра) по ГОСТ 9685-6I[X] с непрозрачным покрытием.

Пиломатериалы хвойных пород по ГОСТ 8486-66.

Для изготовления изделий нормальной влагостойкости допускается

				1.236.5-9-000 ПЗ		
Нач.мас	Орлов		24.12.80	Пояснительная записка	Стадия	Лист	Листов
Гл.инж	Маргулец		24.12.80		Р	1	4
Гап	Дрожжин		24.12.80		ЦНИИЭП учебных зданий.		
ГИП	Анофриев		24.12.80				
Рук.гр.	Сорокин						
Пров.	Дрожжин						

Инв.№ подл. | Подпись и дата | Взам.инв.№

использование древесины березы, осины, ольхи, липы, тополя и других пород, неуступающих перечисленным по стойкости к загниванию, твердости и прочности при изгибе.

Применение древесины разных пород в одной сборочной единице (створке, коробке и т.д.)не допускается, за исключением сосны, ели, пихты и кедра в изделиях под непрозрачное покрытие.

3.3. Влажность и качество древесины, применяемой для окон и дверей, должна отвечать требованиям ГОСТ 23166-78.

3.4. Размеры на сборочных чертежах изделий даны в свету, по наружным сторонам створок, фрамуг, полотен дверей и по наружным сторонам коробок.

На рабочих чертежах даны размеры некрашенных деталей и изделий.

3.5. Объем древесины в рабочих чертежах определен в соответствии с "Отраслевой инструкцией по нормированию расхода основных и вспомогательных материалов в производстве окон, дверей, строганных погонажных деталей и подоконных досок". ВНИИдрев Минлеспром СССР, Москва, 1975 г.

3.6. Для отвода дождевой воды в нижних брусках коробок и в горизонтальных импостах под широкими створками, фрамугами и полотнами просверлить отв.ϕ 10 мм, располагаемые на расстоянии 50 мм от вертикальных брусков коробок и импостов,см.узлы II и I на стр.15 и 60.

3.7. Непрозрачное законченное отделочное покрытие выполнять масляными или синтетическими красками и эмалями.

Непрозрачное отделочное покрытие должно быть белого цвета. Допускается покрытие изделий в другие цвета, что оговаривается в проектах и в заказах заводам-изготовителям.

3.8. Окна и балконные двери нормальной влагостойкости отделывать лакокрасочными материалами группы 2 по ГОСТ 9825-73*; допускается применение атмосферостойких лакокрасочных материалов.

Окна и балконные двери повышенной влагостойкости отделывать атмосферостойкими лакокрасочными материалами группа I по ГОСТ 9825-73*.

3.9. Нелицевые поверхности коробок окон и балконных дверей должны быть антисептированы или окрашены.

Антисептирование древесины производить в соответствии с указаниями главы СНиП III-19-75.

Защиту от коррозии стальных деталей окон и дверей производить в соответствии с указаниями главы СНиП III-23-76.

3.10. Для остекления изделий применять оконное стекло толщиной 4 мм по ГОСТ 111-78.

Толщина стекла уточняется при конкретном проектировании и в заказах заводам-изготовителям в зависимости от ветровых нагрузок и шумовых воздействий в районе строительства.
Остекление производить с учетом требований ГОСТ 23166-78.

3.11. Оконные и балконные дверные приборы и крепежные детали устанавливать по рабочим чертежам с учетом требований ГОСТ 23166-78.

3.12. Для уплотнения притворов применять пенополиуретановые уплотняющие прокладки по ГОСТ 10174-72.

Уплотняющие прокладки устанавливать по рабочим чертежам с учетом требований ГОСТ 23166-78.

3.13. Окна и балконные двери поставлять потребителю полной заводской готовности собранными в блоки.

3.14. Комплектность изделий должна отвечать требованиям ГОСТ 23166-78.

4. Правила приемки

4.1. Приемку и паспортизацию окон и балконных дверей производить в соответствии с требованиями ГОСТ 23166-78.

5. Методы контроля

5.1. Контроль качества древесины, обработки, сборки изделий, точности изготовления, прочности клеевых соединений, прочности сцепления лакокрасочных покрытий с отделываемой поверхностью выполнять в соответствии с требованиями ГОСТ 23166-78.

6. Упаковка, транспортирование и хранение

6.1. Упаковку, транспортирование и хранение выполнять с учетом требований ГОСТ 23166-78.

Инв.№ подл. | Подпись и дата | Взам.инв.№

17561 7

ОКНА И БАЛКОННЫЕ ДВЕРИ С ТРОЙНЫМ ОСТЕКЛЕНИЕМ

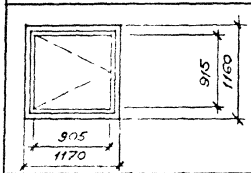

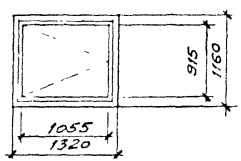

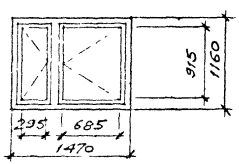

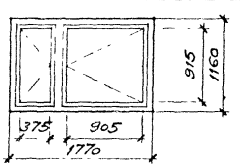

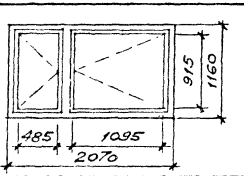

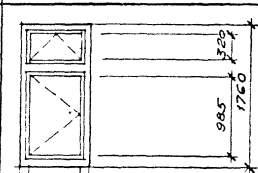

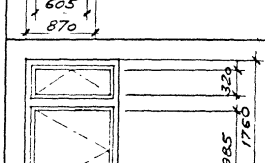

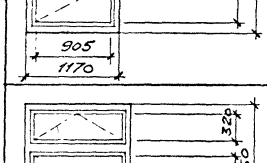

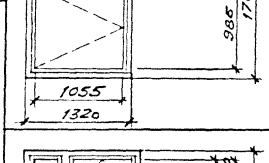

Схема	Марка	Лист
905, 1170, 915, 1160	ОРС 12-12 В МАССА 40 кГ	1.236.5-9-1000
1055, 1320, 915, 1160	ОРС 12-13,5 В МАССА 43 кГ	1.236.5-9-1000
295, 685, 1470, 915, 1160	ОРС 12-15 В МАССА 61 кГ	1.236.5-9-2000
375, 905, 1770, 915, 1160	ОРС 12-18 В МАССА 66 кГ	1.236.5-9-2000
485, 1095, 2070, 915, 1160	ОРС 12-21 В МАССА 72 кГ	1.236.5-9-2000
605, 870, 985, 1760, 320	ОРС 18-9 В МАССА 56 кГ	1.236.5-9-3000
905, 1170, 985, 1760, 320	ОРС 18-12 В МАССА 67 кГ	1.236.5-9-3000
1055, 1320, 985, 1760, 320	ОРС 18-13,5 В МАССА 78 кГ	1.236.5-9-3000
295, 685, 1470, 1515, 985, 1760, 320	ОРС 18-15 В МАССА 93 кГ	1.236.5-9-4000
375, 905, 1770, 1515, 985, 1760, 320	ОРС 18-18 В МАССА 102 кГ	1.236.5-9-4000
485, 1095, 2070, 1515, 985, 1760, 320	ОРС 18-21 В МАССА 111 кГ	1.236.5-9-4000
940, 940, 2370, 1515, 985, 1760, 320	ОРС 18-24 В МАССА 115 кГ	1.236.5-9-4000
1095, 1095, 2680, 985, 1760, 320	ОРС 18-27 В МАССА 124 кГ	1.236.5-9-4000
435, 1095, 435, 2680, 985, 1760, 320	ОРС 18-27 Д МАССА 148 кГ	1.236.5-9-5000
605, 870, 1515, 1760	ОРС 18-9 Г МАССА 46 кГ	1.236.5-9-1000
905, 1170, 1515, 1760	ОРС 18-12 Г МАССА 53 кГ	1.236.5-9-1000
1055, 1320, 1515, 1760	ОРС 18-13,5 Г МАССА 56 кГ	1.236.5-9-1000

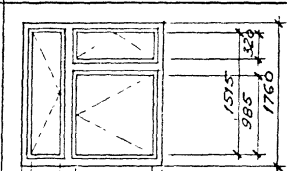



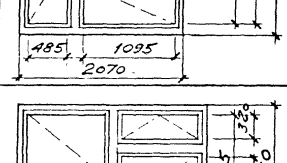

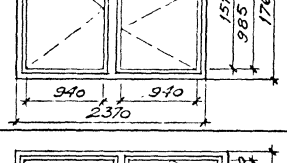

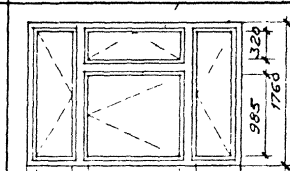

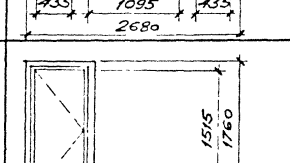

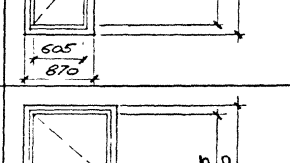

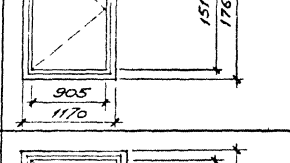

Нач. маст.	Орлов		24.12.80
Гл. инж.	Маргулец		24.12.80
Гл. арх. пр.	Дрожжин		24.12.80
Гл. инж. пр.	Анофриев		24.12.80
Рук. гр. арх.	Сорокин		24.12.80
Провер.	Дрожжин		24.12.80

1.236.5-9-000 Д1

НОМЕНКЛАТУРА ИЗДЕЛИЙ

Стадия	Лист	Листов
Р	1	3

ЦНИИЭП учебных зданий

Инв. № подл. | Подпись и дата | Взам. инв. №

17561 8

Схема	Марка	Лист
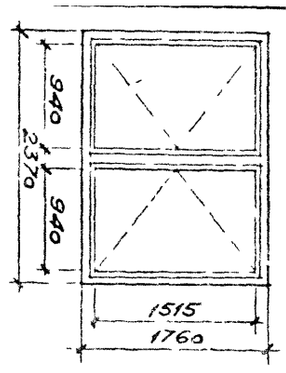	ОРС18-24Г Масса 101кг	1.236.5-9-2000
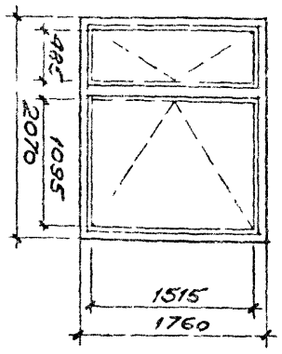	ОРС18-21Г Масса 95кг	1.236.5-9-2000
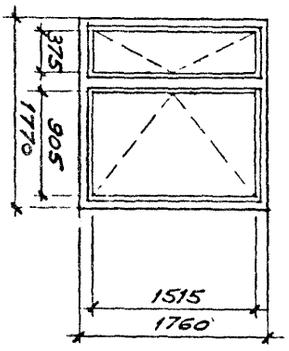	ОРС18-18Г Масса 88кг	1.236.5-9-2000
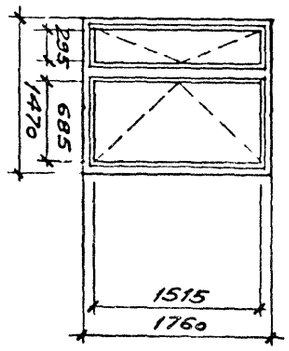	ОРС18-15Г Масса 81кг	1.236.5-9-2000
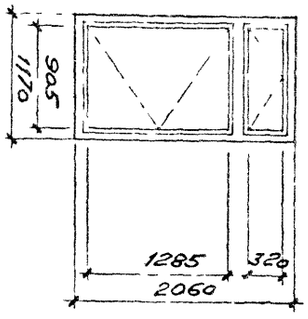	ОРС21-12В Масса 73кг	1.236.5-9-3000
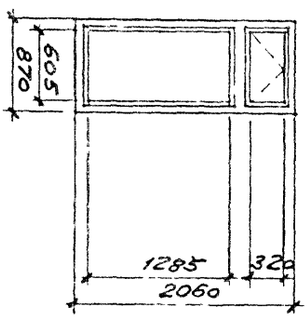	ОРС21-9В Масса 62кг	1.236.5-9-3000
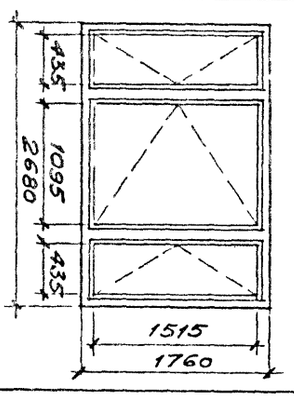	ОРС18-27Е Масса 131кг	1.236.5-9-6000
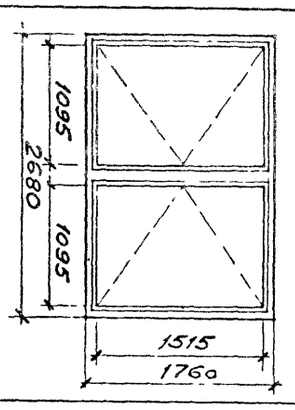	ОРС18-27Г Масса 107кг	1.236.5-9-2000
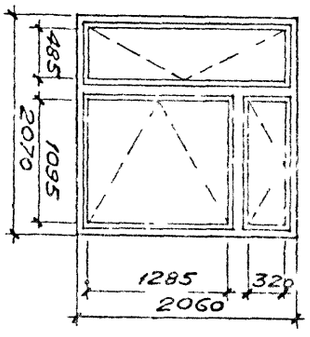	ОРС21-21В Масса 119кг	1.236.5-9-4000
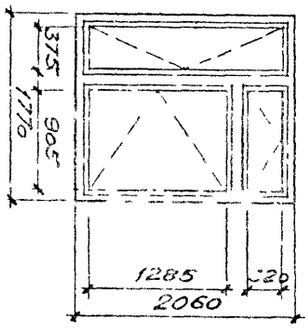	ОРС21-18В Масса 111кг	1.236.5-9-4000
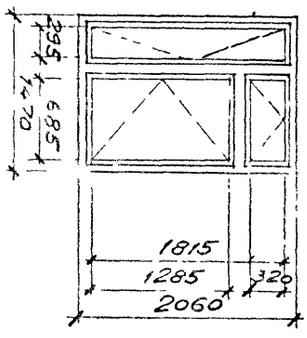	ОРС21-15В Масса 102кг	1.236.5-9-4000
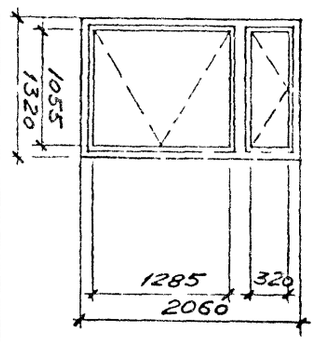	ОРС21-13,5В Масса 78кг	1.236.5-9-3000
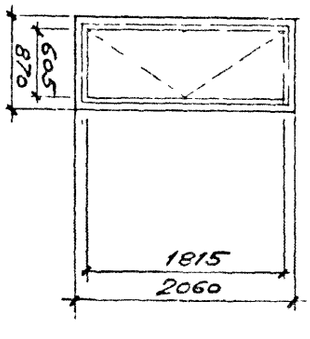	ОРС21-9Г Масса 52кг	1.236.5-9-1000
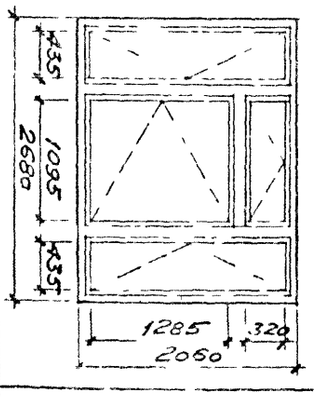	ОРС21-27Д Масса 167кг	1.236.5-9-5000
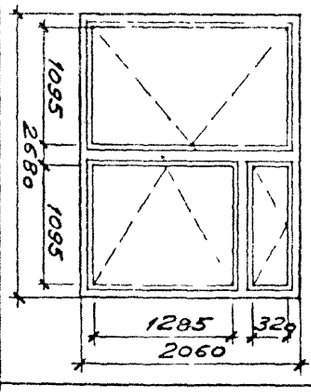	ОРС21-27В Масса 132кг	1.236.5-9-4000
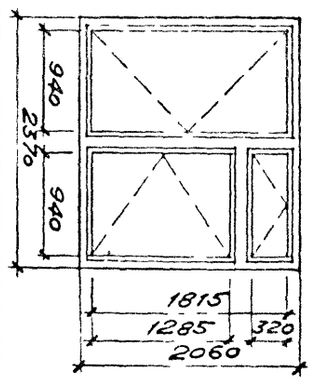	ОРС21-24В Масса 125кг	1.236.5-9-4000

1.236.5-9-000Д1

Лист 2

17561 9

Инв. № подл. | Подпись и дата | Взам. инв. №

Схема	Марка	Лист
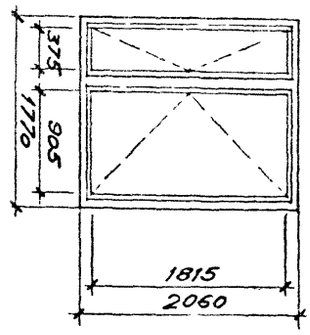	ОРС 21-18 Г Масса 98 кг	1.236.5-9-2000
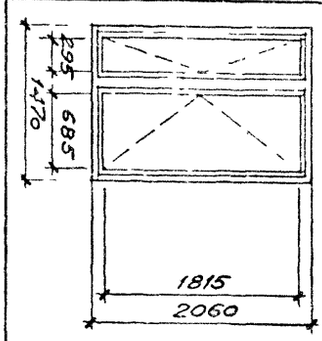	ОРС 21-15 Г Масса 92 кг	1.236.5-9-2000
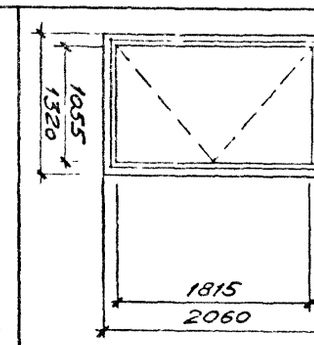	ОРС 21-13,5 Г Масса 62 кг	1.236.5-9-1000
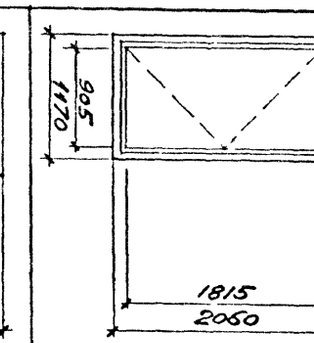	ОРС 21-12 Г Масса 59 кг	1.236.5-9-1000
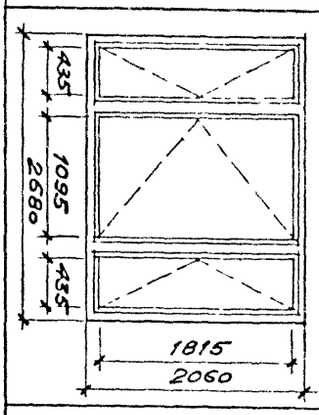	ОРС 21-27 Е Масса 146 кг	1.236.5-9-6000
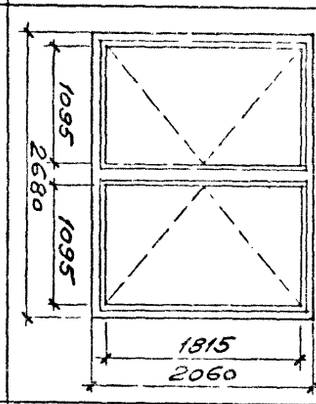	ОРС 21-27 Г Масса 118 кг	1.236.5-9-2000
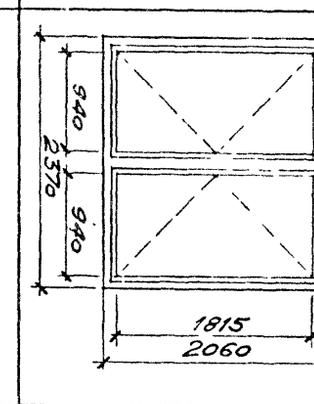	ОРС 21-24 Г Масса 111 кг	1.236.5-9-2000
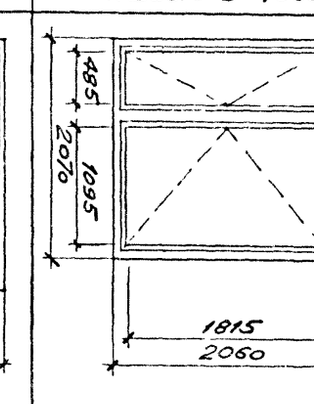	ОРС 21-21 Г Масса 105 кг	1.236.5-9-2000
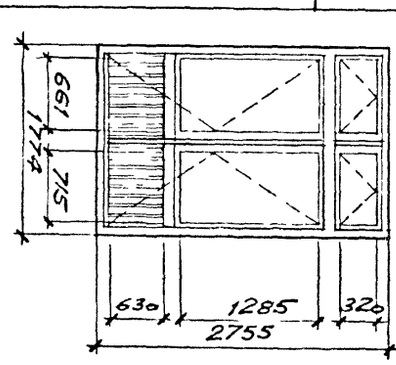	БРС 28-18 Масса 133 кг	1.236,5-9-8000
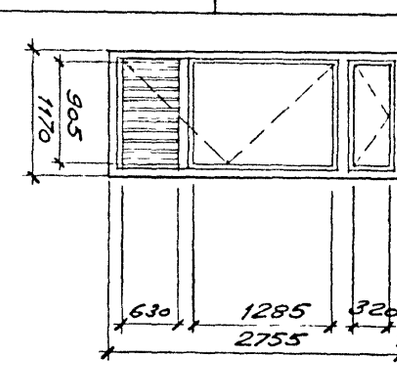	БРС 28-12 Масса 82 кг	1.236.5-9-7000
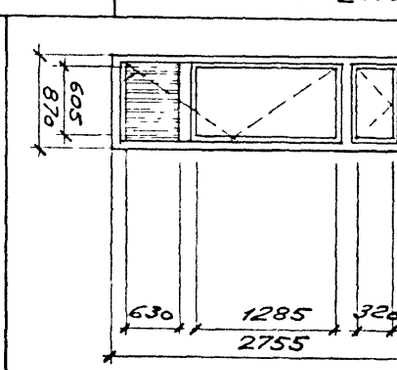	БРС 28-9 Масса 70 кг	1.236.5-9-7000

1.236.5-9-000 Д1

17561 10

3

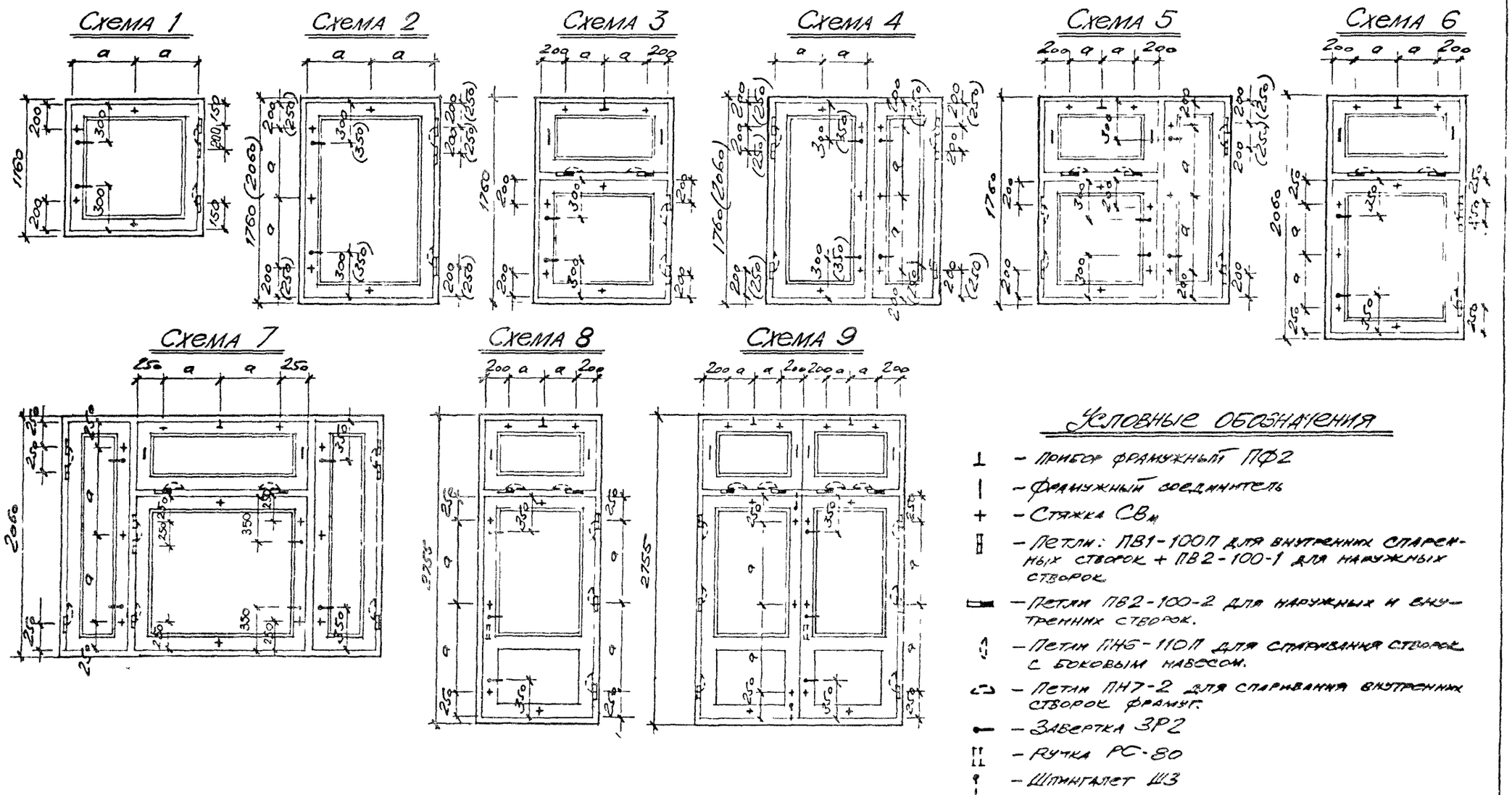

Условные обозначения

- Прибор фрамужный ПФ2
- Фрамужный соединитель
- Стяжка СВ$_м$
- Петли: ПВ1-100П для внутренних спаренных створок + ПВ2-100-1 для наружных створок
- Петли ПВ2-100-2 для наружных и внутренних створок.
- Петли ПН6-110П для спаривания створок с боковым навесом.
- Петли ПН7-2 для спаривания внутренних створок фрамуг.
- Завертка ЗР2
- Ручка РС-80
- Шпингалет Ш3

Примечание

1. В изделиях, не вошедших в данный чертеж, приборы устанавливаются аналогично.

Нач.маст.	Орлов		9.06.81	1.236.5-9-ООО$Д_2$
Гл.инж.	Маргулец		9.06.81	
ГАП	Дрожжин		9.06.81	Схема расположения приборов в окнах и балконных дверях
ГИП	Анофриев		9.06.81	
Рук.гр.	Сорокин		9.06.81	
Провер	Дрожжин		9.06.81	

Стадия	Лист	Листов
Р	1	1

ЦНИИЭП учебных зданий

Инв. № подл.	Подпись и дата	Взам. инв. №

Формат	Зона	Поз.	Обозначение	Наименование	Кол. на исполн. 1.236.5-9-1000-										Примечание
					-	01	02	03	04	05	06	07			
				Документация											
11			1.236.5-9-1000 СБ	Сборочный чертеж	×	×	×	×	×	×	×	×			
11			-000 ПЗ	Пояснительная записка	×	×	×	×	×	×	×	×			
12			-000 Д1	Номенклатура изделий	×	×	×	×	×	×	×	×			
12			-000 Д2	Схема расположения приборов в окнах и балконных дверях	×	×	×	×	×	×	×	×			
12			-000 ВМ	Ведомость расхода материалов	×	×	×	×	×	×	×	×			
				Сборочные единицы											
11		1	1.236.5-9-1100	Коробка КРС1	1										
				Марка	ОРС12-12В	ОРС12-13,5В	ОРС18-9Г	ОРС18-12Г	ОРС18-13,5Г	ОРС21-9Г	ОРС21-12Г	ОРС21-13,5Г			

Нач.маст.	Орлов		24.12.80
Гл.инж.	Маргулец		24.12.80
Гл.арх.пр.	Дрожжин		23.12.80
Гл.инж.пр.	Анофриев		12.80 г
Рук.гр.арх.	Сорокин		24.12.80
Провер.	Дрожжин		3.12.80

1.236.5-9-1000

Оконный блок с тройным остеклением

Стадия	Лист	Листов
Р	1	6

ЦНИИЭП учебных зданий

Инв. № подл.	Подпись и дата	Взам. инв. №

Формат	Зона	Поз.	Обозначение	Наименование	Кол. на исполн. 1.236.5-9-1000-										Примечание
					-	01	02	03	04	05	06	07			
11		1	1.236.5-9-1100-01	Коробка КРС2		1									
11		1	-02	Коробка КРС3			1								
11		1	-03	Коробка КРС4				1							
11		1	-04	Коробка КРС5					1						
11		1	-05	Коробка КРС6						1					
11		1	-06	Коробка КРС7							1				
11		1	-07	Коробка КРС8								1			
12		2	1.236.5-9-1200	Переплет внутренний ПВ1	1										
12		2	-01	Переплет внутренний ПВ2		1									
12		2	-13	Переплет внутренний ПВ14			1								
12		2	-14	Переплет внутренний ПВ15				1							
12		2	-15	Переплет внутренний ПВ16					1						
12		2	-29	Переплет внутренний ПВ30						1					
12		2	-30	Переплет внутренний ПВ31							1				
12		2	-31	Переплет внутренний ПВ32								1			
12		3	1.236.5-9-1300	Переплет средний ПС1	1										
12		3	-01	Переплет средний ПС2		1									
12		3	-13	Переплет средний ПС14			1								
12		3	-14	Переплет средний ПС15				1							

17561 12

1.236.5-9-1000 Лист 2

Формат	Зона	Поз.	Обозначение	Наименование	Кол. на исполн. 1.236.5-9-1000-										Примечание
					-	01	02	03	04	05	06	07			
12		3	1.236.5-9 -1300-15	Переплет средний ПС16					1						
12		3	-29	Переплет средний ПС30						1					
12		3	-30	Переплет средний ПС31							1				
12		3	-31	Переплет средний ПС32								1			
12		4	1.236.5-9 -1400	Переплет раздельный ПР1	1										
12		4	-01	Переплет раздельный ПР2		1									
12		4	-13	Переплет раздельный ПР14			1								
12		4	-14	Переплет раздельный ПР15				1							
12		4	-15	Переплет раздельный ПР16					1						
12		4	-29	Переплет раздельный ПР30						1					
12		4	-30	Переплет раздельный ПР31							1				
12		4	-31	Переплет раздельный ПР32								1			
				Детали											
64		5	1.236.5-9 -1001	Стекло 980×995А ГОСТ 111-78	2										
64		5	-01	Стекло 980×1145А ГОСТ 111-78		2									
64		5	-02	Стекло 1580×695А ГОСТ 111-78			2								
64		5	-03	Стекло 1580×995А ГОСТ 111-78				2							

Инв. № подл. | Подпись и дата | Взам. инв. №

Формат	Зона	Поз.	Обозначение	Наименование	Кол. на исполн. 1.236.5-9-1000-										Примечание
					-	01	02	03	04	05	06	07			
64		5	1.236.5-9-1001 -04	Стекло 1580×1145×А ГОСТ 111-78					2						
64		5	-05	Стекло 1880×695×А ГОСТ 111-78						2					
64		5	-06	Стекло 1880×995×А ГОСТ 111-78							2				
64		5	-07	Стекло 1880×1145×А ГОСТ 111-78								2			
64		6	1.236.5-9-1002	Стекло 930×920×А ГОСТ 111-78	1										
64		6	-01	Стекло 930×1070×А ГОСТ 111-78		1									
64		6	-02	Стекло 1530×620×А ГОСТ 111-78			1								
64		6	-03	Стекло 1530×920×А ГОСТ 111-78				1							
64		6	-04	Стекло 1530×1070×А ГОСТ 111-78					1						
64		6	-05	Стекло 1830×620×А ГОСТ 111-78						1					
64		6	-06	Стекло 1830×920×А ГОСТ 111-78							1				
64		6	-07	Стекло 1830×1070×А ГОСТ 111-78								1			
11		7	1.236.5-9-1003	Штапик Ш-1			2			2					
11		7	-01	Штапик Ш-2	2			2			2				
11		7	-02	Штапик Ш-3		2			2			2			
11		7	-12	Штапик Ш-13			4			4					
11		7	-13	Штапик Ш-14	4			4			4				
11		7	-14	Штапик Ш-15		4			4			4			
11		7	-23	Штапик Ш-24	2	2									

1961 13

Инв. № подл. | Подпись и дата | Взам. инв. №

Формат	Зона	Поз.	Обозначение	Наименование	Кол. на исполн. 1.236.5-9-1000-								Примечание
					-	01	02	03	04	05	06	07	
11		7	1.236.5-9-1003-26	Штапик Ш-27			2	2	2				
11		7	-28	Штапик Ш-29						2	2	2	
11		7	-29	Штапик Ш-30	4	4							
11		7	-32	Штапик Ш-33			4	4	2				
11		7	-34	Штапик Ш-35						4	4	4	
				Стандартные изделия									
				Петля ПВ1-100П ГОСТ 5088-78	2	2	3	3	3	3	3	3	
				Петля ПВ2-100-1 ГОСТ 5088-78	2	2	3	3	3	3	3	3	
				Петля ПН6-110П ГОСТ 5088-78	2	2	2	2	2	3	3	3	
				Завертка ЗР2-1 ГОСТ 5090-79	2	2	2	2	2	3	3	3	
				Завертка ЗР2-2 ГОСТ 5090-79	2	2	2	2	2	3	3	3	
				Стяжка СВм ГОСТ 5090-79	3	3	5	5	5	5	5	7	
				Фиксатор ФК2 ГОСТ 5091-78			1			1			
				Фиксатор ФК3 ГОСТ 5091-78			1			1			
				Ручка-упор ГОСТ 5091-78	1	1	1	1	1	1	1	1	

Инв. № подл. | Подпись и дата | Взам. инв. №

Формат	Зона	Поз.	Обозначение	Наименование	Кол. на исполн. 1.236.5-9-1000-								Примечание
					-	01	02	03	04	05	06	07	
				Материалы									
				Древесина хвойных ГОСТ 9685-61*	0,043	0,046	0,048	0,055	0,057	0,055	0,06	0,063	м³
				Древесина лиственных ГОСТ 9685-61*	0,03	0,03	0,037	0,041	0,044	0,041	0,046	0,048	м³
				Прокладка А-2 ГОСТ 10174-72	17,32	18,67	19,72	22,12	23,32	23,92	26,22	27,52	п.м

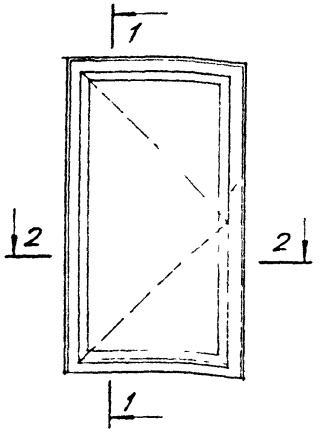

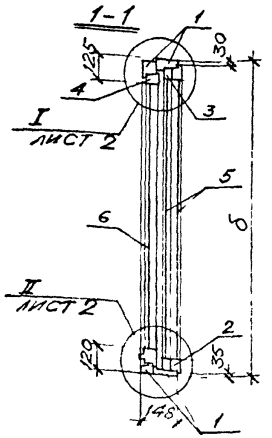

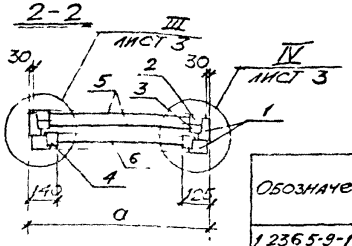

Обозначение	Марка блока	Размеры мм	
		a	δ
1.236.5-9-1000	ОРС 12-12 В	1170	1160
-01	ОРС 12-13,5 В	1320	1160
-02	ОРС 18-9 Г	870	1760
-03	ОРС 18-12 Г	1170	1760
-04	ОРС 18-13,5 Г	1320	1760
-05	ОРС 21-9 Г	870	2060
-06	ОРС 21-12 Г	1170	2060
-07	ОРС 21-13,5 Г	1320	2060

Примечание

Установку приборов в исполнениях 1.236.5-9-1000, -01 см схему 1 на листе 1.236.5-9-000Д2, в исполнениях 1.236.5-9-1000-02, -03, -04, -05, -06, -07 см схему 2 на том же листе

Нач. маст. Сухарев
Гл. инж. Мягков
Гл. арх. проекта Дрожжин
Утв. Гипрокаучук
Разраб. Дрожжин

1.236.5-9-1000 СБ

Оконный блок с тройным остеклением сборочный чертеж.

Стадия	Масса	Масштаб
Р		
Лист 1	Листов 3	

ЦНИИЭП учебных зданий

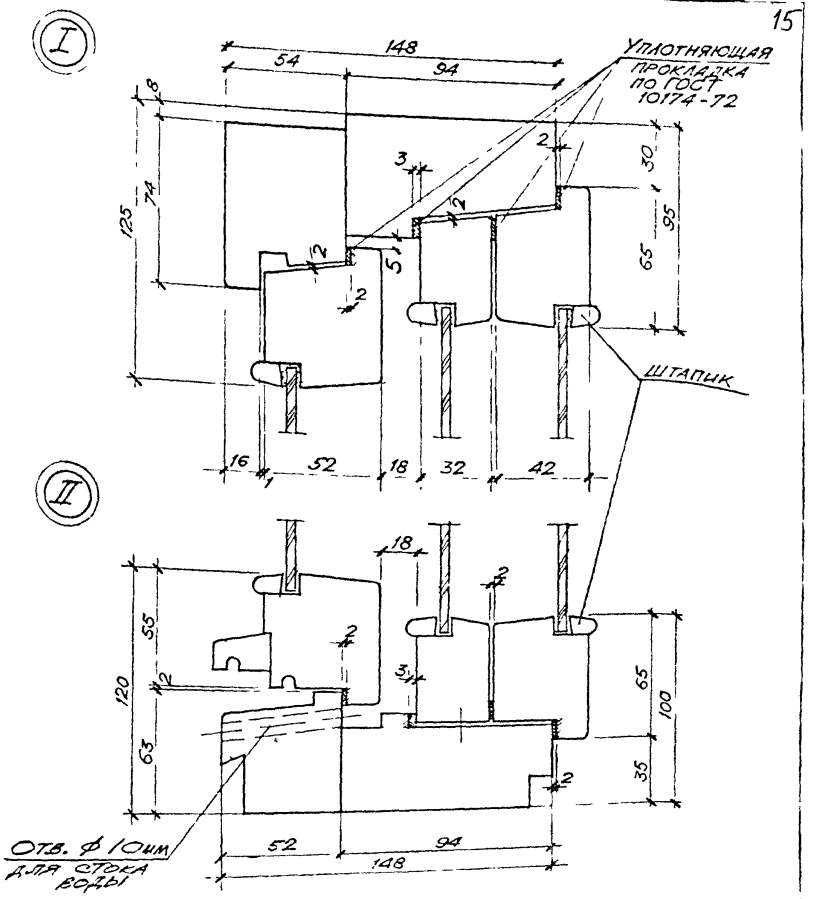

Примечание

Номера позиций штапиков см спецификацию к соответствующему сборочному чертежу.

Инв. № подл. | Подпись и дата | Взам. инв. №

1.236.5-9-1000 СБ

Лист 2

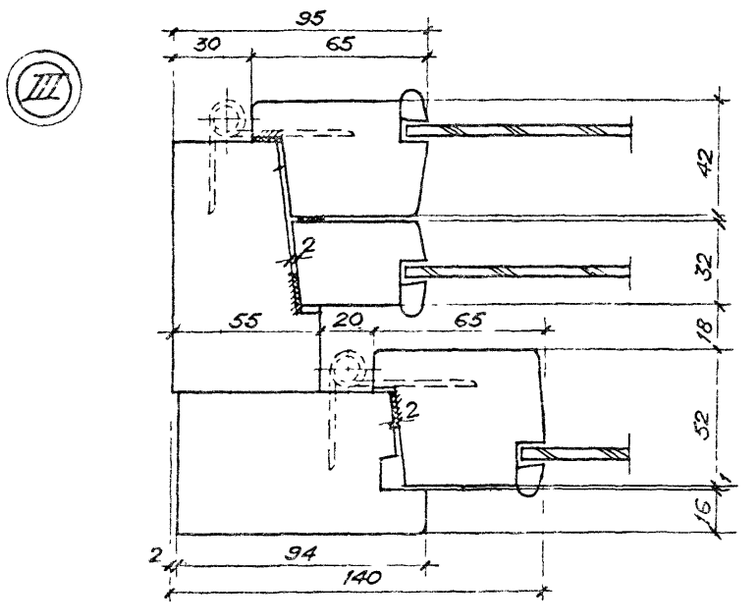

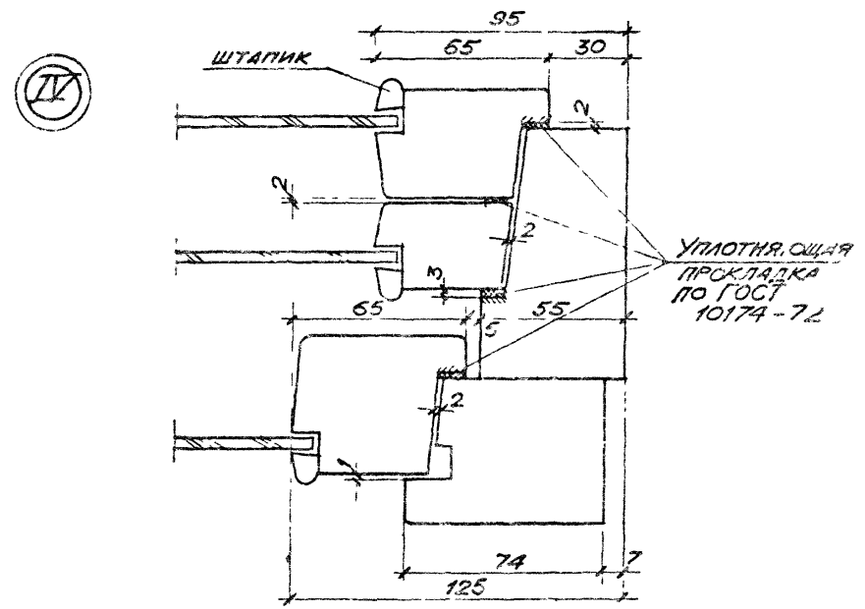

Примечание см. лист 2

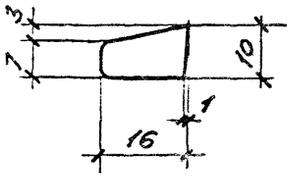

Обозначение	Марка	Длина мм
1.236.5-9-1003	Ш-1	625
-01	Ш-2	925
-02	Ш-3	1075
-03	Ш-4	315
-04	Ш-5	705
-05	Ш-6	395
-06	Ш-7	505
-07	Ш-8	1115
-08	Ш-9	960
-09	Ш-10	455
-10	Ш-11	681
-11	Ш-12	735
-12	Ш-13	700
-13	Ш-14	1000
-14	Ш-15	1150
-15	Ш-16	390
-16	Ш-17	780
-17	Ш-18	470

Обозначение	Марка	Длина мм
1.236.5-9-1003-18	Ш-19	580
-19	Ш-20	1190
-20	Ш-21	1035
-21	Ш-22	530
-22	Ш-23	755
-23	Ш-24	935
-24	Ш-25	340
-25	Ш-26	1005
-26	Ш-27	1535
-27	Ш-28	1305
-28	Ш-29	1835
-29	Ш-30	985
-30	Ш-31	400
-31	Ш-32	1055
-32	Ш-33	1585
-33	Ш-34	1355
-34	Ш-35	1885

Инв. № подл. | Подпись и дата | Взам. инв. №

1.236.5-9-1000 СБ

Лист 3.

Инв. № подл. | Подпись и дата | Взам. инв. №

1.236.5-9-1003

Нач. маст. Орлов		24.12.80	
Гл. инж. Маргулец		24.12.80	
Гл. арх. пр. Дрожжин		24.12.80	
Гл. инж. пр. Анобриев		24.12.80	
Рук. гр. Сорокин		24.12.80	
Провер. Дрожжин		24.12.80	

ШТАПИК

Древесина ГОСТ 9685-61

Стадия	Масса	Масштаб
Р		1:1
Лист 1	Листов 1	

ЦНИИЭП учебных зданий

Формат	Зона	Поз.	Обозначение	Наименование	Кол. на исполн. 1.236.5-9-1100- –	01	02	03	04	05	06	07			Примечание
				Документация											
			1.236.5-9-1100 СБ	Сборочный чертеж.	×	×	×	×	×	×	×	×			
				Сборочные единицы											
11		1	1.236.5-9-1110	Коробка КР1	1										
11		1	-01	Коробка КР2		1									
11		1	-02	Коробка КР3			1								
11		1	-03	Коробка КР4				1							
11		1	-04	Коробка КР5					1						
11		1	-05	Коробка КР6						1					
				Марка	КРС1	КРС2	КРС3	КРС4	КРС5	КРС6	КРС7	КРС8			

Нач.маст.	Орлов		
Гл.инж.	Маргулец		
Гл.архлр	Дрожжин		
Гл.инжлр	Анофронев		
Рук.гр.арх.	Сорокин		
Провер.	Дрожжин		

1.236.5-9-1100

Коробка оконного блока с тройным остеклением

Стадия	Лист	Листов
Р	1	2

ЦНИИЭП учебных зданий

Инв.№ подл. | Подпись и дата | Взам. инв.№

Формат	Зона	Поз.	Обозначение	Наименование	Кол. на исполн. 1.236.5-9-1100- –	01	02	03	04	05	06	07			Примечание
11	1		-06	Коробка КР7							1				
11	1		-07	Коробка КР8								1			
11	2		1.236.5-9-1120	Коробка КС1	1										
11	2		-01	Коробка КС2		1									
11	2		-02	Коробка КС3			1								
11	2		-03	Коробка КС4				1							
11	2		-04	Коробка КС5					1						
11	2		-05	Коробка КС6						1					
11	2		-06	Коробка КС7							1				
11	2		-07	Коробка КС8								1			

1.236.5-9-1100

Лист 2

17561 17

17

Инв. № подл. | Подпись и дата | Взам. инв. №

| | | |

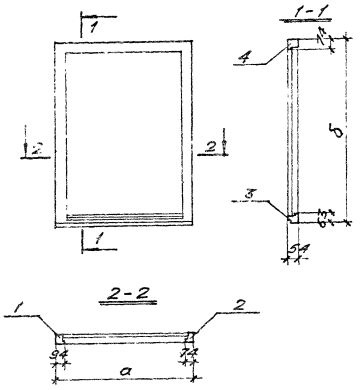

Обозначение	Марка коробки	Размеры мм	
		a	δ
1.236.5-9-1110	КР1	1161	1152
-01	КР2	1311	1152
-02	КР3	861	1752
-03	КР4	1161	1752
-04	КР5	1311	1752
-05	КР6	861	2052
-06	КР7	1161	2052
-07	КР8	1311	2052

1.236.5-9-1110 СБ

Коробка для раздельных переплетов. Сборочный чертеж.

Нач. маст.	Орлов		24.12.80
Гл. инж.	Маркиса		24.12.80
Гл. арх. пр.	Дрожжин		24.12.80
Гл. инж. пр.	Анофриенко		24.12.80
Рук. гр. арх.	Сорокин		24.12.80
Провер.	Дрожжин		24.12.80

Стадия	Масса	Масштаб
Р		

Лист 1 Листов 1

ЦНИИЭП учебных зданий

Инв. № подл. | Подпись и дата | Взам. инв. №

17561 19

Обозначение		Наименование	Кол. на исполн. 1.236.5-9-1110							Примечание
			-	01	02	03	04	05	06	07	
1.236.5-9-1112-02	2	Профиль коробки ПКР7						1	1	1	
-04	4	Профиль коробки ПКР9			1			1			
-05	1	Профиль коробки ПКР10	1			1			1		
-06	1	Профиль коробки ПКР11		1			1			1	
1.236.5-9-1113	3	Профиль коробки ПКР18			1			1			
-01	5	Профиль коробки ПКР19	1			1			1		
-02	3	Профиль коробки ПКР20		1			1			1	

Лист 2

1.236.5-9-1110

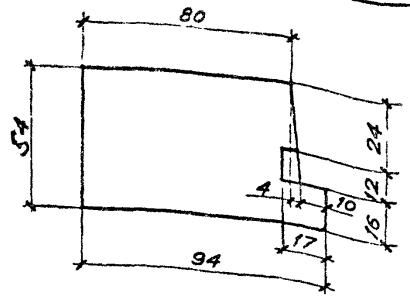

Обозначение	Марка	Длина мм
1.236.5-9 - 1111	ПКР 1	1152
-01	ПКР 2	1752
-02	ПКР 3	2052
-03	ПКР 4	2747

Инв. № подл. | Подпись и дата | Взам. инв. №

Нач. маст. Орлов		24.12.80
Гл. инж. Маргулец		24.12.80
Гл. арх. пр. Дрожжин		24.12.80
Гл. инж. пр. Анофриков		24.12.80
Рук. гр. арх. Сорокин		24.12.80
Провер. Дрожжин		24.12.80

1.236.5-9-1111

Профиль коробки

Стадия	Масса	Масштаб
Р		1:2
Лист 1	Листов 1	

Древесина ГОСТ 9685-61

ЦНИИЭП учебных зданий

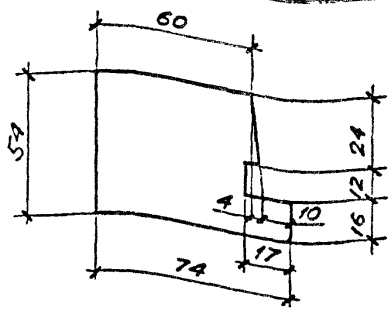

Обозначение	Марка	Длина мм
1.235.6-9 - 1112	ПКР 5	1152
-01	ПКР 6	1752
-02	ПКР 7	2052
-03	ПКР 8	2747
-04	ПКР 9	861
-05	ПКР 10	1161
-06	ПКР 11	1311
-07	ПКР 12	1466
-08	ПКР 13	1766
-09	ПКР 14	2066
-10	ПКР 15	2366
-11	ПКР 16	2676
-12	ПКР 17	1770

Инв. № подл. | Подпись и дата | Взам. инв. №

Нач. маст. Орлов		24.12.80
Гл. инж. Маргулец		24.12.80
Гл. арх. пр. Дрожжин		24.12.80
Гл. инж. пр. Анофриков		24.12.80
Рук. гр. арх. Сорокин		24.12.80
Провер. Дрожжин		24.12.80

1.236.5-9-1112

Профиль коробки

Стадия	Масса	Масштаб
Р		1:2
Лист 1	Листов 1	

Древесина ГОСТ 9685-61

ЦНИИЭП учебных зданий

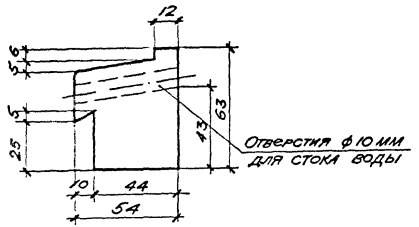

Обозначение	Марка	Длина мм
1.236.5-9-1113	ПКР 18	861
-01	ПКР 19	1161
-02	ПКР 20	1311
-03	ПКР 21	1466
-04	ПКР 22	1766
-05	ПКР 23	2066
-06	ПКР 24	2366
-07	ПКР 25	2676
-08	ПКР 26	1770

1.236.5-9-1113

Профиль коробки

Стадия Р | Масса | Масштаб 1:2

Лист 1 | Листов 1

Древесина ГОСТ 9685-61

ЦНИИЭП учебных зданий

Нач.маст.	Орлов	24.12.80
Гл.инж.	Карпулец	24.12.80
Гл.арх.пр.	Дрожжин	24.12.80
Гл.инж.пр.	Анофриев	24.12.80
Рук.гр.арх.	Сорокин	24.12.80
Провер.	Дрожжин	24.12.80

Инв.№ подл. | Подпись и дата | Взам.инв.№

Обозначение	Наименование	Кол. на испол. 1.236.5-9-1120-								Примечание
		-	01	02	03	04	05	06	07	
	Документация									
11	1.236.5-9-1120 ОБ	Сборочный чертеж		X	X	X	X	X	X	
		Детали								
11	1.236.5-9-1121	Профиль коробки ПКС1	2	2						
11	1 -01	Профиль коробки ПКС2			2	2	2			
11	1 -02	Профиль коробки ПКС3						2	2	2
11	2 -04	Профиль коробки ПКС5			1			1		
11	2 -05	Профиль коробки ПКС6	1			1			1	
		Марка	КС1	КС2	КС3	КС4	КС5	КС6	КС7	КС8

1.236.5-9-1120

Коробка для стеклопакетов

Нач.маст.	Орлов	Р	1
Гл.инж.	Карпулец		
Гл.арх.	Дрожжин		
Гип	Анофриев		
Рук.гр.	Сорокин		
Пров.	Дрожжин		

Стадия | Листов: Р | 1

ЦНИИЭП учебных зданий

17561 21

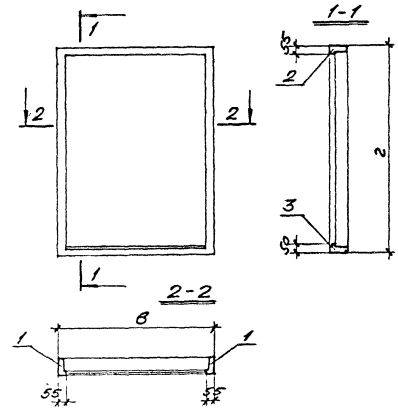

Обозначение	Марка коробки	Размеры мм в	Размеры мм г
1.236.5-9-1120	КС 1	1170	1160
-01	КС 2	1320	1160
-02	КС 3	870	1760
-03	КС 4	1170	1760
-04	КС 5	1320	1760
-05	КС 6	870	2060
-06	КС 7	1170	2060
-07	КС 8	1320	2060

1.236.5-9-1120 СБ

Коробка для спаренных переплетов
Сборочный чертеж.

Стадия | Масса | Масштаб: Р

Лист 1 | Листов 1

ЦНИИЭП учебных зданий

Нач. маст. Орлов 24.12.80
Гл. инж. Маргулец 24.12.80
Гл. арх. гр. Дрожж. 24.12.80
Гл. инж. гр. Анофеев 24.12.80
Рук. гр. арх. Сорокин 24.12.80
Провер. Дрожжин 24.12.80

Н. в. № подл. | Подпись и дата | Взам. инв. №

Н-в. № подл. | Подпись и дата | Взам. инв. №

Формат	Зона	Поз.	Обозначение	Наименование	Кол. на исполн. 1.236.5-9-1120 –								Примечание
					–	01	02	03	04	05	06	07	
11		2	1.236.5-9-1121-06	Профиль коробки ПКС 7		1			1			1	
11		3	1.236.5-9-1122	Профиль коробки ПКС 14			1			1			
11		3	-01	Профиль коробки ПКС 15	1			1			1		
11		3	-02	Профиль коробки ПКС 16		1			1			1	

1.236.5-9-1120

Лист 2

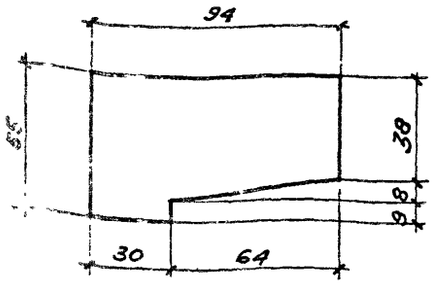

Обозначение	Марка	Длина мм
1.236.5-9-1121	ПКС 1	1160
-01	ПКС 2	1760
-02	ПКС 3	2060
-03	ПКС 4	2755
-04	ПКС 5	870
-05	ПКС 6	1170
-06	ПКС 7	1320
-07	ПКС 8	1470
-08	ПКС 9	1770
-09	ПКС 10	2070
-10	ПКС 11	2370
-11	ПКС 12	2680
-12	ПКС 13	1774

Нач. маст. Орлов		24.12.80	1.236.5-9-1121
Гл. инж. Мартулец		24.12.80	Профиль коробки
Гл. арх. пр. Дрожжин		24.12.80	Стадия: Р; Масса: ; Масштаб: 1:2
Гл. инж. пр. Анофриев		24.12.80	Лист 1; Листов 1
Рук. гр. арх. Сорокина		24.12.80	Древесина ГОСТ 9685-61
Провер. Дрожжин		24.12.80	ЦНИИЭП учебных зданий

Инв. № подл. | Подпись и дата | Взам. инв. №

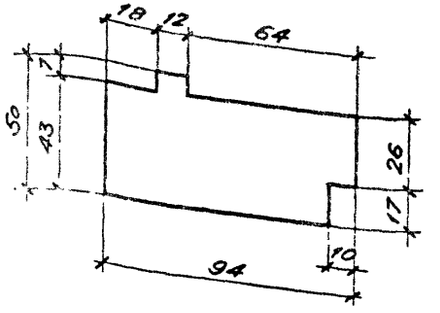

Обозначение	Марка	Длина мм
1.236.5-9-1122	ПКС 14	870
-01	ПКС 15	1170
-02	ПКС 16	1320
-03	ПКС 17	1470
-04	ПКС 18	1770
-05	ПКС 19	2070
-06	ПКС 20	2370
-07	ПКС 21	2680
-08	ПКС 22	1774

Нач. маст. Орлов		24.12.80	1.236.5-9-1122
Гл. инж. Мартулец		24.12.80	Профиль коробки
Гл. арх. пр. Дрожжин		24.12.80	Стадия: Р; Масса: ; Масштаб: 1:2
Гл. инж. пр. Анофриев		24.12.80	Лист 1; Листов 1
Рук. гр. арх. Сорокина		24.12.80	Древесина ГОСТ 9685-61
Провер. Дрожжин		24.12.80	ЦНИИЭП учебных зданий

Формат	Зона	Поз.	Обозначение	Наименование	Кол. на исполн. 1.236.5-9-1200-																		Примечание
					–	01	02	03	04	05	06	07	08	09	10	11	12	13	14	15	16	17	18	19	
				Документация																				
12			1.236.5-9-1200 СБ	Сборочный чертеж	×	×	×	×	×	×	×	×	×	×	×	×	×	×	×	×	×	×	×	
				Детали																				
11		1	1.236.5-9-1201	Профиль переплета ППВ1	1								1						1					
11		1	-01	Профиль переплета ППВ2		1								1						1				
11		1	-02	Профиль переплета ППВ3			1														1			
11		1	-03	Профиль переплета ППВ4				1							1							1		
11		1	-04	Профиль переплета ППВ5					1														1	
11		1	-05	Профиль переплета ППВ6						1														1
11		1	-06	Профиль переплета ППВ7							1					1								
11		1	-07	Профиль переплета ППВ8								1						1						
11		1	-08	Профиль переплета ППВ9													1							
11		3	-12	Профиль переплета ППВ13	2	2	2	2	2	2	2													
11		3	-13	Профиль переплета ППВ14								2	2	2	2	2	2							
11		3	-14	Профиль переплета ППВ15														2	2	2	2	2	2	
11		2	1.236.5-9-1202-	Профиль переплета ППВ20	1								1						1					
11		2	-01	Профиль переплета ППВ21		1								1						1				
11		2	-02	Профиль переплета ППВ22			1														1			
11		2	-03	Профиль переплета ППВ23				1							1							1		
11		2	-04	Профиль переплета ППВ24					1														1	

Марка	ПВ1	ПВ2	ПВ3	ПВ4	ПВ5	ПВ6	ПВ7	ПВ8	ПВ9	ПВ10	ПВ11	ПВ12	ПВ13	ПВ14	ПВ15	ПВ16	ПВ17	ПВ18	ПВ19	ПВ20

Нач. маст.	Орлов	
Гл. инж.	Маргулец	
Гл. арх. пр.	Дрожжин	
Гл. инж. пр.	Анофриев	
Рук. гр.	Сорокин	
Провер.	Дрожжин	

1.236.5-9-1200

Переплет внутренний спаренный

Стадия	Лист	Листов
Р	1	4

ЦНИИЭП учебных зданий

Инв. № подл. | Подпись и дата | Взам. инв. №

17561 24

Форма зона	Поз	Обозначение	Наименование	Кол. на испол. 1.236.5-9-1200-																		Приме-чание
				–	01	02	03	04	05	06	07	08	09	10	11	12	13	14	15	16	17	18	19	
11	2	1.236.5-9-1202-05	Профиль переплета ППВ25						1													1	
11	2	-06	Профиль переплета ППВ26							1					1								
11	2	-07	Профиль переплета ППВ27								1						1						
11	2	-08	Профиль переплета ППВ28													1							
			Стандартные изделия																				
64	4		Уголь ГОСТ 8509-72 / ГОСТ 16523-70	4	4	2	4	2	2	4	4	4	4	4	4	4	4	4	4	4	4	4	

Формат	Зона	Поз.	Обозначение	Наименование	Кол. на испол. 1.236.5-9-1200- 20	21	22	23	24	25	26	27	28	29	30	31	32	33	34	35	36	37	38	Примечание
				Документация																				
12			1.236.5-9-1200 СБ	Сборочный чертеж	×	×	×	×	×	×	×	×	×	×	×	×	×	×	×	×	×	×	×	
				Детали																				
11		1	1.236.5-9-1201	Профиль переплета ППВ 1					1						1									
11		1	-01	Профиль переплета ППВ 2						1						1								
11		1	-02	Профиль переплета ППВ 3													1							
11		1	-03	Профиль переплета ППВ 4							1							1						
11		1	-04	Профиль переплета ППВ 5															1					
11		1	-05	Профиль переплета ППВ 6																1				
11		1	-06	Профиль переплета ППВ 7	1							1									1			
11		1	-07	Профиль переплета ППВ 8				1						1										
11		1	-08	Профиль переплета ППВ 9		1							1									1		
11		1	-09	Профиль переплета ППВ 10			1																1	
11		3	-14	Профиль переплета ППВ 15	2	2	2																	
11		3	-15	Профиль переплета ППВ 16				2	2	2	2	2	2											
11		3	-16	Профиль переплета ППВ 17										2	2	2	2	2	2	2	2	2	2	
11		2	1.236.5-9-1202	Профиль переплета ППВ 20					1						1									
11		2	-01	Профиль переплета ППВ 21						1						1								
11		2	-02	Профиль переплета ППВ 22													1							
11		2	-03	Профиль переплета ППВ 23							1							1						
				Марка	ПВ 21	ПВ 22	ПВ 23	ПВ 24	ПВ 25	ПВ 26	ПВ 27	ПВ 28	ПВ 29	ПВ 30	ПВ 31	ПВ 32	ПВ 33	ПВ 34	ПВ 35	ПВ 36	ПВ 37	ПВ 38	ПВ 39		

Инв. № подл. | Подпись и дата | Взам. инв. №

Формат	Зона	Поз	Обозначение	Наименование	Кол. на исполн. 1.236.5-9-1200-																				Примечание
					20	21	22	23	24	25	26	27	28	29	30	31	32	33	34	35	36	37	38		
11		2	1.236.5-9-1202-04	Профиль переплета ППВ 24															1						
11		2	-05	Профиль переплета ППВ 25																1					
11		2	-06	Профиль переплета ППВ 26	1							1									1				
11		2	-07	Профиль переплета ППВ 27				1						1											
11		2	-08	Профиль переплета ППВ 28		1							1									1			
11		2	-09	Профиль переплета ППВ 29			1																1		
				Стандартные изделия																					
64		4		Угольник УГ ГОСТ 5091-78 / ГОСТ 16523-70	4	4	4	4	4	4	4	4	4	4	4	4	4	4	4	4	4	4	4		

17561 27

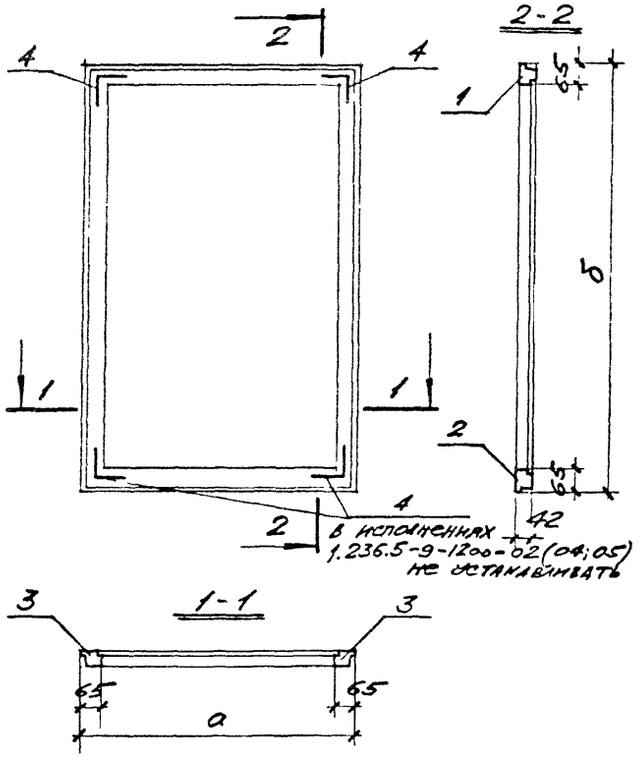

Обозначение	Марка переплета	Размеры мм	
		а	б
1.236.5-9-1200	ПВ 1	1110	1095
-01	ПВ 2	1260	1095
-02	ПВ 3	500	1095
-03	ПВ 4	890	1095
-04	ПВ 5	580	1095
-05	ПВ 6	690	1095
-06	ПВ 7	1300	1095
-07	ПВ 8	810	1165
-08	ПВ 9	1110	1165
-09	ПВ 10	1260	1165
-10	ПВ 11	890	1165
-11	ПВ 12	1300	1165
-12	ПВ 13	1145	1165
-13	ПВ 14	810	1695
-14	ПВ 15	1110	1695
-15	ПВ 16	1260	1695
-16	ПВ 17	500	1695
-17	ПВ 18	890	1695
-18	ПВ 19	580	1695
-19	ПВ 20	690	1695

Обозначение	Марка переплета	Размеры мм	
		а	б
-20	ПВ 21	1300	1695
-21	ПВ 22	1145	1695
-22	ПВ 23	640	1695
-23	ПВ 24	810	1465
-24	ПВ 25	1110	1465
-25	ПВ 26	1260	1465
-26	ПВ 27	890	1465
-27	ПВ 28	1300	1465
-28	ПВ 29	1145	1465
-29	ПВ 30	810	1995
-30	ПВ 31	1110	1995
-31	ПВ 32	1260	1995
-32	ПВ 33	500	1995
-33	ПВ 34	890	1995
-34	ПВ 35	580	1995
-35	ПВ 36	690	1995
-36	ПВ 37	1300	1995
-37	ПВ 38	1145	1995
-38	ПВ 39	640	1995

Инв.№ подл. | Подпись и дата | Взам. инв.№

Нач.маст.	Орлов		24.12.86
Гл.инж.	Нарушец		24.12.86
Гл.арх.пр.	Дрожжин		24.12.86
Гл.инж.пр.	Анофриев		24.12.86
Рук.гр.	Сорокин		24.12.86
Провер.	Дрожжин		24.12.86

1.236.5-9-1200 СБ

Переплет внутренний спаренный сборочный чертеж.

Стадия	Масса	Масштаб
Р		
Лист 1	Листов 1	

ЦНИИЭП учебных зданий

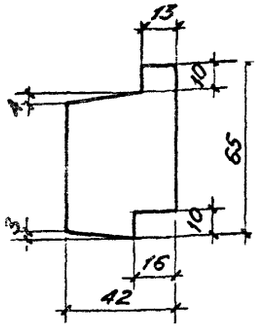

Обозначение	Марка профиля	Длина мм
1.236.5-9-1201	ППВ 1	1110
-01	ППВ 2	1260
-02	ППВ 3	500
-03	ППВ 4	890
-04	ППВ 5	580
-05	ППВ 6	690
-06	ППВ 7	1300
-07	ППВ 8	810
-08	ППВ 9	1145
-09	ППВ 10	640
-10	ППВ 11	865
-11	ППВ 12	861
-12	ППВ 13	1095
-13	ППВ 14	1165
-14	ППВ 15	1635
-15	ППВ 16	1465
-16	ППВ 17	1995
-17	ППВ 18	510
-18	ППВ 19	2160

Нач. маст.	Орлов		24.12.80
Гл. инж.	Маргулец		24.12.80
Гл. арх. пр.	Дрожжин		24.12.80
Гл. инж. пр.	Анофриев		24.12.80
Рук. гр	Сорокин		24.12.80
Провер	Дрожжин		24.12.80

1.236.5-9-1201

Профиль внутреннего переплета

Стадия	Масса	Масштаб
Р		1:2
Лист 1	Листов 1	

Древесина ГОСТ 9685-61

ЦНИИЭП учебных зданий

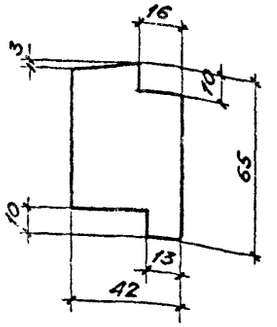

Обозначение	Марка профиля	Длина мм
1.236.5-9-1202	ППВ 20	1110
-01	ППВ 21	1260
-02	ППВ 22	500
-03	ППВ 23	890
-04	ППВ 24	580
-05	ППВ 25	690
-06	ППВ 26	1300
-07	ППВ 27	810
-08	ППВ 28	1145
-09	ППВ 29	640
-10	ППВ 30	865
-11	ППВ 31	861

Инв. № подл. | Подпись и дата | Взам. инв. №

Нач. маст.	Орлов		24.12.80
Гл. инж.	Маргулец		24.12.80
Гл. арх. пр.	Дрожжин		24.12.80
Гл. инж. пр.	Анофриев		24.12.80
Рук. гр	Сорокин		24.12.80
Провер	Дрожжин		24.12.80

1.236.5-9-1202

Профиль внутреннего переплета

Стадия	Масса	Масштаб
Р		1:2
Лист 1	Листов 1	

Древесина ГОСТ 9685-61

ЦНИИЭП учебных зданий

Формат	Зона	Поз.	Обозначение	Наименование	Кол. на исполн. 1.236.5-9-1300-																			Примечание
					–	01	02	03	04	05	06	07	08	09	10	11	12	13	14	15	16	17	18	19	
				Документация																				
12			1.236.5-9-1300 СБ	Сборочный чертеж	×	×	×	×	×	×	×	×	×	×	×	×	×	×	×	×	×	×	×	×	
				Детали																				
11		1	1.236.5-9-1301	Профиль переплета ППС 1	1								1						1					
11		1	-01	Профиль переплета ППС 2		1								1						1				
11		1	-02	Профиль переплета ППС 3			1														1			
11		1	-03	Профиль переплета ППС 4				1							1							1		
11		1	-04	Профиль переплета ППС 5					1														1	
11		1	-05	Профиль переплета ППС 6						1														1
11		1	-06	Профиль переплета ППС 7							1					1								
11		1	-07	Профиль переплета ППС 8								1						1						
11		1	-08	Профиль переплета ППС 9													1							
11		3	-12	Профиль переплета ППС 13	2	2	2	2	2	2	2													
11		3	-13	Профиль переплета ППС 14								2	2	2	2	2	2							
11		3	-14	Профиль переплета ППС 15														2	2	2	2	2	2	2
11		2	1.236.5-9-1302	Профиль переплета ППС 20	1								1						1					
11		2	-01	Профиль переплета ППС 21		1								1						1				
11		2	-02	Профиль переплета ППС 22			1														1			
11		2	-03	Профиль переплета ППС 23				1							1							1		
11		2	-04	Профиль переплета ППС 24					1														1	
				Марка	ПС 1	ПС 2	ПС 3	ПС 4	ПС 5	ПС 6	ПС 7	ПС 8	ПС 9	ПС 10	ПС 11	ПС 12	ПС 13	ПС 14	ПС 15	ПС 16	ПС 17	ПС 18	ПС 19	ПС 20	

Нач. маст	Орлов	
Гл. инж	Маргулец	
Гл. архитектор	Дрожжин	
Гл. инж. пр	Анофриев	
Рук. гр	Сорокин	
Пробер.	Дрожжин	

1.236.5-9-1300

Переплет средний спаренный

Стадия	Листов	Листов
Р	1	4

ЦНИИЭП учебных зданий

Инв. № подл. | Подпись и дата | Взам. инв. №

Формат	Зона	Поз	Обозначение	Наименование	Кол. на испол. 1.236.5-9-1300- –	01	02	03	04	05	06	07	08	09	10	11	12	13	14	15	16	17	18	19	Приме-чание
11		2	1.236.5-9-1302-05	Профиль переплета ППС 25						1														1	
11		2	-06	Профиль переплета ППС 26							1					1									
11		2	-07	Профиль переплета ППС 27								1						1							
11		2	-08	Профиль переплета ППС 28													1								
				Стандартные изделия																					
64		4		Уголь ник 3Г ГОСТ 5091-78 / ГОСТ 16523-70	4	4	2	4	2	2	4	2	4	4	4	4	4	4	4	4	4	4	4	4	

Формат	Зона	Поз.	Обозначение	Наименование	Кол. на исполн. 1.236.5-9-1300- 20	21	22	23	24	25	26	27	28	29	30	31	32	33	34	35	36	37	38	Примечание
				Документация																				
12			1.236.5-9-1300 СБ	сборочный чертеж	×	×	×	×	×	×	×	×	×	×	×	×	×	×	×	×	×	×	×	
				Детали																				
11		1	1.236.5-9-1301	профиль переплета ППС 1					1						1									
11		1	-01	профиль переплета ППС 2						1						1								
11		1	-02	профиль переплета ППС 3													1							
11		1	-03	профиль переплета ППС 4							1							1						
11		1	-04	профиль переплета ППС 5															1					
11		1	-05	профиль переплета ППС 6																1				
11		1	-06	профиль переплета ППС 7	1							1									1			
11		1	-07	профиль переплета ППС 8				1						1										
11		1	-08	профиль переплета ППС 9		1							1									1		
11		1	-09	профиль переплета ППС 10			1																1	
11		3	-14	профиль переплета ППС 15	2	2	2																	
11		3	-15	профиль переплета ППС 16				2	2	2	2	2	2											
11		3	-16	профиль переплета ППС 17										2	2	2	2	2	2	2	2	2	2	
11		2	1.236.5-9-1302	профиль переплета ППС 20					1						1									
11		2	-01	профиль переплета ППС 21						1						1								
11		2	-02	профиль переплета ППС 22													1							
11		2	-03	профиль переплета ППС 23							1							1						
				Марка	ПС21	ПС22	ПС23	ПС24	ПС25	ПС26	ПС27	ПС28	ПС29	ПС30	ПС31	ПС32	ПС33	ПС34	ПС35	ПС36	ПС37	ПС38	ПС39	

Инв. № подл. | Подпись и дата | Взам. инв. №

Формат	Зона	Поз	Обозначение	Наименование	Кол. на испол. 1.236.5-9-1300 — 20	21	22	23	24	25	26	27	28	29	30	31	32	33	34	35	36	37	38	Приме-чание
11		2	1.236.5-9-1302-04	Профиль переплета ППС 24															1					
11		2	-05	Профиль переплета ППС 25																1				
11		2	-06	Профиль переплета ППС 26	1							1									1			
11		2	-07	Профиль переплета ППС 27				1						1										
11		2	-08	Профиль переплета ППС 28		1							1									1		
11		2	-09	Профиль переплета ППС 29			1																1	
				Стандартные изделия																				
				Уголь ник 3Т-ГОСТ 5091-78 ГОСТ 16523-70	4	4	4	2	4	4	4	4	4	4	4	4	4	4	4	4	4	4	4	

17561 33

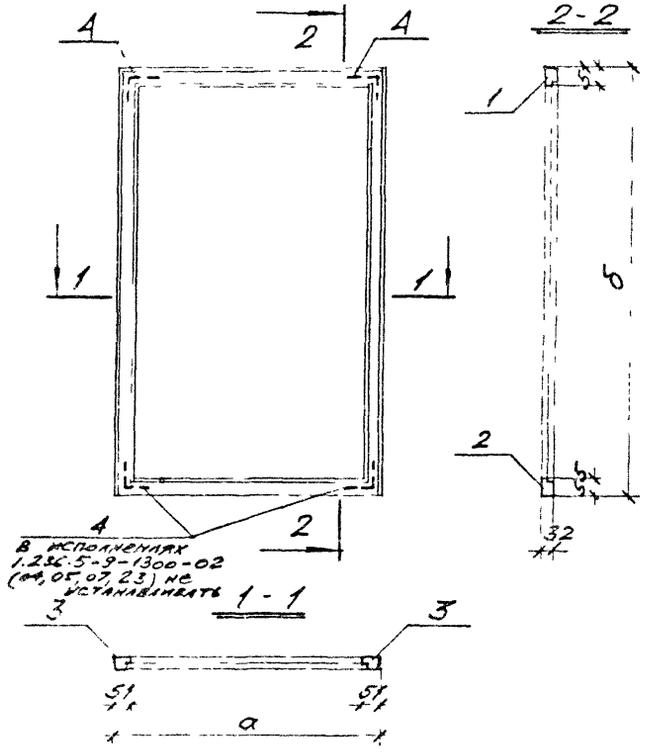

Обозначение	Марка переплета	Размеры мм	
		а	б
1.236.5-9-1300	ПС 1	1082	1071
-01	ПС 2	1232	1071
-02	ПС 3	472	1071
-03	ПС 4	862	1071
-04	ПС 5	552	1071
-05	ПС 6	662	1071
-06	ПС 7	1272	1071
-07	ПС 8	782	1141
-08	ПС 9	1082	1141
-09	ПС 10	1232	1141
-10	ПС 11	862	1141
-11	ПС 12	1272	1141
-12	ПС 13	1117	1141
-13	ПС 14	782	1671
-14	ПС 15	1082	1671
-15	ПС 16	1232	1671
-16	ПС 17	472	1671
-17	ПС 18	862	1671
-18	ПС 19	552	1671
-19	ПС 20	662	1671

Обозначение	Марка переплета	Размеры мм	
		а	б
-20	ПС 21	1272	1671
-21	ПС 22	1117	1671
-22	ПС 23	612	1671
-23	ПС 24	782	1441
-24	ПС 25	1082	1441
-25	ПС 26	1232	1441
-26	ПС 27	862	1441
-27	ПС 28	1272	1441
-28	ПС 29	1117	1441
-29	ПС 30	782	1971
-30	ПС 31	1082	1971
-31	ПС 32	1232	1971
-32	ПС 33	472	1971
-33	ПС 34	862	1971
-34	ПС 35	552	1971
-35	ПС 36	662	1971
-36	ПС 37	1272	1971
-37	ПС 38	1117	1971
-38	ПС 39	612	1971

Инв. № подл. | Подпись и дата | Взам. инв. №

1.236.5-9-1300 СБ

Нач. маст.	Орлов		24.12.80
Ст. инж.	Кругляц		24.12.80
Гл. арх. пр.	Дрожжина		24.12.80
Гл. инж. пр.	Анфорова		24.12.80
Рук. гр.	Сорокин		24.12.80
Проверил	Дрожжина		24.12.80

Переплет средний спаренный. Сборочный чертеж.

Стадия	Масса	Масштаб
Р		
Лист 1	Листов 1	

ЦНИИЭП учебных зданий

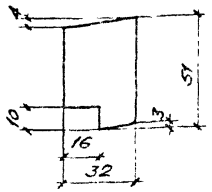

Обозначение	Марка профиля	Длина мм
1.236.5-9-1301	ППС 1	1082
-01	ППС 2	1232
-02	ППС 3	472
-03	ППС 4	862
-04	ППС 5	552
-05	ППС 6	662
-06	ППС 7	1272
-07	ППС 8	782
-08	ППС 9	1117
-09	ППС 10	612
-10	ППС 11	837
-11	ППС 12	851
-12	ППС 13	1071
-13	ППС 14	1141
-14	ППС 15	1671
-15	ППС 16	1441
-16	ППС 17	1971
-17	ППС 18	486
-18	ППС 19	2136

1.236.5-9-1301

Профиль переплета среднего спаренного

Стадия	Масса	Масштаб
Р		1:2

Лист 1 Листов 1

Древесина ГОСТ 9685-61

ЦНИИЭП учебных зданий

Нач. маст.	Орлов		24.12.80
Гл. инж.	Маргулец		24.12.80
Гл. арх. пр.	Дрожжин		24.12.80
Гл. инж. пр.	Анофриев		24.12.80
Рук. гр.	Сорокин		24.12.80
Провер.	Дрожжин		24.12.80

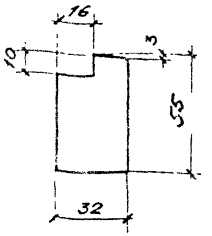

Обозначение	Марка профиля	Длина мм
1.236.5-9-1302	ППС 20	1082
-01	ППС 21	1232
-02	ППС 22	472
-03	ППС 23	862
-04	ППС 24	552
-05	ППС 25	662
-06	ППС 26	1272
-07	ППС 27	782
-08	ППС 28	1117
-09	ППС 29	612
-10	ППС 30	837
-11	ППС 31	851

1.236.5-9-1302

Профиль переплета среднего спаренного

Стадия	Масса	Масштаб
Р		1:2

Лист 1 Листов 1

Древесина ГОСТ 9685-61

ЦНИИЭП учебных зданий

Нач. маст.	Орлов		24.12.80
Гл. инж.	Маргулец		24.12.80
Гл. арх. пр.	Дрожжин		24.12.80
Гл. инж. пр.	Анофриев		24.12.80
Рук. гр.	Сорокин		24.12.80
Провер.	Дрожжин		24.12.80

Инв. № подл. | Подпись и дата | Взам. инв. №

Формат	Зона	Поз.	Обозначение	Наименование	Кол. на испол. 1.236.5-9-1400–																		Примечание
					–	01	02	03	04	05	06	07	08	09	10	11	12	13	14	15	16	17	18	19	
				Документация																				
12			1.236.5-9-1400 СБ	Сборочный чертеж	×	×	×	×	×	×	×	×	×	×	×	×	×	×	×	×	×	×	×	×	
				Детали																				
11		3	1.236.5-9-1401	профиль переплета ППР 1	2	2	2	2	2	2	2													
11		3	-01	профиль переплета ППР 2								2	2	2	2	2	2							
11		3	-02	профиль переплета ППР 3														2	2	2	2	2	2	2
11		1	-07	профиль переплета ППР 8								1						1						
11		1	-08	профиль переплета ППР 9	1								1						1					
11		1	-09	профиль переплета ППР 10		1								1						1				
11		1	-10	профиль переплета ППР 11			1														1			
11		1	-11	профиль переплета ППР 12				1							1							1		
11		1	-12	профиль переплета ППР 13					1														1	
11		1	-13	профиль переплета ППР 14						1														1
11		1	-14	профиль переплета ППР 15							1					1								
11		1	-15	профиль переплета ППР 16													1							
11		2	1.236.5-9-1402	профиль переплета ППР 20								1						1						
11		2	-01	профиль переплета ППР 21	1								1						1					
11		2	-02	профиль переплета ППР 22		1								1						1				
11		2	-03	профиль переплета ППР 23			1														1			
11		2	-04	профиль переплета ППР 24				1							1							1		
				Марка	ПР 1	ПР 2	ПР 3	ПР 4	ПР 5	ПР 6	ПР 7	ПР 8	ПР 9	ПР 10	ПР 11	ПР 12	ПР 13	ПР 14	ПР 15	ПР 16	ПР 17	ПР 18	ПР 19	ПР 20	

Инв. № подл. | Подпись и дата | Взам. инв. №

Нач. маст	Орлов	
Гл. инж.	Маргулец	
Гл. арх. пр.	Дрожжин	
Гл. инж. пр.	Аноприев	
Рук. гр.	Сорокин	
Провер.	Дрожжин	

1.236.5-9-1400

Переплет раздельный

Стадия	Лист	Листов
Р	1	4

ЦНИИЭП учебных зданий

Формат	Зона	Поз	Обозначение	Наименование	Кол. на испол. 1.236.5-9-1400-																			Приме-чание
					–	01	02	03	04	05	06	07	08	09	10	11	12	13	14	15	16	17	18	19	
11		2	1.236.5-9-1402-05	Профиль переплета ППР 25					1														1		
11		2	-06	Профиль переплета ППР 26						1														1	
11		2	-07	Профиль переплета ППР 27							1					1									
11		2	-08	Профиль переплета ППР 28													1								
11		4	1.236.5-9-1403	Профиль слива ПСО1								1						1							
11		4	-01	Профиль слива ПСО2	1								1						1						
11		4	-02	Профиль слива ПСО3		1								1						1					
11		4	-03	Профиль слива ПСО4			1														1				
11		4	-04	Профиль слива ПСО5				1							1							1			
11		4	-05	Профиль слива ПСО6					1														1		
11		4	-06	Профиль слива ПСО7						1														1	
11		4	-07	Профиль слива ПСО8							1					1									
11		4	-08	Профиль слива ПСО9													1								
				Стандартные изделия																					
Б9		5		Уголь ГОСТ 5091-78 ГОСТ 16253-70	4	4	2	4	2	2	4	2	4	4	4	4	4	4	4	4	4	4	4	4	

Формат	Зона	Поз.	Обозначение	Наименование	Кол. на исполн. 1.236.5-9-1400- 20	21	22	23	24	25	26	27	28	29	30	31	32	33	34	35	36	37	38	Примечание
				Документация																				
12			1.236.5-9-1400 СБ	сборочный чертеж	×	×	×	×	×	×	×	×	×	×	×	×	×	×	×	×	×	×	×	
				Детали																				
11		3	1.236.5-9-1401-02	профиль переплета ППР3	2	2	2																	
11		3	-03	профиль переплета ППР4				2	2	2	2	2	2											
11		3	-04	профиль переплета ППР5										2	2	2	2	2	2	2	2	2	2	
11		1	-07	профиль переплета ППР8				1						1										
11		1	-08	профиль переплета ППР9					1						1									
11		1	-09	профиль переплета ППР10						1						1								
11		1	-10	профиль переплета ППР11													1							
11		1	-11	профиль переплета ППР12							1							1						
11		1	-12	профиль переплета ППР13															1					
11		1	-13	профиль переплета ППР14																1				
11		1	-14	профиль переплета ППР15	1							1									1			
11		1	-15	профиль переплета ППР16		1							1									1		
11		1	-16	профиль переплета ППР17			1																1	
11		2	1.236.5-9-1402	профиль переплета ППР20				1						1										
11		2	-01	профиль переплета ППР21					1						1									
11		2	-02	профиль переплета ППР22						1						1								
11		2	-03	профиль переплета ППР23													1							

Марка	ПР21	ПР22	ПР23	ПР24	ПР25	ПР26	ПР27	ПР28	ПР29	ПР30	ПР31	ПР32	ПР33	ПР34	ПР35	ПР36	ПР37	ПР38	ПР39

Инв. № подл. | Подпись и дата | Взам. инв. №

1.236.5-9-1400

Формат	Зона	Поз	Обозначение	Наименование	Кол. на исполн. 1.236.5-9-1400- 20	21	22	23	24	25	26	27	28	29	30	31	32	33	34	35	36	37	38	Примечание
11		2	1.236.5-9-1402-04	Профиль переплета ППР 24							1							1						
11		2	-05	Профиль переплета ППР25															1					
11		2	-06	Профиль переплета ППР 26																1				
11		2	-07	Профиль переплета ППР 27	1							1									1			
11		2	-08	Профиль переплета ППР 28		1							1									1		
11		2	-09	Профиль переплета ППР 29			1																1	
11		4	1.236.5-9-1403	Профиль слива ПСО1				1						1										
11		4	-01	Профиль слива ПСО2					1						1									
11		4	-02	Профиль слива ПСО3						1						1								
11		4	-03	Профиль слива ПСО4													1							
11		4	-04	Профиль слива ПСО5							1							1						
11		4	-05	Профиль слива ПСО6															1					
11		4	-06	Профиль слива ПСО7																1				
11		4	-07	Профиль слива ПСО8	1							1									1			
11		4	-08	Профиль слива ПСО9		1							1									1		
11		4	-09	Профиль слива ПСО10			1																1	
				Стандартные изделия																				
5-1		5		Угольники Уг ГОСТ 5091-78 ГОСТ 16523-70	4	4	4	2	4	4	4	4	4	4	4	4	4	4	4	4	4	4	4	

1.236.5-9-1400 Лист 4

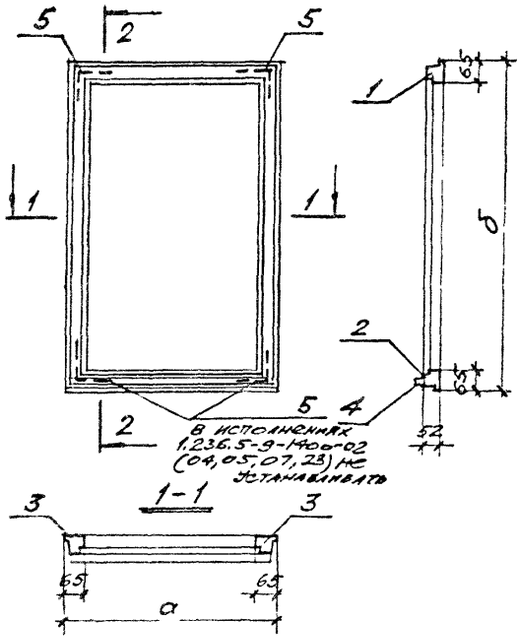

Обозначение	Марки переплетов	Размеры мм	
		а	б
1.236.5-9-1400	ПР 1	1035	1045
-01	ПР 2	1185	1045
-02	ПР 3	425	1045
-03	ПР 4	815	1045
-04	ПР 5	505	1045
-05	ПР 6	615	1045
-06	ПР 7	1225	1045
-07	ПР 8	735	1115
-08	ПР 9	1035	1115
-09	ПР 10	1185	1115
-10	ПР 11	815	1115
-11	ПР 12	1225	1115
-12	ПР 13	1070	1115
-13	ПР 14	735	1645
-14	ПР 15	1035	1645
-15	ПР 16	1185	1645
-16	ПР 17	425	1645
-17	ПР 18	815	1645
-18	ПР 19	505	1645
-19	ПР 20	615	1645

Обозначение	Марки переплетов	Размеры мм	
		а	б
-20	ПР 21	1225	1645
-21	ПР 22	1070	1645
-22	ПР 23	565	1645
-23	ПР 24	735	1415
-24	ПР 25	1035	1415
-25	ПР 26	1185	1415
-26	ПР 27	815	1415
-27	ПР 28	1225	1415
-28	ПР 29	1070	1415
-29	ПР 30	735	1945
-30	ПР 31	1035	1945
-31	ПР 32	1185	1945
-32	ПР 33	425	1945
-33	ПР 34	815	1945
-34	ПР 35	505	1945
-35	ПР 36	615	1945
-36	ПР 37	1225	1945
-37	ПР 38	1070	1945
-38	ПР 39	565	1945

Инв. № подл. | Подпись и дата | Взам. инв. №

Нач. маст.	Орлов		24.12.85
Гл. инж.	Маргулец		24.12.85
Ст. арх. пр.	Дрожжин		24.12.85
Ст. инж. пр.	Анофриев		24.12.85
Рук. гр. арх.	Сорокина		24.12.85
Провер.	Дрожжин		24.12.85

1.236.5-9-1400 СБ

Переплет раздельный. Сборочный чертеж.

Стадия	Масса	Масштаб
Р		
Лист 1	Листов 1	

ЦНИИЭП учебных зданий

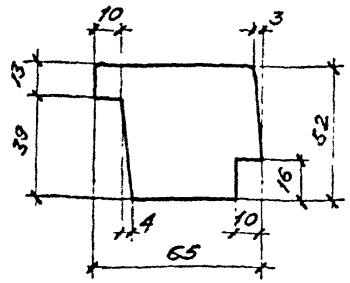

Обозначение	Марка профиля	Длина мм
1.236.5-9-1401	ППР 1	1045
-01	ППР 2	1115
-02	ППР 3	1645
-03	ППР 4	1415
-04	ППР 5	1945
-05	ППР 6	450
-06	ППР 7	2110
-07	ППР 8	735
-08	ППР 9	1035
-09	ППР 10	1185
-10	ППР 11	425
-11	ППР 12	815
-12	ППР 13	505
-13	ППР 14	615
-14	ППР 15	1225
-15	ППР 16	1070
-16	ППР 17	565
-17	ППР 18	791
-18	ППР 19	845

Нач.маст.	Орлов		20.12.80
Гл.инж.	Маргулец		24.12.80
Гл.арх.пр.	Дрожжин		24.12.80
Гл.инж.пр.	Анофриев		24.12.80
Рук.гр.арх.	Сорокин		24.12.80
Провер.	Дрожжин		24.12.80

1.236.5-9-1401

Профиль раздельного переплета

Стадия	Масса	Масштаб
Р		1:2
Лист 1	Листов 1	

Древесина ГОСТ 9685-61

ЦНИИЭП учебных зданий

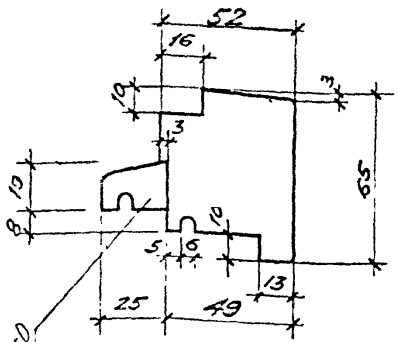

Слив типа ПСО

Обозначение	Марка профиля	Длина мм
1.236.5-9-1402	ППР 20	735
-01	ППР 21	1035
-02	ППР 22	1185
-03	ППР 23	425
-04	ППР 24	815
-05	ППР 25	505
-06	ППР 26	615
-07	ППР 27	1225
-08	ППР 28	1070
-09	ППР 29	565
-10	ППР 30	791
-11	ППР 31	845

Нач.маст.	Орлов		20.12.80
Гл.инж.	Маргулец		24.12.80
Гл.арх.пр.	Дрожжин		24.12.80
Гл.инж.пр.	Анофриев		24.12.80
Рук.гр.арх.	Сорокин		24.12.80
Провер.	Дрожжин		24.12.80

1.236.5-9-1402

Профиль раздельного переплета

Стадия	Масса	Масштаб
Р		1:2
Лист 1	Листов 1	

Древесина ГОСТ 9685-61

ЦНИИЭП учебных зданий

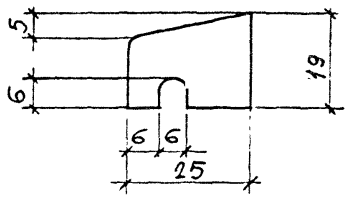

Обозначение	Марка профиля	Длина мм
1.236.5-9-1403	ПСО 1	645
-01	ПСО 2	945
-02	ПСО 3	1095
-03	ПСО 4	335
-04	ПСО 5	725
-05	ПСО 6	415
-06	ПСО 7	525
-07	ПСО 8	1135
-08	ПСО 9	980
-09	ПСО 10	475
-10	ПСО 11	746
-11	ПСО 12	800

Нач. маст.	Орлов		24.12.80
Гл. инж.	Маргулец		24.12.80
Гл. арх. пр.	Дрожжин		24.12.80
Гл. инж. пр.	Анофриев		24.12.80
Рук. гр.	Сорокин		24.12.80
Провер.	Дрожжин		24.12.80

1.236.5-9-1403

Профиль слива оконных и фрамужных раздельных переплетов

Стадия	Масса	Масштаб
Р		1:1

Лист 1 Листов 1

Древесина ГОСТ 9685-61

ЦНИИЭП учебных зданий

ИНВ № ПОДЛ. | ПОДПИСЬ И ДАТА | ВЗАМ. ИНВ. №

17561 42

Формат	Зона	Поз.	Обозначение	Наименование	Кол. на исполн. 1.236.5-9-2000 —	—	01	02	03	04	05	06	07	08	09	10	11	12	Примечание
				Документация															
12			1.236.5-9-2000 СБ	Сборочный чертеж		×	×	×	×	×	×	×	×	×	×	×	×	×	
11			- ООО ПЗ	Пояснительная записка		×	×	×	×	×	×	×	×	×	×	×	×	×	
12			- ООО Д1	Номенклатура изделий		×	×	×	×	×	×	×	×	×	×	×	×	×	
12			- ООО Д2	Схема расположения приборов в окнах и балконных дверях		×	×	×	×	×	×	×	×	×	×	×	×	×	
12			- ООО ВМ	Ведомость расхода материалов		×	×	×	×	×	×	×	×	×	×	×	×	×	
				Сборочные единицы															
12		1	1.236.5-9-2100	Коробка КРС 9		1													
12		1	- 01	Коробка КРС 10			1												
12		1	- 02	Коробка КРС 11				1											
12		1	- 03	Коробка КРС 12					1										
12		1	- 04	Коробка КРС 13						1									
12		1	- 05	Коробка КРС 14							1								
12		1	- 06	Коробка КРС 15								1							
12		1	- 07	Коробка КРС 16									1						
12		1	- 08	Коробка КРС 17										1					
12		1	- 09	Коробка КРС 18											1				
12		1	- 10	Коробка КРС 19												1			
12		1	- 11	Коробка КРС 20													1		

Марка	ОРС12-15Б	ОРС12-18Б	ОРС12-21Б	ОРС18-15Г	ОРС18-18Г	ОРС18-21Г	ОРС18-24Г	ОРС18-27Г	ОРС21-15Г	ОРС21-18Г	ОРС21-21Г	ОРС21-24Г	ОРС21-27Г

Нач. маст.	Орлов	
Гл. инж.	Мартынец	
Гл. арх. пр.	Дрожжин	
Гл. инж. пр.	Анофриев	
Рук. гр.	Сорокин	
Провер.	Дрожжин	

1.236.5-9-2000

Оконный блок с тройным остеклением

Стадия	Лист	Листов
Р	1	6

ЦНИИЭП учебных зданий

Формат	Зона	Поз	Обозначение	Наименование	Кол. на испол. 1.236.5-9-2000 —	01	02	03	04	05	06	07	08	09	10	11	12	Примечание
11		1	1.236.5-9-2100-12	Коробка КРС 21													1	
11		2	1.236.5-9-1200-02	Переплет внутренний ПВ3	1													
11		3	-03	Переплет внутренний ПВ4	1													
11		2	-04	Переплет внутренний ПВ5		1												
11		2	-05	Переплет внутренний ПВ6			1											
11		3	-06	Переплет внутренний ПВ7			1											
11		3	1.236.5-9-1200	Переплет внутренний ПВ1		1												
11		3	-14	Переплет внутренний ПВ15					1									
11		2	-16	Переплет внутренний ПВ17				1										
11		3	-17	Переплет внутренний ПВ18				1										
11		2	-18	Переплет внутренний ПВ19					1									
11		2	-19	Переплет внутренний ПВ20						1								
11		3	-20	Переплет внутренний ПВ21						1		2						
11		2	-21	Переплет внутренний ПВ22							2							
11		3	-30	Переплет внутренний ПВ31										1				
11		2	-32	Переплет внутренний ПВ33									1					
11		3	-33	Переплет внутренний ПВ34									1					
11		2	-34	Переплет внутренний ПВ35										1				
11		2	-35	Переплет внутренний ПВ36											1			
11		3	-36	Переплет внутренний ПВ37											1		2	
11		2	-37	Переплет внутренний ПВ38												2		
11		4	1.236.5-9-1300-02	Переплет средний ПС3	1													
11		5	-03	Переплет средний ПС4	1													
11		4	-04	Переплет средний ПС5		1												
11		4	-05	Переплет средний ПС6			1											
11		5	-06	Переплет средний ПС7			1											
11		5	1.236.5-9-1300	Переплет средний ПС1		1												
11		5	-14	Переплет средний ПС15					1									
11		4	-16	Переплет средний ПС17				1										
11		5	-17	Переплет средний ПС18				1										

Инв. № подл. | Подпись и дата | Взам. инв. №

Формат	Зона	Поз	Обозначение	Наименование	Кол. на исполн. 1.236.5-9-2000 –																				Примечание
					–	01	02	03	04	05	06	07	08	09	10	11	12								
11		4	1.236.5-9-1300 -18	Переплет средний ПС19					1																
11		4	-19	Переплет средний ПС20						1															
11		5	-20	Переплет средний ПС21						1		2													
11		4	-21	Переплет средний ПС22							2														
11		5	-30	Переплет средний ПС31										1											
11		4	-32	Переплет средний ПС33									1												
11		5	-33	Переплет средний ПС34									1												
11		4	-34	Переплет средний ПС35										1											
11		4	-35	Переплет средний ПС36											1										
11		5	-36	Переплет средний ПС37											1		2								
11		4	-37	Переплет средний ПС38												2									
11		6	1.236.5-9 -1400-02	Переплет раздельный ПР3	1																				
11		7	-03	Переплет раздельный ПР4	1																				
11		6	-04	Переплет раздельный ПР5		1																			
11		6	-05	Переплет раздельный ПР6			1																		
11		7	-06	Переплет раздельный ПР7			1																		
11		7	1.236.5-9 -1400	Переплет раздельный ПР1		1																			
11		7	-14	Переплет раздельный ПР15					1																
11		6	-16	Переплет раздельный ПР17				1																	
11		7	-17	Переплет раздельный ПР18				1																	
11		6	-18	Переплет раздельный ПР19					1																
11		6	-19	Переплет раздельный ПР20						1															
11		7	-20	Переплет раздельный ПР21						1		2													
11		6	-21	Переплет раздельный ПР22							2														
11		7	-30	Переплет раздельный ПР31										1											
11		6	-32	Переплет раздельный ПР33									1												
11		7	-33	Переплет раздельный ПР34									1												
11		6	-34	Переплет раздельный ПР35										1											
11		6	-35	Переплет раздельный ПР36											1										
11		7	-36	Переплет раздельный ПР37											1		2								

Спецификация Зона	Поз	Обозначение	Наименование	Кол. на испол. 1.236.5-9-2000 –	-01	-02	-03	-04	-05	-06	-07	-08	-09	-10	-11	-12	Примечание
11	6	1.236.5-9-1400 -37	Переплет раздельный ПР38												2		
			Детали														
64	9	1.236.5-9-2001	Стекло 980×775×4 ГОСТ 111-78	2													
64	8	-01	Стекло 930×385×4 ГОСТ 111-78	2													
64	9	1.236.5-9-1001	Стекло 930×995×4 ГОСТ 111-78		2												
64	8	1.236.5-9-2001-02	Стекло 980×465×4 ГОСТ 111-78		2												
64	9	-03	Стекло 980×1185×4 ГОСТ 111-78			2											
64	8	-04	Стекло 980×575×4 ГОСТ 111-78			2											
64	9	-05	Стекло 1580×775×4 ГОСТ 111-78				2										
64	8	-06	Стекло 1580×385×4 ГОСТ 111-78				2										
64	9	1.236.5-9-1001-03	Стекло 1580×995×4 ГОСТ 111-78					2									
64	8	1.236.5-9-2001-07	Стекло 1580×465×4 ГОСТ 111-78					2									
64	9	-08	Стекло 1580×1185×4 ГОСТ 111-78						2		4						
64	8	-09	Стекло 1580×575×4 ГОСТ 111-78						2								
64	8	-10	Стекло 1580×1030×4 ГОСТ 111-78							4							
64																	
64	8	-11	Стекло 1880×385×4 ГОСТ 111-78									2					
64	9	-12	Стекло 1880×775×4 ГОСТ 111-78									2					
64	8	-13	Стекло 1880×465×4 ГОСТ 111-78										2				
64	9	1.236.5-9-1001-06	Стекло 1880×995×4 ГОСТ 111-78										2				
64	8	1.236.5-9-2001-14	Стекло 1880×575×4 ГОСТ 111-78											2			
64	9	-15	Стекло 1880×1185×4 ГОСТ 111-78											2		4	
64	8	-16	Стекло 1880×1030×4 ГОСТ 111-78												4		
64	8																
64	11	1.236.5-9-2002	Стекло 930×700×4 ГОСТ 111-78	1													
64	10	-01	Стекло 930×310×4 ГОСТ 111-78	1													
64	11	1.236.5-9-1002	Стекло 930×920×4 ГОСТ 111-78		1												
64	10	1.236.5-9-2002-02	Стекло 930×330×4 ГОСТ 111-78		1												

Инв. № подл. | Подпись и дата | Взам. инв. №

Формат	Зона	Поз	Обозначение	Наименование	Кол. на исполн. 1.236.5-9-2000 –	01	02	03	04	05	06	07	08	09	10	11	12	Примечание
БЧ		11	1.236.5-9-2002-03	Стекло 930×1110×4 ГОСТ 111-78			1											
БЧ		10	-04	Стекло 930×500×4 ГОСТ 111-78			1											
БЧ		11	-05	Стекло 1530×700×4 ГОСТ 111-78				1										
БЧ		10	-06	Стекло 1530×310×4 ГОСТ 111-78				1										
БЧ		11	1.236.5-9-1002-03	Стекло 1530×920×4 ГОСТ 111-78					1									
БЧ		10	1.236.5-9-2002-07	Стекло 1530×390×4 ГОСТ 111-78					1									
БЧ		11	-08	Стекло 1530×1110×4 ГОСТ 111-78						1		2						
БЧ		10	-09	Стекло 1530×500×4 ГОСТ 111-78						1								
БЧ		10	-10	Стекло 1530×995×4 ГОСТ 111-78							2							
БЧ		10	-11	Стекло 1830×310×4 ГОСТ 111-78									1					
БЧ		11	-12	Стекло 1830×700×4 ГОСТ 111-78									1					
БЧ		10	-13	Стекло 1830×390×4 ГОСТ 111-78										1				
БЧ		11	1.236.5-9-1002-06	Стекло 1830×920×4 ГОСТ 111-78										1				
БЧ		10	1.236.5-9-2002-14	Стекло 1830×500×4 ГОСТ 111-78											1			
БЧ		11	-15	Стекло 1830×1110×4 ГОСТ 111-78											1		2	
БЧ		10	-16	Стекло 1830×955×4 ГОСТ 111-78												2		
11		12	1.236.5-9-1003-01	Штапик Ш-2		2			2					2				
11		12	-03	Штапик Ш-4	2			2					2					
11		12	-04	Штапик Ш-5	2			2					2					
11		12	-05	Штапик Ш-6		2			2					2				
11		12	-06	Штапик Ш-7			2			2					2			
11		12	-07	Штапик Ш-8			2			2		4			2		4	
11		12	-08	Штапик Ш-9							4					4		
11		12	-13	Штапик Ш-14		4			4					4				
11		12	-15	Штапик Ш-16	4								4					
11		12	-16	Штапик Ш-17	4			4					4					
11		12	-17	Штапик Ш-18		4			4					4				
11		12	-18	Штапик Ш-19			4			4					4			

Формат	Зона	Поз	Обозначение	Наименование	Кол. на испол. –	01	02	03	04	05	06	07	08	09	10	11	12	Примечание
11		12	1.236.5-9-1003-19	Штапик Ш-20			4			4		8			4		8	
11		12	-20	Штапик Ш-21							8					8		
11		12	-23	Штапик Ш-24	4	4	4	4										
11		12	-26	Штапик Ш-27				4	4	4	4	4						
11		12	-28	Штапик Ш-29									4	4	4	4	4	
11		12	-29	Штапик Ш-30	8	8	4											
11		12	-32	Штапик Ш-33				8	8	8	8	8						
11		12	-34	Штапик Ш-35									8	8	8	8	8	
				Стандартные изделия														
				Петля ПВ1-100П ГОСТ 5088-78	4	4	4	6	6	6	6	6	6	6	6	6	6	
				Петля ПВ2-100-1 ГОСТ 5088-78	4	4	4	6	6	6	6	6	6	6	6	6	6	
				Петля ПН6-110П ГОСТ 5088-78	4	4	4	4	4	4	4	4	5	6	6	6	6	
				Завертка ЗР2-1 ГОСТ 5030-79	4	4	4	4	4	4	4	4	6	6	6	6	6	
				Завертка ЗР2-2 ГОСТ 5030-79	4	4	4	4	4	4	4	4	6	6	6	6	6	
				Стяжка СВм ГОСТ 5090-79	6	6	8	8	10	10	10	10	8	12	12	14	14	
				Фиксатор ФК2 ГОСТ 5091-78	1	1	1	1	1	1			1	1	1	1	1	
				Фиксатор ФК3 ГОСТ 5091-78	1	1	1	1	1	1			1	1	1	1	1	
				Ручка-упор ГОСТ 5091-78	2	2	2	2	2	2	2	2	2	2	2	2	2	
				Материалы														
				Древесина коробки ГОСТ 9685-61*	0,063	0,063	0,073	0,082	0,088	0,093	0,099	0,103	0,091	0,096	0,101	0,106	0,112		$м^3$
				Древесина переплетов ГОСТ 9685-61*	0,052	0,056	0,061	0,070	0,071	0,081	0,084	0,086	0,079	0,084	0,088	0,092	0,097		$м^3$
				Прокладка А-2 ГОСТ 10174-72	28,30	30,66	33,07	37,54	40,00	42,37	44,80	47,28	42,40	44,80	47,20	49,60	52,08		п.м

Инв. N подл. | Подпись и дата | Взам. инв. N

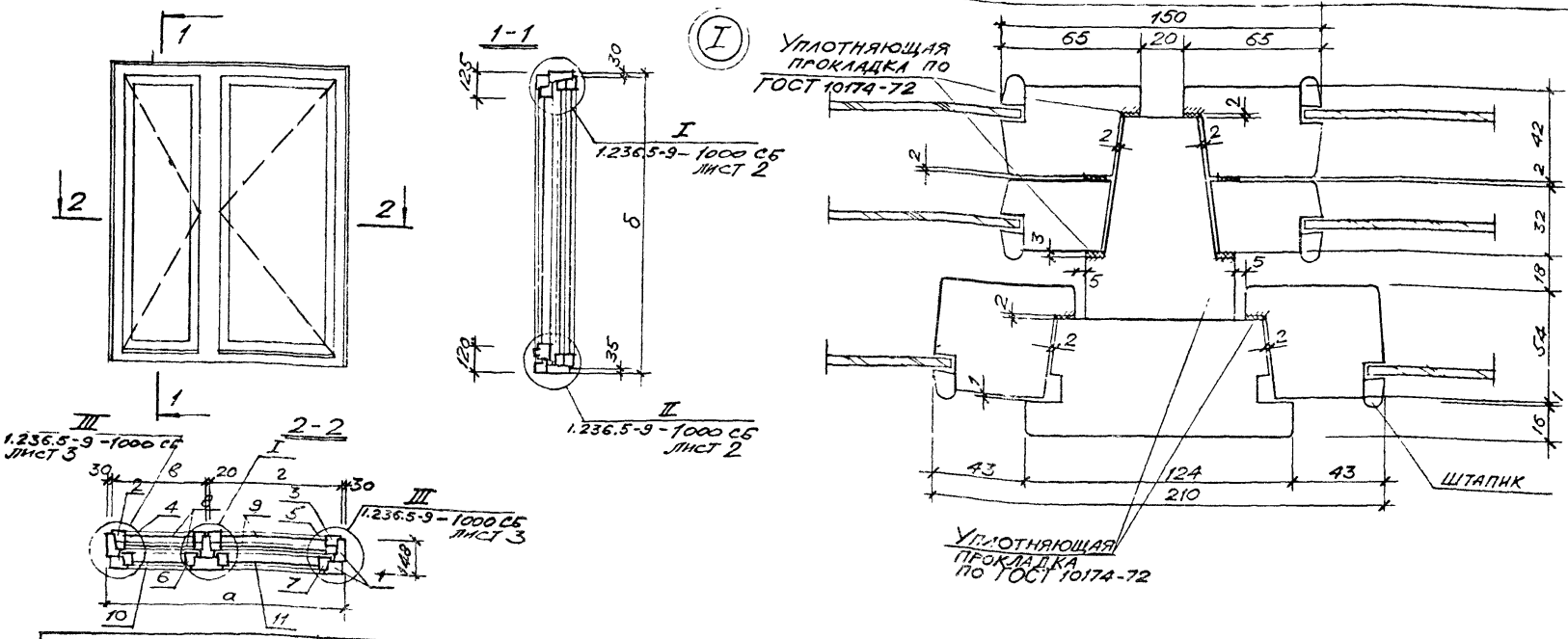

Обозначение	Марка блока	Размеры мм			
		а	б	в	г
1.236.5 – 9 –2000	ОРС12-15В	1470	1160	500	890
-01	ОРС12-18В	1770	1160	580	1110
-02	ОРС12-21В	2070	1160	690	1300
-03	ОРС18-15Г	1470	1760	500	890
-04	ОРС18-18Г	1770	1760	580	1110
-05	ОРС18-21Г	2070	1760	690	1300
-06	ОРС18-24Г	2370	1760	1145	1145
-07	ОРС18-27Г	2680	1760	1300	1300
-08	ОРС21-15Г	1470	2060	500	890
-09	ОРС21-18Г	1770	2060	580	1110
-10	ОРС21-21Г	2070	2060	690	1300
-11	ОРС21-24Г	2370	2060	1145	1145
-12	ОРС21-27Г	2680	2060	1300	1300

Примечания

1. Номера позиций штапиков см. спецификацию к соответствующему сборочному чертежу
2. Расположение приборов в исполнениях с 1.236.5-9-2000 по 1.236.5-9-2000-12 см. схему 4 на листе 1.236.5-9-000 Д2.

Нач. маст. Орлов		24.12.8.	1.236.5-9-2000 СБ
Гл. инж. Маргулец		24.12.8.	Оконный блок с тройным остеклением
Гл. арх. пр. Дрожжин		24.12.8.	Стадия: Р; Масса; Масштаб
Гл. инж. пр. Анофриев		24.12.8.	Лист 1; Листов 1
Рук. пр. арх. Сорокин		24.12.8.	ЦНИИЭП учебных зданий
Провер. Дрожжин		24.12.8.	

Формат	Зона	Поз.	Обозначение	Наименование	Кол. на исполн. 1.236.5-9-2100 —	01	02	03	04	05	06	07	08	09	10	11	12	Примечание
				Документация														
12			1.236.5-9-2100 СБ	Сборочный чертеж	×	×	×	×	×	×	×	×	×	×	×	×	×	
				Сборочные единицы														
12		1	1.236.5-9-2110	Коробка КР 9	1													
12		1	-01	Коробка КР 10		1												
12		1	-02	Коробка КР 11			1											
12		1	-03	Коробка КР 12				1										
12		1	-04	Коробка КР 13					1									
12		1	-05	Коробка КР 14						1								
12		1	-06	Коробка КР 15							1							
12		1	-07	Коробка КР 16								1						
12		1	-08	Коробка КР 17									1					
12		1	-09	Коробка КР 18										1				
12		1	-10	Коробка КР 19											1			
12		1	-11	Коробка КР 20												1		
12		1	-12	Коробка КР 21													1	
12		2	1.236.5-9-2120	Коробка КС 9	1													
12		2	-01	Коробка КС 10		1												
12		2	-02	Коробка КС 11			1											
12		2	-03	Коробка КС 12				1										

Марка	КРС 9	КРС 10	КРС 11	КРС 12	КРС 13	КРС 14	КРС 15	КРС 16	КРС 17	КРС 18	КРС 19	КРС 20	КРС 21

Инв. № подл. | Подпись и дата | Взам. инв. №

Нач. маст.	Орлов		
Гл. инж.	Жаргулец		
Гл. арх. пр.	Дрожжин		
Гл. инж. пр.	Анофриев		
Рук. гр.	Сорокин		
Провер.	Дрожжин		

1.236.5-9-2100

Коробка оконного блока с тройным остеклением

Стадия	Лист	Листов
Р	1	2

ЦНИИЭП учебных зданий

Формат	Зона	Поз	Обозначение	Наименование	Кол. на исполн. 1.236.5-9-2100 –													Примечание
					–	01	02	03	04	05	06	07	08	09	10	11	12	
12		2	1.236.5-9-2120 -04	Коробка КС 13					1									
12		2	- 05	Коробка КС 14						1								
12		2	- 06	Коробка КС 15							1							
12		2	- 07	Коробка КС 16								1						
12		2	- 08	Коробка КС 17									1					
12		2	- 09	Коробка КС 18										1				
12		2	- 10	Коробка КС 19											1			
12		2	- 11	Коробка КС 20												1		
12		2	- 12	Коробка КС 21													1	

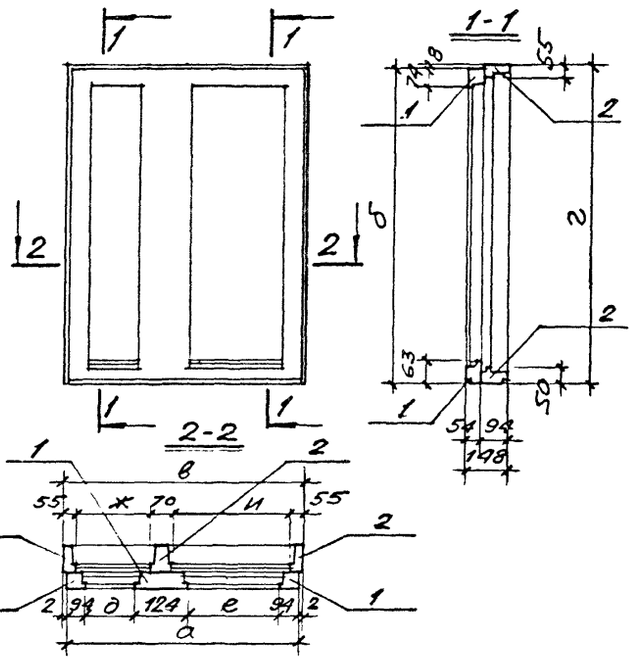

Обозначение	Марка коробки	Размеры мм							
		а	б	в	г	д	е	ж	и
1.236.5-9-2100	КРС 9	1466	1152	1470	1160	382	772	450	840
-01	КРС 10	1766	1152	1770	1160	462	992	530	1060
-02	КРС 11	2066	1152	2070	1160	572	1182	640	1250
-03	КРС 12	1466	1752	1470	1760	382	772	450	840
-04	КРС 13	1766	1752	1770	1760	462	992	530	1060
-05	КРС 14	2066	1752	2070	1760	572	1182	640	1250
-06	КРС 15	2366	1752	2370	1760	1027	1027	1095	1095
-07	КРС 16	2676	1752	2680	1760	1182	1182	1250	1250
-08	КРС 17	1466	2052	1470	2060	382	772	450	840
-09	КРС 18	1766	2052	1770	2060	462	992	530	1060
-10	КРС 19	2066	2052	2070	2060	572	1182	640	1250
-11	КРС 20	2366	2052	2370	2060	1027	1027	1095	1095
-12	КРС 21	2676	2052	2680	2060	1182	1182	1250	1250

1.236.5-9-2100 СБ

Коробка оконного блока с тройным остеклением
Сборочный чертеж.

Стадия	Масса	Масштаб
Р		
Лист 1	Листов 1	

ЦНИИЭП учебных зданий

Нач. маст.	Орлов	24.12.87
Зам. нач.	Маркулев	24.12.87
Гл. арх. пр.	Дрожжин	29.12.87
Гл. инж. пр.	Инофрик	24.12.87
Рук. гр.	Сосюкин	24.12.87
Провер.	Дрожжин	29.12.87

Инв. № подл. | Подпись и дата | Взам. инв. №

Формат	Зона	Поз.	Обозначение	Наименование	Кол. на испол 1.236.5-9-2110 —	01	02	03	04	05	06	07	08	09	10	11	12	Примечание
				Документация														
А1			1.236.5-9-2110 СБ	Сборочный чертеж	×	×	×	×	×	×	×	×	×	×	×	×	×	
				Детали														
11		1	1.236.5-9-1111	Профиль коробки ПКР 1	2	2	2											
11		1	-01	Профиль коробки ПКР 2				2	2	2	2	2						
11		1	-02	Профиль коробки ПКР 3									2	2	2	2	2	
11		2	1.236.5-9-1112-07	Профиль коробки ПКР12	1			1					1					
11		2	-08	Профиль коробки ПКР13		1			1					1				
11		2	-09	Профиль коробки ПКР14			1			1					1			
11		2	-10	Профиль коробки ПКР15							1					1		
11		2	-11	Профиль коробки ПКР16								1					1	
11		3	1.236.5-9-1113-03	Профиль коробки ПКР21	1			1					1					
11		3	-04	Профиль коробки ПКР22		1			1					1				
11		3	-05	Профиль коробки ПКР23			1			1					1			
11		3	-06	Профиль коробки ПКР24							1					1		
11		3	-07	Профиль коробки ПКР25								1					1	
11		4	1.236.5-9-2111	Профиль коробки ПКР36	1	1	1											
11		4	-01	Профиль коробки ПКР37				1	1	1	1	1						
11		4	-02	Профиль коробки ПКР38									1	1	1	1	1	

Марка	КР 9	КР 10	КР 11	КР 12	КР 13	КР 14	КР 15	КР 16	КР 17	КР 18	КР 19	КР 20	КР 21

Нач. маст	Орлов	
Гл. инж.	Маргулец	
Гл. арх. пр.	Дрожжин	
Гл. инж. пр.	Анофриев	
Рук. гр.	Сорокин	
Провер.	Дрожжин	

1.236.5 - 9 -2110

Коробка для раздельных переплетов

Стадия	Лист	Листов
Р	1	1

ЦНИИЭП учебных зданий

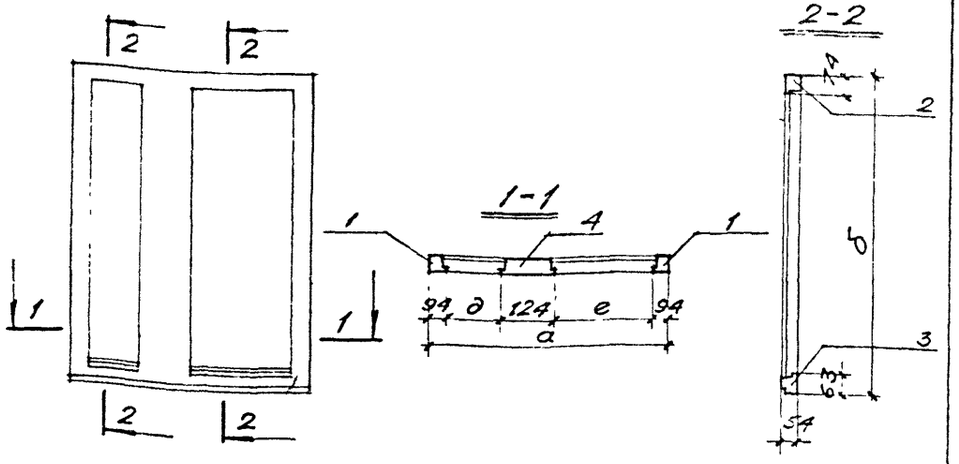

Обозначение	Марка коробки	Размеры мм			
		а	б	д	е
1.236.5-9-2110	КР9	1466	1152	382	772
-01	КР10	1766	1152	462	992
-02	КР11	2066	1152	572	1182
-03	КР12	1466	1752	382	772
-04	КР13	1766	1752	462	992
-05	КР14	2066	1752	572	1182
-06	КР15	2366	1752	1027	1027
-07	КР16	2676	1752	1182	1182
-08	КР17	1466	2052	382	772
-09	КР18	1766	2052	462	992
-10	КР19	2066	2052	572	1182
-11	КР20	2366	2052	1027	1027
-12	КР21	2676	2052	1182	1182

1.236.5-9-2110 СБ

Коробка для раздельных переплетов. Сборочный чертеж.

Стадия	Масса	Масштаб
Р		
Лист 1	Листов 1	

Нач. маст. Орлов 24.12.80
Гл. инж. Маргулец 24.12.80
Гл. арх. пр. Дрожжин 24.12.80
Гл. инж. пр. Анофрик 24.12.80
Рук. гр. арх. Сорокин 24.12.80
Провер. Дрожжин 24.12.80

ЦНИИЭП учебных зданий

Инв. № подл. | Подпись и дата | Взам. инв. №

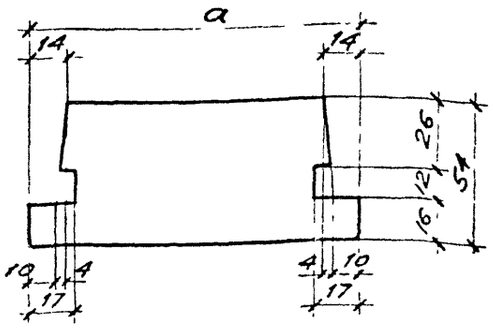

Обозначение	Марка профиля	Размеры мм	
		а	Длина
1.236.5-9-2111	ПКР-36	124	1152
-01	ПКР-37	124	1752
-02	ПКР-38	124	2052
-03	ПКР-39	139	1752
-04	ПКР-40	139	2052

1.236.5-9-2111

Профиль коробки

Древесина ГОСТ 9685-61

Стадия	Масса	Масштаб
Р		1:2
Лист 1	Листов 1	

Нач. маст. Орлов 24.12.80
Гл. инж. Маргулец 24.12.80
Гл. арх. пр. Дрожжин 24.12.80
Гл. инж. пр. Анофрик 24.12.80
Рук. гр. арх. Сорокин 24.12.80
Провер. Дрожжин 24.12.80

ЦНИИЭП учебных зданий

Инв. № подл. | Подпись и дата | Взам. инв. №

Формат	Зона	Поз.	Обозначение	Наименование	Кол. на испол. 1.236.5-9-2120- —	01	02	03	04	05	06	07	08	09	10	11	12	Примечание
				Документация														
11			1.236.5-9-2120СБ	Сборочный чертеж	×	×	×	×	×	×	×	×	×	×	×	×	×	
				Детали														
11		1	1.236.5-9-1121	Профиль коробки ПКС 1	2	2	2											
11		1	-01	Профиль коробки ПКС 2				2	2	2	2	2						
11		1	-02	Профиль коробки ПКС 3									2	2	2	2	2	
11		2	-07	Профиль коробки ПКС 8	1			1					1					
11		2	-08	Профиль коробки ПКС 9		1			1					1				
11		2	-09	Профиль коробки ПКС 10			1			1					1			
11		2	-10	Профиль коробки ПКС 11							1					1		
11		2	-11	Профиль коробки ПКС 12								1					1	
11		3	1.236.5-9-1122-03	Профиль коробки ПКС 17	1			1					1					
11		3	-04	Профиль коробки ПКС 18		1			1					1				
11		3	-05	Профиль коробки ПКС 19			1			1					1			
11		3	-06	Профиль коробки ПКС 20							1					1		
11		3	-07	Профиль коробки ПКС 21								1					1	
11		4	1.236.5-9-2121	Профиль коробки ПКС 32	1	1	1											
11		4	-01	Профиль коробки ПКС 33				1	1	1	1	1						
11		4	-02	Профиль коробки ПКС 34									1	1	1	1	1	
				Марка	КС 9	КС 10	КС 11	КС 12	КС 13	КС 14	КС 15	КС 16	КС 17	КС 18	КС 19	КС 20	КС 21	

Нач маст	Орлов		23.12.83
ГИ инж	Маргулец		23.12.83
ГИ. арх пр	Дрожжич		23.12.83
ГИ инж пр	Ансфриев		23.12.83
Рук гр	Сорокин		23.12.83
Провер.	Дрожжин		23.12.83

1.236.5-9-2120

Коробка для спаренных переплетов

Стадия	Лист	Листов
Р	1	1

ЦНИИЭП учебных зданий

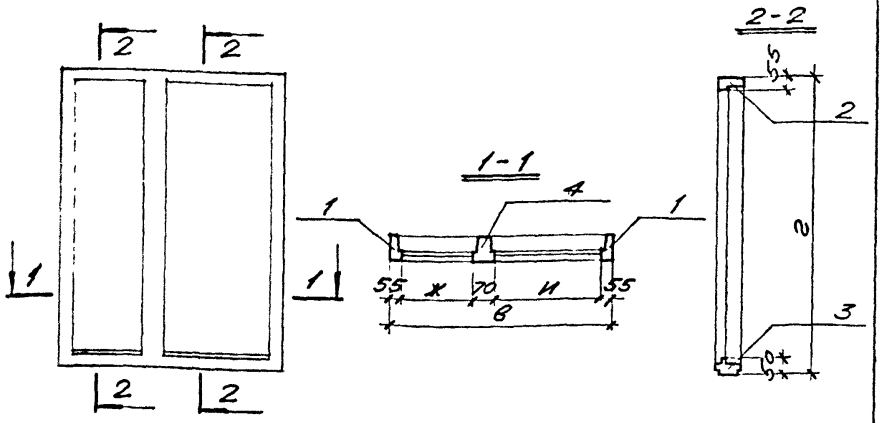

Обозначение	Марка коробки	Размеры мм			
		в	г	ж	и
1.236.5-9-2120	КС 9	1470	1160	450	840
-01	КС 10	1770	1160	530	1060
-02	КС 11	2070	1160	640	1250
-03	КС 12	1470	1760	450	840
-04	КС 13	1770	1760	530	1060
-05	КС 14	2070	1760	640	1250
-06	КС 15	2370	1760	1095	1095
-07	КС 16	2680	1760	1250	1250
-08	КС 17	1470	2060	450	840
-09	КС 18	1770	2060	530	1060
-10	КС 19	2070	2060	640	1250
-11	КС 20	2370	2060	1095	1095
-12	КС 21	2680	2060	1250	1250

Инв. № подл. | Подпись и дата | Взам. инв. №

Нач. маст. Орлов		24.12.80
Гл. инж. Марунлев		24.12.80
Гл. арх. пр. Дрожжин		24.12.80
Гл. инж. пр. Анофриков		24.12.80
Рук. гр. арх. Сорокин		24.12.80
Провер. Дрожжин		24.12.80

1.236.5-9-2120 СБ

Коробка для спаренных переплетов. Сборочный чертеж.

Стадия	Масса	Масштаб
Р		
Лист 1	Листов 1	

ЦНИИЭП учебных зданий

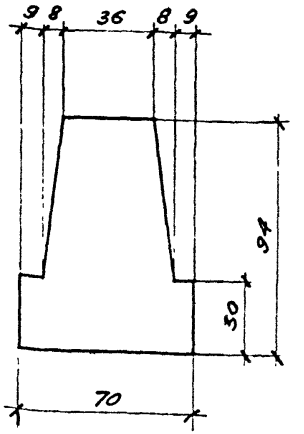

Обозначение	Марка	Длина мм
1.236.5-9-2121	ПКС-32	1160
-01	ПКС-33	1760
-02	ПКС-34	2060

Инв. № подл. | Подпись и дата | Взам. инв. №

Нач. маст. Орлов		24.12.80
Гл. инж. Марунлев		24.12.80
Гл. арх. пр. Дрожжин		24.12.80
Гл. инж. пр. Анофриков		24.12.80
Рук. гр. арх. Сорокин		24.12.80
Провер. Дрожжин		24.12.80

1.236.5-9-2121

Профиль коробки

Древесина ГОСТ 9685-61

Стадия	Масса	Масштаб
Р		1:2
Лист 1	Листов 1	

ЦНИИЭП учебных зданий

Формат	Зона	Поз.	Обозначение	Наименование	Кол. на исполн. 1.236.5-9-3000-										Примечание
					-	01	02	03	04	05					
				Документация											
12			1.236.5-9-3000 СБ	Сборочный чертеж	×	×	×	×	×	×					
11			- ООО ПЗ	Пояснительная записка	×	×	×	×	×	×					
12			- ООО Д1	Номенклатура изделий	×	×	×	×	×	×					
12			- ООО Д2	Схема расположения приборов в окнах и балконных дверях	×	×	×	×	×	×					
12			- ООО ВМ	Ведомость расхода материалов	×	×	×	×	×	×					
				Сборочные единицы											
11		1	1.236.5-9-3100	Коробка КРС 22	1										
				Марка	ОРС 18-9В	ОРС 18-12В	ОРС 18-13,5В	ОРС 21-9В	ОРС 21-12В	ОРС 21-13,5В					

Нач.маст.	Орлов		4.12.84
Гл.инж.	Маргулец		3.12.84
Гл.арх.пр.	Дрожжин		4.12.84
Гл.инж.пр.	Анофриев		4.12.84
Рук.гр.арх.	Сорокин		4.12.84
Провер.	Дрожжин		4.12.84

1.236.5-9-3000

Оконный блок с тройным остеклением

Стадия	Лист	Листов
Р	1	6

ЦНИИЭП учебных зданий

Инв.№ подл. | Подпись и дата | Взам. инв.№

Формат	Зона	Поз.	Обозначение	Наименование	Кол. на исполн. 1.236.5-9-3000-										Примечание
					-	01	02	03	04	05					
11		1	1.236.5-9-3100-01	Коробка КРС 23		1									
11		1	- 02	Коробка КРС 24			1								
11		1	- 03	Коробка КРС 25				1							
11		1	- 04	Коробка КРС 26					1						
11		1	- 05	Коробка КРС 27						1					
12		2	1.236.5-9-1200-07	Переплет внутренний ПВ 8	1										
12		2	- 08	Переплет внутренний ПВ 9		1									
12		2	- 09	Переплет внутренний ПВ 10			1								
12		2	- 23	Переплет внутренний ПВ 24				1							
12		2	- 24	Переплет внутренний ПВ 25					1						
12		2	- 25	Переплет внутренний ПВ 26						1					
11		3	1.236.5-9-3200	Переплет внутренний ПФВ 1	1			1							
11		3	- 01	Переплет внутренний ПФВ 2		1			1						
11		3	- 02	Переплет внутренний ПФВ 3			1			1					
12		4	1.236.5-9-1300-07	Переплет средний ПС 8	1										
12		4	- 08	Переплет средний ПС 9		1									
12		4	- 09	Переплет средний ПС 10			1								
12		4	- 23	Переплет средний ПС 24				1							
12		4	- 24	Переплет средний ПС 25					1						

17561-57

Формат	Зона	Поз.	Обозначение	Наименование	Кол. на испол. 1.236.5-9-3000-										Примечание
					-	01	02	03	04	05					
12		4	1.236.5-9 -1300-25	Переплет средний ПС26						1					
11		5	1.236.5-9 - 3300	Переплет средний ПФС1	1			1							
11		5	- 01	Переплет средний ПФС 2		1			1						
11		5	- 02	Переплет средний ПФС3			1			1					
12		6	1.236.5-9 - 1400-07	Переплет раздельный ПР8	1										
12		6	- 08	Переплет раздельный ПР9		1									
12		6	- 09	Переплет раздельный ПР10			1								
12		6	- 23	Переплет раздельный ПР24				1							
12		6	- 24	Переплет раздельный ПР25					1						
12			- 25	Переплет раздельный ПР26						1					
11		7	1.236.5-9 -3400	Переплет раздельный ПФР1	1			1							
11		7	- 01	Переплет раздельный ПФР2		1			1						
11		7	- 02	Переплет раздельный ПФР3			1			1					
				Детали											
БЧ		8	1.236.5-9-3001	Стекло 1050×695×4 ГОСТ 111-78	2										
БЧ		9	-01	Стекло 395×695×4 ГОСТ 111-78	2			2							
БЧ		8	- 02	Стекло 1050×995×4 ГОСТ 111-78		2									

Формат	Зона	Поз.	Обозначение	Наименование	Кол. на испол. 1.236.5-9-3000-										Примечание
					-	01	02	03	04	05					
БЧ		9	1.236.5-9 -3001-03	Стекло 395×995×4 ГОСТ 111-78		2			2						
БЧ		9	- 04	Стекло 1050×1145×4 ГОСТ 111-78			2								
БЧ		9	- 05	Стекло 395×1145×4 ГОСТ 111-78			2			2					
БЧ		8	- 06	Стекло 1350×695×4 ГОСТ 111-78				2							
БЧ		8	- 07	Стекло 1350×995×4 ГОСТ 111-78					2						
БЧ		8	- 08	Стекло 1350×1145×4 ГОСТ 111-78						2					
БЧ		10	1.236.5-9 - 3002	Стекло 1000×620×4 ГОСТ 111-78	1										
БЧ		11	- 01	Стекло 335×620×4 ГОСТ 111-78	1			1							
БЧ		10	- 02	Стекло 1000×920×4 ГОСТ 111-78		1									
БЧ		11	- 03	Стекло 335×920×4 ГОСТ 111-78		1			1						
БЧ		10	- 04	Стекло 1000×1070×4 ГОСТ 111-78			1								
БЧ		11	- 05	Стекло 335×1070×4 ГОСТ 111-78			1			1					
БЧ		10	- 06	Стекло 1300×620×4 ГОСТ 111-78				1							
БЧ		10	- 07	Стекло 1300×920×4 ГОСТ 111-78					1						
БЧ		10	- 08	Стекло 1300×1070×4 ГОСТ 111-78						1					
11		12	1.236.5-9 - 1003	Штапик Ш-1	4			4							
11		12	- 01	Штапик Ш-2		4			4						
11		12	- 02	Штапик Ш-3			4			4					
11		12	- 12	Штапик Ш-13	8			8							

17591 58

Формат	Зона	Поз.	Обозначение	Наименование	Кол. на исполн. 1.236.5-9-3000 –										Примечание
					–	01	02	03	04	05					
11		12	1.236.5-9-1003-13	Штапик Ш-14		8			8						
11		12	-14	Штапик Ш-15			8			8					
11		12	-24	Штапик Ш-25	2	2	2	2	2	2					
11		12	-25	Штапик Ш-26	2	2	2								
11		12	-27	Штапик Ш-28				2	2	2					
11		12	-30	Штапик Ш-31	4	4	4	4	4	4					
11		12	-31	Штапик Ш-32	4	4	4								
11		12	-33	Штапик Ш-34				4	4	4					
				Стандартные изделия											
				Петля ПВ1-100П ГОСТ 5088-78	2	3	3	3	3	3					
				Петля ПВ2-100-1 ГОСТ 5088-78	2	3	3	3	3	3					
				Петля ПН6-110П ГОСТ 5088-78	2	2	2	2	3	3					
				Петля ПВ2-100-2 ГОСТ 5088-78	4	4	4	4	4	4					
				Петля ПН7-2 ГОСТ 5088-78	2	2	2	2	2	2					
				Завертка ЗР2-1 ГОСТ 5090-79	2	2	2	2	2	2					
				Завертка ЗР2-2 ГОСТ 5090-79	2	2	2	2	2	2					
				Фрамужный прибор Л7-2 ГОСТ 5090-79	1	1	1	1	1	1					

Формат	Зона	Поз.	Обозначение	Наименование	Кол. на исполн. 1.236.5-9-3000 –										Примечание
					–	01	02	03	04	05					
				Стяжка СВ.1 ГОСТ 5090-79	6	6	6	6	6	8					
				Фиксатор ФК2 ГОСТ 5091-78				1							
				Фиксатор ФК3 ГОСТ 5091-78				1							
				Рамный соединитель ГОСТ 5091-78	2	2	2	2	2	2					
				Ручка-упор ГОСТ 5091-78	1	1	1	1	1	1					
				Материалы											
				Древесина коробки ГОСТ 9685-61*	0,058	0,069	0,084	0,065	0,074	0,078					м³
				Древесина переплетов ГОСТ 9685-61*	0,047	0,057	0,051	0,052	0,061	0,066					м³
				Прокладка А-2 ГОСТ 10174-72	25,70	30,46	32,83	27,20	31,96	34,40					п.м

17561 59

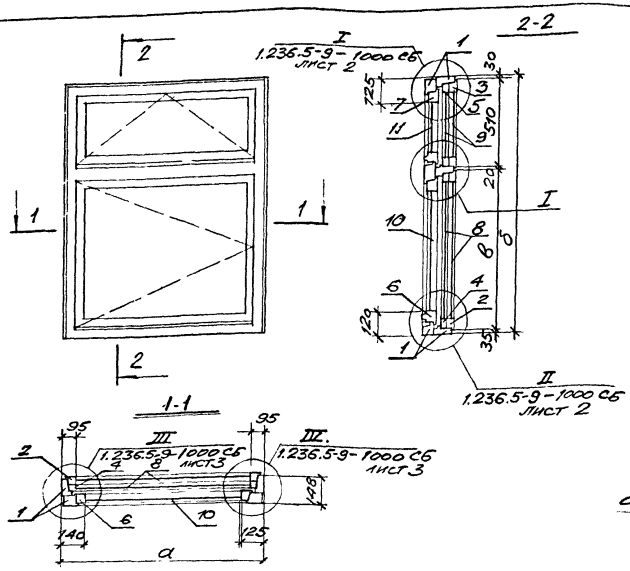

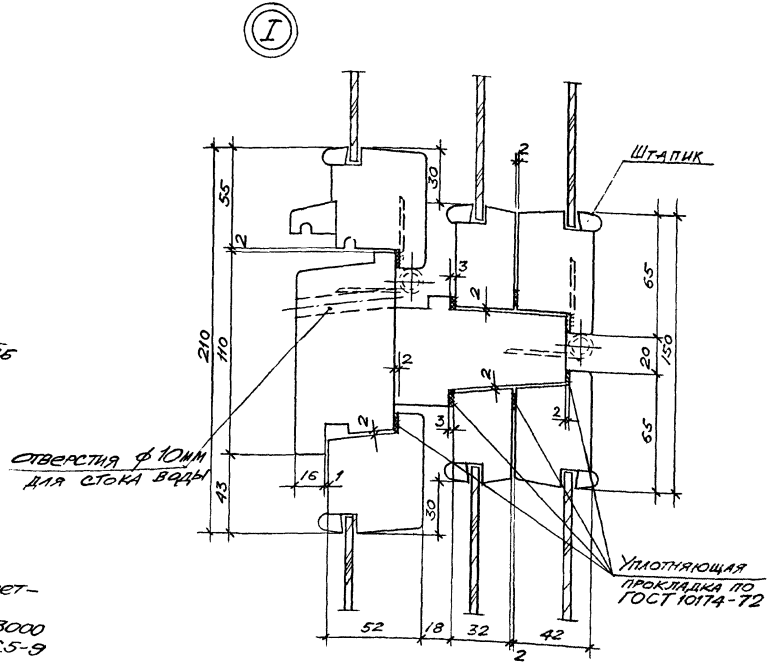

ПРИМЕЧАНИЯ

1. Номера позиций штапиков см. спецификацию к соответствующему сборочному чертежу переплета.
2. Расположение приборов в исполнениях с 1.236.5-9-3000 по 1.236.5-9-3000-05 см схему 3 на листе 1.236.5-9-000 Д2.

Обозначение	Марка блока	Размеры мм		
		а	б	в
1.236.5-9-3000	ОРС 18-9 В	870	1760	1165
-01	ОРС 18-12 В	1170	1760	1165
-02	ОРС 18-13,5 В	1320	1760	1165
-03	ОРС 21-9 В	870	2060	1465
-04	ОРС 21-12 В	1170	2060	1465
-05	ОРС 21-13,5 В	1320	2060	1465

Нач. маст. Орлов		21.12.84
Гл. инж. Маргулец		21.12.84
Гл. арх. пр. Дрожжин		24.12.84
Гл. инж. пр. Анофриев		24.12.84
Рук. гр. арх. Сорокин		24.12.84
Провер. Дрожжин		24.12.84

1.236.5-9-3000 СБ

Оконный блок с тройным остеклением

Стадия	Масса	Масштаб
Р		

Лист 1 Листов 1

ЦНИИЭП учебных зданий

Инв. № подл. | Подпись и дата | Взам. инв. №

Формат	Зона	Поз.	Обозначение	Наименование	Кол. на испол. 1.236.5-9-3100- –	01	02	03	04	05	Примечание.
				Документация							
11			1.236.5-9-3100 СБ	Сборочный чертеж	×	×	×	×	×	×	
				Сборочные единицы							
11		1	1.236.5-9-3110	Коробка КР 22	1						
11		1	-01	Коробка КР 23		1					
11		1	-02	Коробка КР 24			1				
11		1	-03	Коробка КР 25				1			
11		1	-04	Коробка КР 26					1		
				Марка	КРС 22	КРС 23	КРС 24	КРС 25	КРС 26	КРС 27	

Нач.маст	Орлов		24.12.86
Гл.инж.	Маргулец		24.12.86
ГАП	Дрожжин		24.12.86
Гип	Анофриев		24.12.86
Рук.грап.	Сорокин		24.12.86
Пров.	Дрожжин		24.12.86

1.236.5-9-3100

Коробка оконного блока с тройным остеклением

Стадия	Лист	Листов
Р	1	2

ЦНИИЭП учебных зданий

Инв. № подл. | Подпись и дата | Взам. инв. №

Формат	Зона	Поз.	Обозначение	Наименование	Кол. на испол. 1.236.5-9-3100- –	01	02	03	04	05	Примечание.
11		1	1.236.5-9-3110-05	Коробка КР 27						1	
11		2	1.236.5-9-3120	Коробка КС 22	1						
11		2	-01	Коробка КС 23		1					
11		2	-02	Коробка КС 24			1				
11		2	-03	Коробка КС 25				1			
11		2	-04	Коробка КС 26					1		
11		2	-05	Коробка КС 27						1	

Инв. № подл. | Подпись и дата | Взам. инв. №

Нач. маст.	Орлов		
Гл. инж.	Маргулец		
Гл. арх. проект	Дрожжин		
Гл. инж. проекта	Анофриев		
Рук. гр.	Сорокин		
Пров.	Дрожжин		

Коробка оконного блока с горным остеклением. Сборочный чертеж.

1.236.5-9-3100 СБ

ЦНИИЭП учебных зданий

Стадия	Масса	Масштаб
Р		
Лист 1	Листов 1	

Обозначение	Марка коробки	Размеры, мм		
		а	б	в
1.236.5-9-3100 -01	КРС 23	1161	1752	1170
-02	КРС 24	1311	1752	1320
-03	КРС 25	861	2052	870
-04	КРС 26	1161	2052	1170
-05	КРС-27	1311	2052	1320
	КРС 22	861	1752	870

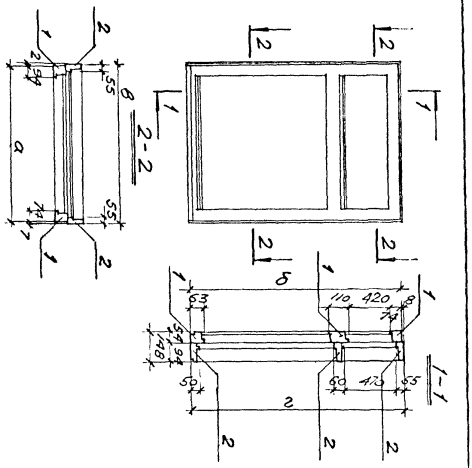

Инв. № подл. | Подпись и дата | Взам. инв. №

Код	Поз.	Обозначение	Наименование	Кол. на испол. 1.236.5-9-3110 -										Примечание
				-	01	02	03	04	05					
			Документация											
11		1.236.5-9-3110 СБ	Сборочный чертеж	X	X	X	X	X	X					
			Детали											
11	1	1.236.5-9-1111-01	Профиль коробки ПКР 2	1	1	1								
11	1	-02	Профиль коробки ПКР 3				1	1	1					
11	2	1.236.5-9-1112-01	Профиль коробки ПКР 6	1	1	1								
11	2	-02	Профиль коробки ПКР 7				1	1	1					
11	4	-04	Профиль коробки ПКР 9	1			1							
			Марка	КР 22	КР 23	КР 24	КР 25	КР 26	КР 27					

Нач. маст.	Орлов		24.12.86
Гл. инж.	Маргулец		24.12.86
ГАП	Дрожжин		24.12.86
ГИП	Анофриев		24.12.86
Рук. гр.	Сорокин		24.12.86
Пров.	Дрожжин		24.12.86

1.236.5-9-3110

Коробка для раздельных переплетов

Стадия	Лист	Листов
Р	1	2

ЦНИИЭП учебных зданий

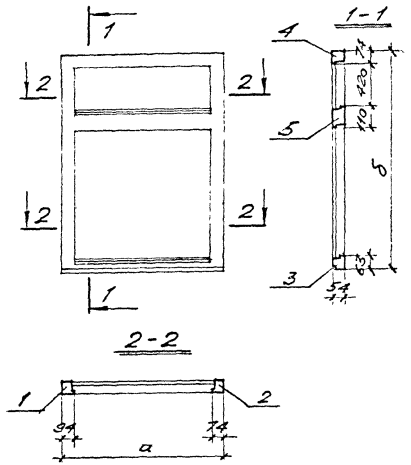

Обозначение	Марка коробки	Размеры мм	
		а	б
1.236.5-9-3110	КР 22	861	1752
-01	КР 23	1161	1752
-02	КР 24	1311	1752
-03	КР 25	861	2052
-04	КР 26	1161	2052
-05	КР 27	1311	2052

1.236.5-9-3110 СБ

Коробка для раздельных переплетов
Сборочный чертеж

Стадия | Лист | Листов 1

Р

Нач. маст. Орлов
Гл. инж. Маргулец
Гл. арх. пр. Дрожжин
Гл. инж. пр. Анофриев
Рук. гр. арх. Сорокина
Провер. Дрожжин

ЦНИИЭП Инженерных зданий

Инв. № подл. | Подпись и дата | Взам. инв. №

17561 63

Дорпат	Зона	Обозначение	Наименование	Кол. на исполн. 1.236.5-9-3110					Примечание
				-	01	02	03	04	05	
11	4	1.236.5-9-1112 -05	Профиль коробки ПКР10		1			1		
11	4	-06	Профиль коробки ПКР11			1			1	
11	3	1.236.5-9 -1113	Профиль коробки ПКР18	1			1			
11	3	-01	Профиль коробки ПКР19		1			1		
11	3	-02	Профиль коробки ПКР20			1			1	
11	5	1.236.5-9 -3111	Профиль коробки ПКР27	1			1			
11	5	-01	Профиль коробки ПКР28		1			1		
11	5	-02	Профиль коробки ПКР29			1			1	

Лист 2

1.236.5-9-3110

Инв. № подл. | Подпись и дата | Взам. инв. №

Нач. маст.	Орлов		
Гл. инж. проекта	Чаргулец		
Гл. инж. пр.	Дрожжин		
Гл. инж. пр.	Анофриев		
Рук. гр. арх.	Сорокин		
Провер.	Дрожжин		

1.236.5-9-3111

Деревянные ГОСТ 9685-61

Профиль коробки

Стадия	Лист	Листов
Р		
	Масса	Масштаб
	1:2	

ЦНИИЭП учебных зданий

Обозначение	Марка	Длина мм.
1.236.5-9-3111	ПКР-27	861
-01	ПКР-28	1161
-02	ПКР-29	1311
-03	ПКР-30	939
-04	ПКР-31	1209
-05	ПКР-32	1359
-06	ПКР-33	1244
-07	ПКР-34	1929
-08	ПКР-35	1770
-09	ПКР-41	1945

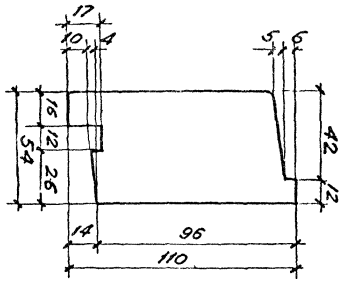

Инв № подл | Подпись и дата | Взам. инв №

Формат	Зона	Поз.	Обозначение	Наименование	Кол. на исполн. 1.236.5-9-3120- –	01	02	03	04	05					Примечание
				Документация											
11			1.236.5-9-3120 СБ	Сборочный чертеж	×	×	×	×	×	×					
				Детали											
11		1	1.236.5-9-1121-01	Профиль коробки ПКС 2	2	2	2								
11		1	-02	Профиль коробки ПКС 3				2	2	2					
11		2	-04	Профиль коробки ПКС 5	1			1							
11		2	-05	Профиль коробки ПКС 6		1			1						
11		2	-06	Профиль коробки ПКС 7			1			1					
11		3	1.236.5-9-1122	Профиль коробки ПКС 14	1			1							
				Марка	КС 22	КС 23	КС 24	КС 25	КС 26	КС 27					

11561 64

Нач. маст	Орлов		
Гл. инж.	Чаргулец		
ГАП	Дрожжин		
ГИП	Анофриев		
Рук. гр. арх.	Сорокин		
Проверил	Дрожжин		

1.236.5-9-3120

Коробка для спаренных переплетов

Стадия	Лист	Листов
Р.Ч.	1	2

ЦНИИЭП учебных зданий

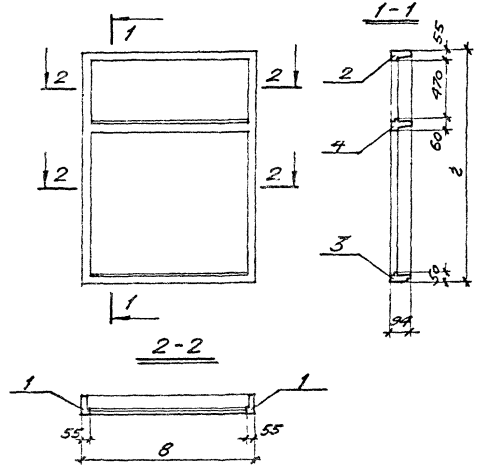

Обозначение	Марка коробки	Размеры мм	
		в	г
1.236.5-9-3120	КС 22	870	1760
-01	КС-23	1170	1760
-02	КС-24	1320	1760
-03	КС-25	870	2060
-04	КС-26	1170	2060
-05	КС-27	1320	2060

1.236.5-9-3120 СБ

Коробка для спаренных переплетов. Сборочный чертеж.

Стадия	Масса	Масштаб
Р		

Лист 1 Листов 1

ЦНИИЭП учебных зданий

Нач. маст.	Орлов	24.12.80
Гл. инж.	Маргулед	24.12.80
Гл. арх. пр.	Дрожжин	24.12.80
Гл. инж. пр.	Анофриев	24.12.80
Рук. гр. арх.	Сорокин	24.12.80
Провер.	Дрожжин	24.12.80

Инв. № подл. | Подпись и дата | Взам. инв. №

Формат	Зона	Поз.	Обозначение	Наименование	Кол. на исполн. 1.236.5-9-3120 -	01	02	03	04	05	Примечание
11		3	1.236.5-9-1122-01	Профиль коробки ПКС 15		1			1		
11		3	-02	Профиль коробки ПКС 16			1			1	
11		4	1.236.5-9-3121	Профиль коробки ПКС 23	1			1			
11		4	-01	Профиль коробки ПКС 24		1			1		
11		4	-02	Профиль коробки ПКС 25			1			1	

1.236.5-9-3120

Лист 2

Инв. № подл. | Подпись и дата | Взам. инв. №

Нач. маст.	Орлов		
Гл. инж.	Мартулец		
Гл. арх.	Дрожжин		
Гл. инж. по профессиональным	Апофрнев		
Рук. гр.	Сорокин		
Пров.	Дрожжин		

1.236.5-9-3121

Профиль коробки

Древесина ГОСТ 9685-61

ЦНИИЭП учебных зданий

Стадия Р | Лист 1 | Листов 1 | Масса | Масштаб 1:2

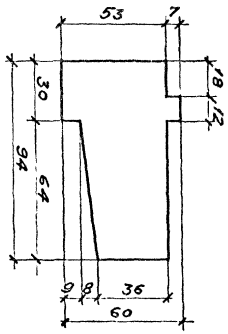

Обозначение	Марка	Длина мм
1235-9-3121	ПКС 23	870
-01	ПКС 24	1170
-02	ПКС 25	1320
-03	ПКС 26	935
-04	ПКС 27	1175
-05	ПКС 28	1355
-06	ПКС 29	1210
-07	ПКС 30	1390
-08	ПКС 31	1774

Инв. № подл. | Подпись и дата | Взам. инв. №

Формат	Поз.	Обозначение	Наименование	Кол. на испол. 1.236.5-9-3200-									Примечание
				-	01	02	03	04	05	06			
			Документация										
11		1.236.5-9-3200 СБ	Сборочный чертеж	×	×	×	×	×	×	×			
			Детали										
11	1	1.236.5-9-1201	Профиль переплета ПП81		1								
11	1	-01	Профиль переплета ПП82			1							
11	1	-03	Профиль переплета ПП84				1						
11	1	-06	Профиль переплета ПП87					1					
11	1	-07	Профиль переплета ПП88	1									
			Марка	ПФВ 1	ПФВ 2	ПФВ 3	ПФВ 4	ПФВ 5	ПФВ 6	ПФВ 7			

Нач. маст.	Орлов		9.06.87
Гл. инж.	Мартулец		9.06.87
ГАП	Дрожжин		9.06.87
ГИП	Апофрнев		9.06.87
Рук. гр. арх.	Сорокин		9.06.87
Пров.	Дрожжин		9.06.87

1.236.5-9-3200

Переплет фрамуги внутренний спаренный

Стадия Р | Лист 1 | Листов 2

ЦНИИЭП учебных зданий

17561

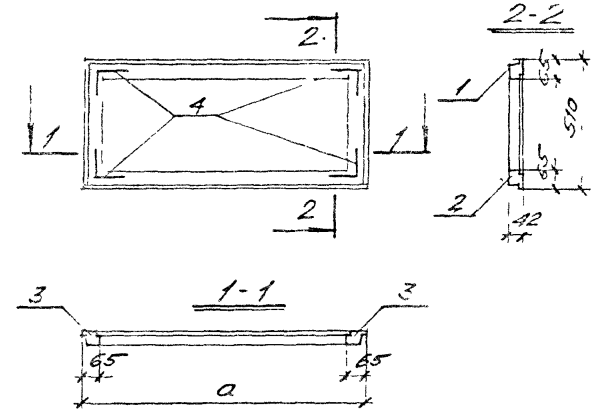

Обозначение	Марка переплета	Размер а мм
1.236.5-9-3200	ПФВ1	810
-01	ПФВ2	1110
-02	ПФВ3	1260
-03	ПФВ4	890
-04	ПФВ5	1300
-05	ПФВ6	1145
-06	ПФВ7	865

Обозначение	Наименование	Кол. на исполн. 1.236.5-9-3200							Примечание
		-	01	02	03	04	05	06	
1.236.5-9-1201-08	Профиль переплета ПТВ9						1		
-10	Профиль переплета ПТВ11							1	
-17	Профиль переплета ПТВ18	2	2	2	2	2	2	2	
1.236.5-9-1202	Профиль переплета ПТВ20		1						
-01	Профиль переплета ПТВ21			1					
-03	Профиль переплета ПТВ23				1				
-06	Профиль переплета ПТВ26					1			
-07	Профиль переплета ПТВ27	1							
-08	Профиль переплета ПТВ28						1		
-10	Профиль переплета ПТВ30							1	
	Стандартные изделия								
	Уголок ГОСТ 3691-78 / ГОСТ 16253-70	4	4	4	4	4	4	4	

Формат	Зона	Поз.	Обозначение	Наименование	Кол.	Примечание
11		1	1.236.5-9-1201-08	Профиль переплета ПТВ9	1	
11		1	-10	Профиль переплета ПТВ11	1	
11		3	-17	Профиль переплета ПТВ18	2	
11		2	1.236.5-9-1202	Профиль переплета ПТВ20	1	
11		2	-01	Профиль переплета ПТВ21	1	
11		2	-03	Профиль переплета ПТВ23	1	
11		2	-06	Профиль переплета ПТВ26	1	
11		2	-07	Профиль переплета ПТВ27	1	
11		2	-08	Профиль переплета ПТВ28	1	
11		2	-10	Профиль переплета ПТВ30	1	
				Стандартные изделия		
64		4		Уголок ГОСТ 3691-78 / ГОСТ 16253-70	4	

Лист 2

1.236.5-9-3200

Инв. № подл. | Подпись и дата | Взам. инв. №

Нач. маст.	Орлов		24.12.80
Гл. инж.	Маргулец		24.12.80
Гл. арх. пр.	Дрожжин		24.12.80
Гл. инж. пр.	Анофриев		24.12.80
Рук. гр.	Сорокин		24.12.80
Провер.	Дрожжин		24.12.80

1.236.5-9-3200 СБ

Переплет фрамуги внутренний спаренный. Сборочный чертеж.

Стадия	Масса	Масштаб
Р		

Лист 1 | Листов 1

ЦНИИЭП учебных зданий

17561 67

Инв. № подл.	Подпись и дата	Взам. инв. №

Формат	Зона	Поз.	Обозначение	Наименование	Кол. на исполн. 1.236.5-9-3300-										Примечание.
					-	01	02	03	04	05	06				
				Документация											
11			1.236.5-9-3300 СБ	Сборочный чертеж	×	×	×	×	×	×	×				
				Детали											
11		1	1.236.5-9-1301	Профиль переплета ППС1		1									
11		1	-01	Профиль переплета ППС2			1								
11		1	-03	Профиль переплета ППС4				1							
11		1	-06	Профиль переплета ППС7					1						
11		1	-07	Профиль переплета ППС8	1										
				Марка	ПФС1	ПФС2	ПФС3	ПФС4	ПФС5	ПФС6	ПФС7				

Нач.маст	Орлов		9.06.87
Гл.инж	Маргулец		9.06.87
ГАП	Дрожжин		9.06.87
ГИП	Анофриев		9.06.87
Рук.гр.арх	Сорокин		9.06.87
Пров.	Дрожжин		9.06.87

1.236.5-9-3300

Переплет фрамуги средний спаренный

Стадия	Лист	Листов
Р	1	2

ЦНИИЭП учебных зданий

Инв. № подл.	Подпись и дата	Взам. инв. №

Формат	Зона	Поз.	Обозначение	Наименование	Кол. на исполн.										Примечание.
					-	01	02	03	04	05	06				
11		1	1.236.5-9-1301-08	Профиль переплета ППС9						1					
11		1	-10	Профиль переплета ППС11							1				
11		3	-17	Профиль переплета ППС18	2	2	2	2	2	2	2				
11		2	1.236.5-9-1302	Профиль переплета ППС20		1									
11		2	-01	Профиль переплета ППС-21			1								
11		2	-03	Профиль переплета ППС23				1							
11		2	-06	Профиль переплета ППС26					1						
11		2	-07	Профиль переплета ППС27	1										
11		2	-08	Профиль переплета ППС28						1					
11		2	-10	Профиль переплета ППС30							1				
				Стандартные изделия											
54		4		Угольник Ут. ГОСТ 5091-78 / ГОСТ 16523-70	2	4	4	4	4	4	4				

1.236.5-9-3300

Лист 2

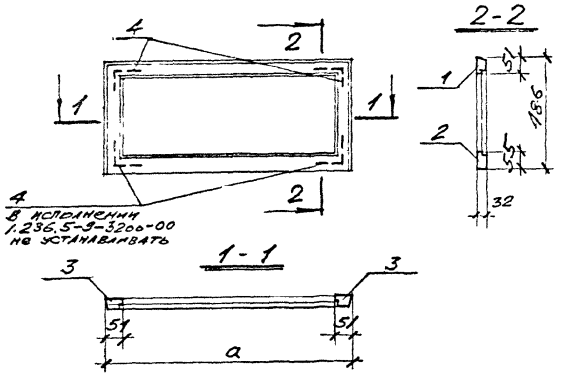

Обозначение	Марка переплета	Размер а мм
1.236.5-9-3300	ПФС1	782
-01	ПФС2	1082
-02	ПФС3	1232
-03	ПФС4	862
-04	ПФС5	1272
-05	ПФС6	1117
-06	ПФС7	837

1.236.5-9-3300 СБ

Переплет фрамуги средний спаренный сборочный чертеж.

Стадия	Масса	Масштаб
Р		

Лист 1 Листов 1

ЦНИИЭП учебных зданий

Нач.маст.	Орлов	24.12.80
Гл.инж.	Маргулец	24.12.80
Гл.арх.пр.	Дрожжин	24.12.80
Гл.инж.пр.	Анофриев	24.12.80
Рук.гр.	Сорокин	24.12.80
Провер.	Дрожжин	24.12.80

Инв. № подл.	Подпись и дата	Взам. инв. №

Формат	Зона	Поз.	Обозначение	Наименование	Кол. на исполн. 1.236.5-9-3400 -								Примечание
					-	01	02	03	04	05	06		
				Документация									
11			1.236.5-9-3400 СБ	Сборочный чертеж	×	×	×	×	×	×	×		
				Детали									
11		3	1.236.5-9-1401-05	Профиль переплета ППР6	2	2	2	2	2	2	2		
11		1	-07	Профиль переплета ППР8	1								
11		1	-08	Профиль переплета ППР9		1							
11		1	-09	Профиль переплета ППР10			1						
11		1	-11	Профиль переплета ППР12				1					

Марка	ПФР1	ПФР2	ПФР3	ПФР4	ПФР5	ПФР6	ПФР7

1.236.5-9-3400

Переплет фрамуги раздельный

Нач.маст.	Орлов	9.06.81
Гл.инж.	Маргулец	9.06.81
ГАП	Дрожжин	9.06.81
ГИП	Анофриев	9.06.81
Рук.гр.ар.	Сорокин	9.06.81
Пров.	Дрожжин	9.06.81

Стадия	Лист	Листов
Р	1	2

ЦНИИЭП учебных зданий

Инв. № подл.	Подпись и дата	Взам. инв. №

Формат	Зона	Поз.	Обозначение	Наименование	Кол. на изделии 1.236.5-9-3400- =	01	02	03	04	05	06				Примечание
11		1	1.236.5-9-1401-14	Профиль переплета ППР15					1						
11		1	-15	Профиль переплета ППР-16						1					
11		1	-17	Профиль переплета ППР18							1				
11		2	1.236.5-9-1402	Профиль переплета ППР-20	1										
11		2	-01	Профиль переплета ППР21		1									
11		2	-02	Профиль переплета ППР22			1								
11		2	-04	Профиль переплета ППР24				1							
11		2	-07	Профиль переплет ППР27					1						
11		2	-08	Профиль переплета ППР28						1					
11		2	-10	Профиль переплета ППР30							1				
11		4	1.236.5-9-1403	Профиль слива ПСО1	1										
11		4	-01	Профиль слива ПСО2		1									
11		4	-02	Профиль слива ПСО3			1								
11		4	-04	Профиль слива ПСО5				1							
11		4	-07	Профиль слива ПСО8					1						
11		4	-08	Профиль слива ПСО9						1					
11		4	-10	Профиль слива ПСО-11							1				
				Стандартные изделия											
64		5		Уголь ник ГОСТ 8509-72 ГОСТ 16523-70	2	4	4	4	4	4	2				

1.236.5-9-3400

Лист 2

Инв. № подл.	Подпись и дата	Взам. инв. №

Изм. Кол. Уч. Лист № док. Подп. Дата

Гип Сапега

Нач. отд. Мирович

Гл. архитектор Дрожжин

Нач. сект. Любезнов

Рук. гр. Семенюк

Констр. Дрожжин

1.236.5-9-3400 СБ

Переплет фрамуги раздельный. Сборочный чертеж.

Стадия Р | Масса | Масштаб

ЦНИИЭП жилых зданий

Лист 1 | Листов 1

Обозначение	Марка фрамуги	Размеры О или
1.236.5-9-3400	ПФР1	735
-01	ПФР2	1035
-02	ПФР3	1185
-03	ПФР4	885
-04	ПФР5	1225
-05	ПФР6	1070
-06	ПФР7	791

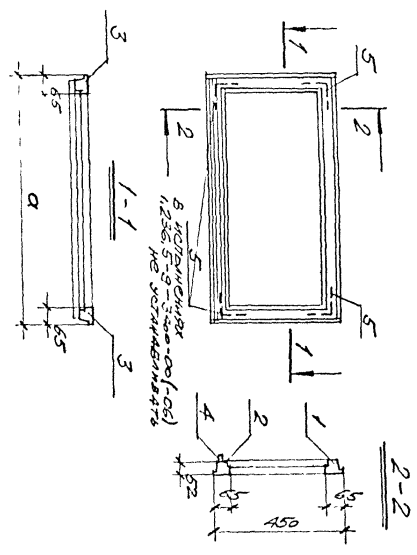

Формат	Зона	Поз.	Обозначение	Наименование	Кол. на исполн. 1.236.5-9-4000-										Примечание
					-	01	02	03	04	05	06	07	08	09	
				Документация											
12			1.236.5-9 -4000 СБ	Сборочный чертеж	X	X	X	X	X	X	X	X	X	X	
11			- ООО ПЗ	Пояснительная записка	X	X	X	X	X	X	X	X	X	X	
12			- ООО Д1	Номенклатура изделий	X	X	X	X	X	X	X	X	X	X	
12			- ООО Д2	Схема расположения приборов в окнах и балконных дверях	X	X	X	X	X	X	X	X	X	X	
12			- ООО ВМ	Ведомость расхода материалов	X	X	X	X	X	X	X	X	X	X	
				Сборочные единицы											
11		1	1.236.5-9 -4100	Коробка КРС 28	1										
				Марка	ОРС 18-15В	ОРС 18-18В	ОРС 18-21В	ОРС 18-24В	ОРС 18-27В	ОРС 21-15В	ОРС 21-18В	ОРС 21-21В	ОРС 21-24В	ОРС 21-27В	

Нач.маст.	Орлов		
Гл.инж.	Маргулец		
Гл.арх.пр.	Дрожжин		
Гл.инж.пр.	Анофриев		
Рук.гр.арх.	Сорокин		
Провер.	Дрожжин		

1.236.5-9-4000

Оконный блок с тройным остеклением

Стадия	Лист	Листов
Р	1	10

ЦНИИЭП учебных зданий

Инв. № подл. | Подпись и дата | Взам. инв. №

Формат	Зона	Поз.	Обозначение	Наименование	Кол. на исполн. 1.236.5-9-4000-										Примечание
					-	01	02	03	04	05	06	07	08	09	
11	1		1.236.5-9-4100-01	Коробка КРС 29		1									
11	1		- 02	Коробка КРС 30			1								
11	1		- 03	Коробка КРС 31				1							
11	1		- 04	Коробка КРС 32					1						
11	1		- 05	Коробка КРС 33						1					
11	1		- 06	Коробка КРС 34							1				
11	1		- 07	Коробка КРС 35								1			
11	1		- 08	Коробка КРС 36									1		
11	1		- 09	Коробка КРС 37										1	
12	3		1.236.5-9 -1200-08	Переплет внутренний ПВ 9		1									
12	3		-10	Переплет внутренний ПВ 11	1										
12	3		-11	Переплет внутренний ПВ 12			1		1						
12	3		-12	Переплет внутренний ПВ 13				1							
12	2		-16	Переплет внутренний ПВ 17	1										
12	2		-18	Переплет внутренний ПВ 19		1									
12	2		-19	Переплет внутренний ПВ 20			1								
12	2		-20	Переплет внутренний ПВ 21					1						
12	2		-21	Переплет внутренний ПВ 22				1							
12	3		-24	Переплет внутренний ПВ 25							1				

1.236.5-9-4000

Лист 2

17561 77

Инв. № подл. | Подпись и дата | Взам. инв. №

Формат	Зона	Поз.	Обозначение	Наименование	Кол. на испол. 1.236.5-9-4000-										Приме-чание
					-	01	02	03	04	05	06	07	08	09	
12		3	1.236.5-9-1200-26	Переплет внутренний ПВ 27						1					
12		3	-27	Переплет внутренний ПВ28								1		1	
12		3	-28	Переплет внутренний ПВ29									1		
12		2	-32	Переплет внутренний ПВ33						1					
12		2	-34	Переплет внутренний ПВ35							1				
12		2	-35	Переплет внутренний ПВ36								1			
12		2	-36	Переплет внутренний ПВ37										1	
12		2	-37	Переплет внутренний ПВ38									1		
11		4	1.236.5-9 -3200-01	Переплет внутренний ПРВ 2		1					1				
11		4	-03	Переплет внутренний ПРВ 4	1					1					
11		4	-04	Переплет внутренний ПРВ 5			1		1			1		1	
11		4	-05	Переплет внутренний ПРВ 6				1					1		
12		6	1.236.5-9 -1300-08	Переплет средний ПС 9		1									
12		6	-10	Переплет средний ПС 11	1										
12		6	-11	Переплет средний ПС 12			1		1						
12		6	-12	Переплет средний ПС 13				1							
12		5	-16	Переплет средний ПС17	1										
12		5	-18	Переплет средний ПС19		1									
12		5	-19	Переплет средний ПС20			1								

Инв. № подл. | Подпись и дата | Взам. инв. №

Формат	Зона	Поз.	Обозначение	Наименование	Кол. на испол. 1.236.5-9-4000-										Приме-чание
					-	01	02	03	04	05	06	07	08	09	
12		5	1.236.5-9 -1300-20	Переплет средний ПС21					1						
12		5	-21	Переплет средний ПС22				1							
12		6	-24	Переплет средний ПС25							1				
12		6	-26	Переплет средний ПС27						1					
12		6	-27	Переплет средний ПС28								1		1	
12		6	-28	Переплет средний ПС29									1		
12		5	-32	Переплет средний ПС33						1					
12		5	-34	Переплет средний ПС35							1				
12		5	-35	Переплет средний ПС36								1			
12		5	-36	Переплет средний ПС37										1	
12		5	-37	Переплет средний ПС38									1		
11		7	1.236.5-9 -3300-01	Переплет средний ПРС 2		1					1				
11		7	-03	Переплет средний ПРС 4	1					1					
11		7	-04	Переплет средний ПРС 5			1		1			1		1	
11		7	-05	Переплет средний ПРС 6				1					1		
12		9	1.236.5-9 -1400-08	Переплет раздельный ПР 9		1									
12		9	-10	Переплет раздельный ПР11	1										
12		9	-11	Переплет раздельный ПР12			1		1						
12		9	-12	Переплет раздельный ПР13				1							

17561 72

Формат	Зона	Поз.	Обозначение	Наименование	Кол. на исполн. 1.236.5-9-4000- —	01	02	03	04	05	06	07	08	09	Примечание
12		8	1.236.5-9-1400-16	Переплет раздельный ПР17	1										
12		8	-18	Переплет раздельный ПР19		1									
12		8	-19	Переплет раздельный ПР20			1								
12		8	-20	Переплет раздельный ПР21					1						
12		8	-21	Переплет раздельный ПР22				1							
12		9	-24	Переплет раздельный ПР25							1				
12		9	-26	Переплет раздельный ПР27						1					
12		9	-27	Переплет раздельный ПР28								1		1	
12		9	-28	Переплет раздельный ПР29									1		
12		8	-32	Переплет раздельный ПР33						1					
12		8	-34	Переплет раздельный ПР35							1				
12		8	-35	Переплет раздельный ПР36								1			
12		8	-36	Переплет раздельный ПР37										1	
12		8	-37	Переплет раздельный ПР38									1		
11		10	1.236.5-9-3400-01	Переплет раздельный ПРР2		1					1				
11		10	-03	Переплет раздельный ПРР4	1					1					
11		10	-04	Переплет раздельный ПРР5			1		1			1		1	
11		10	-05	Переплет раздельный ПРР6				1					1		

Инв. № подл. | Подпись и дата | Взам. инв. №

Формат	Зона	Поз.	Обозначение	Наименование	Кол. на исполн 1.236.5-9-4000- —	01	02	03	04	05	06	07	08	09	Примечание
				Детали											
БЧ		11	1.236.5-9-2001-06	Стекло 1580×385×4 ГОСТ 111-78	2										
БЧ		12	1.236.5-9-4001	Стекло 1050×775×4 ГОСТ 111-78	2										
БЧ		13	-01	Стекло 395×775×4 ГОСТ 111-78	2					2					
БЧ		11	1.236.5-9-2001-07	Стекло 1580×465×4 ГОСТ 111-78		2									
БЧ		12	1.236.5-9-3001-02	Стекло 1050×995×4 ГОСТ 111-78		2									
БЧ		13	-03	Стекло 395×995×4 ГОСТ 111-78		2					2				
БЧ		11	1.236.5-9-2001-09	Стекло 1580×575×4 ГОСТ 111-78			2								
БЧ		12	1.236.5-9-4001-02	Стекло 1050×1185×4 ГОСТ 111-78			2		2						
БЧ		13	-03	Стекло 395×1185×4 ГОСТ 111-78			2		2			2		2	
БЧ		11	1.236.5-9-2001-10	Стекло 1580×1030×4 ГОСТ 111-78				2							
БЧ		12	1.236.5-9-4001-04	Стекло 1050×1030×4 ГОСТ 111-78				2							
БЧ		13	-05	Стекло 395×1030×4 ГОСТ 111-78				2					2		
БЧ		11	1.236.5-9-2001-08	Стекло 1580×1185×4 ГОСТ 111-78					2						
БЧ		11	-11	Стекло 1880×385×4 ГОСТ 111-78						2					
БЧ		12	1.236.5-9-4001-06	Стекло 1350×775×4 ГОСТ 111-78						2					
БЧ		11	-07	Стекло 1880×465×4 ГОСТ 111-78							2				

19561 ТЗ

Инв. № подл.	Подпись и дата	Взам. инв. №

Формат	Зона	Поз.	Обозначение	Наименование	Кол. на исполн. 1.236.5-9-4000-										Примечание
					–	01	02	03	04	05	06	07	08	09	
БЧ		12	1.236.5-9-3001-07	Стекло 1350×995×4 ГОСТ 111-78							2				
БЧ		11	1.236.5-9-4001-08	Стекло 1880×575×4 ГОСТ 111-78								2			
БЧ		12	-09	Стекло 1350×1185×4 ГОСТ 111-78								2		2	
БЧ		11	-10	Стекло 1880×1030×4 ГОСТ 111-78									2		
БЧ		12	-11	Стекло 1350×1030×4 ГОСТ 111-78									2		
БЧ		11	1.236.5-9-2001-15	Стекло 1880×1185×4 ГОСТ 111-78										2	
БЧ		14	1.236.5-9-2002-06	Стекло 1530×310×4 ГОСТ 111-78	1										
БЧ		15	1.236.5-9-4002	Стекло 1000×700×4 ГОСТ 111-78	1										
БЧ		16	-01	Стекло 335×700×4 ГОСТ 111-78	1					1					
БЧ		14	1.236.5-9-2002-02	Стекло 1530×390×4 ГОСТ 111-78		1									
БЧ		15	1.236.5-9-3002-03	Стекло 1000×920×4 ГОСТ 111-78		1									
БЧ		16	-03	Стекло 335×920×4 ГОСТ 111-78		1					1				
БЧ		14	1.236.5-9-2002-09	Стекло 1530×500×4 ГОСТ 111-78			1								
БЧ		15	1.236.5-9-4002-02	Стекло 1000×1110×4 ГОСТ 111-78			1		1						
БЧ		16	-03	Стекло 335×1110×4 ГОСТ 111-78			1		1			1		1	
БЧ		14	1.236.5-9-2002-10	Стекло 1530×955×4 ГОСТ 111-78				1							
БЧ		15	1.236.5-9-4002-04	Стекло 1000×955×4 ГОСТ 111-78				1							
БЧ		16	-05	Стекло 335×955×4 ГОСТ 111-78				1					1		
БЧ		14	1.236.5-9-2002-08	Стекло 1530×1110×4 ГОСТ 111-78					1						

Инв. № подл.	Подпись и дата	Взам. инв. №

Формат	Зона	Поз.	Обозначение	Наименование	Кол. на исполн. 1.236.5-9-4000-										Приме-чание.
					–	01	02	03	04	05	06	07	08	09	
БЧ		14	1.236.5-9-2002-11	Стекло 1830×310×4 ГОСТ 111-78						1					
БЧ		15	1.236.5-9-4002-06	Стекло 1300×700×4 ГОСТ 111-78						1					
БЧ		14	-07	Стекло 1830×390×4 ГОСТ 111-78							1				
БЧ		15	1.236.5-9-3002-07	Стекло 1300×920×4 ГОСТ 111-78							1				
БЧ		14	1.236.5-9-4002-08	Стекло 1830×500×4 ГОСТ 111-78								1			
БЧ		15	-09	Стекло 1300×1110×4 ГОСТ 111-78								1		1	
БЧ		14	-10	Стекло 1830×955×4 ГОСТ 111-78									1		
БЧ		15	-11	Стекло 1300×955×4 ГОСТ 111-78									1		
БЧ		14	1.236.5-9-2002-15	Стекло 1830×1110×4 ГОСТ 111-78										1	
11		17	1.236.5-9-1003-01	Штапик Ш-2		4					4				
11		17	-03	Штапик Ш-4	2					2					
11		17	-04	Штапик Ш-5	4					4					
11		17	-05	Штапик Ш-6		2					2				
11		17	-06	Штапик Ш-7			2					2			
11		17	-07	Штапик Ш-8			4		6			4		6	
11		17	-08	Штапик Ш-9				6					6		
11		17	-13	Штапик Ш-14		8					8				
11		17	-15	Штапик Ш-16	4					4					
11		17	-16	Штапик Ш-17	8					8					

Инв. № 19561 74

Формат	Зона	Поз.	Обозначение	Наименование	Кол. на исполн. 1.236.5-9-4000- –	01	02	03	04	05	06	07	08	09	Примечание
11		11	1.236.5-9-1003-17	Штапик Ш-18		4					4				
11		11	-18	Штапик Ш-19			4					4			
11		11	-19	Штапик Ш-20			8		12			8		12	
11		11	-20	Штапик Ш-21				12					12		
11		11	-24	Штапик Ш-25	2	2	2	2	2	2	2	2	2	2	
11		11	-25	Штапик Ш-26	2	2	2	2	2						
11		11	-26	Штапик Ш-27	2	2	2	2	2						
11		11	-27	Штапик Ш-28						2	2	2	2	2	
11		11	-28	Штапик Ш-29						2	2	2	2	2	
11		11	-30	Штапик Ш-31	4	4	4	4	4	4	4	4	4	4	
11		11	-31	Штапик Ш-32	4	4	4	4	4						
11		11	-32	Штапик Ш-33	4	4	4	4	4						
11		11	-33	Штапик Ш-34						4	4	4	4	4	
11		11	-34	Штапик Ш-35						4	4	4	4	4	
				Стандартные изделия											
				Петля ПВ1-100П ГОСТ 5088-78	6	6	6	6	6	6	6	6	6	6	
				Петля ПВ2-100-1 ГОСТ 5088-78	6	6	6	6	6	6	6	6	6	6	

Инв. № подл. | Подпись и дата | Взам. инв. №

Формат	Зона	Поз.	Обозначение	Наименование	Кол. на исполн 1.236.5-9-4000- –	01	02	03	04	05	06	07	08	09	Примечание
				Петля ПН6-110П ГОСТ 5088-78	5	6	6	6	6	4	4	4	4	4	
				Петля ПВ2-100-2 ГОСТ 5088-78	4	4	4	4	4	4	4	4	4	4	
				Петля ПН7-2 ГОСТ 5088-78	2	2	2	2	2	2	2	2	2	2	
				Завертка ЗР2-1 ГОСТ 5090-79	4	4	4	4	4	5	5	5	5	5	
				Завертка ЗР2-2 ГОСТ 5090-79	4	4	4	4	4	5	5	5	5	5	
				Фрамужный прибор ПФ2 ГОСТ 5090-79	1	1	1	1	1	1	1	1	1	1	
				Стяжка СВм ГОСТ 5090-79	9	11	11	11	11	11	13	13	15	15	
				Фиксатор ФК-2 ГОСТ 5091-78	1	1	1			1	1	1	1	1	
				Фиксатор ФК-3 ГОСТ 5091-78	1	1	1			1	1	1	1	1	
				Фрамужный соединитель ГОСТ 5091-78	2	2	2	2	2	2	2	2	2	2	
				Ручка - упор ГОСТ 5091-78	2	2	2	2	2	2	2	2	2	2	
				Материалы											
				Древесина коробки ГОСТ 9685-61*	0,094	0,102	0,109	0,112	0,119	0,103	0,110	0,117	0,121	0,128	м³
				Древесина переплетов ГОСТ 9685-61	0,082	0,090	0,097	0,10	0,107	0,086	0,095	0,102	0,095	0,102	м³
				Прокладка А-2 ГОСТ 10174-72	44,22	46,38	52,30	53,46	57,18	49,12	53,18	57,10	58,26	61,98	м.п.

17561-75

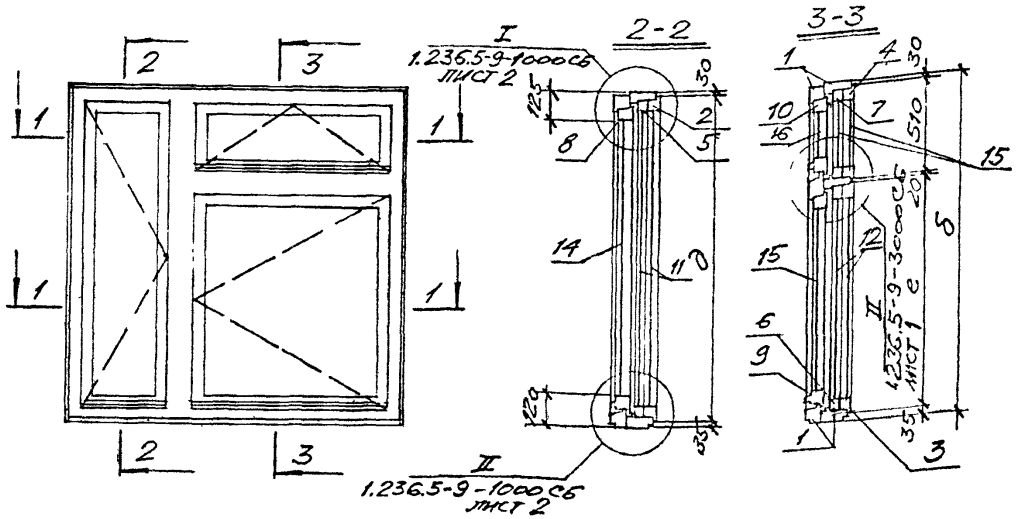

Примечание

1. Расположение приборов в исполнениях с 1.236.5-9-4000 по 1.236.5-9-4000-09 см. схему 5 на листе 1.236.5-9-000Д2.

Обозначение	Марка блока	Размеры мм					
		а	б	в	г	д	е
1.236.5-9-4000	ОРС18-15В	1470	1760	500	890	1695	1165
-01	ОРС18-18В	1770	1760	580	1110	1695	1165
-02	ОРС18-21В	2070	1760	690	1300	1695	1165
-03	ОРС18-24В	2370	1760	1145	1145	1695	1165
-04	ОРС18-27В	2680	1760	1300	1300	1695	1165
-05	ОРС21-15В	1470	2060	500	890	1995	1465
-06	ОРС21-18В	1770	2060	580	1110	1995	1465
-07	ОРС21-21В	2070	2060	690	1300	1995	1465
-08	ОРС21-24В	2370	2060	1145	1145	1995	1465
-09	ОРС21-27В	2680	2060	1300	1300	1995	1465

1.236.5-9-4000 СБ

Оконный блок с тройным остеклением. Сборочный чертеж.

Нач. маст. Орлов		24.12.80	
Гл. инж. Маргулец		24.12.80	
Гл. арх. пр. Дрожжин		24.12.80	
Гл. инж. пр. Анофриев		24.12.80	
Рук. гр. арх. Сорокин		24.12.80	
Провер. Дрожжин		24.12.80	

Стадия	Масса	Масштаб
Р		
Лист 1	Листов 1	

ЦНИИЭП учебных зданий

Инв. № подл. | Подпись и дата | Взам. инв. №

Инв. № подл. | Подпись и дата | Взам. инв. №

Формат	Зона	Поз.	Обозначение	Наименование	Кол. на испол. 1.236.5-9-4100-										Приме чание
					–	01	02	03	04	05	06	07	08	09	
				Документация											
12			1.236.5-9-4100 СБ	Сборочный чертеж	×	×	×	×	×	×	×	×	×	×	
				Сборочные единицы											
11		1	1.236.5-9-4110	Коробка КР 28	1										
11		1	-01	Коробка КР 29		1									
11		1	-02	Коробка КР 30			1								
11		1	-03	Коробка КР 31				1							
11		1	-04	Коробка КР 32					1						
11		1	-05	Коробка КР 33						1					
				Марка	КРС 28	КРС 29	КРС 30	КРС 31	КРС 32	КРС 33	КРС 34	КРС 35	КРС 36	КРС 37	

Нач. маст	Орлов		
Гл. инж.	Жаргулец		
ГАП	Дрожжин		
ГИП	Анофриев		
Рук. гр. арх.	Сорокин		
Проверил	Дрожжин		

1.236.5-9-4100

Коробка оконного блока с тройным остеклением

Стадия	Лист	Листов
Р.Ч.	1	2

ЦНИИЭП учебных зданий

Инв. № подл. | Подпись и дата | Взам. инв. №

Формат	Зона	Поз.	Обозначение	Наименование	Кол. на испол. 1.236.5-9-4100										Приме чание
					–	01	02	03	04	05	06	07	08	09	
11		1	-06	Коробка КР 34							1				
11		1	-07	Коробка КР 35								1			
11		1	-08	Коробка КР 36									1		
11		1	-09	Коробка КР 37										1	
11		2	1.236.5-9-4120	Коробка КС 28	1										
11		2	-01	Коробка КС 29		1									
11		2	-02	Коробка КС 30			1								
11		2	-03	Коробка КС 31				1							
11		2	-04	Коробка КС 32					1						
11		2	-05	Коробка КС 33						1					
11		2	-06	Коробка КС 34							1				
11		2	-07	Коробка КС 35								1			
11		2	-08	Коробка КС 36									1		
11		2	-09	Коробка КС 37										1	

17561-77

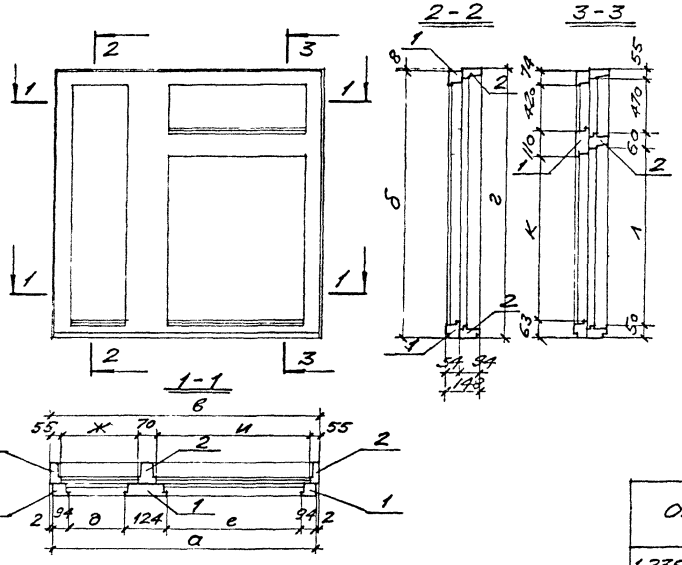

Обозначение	Марка коробки	Размеры мм									
		а	б	в	г	д	е	ж	и	к	л
1.236.5-9-4100	КРС 28	1466	1752	1470	1760	382	772	450	840	1085	1125
-01	КРС 29	1766	1752	1770	1760	462	992	530	1060	1085	1125
-02	КРС 30	2066	1752	2070	1760	572	1182	640	1250	1085	1125
-03	КРС 31	2366	1752	2370	1760	1027	1027	1095	1095	1085	1125
-04	КРС 32	2676	1752	2680	1760	1182	1182	1250	1250	1085	1125
-05	КРС 33	1466	2052	1470	2060	382	772	450	840	1385	1425
-06	КРС 34	1766	2052	1770	2060	462	992	530	1060	1385	1425
-07	КРС 35	2066	2052	2070	2060	572	1182	640	1250	1385	1425
-08	КРС 36	2366	2052	2370	2060	1027	1027	1095	1095	1385	1425
-09	КРС 37	2676	2052	2680	2060	1182	1182	1250	1250	1385	1425

1.236.5-9-4100 СБ

Коробка оконного блока с тройным остеклением
Сборочный чертеж.

Нач.маст.	Орлов		24.12.80
Гл.инж.	Маргулец		24.12.80
Гл.арх.пр.	Дрожжин		24.12.80
Гл.инж.пр.	Анофриев		24.12.80
Рук.гр.арх.	Сорокин		24.12.80
Провер.	Дрожжин		24.12.80

Стадия	Масса	Масштаб
Р		

Лист 1 Листов 1

ЦНИИЭП учебных зданий

Инв.№ подл. | Подпись и дата | Взам.инв.№

17561 78

Формат	Зона	Поз.	Обозначение	Наименование	Кол. на испол. 1.236.5-9-4110-										Примечание
					-	01	02	03	04	05	06	07	08	09	
				Документация											
11			1.236.5-9-4110 СБ	Сборочный чертеж	×	×	×	×	×	×	×	×	×	×	
				Детали											
11		1	1.236.5-9-1111-01	Профиль коробки ПКР2	2	2	2	2	2						
11		1	-02	Профиль коробки ПКР3						2	2	2	2	2	
11		2	1.236.5-9-1112-07	Профиль коробки ПКР12	1					1					
11		2	-08	Профиль коробки ПКР13		1					1				
11		2	-09	Профиль коробки ПКР14			1					1			
				Марка	КР28	КР29	КР30	КР31	КР32	КР33	КР34	КР35	КР36	КР37	

Нач.маст.	Орлов		
Гл.инж.	Маргулец		
Гл.арх.пр	Дрожжин		
Гл.инж.пр	Анофриев		
Рук.граф.	Сорокин		
Нювер	Дрожжин		

1.236.5-9-4110

Коробка для раздельных переплетов

Стадия	Лист	Листов
Р	1	2

ЦНИИЭП учебных зданий

Инв. № подл. | Подпись и дата | Взам. инв. №

Формат	Зона	Поз.	Обозначение	Наименование	Кол. на испол. 1.236.5-9-4110-										Приме-чание
					-	01	02	03	04	05	06	07	08	09	
11		2	1.236.5-9-1112-10	Профиль коробки ПКР15				1					1		
11		2	-11	Профиль коробки ПКР16					1					1	
11		3	1.236.5-9-1113-03	Профиль коробки ПКР21	1					1					
11		3	-04	Профиль коробки ПКР22		1					1				
11		3	-05	Профиль коробки ПКР23			1					1			
11		3	-06	Профиль коробки ПКР24				1					1		
11		3	-07	Профиль коробки ПКР25					1					1	
11		5	1.236.5-9-3111-03	Профиль коробки ПКР30	1					1					
11		5	-04	Профиль коробки ПКР31		1					1				
11		5	-05	Профиль коробки ПКР32			1		1			1		1	
11		5	-06	Профиль коробки ПКР33				1					1		
11		4	1.236.5-9-2111-01	Профиль коробки ПКР37	1	1	1	1	1						
11		4	-02	Профиль коробки ПКР38						1	1	1	1	1	

17561-79

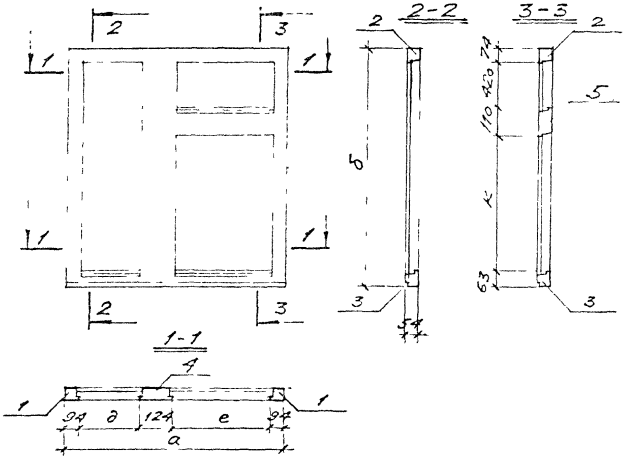

Обозначение	Марка коробки	Размеры мм				
		а	б	д	е	к
1.236.5-9-4110	КР 28	1466	1752	332	772	1085
-01	КР 29	1766	1752	462	992	1085
-02	КР 30	2066	1752	572	1182	1085
-03	КР 31	2366	1752	1027	1027	1085
-04	КР 32	2676	1752	1182	1182	1085
-05	КР 33	1466	2052	382	772	1385
-06	КР 34	1766	2052	462	992	1385
-07	КР 35	2066	2052	572	1182	1385
-08	КР 36	2366	2052	1027	1027	1385
-09	КР 37	2676	2052	1182	1182	1385

1.236.5-9-4110 СБ

Коробка для разделительных перелетов. Сборочный чертеж.

Стадия Р | Масса | Масштаб

Лист 1 Листов 1

ЦНИИЭП учебных зданий

Нач. маст. Орлов 24.12.86
Гл. инж. Мартулец 24.12.86
Нач. гр. пр. Дрожжин 24.12.86
Гл. инж. пр. Ангелис 24.12.86
Рук. гр. Корбкин 24.12.86
Т. контр. Дрожжин 24.12.86

Инв. № подл. | Подпись и дата | Взам. инв. №

Инв. № подл. | Подпись и дата | Взам. инв. №

Обозначение	Наименование	Кол. на испол. 1.236.5-9-4120-									Марка	Примечание
		–	01	02	03	04	05	06	07	08	09	
	Документация											
1.236.5-9-4120 СБ	Сборочный чертеж											
	Детали											
1.236.5-9-1121-01	Профиль коробки ПКС 2	2	2	2	2	2					КС 28	
-02	Профиль коробки ПКС 3						2	2	2	2	КС 29	
-07	Профиль коробки ПКС 8	1					1				КС 30	
-08	Профиль коробки ПКС 9		1					1			КС 31	
-09	Профиль коробки ПКС 10			1					1		КС 32	
-10	Профиль коробки ПКС 11				1					1	КС 33	
											КС 34	
											КС 35	
											КС 36	
											КС 37	

1.236.5-9-4120-

Коробка для сваренных перелетов

Стадия Р | Лист 1 | Листов 2

ЦНИИЭП учебных зданий

Нач. маст. Орлов
Гл. инж. Мартулец
Гап Дрожжин
Гип Ангелис
Рук. гр. Корбкин
Гконтр. Дрожжин

Инв. № подл. | Подпись и дата | Взам. инв. №

17561

ОБОЗНАЧЕНИЕ		НАИМЕНОВАНИЕ	КОЛ. НА ИСПОЛН. 1.236.5-9-4120 –										ПРИМЕЧАНИЕ
			–	01	02	03	04	05	06	07	08	09	
1.236.5-9-1121-11	2	Профиль коробки ПКС 12					1					1	
1.236.5-9-3121-03	5	Профиль коробки ПКС 26	1					1					
-04	5	Профиль коробки ПКС 27		1					1				
-05	5	Профиль коробки ПКС 28			1		1			1		1	
-06	5	Профиль коробки ПКС 29				1					1		
1.236.5-9-2121-01	4	Профиль коробки ПКС 33	1	1	1	1	1						
-02	4	Профиль коробки ПКС 34						1	1	1	1	1	
1.236.5-9-1122-03	3	Профиль коробки ПКС 17	1					1					
-04	3	Профиль коробки ПКС 18		1					1				
-05	3	Профиль коробки ПКС 19			1					1			
-06	3	Профиль коробки ПКС 20				1					1		
-07	3	Профиль коробки ПКС 21					1					1	

ОБОЗНАЧЕНИЕ		НАИМЕНОВАНИЕ
1.236.5-9-4120	2	Л.СТ.

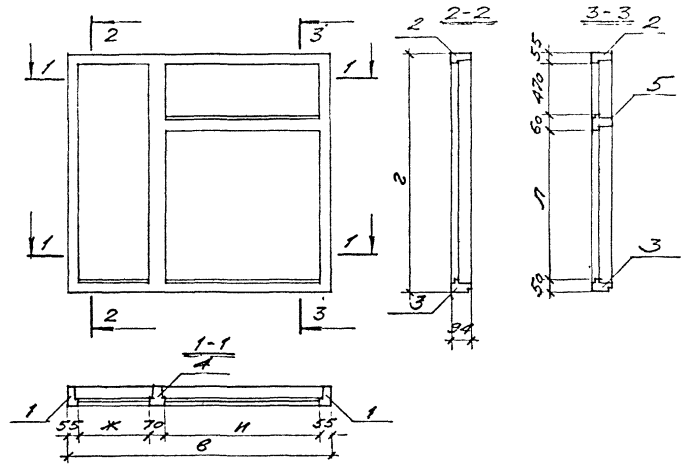

Обозначение	Марка коробки	Размеры мм				
		в	г	ж	и	л
1.236.5-9-4120	КС 28	1470	1760	450	840	1125
-01	КС 29	1770	1760	530	1060	1125
-02	КС 30	2070	1760	640	1250	1125
-03	КС 31	2370	1760	1095	1095	1125
-04	КС 32	2680	1760	1250	1250	1125
-05	КС 33	1470	2060	450	840	1425
-06	КС 34	1770	2060	530	1060	1425
-07	КС 35	2070	2060	640	1250	1425
-08	КС 36	2370	2060	1095	1095	1425
-09	КС 37	2680	2060	1250	1250	1425

1.236.5-9-4120 СБ

Коробка для спаренных переплетов. Сборочный чертеж.

Нач. маст.	Орлов		24.12.80
Гл. инж.	Маргулец		24.12.80
Гл. арх. пр.	Дрожжин		24.12.80
Гл. инж. пр.	Анофриев		24.12.80
Рук. гр. арх.	Сорокин		24.12.80
Провер.	Дрожжин		24.12.80

Стадия	Масса	Масштаб
Р		

Лист 1 | Листов 1

ЦНИИЭП учебных зданий

Инв. № подл. | Подпись и дата | Взам. инв. №

17561 81

Инв.№ подл. | Подпись и дата | Взам. инв.№

Формат	Зона	Поз.	Обозначение	Наименование	Кол. на исполн. 1.236.5-9-5000 –		Примечание
					–	01	
				Документация			
11			1.236.5-9 -5000 СБ	Сборочный чертеж	×	×	
11			- ООО ПЗ	Пояснительная записка	×	×	
12			- ООО Д1	Номенклатура изделий	×	×	
12			- ООО Д2	Схема расположения приборов в окнах и балконных дверях	×	×	
12			- ООО ВМ	Ведомость расхода материалов	×	×	
				Сборочные единицы			
11		1	1.236.5-9 -5100	Коробка КРС 38	1		
				Марка	ОРС18-21Д	ОРС21-21Д	

Нач.маст.	Орлов		
Гл.инж.	Маргулец		
Гл.арх.пр.	Дрожжин		
Гл.инж.пр.	Лиофриев		
Рук.грар.	Сорокин		
Провер.	Дрожжин		

1.236.5-9-5000

Оконный блок с тройным остеклением

Стадия	Лист	Листов
Р	1	5

ЦНИИЭП учебных зданий

Инв.№ подл. | Подпись и дата | Взам. инв.№

Формат	Зона	Поз.	Обозначение	Наименование	Кол. на исполн. 1.236.5-9-5000 –		Примечание
					–	01	
11		1	- 01	Коробка КРС 39		1	
12		3	1.236.5-9 -1200-11	Переплет внутренний ПВ 12	1		
12		2	-22	Переплет внутренний ПВ 23	2		
12		3	-27	Переплет внутренний ПВ 28		1	
12		2	-38	Переплет внутренний ПВ 39		2	
11		4	1.236.5-9 -3200-04	Переплет внутренний ПФВ 5	1	1	
12		6	1.236.5-9 -1300-11	Переплет средний ПС 12	1		
12		5	-22	Переплет средний ПС 23	2		
12		6	-27	Переплет средний ПС 28		1	
12		5	-38	Переплет средний ПС 39		2	
11		7	1.236.5-9 -3300-04	Переплет средний ПФС 5	1	1	
12		9	1.236.5-9 -1400-11	Переплет раздельный ПР12	1		
12		8	-22	Переплет раздельный ПР23	2		
12		9	-27	Переплет раздельный ПР28		1	
12		8	-38	Переплет раздельный ПР39		2	
11		10	1.236.5-9 -3400-04	Переплет раздельный ПФР5	1	1	

17561 82

Поз.	Зона	Поз.	Обозначение	Наименование	Кол. на испол. 1.236.5-9-5000 –	01	Примечание
				Детали			
64		11	1.236.5-9-5001	Стекло 1530×525×4 ГОСТ 111-78	4		
64		12	1.236.5-9-4001-02	Стекло 1050×1135×4 ГОСТ 111-78	2		
64		13	-03	Стекло 395×1185×4 ГОСТ 111-78	2	2	
57		11	1.236.5-9-5001-01	Стекло 1880×525×4 ГОСТ 111-78		4	
57		12	1.236.5-9-4001-09	Стекло 1350×1185×4 ГОСТ 111-78		2	
63		14	1.236.5-9-5002	Стекло 1530×450×4 ГОСТ 111-78	2		
63		15	1.236.5-9-4002-02	Стекло 1000×1110×4 ГОСТ 111-78	1		
57		16	-03	Стекло 335×1110×4 ГОСТ 111-78	1	1	
64		14	1.236.5-9-5002-01	Стекло 1830×450×4 ГОСТ 111-78		2	
57		15	1.236.5-9-4002-09	Стекло 1200×1110×4 ГОСТ 111-78		1	
11		17	1.236.5-9-1003-07	Штапик Ш-8	4	4	
11		17	-09	Штапик Ш-10	4	4	
11		17	-19	Штапик Ш-20	8	8	
11		17	-21	Штапик Ш-22	8	8	
11		17	-24	Штапик Ш-25	2	2	
11		17	-25	Штапик Ш-26	2		

Поз.	Зона	Поз.	Обозначение	Наименование	Кол. на испол. 1.236.5-9-5000 –	01	Примечание
11		17	1.236.5-9-1003-26	Штапик Ш-27	4		
11		17	-27	Штапик Ш-28		2	
11		17	-28	Штапик Ш-29		4	
11		17	-30	Штапик Ш-31	4	4	
11		17	-31	Штапик Ш-32	4		
11		17	-32	Штапик Ш-33	8		
11		17	-33	Штапик Ш-34		4	
11		17	-34	Штапик Ш-35		8	
				Стандартные изделия			
				Петля ПВ1-100П ГОСТ 5088-78	9	9	
				Петля ПВ2-100-1 ГОСТ 5088-78	9	9	
				Петля ПНБ-110П ГОСТ 5088-78	6	7	
				Петля ПВ2-100-2 ГОСТ 5088-78	4	4	
				Петля ПН7-2 ГОСТ 5088-78	2	2	
				Завертка ЗР2-1 ГОСТ 5090-79	6	8	
				Завертка ЗР2-2 ГОСТ 5090-79	6	8	
				Фрамужний прибор ПР2 ГОСТ 5090-79	1	1	

17561 83

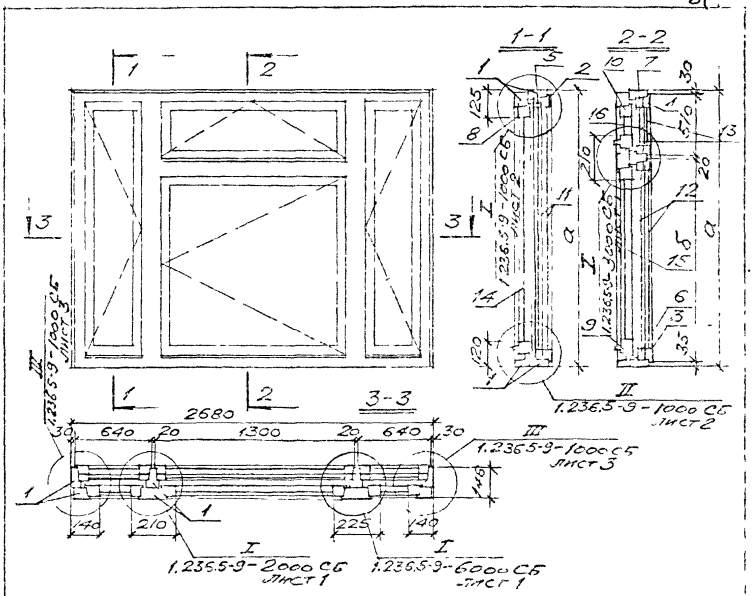

ПРИМЕЧАНИЯ

Расположение приборов в исполнениях 1.236.5-9-5000, -01 см. схему 7 на листе 1.236.5-9-000 Д2

Обозначение	Марка блока	Размеры мм	
		а	б
1.236.5 – 9 -5000	ОРС 19-27 Д	1760	1165
-01	ОРС 21-27 Д	2060	1465

1.236.5-9-5000 СБ

Оконный блок с тройным остеклением. Сборочный чертеж.

Нач. маст.	Орлов		24.12.80
Гл. инж.	Маргулец		24.12.80
Гл. арх. пр.	Дрожжин		24.12.80
Гл. инж. пр.	Анисфиров		24.12.80
Рук. гр. арх.	Солокин		24.12.80
Провер.	Дрожжин		24.12.80

Стадия	Масса	Масштаб
Р		

Лист 1 Листов 1

ЦНИИЭП учебных зданий

Инв. № подл. | Подпись и дата | Взам. инв. №

Обозначение	Наименование	Кол. на исполн. 1.236.5-9-5000 –		Примечание
		–	01	
	Стяжка СВм ГОСТ 5090-79	14	18	
	Фиксатор ФК 2 ГОСТ 5091-78	2	2	
	Фиксатор ФК 3 ГОСТ 5091-78	2	2	
	Фрамужный ограничитель ГОСТ 5091-79	2	2	
	Ручка - упор ГОСТ 5091-78	3	3	
	Материалы			
	Древесина хвойная ГОСТ 9935-61*	0,144	0,160	м³
	Древесина перечетов ГОСТ 9935-61*	0,131	0,143	м³
	Прокладка А-2 ГОСТ 10171-72	70,28	77,37	п.м

Лист 5

1.236.5-9-5000

Инв. № подл. | Подпись и дата | Взам. инв. №

Формат	Поз.	Кол.	Обозначение	Наименование	Кол. на испол. 1.236.5-9-5100-										Примечание
					-	01									
				Документация											
11			1.236.5-9-5100 СБ	Сборочный чертеж	X	X									
				Сборочные единицы											
11		1	1.236.5-9-5110	Коробка КР 38	1										
11		1	-01	Коробка КР 39		1									
11		2	1.236.5-9-5120	Коробка КС 38	1										
11		2	-01	Коробка КС 39		1									
				Марка	КРС 38	КРС 39									

Нач.ОКСТ	Орлов		
Гл.инж.	Маргулец		
Гл.архлр.	Дрожжин		
Гл.инж.пр.	Анофриев		
Рук.гр.арх.	Сорокин		
Провер	Дрожжин		

1.236.5-9-5100

Коробка оконного блока с тройным остеклением

Стадия	Лист	Листов
Р	1	1

ЦНИИЭП учебных зданий

Инв.№ подл. | Подпись и дата | Взам.инв.№

Нач.ОКСТ	Орлов		
Гл.инж.	Маргулец		
Гл.архлр.	Дрожжин		
Гл.инж.пр.	Анофриев		
Рук.гр.арх.	Сорокин		
Провер	Дрожжин		

Коробка оконного блока с тройным остеклением. Сборочный чертеж.

1.236.5-9-5100СБ

Стадия	Лист	Листов
Р	1	1

ЦНИИЭП учебных зданий

Обозначение	Марка коробки	Размеры, мм		
		а	б	в
1.236.5-9-5100	КРС 38	1760	1085	1125
-01	КРС 39	2360	1385	1425

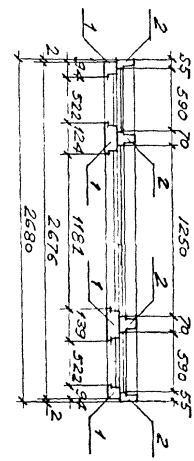

1-1

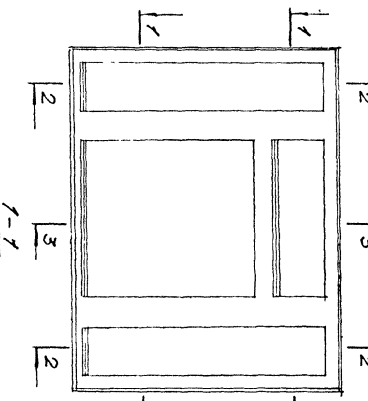

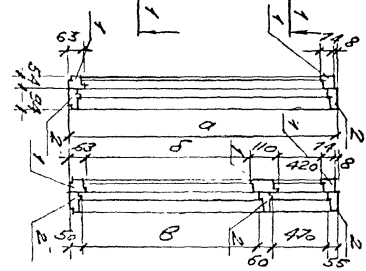

2-2

3-3

17561 85

Инв. № подл. | Подпись и дата | Взам. инв. №

Формат	Зона	Поз.	Обозначение	Наименование	Кол. на исполн. 1.236.5-9-5110-		Примечание
					-	01	
				Документация			
11			1.236.5-9-5110 СБ	Сборочный чертеж	X	X	
				Детали			
11		1	1.236.5-9-1111-01	Профиль коробки ПКР 2	2		
11		1	-02	Профиль коробки ПКР 3		2	
11		2	1.236.5-9-1112-11	Профиль коробки ПКР 1Б	1	1	
11		3	1.236.5-9-1113-07	Профиль коробки ПКР 25	1	1	
11		4	1.236.5-9-2111-01	Профиль коробки ПКР 37	1		
11		4	-02	Профиль коробки ПКР 38		1	
				Марка	КР 38	КР 39	

Нач.маст.	Орлов		
Гл.инж.	Маргулец		
Гл.арх.пр	Дрожжин		
Гл.инж.пр	Анофриев		
Рук.гр.арх.	Сорокин		
Провер	Дрожжин		

1.236.5-9-5110

Коробка для раздельных переплетов

Стадия	Лист	Листов
Р	1	2

ЦНИИЭП учебных зданий

Инв. №: подл. | Подпись и дата | Взам. инв. №

Формат	Зона	Поз.	Обозначение	Наименование	Кол. на исполн. 1.236.5-9-5110-		Примечание
					-	01	
11		5	1.236.5-9-2111-03	Профиль коробки ПКР 39	1		
11		5	-04	Профиль коробки ПКР 40		1	
11		6	1.236.5-9-3111-09	Профиль коробки ПКР 41	1	1	

17561 86

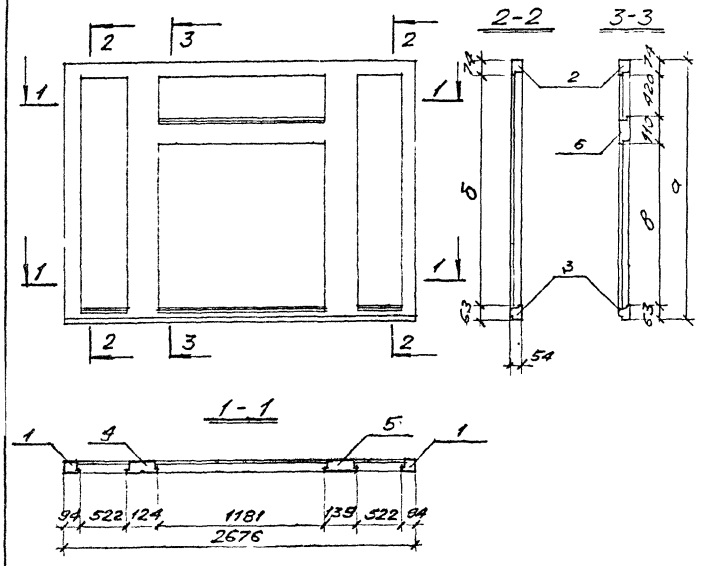

Обозначение	Марка коробки	Размеры мм		
		а	б	в
1.236.5-9-5110	КР 38	1752	1615	1085
-01	КР 39	2052	1915	1385

1.236.5-9-5110 СБ

Коробка для раздельных переплетов. Сборочный чертеж.

Стадия	Масса	Масштаб
Р		

Лист 1 Листов 1

ЦНИИЭП учебных зданий

Нач. маст.	Орлов		24.12.80
Гл. инж.	Маргулец		24.12.80
Гл. арх. пр.	Дрожжин		24.12.80
Гл. инж. пр.	Анофриев		24.12.80
Рук. гр. агр.	Сорокин		24.12.80
Провер.	Дрожжин		24.12.80

Инв. № подл.	Подпись и дата	Взам. инв. №

Формат	Зона	Поз.	Обозначение	Наименование	Кол. на исполн. 1.236.5-9-5120 –		Примечание
					–	01	
				Документация			
11			1.236.5-9-5120 СБ	Сборочный чертеж	X	X	
				Детали			
11	1		1.236.5-9-1121-01	Профиль коробки ПКС 2	2		
11	1		-02	Профиль коробки ПКС 3		2	
11	2		-11	Профиль коробки ПКС 12	1	1	
11	3		1.236.5-9-1122-07	Профиль коробки ПКС 21	1	1	
11	4		1.236.5-9-3121-07	Профиль коробки ПКС 30	1	1	
11	5		1.236.5-9-2121-01	Профиль коробки ПКС 33	2		
				Марка	КС 38	КС 39	

-5120

Коробка для спаренных переплетов

Стадия	Лист	Листов
Р	1	2

ЦНИИЭП учебных зданий

Нач. маст.	Орлов		24.12.80
Гл. инж.	Маргулец		24.12.80
Гл. арх. пр.	Дрожжин		24.12.80
Гл. инж. пр.	Анофриев		24.12.80
Рук. гр. агр.	Сорокин		24.12.80
Провер.	Дрожжин		24.12.80

17561 87

87

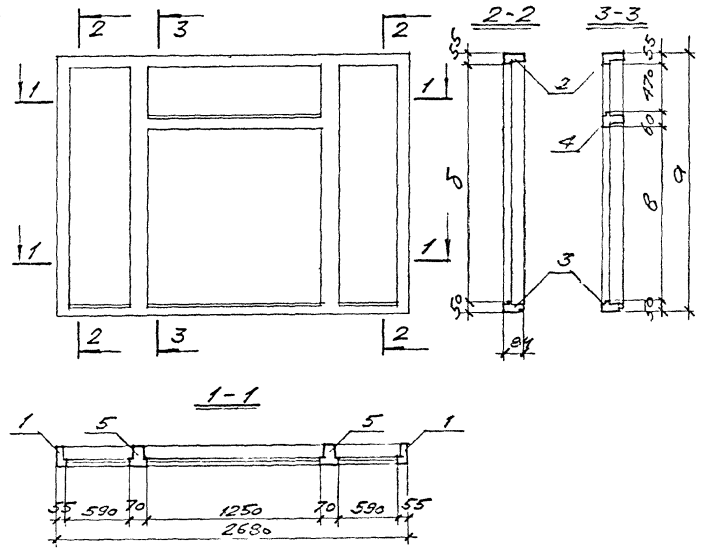

Обозначение	Марка коробки	Размеры м/м		
		а	б	в
1.236.5-9-5120	КС 38	1760	1655	1125
-01	КС 39	2060	1955	1425

1.236.5-9-5120 СБ

Коробка для спаренных переплетов. Сборочный чертеж.

Нач. маст.	Орлов		24.12.80
Гл. инж.	Маргулец		24.12.80
Гл. арх. пр.	Дрожжин		24.12.80
Гл. инж. пр.	Анофриев		24.12.80
Рук. гр. арх.	Сорокин		24.12.80
Провер.	Дрожжин		24.12.80

Стадия	Масса	Масштаб
Р		

Лист 1 Листов 1

ЦНИИЭП учебных зданий

Инв. № подл. | Подпись и дата | Взам. инв. №

Формат	Зона	Поз.	Обозначение	Наименование	Кол. на исполн. 1.236.5-9-5120	Примечание
11		5	1.236.5-9-2121-02	Профиль коробки ПКС34	- 01 / 2	

1.236.5-9-5120 Лист 2

Инв. № подл. | Подпись и дата | Взам. инв. №

17561 88

Формат	Зона	Поз.	Обозначение	Наименование	Кол. на исполн. 1.236.5-9-6000-		Примечание
					-	01	
				Документация			
12			1.236.5-9-6000 СБ	Сборочный чертеж	X	X	
11			-000 ПЗ	Пояснительная записка	X	X	
12			-000 Д1	Номенклатура изделий	X	X	
12			-000 Д2	Схема расположения приборов в окнах и балконных дверях	X	X	
12			-000 ВМ	Ведомость расхода материалов	X	X	
				Сборочные единицы			
11		1	1.236.5-9-6100	Коробка КРС 40	1		
				Марка	ОРС18-27Е	ОРС21-27Е	

Нач.маст.	Орлов		24.12.80
Гл.инж.	Маргулец		24.12.80
Гл.арх.пр.	Дрожжин		24.12.80
Гл.инж.пр.	Анофриев		24.12.80
Рук.гр.арх.	Сорокин		24.12.80
Провер.	Дрожжин		24.12.80

1.236.5-9-6000

Оконный блок с тройным остеклением

Стадия	Лист	Листов
Р	1	4

ЦНИИЭП учебных зданий

Инв. № подл.	Подпись и дата	Взам. инв. №

Формат	Зона	Поз.	Обозначение	Наименование	Кол. на исполн. 1.236.5-9-6000-		Примечание
					-	01	
11		1	1.236.5-9-6100-01	Коробка КРС 41		1	
12		3	1.236.5-9-1200-20	Переплет внутренний ПВ21	1		
12		2	-22	Переплет внутренний ПВ23	2		
12		3	-36	Переплет внутренний ПВ37		1	
12		2	-38	Переплет внутренний ПВ39		2	
12		5	1.236.5-9-1300-20	Переплет средний ПС21	1		
12		4	-22	Переплет средний, ПС23	2		
12		5	-36	Переплет средний ПС37		1	
12		4	-38	Переплет средний ПС39		2	
12		7	1.236.5-9-1400-20	Переплет раздельный ПР21	1		
12		6	-22	Переплет раздельный ПР23	2		
12		7	-36	Переплет раздельный ПР37		1	
12		6	-38	Переплет раздельный ПР39		2	
				Детали			
64		9	1.236.5-9-2001-08	Стекло 1580×1185×4 ГОСТ 111-78	2		
64		8	1.236.5-9-5001	Стекло 1580×525×4 ГОСТ 111-78	4		
64		9	1.236.5-9-2001-15	Стекло 1880×1185×4 ГОСТ 111-78		2	

1.236.5-9-6000 Лист 2

Инв.№ подл. | Подпись и дата | Взам.инв.№

Эскиз	Зона	Поз.	Обозначение	Наименование	Кол. на испол. 1.236.5-9-6000- –	01	Примечание
5У		8	1.236.5-9-5001-01	Стекло 1180×525×4 ГОСТ 111-78		4	
5У		11	1.236.5-9-2002-08	Стекло 1530×1110×4 ГОСТ 111-78	1		
5У		10	1.236.5-9-5002	Стекло 1530×450×4 ГОСТ 111-78	2		
5У		11	1.236.5-9-2002-15	Стекло 1630×1110×4 ГОСТ 111-78		1	
5У		10	1.236.5-9-5002-01	Стекло 1530×450×4 ГОСТ 111-78		2	
11		12	1.236.5-9-1003-07	Штапик Ш-8	2	2	
11		12	-09	Штапик Ш-10	4	4	
11		12	-19	Штапик Ш-20	4	4	
11		12	-21	Штапик Ш-22	8	8	
11		12	-26	Штапик Ш-27	6		
11		12	-28	Штапик Ш-29		6	
11		12	-32	Штапик Ш-33	12		
11		12	-34	Штапик Ш-35		12	
				Стандартные изделия			
				Петля ПВ1-100Л ГОСТ 5088-78	9	9	
				Петля ПВ2-100-1 ГОСТ 5088-78	9	9	
				Петля ПН6-110Л ГОСТ 5086-76	6	7	

Инв.№ подл. | Подпись и дата | Взам.инв.№

Эскиз	Зона	Поз.	Обозначение	Наименование	Кол. на испол. 1.236.5-9-6000- –	01	Примечание
				Завертка ЗР2-1 ГОСТ 5090-79	6	9	
				Завертка ЗР2-2 ГОСТ 5090-79	6	9	
				Стяжка СВм ГОСТ 5090-79	15	17	
				Фиксатор ФК2 ГОСТ 5091-78	2	2	
				Фиксатор ФК3 ГОСТ 5091-78	2	2	
				Ручка-упор ГОСТ 5091-78	3	3	
				Материалы			
				Древесина коробки ГОСТ 9685-61*	0,128	0,141	м³
				Древесина переплетов ГОСТ 9685-61*	0,112	0,126	м³
				Прокладка А-2 ГОСТ 10174-72	60,36	65,76	п.м

175691 90

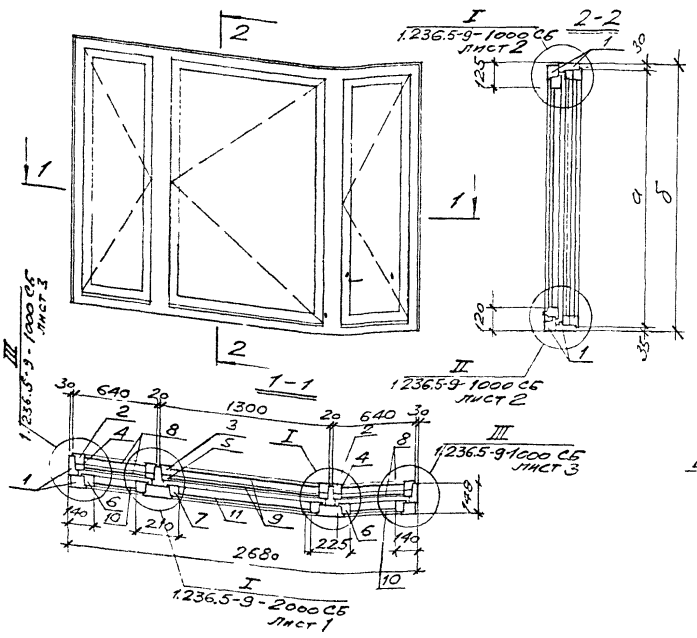

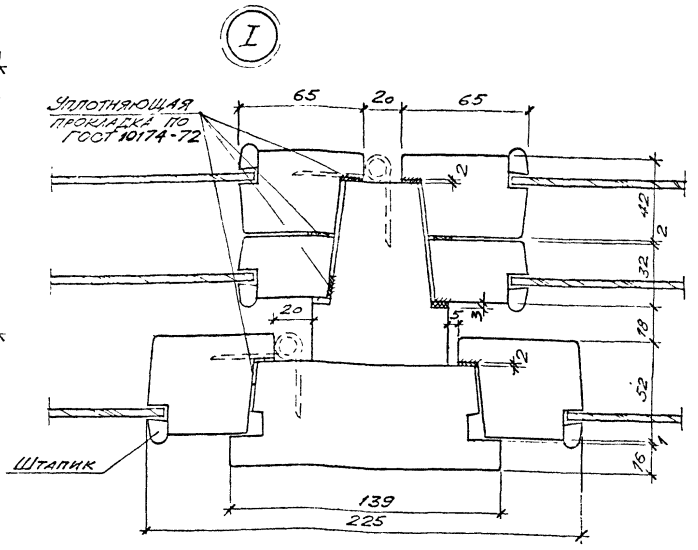

ПРИМЕЧАНИЯ

1. Номера позиций штапиков см. спецификацию к соответствующему сборочному чертежу.
2. Расположение приборов в исполнениях 1.236.5-9-6000, -01 см. схему 7 (применительно) на листе 1.236.5-9-000Д2.

Обозначение	Марка блока	Размеры мм	
		а	б
1.236.5-9-6000	ОРС 18-27Е	1695	1760
-01	ОРС 21-27Е	1995	2060

Нач. маст.	Орлов		24.12.80
Гл. инж.	Маргулец		24.12.80
Гл. арх. пр.	Дрожжин		24.12.80
Гл. инж. пр.	Анофриев		24.12.80
Рук. гр. арх.	Сорокин		24.12.80
Провер.	Дрожжин		24.12.80

1.236.5-9-6000 СБ

Оконный блок с тройным остеклением.

Стадия	Масса	Масштаб
Р		

Лист 1 Листов 1

ЦНИИЭП учебных зданий

17561 91

Инв. № подл.	Подпись и дата	Взам. инв. №

Формат	Зона	Поз.	Обозначение	Наименование	Кол. на исполн. 1.236.5-9-6100-									Примечание
					-	01								
				Документация										
11			1.236.5-9-6100 СБ	Сборочный чертеж	X	X								
				Сборочные единицы										
11		1	1.236.5-9-6110	Коробка КР40	1									
11		1	-01	Коробка КР41		1								
11		2	1.236.5-9-6120	Коробка КС40	1									
11		2	-01	Коробка КС41		1								

Марка	КРС 40	КРС 41

1.236.5-9-6100

Коробка оконного блока с тройным остеклением

Стадия	Лист	Листов
Р	1	1

ЦНИИЭП учебных зданий

Нач. маст.	Орлов		24.12.80
Гл. инж.	Маргулец		24.12.80
Гл. арх. пр.	Дрожжин		24.12.80
Гл. инж. пр.	Анофриев		24.12.80
Рук. гр. арх.	Сорокин		24.12.80
Пров.	Дрожжин		24.12.80

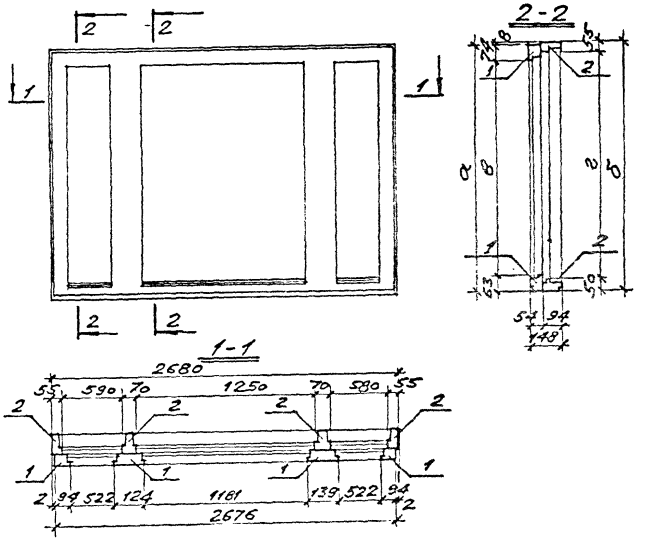

Обозначение	Марка коробки	Размеры мм			
		а	б	в	г
1.236.5-9-6100	КРС-40	1752	1760	1615	1655
-01	КРС-41	2052	2060	1915	1955

1.236.5-9-6100 СБ

Коробка оконного блока с тройным остеклением. Сборочный чертеж.

Стадия	Масса	Масштаб
Р		

Лист 1 Листов 1

ЦНИИЭП учебных зданий

Нач. маст.	Орлов		24.12.80
Гл. инж.	Маргулец		24.12.80
Гл. арх. пр.	Дрожжин		24.12.80
Гл. инж. пр.	Анофриев		24.12.80
Рук. гр. арх.	Сорокин		24.12.80
Пров.	Дрожжин		24.12.80

Инв. № подл. | Подпись и дата | Взам. инв. №

Формат	Зона	Поз.	Обозначение	Наименование	Кол. на испол. 1.236.5-9-6110-										Приме-чание.
					-	01									
				Документация											
11			1.236.5-9-6110СБ	Сборочный чертеж	X	X									
				Детали											
11		1	1.236.5-9-1111-01	Профиль коробки ПКР2	2										
11		1	-02	Профиль коробки ПКР3		2									
11		2	1.236.5-9-1112-11	Профиль коробки ПКР16	1	1									
11		3	1.236.5-9-1113-07	Профиль коробки ПКР25	1	1									
11		4	1.236.5-9-2111-01	Профиль коробки ПКР37	1										
11		4	-02	Профиль коробки ПКР38		1									
11		5	-03	Профиль коробки ПКР39	1										
11		5	-04	Профиль коробки ПКР40		1									

Инв. № подл. | Подпись и дата | Взам. инв. №

Нач. маст.	Орлов		9.06.89
Гл. инж.	Маргулец		9.06.89
ГАП	Дрожжин		9.06.89
Гип	Анофриев		9.06.89
Рук. гр. арх.	Сороки н		9.06.89
Пров.	Дрожжин		9.06.89

1.236.5-9-6110

Коробка для раздельных переплетов

Стадия: Р | Лист: 1 | Листов: 1

ЦНИИЭП учебных зданий

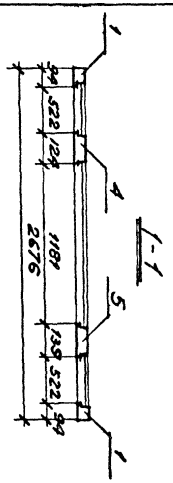

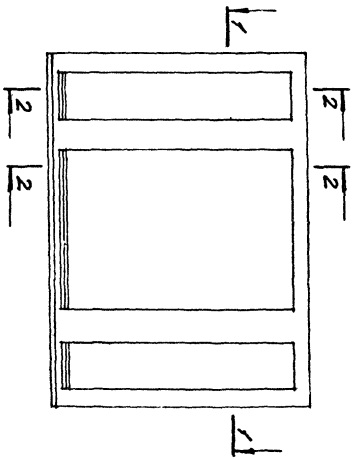

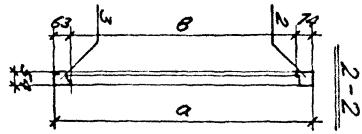

Обозначение	Марка коробки	Размеры, мм: a	b
1.236.5-9-6110 01	КР40	1752	1615
	КР41	2052	1915

1.236.5-9-6110 СБ

Коробки для раздельных переплетов. Сборочный чертеж.

Стадия: Р | Лист: 1 | Листов: 1 | Масштаб:

ЦНИИЭП учебных зданий

17561 93

93

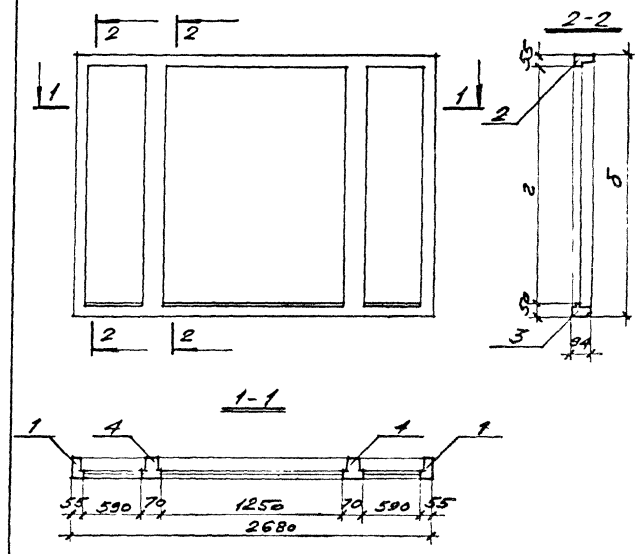

Обозначение	Марка коробки	Размеры мм б	Размеры мм г
1.236.5-9-6120	КС 40	1760	1655
-01	КС 41	2060	1955

1.236.5-9-6120 СБ

Коробка для спаренных переплетов. Сборочный чертеж.

Нач. маст.	Орлов		24.12.80
Гл. инж.	Маргулец		24.12.80
Гл. арх. пр.	Дрожжин		24.12.80
Гл. инж. пр.	Анофриев		24.12.80
Рук. гр. арх.	Сорокин		24.12.80
Пробер.	Дрожжин		24.12.80

Стадия	Масса	Масштаб
Р		
Лист 1	Листов 1	

ЦНИИЭП учебных зданий

Инв. № подл. | Подпись и дата | Взам. инв. №

Обозначение	Наименование	Кол. на исполн. 1.236.5-9-6120-	Примечание
	Документация		
1.236.5-9-6120 СБ	Сборочный чертеж		
	Детали		
1.236.5-9-1121-01	Профиль коробки ПКС 2	2	
-02	Профиль коробки ПКС 3	2	
-11	Профиль коробки ПКС 12	1	
1.236.5-9-1122-07	Профиль коробки ПКС 21	1	
1.236.5-9-2121-01	Профиль коробки ПКС 33	2	
-02	Профиль коробки ПКС 34	2	

Марка	Кол. на исполн. 1.236.5-9-6120-	
КС 40		
КС 41		

1.236.5-9-6120

Коробка для спаренных переплетов

Стадия	Лист	Листов
Р	1	1

ЦНИИЭП учебных зданий

Нач. маст.	Орлов		24.12.80
Гл. инж.	Маргулец		24.12.80
Гл. арх. пр.	Дрожжин		24.12.80
Гл. инж. пр.	Анофриев		24.12.80
Рук. гр. арх.	Сорокин		24.12.80
Пробер.	Дрожжин		24.12.80

Инв. № подл. | Подпись и дата | Взам. инв. №

17561 94

Формат	Зона	Поз.	Обозначение	Наименование	Кол. на исполн. 1.236.5-9-7000-		Примечание
					-	01	
				Документация			
12			1.236.5-9-7000 СБ	Сборочный чертеж	×	×	
11			- 000 ПЗ	Пояснительная записка	×	×	
12			- 000 Д1	Номенклатура изделий	×	×	
12			- 000 Д2	Схема расположения приборов в окнах и балконных дверях	×	×	
12			- 000 ВМ	Ведомость расхода материалов	×	×	
				Сборочные единицы			
11		1	1.236.5-9-7100	Коробка КРС 42	1		
				Марка	БРС 28-9	БРС 28-12	

Нач.маст.	Орлов		24.12.
Гл.инж.	Маргулец		24.12.
Гл.арх.пр	Дрожжин		7.12.89
Гл.инж.пр	Анофриев		7.12.89
Рук.гр.арх.	Сорокин		24.12.89
Провер.	Дрожжин		24.12.89

1.236.5-9-7000

Балконная дверь с тройным остеклением

Стадия	Лист	Листов
Р	1	4

ЦНИИЭП учебных зданий

Инв.№ подл. | Подпись и дата | Взам. инв.№

Формат	Зона	Поз.	Обозначение	Наименование	Кол. на исполн. 1.236,5-9-7000-		Примечание
					-	01	
11		1	1.236.5-9-7100-01	Коробка КРС 43		1	
11		2	1.236.5-9-7200	Переплет внутренний ПБВ 1	1		
11		2	-01	Переплет внутренний ПБВ 2		1	
11		3	1.236.5-9-3200	Переплет внутренний ПФВ 1	1		
11		3	-01	Переплет внутренний ПФВ 2		1	
11		4	1.236.5-9-7300	Переплет средний ПБС 1	1		
11		4	-01	Переплет средний ПБС 2		1	
11		5	1.236.5-9-3300	Переплет средний ПФС1	1		
11		5	-01	Переплет средний ПФС 2		1	
11		6	1.236.5-9-7400	Переплет раздельный ПБР1	1		
11		6	-01	Переплет раздельный ПБР 2		1	
11		7	1.236.5-9-3400	Переплет раздельный ПФР1	1		
11		7	-01	Переплет раздельный ПФР2		1	
				Детали			
64		9	1.236.5-9-3001-01	Стекло 395×695×4 ГОСТ 111-78	2		
64		9	-03	Стекло 395×995×4 ГОСТ 111-78		2	
64		8	-05	Стекло 1350×695×4 ГОСТ 111-78	2		

17561 95

1.236.5-9-7000 Лист 2

Инв. № подл. | Подпись и дата | Взам. инв. №

Формат	Зона	Поз.	Обозначение	Наименование	Кол. на испол. 1.236.5-9-7000 –		Примечание
					–	01	
Б4		8	1.236.5-9-3001-07	Стекло 1350×995×4 ГОСТ 111-78		2	
Б4		11	1.236.5-9-3002-01	Стекло 335×620×4 ГОСТ 111-78	1		
Б4		11	-03	Стекло 335×920×4 ГОСТ 111-78		1	
Б4		10	-06	Стекло 1300×620×4 ГОСТ 111-78	1		
Б4		10	-07	Стекло 1300×920×4 ГОСТ 111-78		1	
11		12	1.236.5-9-1003	Штапик Ш-1	4		
11		12	-01	Штапик Ш-2		4	
11		12	-12	Штапик Ш-13	8		
11		12	-13	Штапик Ш-14		8	
11		12	-24	Штапик Ш-25	2	2	
11		12	-27	Штапик Ш-28	2	2	
11		12	-30	Штапик Ш-31	4	4	
11		12	-33	Штапик Ш-34	4	4	
				Стандартные изделия			
				Петля ПВ1-100П ГОСТ 5088-78	3	3	
				Петля ПВ2-100-1 ГОСТ 5088-78	3	3	
				Петля ПН6-110П ГОСТ 5088-78	3	3	

Инв. № подл. | Подпись и дата | Взам. инв. №

Формат	Зона	Поз.	Обозначение	Наименование	Кол. на испол. 1.236.5-9-7000 –		Примечание
					–	01	
				Петля ПВ2-100-2 ГОСТ 5088-78	4	4	
				Петля ПН7-2 ГОСТ 5088-78	2	2	
				Завертка ЗР2-1 ГОСТ 5090-79	3	3	
				Завертка ЗР2-2 ГОСТ 5090-79	3	3	
				Фрамужный прибор ПФ2 ГОСТ 5090-79	1	1	
				Стяжка СВм ГОСТ 5090-79	8	8	
				Фрамужный соединитель ГОСТ 5091-78	2	2	
				Ручка-упор ГОСТ 5091-78	1	1	
				Материалы			
				Древесина коробки ГОСТ 9685-61*	0,080	0,089	м³
				Древесина переплетов ГОСТ 9685-61*	0,052	0,064	м³
				Прокладка А-2 ГОСТ 10174-72	32,96	38,36	п.м

96 19561

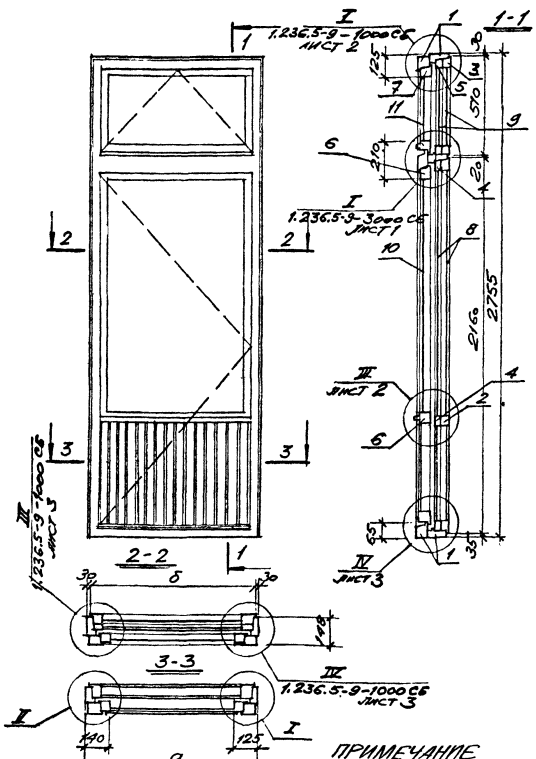

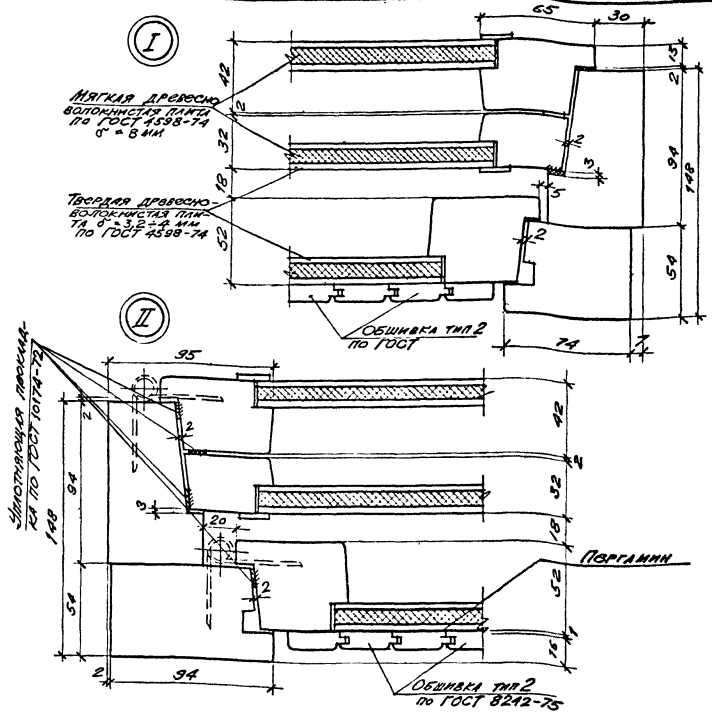

ПРИМЕЧАНИЕ

Расположение приборов в исполнениях 1.236.5-9-7000;-01 см. схему 8 листа 1.236.5-9-000Д2.

Обозначение	Марка блока	Размеры мм	
		а	б
1.236.5-9-7000	БРС 28-9	870	810
-01	БРС 28-12	1170	1110

Нач. маст.	Орлов		24.12.80
Гл. инж.	Маргулец		24.12.80
Гл. арх. пр.	Дрожжин		24.12.80
Гл. инж. пр.	Анофриев		24.12.80
Рук. гр. арх.	Сорокин		24.12.80
Провер.	Дрожжин		24.12.80

1.236.5-9-7000 СБ

Балконная дверь с тройным остеклением

Стадия	Масса	Масштаб
Р		

Лист 1 Листов 3

ЦНИИЭП учебных зданий

17561 97

III

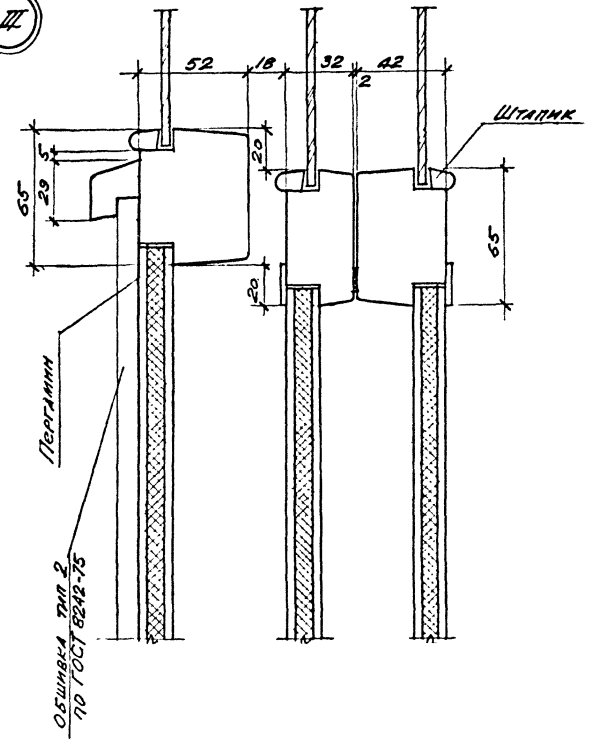

Примечание

Номера позиций штапиков см. спецификацию к соответствующему сборочному чертежу.

IV

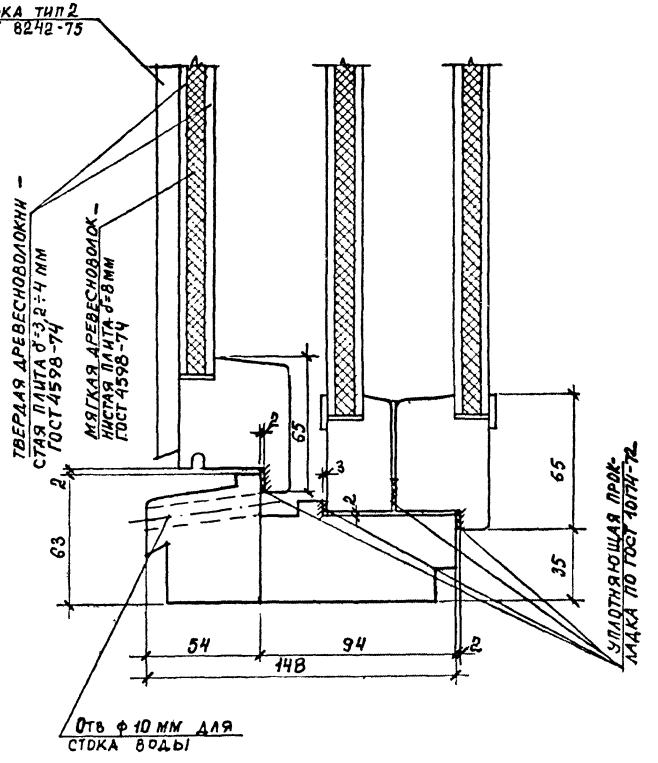

17561 98

Формат	Поз.	Кол.	Обозначение	Наименование	Кол. на испол. 1.236.5-9-7100-										Примечание
					-	01									
				Документация											
А1			1.236.5-9-7100 СБ	Сборочный чертеж	Х	Х									
				Сборочные единицы											
А4		1	1.236.5-9-7110	Коробка КР 42	1										
А4		1	-01	Коробка КР 43		1									
А4		2	1.236.5-9-7120	Коробка КС 42	1										
А4		2	-01	Коробка КС 43		1									
				Марка	КРС 42	КРС 43									

Нач.маст.	Орлов		24.12.86
Гл.инж.	Маргулец		24.12.86
Гл.арх.пр.	Дрожжин		24.12.86
Гл.инж.пр.	Анофриев		24.12.86
Рук.грар.	Сорокин		24.12.86
Провер.	Дрожжин		24.12.86

1.236.5-9-7100.

Коробка балконной двери с тройным остеклением

Стадия	Лист	Листов
Р	1	1

ЦНИИЭП учебных зданий

Инв. № подл. | Подпись и дата | Взам. инв. №

Нач.маст.	Орлов		
Гл.инж.	Маргулец		
Гл.арх.пр.	Дрожжин		
Гл.инж.пр.	Анофриев		
Рук.грар.	Сорокин		
Провер.	Дрожжин		

Коробка балконной двери с тройным остеклением. Сборочный чертеж.

Стадия	Масса	Масштаб
Р		

Лист 1 Листов 1

ЦНИИЭП учебных зданий

1.236.5-9-7100 СБ

Обозначение	Марка коробки	Размеры мм			
		а	б	в	г
1.236.5-9-7100	КРС 42	1161	861	870	693	760
-01	КРС 43	1161	1170	393	1060	

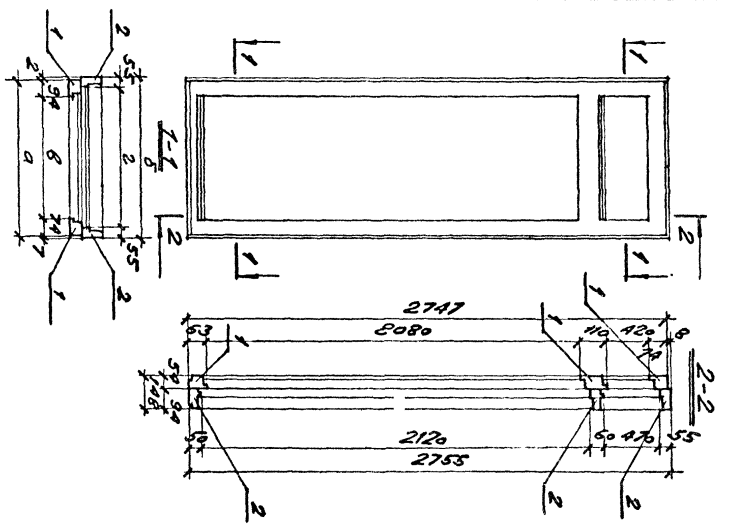

11561 99

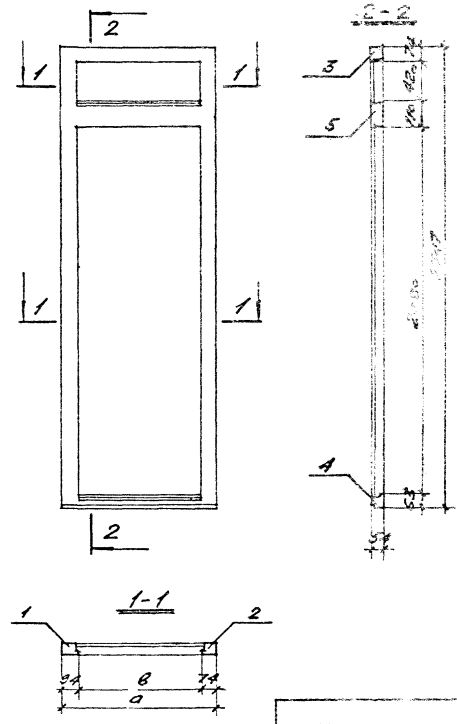

Обозначение	Марка коробки	Размеры мм а	Размеры мм в
1.236.5-9-7110	КР 42	861	693
-01	КР 43	1161	993

1.236.5-9-7110 СБ

Коробка для раздельных переплетов. Сборочный чертеж.

Нач. маст.	Орлов	24.12.80
Гл. инж.	Маргулец	24.12.80
Гл. арх. пр.	Дрожжин	24.12.80
Гл. инж. пр.	Анофриев	24.12.80
Рук. гр. арх.	Сорокин	24.12.80
Провер.	Дрожжин	24.12.80

Стадия	Масса	Масштаб
Р		

Лист 1 | Листов 1

ЦНИИЭП учебных зданий

Инв. № подл. | Подпись и дата | Взам. инв. №

Формат	Зона	Поз.	Обозначение	Наименование	Кол. на исполн. 1.236.5-9-7110 –				Примечание
					–	01			
				Документация					
11			1.236.5-9-7110 СБ	Сборочный чертеж	X	X			
				Детали					
11		1	1.236.5-9-1111-03	Профиль коробки ПКР4	1	1			
11		2	1.236.5-9-1112-03	Профиль коробки ПКР8	1	1			
11		3	-04	Профиль коробки ПКР9	1				
11		3	-05	Профиль коробки ПКР10		1			
11		4	1.236.5-9-1113	Профиль коробки ПКР18	1				
11		4	-01	Профиль коробки ПКР19		1			
11		5	1.236.5-9-3111	Профиль коробки ПКР27	1				
11		5	-01	Профиль коробки ПКР28		1			

Марка	КР 42	КР 43

1.236.5-9-7110

Коробка для раздельных переплетов

Нач. маст.	Орлов	9.06.81
Гл. инж.	Маргулец	9.06.81
Гл. арх. пр.	Дрожжин	9.06.81
Гл. инж. пр.	Анофриев	9.06.81
Рук. гр. арх.	Сорокин	9.06.81
Провер.	Дрожжин	9.06.81

Стадия	Лист	Листов
Р	1	1

ЦНИИЭП учебных зданий

Инв. № подл. | Подпись и дата | Взам. инв. №

Формат	Зона	Поз.	Обозначение	Наименование	Кол. на испол. 1.236.5-9-7120-									Примечание
					-	01	02							
				Документация										
11			1.236.5-9-7120СБ	Сборочный чертеж	×	×	×							
				Детали										
11		1	1.236.5-9-1121-03	Профиль коробки ПКС 4	2	2	2							
11		2	-04	Профиль коробки ПКС 5	1									
11		2	-05	Профиль коробки ПКС 6		1								
11		2	-12	Профиль коробки ПКС 13			1							
11		3	1.236.5-9-1122	Профиль коробки ПКС 14	1									
11		3	-01	Профиль коробки ПКС 15		1								
11		3	-08	Профиль коробки ПКС 22			1							
11		4	1.236.5-9-3121	Профиль коробки ПКС 23	1									
11		4	-01	Профиль коробки ПКС 24		1								
11		4	-08	Профиль коробки ПКС 31			1							
				Марка КС 42	КС 43	КС 44								

Нач.маст.	Орлов		
Гл.инж.	Маргулец		
Гл.арх.пр.	Дрожжин		
Гл.инж.пр.	Анофриев		9.06.81
Ст.техн.	Сорокин		9.06.81
Провер.	Дрожжин		

1.236.5-9-7120

Коробка для спаренных переплетов

Стадия	Лист	Листов
Р	1	1

ЦНИИЭП учебных зданий

Инв.№ подл. | Подпись и дата | Взам.инв.№

Инв.№ 17561 101

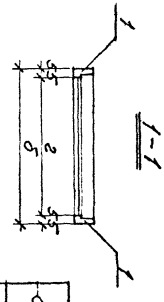

1-1

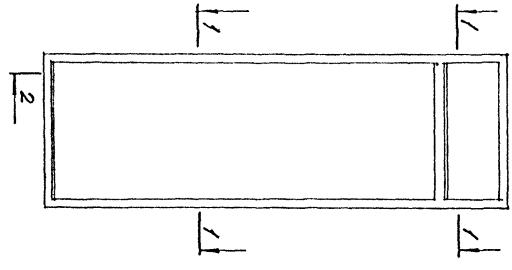

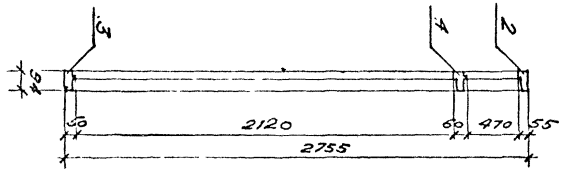

Обозначение	Марка коробки	Размеры, мм δ	Размеры, мм 2
1.236.5-9-7120 -01	КС 42	870	760
	КС 43	1170	1060
-02	КС 44	1774	1664

Коробка для спаренных переплетов Сборочный чертеж

1.236.5-9-7120 СБ

Стадия Р | Лист 1 | Листов 1

ЦНИИЭП учебных зданий

Нач.маст. Орлов | Гл.инж. Маргулец | Гл.арх.пр. Дрожжин | Гл.инж.пр. Анофриев | Ст.техн. Сорокин | Провер. Дрожжин | Разраб. Дрожжин

101

ИНВ. № ПОДЛ	ПОДПИСЬ И ДАТА	ВЗАМ. ИНВ. №

ФОРМАТ	ЗОНА	ПОЗ.	ОБОЗНАЧЕНИЕ	НАИМЕНОВАНИЕ	КОЛ. НА ИСПОЛН. 1.236.5-9-7200 —			ПРИМЕЧАНИЕ.
					–	01	02	
				Документация				
11			1.236.5-9-7200 СБ	Сборочный чертеж	×	×	×	
				Детали				
11		1	1.236.5-9-1201	Профиль переплета ППВ1		1		
11		1	-07	Профиль переплета ППВ8	1			
11		1	-10	Профиль переплета ППВ11			1	
11		4	-18	Профиль переплета ППВ19	2	2	2	
11		2	1.236.5-9-1202	Профиль переплета ППВ20		1		
				МАРКА	ПБВ 1	ПБВ 2	ПБВ 3	

НАЧ. МАСТ	ОРЛОВ	[signature]	9.06.81
ГЛ. ИНЖ	ЧАРГУЛЕЦ	[signature]	9.06.81
ГАП	ДРОЖЖИН	[signature]	9.06.81
ГИП	АНОФРИЕВ	[signature]	9.06.81
РУК. ГР. АРХ	СОРОКИН	[signature]	9.06.81
ПРОВ.	ДРОЖЖИН	[signature]	9.06.81

1.236.5-9-7200

Переплет двери внутренний спаренный

СТАДИЯ	ЛИСТ	ЛИСТОВ
Р	1	2

ЦНИИЭП УЧЕБНЫХ ЗДАНИЙ

ИНВ. № ПОДЛ	ПОДПИСЬ И ДАТА	ВЗАМ. ИНВ. №

ФОРМАТ	ЗОНА	ПОЗ.	ОБОЗНАЧЕНИЕ	НАИМЕНОВАНИЕ	КОЛ. НА ИСПОЛН. 1.236.5-9-7200 —			ПРИМЕЧАНИЕ.
					–	01	02	
11		2	1.236.5-9-1202-07	Профиль переплета ППВ27	1			
11		2	-10	Профиль переплета ППВ30			1	
11		3	1.236.5-9-7201	Профиль переплета ППВ32	1			
11		3	-01	Профиль переплета ППВ33		1		
11		3	-02	Профиль переплета ППВ34			1	
				Стандартные изделия				
64		5		Угольник УГ ГОСТ 5091-78 / ГОСТ 16523-70	4	4	4	

17561 102

1.236.5-9-7200 Лист 2

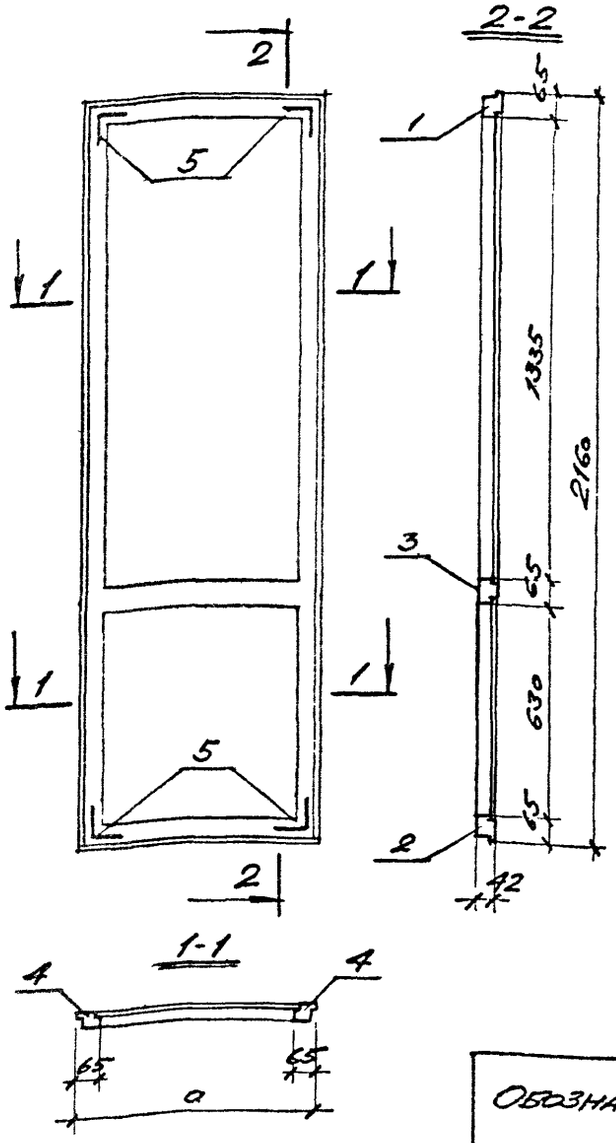

Обозначение	Марка переплета	Размер a мм
1.236.5-9-7200	ПБВ 1	810
-01	ПБВ 2	1110
-02	ПБВ 3	865

1. 236.5 - 9 -7200 СБ

Нач.маст.	Орлов		24.12.86
Гл.инж.	Маргулец		24.12.86
Гл.арх.пр.	Дрожжин		24.12.86
Гл.инж.пр.	Анофриев		24.12.86
Рук.гр.	Сорокин		24.12.86
Провер.	Дрожжин		24.12.86

Переплет двери внутренний спаренный. Сборочный чертеж.

Стадия	Масса	Масштаб
Р		
Лист 1	Листов 1	

ЦНИИЭП учебных зданий

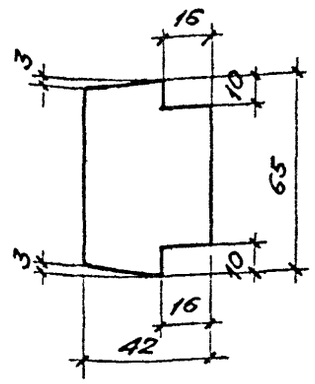

Обозначение	Марка профиля	Длина мм
1.236.5-9-7201	ПЛВ 32	810
-01	ПЛВ 33	1110
-02	ПЛВ 34	865
-03	ПЛВ 35	861

1. 236.5 - 9 -7201

Нач.маст.	Орлов		24.12.86
Гл.инж.	Маргулец		24.12.86
Гл.арх.пр.	Дрожжин		24.12.86
Гл.инж.пр.	Анофриев		24.12.86
Рук.гр.	Сорокин		24.12.86
Провер.	Дрожжин		24.12.86

Профиль внутреннего переплета

Древесина ГОСТ 9685-61

Стадия	Масса	Масштаб
Р		1:2
Лист 1	Листов 1	

ЦНИИЭП учебных зданий

Инв.№подл. | Подпись и дата | Взам.инв.№

Инв. № подл.	Подпись и дата	Взам. инв. №

Формат	Зона	Поз.	Обозначение	Наименование	Кол. на исполн. 1.236.5-9-7300-			Примечание
					-	01	02	
				Документация				
11			1.236.5-9-7300 СБ	Сборочный чертеж	×	×	×	
				Детали				
11	1		1.236.5-9-1301	Профиль переплета ППС1		1		
11	1		-07	Профиль переплета ППС8	1			
11	1		-10	Профиль переплета ППС9			1	
11	4		-18	Профиль переплета ППС19	2	2	2	
11	2		1.236.5-9-1302	Профиль переплета ППС20		1		
				Марка	ПВС 1	ПВС 2	ПВС 3	

Нач. маст	Орлов		9.06.87
Гл. инж	Каргулец		9.06.87
ГАП	Дрожжин		9.06.87
ГИП	Анофриев		9.06.87
Рук. гр. АОВ	Сорокин		9.06.87
Пров.	Дрожжин		9.06.87

1.236.5-9-7300

Переплет двери средний спаренный

Стадия	Лист	Листов
Р	1	2

ЦНИИЭП учебных зданий

Инв. № подл.	Подпись и дата	Взам. инв. №

Формат	Зона	Поз.	Обозначение	Наименование	Кол. на исполн. 1.236.5-9-7300-			Примечание
					-	01	02	
11	2		1.236.5-9-1302-07	Профиль переплета ППС27	1			
11	2		-10	Профиль переплета ППС30			1	
11	3		1.236.5-9-7301	Профиль переплета ППС 32	1			
11	3		-01	Профиль переплета ППС 33		1		
11	3		-02	Профиль переплета ППС 34			1	
				Стандартные изделия				
57	5			Уголник УГ ГОСТ 3091-78 ГОСТ 16233-70	4	4	4	

1.236.5-9-7300

Лист 2

17561 104

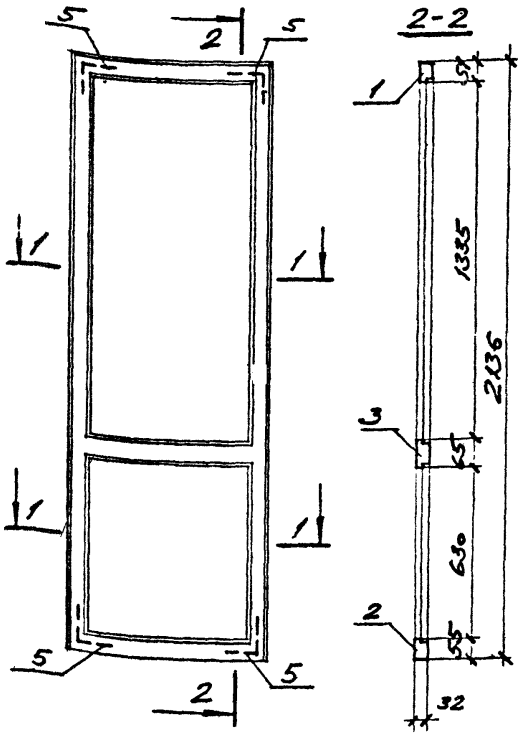

Обозначение	Марка переплета	Размер a мм
1.236.5-9-7300	ПБС 1	782
01	ПБС 2	1082
-02	ПБС 3	837

Нач. маст.	Орлов		24.12.85
Гл. инж.	Марцинец		24.12.85
Гл. арх. пр.	Дрожжин		24.12.85
Гл. инж. пр.	Анофриев		24.12.85
Рук. гр.	Сорокин		24.12.85
Провер.	Дрожжин		24.12.85

1.236.5-9-7300 СБ

Переплет двери средний спаренный. Сборочный чертеж.

Стадия	Масса	Масштаб
Р		

Лист 1 Листов

ЦНИИЭП учебных зданий

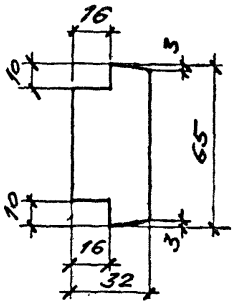

Обозначение	Марка профиля	Длина мм
1.236.5-9-7301	ППС 32	782
-01	ППС 33	1082
-02	ППС 34	837
-03	ППС 35	851

Нач. маст.	Орлов		24.12.85
Гл. инж.	Марцинец		24.12.85
Гл. арх. пр.	Дрожжин		24.12.85
Гл. инж. пр.	Анофриев		24.12.85
Рук. гр.	Сорокин		24.12.85
Провер.	Дрожжин		24.12.85

1.236.5-9-7301

Профиль переплета среднего спаренного

Древесина ГОСТ 9685-61

Стадия	Масса	Масштаб
Р		1:2

Лист 1 Листов

ЦНИИЭП учебных зданий

Инв. № подл. | Подпись и дата | Взам. инв. №

Инв. № подл.	Подпись и дата	Взам. инв. №

Формат	Зона	Поз.	Обозначение	Наименование	Кол. на исполн. 1.236.5-9-7400-			Примечание.
					-	01	02	
				Документация				
11			1.236.5-9-7400 СБ	Сборочный чертеж	×	×	×	
				Детали				
11		1	1.236.5-9-1401-06	Профиль переплета ППР 7	2	2	2	
11		2	-07	Профиль переплета ППР 8	1			
11		2	-08	Профиль переплета ППР 9		1		
11		2	-17	Профиль переплета ППР 18			1	
11		3	1.236.5-9-7401	Профиль переплета ППР 34	1			
				Марка	ПБР 1	ПБР 2	ПБР 3	

Нач. маст.	Орлов	[подпись]	7.06.81
Гл. инж.	Маргулец	[подпись]	7.06.81
ГАП	Дрожжин	[подпись]	7.06.81
ГИП	Анофриев	[подпись]	7.06.81
Рук. гр. арх.	Сорокин	[подпись]	7.06.81
Пров.	Дрожжин	[подпись]	7.06.81

1.236.5-9-7400

Переплет двери раздельный

Стадия	Лист	Листов
Р	1	2

ЦНИИЭП учебных зданий

Инв. № подл.	Подпись и дата	Взам. инв. №

Формат	Зона	Поз.	Обозначение	Наименование	Кол. на исполн. 1.236.5-9-7400			Примечание.
					-	01	02	
11		3	1.236.5-9-7401-01	Профиль переплета ППР 35		1		
11		3	-02	Профиль переплета ППР 36			1	
11		4	1.236.5-9-7402	Профиль переплета ППР 38	1			
11		4	-01	Профиль переплета ППР 39		1		
11		4	-02	Профиль переплета ППР 40			1	
11		5	1.236.5-9-7403	Профиль слива ПСБ 1	1			
11		5	-01	Профиль слива ПСБ 2		1		
11		5	-02	Профиль слива ПСБ 3			1	
				Стандартные изделия				
64		6		Угольник Уг ГОСТ 5091-78 / ГОСТ 16523-70	2	2	2	

17561 106

1.236.5-9-7400 106 Лист 2

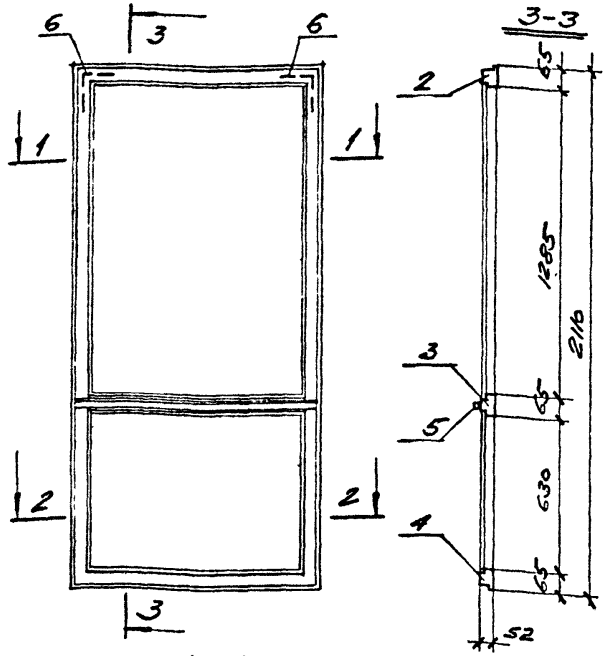

Обозначение	Марка переплета	Размер a мм
1.236.5-9-7400	ПБР 1	735
-01	ПБР 2	1035
-02	ПБР 3	791

Нач. маст.	Орлов		24.12.86
Гл. инж.	Маргулец		24.12.86
Гл. арх. пр.	Дрожжин		24.12.86
Гл. инж. пр.	Анофриев		24.12.86
Рук. гр. мех.	Сорокин		24.12.86
Провер.	Дрожжин		24.12.86

1.236.5-9-7400 СБ

Переплет двери раздельный. Сборочный чертеж.

Стадия	Масса	Масштаб
Р		
Лист 1	Листов 1	

ЦНИИЭП учебных зданий

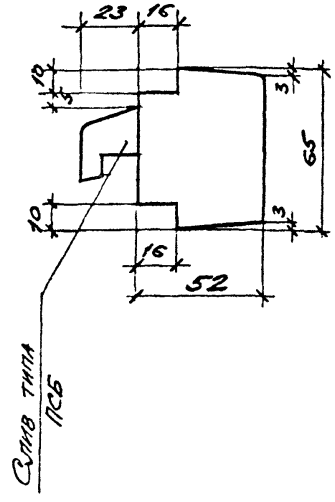

Обозначение	Марка профиля	Длина мм
1.236.5-9-7401	ППР 34	735
-01	ППР 35	1035
-02	ППР 36	791
-03	ППР 37	845

Нач. маст.	Орлов		24.12.86
Гл. инж.	Маргулец		24.12.86
Гл. арх. пр.	Дрожжин		24.12.86
Гл. инж. пр.	Анофриев		24.12.86
Рук. гр. мех.	Сорокин		24.12.86
Провер.	Дрожжин		24.12.86

1.236.5-9-7401

Профиль раздельного переплета

Древесина ГОСТ 9685-61

Стадия	Масса	Масштаб
Р		1:2
Лист 1	Листов 1	

ЦНИИЭП учебных зданий

Инв. № подл. | Подпись и дата | Взам. инв. №

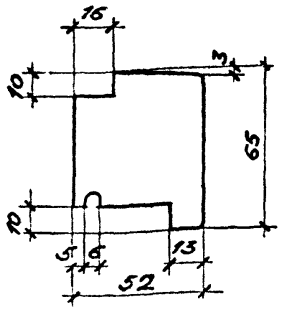

Обозначение	Марка профиля	Длина мм
1.236.5-9 -7402	ППР 38	735
-01	ППР 39	1035
-02	ППР 40	791
-03	ППР 41	845

Инв. № подл. | Подпись и дата | Взам. инв. №

Нач. маст.	Орлов		24.12.80
Гл. инж.	Маркулец		24.12.80
Гл. арх. пр.	Дрожжин		24.12.80
Гл. инж. пр.	Анофриев		24.12.80
Рук. гр.	Сорокин		24.12.80
Провер.	Дрожжин		24.12.80

1.236.5-9-7402

Профиль раздельного переплета

Стадия	Масса	Масштаб
Р		1:2
Лист 1	Листов 1	

Древесина ГОСТ 9685-61

ЦНИИЭП учебных зданий

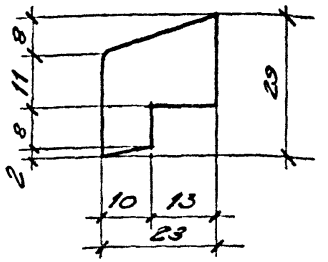

Обозначение	Марка профиля	Длина мм
1.236.5-9 -7403	ПСБ-1	700
-01	ПСБ-2	1000
-02	ПСБ-3	770
-03	ПСБ-4	825

Инв. № подл. | Подпись и дата | Взам. инв. №

Нач. маст.	Орлов		24.12.80
Гл. инж.	Маркулец		24.12.80
Гл. арх. пр.	Дрожжин		24.12.80
Гл. инж. пр.	Анофриев		24.12.80
Рук. гр.	Сорокин		24.12.80
Провер.	Дрожжин		24.12.80

1.236.5-9-7403

Профиль слива балконных дверей

Стадия	Масса	Масштаб
Р		1:1
Лист 1	Листов 1	

Древесина ГОСТ 9685-61

ЦНИИЭП учебных зданий

ФОРМАТ	ЗОНА	ПОЗ.	ОБОЗНАЧЕНИЕ	НАИМЕНОВАНИЕ	КОЛ. НА ИСПОЛН. 1.236.5-9-8000-	ПРИМЕЧАНИЕ
					–	
				ДОКУМЕНТАЦИЯ		
12			1.236.5-9-8000 СБ	СБОРОЧНЫЙ ЧЕРТЕЖ	X	
11			-000 ПЗ	Пояснительная записка	X	
12			-000 Д1	НОМЕНКЛАТУРА ИЗДЕЛИЙ	X	
12			-000 Д2	СХЕМА РАСПОЛОЖЕНИЯ ПРИБОРОВ В ОКНАХ И БАЛКОННЫХ ДВЕРЯХ	X	
12			-000 ВМ	ВЕДОМОСТЬ РАСХОДА МАТЕРИАЛОВ	X	
				СБОРОЧНЫЕ ЕДИНИЦЫ		
11		1	1.236.5-9-8100	КОРОБКА КРС 44	1	
				МАРКА	БРС 28-18	

НАЧ. МАСТ	ОРЛОВ	[подпись]	24.12.80
ГЛ. ИНЖ.	МАРГУЛЕЦ	[подпись]	24.12.80
ГАП	ДРОЖЖИН	[подпись]	24.12.80
ГИП	АНГРИЕВ	[подпись]	24.12.80
РУК. ГР. АРХ	СОРОКИН	[подпись]	24.12.80
ПРОВЕРИЛ	ДРОЖЖИН	[подпись]	24.12.80

1.236.5-9-8000

Балконная дверь с тройным остеклением БРС 28-18

СТАДИЯ	ЛИСТ	ЛИСТОВ
Р	1	4

ЦНИИЭП УЧЕБНЫХ ЗДАНИЙ

ИНВ. № ПОДЛ.	ПОДПИСЬ И ДАТА	ВЗАМЕН ИНВ. №

ФОРМАТ	ЗОНА	ПОЗ.	ОБОЗНАЧЕНИЕ	НАИМЕНОВАНИЕ	КОЛ. НА ИСПОЛН. 1.236.5-9-8000-	ПРИМЕЧАНИЕ
					–	
11		2	1.236.5-9-7200-02	Переплет внутренний ПБВ 3	1	
11		3	1.236.5-9-8200	Переплет внутренний ПБВ 4	1	
11		4	1.236.5-9-3200-06	Переплет внутренний ПФВ 7	1	
11		5	1.236.5-9-8500	Переплет внутренний ПФВ 8	1	
11		6	1.236.5-9-7300-02	Переплет средний ПБС 3	1	
11		7	1.236.5-9-8300	Переплет средний ПБС 4	1	
11		8	1.236.5-9-3300-06	Переплет средний ПФС 7	1	
11		9	1.236.5-9-8600	Переплет средний ПФС 8	1	
11		10	1.236.5-9-7400-02	Переплет раздельный ПБР 3	1	
11		11	1.236.5-9-8400	Переплет раздельный ПБР 4	1	
11		12	1.236.5-9-3400-06	Переплет раздельный ПФР 7	1	
11		13	1.236.5-9-8700	Переплет раздельный ПФР 8	1	
				ДЕТАЛИ		
БЧ		14	1.236.5-9-8001	Стекло 1350×750×4 ГОСТ 111-78	4	
БЧ		15	-01	Стекло 395×750×4 ГОСТ 111-78	4	
БЧ		16	1.236.5-9-8002	Стекло 1300×730×4 ГОСТ 111-78	1	
БЧ		17	-01	Стекло 1300×675×4 ГОСТ 111-78	1	

1.236.5-9-8000

ЛИСТ 2

17561 109

109

Инв. № подл.	Подпись и дата	Взам. инв. №

Формат	Зона	Поз.	Обозначение	Наименование	Кол. на исполн. 1.236.5-9-8000-	Примечание
					–	
64		18	1.236.5-9 -8002-02	Стекло 335×730×4 ГОСТ 111-78	1	
64		19	-03	Стекло 335×675×4 ГОСТ 111-78	1	
11		20	1.236.5-9 -1003-10	Штапик Ш-11	4	
11		20	-11	Штапик Ш-12	4	
11		20	-22	Штапик Ш-23	16	
11		20	-24	Штапик Ш-25	4	
11		20	-27	Штапик Ш-28	4	
11		20	-30	Штапик Ш-31	8	
11		20	-33	Штапик Ш-34	8	
				Стандартные изделия		
				Петля ПВ1-100П ГОСТ 5088-78	6	
				Петля ПВ2-100-1 ГОСТ 5088-78	6	
				Петля ПН6-110П ГОСТ 5088-78	6	
				Петля ПВ2-100-2 ГОСТ 5088-78	8	
				Петля ПН7-2 ГОСТ 5088-78	4	
				Завертка ЗР2-1 ГОСТ 5090-79	3	
				Завертка ЗР2-2 ГОСТ 5090-79	3	

Инв. № подл.	Подпись и дата	Взам. инв. №

Формат	Зона	Поз.	Обозначение	Наименование	Кол. на исполн 1.236.5-9-8000-	Примечание
					–	
				Фрамужный прибор ПФ2 ГОСТ 5090-79	2	
				Стяжка СВм ГОСТ 5090-79	16	
				Фрамужный соединитель ГОСТ 5091-78	4	
				Ручка - упор ГОСТ 5091-78	2	
				Материалы		
				Древесина коробки ГОСТ 9685-61*	0,107	м³
				Древесина переплетов ГОСТ 9685-61	0,144	м³
				Прокладка А-2 ГОСТ 10174-72	61,22	п.м

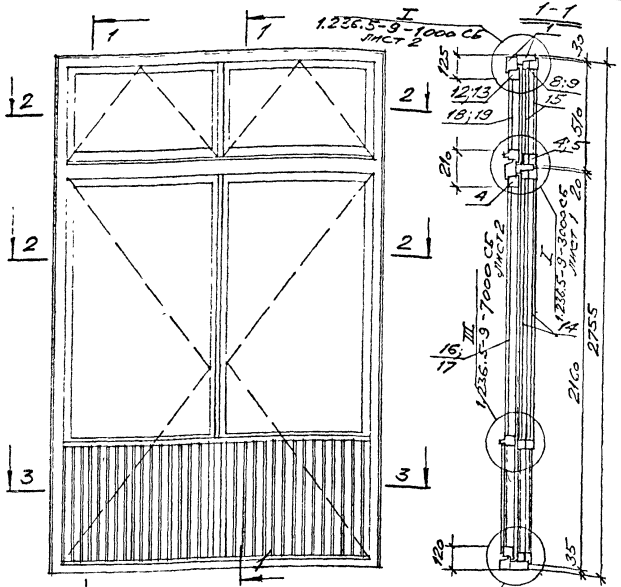

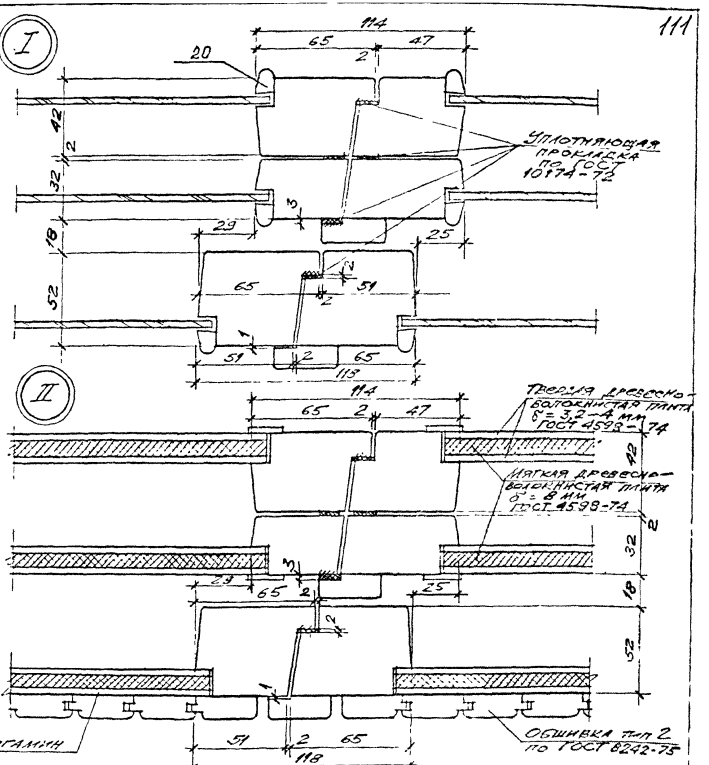

Примечание

Расположение приборов см. схему 9 листа 1.236.5-9-000 Д2.

		1.236.5-9-8000 СБ	
		Балконная дверь с тройным остеклением БРС 28-18	Стадия: Р; Масса; Масштаб
Нач. маст.	Орлов		Лист 1; Листов 1
Гл. инж.	Аргунец		ЦНИИЭП учебных зданий
Гл. арх. пр.	Дрожжин		
Гл. инж. пр.	Анофриев		
Рук. гр. арх.	Сорокин		
Провер.	Дрожжин		

Инв.№ подл.	Подпись и дата	Взам. инв.№

Формат	Зона	Поз.	Обозначение	Наименование	Кол. на испол. 1.236.5-9-8100-	Приме-чание
					-	
				Документация		
11			1.236.5-9-8100 СБ	Сборочный чертеж	X	
				Сборочные единицы		
11		1	1.236.5-9-8110	Коробка КР 44	1	
11		2	1.236.5-9-712о-02	Коробка КС 44	1	

Марка КРС 44

Нач.маст.	Орлов		24.11.86
Гл.инж.	Маргулец		24.11.86
Гл.арх.пр	Дрожжин		24.11.86
Гл.инж.пр	Анофриев		24.11.86
Рук.грар.	Сорокин		24.11.86
Провер.	Дрожжин		24.11.86

1.236.5-9-8100

Коробка балконной двери с тройным остеклением КРС 44

Стадия	Лист	Листов
Р	1	1

ЦНИИЭП учебных зданий

Инв.№ подл.	Подпись и дата	Взам. инв.№

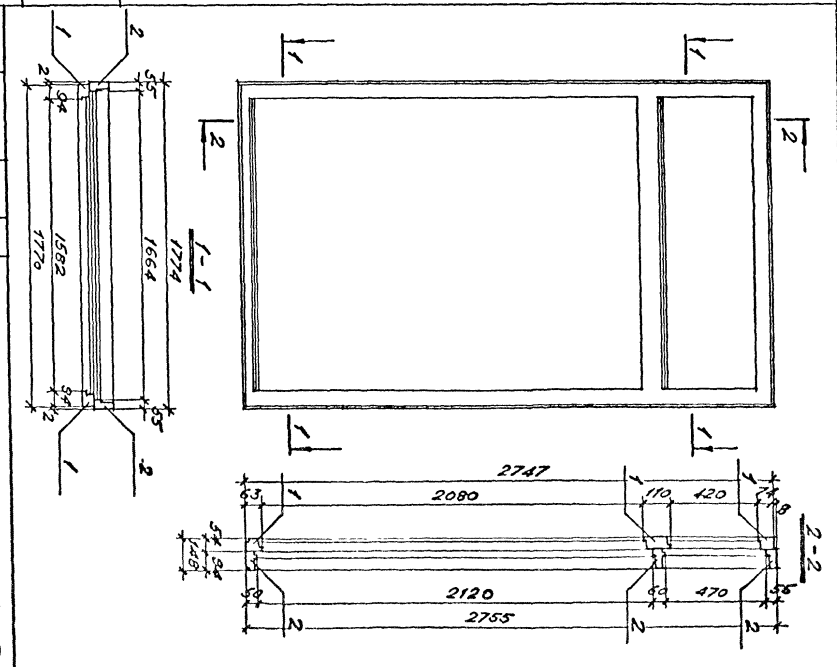

Нач.маст.	Орлов		
Гл.инж.	Маргулец		
Гл.арх.пр.	Дрожжин		
Гл.инж.пр.	Анофриев		
Рук.грар.	Сорокин		
Провер.	Дрожжин		

Коробка балконной двери с тройным остеклением КРС 44. Сборочный чертеж

1.236.5-9-8100 СБ

Стадия	Масса	Масштаб
Р		1:20
Лист 1	Листов 1	

ЦНИИЭП учебных зданий

17561 112

Формат	Поз.	Зон.	Обозначение	Наименование	Кол. на исполн. 1.236.5-9-8110-	Примечание
					-	
				Документация		
11			1.236.5-9-8110 СБ	Сборочный чертеж	X	
				Детали		
11		1	1.236.5-9-1111-03	Профиль коробки ПКР 4	2	
11		2	1.236.5-9-1112-12	Профиль коробки ПКР17	1	
11		3	1.236.5-9-1113-08	Профиль коробки ПКР26	1	
11		4	1.236.5-9-3111-08	Профиль коробки ПКР35	1	
				Марка КР 44		

Нач.участ.	Орлов		24.12.88
Гл.инж.	Маргулец		24.12.88
Гл.арх.пр.	Дрожжин		24.12.88
Гл.инж.пр.	Анофриев		24.12.88
Рук.грар.	Сорокин		24.12.88
Пробер	Дрожжин		24.12.88

1.236.5-9-8110

Коробка для раздельных переплетов КР 44

Стадия	Лист	Листов
Р	1	1

ЦНИИЭП учебных зданий

Инв.№ подл. | Подпись и дата | Взам.инв.№

Нач.маст.	Орлов		
Гл.инж.	Маргулец		
Гл.арх.пр.	Дрожжин		24.12.88
Гл.инж.пр.	Анофриев		24.12.88
Рук.грар.	Сорокин		24.12.88
Пробер	Дрожжин		24.12.88

Коробка для раздельных переплетов КР 44. Сборочный чертеж.

1.236.5-9-8110 СБ

Стадия	Масса	Масштаб
Р		1:20

Лист 1	Листов 1

ЦНИИЭП учебных зданий

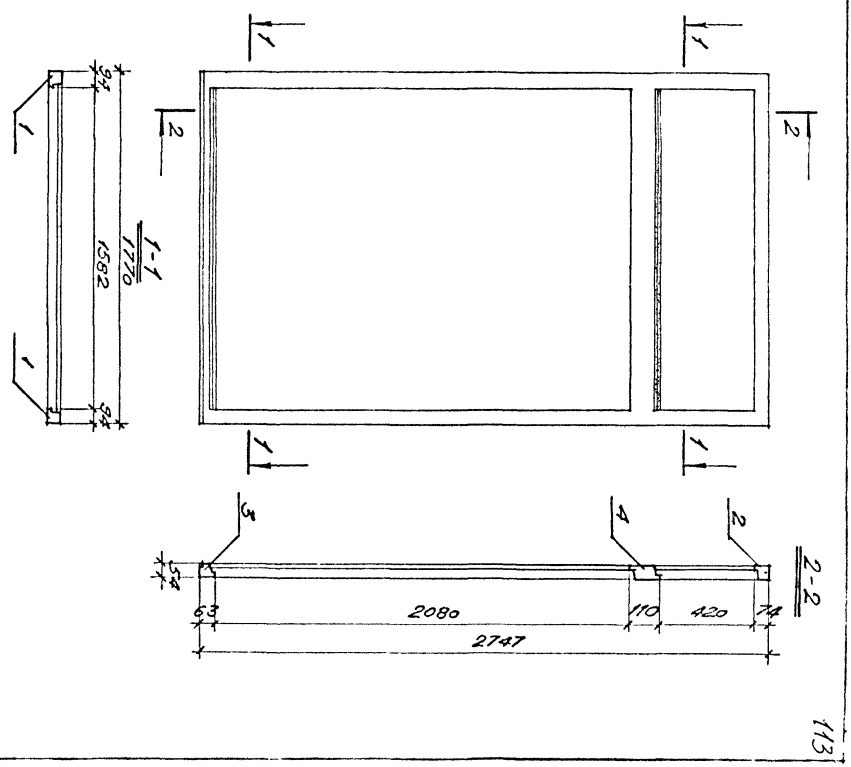

17561 1/3

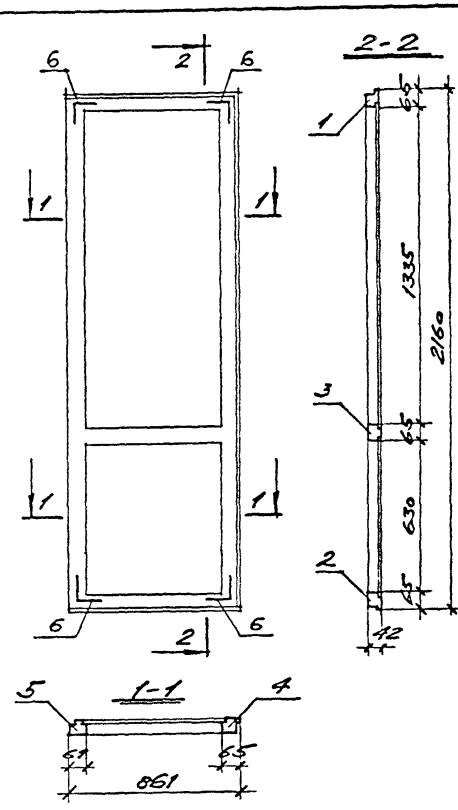

Инв. № подл.	Подпись и дата	Взам. инв. №

Нач. маст.	Орлов	24.12.80
Гл. инж.	Маргулец	24.12.80
Гл. арх. пр.	Дрожжин	24.12.80
Гл. инж. пр.	Анофриев	24.12.80
Рук. гр.	Сорокин	24.12.80
Провер.	Дрожжин	24.12.80

1.236.5-9-8200 СБ

ПЕРЕПЛЕТ ДВЕРИ ВНУТРЕННИЙ СПАРЕННЫЙ ПБВ4. Сборочный чертеж.

Стадия	Масса	Масштаб
Р		1:20

Лист 1 | Листов 1

ЦНИИЭП учебных зданий

17561 114

Кол. на исполн. 1.236.5-9-8200-	Наименование	Обозначение	Формат	Зона	Позиц.	Кол. на исполн.	Примечание
	Документация						
X	Сборочный чертеж	1.236.5-9-8200 СБ	11				
	Детали						
1	Профиль переплета ППВ12	1.236.5-9-1201-11	11				
1	Профиль переплета ППВ19	-18	11				
1	Профиль переплета ППВ31	1.236.5-9-1202-11	11				
1	Профиль переплета ППВ35	1.236.5-9-7201-03	11				
1	Профиль переплета ППВ36	1.236.5-9-8201	11				
	Стандартные изделия						
4	Угольник УГ-ГОСТ 5091-78 / ГОСТ 16523-70		БУ				

Марка: ПБВ4

Нач. маст.	Орлов	9.06.81	
Гл. инж.	Маргулец	9.06.81	
Гл. арх. пр.	Дрожжин	9.06.81	
Гл. инж. пр.	Анофриев	9.06.81	
Рук. гр.	Сорокин	9.06.81	
Провер.	Дрожжин	9.06.81	

1.236.5-9-8200

ПЕРЕПЛЕТ ДВЕРИ ВНУТРЕННИЙ СПАРЕННЫЙ ПБВ 4

Стадия	Лист	Листов
Р	1	1

ЦНИИЭП учебных зданий

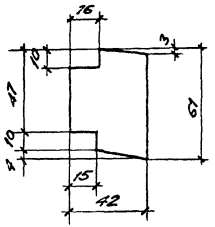

Обозначение	Марка профиля	Длина мм
1.236.5-9-8201	ППВ 36	2160
-01	ППВ 37	510

1.236.5-9-8201

Профиль внутреннего переплета спаренного

Древесина ГОСТ 9685-61

Стадия	Масса	Масштаб
Р		1:2

Лист 1 Листов 1

ЦНИИЭП учебных зданий

Нач. маст.	Орлов	24.12.80
Гл. инж.	Маргулец	24.12.80
Гл. арх. пр.	Дрожжин	24.12.80
Гл. инж. пр.	Анофриев	24.12.80
Рук. гр.	Сорокин	24.12.80
Провер.	Дрожжин	24.12.80

Инв. № подл. | Подпись и дата | Взам. инв. №

Формат	Зона	Поз.	Обозначение	Наименование	Кол. на исполн. 1.236.5-9-8300	Примечание
				Документация		
11			1.236.5-9-8300 СБ	Сборочный чертеж	X	
				Детали		
11		1	1.236.5-9-1301-11	Профиль переплета ППС12	1	
11		4	-18	Профиль переплета ППС19	1	
11		2	1.236.5-9-1302-11	Профиль переплета ППС31	1	
11		3	1.236.5-9-7301-03	Профиль переплета ППС35	1	
11		5	1.236.5-9-8301	Профиль переплета ППС36	1	
11		6	1.236.5-9-8003	Нащельник Н2	1	
				Стандартные изделия		
БЧ		7		Угольник УГ ГОСТ 5091-78 / ГОСТ 16523-70	4	
				Марка	ПБС4	

1.236.5-9-8300

Переплет двери средний спаренный ПБС4

Стадия	Лист	Листов
Р	1	1

ЦНИИЭП учебных зданий

Нач. маст.	Орлов		3.06.81
Гл. инж.	Маргулец		4.06.81
ГАП	Дрожжин		3.06.81
ГИП	Анофриев		3.06.81
Рук. гр.	Сорокин		3.06.81
Провер.	Дрожжин		3.06.81

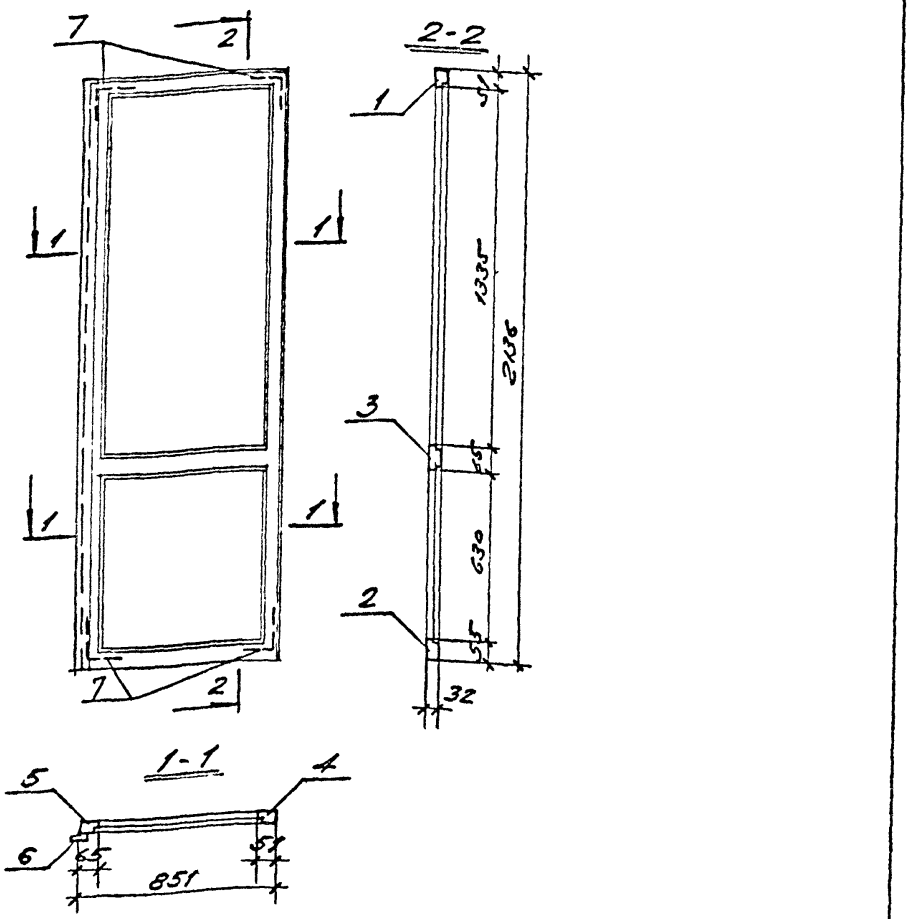

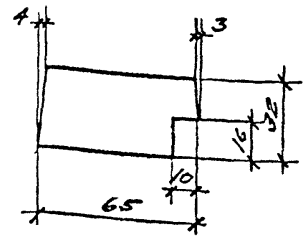

Обозначение	Марка профиля	Длина мм
1.236.5-9-8301	ППС36	2136
-01	ППС37	486

Инв.№ подл. | Подпись и дата | Взам. инв.№ | Инв.№ дубл.

Нач. маст.	Орлов		24.12.84
Гл. инж.	Маргулец		24.12.84
Гл. арх. пр.	Дрожжин		24.12.84
Гл. инж. пр.	Анофриев		24.12.84
Рук. гр.	Сорокин		24.12.84
Провер.	Дрожжин		24.12.84

1.236.5-9-8300 СБ

Переплет двери средний спаренный ПБС4. Сборочный чертеж.

Стадия	Масса	Масштаб
Р		1:20
Лист 1	Листов 1	

ЦНИИЭП учебных зданий

Нач. маст.	Орлов		24.12.84
Гл. инж.	Маргулец		24.12.84
Гл. арх. пр.	Дрожжин		24.12.84
Гл. инж. пр.	Анофриев		24.12.84
Рук. гр.	Сорокин		24.12.84
Провер.	Дрожжин		24.12.84

1.236.5-9-8301

Профиль среднего переплета спаренного

Древесина ГОСТ 9685-61

Стадия	Масса	Масштаб
Р		1:2
Лист 1	Листов 1	

ЦНИИЭП учебных зданий

ФОРМАТ	ЗОНА	ПОЗ.	ОБОЗНАЧЕНИЕ	НАИМЕНОВАНИЕ	КОЛ. НА ИСПОЛН. 1.236.5-9-8400-	ПРИМЕЧАНИЕ
				Документация		
11			1.236.5-9-8400 СБ	Сборочный чертеж	X	
				Детали		
11		1	1.236.5-9-1401-06	Профиль переплета ППР7	1	
11		2	-18	Профиль переплета ППР19	1	
11		5	1.236.5-9-8401	Профиль переплета ППР32	1	
11		3	1.236.5-9-7401-03	Профиль переплета ППР37	1	
11		4	1.236.5-9-7402-03	Профиль переплета ППР41	1	
11		6	1.236.5-9-7403-03	Профиль слива ПСБ4	1	
11		7	1.236.5-9-8003	Нащельник Н1	1	
				Стандартные изделия		
64		8		Угольник УГ ГОСТ 3091-78 / ГОСТ 16523-70	2	
				МАРКА ПБР4		

1.236.5-9-8400

Переплет двери раздельный ПБР4

НАЧ. МАСТ.	ОРЛОВ		24.12.80
ГЛ. ИНЖ.	МАРГУЛЕВ		24.12.80
ГАП	ДРОЖЖИН		24.12.80
ГИП	АНОФРИЕВ		24.12.80
РУК. ГР. АРХ.	СОРОКИН		24.12.80
ПРОВЕРИЛ	ДРОЖЖИН		24.12.80

СТАДИЯ	ЛИСТ	ЛИСТОВ
Р	1	1

ЦНИИЭП УЧЕБНЫХ ЗДАНИЙ

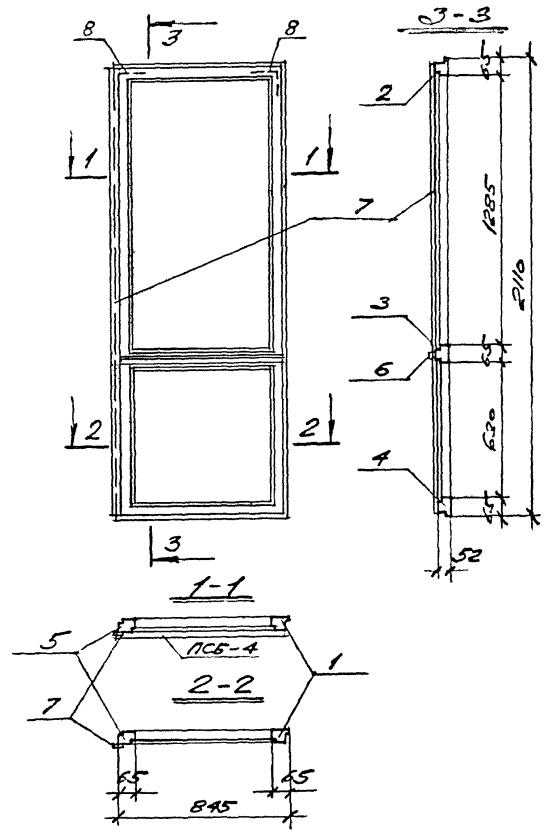

Инв. № подл.	Подпись и дата	Взам. инв. №

1. 236.5-9-8400 СБ

Переплет двери раздельный ПБР4. Сборочный чертеж.

Нач. маст.	Орлов	24.12.80
Гл. инж.	Маргулев	24.12.80
Гл. арх. пр.	Дрожжин	24.12.80
Гл. инж. пр.	Анофриев	24.12.80
Рук. гр. арх.	Сорокин	24.12.80
Провер.	Дрожжин	24.12.80

Стадия	Масса	Масштаб
Р		1:20
Лист 1	Листов 1	

ЦНИИЭП учебных зданий

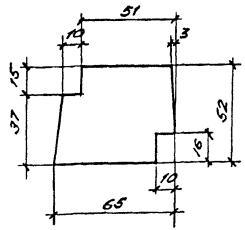

Обозначение	Марка профиля	Длина мм
1.236.5-9-8401	ПРР 32	2110
-01	ПРР 33	450

1.236.5-9-8401

Нач. маст.	Орлов		24.11.87
Гл. инж.	Марцулец		24.11.87
Гл. арх. пр.	Дрожжин		24.11.87
Гл. инж. пр.	Анохрина		24.12.87
Рук. гр.	Сорокина		24.12.87
Провер.	Дрожжин		24.12.87

Профиль разделительный по переплету

Стадия	Масса	Масштаб
Р		1:2
Лист	Листов	

Древесина ГОСТ 9685-61

ЦНИИЭП учебных зданий

Инв. № подл. | Подпись и дата | Взам. инв. №

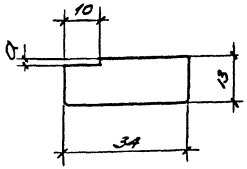

Обозначение	Марка профиля	Размеры мм	
		a	Длина
1.236.5-9-8003	Н-1	1	2073
-01	Н-2	3	2168
-02	НФ-1	1	418
-03	НФ-2	3	468

1.236.5-9-8003

Нач. маст.	Орлов		24.11.87
Гл. инж.	Марцулец		24.12.87
Гл. арх. пр.	Дрожжин		24.12.87
Гл. инж. пр.	Анохрина		24.12.87
Рук. гр.	Сорокина		24.12.87
Провер.	Дрожжин		24.11.87

Профиль нащельника

Стадия	Масса	Масштаб
Р		1:1
Лист 1	Листов 1	

Древесина ГОСТ 9685-61

ЦНИИЭП учебных зданий

Инв. № подл. | Подпись и дата | Взам. инв. №

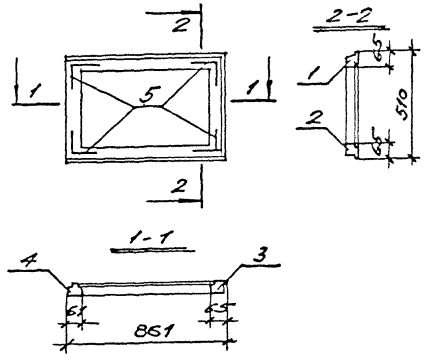

Обозначение	Наименование	Кол. на испол. 1.236.5-9-8500	Примечание
	Документация		
11	1.236.5-9-8500 СБ Сборочный чертеж	X	
	Детали		
11 1	1.236.5-9-1201-11 Профиль переплета ПВ12	1	
11 3	-17 Профиль переплета ПВ18	1	
11 2	1.236.5-9-1202-11 Профиль переплета ПВ31	1	
11 4	1.236.5-9-8201-01 Профиль текстела ТВ32	1	
	Стандартные изделия		
61 5	Уголник ГОСТ 16523-76	4	
		ПФ88	
		Марка	

		1.236.5-9-8500	
Нач.маст.	Орлов		
Гл.инж.	Маргулец		
ГАП	Дрожжина		
Гип	Анофриев		
Рук.гр.	Сорокин		
Констр.	Дрожжина		

Переплет фрамуги внутренний спаренный ПФ88

Стадия	Лист	Листов
Р	1	1

ЦНИИЭП учебных зданий

Инв. № подл. | Подпись и дата | Взам. инв. №

		1.236.5-9-8500 СБ	
Переплет фрамуги внутренний спаренный ПФВВ. Сборочный чертеж		Стадия	Масса	Масштаб
		Р		1:20
		Лист 1	Листов 1
ЦНИИЭП учебных зданий			

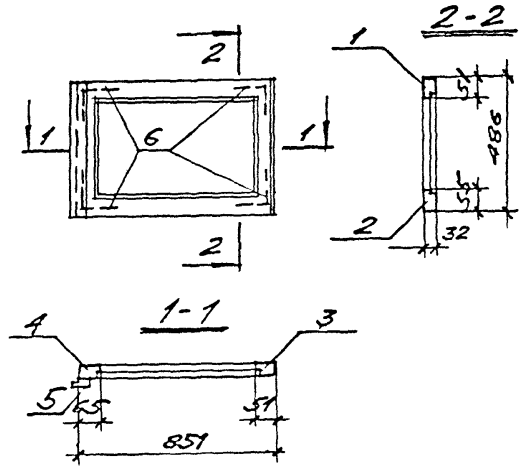

Инв. № подл.	Подпись и дата	Взам. инв. №

Формат	Зона	Поз.	Обозначение	Наименование	Кол. на испол. 1.236.5-9-8600-	Примечание
				Документация		
11			1.236.5-9-8600 СБ	Сборочный чертеж	X	
				Детали		
11		1	1.236.5-9-1301-11	Профиль переплета ППС12	1	
11		3	-17	Профиль переплета ППС18	1	
11		2	1.236.5-9-1302-11	Профиль переплета ППС31	1	
11		4	1.236.5-9-8301-01	Профиль переплета ППС37	1	
11		5	1.236.5-9-8003	Нащельник НФ2	1	
				Стандартные изделия		
54		6		Угольник УГ ГОСТ 8691-78 / ГОСТ 16523-70	4	
				Марка ПФС8		

1.236.5-9-8600

Переплет фрамуги средний спаренный ПФС 8

Стадия	Лист	Листов
Р	1	1

ЦНИИЭП учебных зданий

Нач. маст.	Орлов		9.06.81
Гл. инж.	Маргулец		9.06.81
ГАП	Дрожжин		9.06.81
ГИП	Анофриев		9.06.81
Рук. гр.	Сорокин		9.06.81
Провер.	Дрожжин		9.06.81

Инв. № подл.	Подпись и дата	Взам. инв. №

1.236.5-9-8600 СБ

Переплет фрамуги средний спаренный ПФС 8.

Сборочный чертеж.

Стадия	Масса	Масштаб
Р		1:20

Лист 1 | Листов

ЦНИИЭП учебных зданий

Нач. маст.	Орлов		24.12.80
Гл. инж.	Маргулец		24.12.80
Гл. арх. пр.	Дрожжин		24.12.80
Гл. инж. пр.	Анофриев		24.12.80
Рук. гр.	Сорокин		24.12.80
Провер.	Дрожжин		24.12.80

Формат	Фона	Поз.	Обозначение	Наименование	Кол. на исполн. 1.236.5-9-8700 -	Примечание
				Документация		
11			1.236.5-9-8700 СБ	Сборочный чертеж	X	
				Детали		
11	3		1.236.5-9-1401-05	Профиль переплета ППР6	1	
11	1		-18	Профиль переплета ППР19	1	
11	2		1.236.5-9-1402-11	Профиль переплета ППР31	1	
11	4		1.236.5-9-8401-01	Профиль переплета ППР33	1	
11	5		1.236.5-9-1403-11	Профиль слива ПСО12	1	
11	6		1.236.5-9-8003	Нащельник НФ1	1	
				Стандартные изделия		
64	7			Угольник Уг ГОСТ 5091-18 / ГОСТ 16523-70	4	
				Марка ПФР8		

1.236.5-9-8700

Переплет фрамуги раздельный ПФР8

Стадия	Лист	Листов
Р	1	1

ЦНИИЭП учебных зданий

Нач.маст.	Орлов		9.06.81
Гл.инж.	Маргулец		9.06.81
Г А П	Дрожжин		9.06.81
Г И П	Анофриев		9.06.81
Рук.гр.	Сорокин		9.06.81
Провер.	Дрожжин		19.06.81

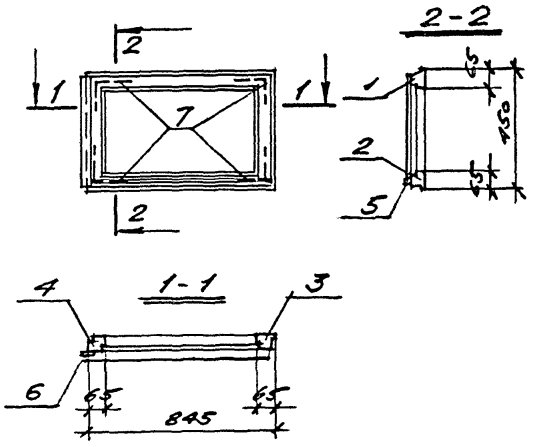

Нач.маст.	Орлов		24.12.80
Гл.инж.	Маргулец		24.12.80
Гл.арх.пр.	Дрожжин		24.12.80
Гл.инж.пр.	Анофриев		24.12.80
Рук.гр.	Сорокин		24.12.80
Провер.	Дрожжин		24.12.80

Инв.№ подл. | Подпись и дата | Взам.инв.№

1.236.5-9-8700 СБ

Переплет фрамуги раздельный ПФР8. Сборочный чертеж

Стадия	Масса	Масштаб
Р		1:20

Лист 1 | Листов 1

ЦНИИЭП учебных зданий

17561 121

Марка изделия	Древесина ГОСТ 9685-61* м3		Стекло ГОСТ 111-78 м2	Прокладка А-2 ГОСТ 10174-75 п.м.	Петли ГОСТ 5088-78							Оконные приборы ГОСТ 5090-79				Оконные приборы ГОСТ 5091-75				
	Коробки	Переплетов			ПВ1-100П	ПВ1-100Л	ПВ2-100-1	ПН6-110П	ПН6-110Л	ПВ2-100-2	ПН7-2	Завертки ЗР2-1	Завертки ЗР2-2	Фрикцион. прибор ПФ2	Стяжка СБм	Угольник Уг	Фиксатор ФК-2	Фиксатор ФК-3	Фрамужн. соединитель	Рукоятка-упор
ОРС12-12В	0,043	0,03	2,81	17,32	3	—	2	2	—	—	—	2	2	—	4	12	—	—	—	1
ОРС12-13,5В	0,046	0,033	3,2	18,67	3	—	2	2	—	—	—	2	2	—	4	12	—	—	—	1
ОРС12-15В	0,063	0,052	3,21	28,30	2	3	4	2	2	—	—	4	4	—	6	18	1	1	—	2
ОРС12-18В	0,068	0,056	4,08	30,66	2	3	4	2	2	—	—	4	4	—	6	18	1	1	—	2
ОРС12-21В	0,073	0,061	4,95	33,07	2	3	4	2	2	—	—	4	4	—	6	18	1	1	—	2
ОРС18-9В	0,058	0,047	2,84	25,70	3	-	2	2	-	4	2	2	2	1	6	16	—	—	2	1
ОРС18-12В	0,069	0,057	4,11	30,46	3	-	2	2	-	4	2	2	2	1	6	24	—	—	2	1
ОРС18-13,5В	0,084	0,061	4,74	32,83	3	-	2	2	—	4	2	2	2	1	6	24	—	—	2	1
ОРС18-15В	0,094	0,082	4,86	44,22	2	3	4	2	2	4	2	4	4	1	9	36	1	1	2	2
ОРС18-18В	0,102	0,09	6,18	48,38	2	3	4	2	2	4	2	4	4	1	9	36	1	1	2	2
ОРС18-21В	0,109	0,097	7,49	52,30	3	3	4	2	2	4	2	4	4	1	9	36	1	1	2	2
ОРС18-24В	0,112	0,1	8,97	53,46	3	3	4	2	2	4	2	4	4	1	12	36	-	—	2	2
ОРС18-27В	0,119	0,107	10,35	57,18	3	3	4	2	2	4	2	4	4	1	12	36	—	—	2	2
ОРС18-27Д	0,144	0,131	9,6	70,26	3	6	6	2	4	4	2	6	6	1	12	48	2	2	2	3
ОРС18-9Г	0,048	0,037	3,15	19,72	3	-	2	2	-	—	—	2	2	—	5	12	1	1	—	1
ОРС18-12Г	0,055	0,041	4,55	22,12	3	-	2	2	-	—	—	2	2	—	5	12	—	—	—	1
ОРС18-13,5Г	0,057	0,044	5,26	23,32	3	-	2	2	—	—	—	2	2	—	5	12	—	—	—	1
ОРС16-15Г	0,082	0,07	5,22	37,54	2	3	4	2	2	—	—	4	4	—	8	24	1	1	—	2
ОРС18-18Г	0,088	0,074	6,62	40,00	2	3	4	2	2	—	—	4	4	—	8	24	1	1	—	2
ОРС18-21Г	0,093	0,081	8,02	42,37	3	3	4	2	2	—	—	4	4	—	8	24	1	1	—	2
ОРС18-24Г	0,098	0,084	9,55	44,80	3	3	4	2	2	—	—	4	4	—	10	24	—	—	—	2
ОРС18-27Г	0,103	0,088	10,53	47,28	3	3	4	2	2	—	—	4	4	—	10	24	—	—	—	2
ОРС18-27Е	0,128	0,112	10,14	60,36	3	6	6	2	4	—	—	6	6	—	11	36	2	2	--	3

Инв. № подл. | Подпись и дата | Взам. инв. №

Нач. маст.	Орлов	
Гл. инж.	Маргулец	
Гл. арх. пр.	Дрожжин	
Гл. инж. пр.	Анофриев	
Рук. гр.	Сорокин	
Провер.	Дрожжин	

1.236.5-9-000 ВМ

Ведомость расхода материалов

Стадия	Лист	Листов
Р	1	2

ЦНИИЭП учебных зданий

17561 122

Марка изделия	Древесина ГОСТ 9685-61* м³		Стекло ГОСТ 111-78 м²	Прокладка А2 ГОСТ 10174-72 п.м.	Петли ГОСТ 5088-78							Оконные приборы ГОСТ 5090-79				Оконные приборы ГОСТ 5091-78				
	коробки	переплетов			ПВ1-100 П	ПВ1-100 Л	ПВ2-100-1	ПН6-110 П	ПН6-110 Л	ПВ2-100-2	ПН7-2	Завертка ЗР2-1	Завертка ЗР2-2	Фрамужн. прибор ПФ-2	Стяжка СВм	Усилитель У	Фиксатор ФК-2	Фиксатор ФК-3	Фрамужный соединитель	Ручка-упор
ОРС 21-9 В	0,065	0,052	3,44	27,20	3	—	2	2	—	4	2	2	2	1	7	16	1	1	2	1
ОРС 21-12 В	0,074	0,061	4,98	31,36	3	—	2	2	—	4	2	2	2	1	7	24	—	—	2	1
ОРС 21-13,5 В	0,078	0,056	5,75	34,40	3	—	2	2	—	4	2	2	2	1	7	24	—	—	2	1
ОРС 21-15 В	0,103	0,088	5,87	43,12	3	3	4	2	2	4	2	4	4	1	10	36	1	1	2	2
ОРС 21-18 В	0,110	0,095	7,44	53,18	3	3	4	2	2	4	2	4	4	1	10	36	1	1	2	2
ОРС 21-21 В	0,117	0,102	9,03	57,10	3	3	4	2	2	4	2	4	4	1	10	36	1	1	2	2
ОРС 21-24 В	0,121	0,099	10,78	58,26	3	3	4	2	2	4	2	4	4	1	12	36	1	1	2	2
ОРС 21-27 В	0,128	0,109	12,44	61,98	3	3	4	2	2	4	2	4	4	1	12	36	1	1	2	2
ОРС 21-27 Д	0,160	0,143	11,55	77,37	3	6	6	2	4	4	2	6	6	1	12	48	2	2	2	3
ОРС 21-9 Г	0,055	0,041	3,75	23,92	3	—	2	2	—	—	—	2	2	—	5	12	1	1	—	1
ОРС 21-12 Г	0,060	0,046	5,43	26,22	3	—	2	2	—	—	—	2	2	—	5	12	—	—	—	1
ОРС 21-13,5 Г	0,063	0,048	6,25	27,52	3	—	2	2	—	—	—	2	2	—	5	12	—	—	—	1
ОРС 21-15 Г	0,091	0,079	6,21	42,40	3	3	4	2	2	—	—	4	4	—	8	24	1	1	—	2
ОРС 21-18 Г	0,096	0,084	7,89	44,80	3	3	4	2	2	—	—	4	4	—	8	24	1	1	—	2
ОРС 21-21 Г	0,101	0,088	9,56	47,20	3	3	4	2	2	—	—	4	4	—	8	24	1	1	—	2
ОРС 21-24 Г	0,106	0,092	11,24	49,60	3	3	4	2	2	—	—	4	4	—	10	24	1	1	—	2
ОРС 21-27 Г	0,112	0,097	12,97	52,08	3	3	4	2	2	—	—	4	4	—	10	24	1	1	—	2
ОРС 21-27 Е	0,141	0,126	12,08	65,76	3	6	6	2	4	—	—	6	6	—	11	36	2	2	—	3

Марка изделия	Древесина ГОСТ 9685-61* м³		Стекло ГОСТ 111-78 м²	Прокладка А2 ГОСТ 10174-72 п.м.	Древесно-ложнистые плиты ГОСТ 4598-74* м²		Пергамин ГОСТ 2697-75 м²	Обшивка тип 2 ГОСТ 8242-75 шир. 45; п.м.	Петли ГОСТ 5088-78							Оконные приборы ГОСТ 5090-79				Оконные приборы ГОСТ 5091-78		
	коробки	переплетов			твердая толщ. 4мм	мягкая толщ. 8мм			ПВ1-100 П	ПВ1-100 Л	ПВ2-100-1	ПН6-110 П	ПН6-110 Л	ПВ2-100-2	ПН7-2	Завертка ЗР2-1	Завертка ЗР2-2	Фрамужный прибор ПФ2	Стяжка СВм	Шпингалет Ш3	Усилитель У	Фрамужный соединитель	Ручка-упор
БРС 28-9	0,08	0,052	3,44	32,95	2,64	1,32	0,48	13,0	3	—	3	3	—	4	2	3	3	1	7	—	18	2	1
БРС 28-12	0,089	0,064	4,98	35,36	3,8	1,9	0,69	17,3	3	—	3	3	—	4	2	3	3	1	7	—	22	2	1
БРС 28-18	0,107	0,144	7,53	61,22	5,76	2,88	1,08	27,0	3	3	6	3	3	8	4	3	3	2	14	2	42	4	2

1.236.5-9-000 ВМ

Лист 2

Инв. № подл. | Подпись и дата | Взам. инв. №

gost.e-ecolog.ru