ТИПОВАЯ ДОКУМЕНТАЦИЯ НА СТРОИТЕЛЬНЫЕ СИСТЕМЫ И ИЗДЕЛИЯ ЗДАНИЙ И СООРУЖЕНИЙ

СЕРИЯ 4.507-8

СПЕЦИАЛЬНЫЕ ЧАСТИ КОНТАКТНОЙ СЕТИ ТРОЛЛЕЙБУСА

ВЫПУСК 1

ПЕРЕСЕЧЕНИЯ КОНТАКТНЫХ ЛИНИЙ ТРОЛЛЕЙБУСА МПИ-5, МПИ-5-1

РАЗРАБОТАНЫ
МОСГОРТРАНСНИИПРОЕКТОМ

Главный инженер института Т.Ф. Коплун
Начальник конструкторского отдела А.В. Данилов

УТВЕРЖДЕНЫ
И ВВЕДЕНЫ В ДЕЙСТВИЕ
МОСГОРИСПОЛКОМОМ
РЕШЕНИЕ № 1217 ОТ 27 АПРЕЛЯ 1983 г.

gost.e-ecolog.ru

Содержание

Обозначение	Наименование	Стр.
	Титульный лист	1
	Содержание	2
971.000.000.ВС	Ведомость спецификаций	3-4
971.000.000.ВП	Ведомость покупных изделий	5
971.000.000	Пересечение контактных линий троллейбуса МТИ-5 (∠40°/∠90°)	6
971.000.000.СБ	Сборочный чертеж	7-8
971.100.000	Изолятор секционный троллейбусной сети СИ-6Д	9
971.100.000.СБ	Сборочный чертеж	9-10
971.120.000	Рама	11
971.120.002	Брус	11
971.120.000.СБ	Сборочный чертеж	12
971.200.000	Изолятор секционный троллейбусной сети СИ-6М	13
971.200.000.СБ	Сборочный чертеж	13
971.200.000.СБ	Сборочный чертеж	14
971.210.000	Рама	15
971.310.000	Обойма	15
971.210.002	Брус	15
971.300.000	Центр встречи	16
971.400.001	Колодка	16
971.400.002	Полоз	16
971.300.000.СБ	Сборочный чертеж	17-18
971.310.000.СБ	Сборочный чертеж	19
971.310.001	Шпилька	20
971.310.002	Планка	20
971.310.003	Фланец	20
971.320.000	Коромысло поворотное	21
971.320.000.СБ	Сборочный чертеж	21
971.300.001	Болт специальный	21
971.320.001	Ребро	22
971.320.002	Бобышка	22
971.320.003	Планка	22
971.320.004	Вставка	22
971.400.000	Шина	23
971.400.000.СБ	Сборочный чертеж	23
971.500.000	Замок перемычек	23
971.500.000.СБ	Сборочный чертеж	24
971.500.001	Планка	24
971.500.002	Втулка	24
971.600.000	Перемычка электрическая	25-26
971.600.000.СБ	Сборочный чертеж	25
971.610.000	Узел подвешивания	26
971.610.000.СБ	Сборочный чертеж	26
971.610.002	Полухомут	26
971.700.000	Шина	27
971.700.001	Полоз	27
971.700.000.СБ	Сборочный чертеж	28
971.710.000	Кронштейн	29
971.710.000.СБ	Сборочный чертеж	29
971.710.001	Ушко подвесное	29
971.000.002	Центр ∠90°	30
-01	Центр ∠80°	30
-02	Центр ∠70°	31
-03	Центр ∠60°	31
-04	Центр ∠50°	32
-05	Центр ∠40°	32
972.000.000.ВС	Ведомость спецификаций	33
972.000.000.ВП	Ведомость покупных изделий	34
972.000.000	Пересечение контактных линий троллейбуса МТИ-5-1 (∠60°/∠90°)	35
972.100.000	Центр встречи	35
972.000.000.СБ	Сборочный чертеж	36-37
972.100.000.СБ	Сборочный чертеж	38-39
972.110.000	Обойма	40
972.110.000.СБ	Сборочный чертеж	40
972.110.001	Угольник	40
972.110.002	Вставка	41
972.120.000	Коромысло поворотное	41
972.120.000.СБ	Сборочный чертеж	41
972.100.001	Центр	42
972.100.002	Гильза	42
972.100.003	Прокладка	42
972.000.001	Прокладка	42

№ строки	Обозначение	Наименование	Куда входит: Обозначение	Кол.	Общее кол.	Примечание
1						
2	971.000.000	Пересечение контактных линий				
3		троллейбуса МПИ-5 (∠40°/∠90°)			1	
4	971.100.000	Изолятор секционный троллейбусной				
5		сети СИ-6Д	971.000.000		2	
6			971.000.000-01		2	
7			971.000.000-02		2	
8			971.000.000-03		2	
9			971.000.000-04		2	
10			971.000.000-05		2	
11	971.110.000	Зажим специальный	971.100.000	1	2	
12			971.200.000	1	6	
13					8	
14	971.120.	Рама	971.100.000	1	2	
15	971.121.000	Магнитопровод	971.120.000	1	2	
16	-01	Магнитопровод	971.120.000	1	2	
17	971.122.000	Скоба диамагнитная	971.120.000	1	2	
18	971.123.000	Скоба концевая	971.120.000	1	2	
19	-02	Скоба концевая	971.120.000	1	2	
20			971.210.000	1	6	
21					8	
22	971.130.000	Зажим концевой	971.100.000	1	2	
23			971.200.000	1	6	
24					8	
25	971.140.000	Элемент токопроводящий	971.100.000	1	2	
26	971.141.000	Основание	971.140.000	1	2	

Изм.	Лист	№ докум.	Подп.	Дата	971.000.000.ВС			
Разраб.		Пароманова		8.07.82	Пересечение контактных линий троллейбуса МПИ-5 (∠40°/∠90°) Ведомость спецификаций	Лит.	Лист	Листов
Пров.		Айзенберг					1	4
Н. контр.		Садов				Мосгортрансмонпроект		
Утв.		Данилов						

IX-82. Копировал: Формат А3

№ строки	Обозначение	Наименование	Куда входит: Обозначение	Кол.	Общее кол.	Примечание
1	971.150.000	Элемент нейтральный	971.100.000	1	2	
2	971.151.000	Основание	971.150.000	1	2	
3	971.160.000	Катушка дугогасительная	971.100.000	1	2	
4	971.161.000	Каркас катушки	971.160.000	1	2	
5	971.170.000	Камера дугогасительная	971.100.000	1	2	
6						
7	971.200.000	Изолятор секционный троллейбусной				
8		сети СИ-6М	971.000.000		6	
9			971.000.000-01		6	
10			971.000.000-02		6	
11			971.000.000-03		6	
12			971.000.000-04		6	
13			971.000.000-05		6	
14	971.210.000	Рама	971.200.000	1	6	
15	971.123.000-01	Скоба концевая	971.200.000	1	6	
16	971.220.000	Элемент ходовой	971.200.000	1	6	
17						
18	971.300.000	Центр встречи	971.000.000		4	
19			971.000.000-01		4	
20			971.000.000-02		4	
21			971.000.000-03		4	
22			971.000.000-04		4	
23			971.000.000-05		4	
24	971.310.000	Обойма	971.300.000	1	4	
25	971.320.000	Коромысло поворотное	971.300.000	1	4	
26						
27	971.400.000	Шина	971.000.000		4	
28			971.000.000-01		4	
29			971.000.000-02		4	
30			971.000.000-03		4	
31						

Изм.	Лист	№ докум.	Подп.	Дата	971.000.000.ВС	Лист 2

IX-82. Копировал: 18985-01 4 Формат А3

№ строки	Обозначение	Наименование	Куда входит: Обозначение	Кол.	Общее кол.	Примечание
1			971.000.000-04		4	
2			971.000.000-05		4	
3	-01	Шина	971.000.000		4	
4			971.000.000-01		4	
5			971.000.000-02		4	
6			971.000.000-03		4	
7			971.000.000-04		4	
8			971.000.000-05		4	
9						
10	971.500.000	Замок перемычек	971.000.000		4	
11			971.000.000-01		4	
12			971.000.000-02		4	
13			971.000.000-03		4	
14			971.000.000-04		4	
15			971.000.000-05		4	
16						
17		Переменные данные для исполнений:				
18						
19		971.000.000				
20						
21	971.600.000	Перемычка электрическая	971.000.000		2	
22			971.000.000-01		2	
23			971.000.000-02		2	
24			971.000.000-03		2	
25	-02	Перемычка электрическая	971.000.000		2	
26			971.000.000-01		2	
27			971.000.000-02		2	
28			971.000.000-03		2	
29	971.610.000	Узел подвешивания	971.600.000	1	2	
30			971.600.000-02	1	2	
31					4	

№ строки	Обозначение	Наименование	Куда входит: Обозначение	Кол.	Общее кол.	Примечание
1			971.600.000-01	1	2	
2			971.600.000-03	1	2	
3					4	
4	971.700.000	Шина	971.000.000		4	
5			971.000.000-01		4	
6			971.000.000-02		4	
7			971.000.000-03		4	
8	971.710.000	Кронштейн	971.700.000	1	4	
9			971.700.000-02	1	4	
10						
11		971.000.000-04				
12						
13	971.600.000-01	Перемычка электрическая	971.000.000-04		2	
14			971.000.000-05		2	
15	-03	Перемычка электрическая	971.000.000-04		2	
16			971.000.000-05		2	
17	971.700.000-02	Шина	971.000.000-04		4	
18			971.000.000-05		4	
19						
20						
21						
22						
23						
24						
25						
26						
27						
28						
29						
30						
31						

№ строки	Наименование	Обозначение документа на поставку	Поставщик	Куда входит (обозначение)	Количество на изделие	Количество в компл.	Количество на регулир.	Количество всего	Примечание
1									
2	Крепежные изделия								
3									
4	Болт М12×50.58.019	ГОСТ 7796-72			8			8	
5	Болт М10×25.58.019	ГОСТ 7798-70			12			12	
6	М10×25 Бр АМц9-2				8			8	
7	М10×90.58.019				8			8	
8	М12×20.58.019				4			4	
9	М12×25.58.019				32			32	
10	М12×40.58.019				8			8	
11	М12×50.58.019				16			16	
12	М12×60.58.019				16			16	
13	М16×20.58.019				4			4	
14	М16×45.58.019				4			4	
15									
16	Винт Вт.М6-8_g×20.58.019	ГОСТ 17473-80			2			2	
17	Винт Вт. М6-8_g×6.32.ЛС59-1.019	ГОСТ 17475-80			2			2	
18	Гайка М5.5.019	ГОСТ 5915-70			16			16	
19	М6.5.019				2			2	
20	М10.5.019				10			10	

971.000.000.ВП

Изм.	Лист	№ докум.	Подп.	Дата
Разраб.		Тарасенков		
Пров.		Абзелимбетов		
Н.контр.		Сабов		
Утв.		Данилов		

Пересечение контактных линий троллейбуса МТИ-5 ($L40°$ / $L90°$)

Ведомость покупных изделий

Лит.	Лист	Листов
	1	2

Мосгортранспроект

IX-82. Копировал:

Формат А3

№ строки	Наименование	Обозначение документа на поставку	Поставщик	Куда входит (обозначение)	Количество на изделие	Количество в компл.	Количество на регулир.	Количество всего	Примечание
1	Гайка М12.5.019	ГОСТ 5915-70			24			24	
2	М20.5.019				4			4	
3	Заклепка 4×34.38.М3	ГОСТ 10299-80			12			12	
4	5×36.01.Ц.9хр				172			172	
5	5×36.36				20			20	
6	Заклепка 4×22.38.М3	ГОСТ 10300-80			8			8	
7	5×14.36				8			8	
8	5×36.01.Ц.9хр				8			8	
9	Шайба 10.65Г.019	ГОСТ 6402-70			12			12	
10	12.65Г.019				60			60	
11	16.65Г.019				8			8	
12	20.65Г.019				4			4	
13	Шайба 5.01.019	ГОСТ 11371-78			16			16	
14	6.01.019				2			2	
15	2.10.01.019				20			20	
16	10.32.ЛС59-1.019				8			8	
17									
18	Арматура контактной сети								
19									
20	Зажим ЗС	ГОСТ 23476-79			8			8	
21									
22									
23									
24									

971.000.000.ВП

Лист 2

Изм. Лист № докум. Подп. Дата

IX-82. Копировал:

Формат А3

Формат	Зона	Поз.	Обозначение	Наименование	Кол. на исполн. 971.000.000- —	01	02	03	04	05	Примечание
				Детали							
А4		15	971.000.001	Прокладка							Набор серии 8.3
А3		16	971.000.002	Центр L 90°	4	—	—	—	—		
			-01	Центр L 80°	—	4	—	—	—		
			-02	Центр L 70°	—	—	4	—	—		
			-03	Центр L 60°	—	—	—	4	—		
			-04	Центр L 50°	—	—	—	—	4		
			-05	Центр L 40°	—	—	—	—	—	4	
				Стандартные изделия							
				Болты ГОСТ 7798-70							
		19		М12×25.58.019	16	16	16	16	16	16	
		20		М12×60.58.019	16	16	16	16	16	16	
		21		Болт М12×50.58.019 ГОСТ 7786-72	8	8	8	8	8	8	

Изм.	Лист	№ докум.	Подп.	Дата	971.000.000	Лист 3

1К-82. Копировал: Формат А4

Формат	Зона	Поз.	Обозначение	Наименование	Кол. на исполн. 971.000.000- —	01	02	03	04	05	Примечание
				Документация							
А2			971.000.000.СБ	Сборочный чертеж							
А3			971.000.000.ВС	Ведомость спецификаций							
А3			971.000.000.ВП	Ведомость покупных изделий							
А4			ТУ 400-12-281-80	Технические условия							
				Сборочные единицы							
				Изоляторы секционные							

Изм.	Лист	№ докум.	Подп.	Дата	971.000.000		
Разраб.		Прокофьева		23.12	Пересечение контактных линий троллейбуса МПИ-5 (L 40°/L 90°)	Лит.	Лист 1	Листов 4
Пров.		Дзержкевич					Мосгортранспроект	
Нач. отд.		Демидов						
Н. контр.		Сафо						
Утв.		Каплун		23.12				

1К-82. Копировал: Формат А4

Инв. № подл. | Подп. и дата | Взам. инв. № | Инв. № дубл. | Подп. и дата
К-82-3068

Формат	Зона	Поз.	Обозначение	Наименование	Кол. на исполн. 971.000.000- —	01	02	03	04	05	Примечание
		22		Гайка М12.5.019 ГОСТ 5915-70	8	8	8	8	8	8	
		23		Шайба 12.65Г.019 ГОСТ 6402-70	40	40	40	40	40	40	

Изм.	Лист	№ докум.	Подп.	Дата	971.000.000	Лист 4

1К-82. Копировал: Формат А4

Инв. № подл. | Подп. и дата | Взам. инв. № | Инв. № дубл. | Подп. и дата
К-82-3068

Формат	Зона	Поз.	Обозначение	Наименование	Кол. на исполн. 971.000.000- —	01	02	03	04	05	Примечание
				троллейбусной сети							
А4		1	971.100.000	СИ-6Д	2	2	2	2	2	2	
А4		2	971.200.000	СИ-6М	6	6	6	6	6	6	
А4		3	971.300.000	Центр встречи	4	4	4	4	4	4	
А4		4	971.400.000	Шина	4	4	4	4	4	4	
		5	-01	Шина	4	4	4	4	4	4	
А4		6	971.500.000	Замок перемычек	4	4	4	4	4	4	
А4		7	971.600.000	Перемычка электрическая	2	2	2	2	—	—	
		8	-01	Перемычка электрическая	—	—	—	—	2	2	
		9	-02	Перемычка электрическая	2	2	2	2	—	—	
		10	-03	Перемычка электрическая	—	—	—	—	2	2	
А4		11	971.700.000	Шина	4	4	4	4	—	—	
		12	-01	Шина	—	—	—	—	4	4	

Изм.	Лист	№ докум.	Подп.	Дата	971.000.000	Лист 2

1К-82. Копировал: Формат А4

Инв. № подл. 7 10-3858

Рис.1

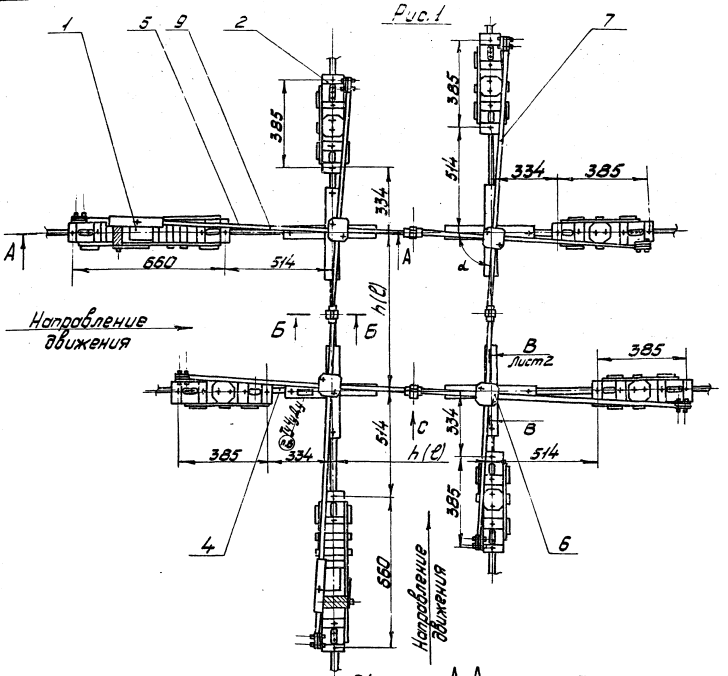

Б-Б
М1:2

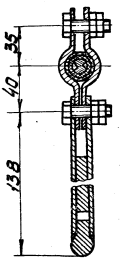

Вид С
М1:2

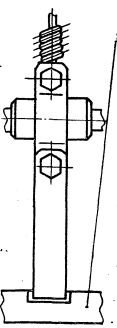

А-А
М1:2

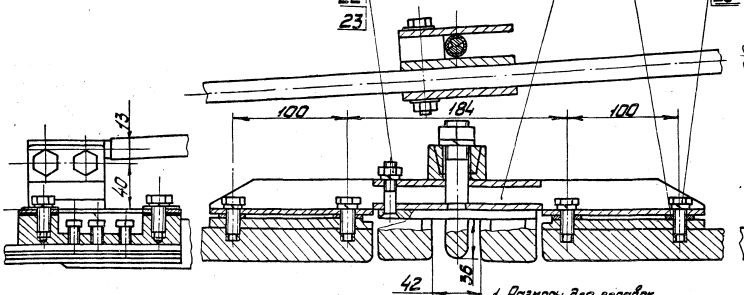

Обозначение	Рис.	α градус	Размеры, мм h	Размеры, мм ℓ	Масса, кг
971.000.000	1	90	700	700	
-01	2	80	700	689	160
-02		70		658	
-03		60		605	
-04		50	900	689	163
-05		40		578	

1. Размеры для справок.
2. Встречные пороги в местах сопряжения ходовых элементов в вертикальной плоскости не допускаются.
3. Регулировка ходовых элементов по высоте производится прокладками поз. 15.
4. Встречные пороги в горизонтальной плоскости допускаются в пределах 0,5 мм.
5. При сборке шарнирные и резьбовые соединения смазать смазкой литол 24 ГОСТ 21150-75.
6. Маркировать МПИ-5 шрифтом 5-143 ГОСТ 26.020-80

7. Остальные технические требования по ТУ4.00-12 "91-80.

					971.000.000.СБ		
Нач.Сект.	Кетакин	Подп.	Дата	Пересечение контактных линий троллейбуса МПИ-5 (90° / 90°) Сводочный чертеж	Лит.	Масса	М-б
Гл.инж.	Протасевич					См. табл.	1:10
Пров.	Фельдберг				Лист 1 Листов 2		
Т.контр.	Фельдберг				Мостотранспроект		
Нач.отд.	Данилов						
Н.контр.	Сербов						
ГИП	Кетакин						

Копировал: 18985-01 8 Формат А2

11-82

В-В повернуто, лист 1
М1:2

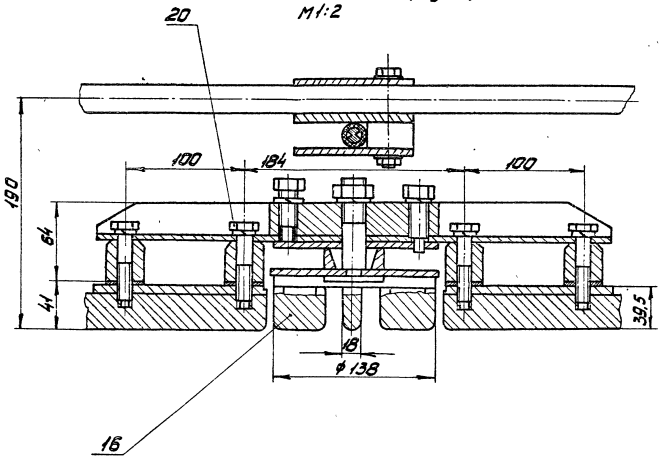

Рис. 2

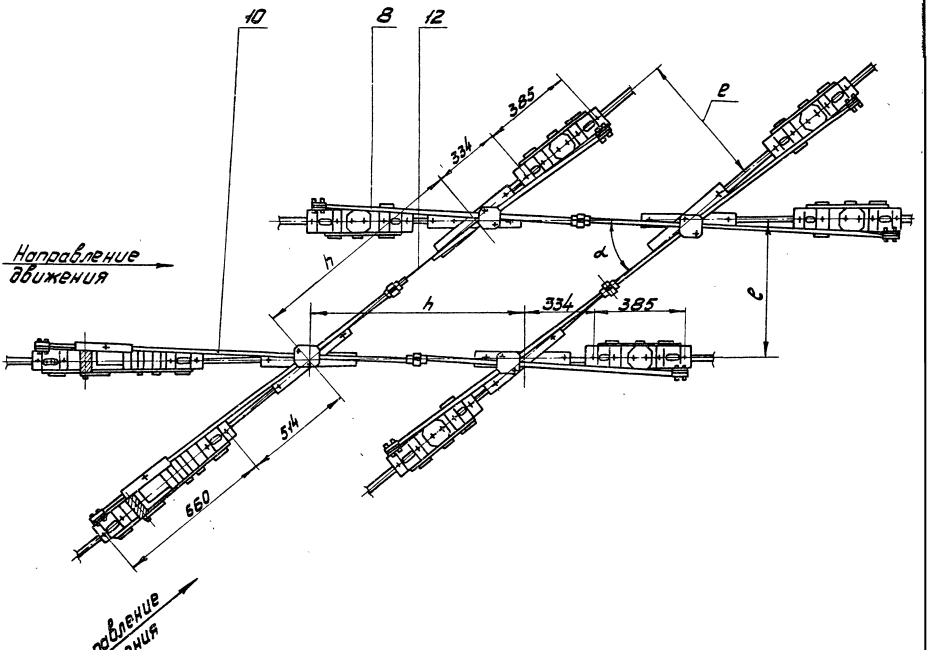

Формат	Зона	Поз.	Обозначение	Наименование	Кол.	Примечание
				Документация		
*			971.100.000.СБ	Сборочный чертеж		*А2, А3
				Сборочные единицы		
А4		1	971. 110.000	Зажим специальный	1	Серия 4.507-8.В.3
А4		2	971. 120.000	Рама	1	
А4		3	971. 130.000	Зажим концевой	1	Серия 4.507-8.В.3
А4		4	971. 140.000	Элемент токопроводящий	1	Серия 4.507-8.В.3
А4		5	971. 150.000	Элемент нейтральный	1	Серия 4.507-8.В.3
А4		6	971. 160.000	Катушка дугогасительная	1	Серия 4.507-8.В.3
А4		7	971. 170.000	Камера дугогасительная	1	Серия 4.507-8.В.3

Изм.	Лист	№ докум.	Подп.	Дата	971. 100. 000		
Разраб.		Лариманова			Изолятор секционный троллейбусной сети СИ-6Д	Лит.	Лист 1 / Листов 2
Пров.		Айзенберг				Мосгортранснипроект	
Н.контр.		Садов					
Утв.		Данилов					

Копировал: Формат А4

Формат	Зона	Поз.	Обозначение	Наименование	Кол.	Примечание
				Детали		
А4		10	971. 000. 001	Прокладка		Набор серия 4.507-8.В.3
				Стандартные изделия		
				Болты ГОСТ 7798-70		
		12		М10×25 Бр АМц9-2	4	
		13		М12×20.58.019	2	
		14		М12×25.58.019	2	
		15		Винт В1.М6-8g×6.32.		
				ЛС59-1.019 ГОСТ 17475-80	1	
				Гайки ГОСТ 5915-70		
		16		М6.5.019	1	
		17		М10.5.019	1	
				Шайбы ГОСТ 11371-78		
		18		6.01.019		
		19		10.32.ЛС59-1.019	4	
		20		2.10.01.019	2	
		21		Шайба 12.65Г.019		
				ГОСТ 6402-70	4	

Инв. № подл. | Подп. и дата | Взам. инв. № | Инв. № дубл. | Подп. и дата

Изм.	Лист	№ докум.	Подп.	Дата	971. 100. 000	Лист 2

Копировал: Формат А4

971.100.000.СБ

В-В лист 1
М1:1

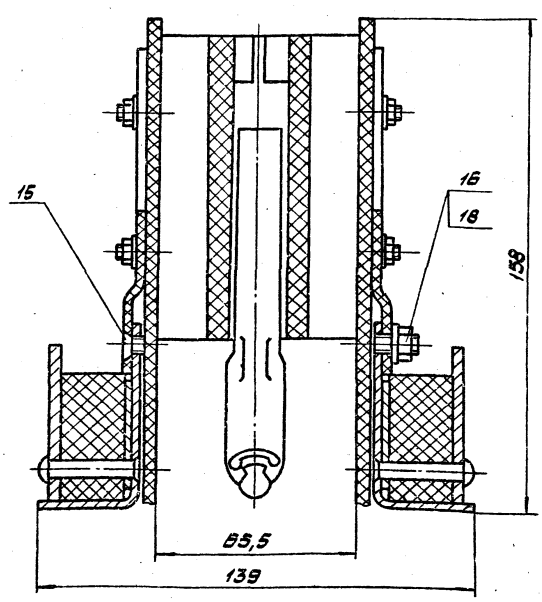

Г-Г лист 1
М1:1

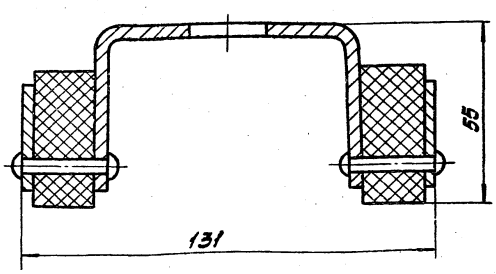

Д-Д лист 1
М1:2

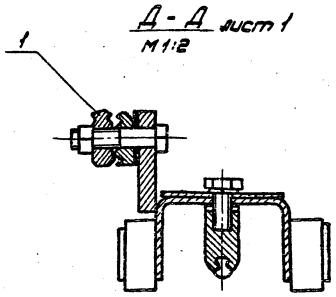

Изм.	Лист	№ докум.	Подп.	Дата	971. 100. 000. СБ	Лист 2

Копировал: 18985-01 10 Формат А2

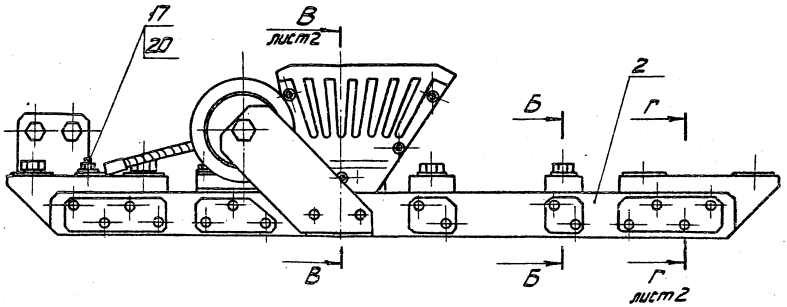

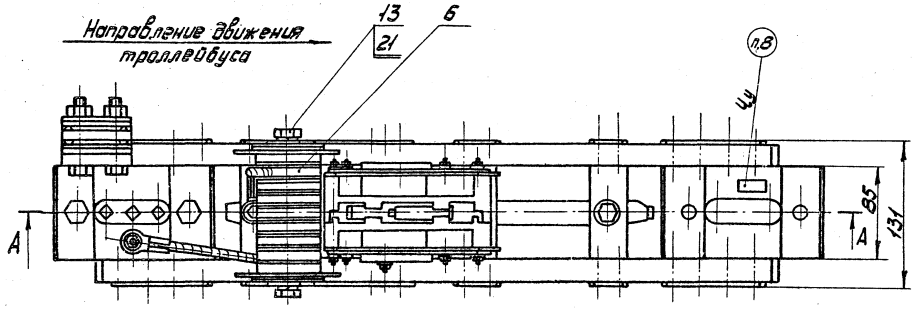

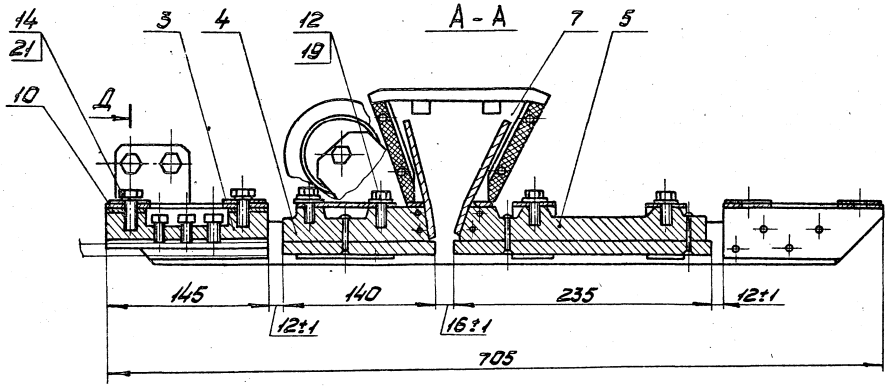

Д
лист 2

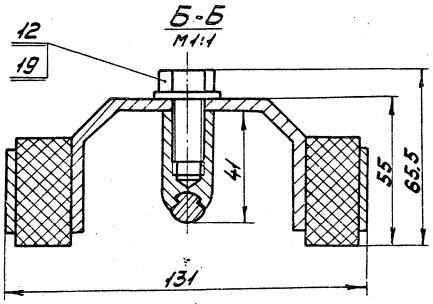

1. Размеры для справок.
2. Встречные пороги в местах сопряжения ходовых элементов в вертикальной плоскости не допускаются.
3. Регулировка ходовых элементов по высоте производится прокладками поз. 10.
4. Встречные пороги в горизонтальной плоскости допускаются в пределах 0,5 мм.
5. После сборки дугогасительной камеры рога элементов развести до размера не менее 90 мм.
6. Проверить работу дугогасительной системы на выдувание электрической дуги в камеру.
7. При сборке резьбовые соединения смазать смазкой литол 24 ГОСТ 21150-75.
8. Маркировать СИ-6Д, шрифтом 5-11,31 ГОСТ 26.020-80

| | | |

Форм.	Зона	Поз.	Обозначение	Наименование	Кол.	Примечание
				Документация		
А2			971.120.000 СБ	Сборочный чертеж		
				Сборочные единицы		
А4		1	971.121.000	Магнитопровод	1	серия 4.507-8 В.3
		2	-01	Магнитопровод	1	
А4		3	971.122.000	Скоба диамагнитная	1	
А4		4	971.123.000	Скоба концевая	1	
		5	-02	Скоба концевая	1	
				Детали		
А3		6	971.120.001	Скоба	1	серия 4.507-8 В.3
		7	-01	Скоба	1	
А3		8	971.120.002	Брус	2	
А4		9	971.120.003	Накладка	2	серия 4.507-8 В.3
А4		10	971.120.004	Накладка	4	

Изм.	Л-т	№ докум.	Подп.	Дата
Разр.		Парамонов		19.01.82
Пров.		Айзенберг		
Н. контр.		Садов		
Утв.		Данилов		

971.120.000

Рама

Лит.	Лист	Листов
	1	2

Мосгортрансниипроект

Копировал: Гоуш формат А4

Форм.	Зона	Поз.	Обозначение	Наименование	Кол.	Примечание
А4		11	971.120.005	Накладка	2	серия 4.507-8 В.3
		12	-01	Накладка	2	
А4		13	971.120.006	Прокладка	2	
А4		14	971.120.007	Шпилька специальная	1	
				Стандартные изделия		
				Заклепки ГОСТ 10299-80		
		16		5×36.01 Ц9хр.	20	
		17		5×36.36	10	
		18		Заклепка 5×36.01 Ц9хр. ГОСТ 10300-80	4	

Инв. № подл. | Подп. и дата | Взам. инв. | Инв. № дубл. | Подп. и дата

К-Д-3252

Изм.	Л-т	№ докум.	Подп.	Дата

971.120.000 Л-т 2

Копировал: Гоуш формат А4

971.120.002

Rz 80 (√)

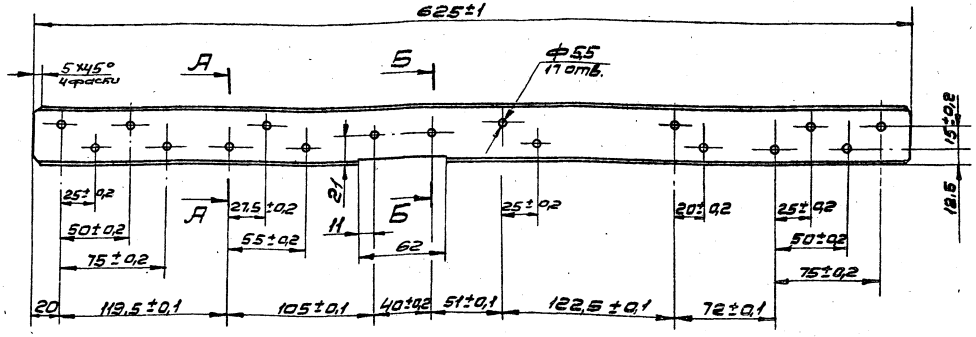

А-А
М1:1

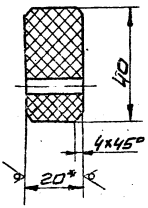

Б-Б
М1:1

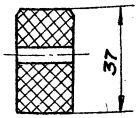

1.* Размер для справок
2. Неуказанные предельные отклонения размеров: отверстий Н14, остальных ± $\frac{IT14}{2}$.
3. Брус пропитать в лаке Гф-95 ГОСТ 8018-70.

Изм.	Л-т	№ докум.	Подп.	Дата
Разр.		Парамонов		19.01.82
Пров.		Айзенберг		
Т. контр.		Айзенберг		
Н. контр.		Садов		
Утв.		Данилов		

971.120.002

Брус

Лит.	Масса	М-б
	0,68	1:2

Лист | Листов 1

Пластик древесный слоистый ДСП-Б-3-20 ГОСТ 13913-78

Мосгортрансниипроект

Копировал: Гоуш формат А3

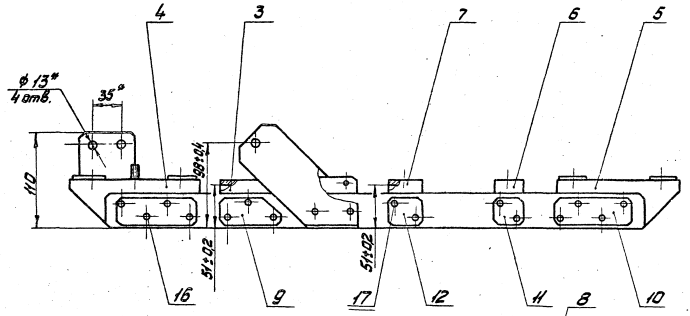

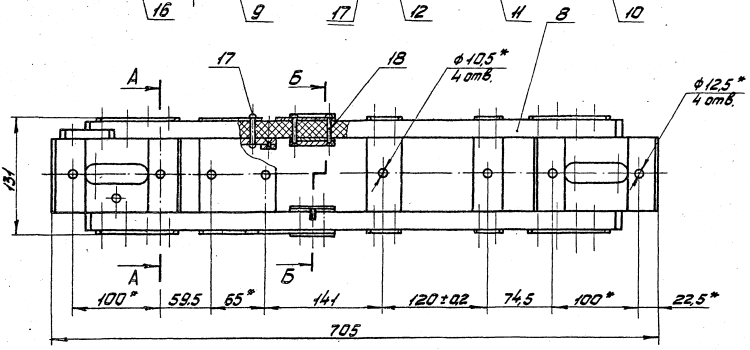

А - А, повернуто
М1:2

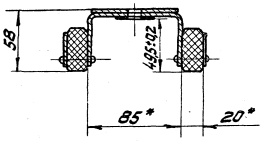

Б - Б, повернуто
М1:2

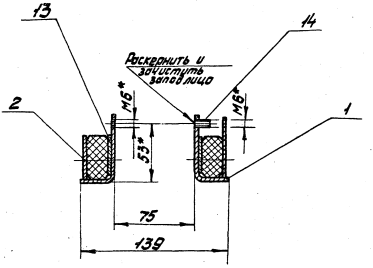

1.* Размеры для справок.
2. Покрытие: эмаль ПФ-115, серая ГОСТ 6465-76. V. Ж₂.

					971.120.000.СБ			
Изм.	Лист	№ докум.	Подп.	Дата	Рама Сборочный чертеж	Лит.	Масса	М-б
Разраб.		Парамонов					5,45	1:2,5
Пров.		Айзенберг				Лист	Листов 1	
Т.контр.		Айзенберг				Мосгортрансмашпроект		
Н.контр.		Садов						
Утв.		Данилов						

Х-82. Копировал: 18985-01 13 Формат А2

Формат	Зона	Поз.	Обозначение	Наименование	Кол.	Примечание
				Документация		
А2			971.200.000.СБ	Сборочный чертеж		
				Сборочные единицы		
А4		1	971.110.000	Зажим специальный	1	Серия 4.407-8 В.3
А4		2	971.130.000	Зажим концевой	1	
А4		3	971.210.000	Рама	1	
А4		4	971.220.000	Элемент ходовой	1	Серия 4.407-8.В.3
				Детали		
А4		5	971.000.001	Прокладка		Набор Серия 4.407-8.В.3
				Стандартные изделия		
				Болты ГОСТ 7798-70		
		6		М 10х25.58.019	2	
		7		М 12х25.58.019	2	
		8		10.65Г.019	2	
		9		12.65Г.019	2	
				Шайбы ГОСТ 6402-70		

Инв.№ подл. | Подп. и дата | Взам. инв.№ | Инв.№ дубл. | Подп. и дата

Изм.	Лист	№ докум.	Подп.	Дата	971.200.000		
Разраб.		Прокопчик			Изолятор секционный троллейбусной сети СИ-6М	Лит.	Лист 1	Листов 2
Пров.		Айзенберг				Мосгортранспроект		
Н.контр.		Собов						
Утв.		Данилов						

IX-82. Копировал: Формат А4

Изм.	Лист	№ докум.	Подп.	Дата	971.200.000	Лист 2

IX-82. Копировал: Формат А4

971.210.000 СБ

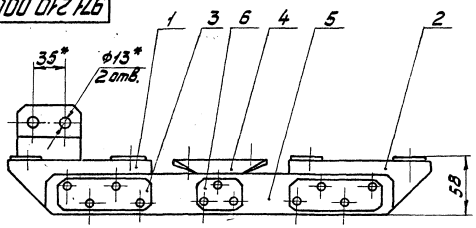

А-А
М1:2, повернуто

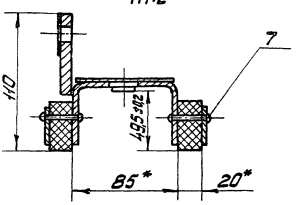

Б-Б
М1:2, повернуто

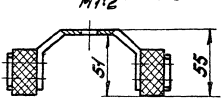

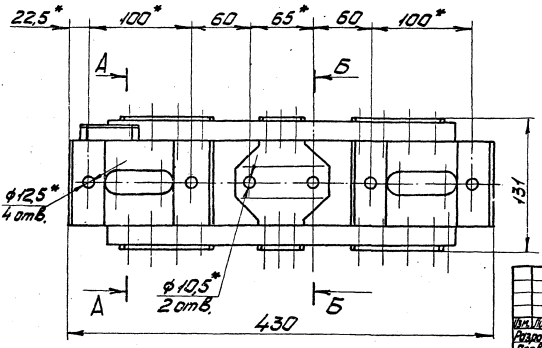

1.* Размеры для справок.
2. Неуказанные предельные отклонения размеров ± IT14/2.
3. Покрытие: эмаль ПФ-115, серая ГОСТ 6465-76. У. Ж2.

Изм.	Лист	№ докум.	Подп.	Дата	971.210.000 СБ			
Разраб.		Прокопчик			Рама	Лит.	Масса	М-б
Пров.		Айзенберг					3,7	1:2,5
Т.контр.		Айзенберг			Сборочный чертеж	Лист	Листов 1	
Н.контр.		Собов				Мосгортранспроект		
Утв.		Данилов						

IX-82. Копировал: 18985-01 14 Формат А3.

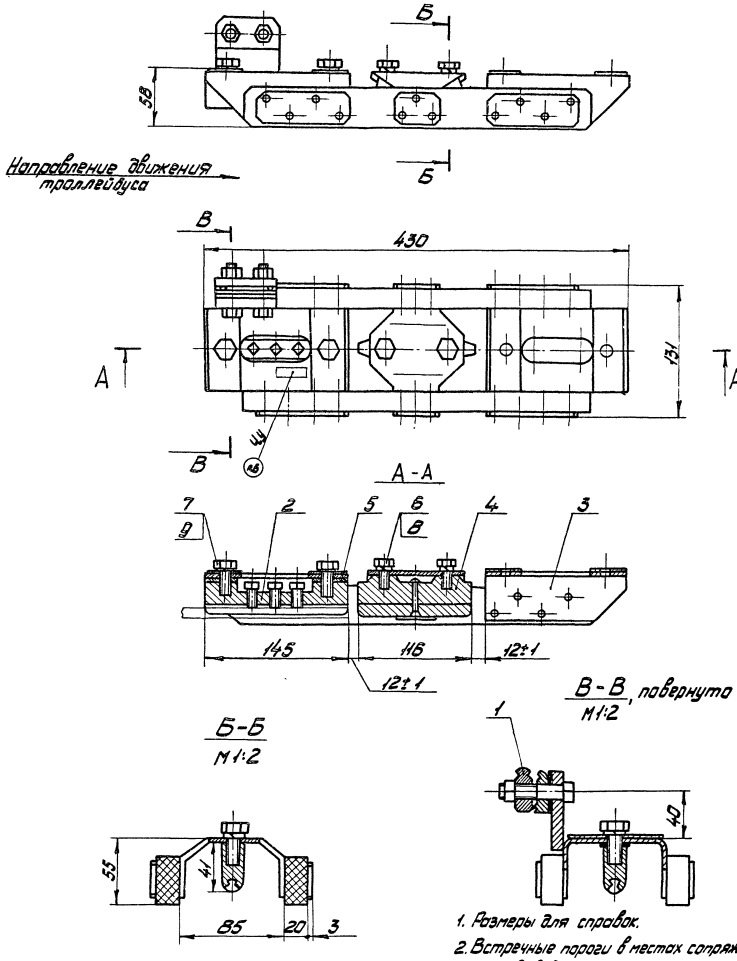

1. Размеры для справок.
2. Встречные пороги в местах сопряжения ходовых элементов в вертикальной плоскости не допускаются.
3. Регулировка ходовых элементов по высоте производится прокладками поз. 5.
4. Встречные пороги в горизонтальной плоскости допускаются в пределах 0,5мм.
5. При сборке резьбовые соединения смазать смазкой литол 24 ГОСТ 21150-75.
6. Маркировать СИ-6М, шрифтом 5-1-3 ГОСТ 26.020-80

					971.200.000.СБ			
Изм.	Лист	№ докум.	Подп.	Дата	Изолятор секционный троллейбусной сети СИ-6М Сборочный чертеж	Лит.	Масса	М-б
Разраб.		Лорамсова					4,9	1:2,5
Пров.		Айзенберг				Лист	Листов 1	
Н. контр.		Айзенберг				Мосгортрансмиппроект		
Ч. контр.		Садов						
Утв.		Данилов						

IX-82. Копировал: 18985-01 15 Формат А2

Форм.	Зона	Поз.	Обозначение	Наименование	Кол.	Примечание
				Документация		
А3			971.210.000 СБ	Сборочный чертеж		
				Сборочные единицы		
А4		1	971.123.000-01	Скоба концевая	1	Серия 4.507-8 В.3
		2	-02	Скоба концевая	1	
				Детали		
А4		3	971.120.004	Накладка	4	Серия 4.507-8.В.3
А3		4	971.210.001	Скоба	1	Серия 4.507-8.В.3
А3		5	971.210.002	Брус	2	
А4		6	971.210.003	Накладка	2	Серия 4.507-8.В.3
				Стандартные изделия		
		7		Заклепка 5×36.01.Ц9хр. ГОСТ 10299-80	22	

971.210.000

Изм.	Лист	№ докум.	Подп.	Дата
Разраб.	Парамонова			6.07.82
Пров.	Айзенберг			
Н.контр.	Садов			
Утв.	Данилов			

Рама

Лит.	Лист	Листов
		1

Мосгортрансниипроект

VIII-82. Копировал: Формат А4

Форм.	Зона	Поз.	Обозначение	Наименование	Кол.	Примечание
				Документация		
А2			971.310.000 СБ	Сборочный чертеж		
				Детали		
А4		1	971.310.001	Шпилька	1	
А3		2	971.310.002	Планка	1	
А4		3	971.310.003	Фланец	1	
			-01	Фланец	1	

Подп. и дата | Инв. № дуб. | Взам. инв. № | Подп. и дата

971.310.000

Изм.	Лист	№ докум.	Подп.	Дата
Разраб.	Парамонова			6.07.82
Пров.	Айзенберг			
Н.контр.	Садов			
Утв.	Данилов			

Обойма

Лит.	Лист	Листов
		1

Мосгортрансниипроект

VIII-82 Копировал: Формат А4

971.210.002

R_z 80 (√)

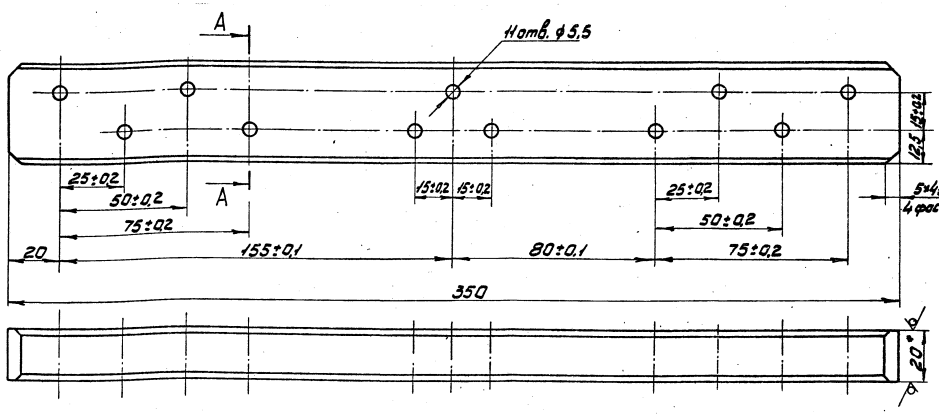

А-А

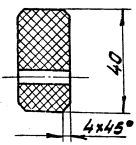

1.* Размер для справок.
2. Неуказанные предельные отклонения размеров: отверстий Н14, остальных $\pm\frac{IT14}{2}$.
3. Брус пропитать в лаке ГФ-95 ГОСТ 8018-70.

971.210.002

Изм.	Лист	№ докум.	Подп.	Дата
Разраб.	Парамонова			6.07.82
Пров.	Айзенберг			
Т.контр.	Айзенберг			
Н.контр.	Садов			
Утв.	Данилов			

Брус

Лит.	Масса	М-б
	0,38	1:1

Лист | Листов 1

Пластик древесный слоистый ДСП-Б-3-20 ГОСТ 13913-78

Мосгортрансниипроект

VIII-82. Копировал: 18985-01 16 Формат А3

Формат	Зона	Поз.	Обозначение	Наименование	Кол.	Примечание
				Документация		
А2			971.300.000.СБ	Сборочный чертеж		
				Сборочные единицы		
А4		1	971.310.000	Обойма	1	
А4		2	971.320.000	Каромысло поворотное	1	
				Детали		
А4		3	971.300.001	Болт специальный	1	
				Стандартные изделия		
				Болты ГОСТ 7798-70		
		4		М16×20.58.019	1	
		–		М16×45.58.019 (заготовка для 971.300.001)	1	

Изм.	Лист	№ докум.	Подп.	Дата
Разраб.		Пронькина		
Пров.		Визенберг		
Т.контр.				
Н.контр.		Сафов		
Утв.		Данилов		

971.300.000

Центр встречи

Лит.	Лист	Листов
	1	2

Мосгортранспроект

Копировал: Формат А4

Формат	Зона	Поз.	Обозначение	Наименование	Кол.	Примечание
		5		Гайка М20.5.019 ГОСТ 5915-70	1	
				Шайбы ГОСТ 6402-70		
		6		16.65Г.019	2	
		7		20.65Г.019	1	

Инв. № подл. | Подп. и дата | Взам. инв. № | Инв. № дубл. | Подп. и дата

К-82-2/83

Изм.	Лист	№ докум.	Подп.	Дата

971.300.000

Лист 2

Копировал: Формат А4

971.400.001

$R_z 80$ (√)

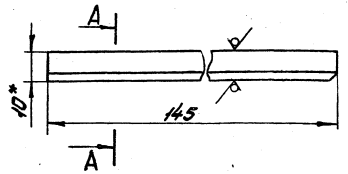

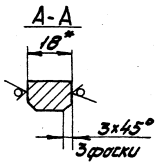

1.* Размеры для справок.

2. Предельные отклонения размеров $\pm \frac{IT14}{2}$.

Изм.	Лист	№ докум.	Подп.	Дата
Разраб.		Пронькина		
Пров.		Визенберг		
Т.контр.				
Н.контр.		Сафов		
Утв.		Данилов		

971.400.001

Колодка

Лит.	Масса	М-б
	0,2	1:1

Лист | Листов 1

Полоса 5-2 10×18 ГОСТ 103-76 Ст.3 ГОСТ 535-79

Мосгортранспроект

Копировал: Формат А4

971.400.002

$R_z 80$ (√)

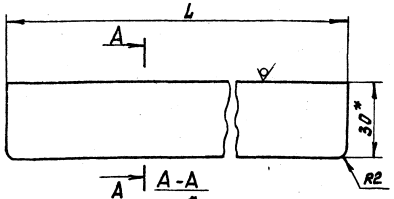

Обозначение	L, мм	Масса, кг
971.400.002	386	1,64
-01	566	2,40

1.* Размеры для справок.

2. Предельные отклонения размеров $\pm \frac{IT14}{2}$.

Изм.	Лист	№ докум.	Подп.	Дата
Разраб.		Пронькина		
Пров.		Визенберг		
Т.контр.				
Н.контр.		Сафов		
Утв.		Данилов		

971.400.002

Полоз

Лит.	Масса	М-б
	Ст. 1,64 / 1068	1:1

Лист | Листов 1

Полоса 5-2 18×30 ГОСТ 103-76 Ст.3 ГОСТ 535-79

Мосгортранспроект

Копировал: Формат А4

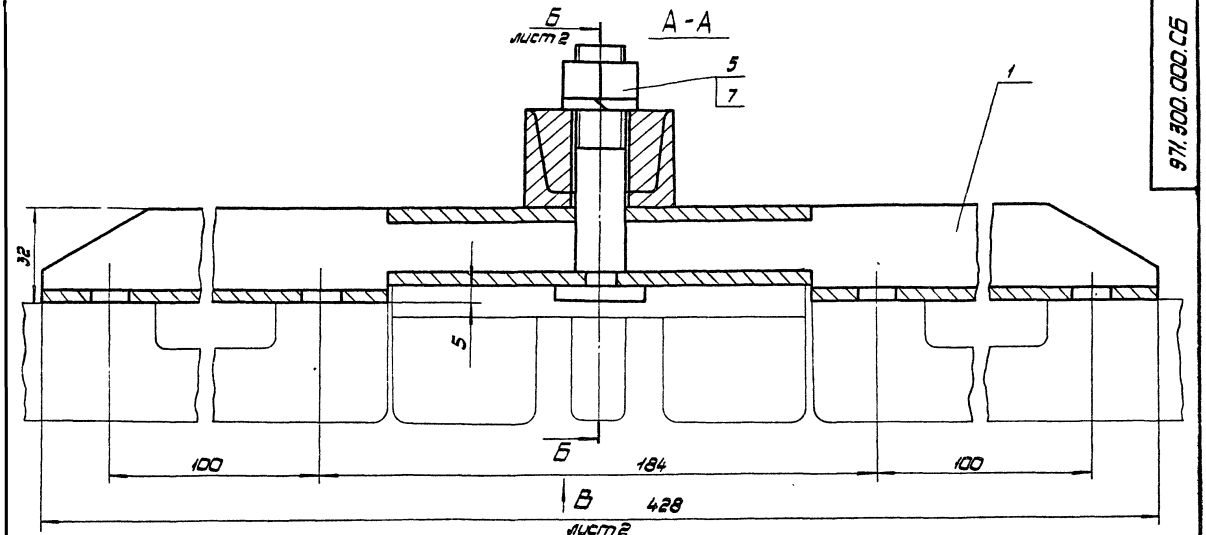

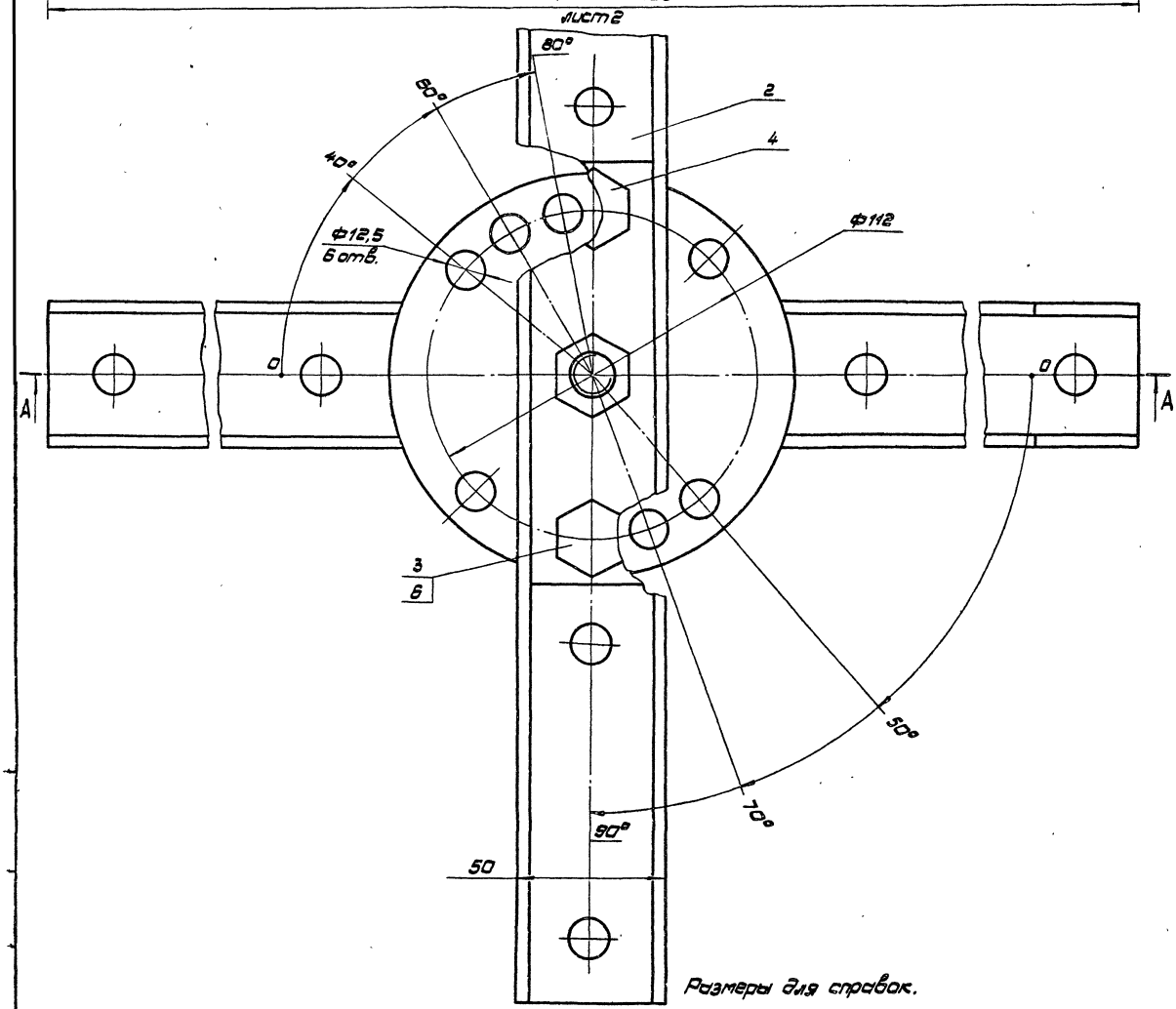

Размеры для справок.

					971.300.000.СБ		
Изм.	Лист	№ докум.	Подп.	Дата	Центр встречи сборочный чертеж	Лит.	Масса	М-б
Разраб.		Пономарёв					6,5	1:1
Пров.		Лизенберг				Лист 1	Листов 2	
Т.контр.		Лизенберг						
Н.контр.		Сидов				Мосоргтрансинипроект		
Утв.		Данилов						

Копировал: 1898-5-01 18 Формат А2

Б-Б повернуто, лист 1

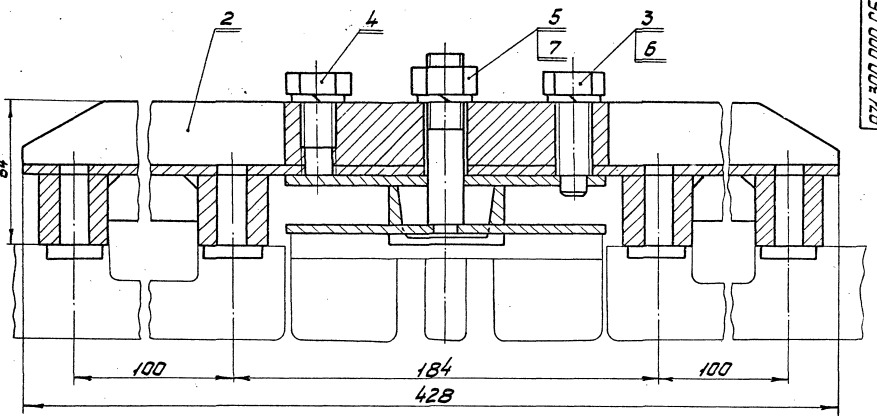

Вид В лист 1

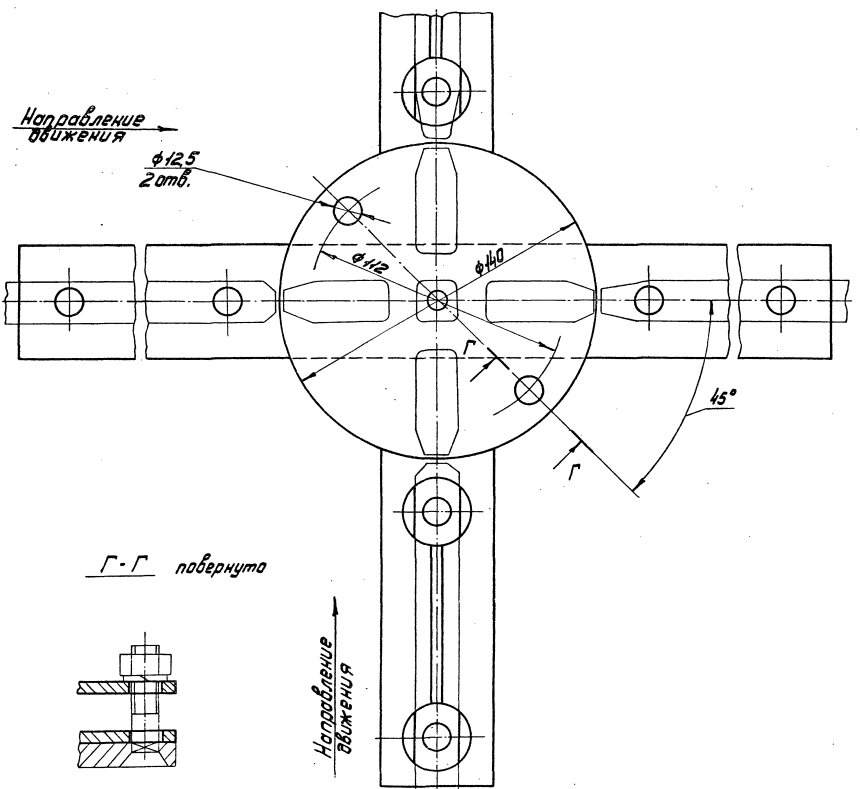

Г-Г повернуто

971.310.000.СБ

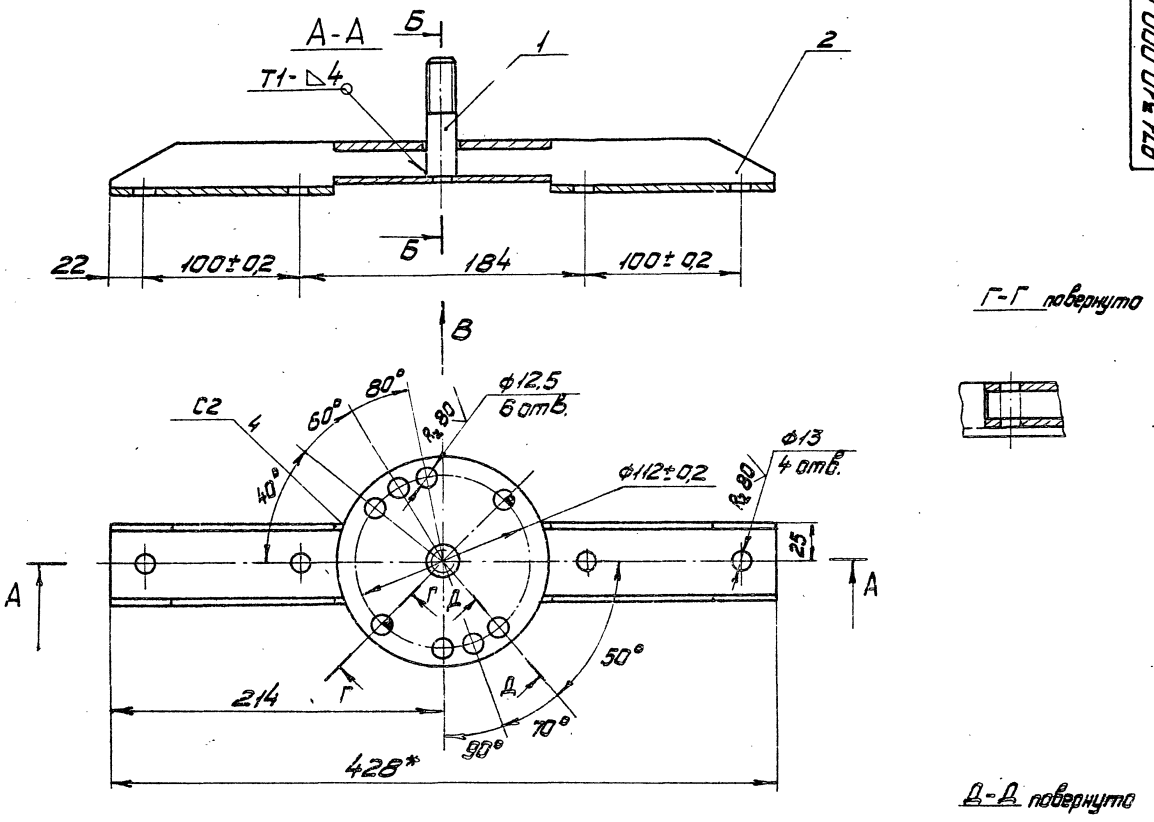

Вид В.

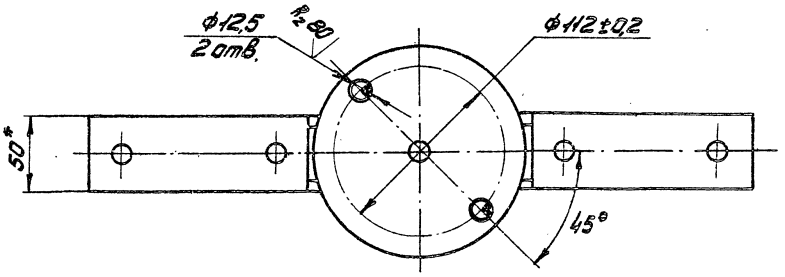

Б-Б

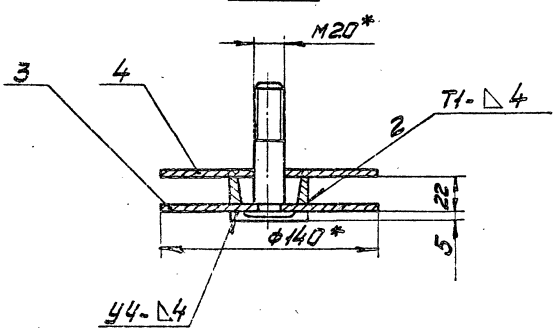

1.* Размеры для справок.
2. Неуказанные предельные отклонения размеров: отверстий Н14, остальных $\pm\frac{IT14}{2}$.
3. Сварные швы по ГОСТ 5264-80.
4. Покрытие: эмаль ПФ-115, серая ГОСТ 6465-76 V.Ж2. (кроме резьбы).

Изм.	Лист	№ докум.	Подп.	Дата	971.310.000.СБ		
Разраб.		Парамонов			Обойма Сборочный чертеж	Лит.	Масса 2,9	М-Б 1:2
Пров.		Айзенберг				Лист	Листов 1
Т.контр.		Айзенберг				Мосгортрансмиипроект	
Н.контр.		Садов					
Утв.		Данилов					

VII-82

971.310.001

R_z 80 √(√)

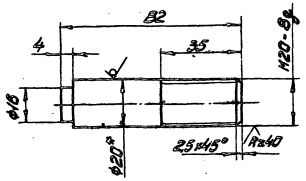

1.* Размер для справок.
2. Предельные отклонения размеров: валов h14, остальных $\pm\frac{JT14}{2}$.
3. Покрытие: Ц21 хр.

Изм.	Лист	№ докум.	Подп.	Дата
Разраб.		Парамонова		
Пров.		Айзенберг		
Т. контр.		Айзенберг		
Н. контр.		Садов		
Утв.		Данилов		

971.310.001

Шпилька

Лит.	Масса	М-б
	0,19	1:1

Лист | Листов 1

Круг В20 ГОСТ 2590-71 / Ст. 3 ГОСТ 535-79

Мосгортрансниипроект

VII-82. Копировал: Формат А4

971.310.003

R_z 80 √(√)

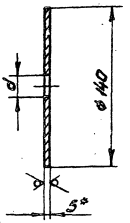

Обозначение	d, мм.	Масса, кг.
971.310.003	16,5	0,596
-01	20,5	0,590

1.* Размер для справок.
2. Предельные отклонения размеров: отверстий H14, остальных $\pm\frac{JT14}{2}$.

Изм.	Лист	№ докум.	Подп.	Дата
Разраб.		Парамонова		
Пров.		Айзенберг		
Т. контр.		Айзенберг		
Н. контр.		Садов		
Утв.		Данилов		

971.310.003

Фланец

Лит.	Масса	М-б
	См. табл.	—

Лист | Листов 1

Лист Б5 ГОСТ 19903-74 / Ст. 3 ГОСТ 14637-79

Мосгортрансниипроект

Инв. № подл. | Подп. и дата | Взам. инв. № | Инв. № дубл. | Подп. и дата

К-82-2252

VII-82. Копировал: Формат А4

971.310.002

R_z 80 √(√)

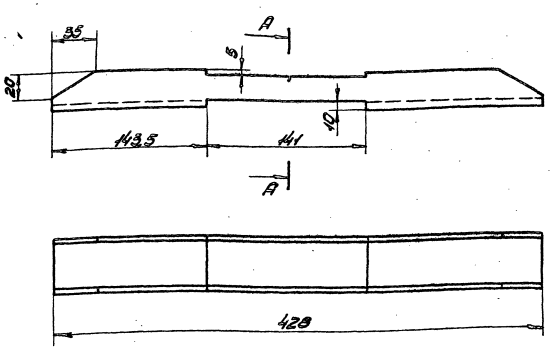

A-A
M 1:1

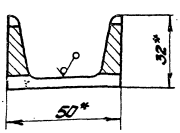

1.* Размеры для справок.
2. Предельные отклонения размеров: отверстий H14, остальных $\pm\frac{JT14}{2}$.

Изм.	Лист	№ докум.	Подп.	Дата
Разраб.		Парамонова		
Пров.		Айзенберг		
Т. контр.		Айзенберг		
Н. контр.		Садов		
Утв.		Данилов		

971.310.002

Планка

Лит.	Масса	М-б
	1,62	1:2

Лист | Листов 1

Швеллер 5 ГОСТ 8240-72 / Ст. 3 ГОСТ 535-79

Мосгортрансниипроект

VII-82. Копировал: 18985-01 21 Формат А3

971.320.000 СБ

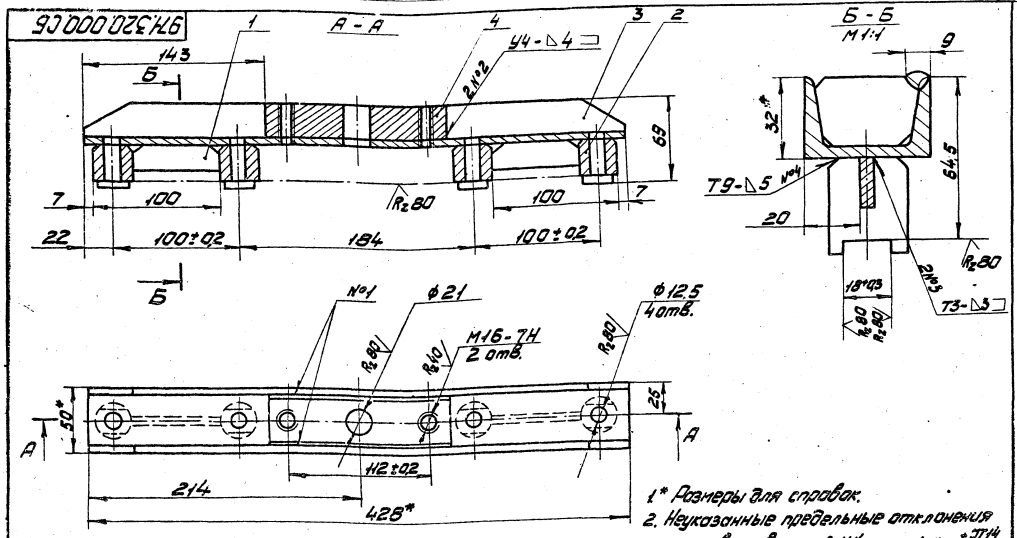

1.* Размеры для справок.
2. Неуказанные предельные отклонения размеров: отверстий Н14, остальных ± $\frac{IT14}{2}$.

3. Шов №1 - сварка ручная дуговая. Сварные швы №2, 3, 4 - по ГОСТ 5264-80.
4. Покрытие: эмаль ПФ-115 ГОСТ 6465-76. V.Ж₂. (кроме резьбы).

Изм.	Лист	№ докум.	Подп.	Дата
Разраб.		Пароманова		15.VI.82
Пров.		Айзенберг		
Т.контр.		Айзенберг		
Н.контр.		Садов		
Утв.		Данилов		

971.320.000 СБ

Коромысло поворотное
Сборочный чертеж

Лит.	Масса	М-б
	3,4	1:2

Лист | Листов 1

Мосгортрансниипроект

VII-82. Копировал: Формат А3

Форм.	Зона	Поз.	Обозначение	Наименование	Кол.	Примеч.
				Документация		
А3			971.320.000 СБ	Сборочный чертеж		
				Детали		
А4		1	971.320.001	Ребро	2	
А4		2	971.320.002	Бобышка	4	
А4		3	971.320.003	Планка	1	
А4		4	971.320.004	Вставка	1	

971.320.000

Изм.	Лист	№ докум.	Подп.	Дата
Разраб.		Пароманова		15.VI.82
Пров.		Айзенберг		
Н.контр.		Садов		
Утв.		Данилов		

Коромысло поворотное

Лит.	Лист	Листов
		1

Мосгортрансниипроект

VII-82. Копировал: Формат А4

971.300.001

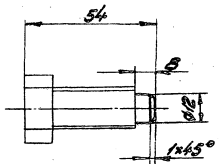

1. Предельные отклонения размеров: валов h14, остальных ± $\frac{IT14}{2}$.
2. Покрытие: Ц21 хр.

Изм.	Лист	№ докум.	Подп.	Дата
Разраб.		Пароманова		15.VI.82
Пров.		Айзенберг		
Т.контр.		Айзенберг		
Н.контр.		Садов		
Утв.		Данилов		

971.300.001

Болт специальный

Заготовка
Болт М16×45.58.019 ГОСТ 7798-70

Лит.	Масса	М-б
	0,09	1:1

Лист | Листов 1

Мосгортрансниипроект

Инв. № подл. 1-82-2458 | Подп. и дата | Взам. инв. № | Инв. № дубл. | Подп. и дата

VII-82. Копировал: 18985-01 22 Формат А4

971.320.001

Rz 80 (√)

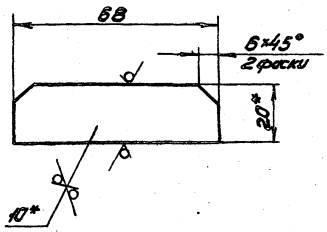

1.* Размеры для справок.
2. Предельные отклонения размеров ± IT14/2.

Изм. Лист	№ докум.	Подп.	Дата	971.320.001	
Разраб.	Черепанова			Ребро	Лит. / Масса 0,05 / М-б 1:1
Пров.	Яблонберг				Лист / Листов 1
Т.контр.	Яблонберг				
Н.контр.	Сабов			Полоса Б-2.10×20 ГОСТ 103-76 / Ст.3 ГОСТ 535-79	Мосгортранспроект
Утв.	Данилов				

Инв.№ подл. | Подп. и дата | Взам. инв.№ | Инв.№ дубл. | Подп. и дата

Копировал: [illegible] Формат А4

971.320.002

Rz 80 (√)

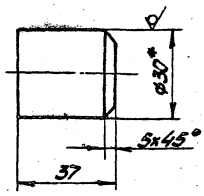

1.* Размер для справок.
2. Предельные отклонения размеров ± IT14/2.

Изм. Лист	№ докум.	Подп.	Дата	971.320.002	
Разраб.	Пономарёв			Бобышка	Лит. / Масса 0,18 / М-б 1:1
Пров.	Яблонберг				Лист / Листов 1
Т.контр.	Яблонберг				
Н.контр.	Сабов			Круг В30 ГОСТ 2590-71 / Ст.3 ГОСТ 535-79	Мосгортранспроект
Утв.	Данилов				

Инв.№ подл. | Подп. и дата | Взам. инв.№ | Инв.№ дубл. | Подп. и дата

Копировал: [illegible] Формат А4

971.320.003

(√)

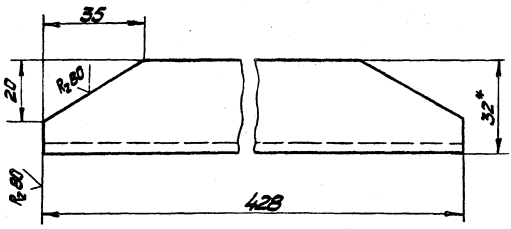

1.* Размер для справок.
2. Предельные отклонения размеров ± IT14/2.

Изм. Лист	№ докум.	Подп.	Дата	971.320.003	
Разраб.	Пономарёв			Планка	Лит. / Масса 2,0 / М-б 1:1
Пров.	Яблонберг				Лист / Листов 1
Т.контр.	Яблонберг				
Н.контр.	Сабов			Швеллер 5 ГОСТ 8240-72 / Ст.3 ГОСТ 535-79	Мосгортранспроект
Утв.	Данилов				

Инв.№ подл. | Подп. и дата | Взам. инв.№ | Инв.№ дубл. | Подп. и дата

Копировал: [illegible] Формат А4

971.320.004

Rz 80 (√)

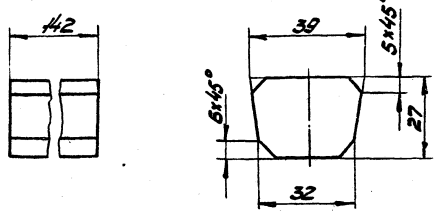

1.* Размер для справок.
2. Предельные отклонения размеров ± IT14/2.

Изм. Лист	№ докум.	Подп.	Дата	971.320.004	
Разраб.	Пономарёв			Вставка	Лит. / Масса 0,95 / М-б 1:1
Пров.	Яблонберг				Лист / Листов 1
Т.контр.	Яблонберг				
Н.контр.	Сабов			Ст.3 ГОСТ 380-71	Мосгортранспроект
Утв.	Данилов				

Инв.№ подл. | Подп. и дата | Взам. инв.№ | Инв.№ дубл. | Подп. и дата

Копировал: [illegible] 18985-01 23 Формат А4

971.400.000.СБ

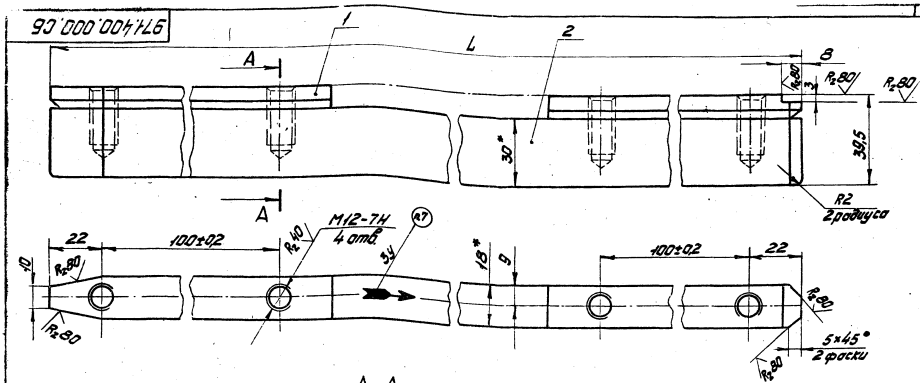

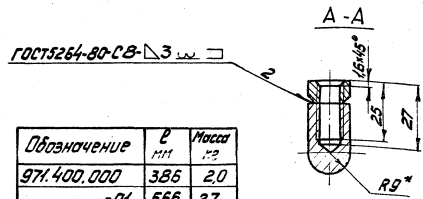

Обозначение	l мм	Масса кг
971.400.000	386	2,0
-01	566	2,7

1.* Размеры для справок.
2. Неуказанные предельные отклонения размеров: отверстий Н14, остальных $\pm\frac{ЭТ14}{2}$.
3. Произвести отжиг после сварки.
4. Ходовая поверхность полоза должна быть ровной и гладкой без вмятин, забоин и раковин.

5. Покрытие: Ц21 хр.
6. Маркировать: знак „Направление движения".

					971.400.000.СБ			
Изм.	Лист	№ докум.	Подп.	Дата	Шина	Лит.	Масса	М-б
Разраб.		Парамонова			Сборочный чертеж		Ст. тов.	1:1
Пров.		Айзенберг				Лист	Листов 1	
Т.контр.		Айзенберг				Мосгортрансниипроект		
Н.контр.		Садов						
Утв.		Данилов						

VII-82. Копировал: Формат А3

Формат	Зона	Поз.	Обозначение	Наименование	Кол.	Примечание
				Документация		
А3			971.400.000.СБ	Сборочный чертеж		
				Детали		
А4		1	971.400.001	Колодка	2	
			Переменные данные	для исполнений		
				971.400.000	1	
				Детали		
А4		2	971.400.002	Полоз	1	
				971.400.000-01		
				Детали		
А4		2	971.400.002-01	Полоз	1	

					971.400.000			
Изм.	Лист	№ докум.	Подп.	Дата	Шина	Лит.	Лист	Листов 1
Разраб.		Парамонова				Мосгортрансниипроект		
Пров.		Айзенберг						
Н.контр.		Садов						
Утв.		Данилов						

Копировал: Формат А4

Формат	Зона	Поз.	Обозначение	Наименование	Кол.	Примечание
				Документация		
А3			971.500.000.СБ	Сборочный чертеж		
				Детали		
А4		1	971.500.001	Планка	3	
А4		2	971.500.002	Втулка	4	
				Стандартные изделия		
		3		Болт М10×90.58.019		
				ГОСТ 7798-70	2	
		4		Гайка М10.5.019		
				ГОСТ 5915-70	2	
		5		Шайба 2.10.01.019		
				ГОСТ 11371-78	4	

Подп. и дата | Инв. № дубл. | Взам. инв. №

					971.500.000			
Изм.	Лист	№ докум.	Подп.	Дата	Замок перемычек	Лит.	Лист	Листов 1
Разраб.		Парамонова				Мосгортрансниипроект		
Пров.		Айзенберг						
Н.контр.		Садов						
Утв.		Данилов						

Инв. № подл. К-82-2286 | Подп. и дата

VII-82. Копировал: 18985-01 24 Формат А4

971.500.000СБ

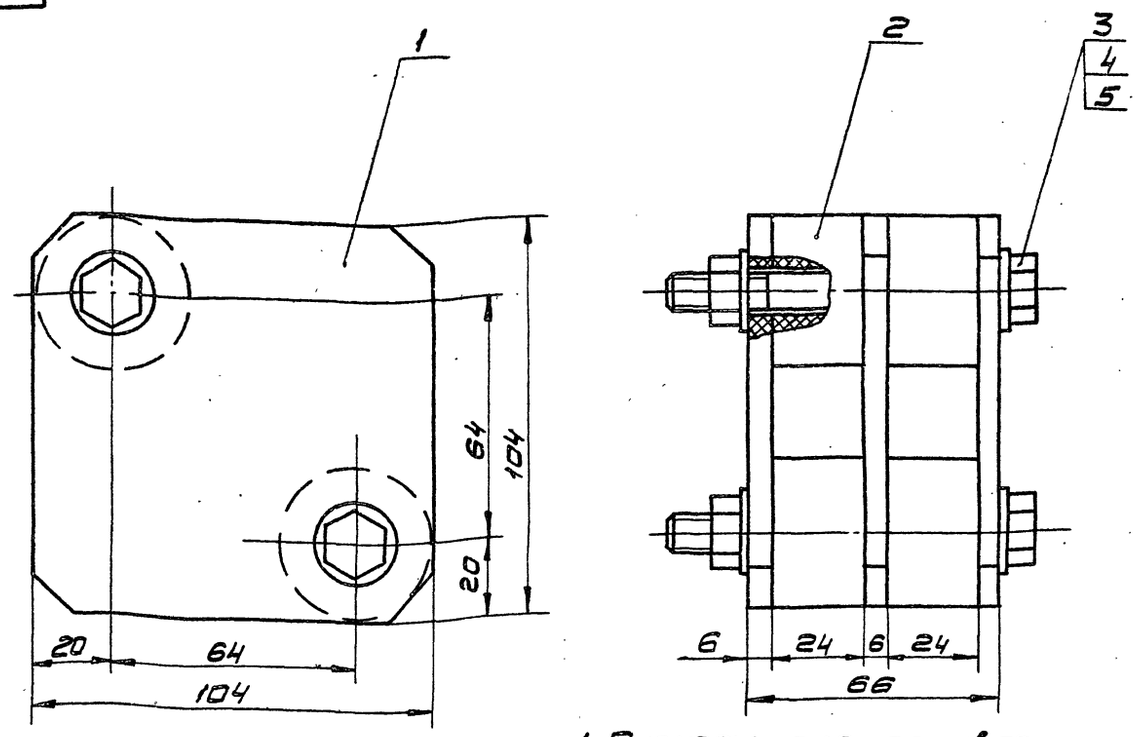

1. Размеры для справок
2. Предельные отклонения размеров $\pm \frac{JT14}{2}$.

					971.500.000.СБ			
Изм.	Л-т	№ докум.	Подп.	Дата	Замок перемычек Сборочный чертеж	Лит.	Масса	М-б
Разр.		Парамонова		19.04.92			0,65	1:1
Пров.		Айзенберг				Лист	Листов 1	
Т. контр.		Айзенберг						
Н. контр.		Садов				Мосгортранснии проект		
Утв.		Данилов						

Копировал: Формат А3

971.500.001

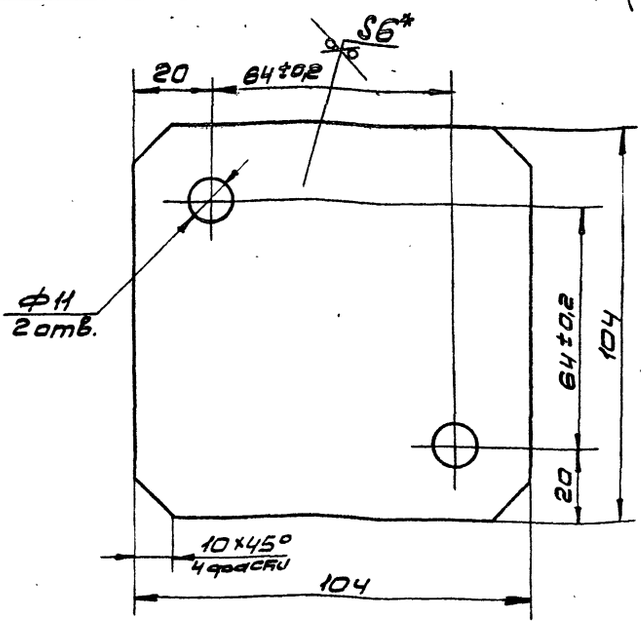

1.* Размер для справок.
2. Неуказанные предельные отклонения размеров: отверстий Н14, остальных $\pm \frac{JT14}{2}$.
3. Покрытие: эмаль электроизоляционная марки ГФ-92 ХС ГОСТ 9151-75.

					971.500.001			
Изм.	Л-т	№ докум.	Подп.	Дата	Планка	Лит.	Масса	М-б
Разр.		Парамонова		19.04.92			0,09	1:1
Пров.		Айзенберг				Лист	Листов 1	
Т. контр.		Айзенберг						
Н. контр.		Садов			Гетинакс I 6,0 ГОСТ 2718-74	Мосгортранснии проект		
Утв.		Данилов						

Копировал: Формат А4

971.500.002

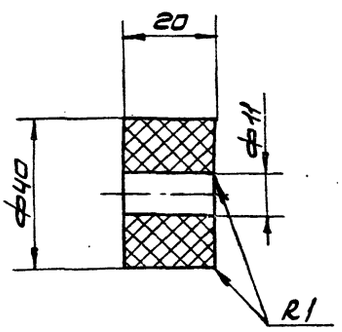

1. Предельные отклонения размеров отверстий Н14, остальных $\pm \frac{JT14}{2}$.
2. Покрытие: эмаль электроизоляционная марки ГФ-92 ХС ГОСТ 9151-75.

					971.500.002			
Изм.	Л-т	№ докум.	Подп.	Дата	Втулка	Лит.	Масса	М-б
Разр.		Парамонова		19.04.92			0,035	1:1
Пров.		Айзенберг				Лист	Листов 1	
Т. контр.		Айзенберг						
Н. контр.		Садов			Фенопласт 38-361-63 ГОСТ 5689-79	Мосгортранснии проект		
Утв.		Данилов						

Инв. № подл. | Подп. и дата | Взам. инв. № | Инв. № дубл. | Подп. и дата

Копировал: Формат А4

Формат	Зона	Поз.	Обозначение	Наименование	Кол.	Примечание
				Документация		
А3			971.600.000.СБ	Сборочный чертеж		
				Сборочные единицы		
А4		1	971.610.000	Узел подвешивания	1	
			Переменные данные	для исполнений		
				971.600.000		
				Детали		
Б4		2	971.600.001	Провод контактный МФ-100 ГОСТ2584-75 L=2360	1	2,10кг
Б4		3	971.600.002	Рукав III-16-20 ГОСТ 9356-75 L=2220	1	0,67кг

971.600.000

Изм.	Лист	№ докум.	Подп.	Дата
Разраб.		Парамонова		21.01.85
Пров.		Айзенберг		
Н.контр.		Садов		
Утв.		Данилов		

Перемычка электрическая

Лит.	Лист	Листов
	1	3

Мосгортрансниипроект

IX-82. Копировал: Формат А4

Формат	Зона	Поз.	Обозначение	Наименование	Кол.	Примечание
				971.600.000-01		
				Детали		
Б4		2	971.600.001-01	Провод контактный МФ-100 ГОСТ2584-75 L=2560	1	2,28кг
Б4		3	971.600.002-01	Рукав III-16-20 ГОСТ 9356-75 L=2420	1	0,71кг
				971.600.000-02		
				Детали		
Б4		2	971.600.001-02	Провод контактный МФ-100 ГОСТ2584-75 L=2640	1	2,35кг
Б4		3	971.600.002-02	Рукав III-16-20 ГОСТ 9356-75 L=2500	1	0,75кг
А4		4	971.600.003	Трубка изоляционная	1	серия 4.507-8.8.3

Инв. № подл. | Подп. и дата | Взам. инв. № | Инв. № дубл. | Подп. и дата

К-82-3061

Изм.	Лист	№ докум.	Подп.	Дата

971.600.000 Лист 2

IX-82. Копировал: Формат А4

971.600.000.СБ

Рис. 1

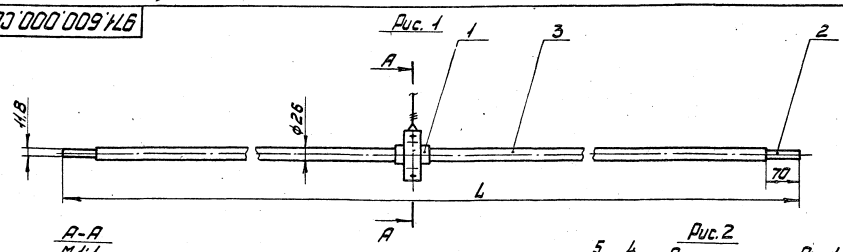

А-А
М 1:1

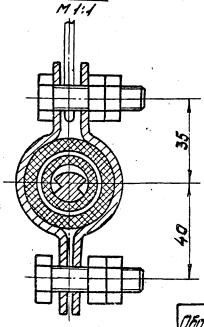

Б-Б
М 1:1

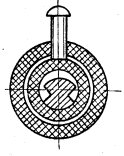

Рис. 2
Остальное - см. Рис. 1

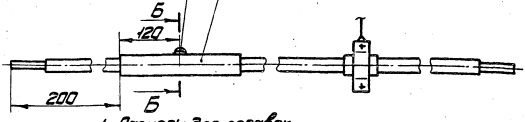

1. Размеры для справок.
2. Контактирующие поверхности контактного провода должны быть ровными, гладкими, без трещин, вмятин и тщательно зачищены от окислов.
3. Контактирующие поверхности смазать смазкой литол 24 ГОСТ 21150-75.

Обозначение	Рис.	L, мм	Масса, кг
971.600.000	1	2360	3,07
-01		2560	3,30
-02	2	2640	3,55
-03		2840	3,80

971.600.000.СБ

Изм.	Лист	№ докум.	Подп.	Дата
Разраб.		Парамонова		
Пров.		Айзенберг		
Т.контр.		Айзенберг		
Н.контр.		Садов		
Утв.		Данилов		

Перемычка электрическая
Сборочный чертеж

Лит.	Масса	М-б
	Ст. табл.	1:5

Лист Листов 1

Мосгортрансниипроект

IX-82. Копировал: 18985-01 26 Формат А3

Формат	Зона	Поз.	Обозначение	Наименование	Кол.	Примечание
				Стандартные изделия		
		5		Винт В1.М6-8g×20.58.019 ГОСТ 17473-80	1	
			971.600.000-03			
				Детали		
А4		2	971.600.001-03	Провод контактный МФ-100 ГОСТ 2584-75 L=2840	1	2,53 кг
Б.Ч.		3	971.600.002-03	Рукав II-16-20 ГОСТ 9356-75 L=2700	1	0,81 кг
А4		4	971.600.003	Трубка изоляционная	1	Серия 4.407-8.83
				Стандартные изделия		
		5		Винт В1.М6-8g×20.58.019 ГОСТ 17473-80	1	

Изм.	Лист	№ докум.	Подп.	Дата	971.600.000	Лит.	Лист	Листов
								3

Копировал: Формат А4

Формат	Зона	Поз.	Обозначение	Наименование	Кол.	Примечание
				Документация		
А4			971.610.000.СБ	Сборочный чертеж		
				Детали		
А4		1	971.610.001	Труба	1	Серия 4.407-8.83
А4		2	971.610.002	Полухомут	2	
				Стандартные изделия		
		3		Болт М12к 0.58.019 ГОСТ 7798-70	2	
		4		Гайка М12.5.019 ГОСТ 5915-70	4	

Изм.	Лист	№ докум.	Подп.	Дата	971.610.000	Лит.	Лист	Листов
Разраб.		Перемышлев			Узел подвешивания			1
Пров.		Лизенберг				Мосгортранспроект		
Н.контр.		Сабов						
Утв.		Данилов						

Копировал: Формат А4

971.610.000.СБ

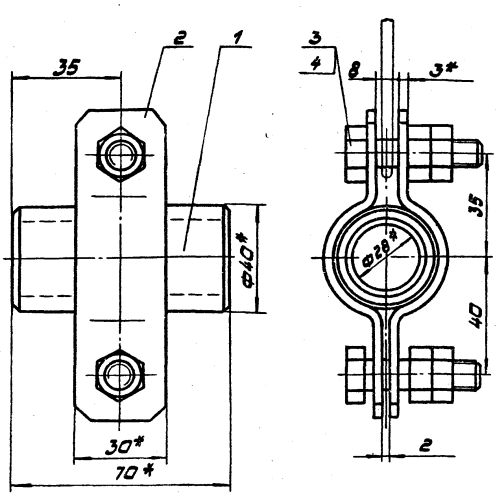

1.* Размеры для справок.
2. Предельные отклонения размеров ± JT14/2.

Изм.	Лист	№ докум.	Подп.	Дата	971.610.000.СБ	Лит.	Масса	М-б
Разраб.		Перемышлев			Узел подвешивания сборочный чертеж		0,3	1:1
Пров.		Лизенберг				Лист	Листов	1
Н.контр.		Сабов				Мосгортранспроект		

Копировал: Формат А4

971.610.000

Rz 80 (√)

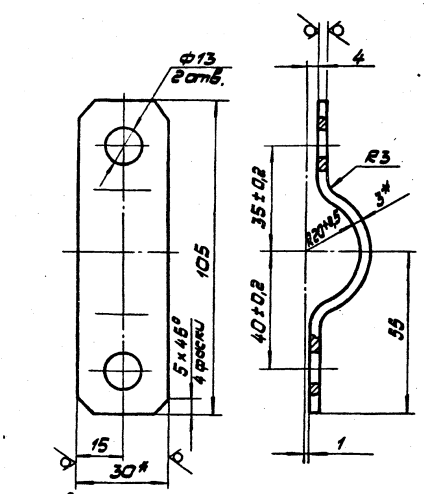

1. Развертка L=128 мм.
2.* Размеры для справок.
3. Неуказанные предельные отклонения размеров: отверстий H14, остальных ± JT14/2.
4. Покрытие: эмаль ПФ-115, серая ГОСТ 6465-76. У.ХЛ2.

Изм.	Лист	№ докум.	Подп.	Дата	971.610.002	Лит.	Масса	М-б
Разраб.		Перемышлев			Полухомут		0,088	1:1
Пров.		Лизенберг				Лист	Листов	1
Т.контр.								
Н.контр.		Сабов			Лента 3х30.Б Ст.3 ГОСТ 5009-74	Мосгортранспроект		
Утв.		Данилов						

Копировал: 18985-01 27 Формат А4

Формат	Зона	Поз.	Обозначение	Наименование	Кол.	Примечание
				Документация		
А3			971.700.000.СБ	Сборочный чертеж		
				Сборочные единицы		
А4		1	971.710.000	Кронштейн	1	
				Детали		
А4		2	971.400.001	Колодка	2	
			Переменные данные	для исполнений		
				971.700.000		
				Детали		
А3		3	971.700.001	Полоз	1	

Изм.	Лист	№ докум.	Подп.	Дата
Разраб.	Чугунова			
Пров.	Сайдов			
Т.контр.				
Н.контр.	Сайдов			
Утв.	Данилов			

971.700.000

Шина

Лит.	Лист	Листов
	1	2

Мосгортрансниипроект

ИНВ.№ подл. | Подп. и дата | Взам. инв.№ | Инв.№ дубл. | Подп. и дата

Формат	Зона	Поз.	Обозначение	Наименование	Кол.	Примечание
				971.700.000-01		
				Детали		
А3		3	971.700.001-01	Полоз	1	
				971.700.000-02		
				Детали		
А3		3	971.700.001-02	Полоз	1	

Изм.	Лист	№ докум.	Подп.	Дата

971.700.000

Лист 2

971.700.001 Полоз

$R_z 80$ (√)

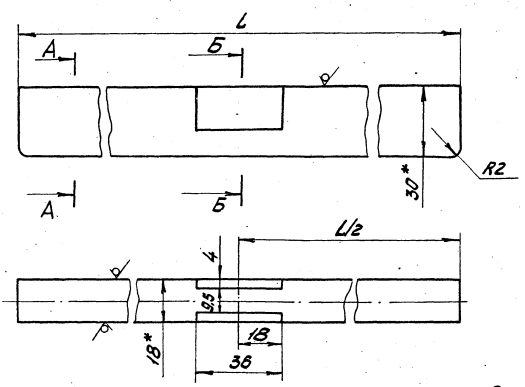

Обозначение	L, мм	Масса, кг
971.700.001	560	2,37
-01	648	2,75
-02	760	3,20

А-А

Б-Б

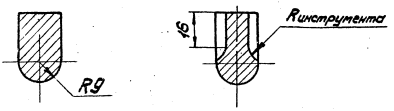

1.* Размеры для справок.

2. Предельные отклонения размеров $\pm \frac{IT14}{2}$.

Изм.	Лист	№ докум.	Подп.	Дата
Разраб.	Чугунова			
Пров.	Кузенберг			
Т.контр.	Кузенберг			
Н.контр.	Сайдов			
Утв.	Данилов			

971.700.001

Полоз

Лит.	Масса	М-б
		См. табл. 1:1
Лист	Листов 1	

Мосгортрансниипроект

Полоса 6-2 18×30 ГОСТ 103-76 / Ст.3 ГОСТ 535-79

971.700.000.СБ

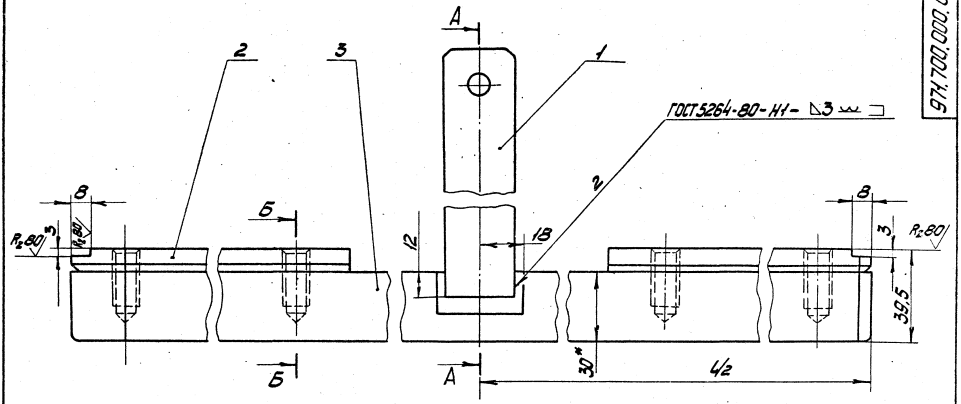

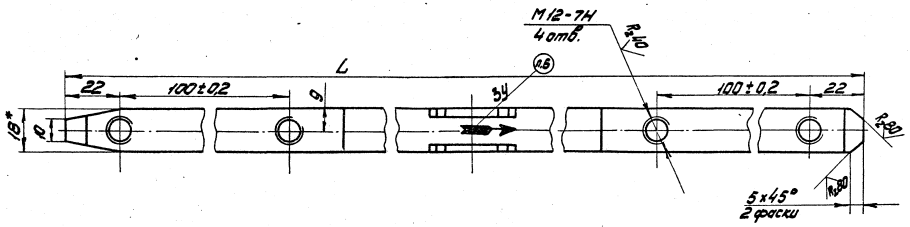

А-А

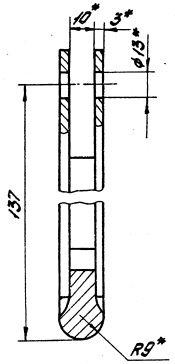

Б-Б

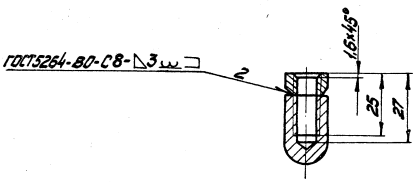

1.* Размеры для справок.
2. Неуказанные предельные отклонения размеров: отверстий Н14, остальных $\pm \frac{IT14}{2}$.
3. Произвести отжиг после сварки.
4. Ходовая поверхность полоза должна быть ровной и гладкой без вмятин, забоин и раковин.
5. Покрытие: Ц21 хр.
6. Маркировать: знак „Направление движения".

Обозначение	L, мм	Масса, кг
971.700.000	560	3,0
-01	648	3,5
-02	760	4,0

					971.700.000.СБ			
Изм.	Лист	№ докум.	Подп.	Дата	Шина Сборочный чертеж	Лит.	Масса	М-6
Разраб.		Романенко		26.08.82			См. табл.	1:1
Пров.		Айзенберг				Лист	Листов 1	
Т.контр.		Айзенберг				Мосгортрансниипроект		
Н.контр.		Садов						
Утв.		Данилов						

Копировал: 18995-01 20 Формат А3

Формат	Зона	Поз.	Обозначение	Наименование	Кол.	Примечание
				Документация		
А3			971.710.000.СБ	Сборочный чертеж		
				Детали		
А4		1	971.710.001	Ушко подвесное	2	
Б4		2	971.710.002	Пластина		
				Полоса Б-2 10×20 ГОСТ 103-76 / Ст.3 ГОСТ 535-79		
				L=70	1	0,1кг

Изм.	Лист	№ докум.	Подп.	Дата
Разраб.		Парамонова		9.01.82
Пров.		Айзенберг		
Н.контр.		Садов		
Утв.		Данилов		

971.710.000

Кронштейн

Лит.	Лист	Листов
		1

Мосгортрансниипроект

VII-82. Копировал: Формат А4

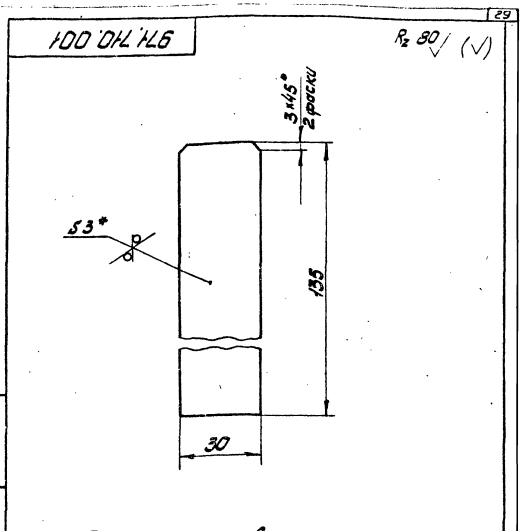

1.* Размер для справок.
2. Предельные отклонения размеров $\pm\frac{\pi 14}{2}$.

Изм.	Лист	№ докум.	Подп.	Дата
Разраб.		Парамонова		19.01.82
Пров.		Айзенберг		
Т.контр.		Айзенберг		
Н.контр.		Садов		
Утв.		Данилов		

971.710.001

Ушко подвесное

Лит.	Масса	М-б
	0,12	1:1

Лист 63 ГОСТ 19903-74 / Ст.3 ГОСТ 16523-70

Лист | Листов 1

Мосгортрансниипроект

Инв.№ подл. | Подп. и дата | Взам. инв.№ | Инв.№ дубл. | Подп. и дата

К-82-2276

VII-82. Копировал: Формат А4

971.710.000.СБ

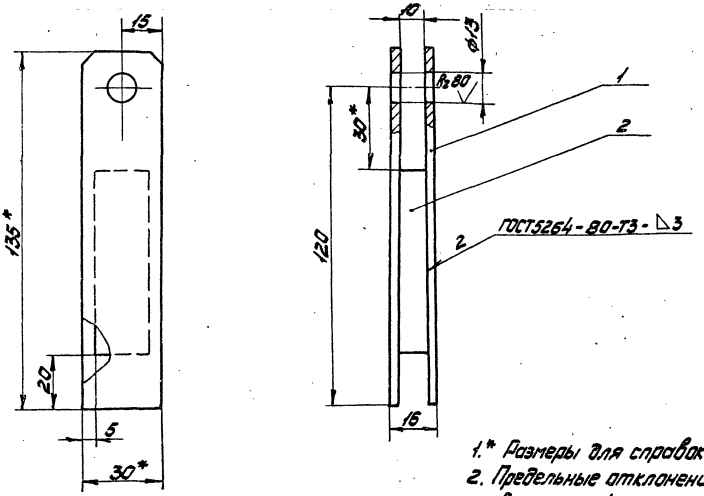

1.* Размеры для справок.
2. Предельные отклонения размеров: отверстий Н14, остальных $\pm\frac{\pi 14}{2}$.

Изм.	Лист	№ докум.	Подп.	Дата
Разраб.		Парамонова		19.01.82
Пров.		Айзенберг		
Т.контр.		Айзенберг		
Н.контр.		Садов		
Утв.		Данилов		

971.710.000.СБ

Кронштейн

Сборочный чертеж

Лит.	Масса	М-б
	0,3	1:1

Лист | Листов 1

Мосгортрансниипроект

VII-82. Копировал: 18985-01 30 Формат А3

971.000.002

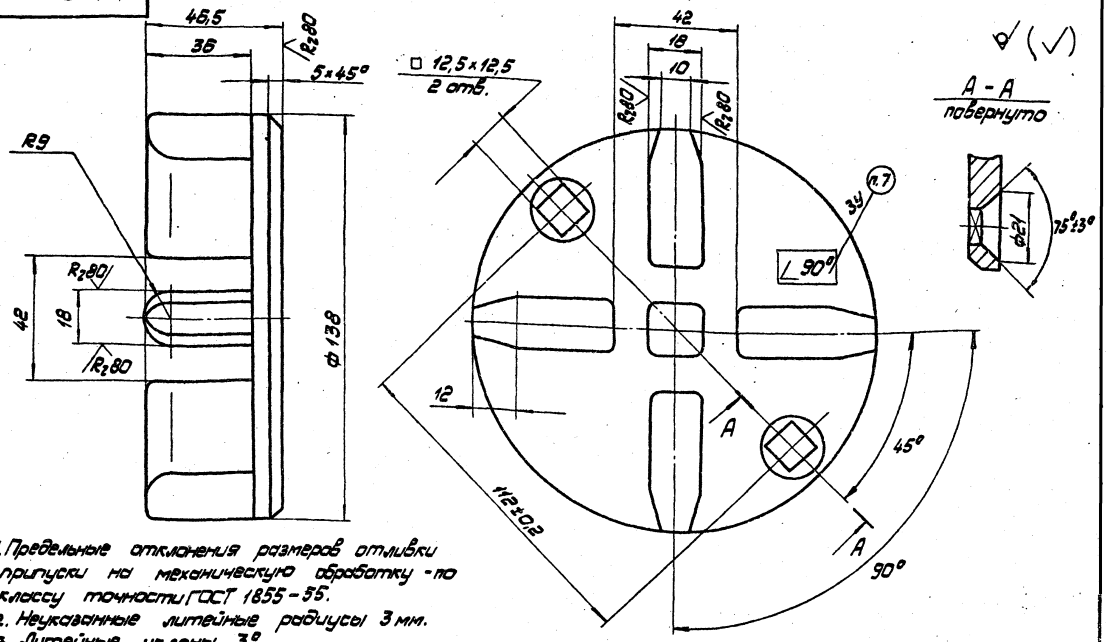

1. Предельные отклонения размеров отливки и припуски на механическую обработку - по III классу точности ГОСТ 1855-55.
2. Неуказанные литейные радиусы 3 мм.
3. Литейные уклоны 3°.
4. Рабочая поверхность элемента должна быть ровной без трещин и забоин.
5. Неуказанные предельные отклонения размеров: отверстий H14; валов h14; остальных $\pm \frac{JT14}{2}$.
6. Покрытие: Ц 21хр.
7. Маркировать ∠90° шрифтом 5-Пр3 ГОСТ 26.020-80.

Изм.	Лист	№ докум.	Подп.	Дата	971.000.002		
Разраб.		Парамонова			Центр ∠90°	Лит.	Масса 1,4	М-Б 1:1
Пров.		Айзенберг				Лист	Листов 1
Т.контр.		Айзенберг			С415 ГОСТ 1412-79	Мосгортрансниипроект	
Н.контр.		Садов					
Утв.		Данилов					

Копировал: Формат А3

971.000.002-01

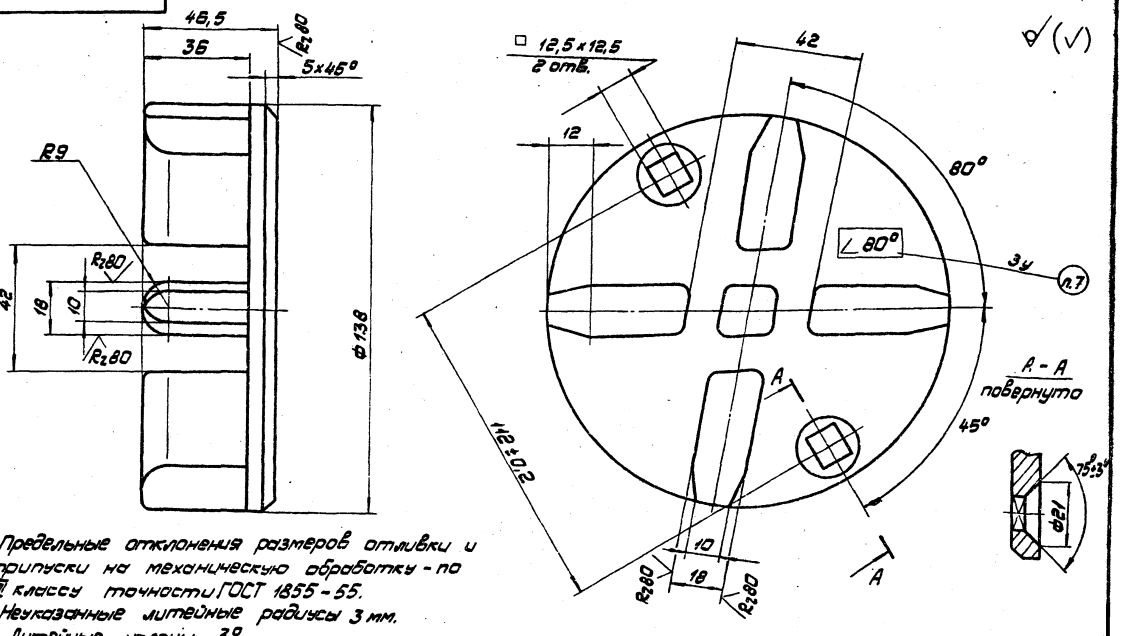

1. Предельные отклонения размеров отливки и припуски на механическую обработку - по III классу точности ГОСТ 1855-55.
2. Неуказанные литейные радиусы 3 мм.
3. Литейные уклоны 3°.
4. Рабочая поверхность элемента должна быть ровной без трещин и забоин.
5. Неуказанные предельные отклонения размеров: отверстий H14; валов h14; остальных $\pm \frac{JT14}{2}$.
6. Покрытие: Ц21хр.
7. Маркировать ∠80° шрифтом 5-Пр3 ГОСТ 26.020-80.

Изм.	Лист	№ докум.	Подп.	Дата	971.000.002-01		
Разраб.		Парамонова			Центр ∠80°	Лит.	Масса 1,4	М-Б 1:1
Пров.		Айзенберг				Лист	Листов 1
Т.контр.		Айзенберг			С415 ГОСТ 1412-79	Мосгортрансниипроект	
Н.контр.		Садов					
Утв.		Данилов					

Копировал: 18935-01 Формат А3

971.000.002-02

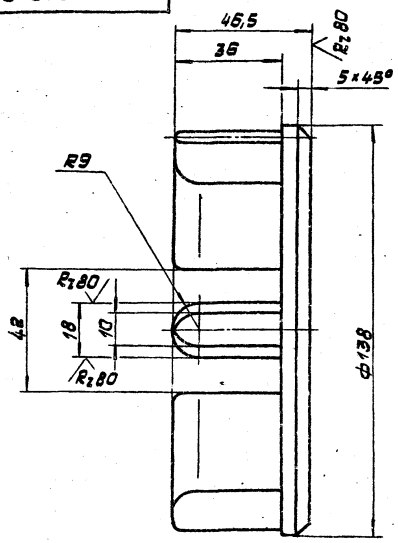

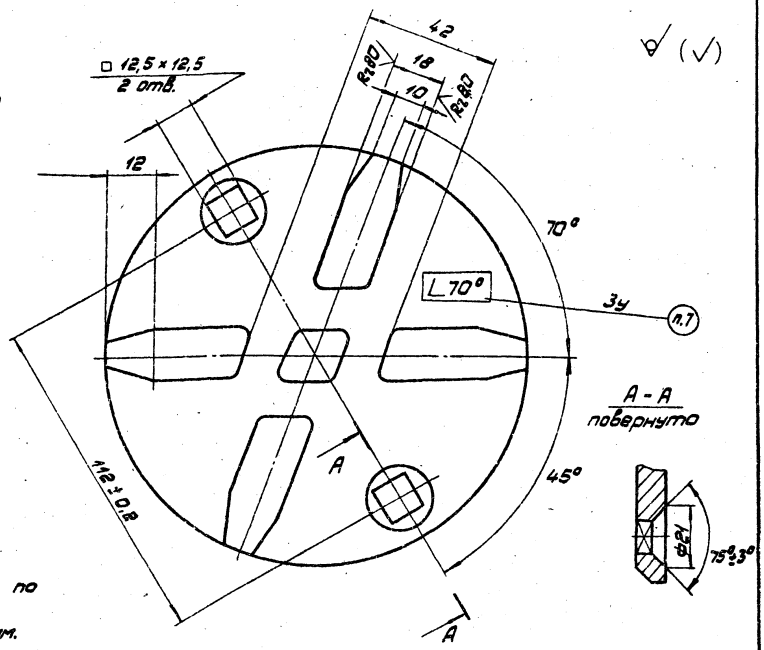

припуски на механическую обработку - по III классу точности ГОСТ 1855-55.

2. Неуказанные литейные радиусы 3 мм.

3. Литейные уклоны 3°.

4. Рабочая поверхность элемента должна быть ровной без трещин и забоин.

5. Неуказанные предельные отклонения размеров: отверстий H14; валов h14; остальных $\pm \frac{JT14}{2}$.

6. Покрытие: Ц21хр.

7. Маркировать ∟70° шрифтом 5-Пр3 ГОСТ 26.020-80.

1. Предельные отклонения размеров отливки и

					971.000.002-02			
Изм.	Лист	№ докум.	Подп.	Дата	Центр ∟ 70°	Лит.	Масса	М-б
Разраб.	Парамонова						1,4	1:1
Пров.	Лизенберг					Лист	Листов 1	
Т.контр.	Лизенберг				СЧ15 ГОСТ 1412-79	Мосгортрансниипроект		
Н.контр.	Садов							
Утв.	Данилов							

Копировал: Формат А3

971.000.002-03

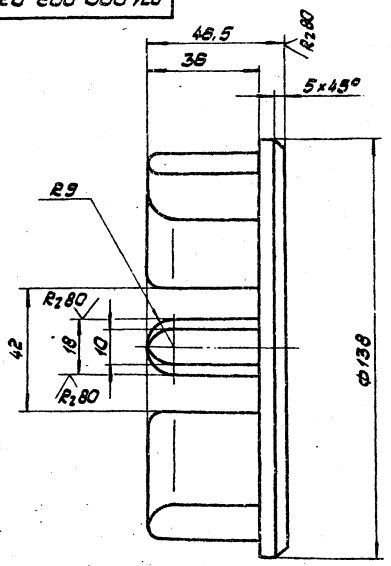

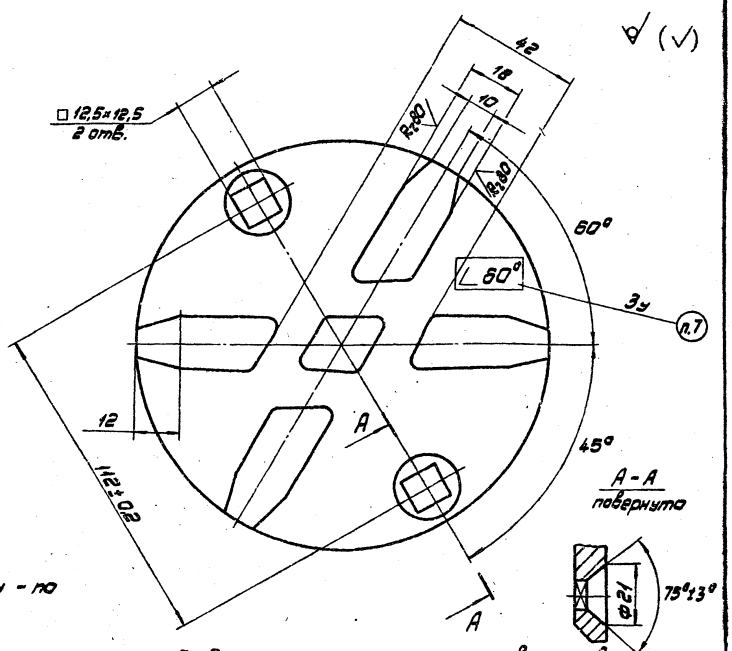

и припуски на механическую обработку - по III классу точности. ГОСТ 1855-55.

2. Неуказанные литейные радиусы 3 мм.

3. Литейные уклоны 3°.

4. Рабочая поверхность элемента должна быть ровной без трещин и забоин.

5. Неуказанные предельные отклонения размеров: отверстий H14; валов h14; остальных $\pm \frac{JT14}{2}$.

6. Покрытие: Ц21хр.

7. Маркировать ∟60° шрифтом 5-Пр3 ГОСТ 26.020-80.

1. Предельные отклонения размеров отливки

					971.000.002-03			
Изм.	Лист	№ докум.	Подп.	Дата	Центр ∟ 60°	Лит.	Масса	М-б
Разраб.	Парамонова						1,4	1:1
Пров.	Лизенберг					Лист	Листов 1	
Т.контр.	Лизенберг				СЧ15 ГОСТ 1412-79	Мосгортрансниипроект		
Н.контр.	Садов							
Утв.	Данилов							

Копировал: 18985-01 32 Формат А3

40-200.000.ЧБ

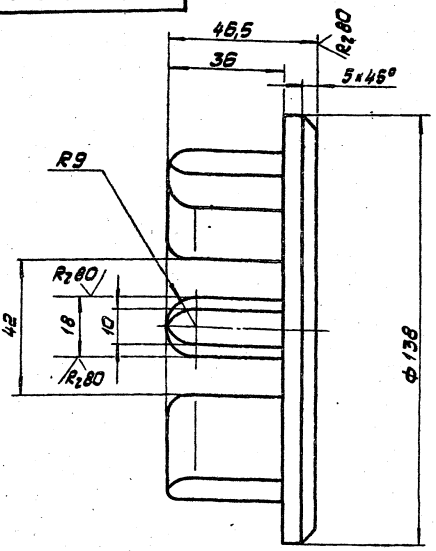

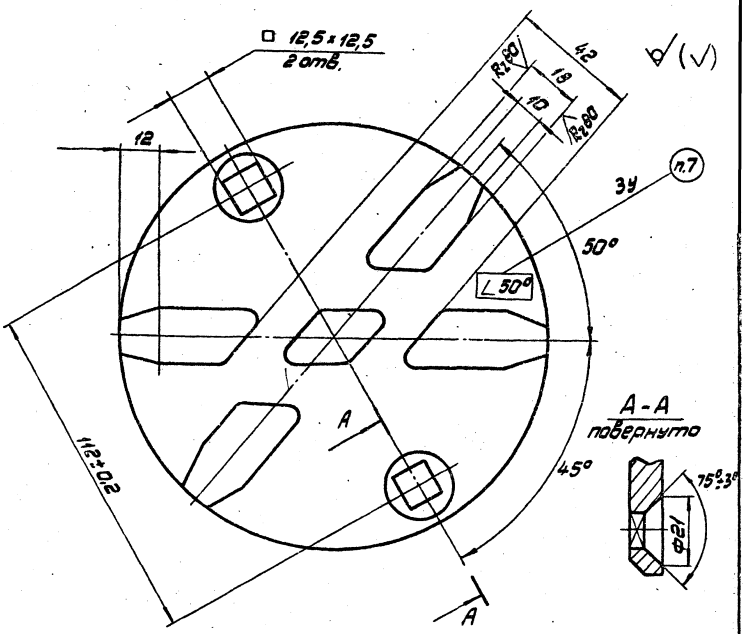

III классу точности. ГОСТ 1855-55.
2. Неуказанные литейные радиусы 3 мм.
3. Литейные уклоны 3°.
4. Рабочая поверхность элемента должна быть ровной без трещин и забоин.
5. Неуказанные предельные отклонения размеров: отверстий H14; валов h14; остальных $\pm \frac{IT14}{2}$.
6. Покрытие: Ц21хр.
7. Маркировать ∠50° шрифтом 5-Пр3 ГОСТ 26.020-80.

1. Предельные отклонения размеров отливки и припуски на механическую обработку - по

						971.000.002-04		
Изм.	Лист	№ докум.	Подп.	Дата	Центр ∠ 50°	Лит.	Масса	М-б
Разраб.		Пархоменко					1,4	1:1
Пров.		Азенберг				Лист	Листов 1	
Т.контр.		Азенберг						
Н.контр.		Сабов			С415 ГОСТ 1412-79	Мосгортранспроект		
Утв.		Аснилов						

Копировал: Формат А3

90-200.000.ЧБ

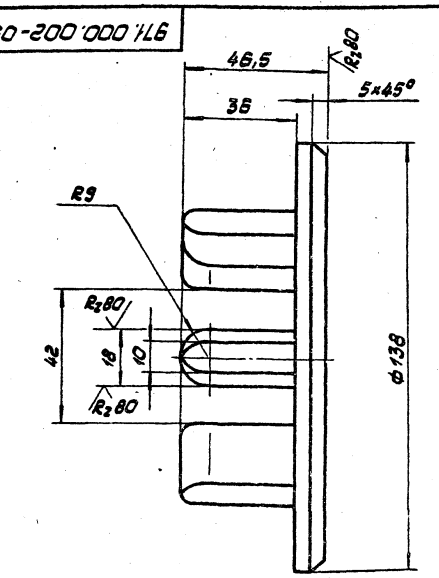

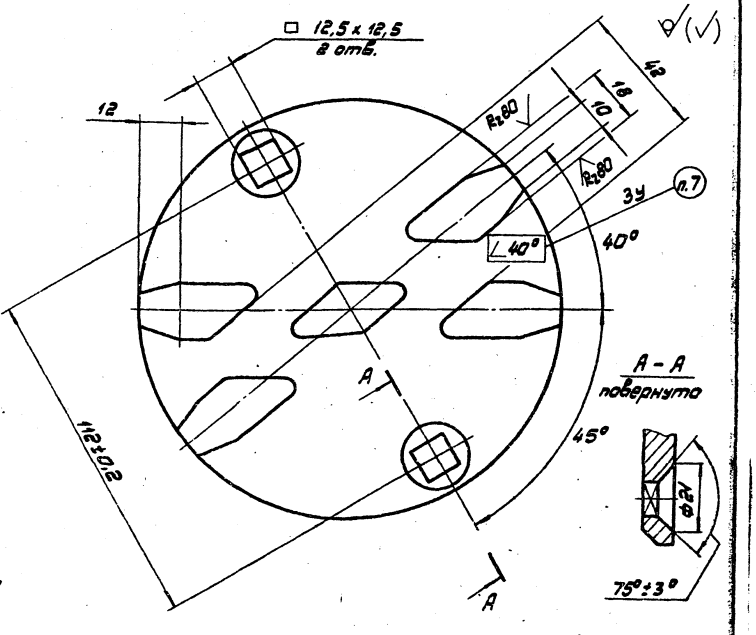

припуски на механическую обработку - по III классу точности. ГОСТ 1855-55.
2. Неуказанные литейные радиусы 3 мм.
3. Литейные уклоны 3°.
4. Рабочая поверхность элемента должна быть ровной без трещин и забоин.
5. Неуказанные предельные отклонения размеров: отверстий H14; валов h14; остальных $\pm \frac{IT14}{2}$.
6. Покрытие: Ц21хр.
7. Маркировать ∠40° шрифтом 5-Пр3 ГОСТ 26.020-80.

1. Предельные отклонения размеров отливки и

						971.000.002-05		
Изм.	Лист	№ докум.	Подп.	Дата	Центр ∠ 40°	Лит.	Масса	М-б
Разраб.		Пархоменко					1,4	1:1
Пров.		Азенберг				Лист	Листов 1	
Т.контр.		Азенберг						
Н.контр.		Сабов			С415 ГОСТ 1412-79	Мосгортранспроект		
Утв.		Аснилов						

Копировал: 13935-01 33 Формат А3

№ строки	Обозначение	Наименование	Куда входит: Обозначение	Кол.	Общее кол.	Примечание
1						
2	972.000.000	Пересечение контактных линий				
3		троллейбуса МПИ (∠60°/∠90°)			1	
4	971.100.000	Изолятор секционный троллейбусный				
5		сети СИ-6Д	972.000.000		2	
6			972.000.000-01		2	
7	971.110.000	Зажим специальный	971.100.000	1	2	
8			971.200.000	1	6	
9					8	
10	971.120.000	Рама	971.100.000	1	2	
11	971.121.000	Магнитопровод	971.120.000	1	2	
12	-01	Магнитопровод	971.120.000	1	2	
13	971.122.000	Скоба диамагнитная широкая	971.120.000	1	2	
14	971.123.000	Скоба концевая	971.120.000	1	2	
15	-02	Скоба концевая	971.120.000	1	2	
16			971.210.000	1	6	
17					8	
18	971.130.000	Зажим концевой	971.100.000	1	2	
19			971.200.000	1	6	
20					8	
21	971.140.000	Элемент токопроводящий	971.100.000	1	2	
22	971.141.000	Основание	971.140.000	1	2	
23	971.150.000	Элемент нейтральный	971.100.000	1	2	
24	971.151.000	Основание	971.150.000	1	2	
25	971.160.000	Катушка дугогасительная	971.100.000	1	2	
26	971.161.000	Каркас катушки	971.160.000	1	2	

Изм.	Лист	№ докум.	Подп.	Дата	972.000.000.ВС			
Разраб.		Ларионова			Пересечение контактных линий троллейбуса МПИ-5-1 (∠60°/∠90°). Ведомость спецификации	Лит.	Лист 1	Листов 2
Пров.		Айзенберг				Мосгортрансниипроект		
Н.контр.		Садов						
Утв.		Данилов						

Копировал: Формат А3

№ строки	Обозначение	Наименование	Куда входит: Обозначение	Кол.	Общее кол.	Примечание
1	971.170.000	Камера дугогасительная	971.100.000	1	2	
2						
3	971.200.000	Изолятор секционный троллейбусной				
4		сети СИ-6М	972.000.000		6	
5			972.000.000-01		6	
6	971.210.000	Рама	971.200.000	1	6	
7	971.123.000-01	Скоба концевая	971.200.000	1	6	
8	971.220.000	Элемент ходовой	971.200.000	1	6	
9						
10	971.410.000	Шина	972.000.000		4	
11			972.000.000-01		4	
12	-01	Шина	972.000.000		4	
13			972.000.000-01		4	
14						
15	971.500.000	Замок перемычек	972.000.000		4	
16			972.000.000-01		4	
17						
18	971.600.000	Перемычка электрическая	972.000.000		2	
19			972.000.000-01		2	
20	-02	Перемычка электрическая	972.000.000		2	
21			972.000.000-01		2	
22	971.610.000	Узел подвешивания	971.600.000	1	2	
23			971.600.000-02	1	2	
24					4	
25	971.700.000-01	Шина средняя	972.000.000		4	
26			972.000.000-01		4	
27						
28	972.100.000	Центр встречи	972.000.000		4	
29			972.000.000-01		4	
30	972.110.000	Обойма	972.100.000	1	4	
31	972.120.000	Коромысло поворотное	972.100.000	1	4	

Изм.	Лист	№ докум.	Подп.	Дата	972.000.000.ВС	Лист 2

Копировал: 18985-01 34 Формат А3

№ строки	Наименование	Обозначение документа на поставку	Поставщик	Куда входит (обозначение)	Количество: на изделие	в комплекты	на регулир.	всего	Примечание
1									
2	Крепежные изделия								
3									
4	Болт М10×25. 58. 019	ГОСТ 7798-70			12			12	
5	М10×25. БрАМц9-2				8			8	
6	М10×90. 58. 019				8			8	
7	М12×20. 58. 019				4			4	
8	М12×25. 58. 019				32			32	
9	М12×40. 58. 019				8			8	
10	М12×50. 58. 019				16			16	
11	М12×60. 58. 019				16			16	
12	Винт В1. М6-8g×20. 58. 019	ГОСТ 17473-80			2			2	
13	Винт В1. М6-8g×6. 32. ЛС59-1. 019	ГОСТ 17475-80			2			2	
14	Гайка М5. 5. 019	ГОСТ 5915-70			16			16	
15	М6. 5. 019				2			2	
16	М10. 5. 019				10			10	
17	М12. 5. 019				16			16	
18	Гайка 2М16. 5. 019	ГОСТ 5918-73			4			4	
19	Заклепка 4×34. 38. М3	ГОСТ 10299-80			12			12	
20	5×36. 01. Ц 9хр				172			172	

Изм.	Лист	№ докум.	Подп.	Дата	972.000.000.ВП			
Разраб.		Поромонова			Пересечение контактных линий троллейбуса МПИ-9-1 (∠60°/∠90°)	Лит.	Лист 1	Листов 2
Пров.		Дизенберг			Ведомость покупных изделий	Мосгортрансинпроект		
Н.контр.		Садов						
Утв.		Данилов						

ІК-82. Копировал: Формат А3

№ строки	Наименование	Обозначение документа на поставку	Поставщик	Куда входит (обозначение)	Количество: на изделие	в комплекты	на регулир.	всего	Примечание
1	Заклепка 5×36. 36	ГОСТ 10299-80			20			20	
2	Заклепка 4×22. 38. М3	ГОСТ 10300-80			8			8	
3	5×14. 36				8			8	
4	5×36. 01. Ц 9хр				8			8	
5	Шайба 10. 65Г. 019	ГОСТ 6402-70			12			12	
6	12. 65Г. 019				52			52	
7	Шайба 6. 01. 019	ГОСТ 11371-78			16			16	
8	6. 01. 019				2			2	
9	2. 10. 01. 019				20			20	
10	10. 32. ЛС59-1. 019				8			8	
11	16. 01. 019				4			4	
12	Шплинт 5×25. 01. 019	ГОСТ 397-79			4			4	
13									
14	Арматура контактной сети								
15									
16	Зажим ЗС	ГОСТ 23476-79			8			8	
17	Щечка основная зажима ЗС								
18	(заготовка для 971.110.001)				8			8	
19									
20									
21									
22									
23									
24									

Изм.	Лист	№ докум.	Подп.	Дата	972.000.000.ВП	Лист 2

ІК-82. Копировал: 18985-01 35 Формат А3

Форм.	Зона	Поз.	Обозначение	Наименование	Кол.	Примечание
				Документация		
А2			972.000.000.СБ	Сборочный чертеж		
А3			972.000.000.ВС	Ведомость спецификаций		
А3			972.000.000.ВП	Ведомость покупных изделий		
А4			ТУ 400-12-281-80	Технические условия		
				Сборочные единицы		
А4		1	971.100.000	Изолятор секционный троллейбусной сети СИ-6Д	2	
А4		2	971.200.000	Изолятор секционный троллейбусной сети СИ-6М	6	
А4		3	971.400.000	Шина	4	
		4	-01	Шина	4	
А4		5	971.500.000	Замок перемычек	4	

972.000.000

Изм.	Лист	№ докум.	Подп.	Дата
Разраб.		Парамонов		6.01.82
Пров.		Визенберг		
Н. отд.		Данилов		
Н. контр.		Садов		
Утв.		Каплун		23.12

Пересечение контактных линий троллейбуса МПИ-5-1 (∠60°/∠90°)

Лит.	Лист	Листов
	1	2

Мосгортрансниипроект

Копировал: Формат А4

Форм.	Зона	Поз.	Обозначение	Наименование	Кол.	Примечание
А4		6	971.600.000	Перемычка электрическая	2	
		7	-02	Перемычка электрическая	2	
А4		8	971.700.000-01	Шина	4	
А4		9	972.100.000	Центр встречи	4	
				Детали		
А4		11	972.000.001	Прокладка		Набор
				Стандартные изделия		
				Болты ГОСТ 7798-70		
		12		М12×25.58.019	16	
		13		М12×60.58.019	16	
		14		Шайба 12.65Г.019 ГОСТ 6402-70	32	

Различие 972.000.000 и по сборочному исполнений 972.000.000-01 чертежу

Инв. № подл. | Подп. и дата | Взам. инв. № | Инв. № дубл. | Подп. и дата

К-82-24-87

Изм.	Лист	№ докум.	Подп.	Дата

972.000.000

Лист 2

VIII-82 Копировал: Формат А4

Форм.	Зона	Поз.	Наименование	Обозначение	Кол.	Примечание
				Документация		
А2			972.100.000.СБ	Сборочный чертеж		
				Сборочные единицы		
А4		1	972.110.000	Обойма	1	
А4		2	972.120.000	Коромысло поворотное	1	
				Детали		
А4		3	972.100.001	Цилиндр	1	
А4		4	972.100.002	Гильза	1	
А4		5	972.100.003	Прокладка		Набор
				Стандартные изделия		
		6		Гайка 2М16.5.019 ГОСТ 5918-73	1	

972.100.000

Изм.	Лист	№ докум.	Подп.	Дата
Разраб.		Парамонов		6.01.82
Пров.		Визенберг		
Н. контр.		Садов		
Утв.		Данилов		

Центр встречи

Лит.	Лист	Листов
	1	2

Мосгортрансниипроект

Копировал: Формат А4

Форм.	Зона	Поз.	Обозначение	Наименование	Кол.	Примечание
		7		Шайба 16.01.019 ГОСТ 11371-78	1	
		8		Шплинт 5×25.01.019 ГОСТ 397-79	1	

Инв. № подл. | Подп. и дата | Взам. инв. № | Инв. № дубл. | Подп. и дата

К-82-24-88

Изм.	Лист	№ докум.	Подп.	Дата

972.100.000

Лист 2

VIII-82. Копировал: 18985-01 36 Формат А4

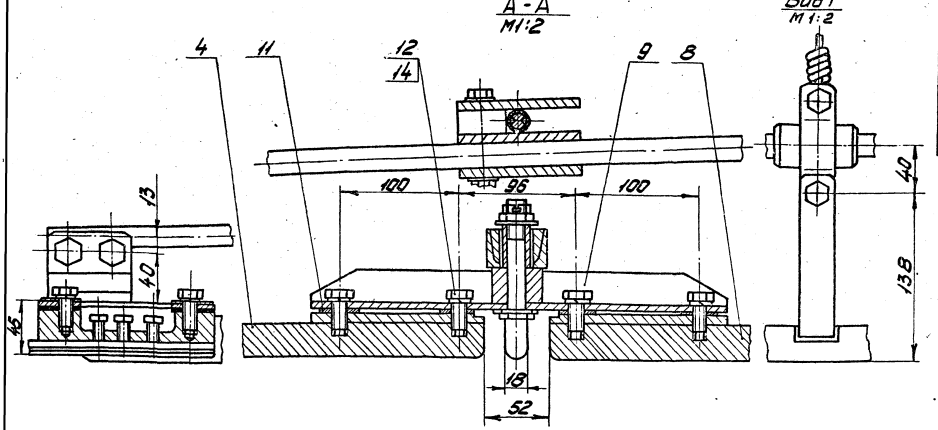

Рис.1

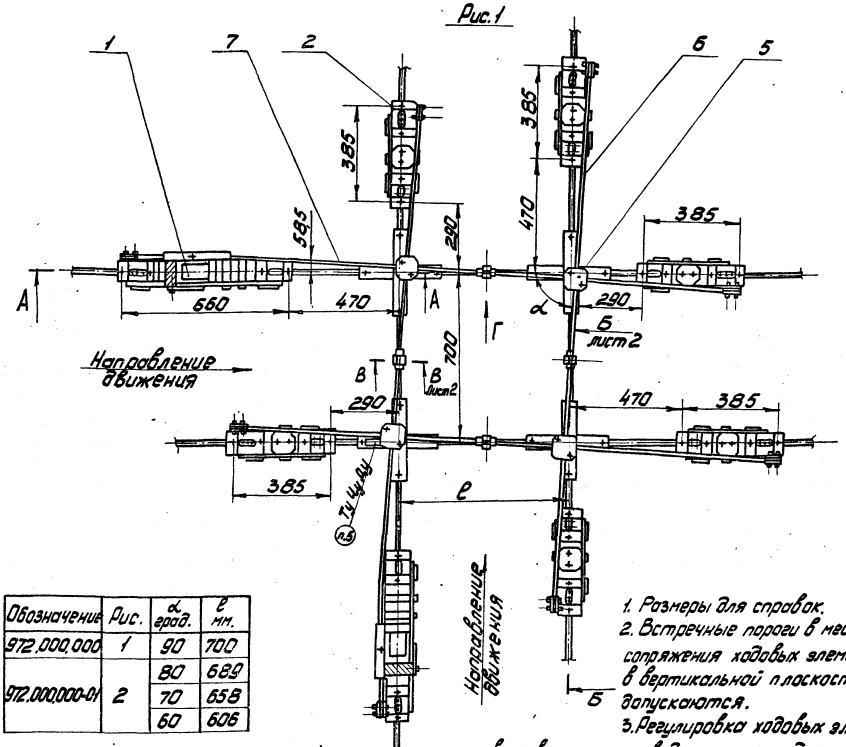

Обозначение	Рис.	α град.	ℓ мм.
972.000.000	1	90	700
972.000.000-01	2	80	689
		70	658
		60	606

1. Размеры для справок.
2. Встречные пороги в местах сопряжения ходовых элементов в вертикальной плоскости не допускаются.
3. Регулировка ходовых элементов по высоте производится прокладками поз. 11.
4. Встречные пороги в горизонтальной плоскости допускаются в пределах 0,5 мм.
5. При сборке шарнирные и резьбовые соединения смазать смазкой литол 24 ГОСТ 21150-75.
6. Маркировать МПИ-5-1 шрифтом 5-Пр3 ГОСТ 26.020-80.
7. Остальные технические требования по ТУ400-12-281-80.

						972.000.000.СБ			
Изм.	Лист	№ докум.	Подп.	Дата		Пересечение контактных линий троллейбуса МПИ-5-1 (L60°/L90°) Сборочный чертеж	Лит.	Масса	М-б
Разраб.		Парамонова						146	1:10
Пров.		Резенберг					Лист 1	Листов 2	
Т. контр.		Резенберг							
Нач. отд.		Данилов					Мосгортрансниипроект		
Н. контр.		Садов							
Утв.		Каплун							
VIII-82						Копировал: 18985-01	37 Формат А2		

Б-Б, повернуто, лист 1
М1:2

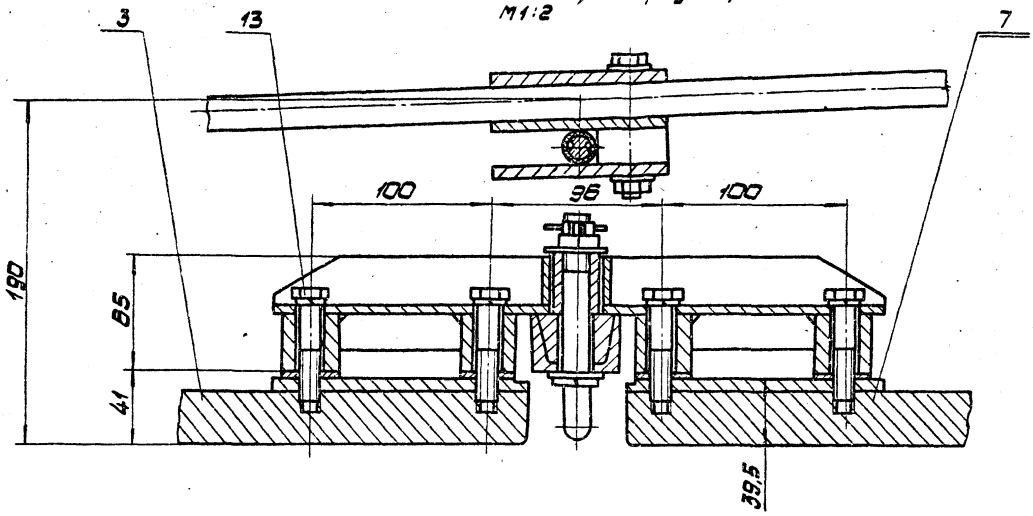

Рис. 2

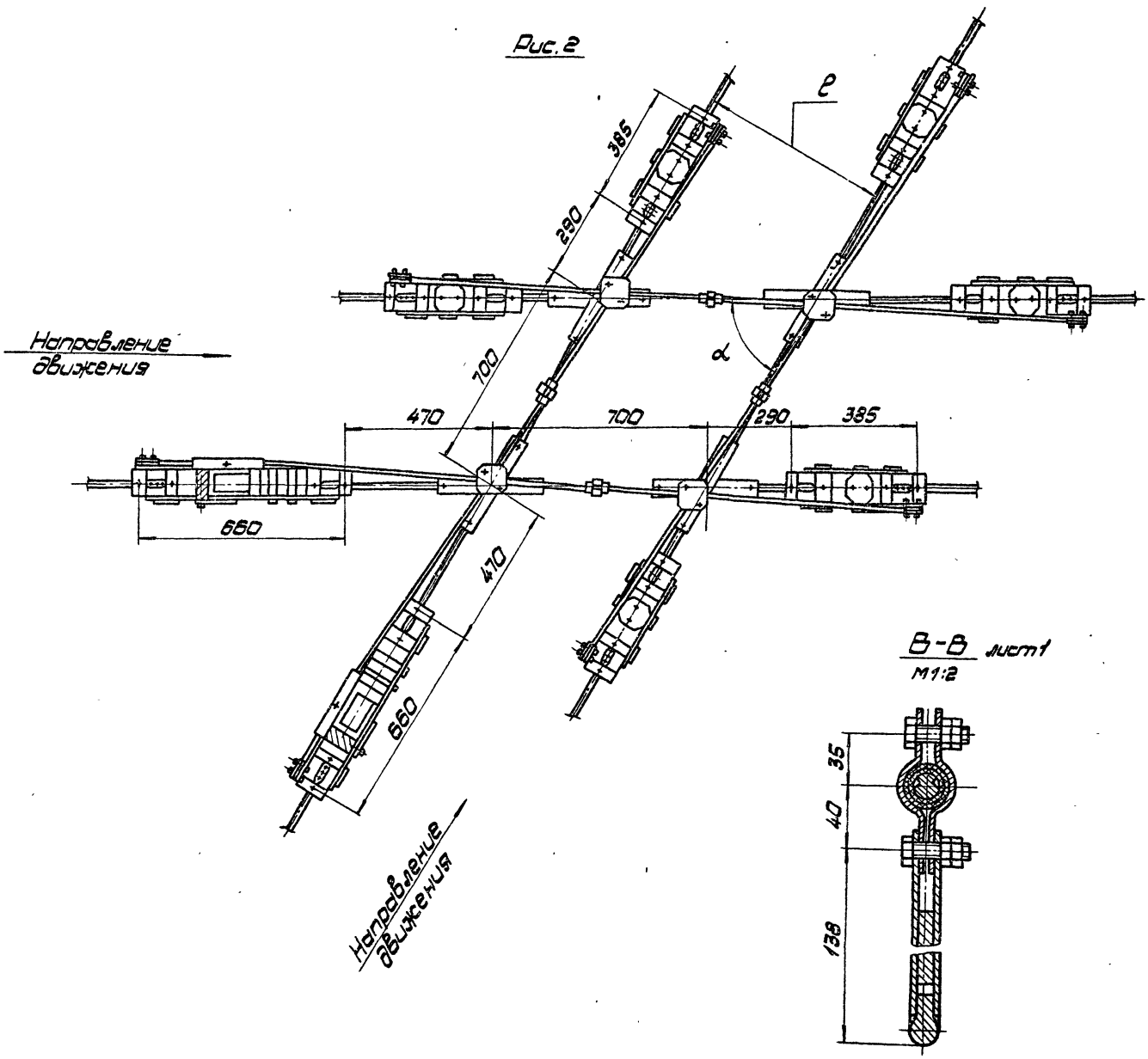

В-В лист 1
М1:2

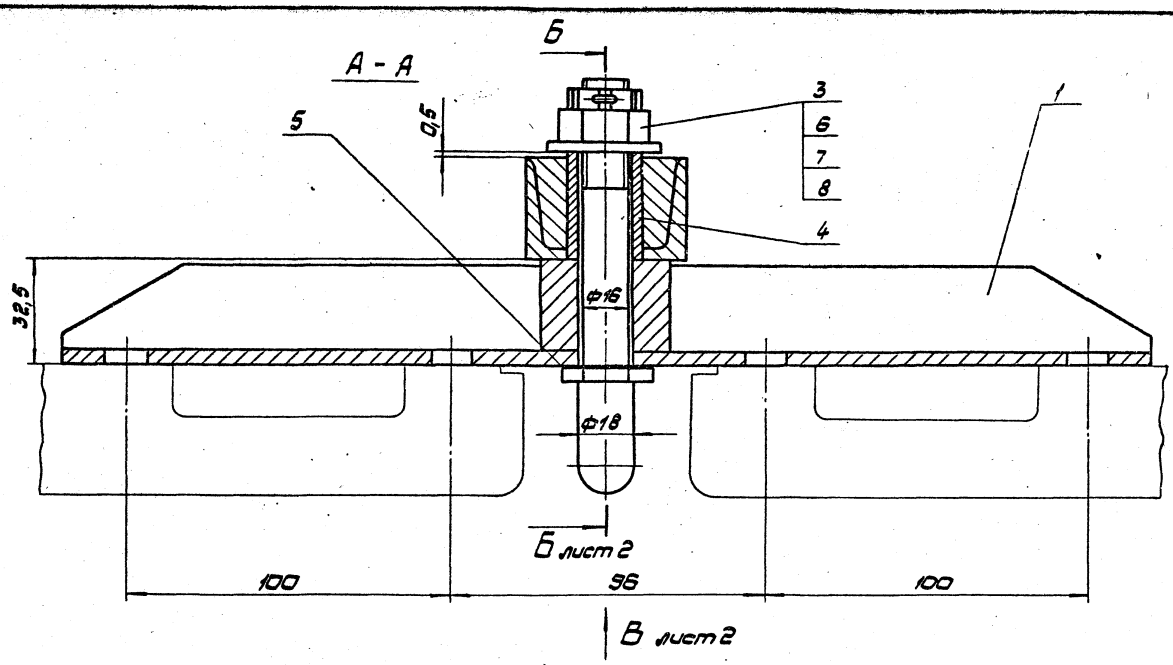

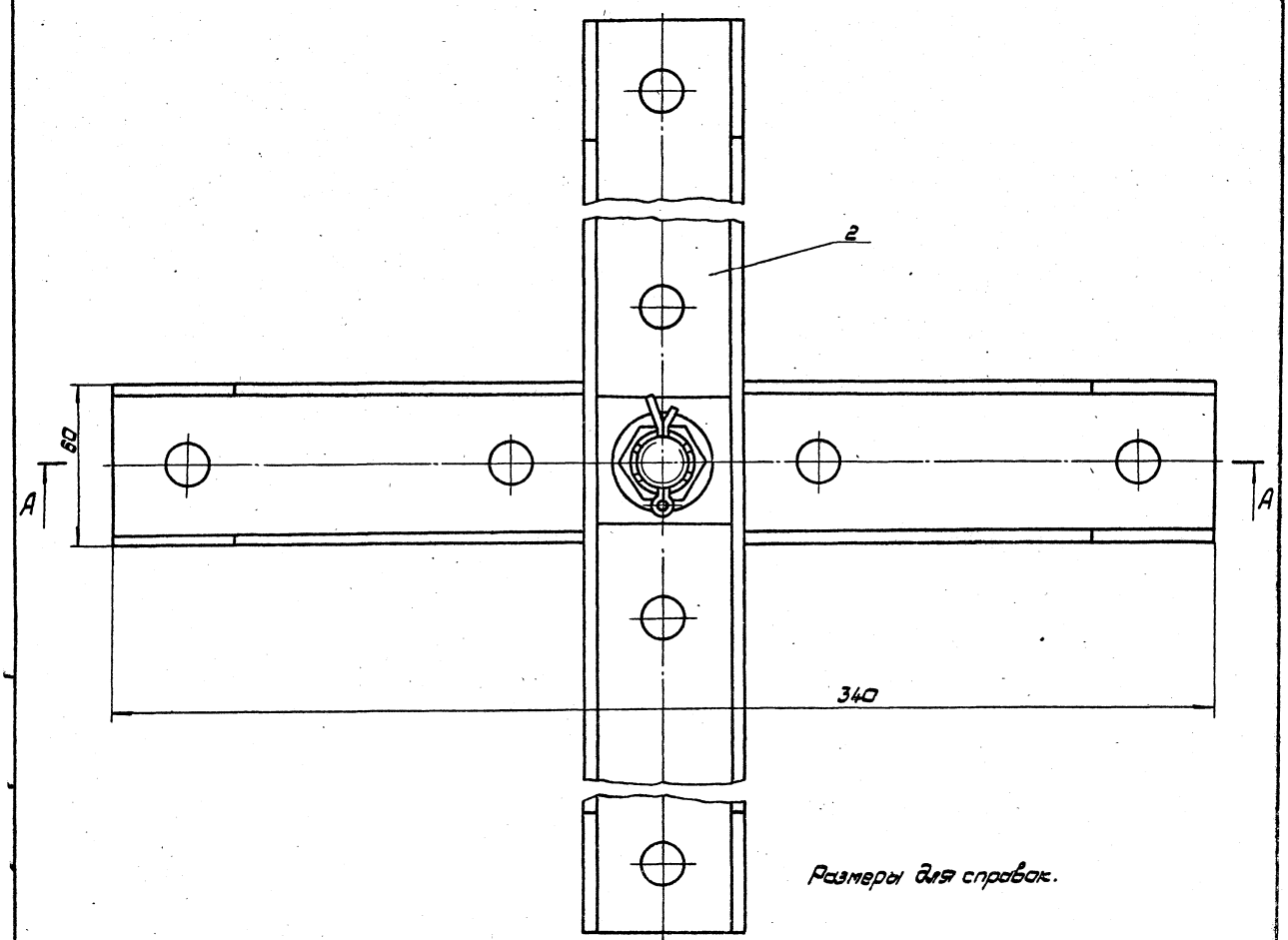

Размеры для справок.

					972. 100. 000. СБ		
Изм.	Лист	№ докум.	Подп.	Дата			
Разраб.		Терентьев			Центр встречи	Лит.	Масса	М-б
Пров.		Дизенберг					4,5	1:1
Т.контр.		Дизенберг			Сборочный чертеж	Лист 1	Листов 2	
Н.контр.		Сабов				Мосгортранспроект		
Утв.		Данилов						

Б-Б лист 1

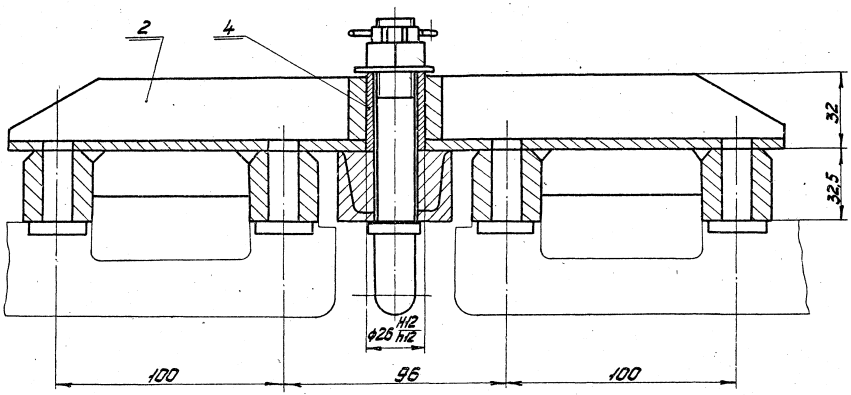

Вид В лист 1

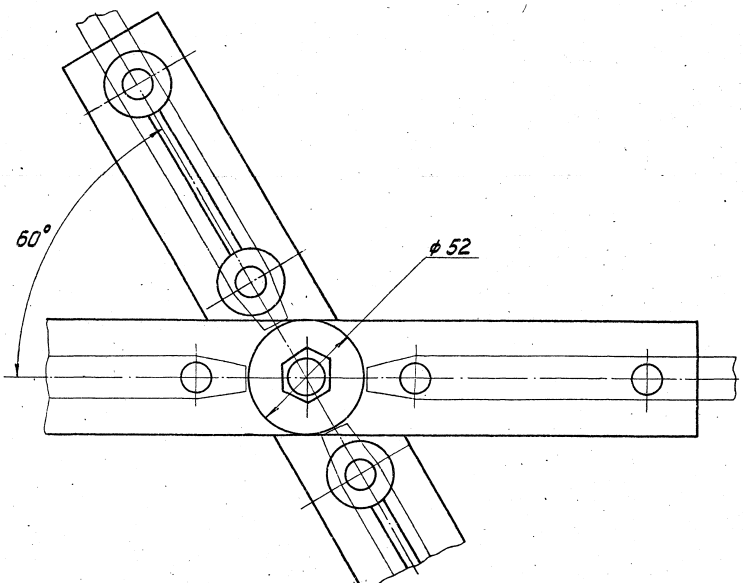

Формат	Зона	Поз.	Обозначение	Наименование	Кол.	Примечание
				Документация		
А3			972.110.000.СБ	Сборочный чертеж		
				Детали		
А4		1	972.110.001	Угольник	1	
А4		2	972.110.002	Вставка	1	

Изм.	Лист	№ докум.	Подп.	Дата
Разраб.		Хорошилов		13.08
Пров.		Лизенберг		
Н. контр.		Сорбов		
Утв.		Данилов		

972.110.000

Обойма

Лит. | Масса | М-б

Лист | Листов 1

Мосгортранспроект

Инв. № подл. | Подп. и дата | Взам. инв. № | Инв. № дубл. | Подп. и дата

К 82-169

VII-82. Копировал: | Формат А4

972.110.001

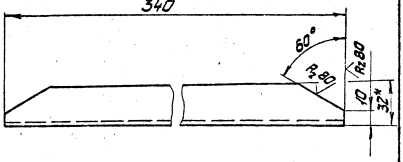

1.* Размер для справок.
2. Предельные отклонения размеров ± IT14/2.

Изм.	Лист	№ докум.	Подп.	Дата
Разраб.		Хорошилов		13.08
Пров.		Лизенберг		
Т. контр.		Лизенберг		
Н. контр.		Сорбов		
Утв.		Данилов		

Угольник

Лит. | Масса | М-б

1,5 | 1:2

Лист | Листов 1

Швеллер 5 ГОСТ 8240-72 / Ст.3 ГОСТ 535-79

Мосгортранспроект

VII-82. Копировал: | Формат А4

972.110.000.СБ

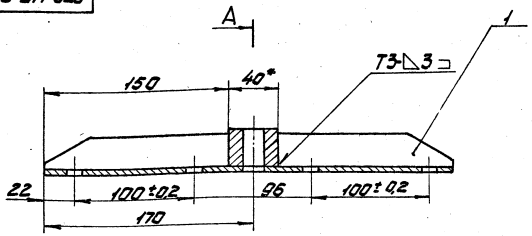

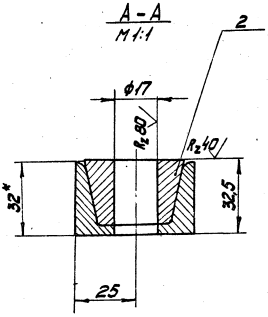

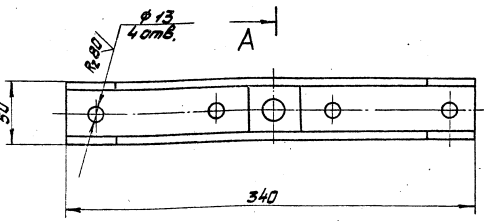

1.* Размеры для справок.
2. Неуказанные предельные отклонения размеров: отверстий H14, остальных ± IT14/2.
3. Сварные швы по ГОСТ 5264-80.
4. Покрытие: эмаль ПФ-115 ГОСТ 6465-76, У.ХЛ2. (кроме обработанных поверхностей).

Изм.	Лист	№ докум.	Подп.	Дата
Разраб.		Хорошилов		13.08
Пров.		Лизенберг		
Т. контр.		Лизенберг		
Н. контр.		Сорбов		
Утв.		Данилов		

972.110.000.СБ

Обойма

Сборочный чертеж

Лит. | Масса | М-б

1,8 | 1:2

Лист | Листов 1

Мосгортранспроект

VII-82. Копировал: 18985-01 41 Формат А3

972.110.002

$R_z 80$

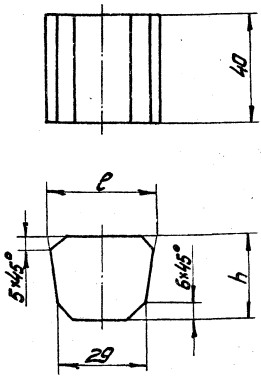

Обозначение	ℓ мм	h мм	Масса кг
972.110.002	38	30	0,30
-01	37	26	0,27

Предельные отклонения размеров $\pm \frac{IT14}{2}$.

Изм.	Лист	№ докум.	Подп.	Дата	972.110.002	Лит.	Масса	М-б
Разраб.		Парамонова		23.01.86	Вставка		См. табл.	1:1
Пров.		Айзенберг				Лист	Листов 1	
Т.контр.		Айзенберг			Ст.3 ГОСТ 380-71	Мосгортранснипроект		
Н.контр.		Садов						
Утв.		Данилов						

VII-82. Копировал: Формат А4

Форм.	Зона	Поз.	Обозначение	Наименование	Кол.	Примечание
				Документация		
А3			972.120.000.СБ	Сборочный чертеж		
				Детали		
А4		1	971.320.001	Ребро	2	
А4		2	971.320.002	Бобышка	4	
А4		3	972.110.001	Угольник	1	
А4		4	972.110.002-01	Вставка	1	
Б4		5	972.120.001	Накладка		
				Полоса $\frac{Б\text{-}2\ 5\times25\ ГОСТ\ 103\text{-}76}{Ст.3\ ГОСТ\ 535\text{-}79}$		
				L = 120	2	0,117 кг.

Подп. и дата | Взам. инв. № | Инв. № дубл. | Подп. и дата

Изм.	Лист	№ докум.	Подп.	Дата	972.120.000	Лит.	Лист	Листов
Разраб.		Парамонова		23.01.86	Коромысло поворотное			1
Пров.		Айзенберг				Мосгортранснипроект		
Н.контр.		Садов						
Утв.		Данилов						

Инв. № подл. К-82-2160

VII-82. Копировал: Формат А4

972.120.000.СБ

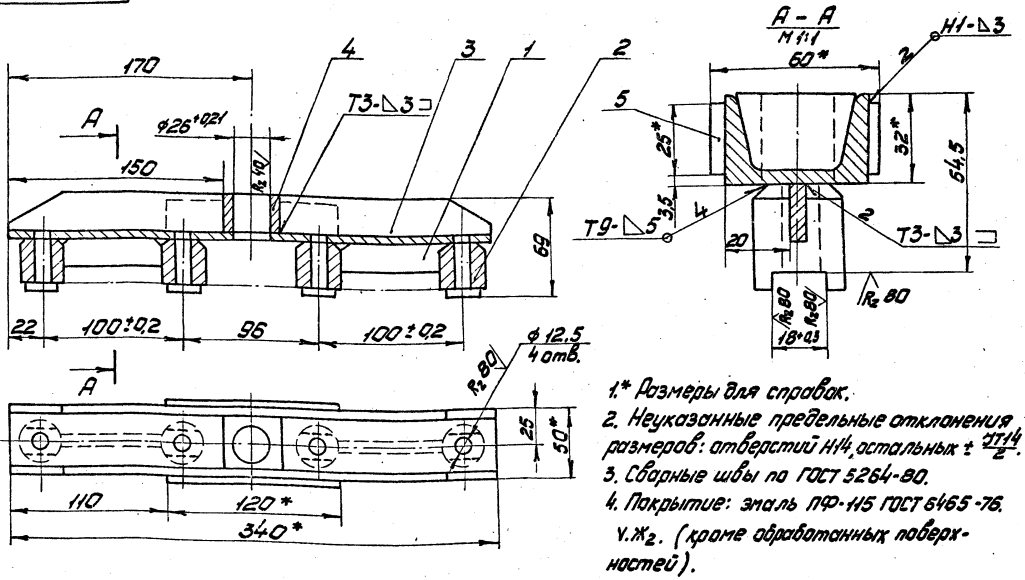

1.* Размеры для справок.
2. Неуказанные предельные отклонения размеров: отверстий H14, остальных $\pm \frac{IT14}{2}$.
3. Сварные швы по ГОСТ 5264-80.
4. Покрытие: эмаль ПФ-115 ГОСТ 6465-76. V.Ж2. (кроме обработанных поверхностей).

Изм.	Лист	№ докум.	Подп.	Дата	972.120.000.СБ	Лит.	Масса	М-б
Разраб.		Парамонова		23.01.86	Коромысло поворотное		2,5	1:2
Пров.		Айзенберг			Сборочный чертеж	Лист	Листов 1	
Т.контр.		Айзенберг				Мосгортранснипроект		
Н.контр.		Садов						
Утв.		Данилов						

VII-82. Копировал: 18985-01 42 Формат А3

972.100.001

$R_z 80$ (√)

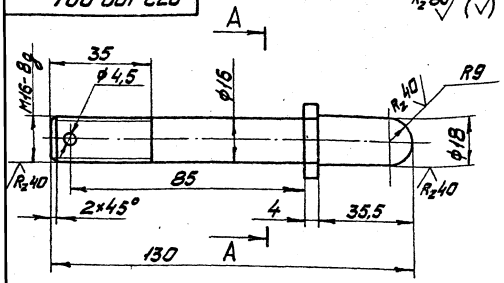

A-A

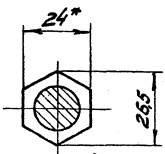

1.* Размер для справок.
2. Предельные отклонения размеров: отверстий H14, остальных ± JT14/2.
3. Покрытие: Ц21хр.

Изм. Лист № докум. Подп. Дата	972.100.001				
Разраб. Харламова Подп. Дата	Центр	Лит.	Масса	М-б	
Пров. Александер			0,22	1:1	
Т.контр. Александер		Лист	Листов 1		
Н.контр. Садов	Штампировать 24 ГОСТ 2879-69 20 ГОСТ 1050-74	Мосгортранспроект			
ГИП Данилов					

Копировал: Формат А4

972.100.002

$R_z 80$ (√)

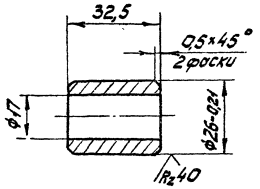

1. Неуказанные предельные отклонения размеров: отверстий H14, валов h14, остальных ± JT14/2.
2. Покрытие: Ц21хр.

Изм. Лист № докум. Подп. Дата	972.100.002				
Разраб. Харламова Подп. Дата	Гильза	Лит.	Масса	М-б	
Пров. Александер			0,13	1:1	
Т.контр. Александер		Лист	Листов 1		
Н.контр. Садов	Круг В 28 ГОСТ 2590-71 Ст.3 ГОСТ 535-79	Мосгортранспроект			
ГИП Данилов					

Копировал: Формат А4

972.100.003

$R_z 80$ (√)

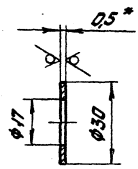

1.* Размер для справок.
2. Предельные отклонения размеров: отверстий H14, валов h14, остальных ± JT14/2.

Изм. Лист № докум. Подп. Дата	972.100.003				
Разраб. Александер	Прокладка	Лит.	Масса	М-б	
Пров. Александер			0,0035	1:1	
Т.контр.		Лист	Листов 1		
Н.контр. Садов	Лист ДПРП25-НД153 ГОСТ 931-78	Мосгортранспроект			
ГИП Данилов					

Копировал: Формат А4

972.000.001

$R_z 80$ (√)

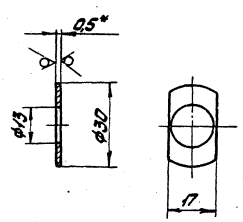

1.* Размер для справок.
2. Предельные отклонения размеров: отверстий H14, валов h14, остальных ± JT14/2.

Изм. Лист № докум. Подп. Дата	972.000.001				
Разраб. Прокофьева	Прокладка	Лит.	Масса	М-б	
Пров. Александер			0,003	1:1	
Т.контр. Александер		Лист	Листов 1		
Н.контр. Садов	Лист ДПРП25-НД153 ГОСТ 931-78	Мосгортранспроект			
ГИП Данилов					

Копировал: Формат А4

gost.e-ecolog.ru