ТИПОВЫЕ КОНСТРУКЦИИ И ДЕТАЛИ ЗДАНИЙ И СООРУЖЕНИЙ

СЕРИЯ 4.507-4

ПОДВЕСКА КОНТАКТНОЙ СЕТИ ТРОЛЛЕЙБУСА НА ГОРОДСКИХ ПЛОЩАДЯХ И ПОВОРОТНЫХ КОЛЬЦАХ

РАЗРАБОТАНЫ
МОСГОРТРАНСПРОЕКТОМ

УТВЕРЖДЕНЫ
И ВВЕДЕНЫ В ДЕЙСТВИЕ
МОСГОРИСПОЛКОМОМ
РЕШЕНИЕ N 562 от 10 марта 1976г

gost.e-ecolog.ru

СЕРИЯ –

Содержание

Инв. №	Наименование	Стр.
	Титульный лист	1
	Содержание	2;3
К-75-3060	Пояснительная записка	4
К-75-2414	Крепление двух линий простой троллейбусной подвески на простой поперечине (прямой участок пути)	5
К-75-2194	Крепление двух линий простой троллейбусной подвески на простой поперечине ($\Sigma\alpha \leq 16°$).	6
К-75-2598	Крепление простой троллейбусной подвески на простой поперечине ($\alpha \leq 25°$).	7
К-75-2193	Крепление простой троллейбусной подвески на простой поперечине ($\alpha \leq 45°$).	8
К-75-2470	Оттяжка для простой троллейбусной подвески ($\alpha \leq 25°$).	9
К-75-2471	Оттяжка для простой троллейбусной подвески ($\alpha \leq 30°$).	10
К-75-1653	Оттяжка для простой троллейбусной подвески ($\alpha \leq 45°$).	11
К-75-2247	Крепление двух линий простой троллейбусной подвески на цепной поперечине ($\Sigma\alpha \leq 14°$)	12
К-75-2463	Крепление двух линий простой троллейбусной подвески на цепной поперечине ($\Sigma\alpha \leq 14°$)	13
К-75-2416	Крепление двух линий простой троллейбусной подвески на цепной поперечине ($\Sigma\alpha \leq 20°$).	14
К-75-1525	Крепление двух линий простой троллейбусной подвески на цепной поперечине ($\Sigma\alpha \leq 24°$).	15
К-75-2669	Крепление двух линий простой троллейбусной подвески на цепной поперечине ($\Sigma\alpha \leq 25°$).	16
К-75-2415	Крепление двух линий простой троллейбусной подвески на цепной поперечине ($\Sigma\alpha \leq 30°$).	17
К-75-2466	Крепление двух линий простой троллейбусной подвески на цепной поперечине ($\Sigma\alpha \leq 60°$).	18
К-75-2195	Крепление трех линий простой троллейбусной подвески на цепной поперечине ($\Sigma\alpha \leq 14°$).	19
К-75-2335	Крепление трех линий простой троллейбусной подвески на цепной поперечине ($\Sigma\alpha \leq 30°$).	20
К-75-2516	Крепление трех линий простой троллейбусной подвески на цепной поперечине ($\Sigma\alpha \leq 35°$)	21
К-75-3173	Крепление трех линий простой троллейбусной подвески на цепной поперечине ($\Sigma\alpha \leq 35°$).	22
К-75-2520	Крепление четырех линий простой троллейбусной подвески на цепной поперечине (прямой участок пути)	23
К-75-2413	Крепление двух линий троллейбусной и двух линий трамвайной простых подвесок на цепной поперечине ($\Sigma\alpha \leq 14°$).	24
К-75-3026	Узлы средней анкеровки контактных проводов простой троллейбусной подвески на несущей поперечине.	25
К-75-2597	Соединитель питающий в цепной поперечине.	26
К-75-3113	Соединитель междупутный в цепной поперечине.	27
К-75-2565	Соединитель питающий для двух кабельных выводов.	28.
К-75-2993	Крепление пересечений двух простых троллейбусных подвесок с одной на несущей поперечине	29
К-75-3086	Крепление пересечения цепных троллейбусных подвесок на несущей поперечине	30
К-75-3016	Крепление пересечения цепных троллейбусных подвесок на несущей поперечине	31
К-75-3172	Крепление пересечения цепной троллейбусной подвески с простой на несущей поперечине.	32
К-75-2974	Крепление пересечений двух простых троллейбусных подвесок с простой трамвайной на несущей поперечине.	33
К-75-2975	Крепление пересечения простой троллейбусной подвески с цепной трамвайной на несущей поперечине	34
К-75-2965	Крепление пересечений двух простых троллейбусных подвесок с двумя цепными трамвайными на несущих поперечинах.	35
К-75-2983	Крепление пересечения цепной троллейбусной подвески с цепной трамвайной на несущей поперечине.	36
К-75-2964	Крепление пересечений двух цепных троллейбусных подвесок с двумя цепными трамвайными на несущих поперечинах.	37
К-75-3054	Крепление управляемого стрелочного троллейбусного узла на цепной поперечине (простая подвеска).	38
К-75-3055	Крепление сходного стрелочного троллейбусного узла на цепной поперечине (простая подвеска).	39

Серия 4.507-4

Инв. № подл. | Подп. и дата | Взам. инв. № | Инв. № дубл. | Подп. и дата

К-75-3169

Инв №?	Наименование	Стр
К-73-3436	Условия применения кронштейнов	40
К-75-3050	Крепление двух линий простой троллейбусной подвески на кронштейне (Σα ≤ 12° усилие от опоры)	41
К-75-3051	Крепление двух линий простой троллейбусной подвески на кронштейне (Σα ≤ 14° усилие от опоры)	41
К-75-3097	Крепление двух линий простой троллейбусной подвески на кронштейне (0° ≤ Σα < 20° усилие от опоры)	42
К-75-3161	Крепление двух линий простой троллейбусной подвески на кронштейне (10° ≤ α ≤ 25° усилие к опоре)	43
К-75-3111	Крепление двух линий простой троллейбусной подвески на кронштейне (4° ≤ Σα ≤ 25° усилие к опоре)	44
К-75-3162	Крепление двух линий простой троллейбусной подвески на кронштейне (25° ≤ α ≤ 45° усилие к опоре)	45
К-75-3012	Узел средней анкеровки контактных проводов простой троллейбусной подвески на кронштейне	46
К-75-3025	Крепление простой троллейбусной подвески на кронштейнах (50° ≤ 2α ≤ 80°)	47
К-75-3112	Узел сопряжения цепной троллейбусной подвески с простой на кронштейне (прямой участок пути)	48
К-75-3163	Узел сопряжения цепной троллейбусной подвески с простой на кронштейне (6° ≤ α ≤ 12° усилие к опоре)	49
К-75-3087	Крепление цепной троллейбусной подвески на кронштейне (10° ≤ α ≤ 25° усилие к опоре)	50
К-75-3085	Крепление цепной троллейбусной подвески на кронштейне (10° ≤ α ≤ 25° усилие от опоры)	51
К-75-3104	Крепление цепной троллейбусной подвески на кронштейне (25° ≤ α ≤ 35° усилие к опоре)	52
К-75-3105	Крепление цепной троллейбусной подвески на кронштейне (25° ≤ α ≤ 35° усилие от опоры)	53
К-75-3164	Крепление простой и цепной троллейбусных подвесок на кронштейне (6° ≤ α ≤ 12° усилие к опоре)	54
К-75-3165	Крепление простой и цепной троллейбусных подвесок на кронштейне (0° ≤ Σα ≤ 12° усилие от опоры)	55
К-75-3166	Крепление простой и цепной троллейбусных подвесок на кронштейне (0° ≤ Σα ≤ 25° усилие к опоре)	56
К-75-3167	Крепление простой и цепной троллейбусных подвесок на кронштейнах (25° ≤ α ≤ 45° усилие к опоре)	57
К-75-3147	Крепление двух линий простой и одной цепной троллейбусных подвесок на кронштейнах (6° ≤ α ≤ 12° усилие к опоре)	58
К-75-3148	Крепление двух линий цепной и одной простой троллейбусных подвесок на кронштейнах (10° ≤ α ≤ 25° усилие к опоре)	59
К-73-3529	Переход двухлунтной простой подвески в однолунтную	61
К-73-2108	Переход однолунтной цепной подвески в двухлунтную простую	62
К-73-3530	Переход однолунтной простой подвески в двухлунтную	60
К-73-2109	Переход двухлунтной простой подвески в однолунтную цепную	63
Обозначение	Наименование	Стр
800 01 000	Хомут специальный	64
800 01 000СБ	Сборочный чертеж	64
800 01 001	Хомут	65
800.01 002	Уголок	65
800 00 001	Тройник	66
800 00 002	Стержень	66
800 00 003	Планка	64
800 00 004	Пластина	66

Серия 4.507-4

Пояснительная записка.

Рабочие чертежи типовых конструкций подвески контактной сети троллейбуса на городских площадях и поворотных кольцах разработаны в соответствии с планом типового проектирования на 1975 год по Мосгорисполкому, утвержденным постановлением Госстроя СССР от 20 января 1975 года за №12 и решением Исполкома Моссовета от 28 января 1975 года за N160 (Раздел XIV Энергетика, поз. 59)

Чертежи монтажных узлов подвески контактной сети троллейбуса на городских площадях и поворотных кольцах разработаны с целью ускорения процесса проектирования, упорядочения и облегчения монтажа контактной сети на линии. Вошедшие в настоящий проект монтажные узлы спроектированы на основе выполненных в течении ряда лет разработок „Мосгортранспроекта" с использованием данных опыта эксплуатации контактной сети троллейбуса в городе Москве.

В целях унификации устройств контактной сети в настоящем проекте максимально использованы как

Изм	Лист	№ докум.	Подп.	Дата
Разр.	Айзенберг			
Пров.	Шустелов			
Нач. отд.	Шустелов			
Н. конф.				
Утв.	Хорович			

Подвеска контактной сети троллейбуса на городских площадях и поворотных кольцах. Пояснительная записка

Лит	Лист	Листов
	1	4

Мосгортранспроект

Инв N подл. К-75-3060 | Подп. и дата | Взам. инв | Инв N дубл. | Подп. и дата

Копировал: Тарасов Формат 11

стандартная арматура контактной сети троллейбуса, так узлы и детали ранее разработанных „Мосгортранспроектом" типовых проектов:

Цепная эластичная некомпенсированная подвеска контактной сети троллейбуса - серия 4.407-148; цепная полукомпенсированная подвеска контактной сети троллейбуса - серия 4.407-164; Унифицированные узлы и детали контактной сети трамвая и троллейбуса - серия 4.507-1; Унифицированные узлы и детали контактной сети троллейбуса" - серия 4.507-2.

Разработанные в данном проекте конструкции простой подвески применяются для обеспечения нормального токосъема при скоростях движения на прямых участках до 45 км/час и длинах пролетов до 30 метров, но участках линий с резкими поворотами при углах излома контактных проводов до 45°, в местах пересечения, а также разветвления или слияния линий и в случаях совместного подвешивания нескольких линий контактной сети трамвая и троллейбуса с различными углами излома контактных проводов.

Использованные в проекте действующие типовые конструкции и стандартная арматура позволяют применять разработанные конструкции монтажных узлов при перепаде температур от -40°С до +40°С.

Во всех монтажных узлах предусмотрена двухступенчатая изоляция контактных проводов от опоры.

Конструктивные элементы монтажных узлов

Изм	Л-т	№ докум	Подп.	Дата

Л-т 2

Инв N подл. К-75-3060 | Подп. и дата | Взам. инв | Инв N дубл. | Подп. и дата

Копировал: [illegible] Формат 11

проверены на прочность в условиях действия гололедной нагрузки с толщиной корки льда до 15 мм при объемном весе гололеда 0,9 г/см³ и одновременном воздействии на контактные провода ветра со скоростью до 20 м/сек.

В качестве поддерживающих устройств в монтажных узлах применяются гибкие поперечины и кронштейны. Выбор кронштейнов производится в соответствии с условиями применения кронштейнов (черт. Инв N К-73-3436).

Для устройства несущих поперечин и оттяжек используется стальной канат Ф6.7 мм по ГОСТу 3062-69, а фиксирующих, в зависимости от нагрузки, канат или стальная оцинкованная проволока Ф5 мм по ГОСТу 3617-71. Конструкции монтажных узлов разработаны с учетом применения медного контактного провода марки МФ-85 по ГОСТу 2584-63.

Расчет стрел провеса контактных проводов в середине пролета l производится по формуле:

$$f_к = \frac{g_{к_1}\left(\frac{l}{2}\right)^2}{8 K_x} = \frac{l^2}{K_x} \cdot 0{,}0236$$

где: $g_{к_1}$ - масса 1 погонного метра контактного провода в кгс/м в исходном режиме равная 0,756 кгс/м;

K_x - усилие натяжения контактного провода, кг;

$f_к$ - стрела провеса контактного провода, м;

l - длина пролета подвески, м.

Изм	Л-т	N докум.	Подп.	Дата

Л-т 3

Инв N подл. К-75-3060 | Подп. и дата | Взам. инв | Инв N дубл. | Подп. и дата

Перевод числовых величин в систему СИ производится в следующих соотношениях: сила, вес - 1 кгс ~ 9,8 Н; линейная нагрузка - 1 кгс/м ~ 9,8 Н/м.

График зависимостей параметров подвески от температуры воздуха (t°C) для пролетов $l_з$ = 15; 20; 25; 30 м.

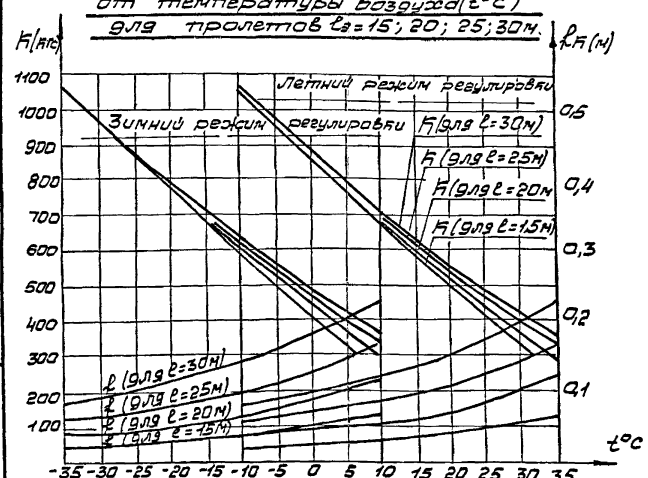

Чертежи монтажных узлов подвески контактной сети троллейбуса на городских площадях и поворотных кольцах разработаны с учетом требований „Указаний по проектированию трамвайных и троллейбусных контактных сетей" ВСН I-72 МЖКХ РСФСР.

Тип спецчасти	КД 6/12	КД 10/25	КД 25/45	МПИ-6Д	МТТ-40/90	СТУ-4М	СТС-4М
Максимальная скорость движения троллейбуса, км/час	25	20	15	25	30	15	15

Изм	Л-т	№ докум.	Подп.	Дата

Л-т 4

Инв N подл. К-75-3060 | Подп. и дата | Взам. инв | Инв N дубл. | Подп. и дата

Схема подвески в плане

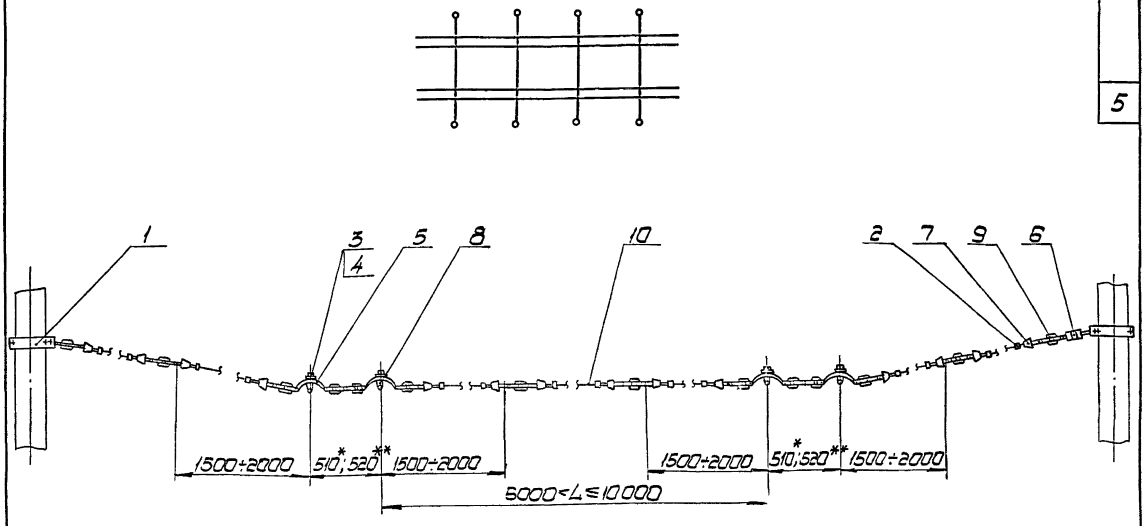

Вариант закрепления троса к стене

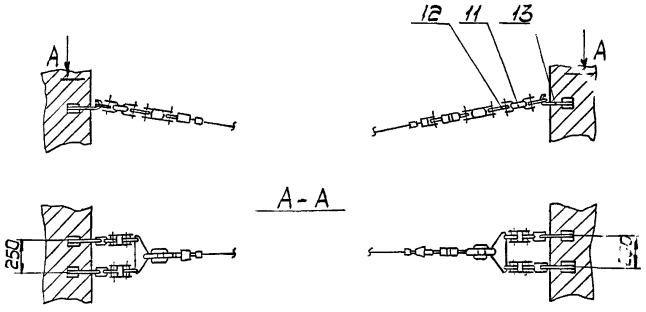

1. При расстоянии между двумя линиями от 3 до 6м изоляция устанавливается по-середине между ними.
2. Уклон поперечины на прямом участке линии – 1/10 – 1/12.
3.** Размер для парного подвеса с планочным изолятором И-1,2.
4.* Размеры для справок.

Поз.	Обозначение	Наименование	Кол.	Масса	Материал	Лист	Примеч.
13	ГОСТ5227-66	Крюк	4		Сборочный		
12	694.28.000	Коромысло	2		Сборочный		
11	694.25.000	Шумоглушитель	4		Сборочный		
10	ГОСТ3062-69	Канат 6,7-F-I-CG-Л-Р-120					Длина по проекту
9	ГОСТ3537-66	Изолятор ИП-2	14		Сборочный		
8	ГОСТ3532-66	Зажим ЗПВ	4		Сборочный		
7	ГОСТ3283-66	Зажим ЗКК	1		Сборочный		
6	ГОСТ3535-66	Муфта МНЗ-100	1		Сборочный		
5	ГОСТ3534-66	Подвес ПДЖ	4		Сборочный		
4	ГОСТ11371-68	Шайба 16-001	4		Ст.3		
3	ГОСТ7798-70	Болт М16×55.58.01	4		Сталь 20		
2	735.10.000	Зажим для троса	14		Сборочный		
1	731.01.400	Хомут тяги	2		Сборочный		

Изм.	Лист	№ докум.	Подп.	Дата
Разраб.	Таборко			
Пров.	Айзенберг			
Нач.отд.	Шустелов			
Н.контр.				
Утв.	Хорович			

Крепление двух линий простой троллейбусной подвески на простой поперечине (прямой участок пути)

Лит.	Масса	М-б
Лист	Листов 1	

Мосгортранспроект

Инв.№ подл. | Подп. и дата | Взам.инв.№ | Инв.№ дубл. | Подп. и дата

К-75-2414

Копировал: [signature] Формат 22

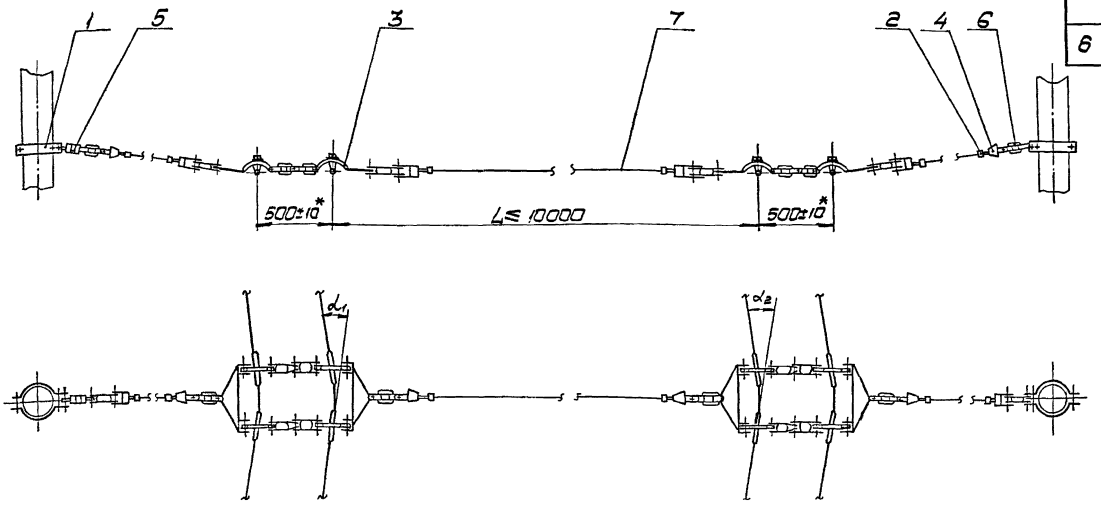

Вариант закрепления троса к стене

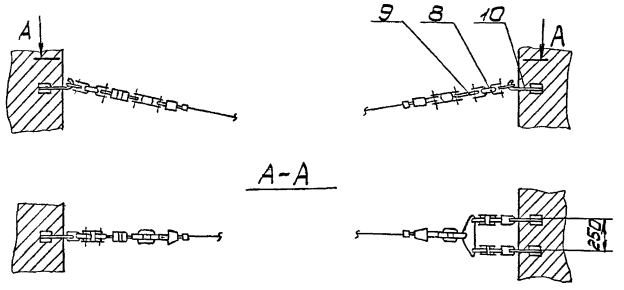

1. *Размеры для справок.
2. Уклон поперечины с внешней стороны кривой – 1/15 ÷ 1/20; с внутренней стороны кривой – не более 1/5.
3. Зажим ЗПВ в кривом держателе поз. 3 устанавливать так, чтобы шлицы винтов зажима находились с внешней стороны кривой.

Поз.	Обозначение	Наименование	Кол.	Масса	Материал	Лист	Примеч.
10	ГОСТ 5221-66	Крюк	3		Сборочный		
9	694.28.000	Карамысло	1		Сборочный		
8	894.25.000	Амортизатор	3		Сборочный		
7	ГОСТ 3062-69	Канат 6,7-Г-Т-ОС-Л-Р-180					Длина по проекту
6	ГОСТ 5537-66	Изолятор ИП-2	2		Сборочный		
5	ГОСТ 5535-66	Муфта МН3-100	1		Сборочный		
4	ГОСТ 3263-66	Зажим ЗКС	6		Сборочный		
3	730.00.000	Держатель кривой тип КД 6/12 Б	2		Сборочный		
2	735.10.000	Зажим для троса	6		Сборочный		
1	731.01.400	Хомут тяги	2		Сборочный		

Изм.	Кол.уч.	№ докум.	Подп.	Дата	Крепление двух линий простой троллейбусной подвески на простой поперечине ($\Sigma\alpha \leq 16°$)	Лит.	Масса	М-б
Разраб.	Тадорко							
Пров.	Айзенберг					Лист	Листов 1	
Нач.отд.	Шистеев							
Н.контр.						Госгортранспроект		
Утв.	Хоробич							

Инв.№ подл. | Подп. и дата | Взам.инв.№ | Инв.№ дубл. | Подп. и дата

1-15-2194

Формат А3

Серия 4.507-4

7

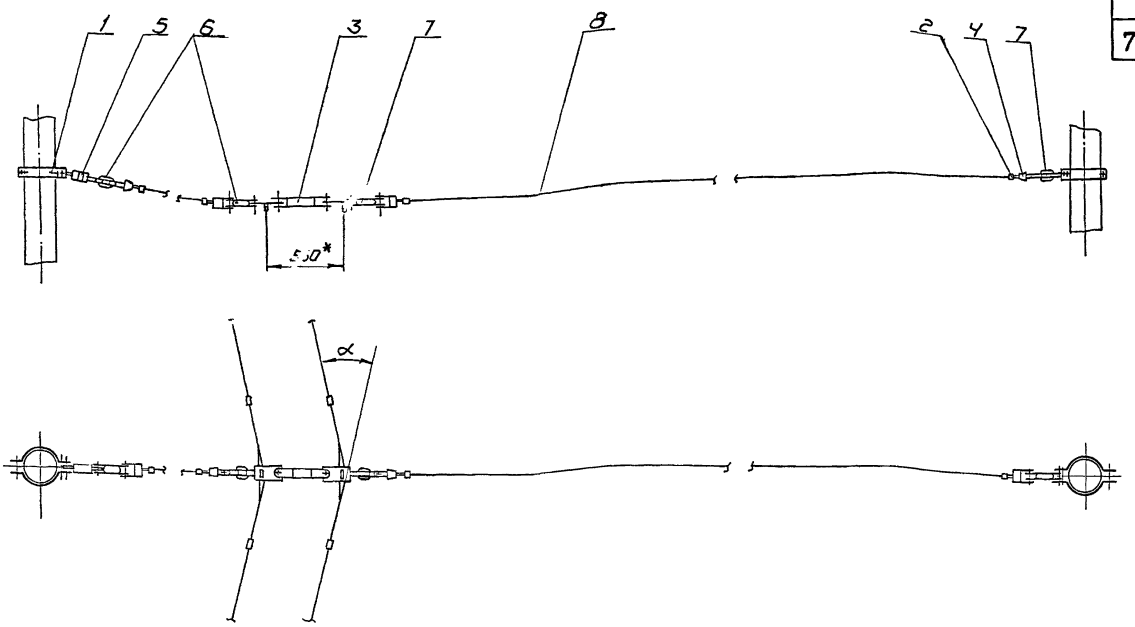

Вариант закрепления троса к стене

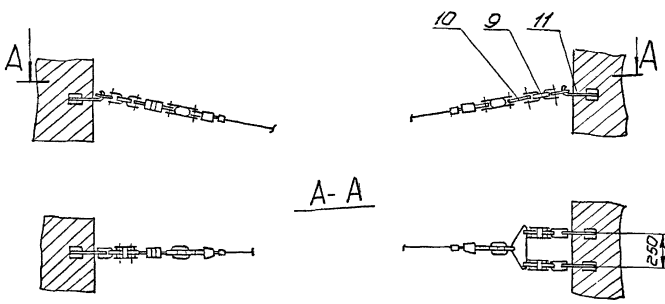

1.*Размер для справок.

2.Уклон поперечины с внешней стороны кривой - 1/15 ÷ 1/20; с внутренней стороны кривой - не более 1/5.

Поз.	Обозначен.	Наименование	Кол.	Масса	Материал	Лист	Примеч.
11	ГОСТ5227-66	Крюк	3		Сборочный		
10	694.28.000	Коромысло	1		Сборочный		
9	694.25.000	Шумоглушитель	3		Сборочный		
8	ГОСТ3062-69	Канат 6,7-Г-I-СС-Л-Р-120					длина по проекту
7	ГОСТ3537-66	Изолятор ИП-2	2		Сборочный		
6	ГОСТ3537-66	Изолятор ИП-1	2		Сборочный		
5	ГОСТ3535-66	Муфта МН3-100	1		Сборочный		
4	ГОСТ3283-66	Зажим ЗКК	4		Сборочный		
3	728.00.000	Держатель кривой Тип КД10/25	1		Сборочный		
2	735.10.000	Зажим для троса	4		Сборочный		
1	731.01.400	Хомут тяги	2		Сборочный		

Изм.	Лист	N докум.	Подп.	Дата
Разраб.		Таборко		
Пров.		Айзендерг		
Нач отд.		Шустелов		
Н. контр.				
Утв.		Хорович		12.09.74

Крепление простой троллейбусной подвески на простой поперечине ($\alpha \leq 25°$)

Лит.	Масса	Масшт.

Лист | Листов 1

Мосгортранспроект

Инв. N подл. | Подп. и дата | Взам. инв. N | Инв. N дубл. | Подп. и дата

К-75-2598

Серия 4.507-4.

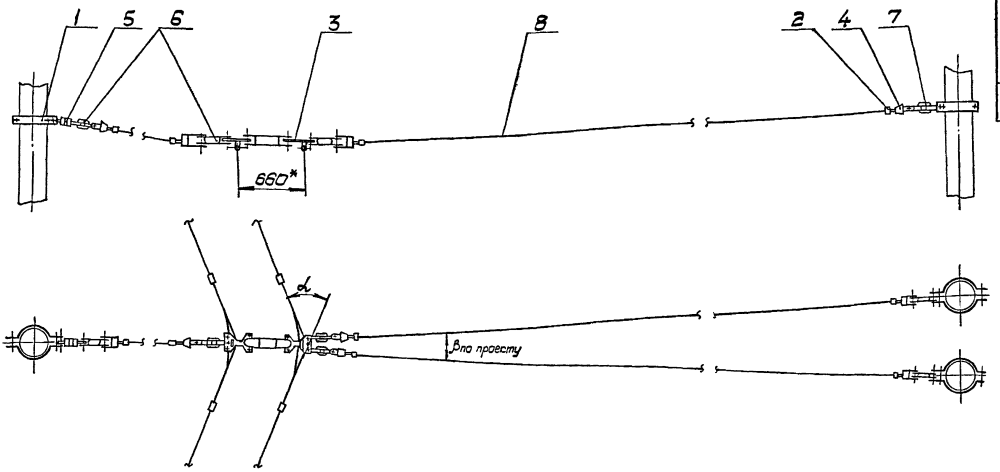

Вариант закрепления тросов к стене

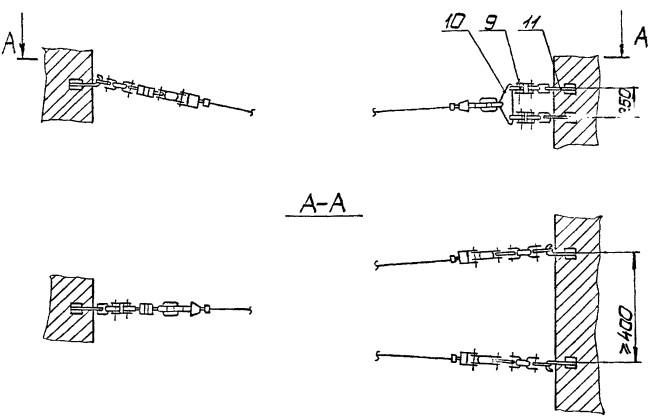

1. *Размер для справок.
2. Уклон поперечины с внешней стороны кривой – 1/15 ÷ 1/20, с внутренней стороны кривой – не более 1/5.
3. Допускается крепление поперечины на одну опору, рассчитанную на соответствующую нагрузку.

Поз.	Обозначение	Наименование	Кол.	Масса	Материал	Лист	Примеч.
11	ГОСТ5227-66	Крюк	5		Сборочный		
10	694.28.000	Коромысло	2		Сборочный		
9	694.25.000	Шумоглушитель	3		Сборочный		
8	ГОСТ3062-69	Канат 6,7-F-I-СС-Л-Р-120					Длина по проекту
7	ГОСТ3537-66	Изолятор ИП-2	4		Сборочный		
6	ГОСТ3537-66	Изолятор ИП-1	2		Сборочный		
5	ГОСТ3535-66	Муфта МНЗ-100	1		Сборочный		
4	ГОСТ3283-66	Зажим ЗКК	6		Сборочный		
3	727.00.000	Держатель кривой тип КД 25/45	1		Сборочный		
2	735.10.000	Зажим для троса	6		Сборочный		
1	731.01.400	Хомут тяги	3		Сборочный		

Изм.	Лист	№ докум.	Подп.	Дата
Разраб.		Таборко		
Пров.		Айзенберг		
Нач.отд.		Шустелов		
Н.контр.				
Утв.		Хорович		

Крепление простой троллейбусной подвески на простой поперечине (30° ≤ α ≤ 45°)

Лит.	Масса	М-б
Лист	Листов 1	

Мосгортранспроект

Инв.№ подл. | Подп. и дата | Взам.инв.№ | Инв.№ дубл. | Подп. и дата

К-75-2193

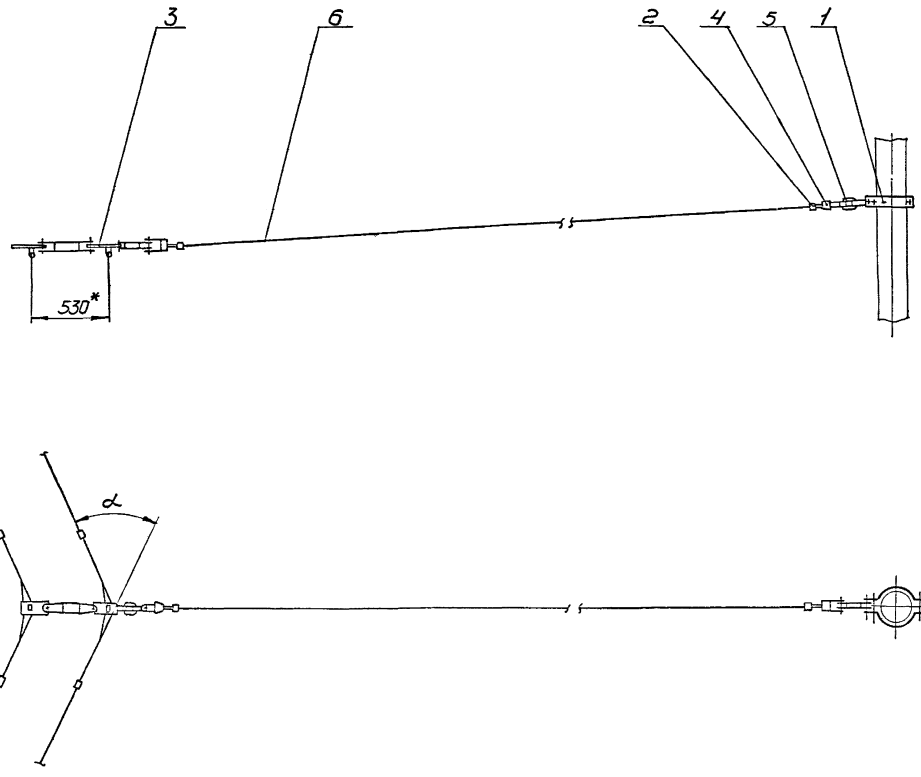

Вариант закрепления троса к стене

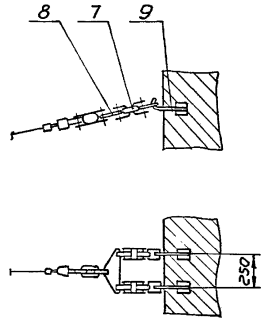

1. *Размер для справок.
2. Уклон оттяжки - 1/20 ÷ 1/40

Поз.	Обозначен.	Наименование	кол.	Масса	Материал	Лист	Примеч
9	ГОСТ 5227-66	Крюк	2		Сборочный		
8	694.28.000	Коромысло	1		Сборочный		
7	694.25.000	Шумоглушитель	2		Сборочный		
6	ГОСТ 3062-69	Канат 6,7-Г-І-ТС-Л-Р-120					Длина по проекту
5	ГОСТ 3537-66	Изолятор ИП-2	2		Сборочный		
4	ГОСТ 2283-66	Зажим ЗКК	2		Сборочный		
3	728.00.000	Держатель кривой Тип КД 10/25	1		Сборочный		
2	735.10.000	Зажим для троса	2		Сборочный		
1	731.01.400	Хомут тяги	1		Сборочный		

Изм.	Лист	№ докум.	Подп.	Дата	Оттяжка для простой троллейбусной подвески ($10^{\circ} \leq \alpha \leq 25^{\circ}$)	Лит.	Масса	Масшт.
Разраб.		Тыбарка						
Пров.		Айзенберг				Лист	Листов 1	
Нач.отд.		Шустелов						
Н.контр.						Мосгортранспроект		
Утв.		Хорович						

Инв.№подл. | Подп. и дата | Взам.инв.№ | Инв.№дубл. | Подп. и дата

К-75-2470

Серия 4.507-4

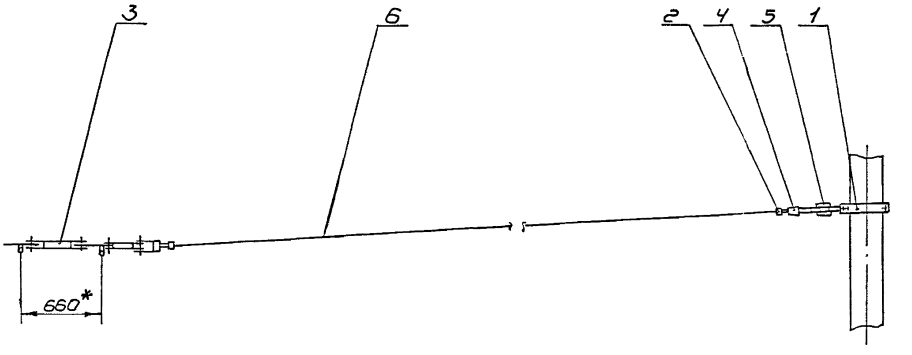

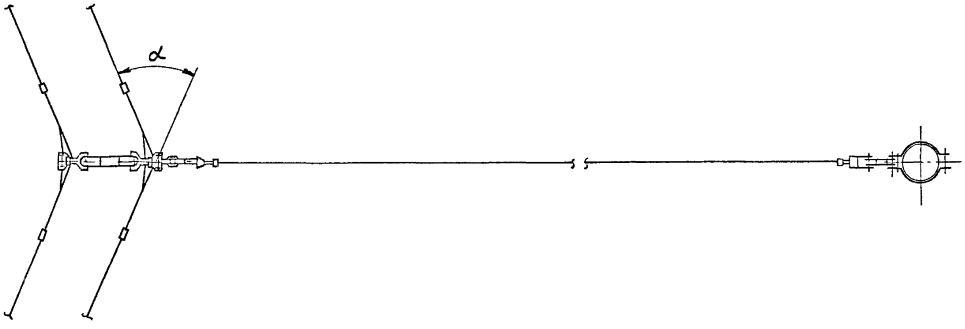

Вариант закрепления троса к стене

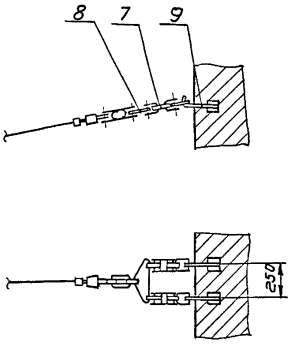

1. * Размер для справок.
2. Уклон оттяжки – 1/20 ÷ 1/40

Поз.	Обозначен.	Наименование	Кол.	Масса	Материал	Лист	Прим.
9	ГОСТ 5227-66	Крюк	2		Сборочный		
8	694.28.000	Коромысло	1		Сборочный		
7	694.25.000	Шумоглушитель	2		Сборочный		
6	ГОСТ 3062-69	Канат 6,7-Г-I-СС-Л-Р-120					Длина по проекту
5	ГОСТ 3537-66	Изолятор ИП-2	2		Сборочный		
4	ГОСТ 3283-66	Зажим ЗКК	2		Сборочный		
3	727.00.000	Держатель кривой Тип КД 25/45	1		Сборочный		
2	735.10.000	Зажим для троса	2		Сборочный		
1	731.01.400	Хомут тяги	1		Сборочный		

Изм.	Лист	N докум.	Подп.	Дата
Разраб.		Гадарко		
Пров.		Айзендерг		
Нач.отд.		Шустелов		
Н.контр.				
Утв.		Хорович		

Оттяжка для простой троллейбусной подвески (25° ≤ α ≤ 30°)

Лит.	Масса	Масшт.

Лист | Листов 1

МОСГОРТРАНСПРОЕКТ

Инв. N подл. | Подп. и дата | Взам. инв. N | Инв. N дубл. | Подп. и дата

К-75-2471

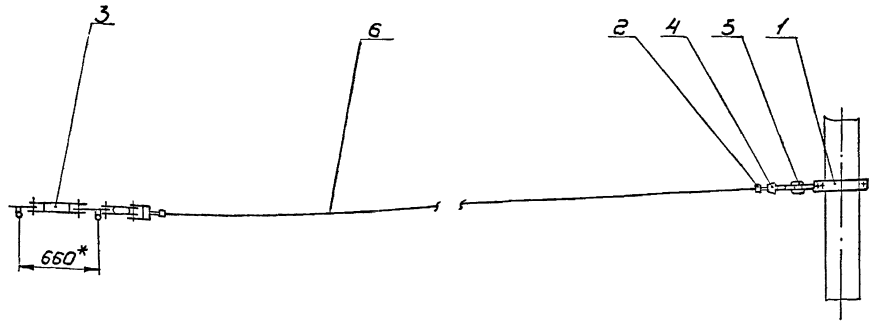

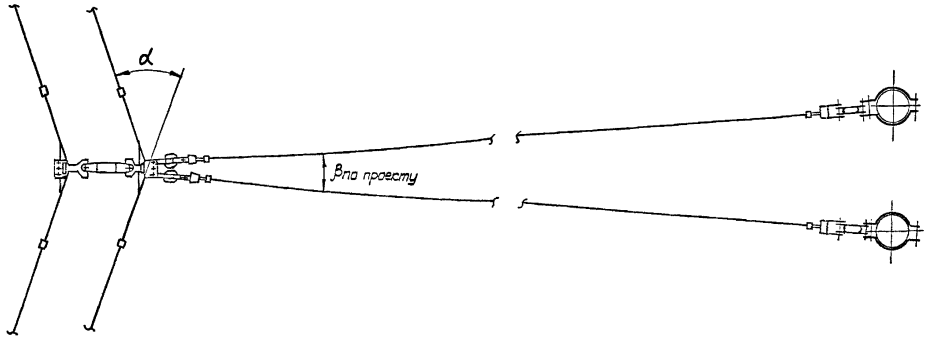

Вариант закрепления тросов к стене

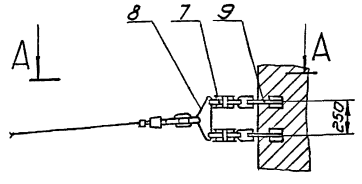

A-A

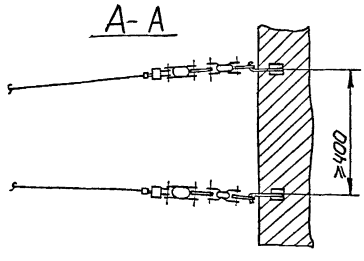

1. *Размер для справок.
2. Уклон оттяжек - 1/20÷1/40
3. Допускается оттяжка на одну опору, рассчитанную на соответствующую нагрузку.

Поз.	Обозначен.	Наименование	Кол.	Масса	Материал	Лист	Прим.
9	ГОСТ5227-66	Крюк	4		Сборочный		
8	694.28.000	Коромысло	2		Сборочный		
7	694.25.000	Шумоглушитель	4		Сборочный		
6	ГОСТ3062-69	Канат 6,Т-Г-I-СС-Л-Р-120					Длина по проекту
5	ГОСТ3537-66	Изолятор ИП-2	4		Сборочный		
4	ГОСТ3283-66	Зажим ЗКК	4		Сборочный		
3	727.00.000	Держатель кривой Тип КД25/45	1		Сборочный		
2	735.10.000	Зажим для троса	4		Сборочный		
1	731.04.400	Хомут тяги	2		Сборочный		

Изм.	Лист	№ докум.	Подп.	Дата
Разраб.		Тадорко		
Пров.		Айзенберг		
Нач.отд.		Шустелов		
Н.контр.				
Утв.		Хорович		

Оттяжка для простой троллейбусной подвески ($30° \le \alpha \le 45°$)

Лит.	Масса	Масшт.

Лист | Листов 1

Мосгортранспроект

Инв. № подл. | Подп. и дата | Взам. инв. № | Инв. № дубл. | Подп. и дата

К-75-1653

Схема подвески в плане

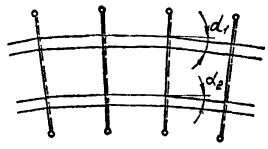

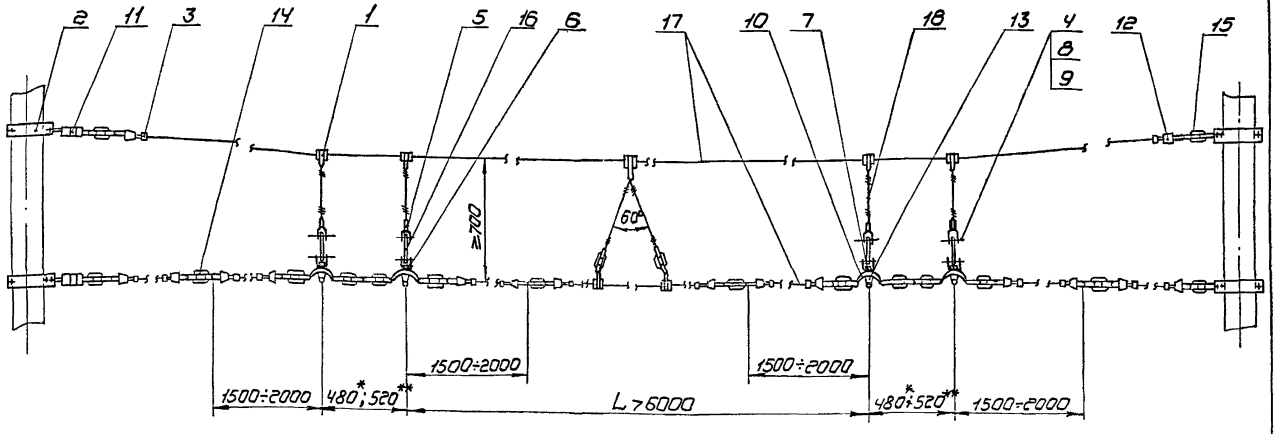

Вариант закрепления тросов к стене

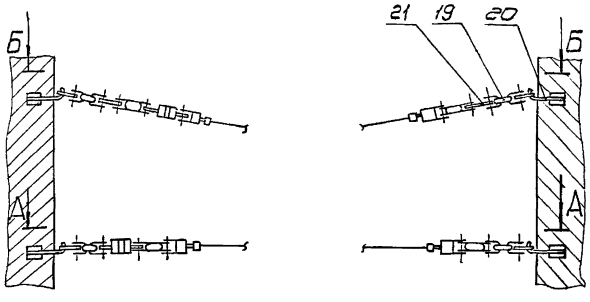

А-А

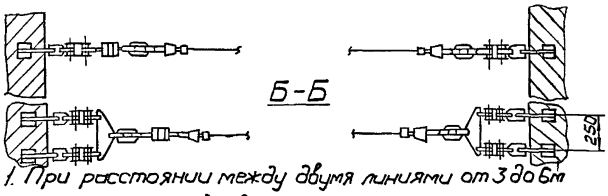

Б-Б

1. При расстоянии между двумя линиями от 3 до 6м изоляция устанавливается посередине.
2. Уклон несущей поперечины- 1/5 ÷ 1/7.
3. Натяжная муфта поз. 11 устанавливается в несущей гибкой поперечине длиной 30м и более.
4. Струны для подвешивания фиксирующей поперечины между линиями устанавливать через каждые 15÷20м.
5. **Размер для парного подвеса с планочным изолятором И-1.2.
6. Допускается применение проволоки поз. 18 в фиксирующей поперечине при условии $\Sigma\alpha \leq 4°$.
7. * Размеры для справок.

Поз.	Обозначен.	Наименование	кол.	масса	материал	лист	Примеч.
21	694.28.000	Карамысла	2		Сборочный		
20	ГОСТ5927-66	Крюк	6		Сборочный		
19	694.25.000	Шумоглушитель	6		Сборочный		
18	ГОСТ3617-71	Проволока 5					Длина по проекту
17	ГОСТ3062-69	Канат 6Г-Г-Т-СС-Л-Р-120					Длина по проекту
16	ГОСТ14123-69	Изолятор ИКП	4		АГ-4С		
15	ГОСТ3537-66	Изолятор ИП-2	2		Сборочный		
14	ГОСТ3537-66	Изолятор ИП-1	16		Сборочный		
13	ГОСТ3532-66	Зажим ЗПВ	4		Сборочный		
12	ГОСТ3283-66	Зажим ЗКК	16		Сборочный		
11	ГОСТ3535-66	Муфта МНЗ-100	2		Сборочный		
10	ГОСТ3534-66	Подвес ПДЖ	4		Сборочный		
9	ГОСТ397-66	Шплинт 3,2х25-001	12		Сталь 10		
8	ГОСТ11371-68	Шайба 12-001	12		Ст. 3		
7	ГОСТ7798-70	Болт М16х55.58.01	4		Сталь 20		
6	727.00.001	Ушко загибное	4		Ст. 3		
5	694.03.001	Серьга	4		Ст. 3		
4	694.01.002-02	Ось	12		Сталь 10		
3	735.10.000	Зажим для троса	16		Сборочный		
2	731.01.400	Хомут тяги	4		Сборочный		
1	694.20.200	Зажим струновой ДК	7		Сборочный		

Изм.	Лист	N докум.	Подп.	Дата	Крепление двух линий простой тролейбусной подвески на цепной поперечине. ($\Sigma\alpha \leq 14°$)	Лит.	Масса	Масшт.
Разраб.		Таборко						
Пров.		Аузендер				Лист	Листов 1	
Нач. отд		Шустеров						
Н. контр.						Мосгортранспроект		
Утв.		Харовичч						

Инв. N подл. | Подп. и дата | Взам. инв. N | Инв. N дубл. | Подп. и дата

К-75-2247

Серия 4.507-4.

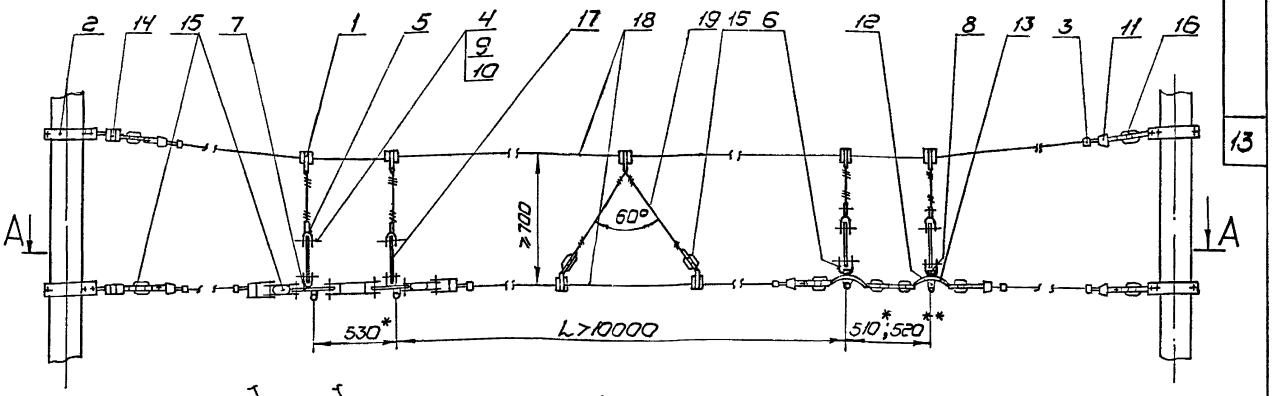

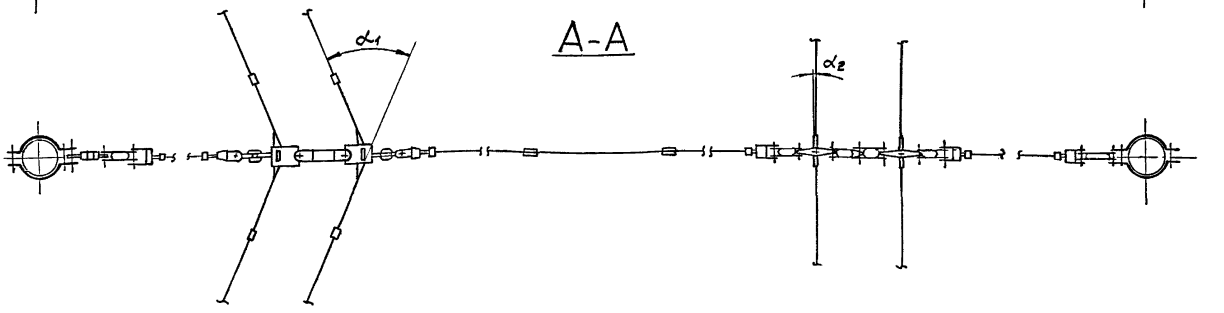

Вариант закрепления тросов к стене

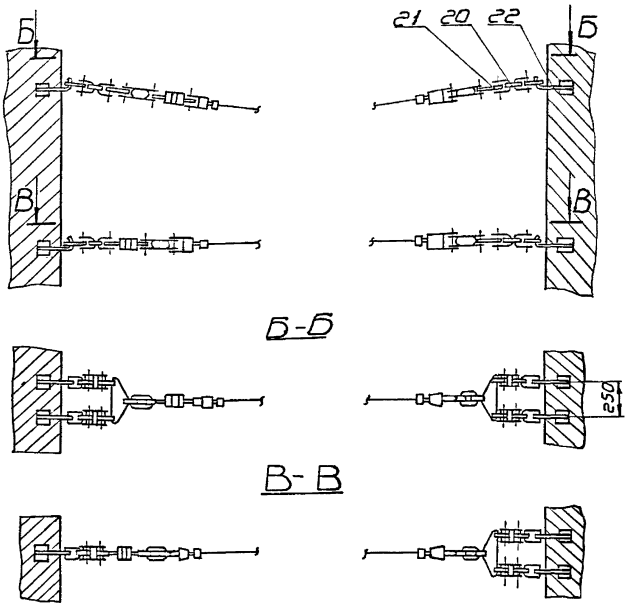

1. Уклон несущей поперечины- 1/5÷1/7.
2. Натяжная муфта поз.14 устанавливается в несущей гибкой поперечине длиной 30м и более.
3.** Размер для парного подвеса с планочным изолятором И-1,2.
4. Струны для подвешивания фиксирующей поперечины между линиями устанавливать через каждые 15÷20м.
5.* Размеры для справок.

Поз.	Обозначен.	Наименование	Кол.	Масса	Материал	Лист	Прим.
22	ГОСТ5227-66	Крюк	7		Сборочный		
21	694.28.000	Коромысло	3		Сборочный		
20	694.25.000	Шумоглушитель	7		Сборочный		
19	ГОСТ3617-71	Проволока 5					Длина по проекту
18	ГОСТ3062-69	Канат 6,7-Г-I-СОЛ-Р-120					Длина по проекту
17	ГОСТ14123-69	Изолятор ИКП	4		АГ-4С		
16	ГОСТ3537-66	Изолятор ИП-2	8		Сборочный		
15	ГОСТ3537-66	Изолятор ИП-1	4		Сборочный		
14	ГОСТ3535-66	Муфта МН3-100	2		Сборочный		
13	ГОСТ3534-66	Подвес ПДЖ	2		Сборочный		
12	ГОСТ3532-66	Зажим ЗПВ	2		Сборочный		
11	ГОСТ3283-66	Зажим ЗКК	8		Сборочный		
10	ГОСТ397-66	Шплинт 3,2×25-001	12		Сталь 10		
9	ГОСТ11371-68	Шайба 12-001	12		Ст.3		
8	ГОСТ7798-70	Болт М16×55,58.01	2		Сталь 20		
7	728.00.000	Держатель кривой Тип КД10/25	1		Сборочный		
6	727.00.001	Ушко загибное	2		Ст.3		
5	694.03.001	Серьга	4		Ст.3		
4	694.01.002-02	Ось	12		Сталь 10		
3	735.10.000	Зажим для троса	8		Сборочный		
2	731.01.400	Хомут тяги	4		Сборочный		
1	694.20.200	Зажим струновой ДК	7		Сборочный		

Изм.	Лист	№ докум.	Подп.	Дата
Разраб.		Гадорка		
Пров.		Айзенберг		
Нач.отд.		Шустелов		
Н.контр.				
Утв.		Хоравич		

Крепление двух линий простой троллейбусной подвески на цепной поперечине ($\Sigma\alpha \leq 14°$)

Лит.	Масса	Масшт.

Лист | Листов 1

МОСГОРТРАНСПРОЕКТ

Инв. № подл. | Подп. и дата | Взам. инв. № | Инв. № дубл. | Подп. и дата

К-75-2463

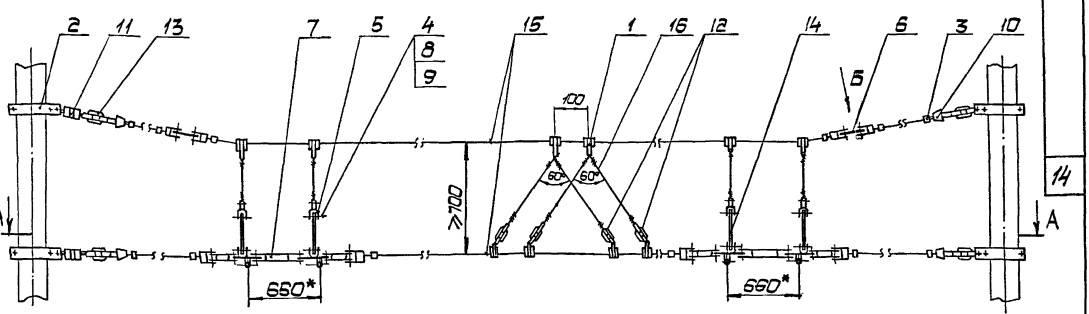

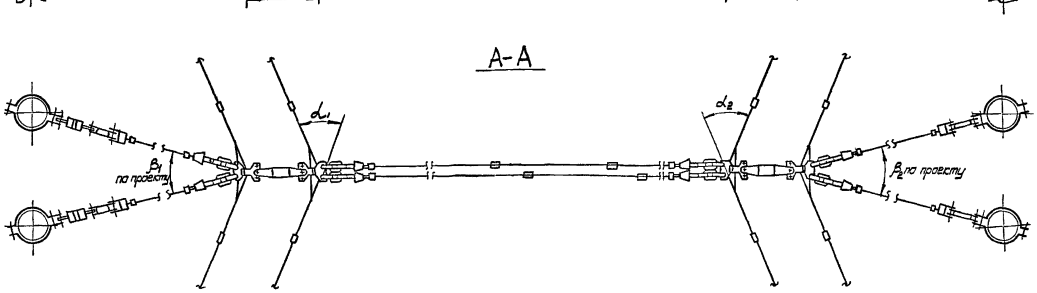

Вариант закрепления тросов к стене

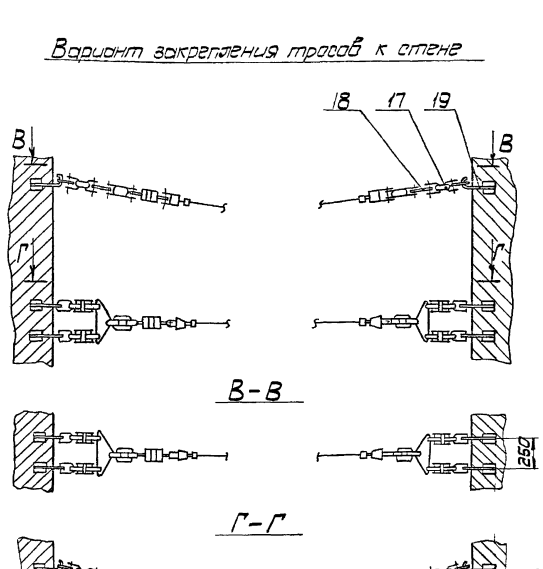

Вид Б

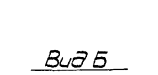

1. Уклон несущей поперечины - 1/5 ÷ 1/7.
2. Натяжная муфта поз.11 устанавливается в несущей гибкой поперечине длиной 30м и более у ближнего к ненагруженного крюка.
3. Струны для подвешивания фиксирующей поперечины между линиями устанавливать через каждые 15÷20 м.
4. *Размеры для справок.
5. Допускается крепление поперечин на одну опору с каждой стороны, рассчитанную на соответствующую нагрузку

Поз.	Обозначение	Наименование	Кол.	Масса	Материал	Лист	Прим.
19	ГОСТ 6827-66	Крюк	12		Сборочный		
18	694.28.000	Коромысло	6		Сборочный		
17	694.25.000	Шумозащититель	12		Сборочный		
16	ГОСТ 3617-71	Проволока 5					Длина по проекту
15	ГОСТ 3062-69	Канат 6,7-Г-I-ОЖЛ-А-120					Длина по проекту
14	ГОСТ 4123-69	Изолятор ИКП	4		АГ-4С		
13	ГОСТ 3557-66	Изолятор ИП-2	22		Сборочный		
12	ГОСТ 3557-66	Изолятор ИП-1	4		Сборочный		
11	ГОСТ 3535-66	Муфта МНЗ-100	4		Сборочный		
10	ГОСТ 3263-66	Зажим ЗКК	22		Сборочный		
9	ГОСТ 397-66	Шплинт 3,2х25-01г	12		Сталь 10		
8	ГОСТ 11371-68	Шайба 12-01г	12		Ст.3		
7	727.00.000	Держатель крюка Тип К4.25.145	2		Сборочный		
6	694.00.004	Кольца воздушное	2		Ст.3		
5	694.03.001	Серьга	4		Ст.3		
4	694.01.002-12	Ось	12		Сталь 10		
3	735.10.000	Зажим для троса	22		Сборочный		
2	731.01.400	Хомут тяги	8		Сборочный		
1	694.20.200	Зажим струновой ДК	10		Сборочный		

Изм.	Лист	№ докум.	Подп.	Дата	Крепление двух линий простой троллейбусной подвески на цепной поперечине ($\Sigma\alpha \leq 20°$)	Лит.	Масса	М-6
Разраб.		Гобарева						
Пров.		Ивлиева				Лист	Листов 1	
Нач. отд.		Шустова						
Контр.		Хорович				Госстроя СССР Союздорпроект		
Гип								

Инв. № подл. | Подп. и дата | Взам. инв. № | Инв. № дубл. | Подп. и дата

К-15-2416

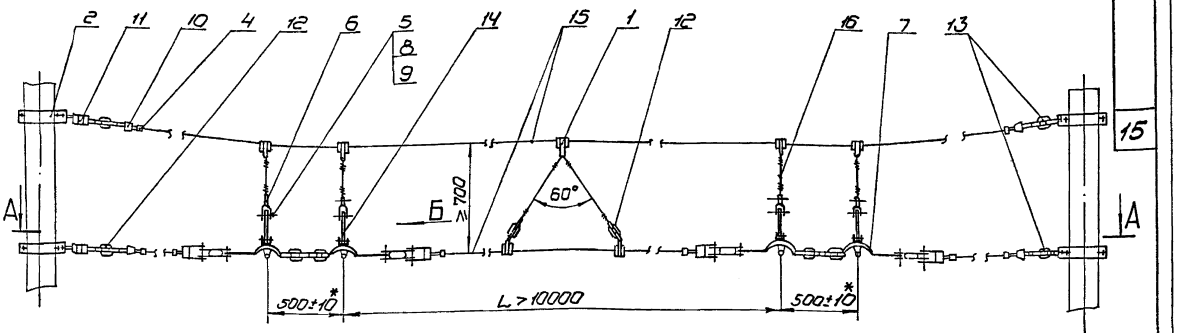

А-А

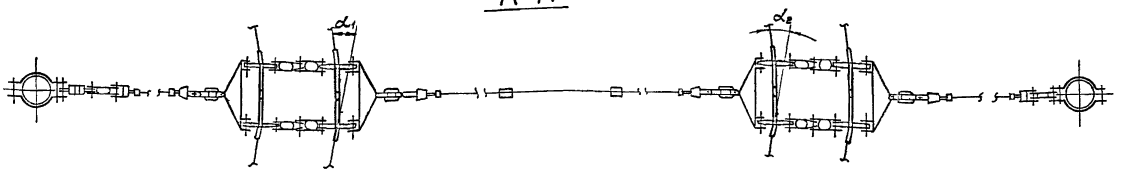

Вид Б
Вариант II

Вид Б
Вариант II

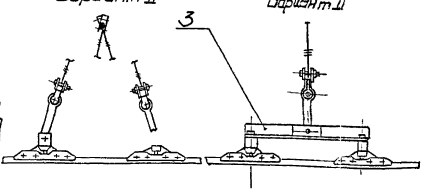

Вариант закрепления тросов к стене

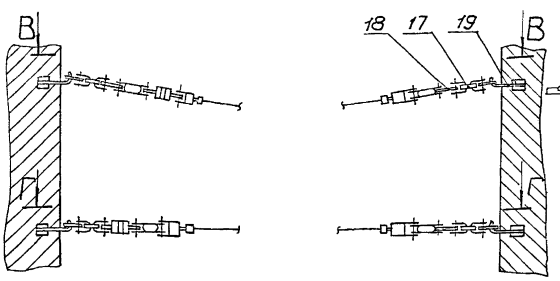

В-В

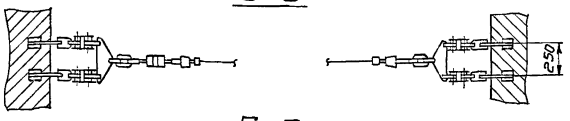

Г-Г

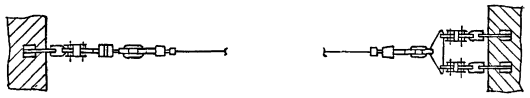

1. *Размеры для справок.
2. Уклон несущей поперечины - 1/5 ÷ 1/7
3. Натяжная муфта, поз.11, устанавливается в несущей гибкой поперечине длиной 30м и более.
4. Струны для подвешивания фиксирующей поперечины между линиями устанавливать через каждые 15 ÷ 20м.
5. Зажим ЗПВ в кривом держателе поз.7 устанавливать так, чтобы шлицы винтов зажима находились с внешней стороны кривой.

Поз	Обозначение	Наименование	Кол.	Масса	Материал	Лист	Примеч.
19	ГОСТ5227-66	Крюк	7		Сборочный		
18	694.28.000	Коромысло	3		Сборочный		
17	694.25.000	Шумоглушитель	7		Сборочный		
16	ГОСТ3617-71	Проволока 5					Длина по проекту
15	ГОСТ3062-69	Канат 6,7-Г-I-СС-Л-Р120					Длина по проекту
14	ГОСТ14123-69	Изолятор ИКП	4		АГ-4С		
13	ГОСТ3537-66	Изолятор ИП-2	3		Сборочный		
12	ГОСТ3537-66	Изолятор ИП-1	3		Сборочный		
11	ГОСТ3535-66	Муфта МН3-100	2		Сборочный		
10	ГОСТ3283-66	Зажим ЗКК	8		Сборочный		
9	ГОСТ397-66	Шплинт 3,2×25-001	12		Сталь 10		
8	ГОСТ11371-68	Шайба 12-001	12		Ст. 3		
7	730.00.000	Держатель кривой Тип КД6/12 Б	2		Сборочный		
6	694.03.001	Серьга	4		Ст.3		
5	694.01.002-02	Ось	12		Сталь 10		
4	735.10.000	Зажим для троса	8		Сборочный		
3	732.30.000	Уголок подвесной	4		Сборочный		
2	731.01.400	Хомут тяги	4		Сборочный		
1	694.20.200	Зажим струновой ДК	7		Сборочный		

Изм.	Лист	N докум.	Подп.	Дата
Разраб.		Таборко		
Пров.		Айзендерг		
Нач.отд.		Шустелов		
Н.контр.				
Утв.		Хорович		

Крепление двух линий простой троллейбусной подвески на цепной поперечине ($\Sigma\alpha \leq 24°$)

Лит.	Масса	Масшт.

Лист | Листов 1

МОСГОРТРАНСПРОЕКТ

Инв. N подл. | Подп. и дата | Взам. инв. N | Инв. N дубл. | Подп. и дата

К-75-1525

Копировал Жолин 23/VI-75г. формат 22

Серия 4.507-4

16

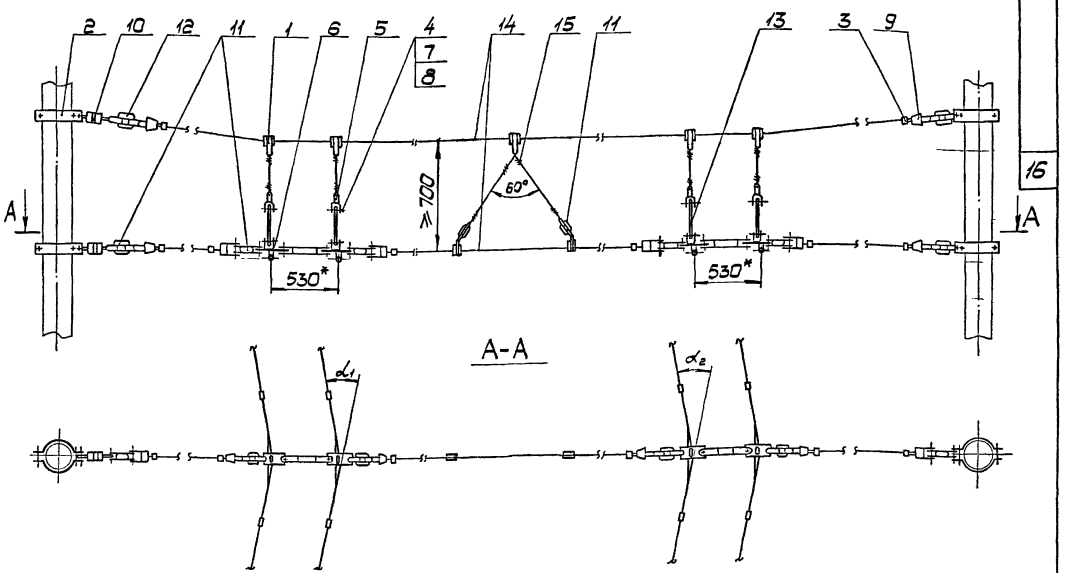

Вариант закрепления тросов к стене

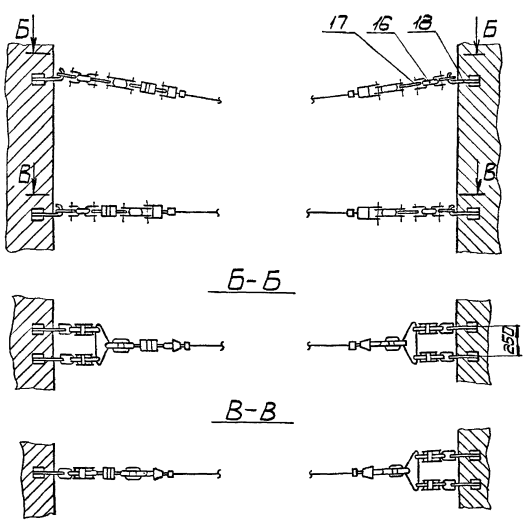

1.* Размеры для справок.
2. Уклон несущей поперечины – 1/5 ÷ 1/7.
3. Натяжная муфта поз.10 устанавливается в несущей гибкой поперечине длиной 30м и более.
4. Струны для подвешивания фиксирующей поперечины между линиями устанавливать через каждые 15÷20м.

Поз.	Обозначение	Наименование	Кол.	Масса	Материал	Лист	Примеч.
18	ГОСТ5227-66	Крюк	7		Сборочный		
17	694.28.000	Коромысло	3		Сборочный		
16	694.25.000	Шумоглушитель	7		Сборочный		
15	ГОСТ3617-71	Проволока 5					Длина по проекту
14	ГОСТ3062-69	Канат 6,7-F I-CC-Л-Р-120					Длина по проекту
13	ГОСТ14123-69	Изолятор ИКП	4		АГ-4С		
12	ГОСТ3537-66	Изолятор ИП-2	6		Сборочный		
11	ГОСТ3537-66	Изолятор ИГИ	4		Сборочный		
10	ГОСТ3535-66	Муфта МНЗ-100	2		Сборочный		
9	ГОСТ3283-66	Зажим ЗКК	8		Сборочный		
8	ГОСТ397-66	Шплинт 3,2×25-001	12		Сталь 10		
7	ГОСТ11371-68	Шайба 12-001	12		Ст.3		
6	728.00.000	Держатель кривой Тип КД 10/25	2		Сборочный		
5	694.03.001	Серьга	4		Ст.3		
4	694.01.002-02	Ось	12		Сталь 10		
3	735.10.000	Зажим для троса	8		Сборочный		
2	731.01.400	Хомут тяги	4		Сборочный		
1	694.20.200	Зажим струновой ДК	7		Сборочный		

Изм.	Лист	№ докум.	Подп.	Дата
Разраб.		Тадорко		
Пров.		Александров		
Начальн.		Шустелов		
Н.контр.				
Утв.		Хорович		

Крепление двух линий простой троллейбусной подвески на цепной поперечине ($\Sigma\alpha \leq 25°$)

Лит.	Масса	М-6
Лист	Листов 1	

Мосгортранспроект

Инв.№ подл. | Подп. и дата | Взам.инв.№ | Инв.№ дубл. | Подп. и дата

К-75-2669

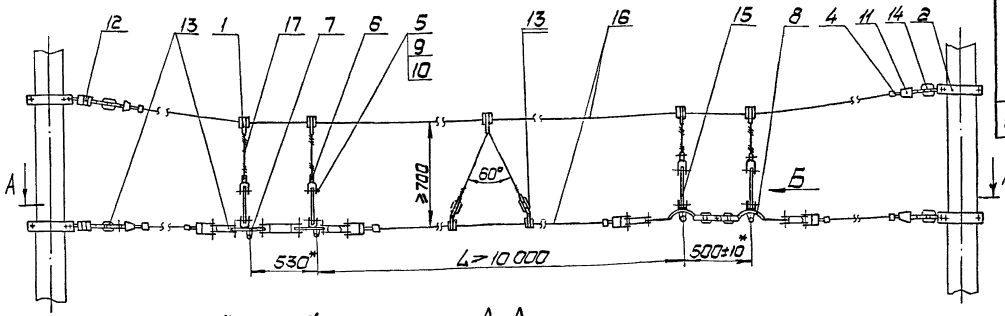

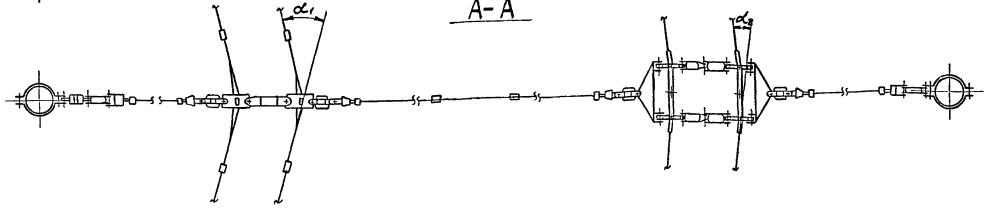

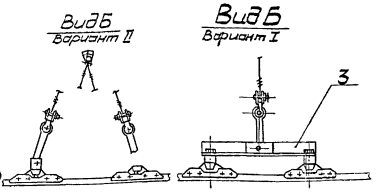

Вариант закрепления тросов к стене

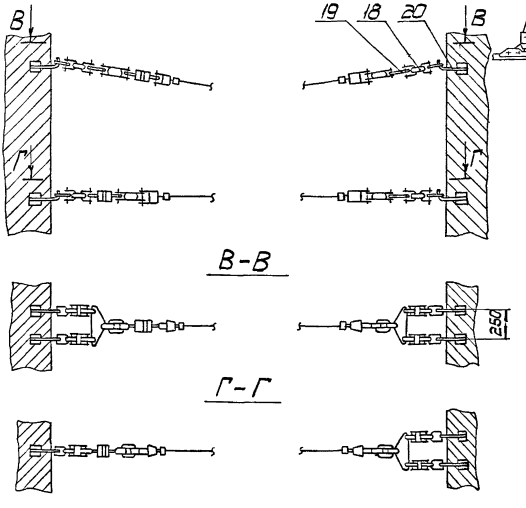

1. *Размеры для справок.
2. Уклон несущей поперечины - 1/5 ÷ 1/7
3. Натяжная муфта поз.12 устанавливается в несущей гибкой поперечине длиной 30м и более
4. Струны для подвешивания фиксирующей поперечины между линиями устанавливать через каждые 15 ÷ 20м.
5. Зажим ЗПВ в кривом держателе поз.8 устанавливать так, чтобы шлицы винтов зажима находились с внешней стороны кривой.

Поз.	Обозначение	Наименование	Кол.	Масса	Материал	Лист	Примеч.
20	ГОСТ 6227-66	Крюк	7		Сборочный		
19	694.28.000	Коромысло	3		Сборочный		
18	694.25.000	Шумоглушитель	7		Сборочный		
17	ГОСТ 3617-71	Проволока 5					Длина по проекту
16	ГОСТ 3062-69	Канат 6,7-Г-I-СС-Л-Р-120					Длина по проекту
15	ГОСТ 14123-69	Изолятор ИКП	4		АГ-4С		
14	ГОСТ 3537-66	Изолятор ИП-2	4		Сборочный		
13	ГОСТ 3537-66	Изолятор ИП-1	4		Сборочный		
12	ГОСТ 3535-66	Муфта МНЗ-100	2		Сборочный		
11	ГОСТ 3283-66	Зажим ЗКК	8		Сборочный		
10	ГОСТ 397-66	Шплинт 3,2×25-001	12		Сталь 10		
9	ГОСТ 11371-68	Шайба 12-001	12		Ст 3		
8	730.00.000	Держатель кривой тип КД 6/12Б	1		Сборочный		
7	728.00.000	Держатель кривой тип КД 10/25	1		Сборочный		
6	694.03.001	Серьга	4		Ст.3		
5	694.01.002-02	Ось	12		Сталь 10		
4	735.10.000	Зажим для троса	8		Сборочный		
3	732.30.000	Уголок подвесной	2		Сборочный		
2	731.01.400	Хомут тяги	4		Сборочный		
1	694.20.200	Зажим струновой ДК	7		Сборочный		

Изм.	Лист	№ докум.	Подп.	Дата
Разраб.		Таборко		
Пров.		Шрейберг		
Нач.отд.		Шустелов		
Н.контр.				
Отв.		Хорович		

Крепление двух линий простой троллейбусной подвески на цепной поперечине ($\Sigma\alpha \leq 30°$)

Лит.	Масса	М-б
Лист	Листов 1	

Мосгортранспроект

Копировал: Ю.Л.Х

Формат 2

Инв.№ подл.	Подп. и дата	Взам.инв.№	Инв.№ дубл.	Подп. и дата
К-75-2415				

Серия 4.507-4.

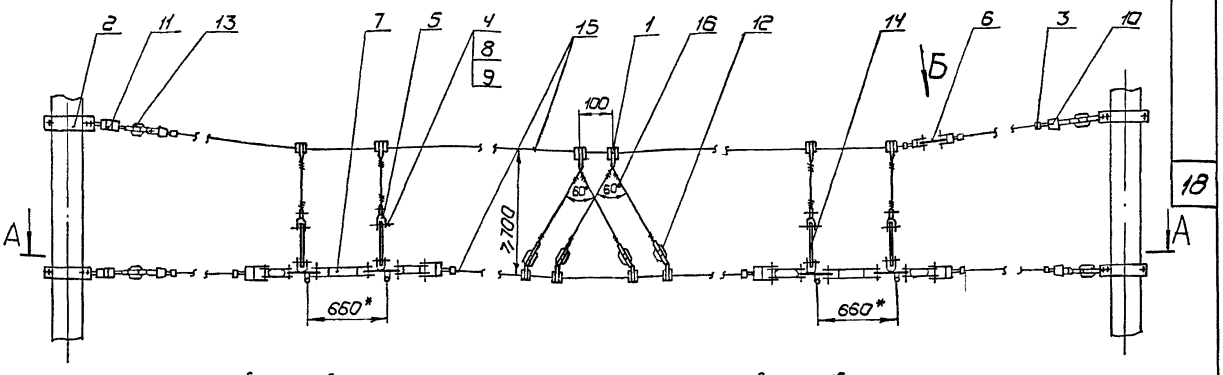

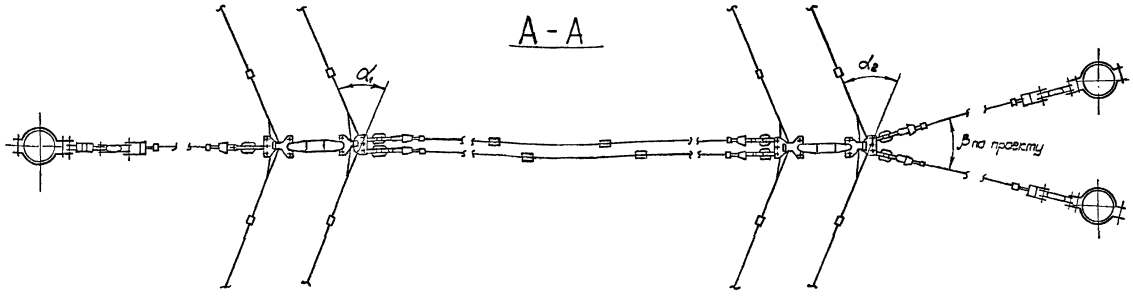

Вариант закрепления тросов к стене

Вид Б

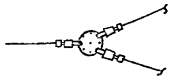

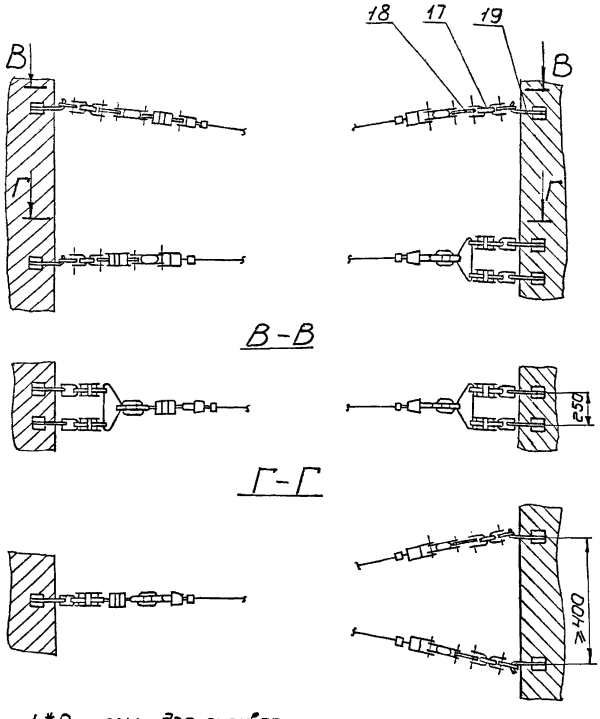

1. *Размеры для справок.
2. Уклон несущей поперечины - 1/5 ÷ 1/7.
3. Натяжная муфта поз. 11 устанавливается в несущей гибкой поперечине длиной 30м и более.
4. Струны для подвешивания фиксирующей поперечины между линиями устанавливать через каждые 15÷20м.
5. Допускается крепление поперечины на одну опору, рассчитанную на соответствующую нагрузку.

Поз.	Обозначен.	Наименование	кол.	Масса	Материал	Лист	Прим.
19	ГОСТ 5227-66	Крюк	9		Сборочный		
18	694.28.000	Коромысло	4		Сборочный		
17	694.25.000	Шумоглушитель	9		Сборочный		
16	ГОСТ 3617-71	Проволока 5					Длина по проекту
15	ГОСТ 3062-69	Канат 6,7-Г-I-СС-Л-Р-120					Длина по проекту
14	ГОСТ 14123-69	Изолятор ИКП	4		АГ-4С		
13	ГОСТ 3537-66	Изолятор ИП-2	13		Сборочный		
12	ГОСТ 3537-66	Изолятор ИП-1	4		Сборочный		
11	ГОСТ 3535-66	Муфта МН3-100	2		Сборочный		
10	ГОСТ 3283-66	Зажим ЗКК	16		Сборочный		
9	ГОСТ 397-66	Шплинт 3,2×25-001	12		Сталь 10		
8	ГОСТ 11371-68	Шайба 12-001	12		Ст.3		
7	727.00.000	Держатель кривой Тип КД 25/45	2		Сборочный		
6	694.00.004	Кольцо воздушное	1		Ст.3		
5	694.03.001	Серьга	4		Ст.3		
4	694.01.002-02	Ось	12		Сталь 10		
3	735.10.000	Зажим для троса	16		Сборочный		
2	731.01.400	Хомут тяги	6		Сборочный		
1	694.20.200	Зажим струновой ДК	10		Сборочный		

Изм.	Лист	N докум.	Подп.	Дата
Разраб.		Таборко		
Пров.		Айзенберг		
Нач.отд.		Шустелов		
Н.контр.				
Утв.		Хорович		

Крепление двух линий простой троллейбусной подвески на цепной поперечине ($\Sigma\alpha \leq 60°$)

Лит.	Масса	Масшт.

Лист | Листов 1

МОСГОРТРАНСПРОЕКТ

Инв. N подл. | Подп. и дата | Взам. инв. N | Инв. N дубл. | Подп. и дата

К-75-2466

Копировал [illegible] 26/VI-75г. формат 22

Серия 4.507-4

19

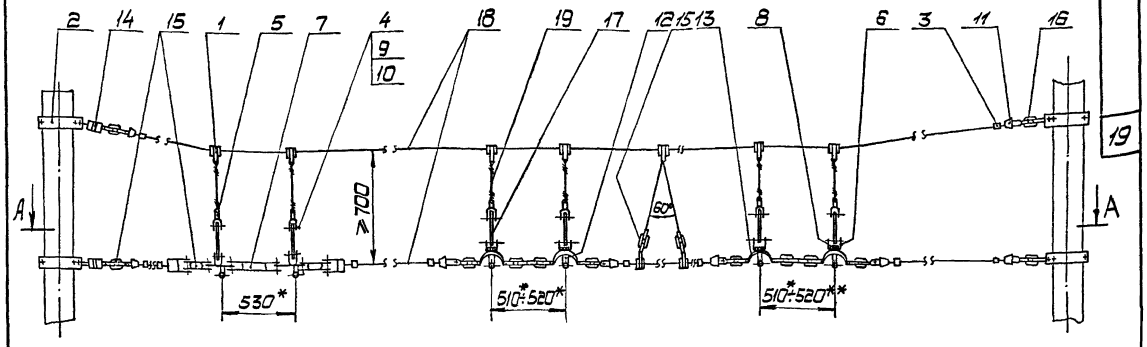

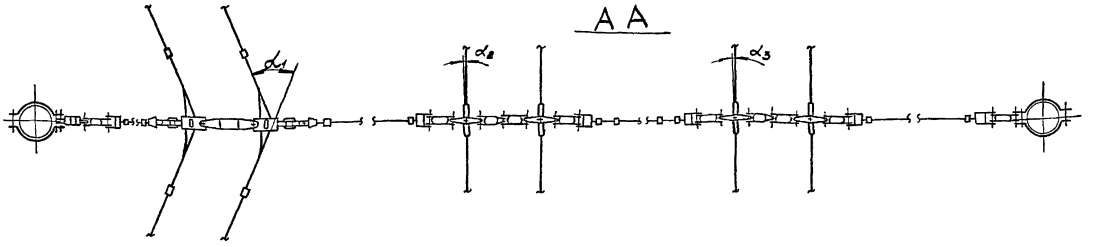

Вариант закрепления тросов к стене

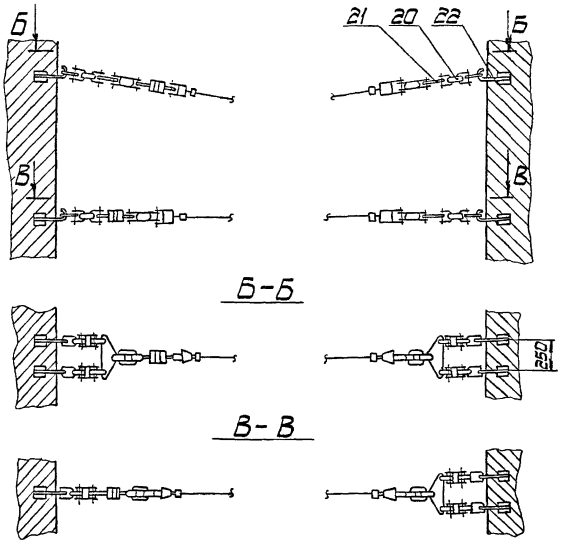

1.* Размеры для справок.
2. Уклон несущей поперечины – 1/5 ÷ 1/7.
3. Натяжная муфта поз.14 устанавливается в несущей гибкой поперечине длиной 30м и более.
4.** Размер для парного подвеса с планочным изолятором И-1,2.
5. Струны для подвешивания фиксирующей поперечины между линиями устанавливать через каждые 15÷20м.

Поз.	Обозначение	Наименование	Кол.	Масса	Материал	Л-т	Примеч.
22	ГОСТ5227-66	Крюк	7		Сборочный		
21	694.28.000	Коромысло	3		Сборочный		
20	694.25.000	Шумоглушитель	7		Сборочный		
19	ГОСТ3617-71	Проволока 5					Длина по проекту
18	ГОСТ3062-69	Канат 6,7-Г-I-СС-Л-Р-120					Длина по проекту
17	ГОСТ14123-69	Изолятор ИКП	6		АГ-4С		
16	ГОСТ3537-66	Изолятор ИП-2	12		Сборочный		
15	ГОСТ3537-66	Изолятор ИП-1	4		Сборочный		
14	ГОСТ3535-66	Муфта МНЗ-100	2		Сборочный		
13	ГОСТ3534-66	Подвес ПДЖ	4		Сборочный		
12	ГОСТ3532-66	Зажим ЗПВ	4		Сборочный		
11	ГОСТ3283-66	Зажим ЗКК	10		Сборочный		
10	ГОСТ397-66	Шплинт 3,2×25-001	18		Сталь 10		
9	ГОСТ11371-68	Шайба 12-001	18		Ст.3		
8	ГОСТ7798-70	Болт М16×55.58.01	4		Сталь 20		
7	728.00.000	Держатель кривой Тип КД 10/25	1		Сборочный		
6	727.00.001	Ушко загибное	4		Ст.3		
5	694.03.001	Серьга	6		Ст.3		
4	694.01.002-02	Ось	18		Сталь 10		
3	735.10.000	Зажим для троса	10		Сборочный		
2	731.01.400	Хомут тяги	4		Сборочный		
1	694.20.200	Зажим струновой ДК	9		Сборочный		

Изм.	Лист	№ докум.	Подп.	Дата
Разраб.		Тыборко		
Пров.		Айзенберг		
Начальн.		Шустерев		
Н.контр.				
Утв.		Хорович		12.05.76

Крепление трех линий простой троллейбусной подвески на цепной поперечине ($\Sigma\alpha \leq 14°$)

Лит.	Масса	М-б

Лист | Листов 1

Мосгортранспроект

Инв. № подл. | Подп. и дата | Взам. инв. № | Инв. № дубл. | Подп. и дата

К-75-2195

Копировал: [illegible]

Формат 22

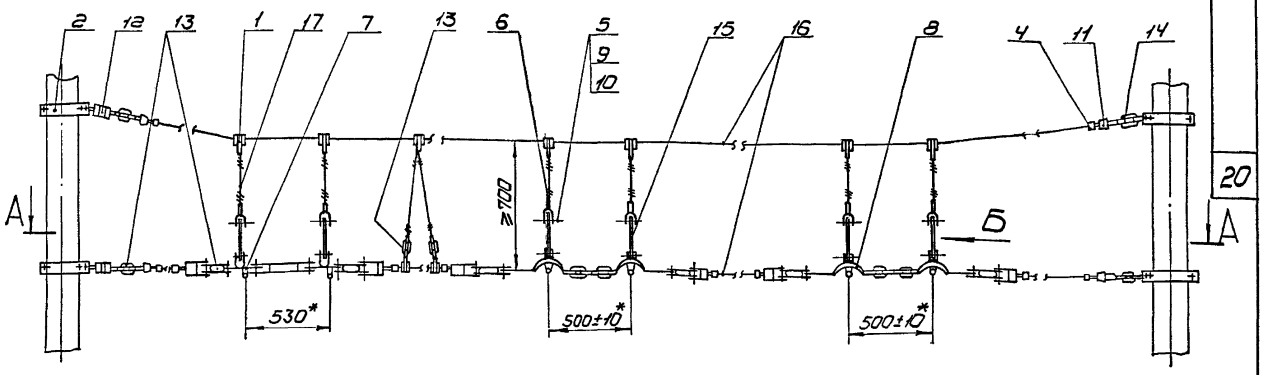

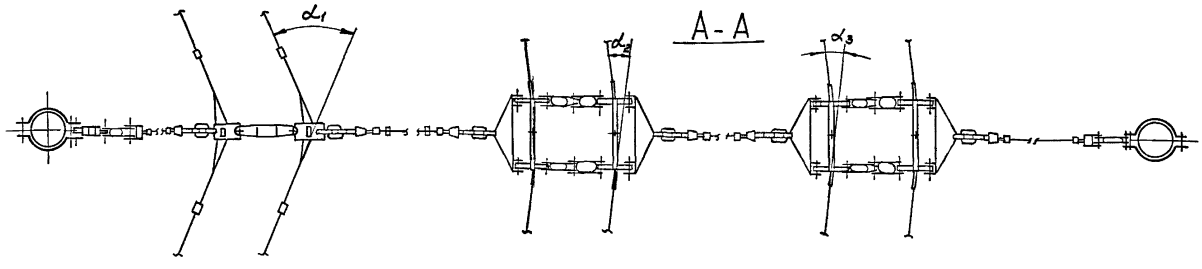

Вид Б
Вариант I

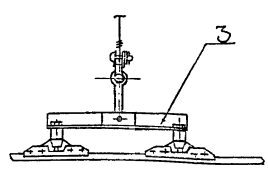

Вид Б
Вариант II

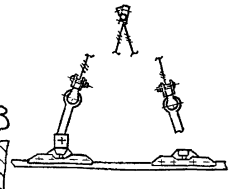

Вариант закрепления тросов к стене

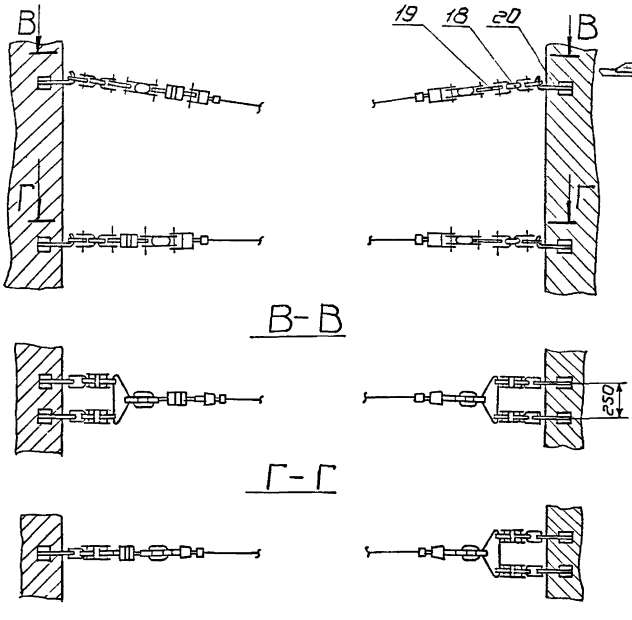

20	ГОСТ 5227-68	Крюк	7		Сборочный		
19	694.28.000	Коромысло	3		Сборочный		
18	694.25.000	Шумоглушитель	7		Сборочный		
17	ГОСТ 3617-71	Проволока 5					Длина по проекту
16	ГОСТ 3062-69	Канат 6,7-Г-Т-СС-Л-Р-180					Длина по проекту
15	ГОСТ 14423-69	Изолятор ИКП	6		АГ-4С		
14	ГОСТ 3537-66	Изолятор ИП-2	4		Сборочный		
13	ГОСТ 3537-66	Изолятор ИП-1	4		Сборочный		
12	ГОСТ 3535-66	Муфта МН3-100	2		Сборочный		
11	ГОСТ 3283-66	Зажим ЗКК	10		Сборочный		
10	ГОСТ 397-66	Шплинт 32х25-001	18		Сталь 10		
9	ГОСТ 11371-68	Шайба 12-001	18		Ст. 3		
8	730.00.000	Держатель кривой тип КД 6/12 Б	2		Сборочный		
7	728.00.000	Держатель кривой тип КД 10/25	1		Сборочный		
6	694.03.001	Серьга	6		Ст. 3		
5	694.01.002-02	Ось	18		Сталь 10		
4	735.10.000	Зажим для троса	10		Сборочный		
3	732.30.000	Уголок подвесной	4		Сборочный		
2	731.01.400	Хомут тяги	4		Сборочный		
1	694.20.200	Зажим струновой ДК	9		Сборочный		
Поз.	Обозначен.	Наименование	кол.	Масса	Материал	Лист	Прим.

1. *Размеры для справок.
2. Уклон несущей поперечины – 1/5 ÷ 1/7.
3. Натяжная муфта поз. 12 устанавливается в несущей гибкой поперечине длиной 30м и более.
4. Зажим ЗПВ в кривом держателе поз. 8 устанавливать так, чтобы шпицы винтов зажима находились с внешней стороны кривой.
5. Струны для подвешивания фиксирующей поперечины между линиями устанавливать через каждые 15÷20м.

Изм.	Лист	N докум.	Подп.	Дата	Крепление трех линий простой троллейбусной подвески на цепной поперечине. ($\Sigma\alpha \leq 30°$)	Лит.	Масса	Масшт
Разраб.		Тодорка						
Пров.		Айзендерг				Лист	Листов 1	
Нач. отд		Шустелов						
Н. контр.						Мосгортранспроект		
Утв.		Хоравич						

Инв. № подл. | Подп. и дата | Взам. инв. № | Инв. № дубл. | Подп. и дата

К-75-2335

Серия 4.507-4

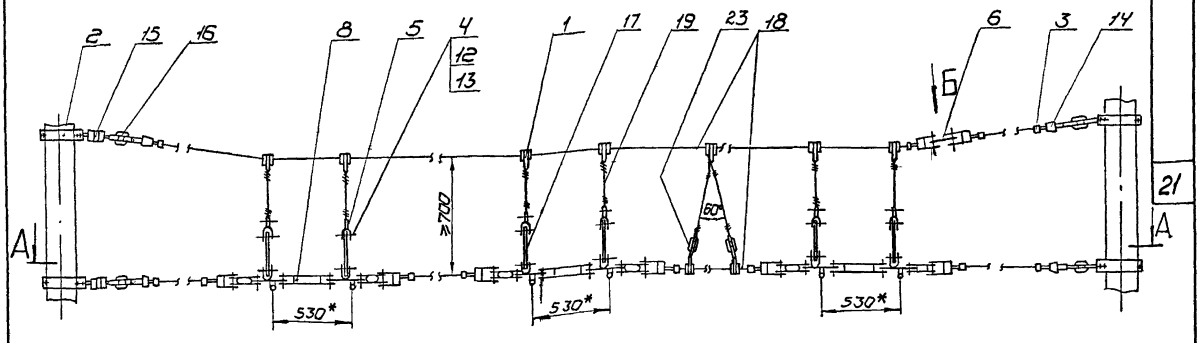

А - А

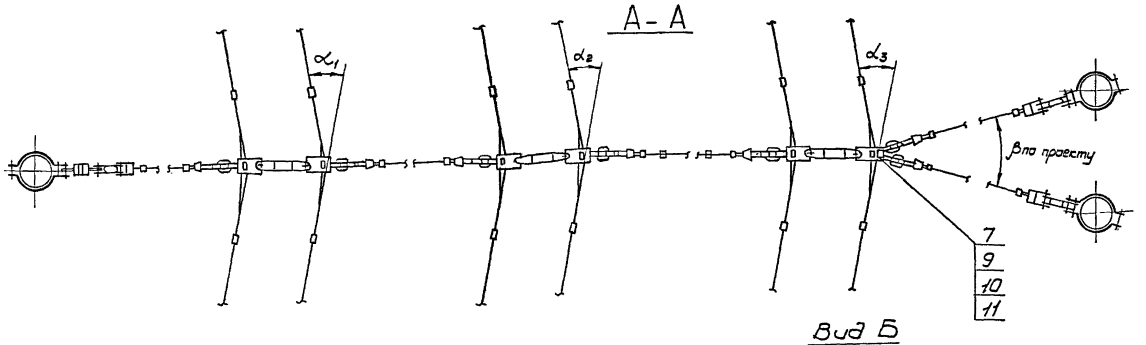

Вид Б

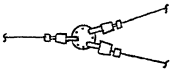

Вариант закрепления тросов к стене

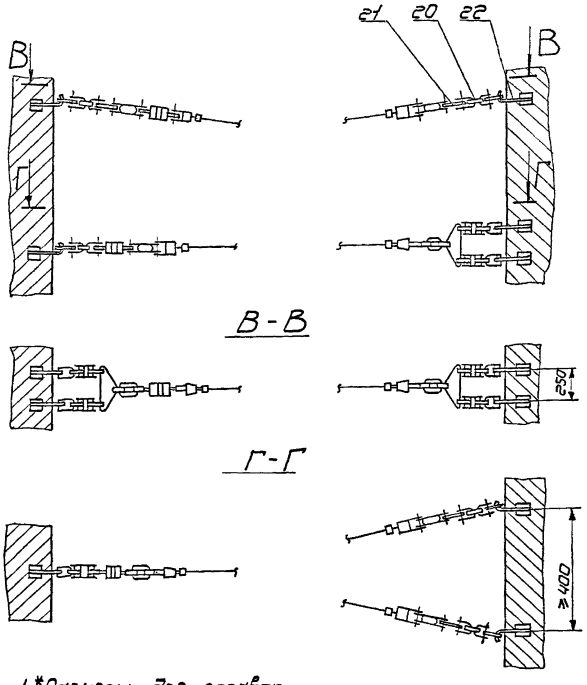

В - В

Г - Г

Поз	Обозначение	Наименование	Кол.	Масса	Материал	Лист	Прим.
23	ГОСТ 3537-66	Изолятор ИП-1	2		Сборочный		
22	ГОСТ 5227-66	Крюк	9		Сборочный		
21	694.28.000	Коромысло	4		Сборочный		
20	694.25.000	Шумоглушитель	9		Сборочный		
19	ГОСТ 3617-71	Проволока 5					Длина по проекту
18	ГОСТ 3062-69	Канат 6,7-Г-I-СС-Л-Р-120					Длина по проекту
17	ГОСТ 14123-69	Изолятор ИКП	6		АГ-4С		
16	ГОСТ 3537-66	Изолятор ИП-2	13		Сборочный		
15	ГОСТ 3535-66	Муфта МН3-100	2		Сборочный		
14	ГОСТ 3283-66	Зажим ЗКК	16		Сборочный		
13	ГОСТ 397-66	Шплинт 3,2×25-001	18		Сталь 10		
12	ГОСТ 11371-68	Шайба 12-001	18		Ст. 3		
11	ГОСТ 6402-70	Шайба 16.65Г-01	1		Сталь 65Г		
10	ГОСТ 5915-70	Гайка М16.5.01	1		Сталь 20		
9	ГОСТ 7798-70	Болт М10×50.58.01	1		Сталь 20		
8	728.00.000	Держатель кривой тип КД 10/25	3		Сборочный		
7	800.00.001	Тройник	2		Ст. 3		
6	694.00.004	Кольцо воздушное	1		Ст. 3		
5	694.03.001	Серьга	6		Ст. 3		
4	694.01.002-02	Ось	18		Сталь 10		
3	735.10.000	Зажим для троса	16		Сборочный		
2	731.01.400	Хомут тяги	6		Сборочный		
1	694.20.200	Зажим струновой ДК.	9		Сборочный		

1. *Размеры для справок.
2. Уклон несущей поперечины - 1/5÷1/7.
3. Натяжная муфта, поз. 15 устанавливается в несущей гибкой поперечине длиной 30м и более.
4. Допускается крепление поперечин на одну опору, рассчитанную на соответствующую нагрузку.
5. Струны для подвешивания фиксирующей поперечины между линиями устанавливать через каждые 15÷20м.

Изм.	Лист	N док.	Подп.	Дата
Разраб.		Таборко		
Пров.		Айзенберг		
Нач. отд.		Шустелов		
Н. контр.				
Утв.		Хорович		

Крепление трех линий простой троллейбусной подвески на цепной поперечине ($\Sigma\alpha \leq 35°$)

Лит.	Масса	Масшт.

Лист | Листов 1

Мосгортранспроект

Инв. N подл. | Подп. и дата | Взам. инв. N | Инв. N дубл. | Подп. и дата

К-75-2516

Копировал Жуковская 30/VI-75г. Формат 22

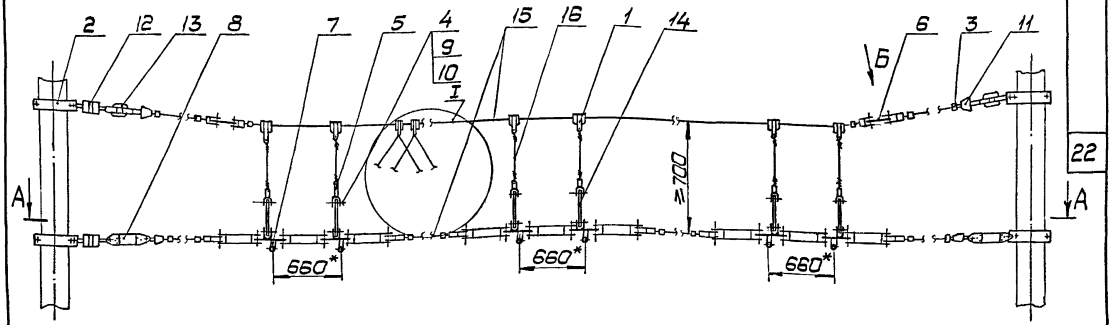

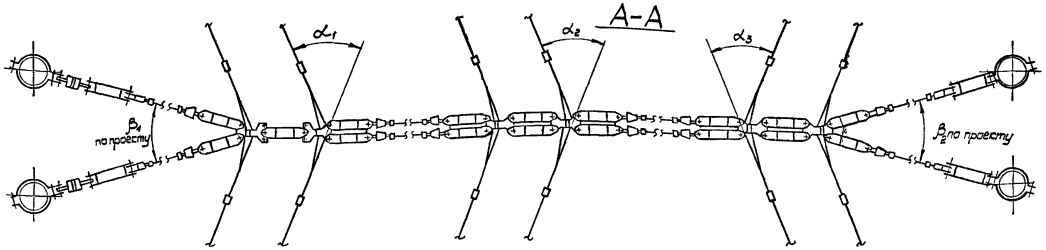

Вариант закрепления тросов к стене

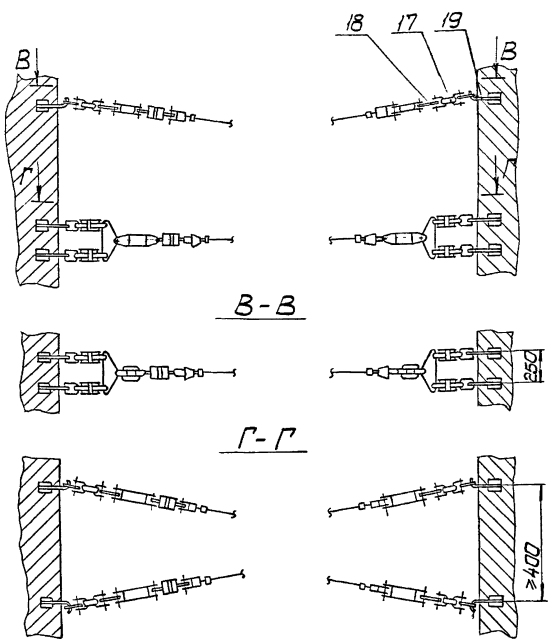

Вид Б

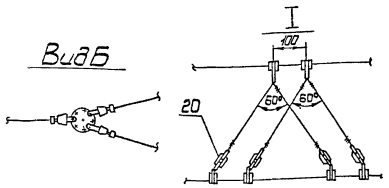

Поз.	Обозначение	Наименование	Кол.	Масса	Материал	Примеч.
20	ГОСТ 3537-66	Изолятор ИП-1	4		Сборочный	
19	ГОСТ 5267-65	Крюк	12		Сборочный	
18	694.28.000	Коромысло	6		Сборочный	
17	694.25.000	Шумоглушитель	12		Сборочный	
16	ГОСТ 3617-71	Пробалок а 5				Длина по проекту. Длина по проекту
15	ГОСТ 3062-69	Канат 6,7-Г-І-С-С-Л-В 180				
14	ГОСТ 4123-69	Изолятор ИКП	6		АГ-4С	
13	ГОСТ 3537-66	Изолятор ИП-2	4		Сборочный	
12	ГОСТ 3535-66	Муфта МНА-100	4		Сборочный	
11	ГОСТ 3263-66	Зажим ЗКК	26		Сборочный	
10	ГОСТ 397-66	Шплинт 3,2×23-ОЦ	18		Ст. сталь 10	
9	ГОСТ 11371-68	Шайба 12-001	18		Ст. 3	
8	241.04.000	Изолятор планочный И-1,7	18		Сборочный	
7	727.00.000	Ограничитель крюковой тип К 12.25.45	3		Сборочный	
6	694.00.004	Кольцо воздушное	2		Ст. 3	
5	694.03.001	Серьга	6		Ст. 3	
4	694.01.002-02	Ось	18		Сталь 10	
3	735.10.000	Зажим для троса	26		Сборочный	
2	731.01.400	Хомут тяги	8		Сборочный	
1	694.20.200	Зажим струнодержатель ДК	12		Сборочный	

1. *Размеры для справок.
2. Уклон несущей поперечины – 1/5 ÷ 1/7
3. Натяжная муфта поз.12 устанавливается в несущей гибкой поперечине длиной 30м и более.
4. Допускается крепление поперечин на одну опору с каждой стороны, рассчитанную на соответствующую нагрузку.
5. Струны для подвешивания фиксирующей поперечины устанавливать через каждые 15÷20м.

Крепление трех линий простой троллейбусной подвески на цепной поперечине ($\Sigma\alpha \leq 35°$)

Лит. | Масса | М-б

Лит | Листов 1

Мосэлектропроект

Копировал: Сергей

Формат А3

Инв. № подл. | Подп. и дата | Взам. инв. № | Инв. № дубл. | Подп. и дата

1.25-3.173

Схема подвески в плане

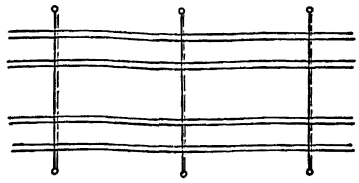

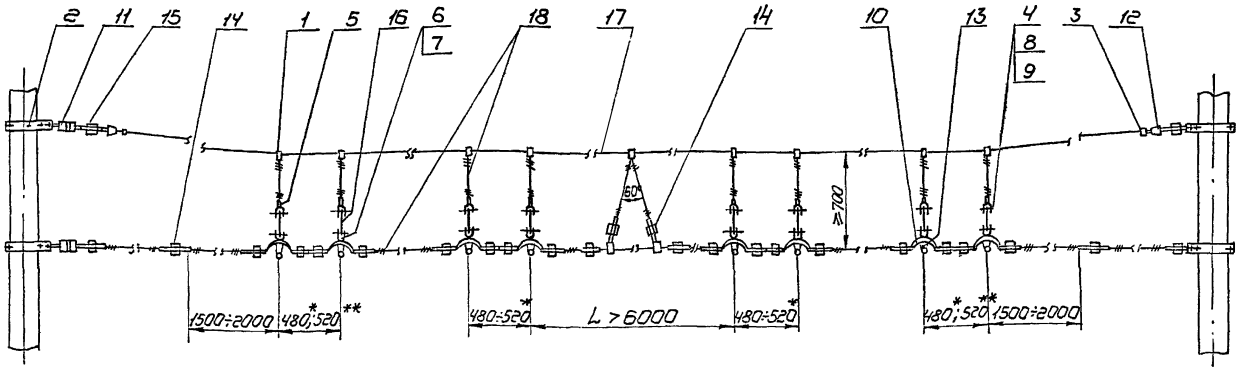

1. При 3м < L < 6м изоляция устанавливается посередине между проводами.
2. Уклон несущей поперечины – 1/5 ÷ 1/7.
3. Натяжная муфта поз. 11 устанавливается в несущей поперечине длиной 30м и более.

Вариант закрепления тросов к стене.

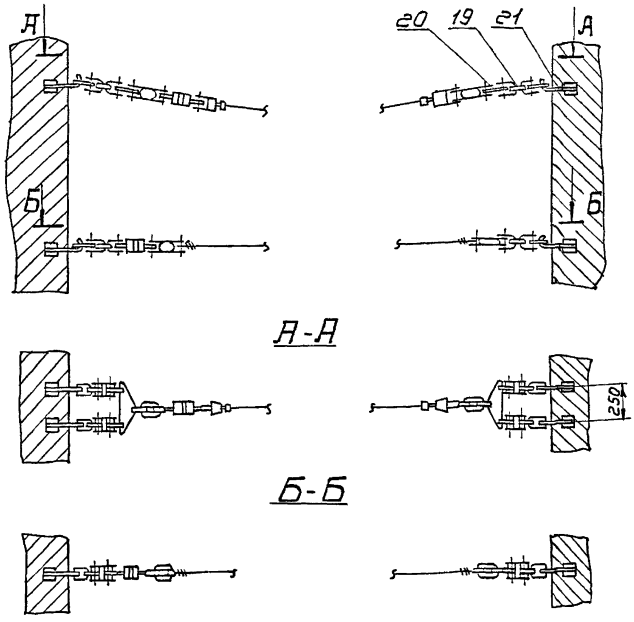

4.** Размер для парного подвеса с планочным изолятором И-1,2.
5. Струны для подвешивания фиксирующей поперечины между линиями устанавливать через каждые 15 ÷ 20м.
6.* Размеры для справок.

Поз.	Обозначен.	Наименование	Кол.	Масса	Материал	Л-Т	Прим.
21	ГОСТ 5227-66	Крюк	6		Сборочный		
20	694.28.000	Коромысло	2		Сборочный		
19	694.25.000	Шумоглушитель	6		Сборочный		
18	ГОСТ 3617-71	Проволока 5					Длина по проекту
17	ГОСТ 3062-69	Канат 6,7-Г-I-СС-Л-Р-120					Длина по проекту
16	ГОСТ 14123-69	Изолятор ИКП	8		АГ-4С		
15	ГОСТ 3537-66	Изолятор ИП-2	2		Сборочный		
14	ГОСТ 3537-66	Изолятор ИП-1	24		Сборочный		
13	ГОСТ 3532-66	Зажим ЗПВ	8		Сборочный		
12	ГОСТ 3283-66	Зажим ЗКК	2		Сборочный		
11	ГОСТ 3535-66	Муфта МНЗ-100	2		Сборочный		
10	ГОСТ 3534-66	Подвес ПДЖ	8		Сборочный		
9	ГОСТ 397-66	Шплинт 3,2×25-001	24		Сталь 10		
8	ГОСТ 11371-68	Шайба 12-001	24		Ст. 3		
7	ГОСТ 7798-70	Болт М16×55.58.01	8		Сталь 20		
6	727.00.001	Ушко загибное	8		Ст. 3		
5	694.03.001	Серьга	8		Ст. 3		
4	694.01.002-02	Ось	24		Сталь 10		
3	735.10.000	Зажим. для троса	2		Сборочный		
2	731.01.400	Хомут тяги	4		Сборочный		
1	694.20.200	Зажим струновой ДК	11		Сборочный		

Изм.	Лист	N докум.	Подп.	Дата
Разраб.		Парамонова		
Пров.		Айзендерг		
Начотд.		Шустелов		
Н.контр.				
Утв.		Хорович		

Крепление четырех линий простой троллейбусной подвески на цепной поперечине. (прямой участок пути)

Лит.	Масса	Масшт.

Лист | Листов 1

МОСГОРТРАНСПРОЕКТ

Копировал [illegible] 2/VII-75г. Формат 22

Инв. N подл. | Подп. и дата | Взам. инв. N | Инв. N дубл. | Подп. и дата

К-75-2520

Схема подвески в плане

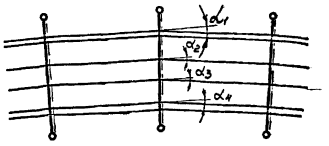

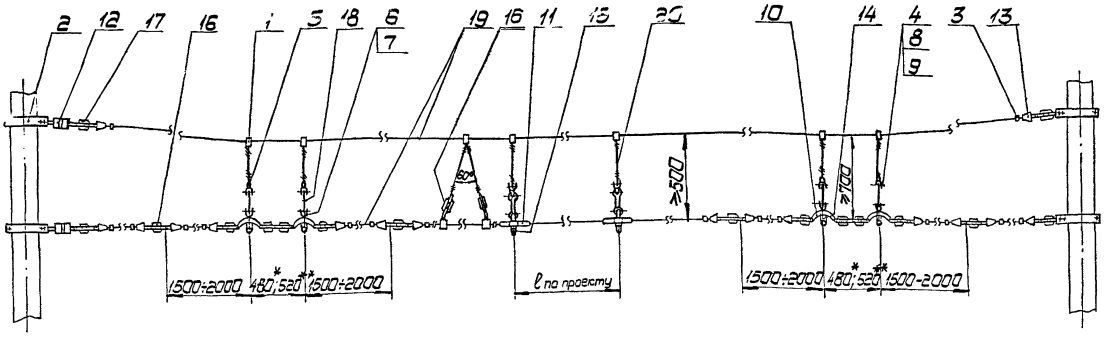

Вариант закрепления тросов к стене

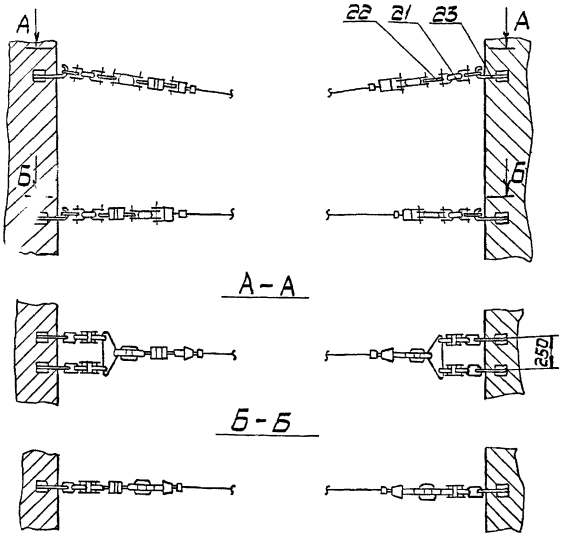

1. Уклон несущей поперечины 1/5 ÷ 1/7.
2. **Размер для парного подвеса с планочным изолятором И-1,2.
3. Допускается применение правобоки поз.20 в фиксирующей поперечине при условии $\Sigma\alpha \leq 4°$.
4. * Размеры для справок.
5. Натяжная муфта поз.12 устанавливается в несущей гибкой поперечине длиной 30м и более.
6. Струны для подвешивания фиксирующей поперечины между линиями устанавливать через каждые 15÷20м.

Поз.	Обозначение	Наименование	Кол.	Масса	Материал	Лист	Примеч.
23	ГОСТ 5227-66	Крюк	6		Сборочный		
22	694.28.000	Коромысло	2		Сборочный		
21	694.25.000	Шумогалушитель	6		Сборочный		
20	ГОСТ 3617-71	Проволока 5					Длина по проекту
19	ГОСТ 3062-69	Канат 6,1-Г-Т-ТК-Л-Р-120					Длина по проекту
18	ГОСТ 14123-69	Изолятор НКП	6		АГ-4С		
17	ГОСТ 3537-66	Изолятор ИП-2	2		Сборочный		
16	ГОСТ 3537-66	Изолятор ИП-1	16		Сборочный		
15	ГОСТ 3529-66	Зажим ЗПО	2		Сборочный		
14	ГОСТ 3532-66	Зажим ЗПВ	4		Сборочный		
13	ГОСТ 3263-66	Зажим ЗКК	16		Сборочный		
12	ГОСТ 3535-66	Муфта МНВ-100	2		Сборочный		
11	ГОСТ 6022-67	Подвес ПРО-1	2		Сборочный		
10	ГОСТ 3534-66	Подвес П.ДЖ	4		Сборочный		
9	ГОСТ 397-66	Шплинт 3,2х25-001	18		Сталь 10		
8	ГОСТ 11371-68	Шайба 12-001	18		Ст.3		
7	ГОСТ 7798-70	Болт М16х55.58.01	4		Сталь 20		
6	727.00.001	Ушко загибное	6		Ст.3		
5	694.03.001	Серьга	6		Ст.3		
4	694.01.002-02	Ось	18		Сталь 10		
3	735.10.000	Зажим для троса	16		Сборочный		
2	731.01.400	Хомут тяги	4		Сборочный		
1	694.20.200	Зажим струновой ДК	9		Сборочный		

Гл.инж.проекта	Хорович			Крепление двух линий троллейбусной и двух линий трамвайной простых подвесок на цепной поперечине ($\Sigma\alpha \leq 7°$)	Мосгортранспроект
Нач.отд.	Шестелова				
Гл.спец.	Хорович				
Разраб.	Гаврилко				
Пров.	Дубинская				
Н.контр.					

Инв.№ подл. | Подп. и дата | Взам.инв.№ | Инв.№ дубл. | Подп. и дата

4Ф-25-241/3

Калькировал: СОЮЗ

Сдано в арх. 32

Серия 4.507-4.

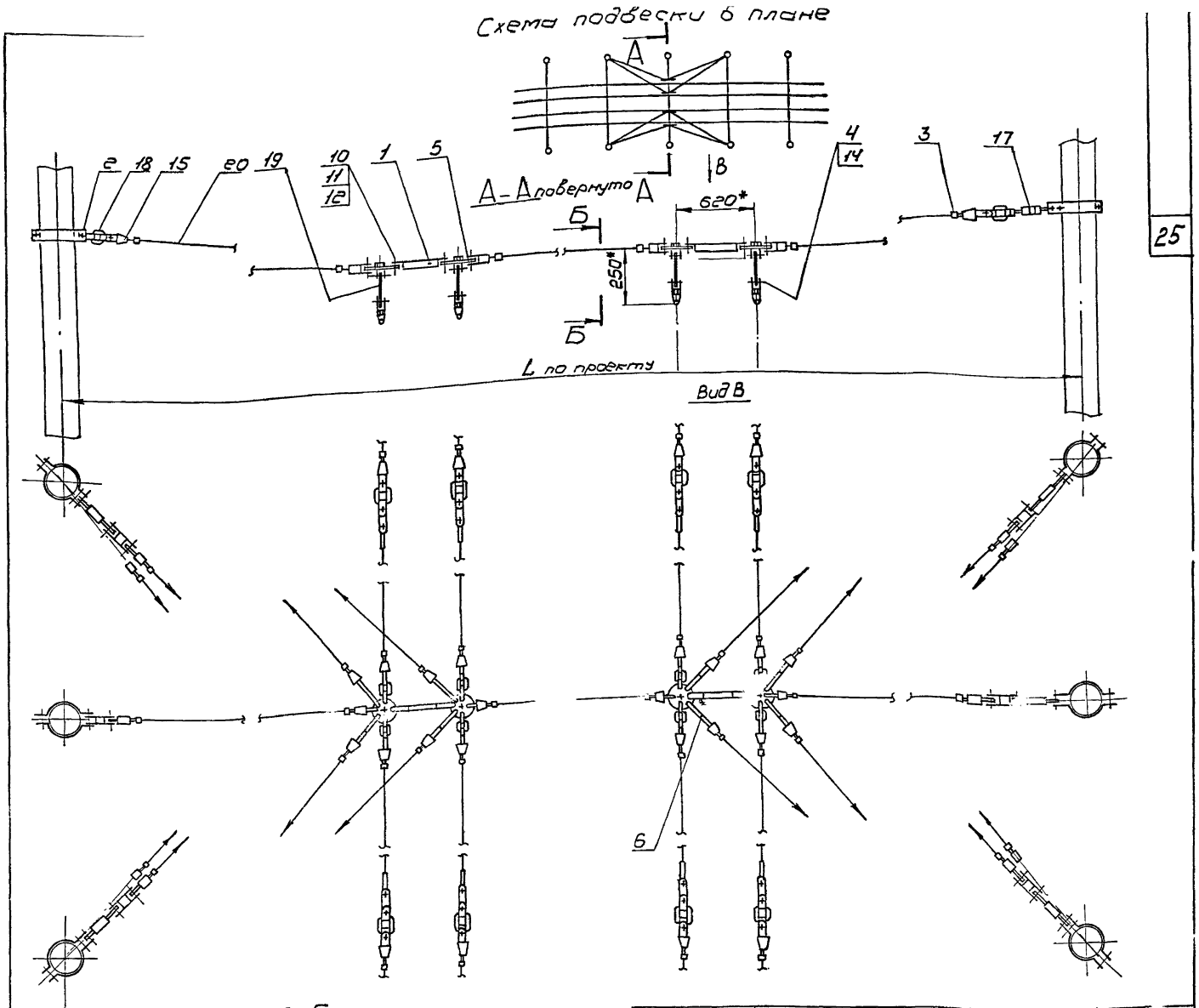

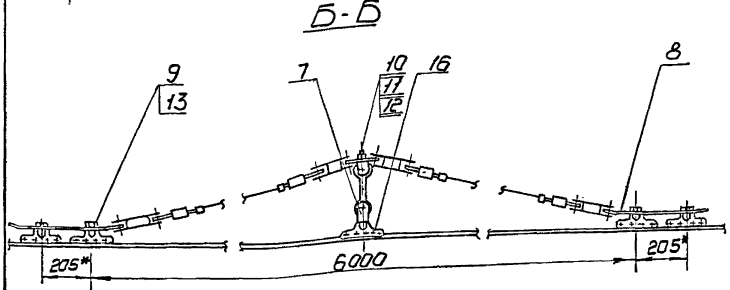

Вариант закрепления тросов к стене

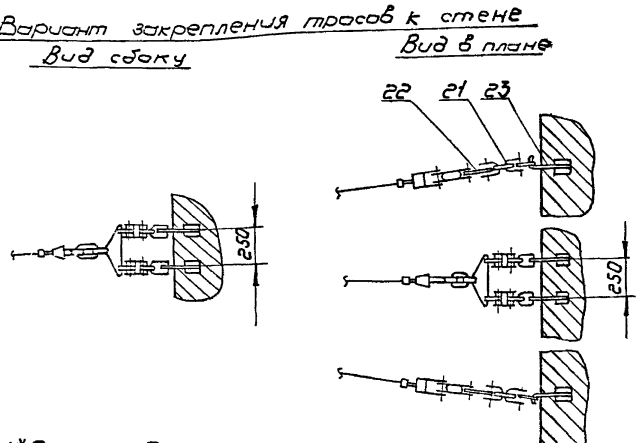

1.*Размеры для справок.

2.Уклон несущей поперечины-1/10 ÷ 1/12

Поз.	Обозначен.	Наименование	Кол.	Масса	Материал	Примеч.
23	ГОСТ 5227-66	Крюк			Сборочный	
22	694.28.000	Коромысло	6		Сборочный	
21	694.25.000	Шумоглушитель	12		Сборочный	
20	ГОСТ 3062-69	Канат 6,7-Г-I-СС-Л-Р-120				Длина по проекту
19	ГОСТ 14123-69	Изолятор ИКП	4		АГ-4С	
18	ГОСТ 3537-66	Изолятор ИП-2	26		Сборочный	
17	ГОСТ 3535-66	Муфта МН3-100	8		Сборочный	
16	ГОСТ 3532-66	Зажим ЗПВ	20		Сборочный	
15	ГОСТ 3283-66	Зажим ЗКК	38		Сборочный	
14	ГОСТ 397-66	Шплинт 3,2×25-001	8		Сталь 10	
13	ГОСТ 11371-68	Шайба 16.36.01	12		Ст. 3	
12	ГОСТ 6402-70	Шайба 16.65Г.01	16		Сталь 65Г	
11	ГОСТ 5915-70	Гайка М16.6.01	16		Сталь 20	
10	ГОСТ 7798-70	Болт М16×40.58.01	16		Сталь 20	
9	ГОСТ 7798-70	Болт М16×20.58.01	12		Сталь 20	
8	694.00.002	Пластина	8		Ст. 3	
7	727.00.001	Ушко загибное	8		Ст. 3	
6	694.00.005	Пластина	8		Ст. 3	
5	694.00.004	Кольцо воздушное	4		Ст. 3	
4	694.01.002	Ось	8		Сталь 10	
3	735.10.000	Зажим для троса	38		Сборочный	
2	731.01.400	Хомут тяги	10		Сборочный	
1	694.09.000	Изолятор специальн.	2		Сборочный	

Изм.	Лист	№ докум.	Подп.	Дата
Разраб.		Парамонова		
Пров.		Айзенберг		
Нач.отд.		Шустелов		
Н.контр.				
Утв.		Хорович		

Узлы средней анкеровки контактных проводов простой троллейбусной подвески на несущей поперечине.

Лит.	Масса	Масшт.

Лист | Листов 1

Масгортранспроект

Инв. № подл. | Подп. и дата | Взам. инв. № | Инв. № дубл. | Подп. и дата

К-75-3026

Серия 4.507-4.

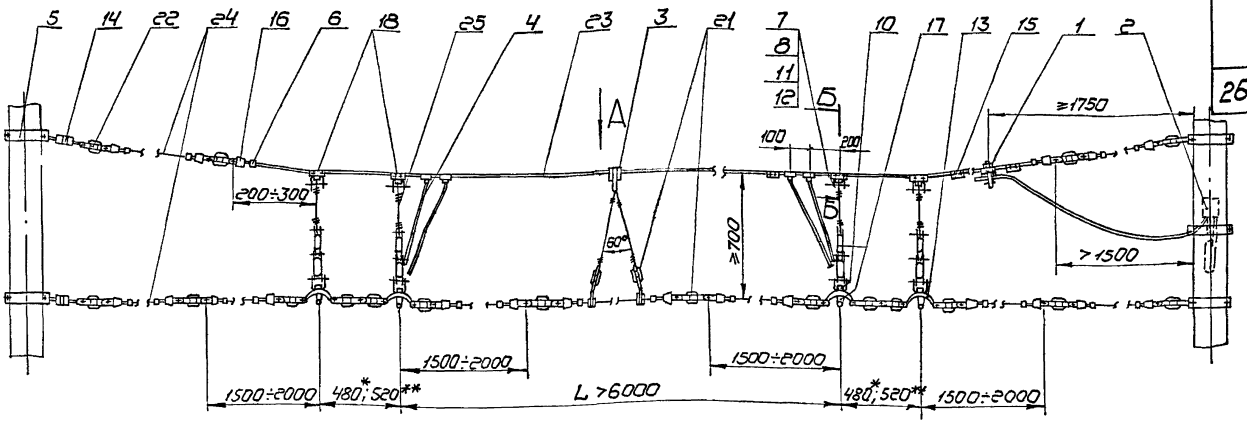

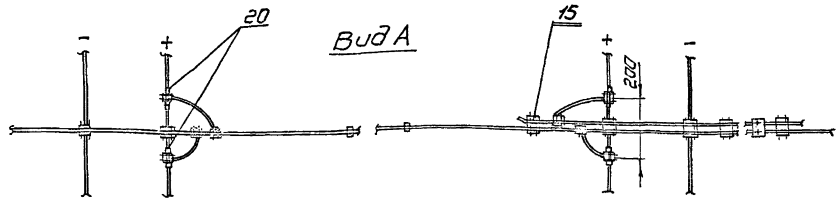

Б-Б
М 1:2

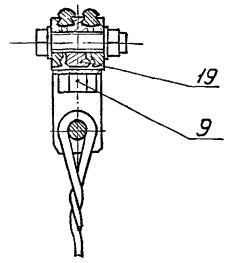

Поз.	Обозначен.	Наименование	Кол.	Масса	Материал.	Лист	Примеч.
25	ГОСТ3617-71	Проволока 5					Длина по проекту
24	ГОСТ3062-69	Канат 6,7-Г-I-СС-Л-Р-120					Длина по проекту
23	ГОСТ2584-63	Контактный провод МФ-85					Длина по проекту
22	ГОСТ3537-66	Изолятор ИП-2	4		Сборочный		
21	ГОСТ3537-66	Изолятор ИП-1	23		Сборочный		
20	ГОСТ5223-66	Зажим ЗПТ	4		Сборочный		
19	ГОСТ3528-66	Зажим ЗПД	2		Сборочный		
18	ГОСТ3528-66	Зажим ЗПО	2		Сборочный		
17	ГОСТ3532-66	Зажим ЗПВ	4		Сборочный		
16	ГОСТ3283-66	Зажим ЗКК	20		Сборочный		
15	ГОСТ3529-66	Зажим ЗС	3		Сборочный		
14	ГОСТ3535-66	Муфта МНЗ-100	2		Сборочный		
13	ГОСТ3534-66	Подвес ПДЖ	4		Сборочный		
12	ГОСТ397-66	Шплинт 3,2×25-001	8		Сталь 10		
11	ГОСТ11371-68	Шайба 12-001	8		Ст. 3		
10	ГОСТ7798-70	Болт М16×55,58.01	4		Сталь 20		
9	ГОСТ7798-70	Болт М16×20,58.01	4		Сталь 20		
8	727.00.001	Ушко загибное	8		Ст. 3		
7	694.01.002-02	Ось	8		Сталь 10		
6	735.10.000	Зажим для троса	20		Сборочный		
5	731.01.400	Хомут тяги	4		Сборочный		
4	694.27.000	Дужка питающая	4		Сборочный		
3	694.20.200	Зажим струновой ДК	2		Сборочный		
2	694.19.000	Вывод кабельный скрытый	1		Сборочный		
1	694.14.000	Зажим питающий №2	1		Сборочный		

1. При расстоянии между линиями от 3 до 6м изоляция устанавливается посередине между ними.
2. Уклон несущей поперечины - 1/5÷1/7.
3. Натяжная муфта поз. 14 устанавливается в несущей гибкой поперечине длиной 30м и более.
4. **Размер для парного подвеса с планочным изолятором И-1,2
5. Струны для подвешивания фиксирующей поперечины между линиями устанавливать через каждые 15÷20м.
6. Присоединение питающих дужек к проводам отрицательной полярности производится аналогично.
7. Допускается замена изоляторов ИП-2 поз. 22 на на изоляторы И-1,2 черт. № 242.04.000, серия 4.507-1.
8. *Размеры для справок.

Изм.	Лист	N докум.	Подп.	Дата
Разраб.		Таборко		
Пров.		Айзенберг		
Нач. отд.		Шустелов		
Н. контр.				
Утв.		Хорович		12.09.75

Соединитель питающий в цепной поперечине.

Лит	Масса	Масшт.

Лист | Листов 1

Мосгортранспроект

Инв. N подл. | Подп. и дата | Взам. инв. N | Инв. N дубл. | Подп. и дата

К-75-2597

Серия 4.507-4.

27

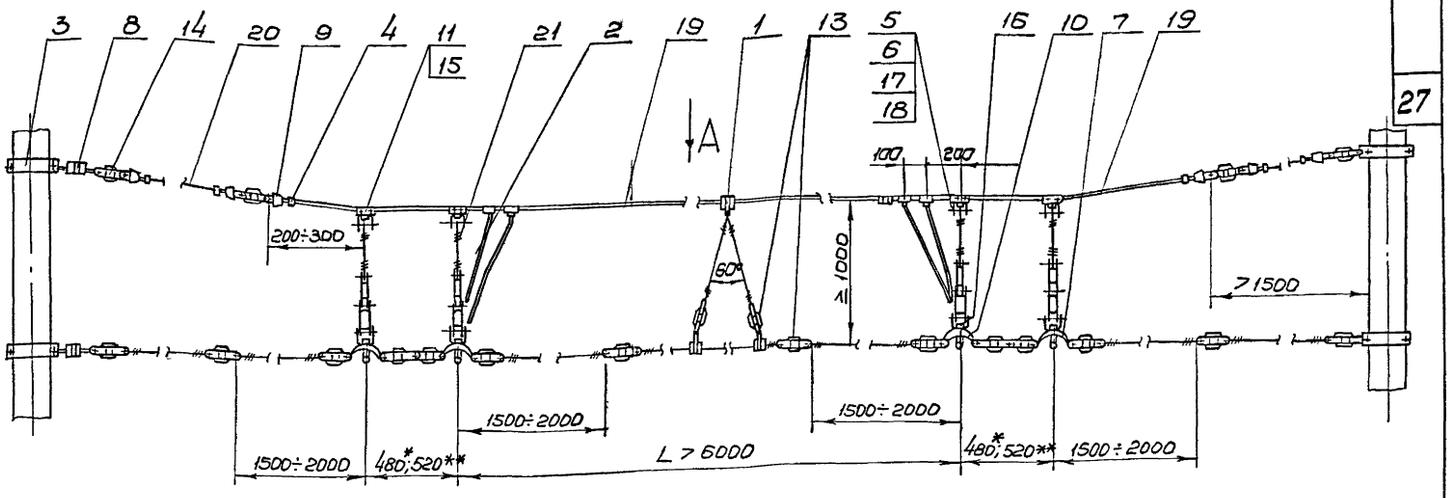

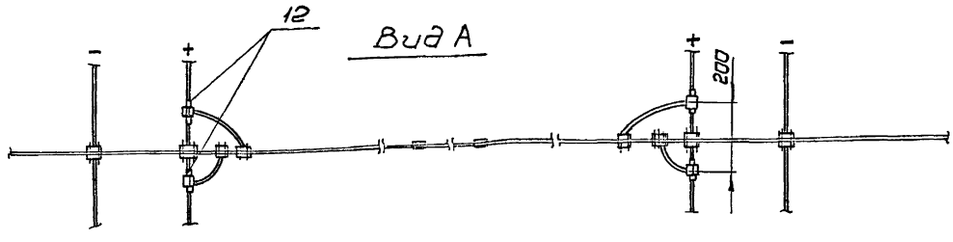

Вариант закрепления тросов к стене

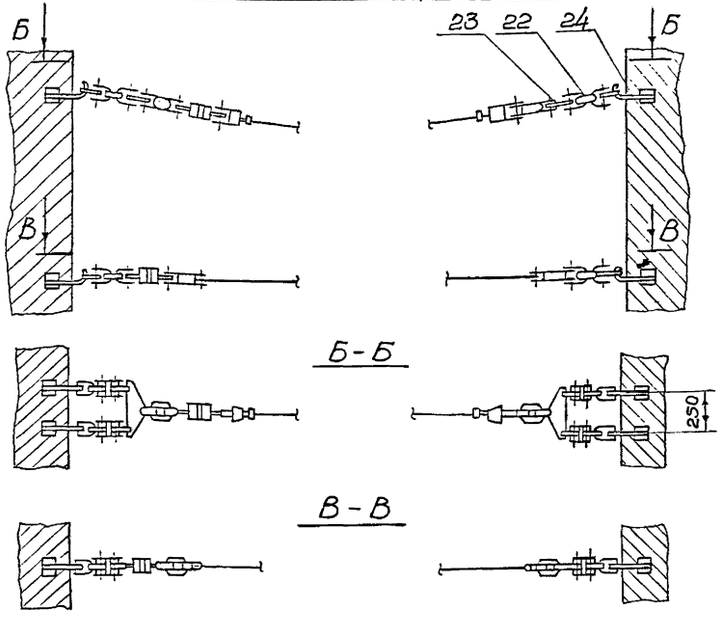

Поз.	Обозначен.	Наименование	Кол.	Масса	Материал	Лист	Примеч.
24	ГОСТ 5227-66	Крюк	6		сборочный		
23	694.28.000	Коромысло	2		сборочный		
22	694.25.000	Шумоглушитель	6		сборочный		
21	ГОСТ 3617-71	Проволока 5					Длина по проекту
20	ГОСТ 3062-69	Канат 6,7-Г-I-СС-Л-Р-120					Длина по проекту
19	ГОСТ 2584-63	Провод контактный МФ-85					Длина по проекту
18	ГОСТ 397-66	Шплинт 3,2×25-001	8		сталь 10		
17	ГОСТ 11371-68	Шайба 12-001	8		Ст. 3		
16	ГОСТ 7798-70	Болт М16×55.58.01	4		Сталь 20		
15	ГОСТ 7798-70	Болт М16×20.58.01	4		сталь 20		
14	ГОСТ 3537-66	Изолятор ИП-2	4		сборочный		
13	ГОСТ 3537-66	Изолятор ИП-1	24		сборочный		
12	ГОСТ 5223-66	Зажим ЗПТ	4		сборочный		
11	ГОСТ 3528-66	Зажим ЗПО	4		сборочный		
10	ГОСТ 3532-66	Зажим ЗПВ	4		сборочный		
9	ГОСТ 3283-66	Зажим ЗКК	6		сборочный		
8	ГОСТ 3535-66	Муфта МНЗ-100	2		сборочный		
7	ГОСТ 3534-66	Подвес ПДЖ	4		сборочный		
6	727.00.001	Ушко загибное	8		Ст. 3		
5	694.01.002-02	Ось	8		сталь 10		
4	735.10.000	Зажим для троса	6		сборочный		
3	731.01.400	Хомут тяги	4		сборочный		
2	694.27.000	Дужка питающая	4		сборочный		
1	694.20.200	Зажим струновой ДК	3		сборочный		

1. При расстоянии между линиями от 3 до 6м изоляция устанавливается посередине между ними.
2. Уклон несущей поперечины – 1/5 ÷ 1/7.
3. Натяжная муфта поз. 8 устанавливается в несущей гибкой поперечине длиной 30м и более.
4. **Размер для парного подвеса с планочным изолятором И-1,2.
5. Струны для подвешивания фиксирующей поперечины между линиями устанавливать через каждые 15÷20м.
6. Присоединение питающих дужек к проводам отрицательной полярности производится аналогично.
7. Допускается замена изоляторов ИП-2 поз. 14 на изоляторы И-1,2 черт. № 242.04.000, серия 4.507-1.
8. * Размеры для справок.

Изм	Лист	№ докум.	Подп.	Дата
Разраб.		Айзенберг		
Пров.		Шустелов		
Нач. отд.		Шустелов		
Н. контр.				
Утв.		Хорович		2.09.76

Соединитель междупутный в цепной поперечине.

Лит	Масса	Масшт.

Лист | Листов 1

Мосгортранспроект

Инв. № подл. К-75-3113 | Подп. и дата | Взам. инв. № | Инв. № дубл. | Подп. и дата

Шифр | копировал: Пошкина | Формат 22

Серия 4.507-4

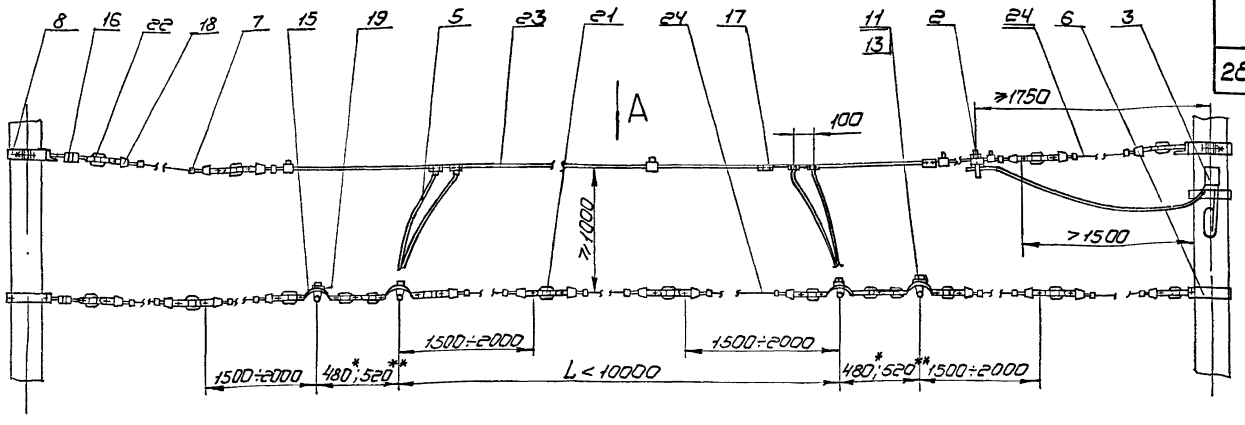

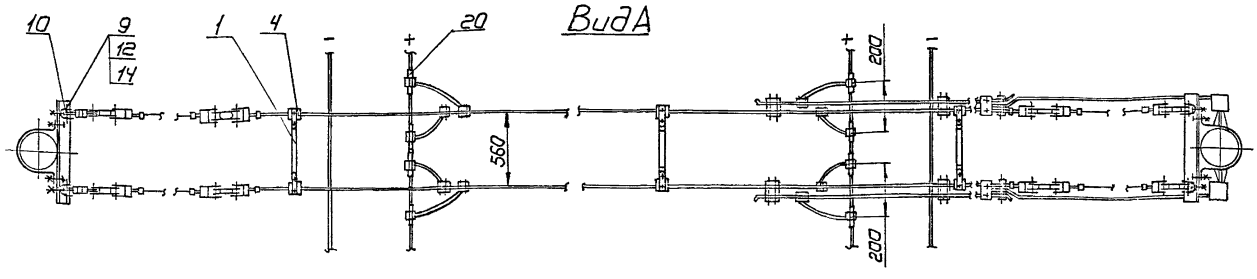

1. При расстоянии между двумя линиями от 3 до 6м изоляция устанавливается посередине между ними
2. **Размер для парного подвеса с планочным изолятором И-1,2
3. При расстоянии между опорами менее 20м устанавливается один изолятор поз. 1 в середине пролета.
4. Уклон поперечины на прямом участке линии- 1/10 ÷ 1/12.
5. Присоединение питающих дужек к проводам отрицательной полярности производится аналогично.
6. Допускается замена изоляторов ИП-2 поз. 22 на изоляторы И-1,2 черт. № 242.04.000, Серия 4.507-1
7. *Размеры для справок.

Поз.	Обозначен.	Наименование	кол.	Масса	Материал	лист	Примеч.
24	ГОСТ 3062-69	Канат 6,7-Г-I-СС-Л-Р-120					
23	ГОСТ 2584-63	Контактный провод МФ-85					
22	ГОСТ 3537-66	Изолятор ИП-2	8		Сборочный		
21	ГОСТ 3537-66	Изолятор ИП-1	14		Сборочный		
20	ГОСТ 5223-66	Зажим ЗПТ	8		Сборочный		
19	ГОСТ 3532-66	Зажим ЗПВ	4		Сборочный		
18	ГОСТ 3283-66	Зажим ЗКК	26		Сборочный		
17	ГОСТ 3529-66	Зажим ЗС	6		Сборочный		
16	ГОСТ 3535-66	Муфта МНЗ-100	3		Сборочный		
15	ГОСТ 3534-66	Подвес ПДЖ	4		Сборочный		
14	ГОСТ 397-66	Шплинт 3,2х25-001	4		Сталь 10		
13	ГОСТ 11371-68	Шайба 16-001	4		Ст.3		
12	ГОСТ 11371-68	Шайба 12-001	4		Ст.3		
11	ГОСТ 7798-70	Болт М16х55.58.01	4		Сталь 20		
10	727.00.001	Ушко загибное	4		Ст.3		
9	694.01.002-02	Ось	4		Сталь 10		
8	800.01.000	Хомут специальн.	2		Сборочный		
7	735.10.000	Зажим для троса	26		Сборочный		
6	731.01.400	Хомут тяги	2		Сборочный		
5	694.27.000	Дужка питающ.	8		Сборочный		
4	694.20.200	Зажим струнов. ДК	6		Сборочный		
3	694.19.000	Вывод кабельный скрытый	2		Сборочный		
2	694.14.000	Зажим питающ. №2	2		Сборочный		
1	694.09.000	Изолятор специальн.	3		Сборочный		

Изм.	Лист	№ докум.	Подп.	Дата
Разраб.		Таборко		
Пров.		Айзенберг		
Нач. отд.		Шустелов		
Н. контр.				
Утв.		Хорович		

Соединитель питающий для двух кабельных выводов.

Лит.	Масса	Масшт.

Лист | Листов 1

Мосгортранспроект

Инв. № подл. | Подп. и дата | Взам. инв. № | Инв. № дубл. | Подп. и дата

К-75-2565

Копировал [illegible] 8.VIII-75 Формат 22

Схема подвески в плане

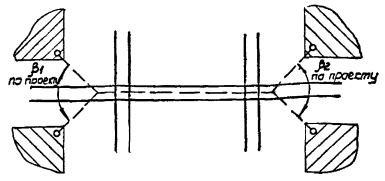

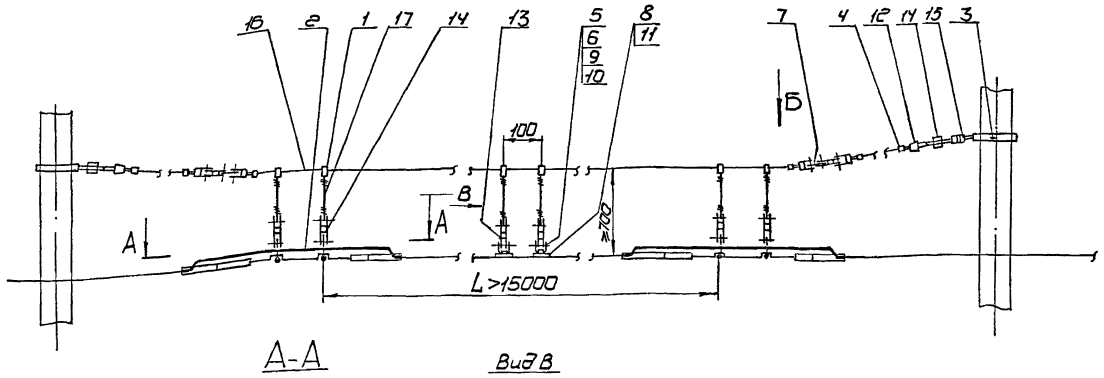

А-А

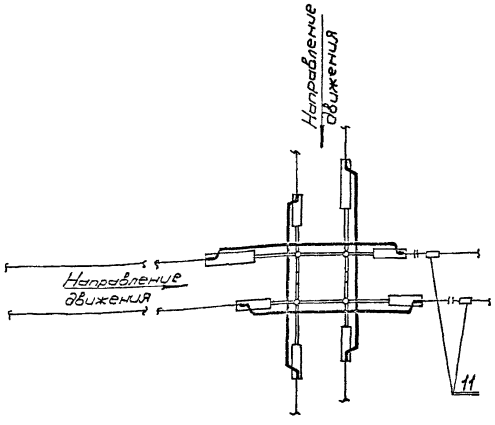

Вид В

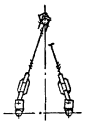

Вид Б

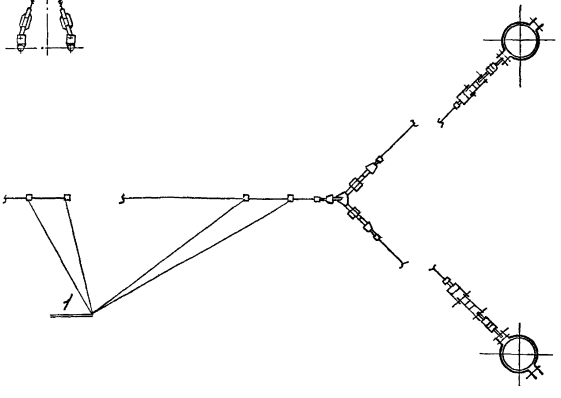

Вариант закрепления тросов к стене

Вид сбоку

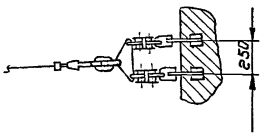

Вид в плане

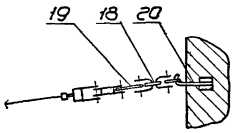

1. Уклон несущей поперечины - 1/10 не менее.
2. При L < 15000 струны для подвешивания контактного провода не устанавливать.

Поз.	Обозначен.	Наименование	Кол.	Масса	Материал	Примеч.
17	ГОСТ3617-71	Проволока 5				Длина по проекту
16	ГОСТ3062-69	Канат 6,7-Г-I-СС-Л-Р-100				Длина по проекту
15	ГОСТ3535-66	Муфта МН3-100	2		Сборочный	
14	ГОСТ3537-66	Изолятор ИП-2	12		Сборочный	
13	ГОСТ3537-66	Изолятор ИП-1	2		Сборочный	
12	ГОСТ3283-66	Зажим ЗКК	10		Сборочный	
11	ГОСТ3532-66	Зажим ЗПВ	2		Сборочный	
10	ГОСТ397-66	Шплинт 3,2×25-001	2		Сталь 10	
9	ГОСТ11371-68	Шайба 12-001	2		Ст. 3	
8	ГОСТ7798-70	Болт М16×55.58.01	2		Сталь 20	
7	800.00.001-01	Тройник	2		Ст. 3	
6	727.00.001	Ушко загибное	2		Ст. 3	
5	694.01.002-02	Ось	2		Сталь 10	
4	735.10.000	Зажим для троса	10		Сборочный	
3	731.01.400	Хомут тяги	4		Сборочный	
2	726.00.000	Пересечение тролл. линий. Тип МПИ-6Д	2	106	Сборочный	
1	694.20.200	Зажим струновой ДК	6		Сборочный	

Изм.	Лист	N докум.	Подп.	Дата
Разраб.		Парамонова		
Пров.		Айзенберг		
Нач. отд.		Шустелов		
Н. контр.				
Утв.		Хорович		12.5.82

Крепление пересечений двух простых троллейбусных подвесок с одной на несущей поперечине

Лит.	Масса	Масшт.

Лист | Листов 1

Мосгортранспроект

Изм.	Лист	N докум.	Подп.	Дата
20	ГОСТ5227-66	Крюк	8	Сборочный
19	694.28.000	Коромысло	4	Сборочный
18	694.25.000	Шумоглушитель	8	Сборочный

Инв. N подл. | Подп. и дата | Взам. инв. N | Инв. N дубл. | Подп. и дата

Схема подвески в плане

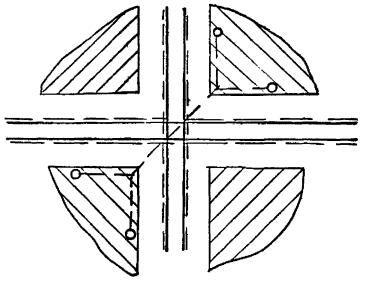

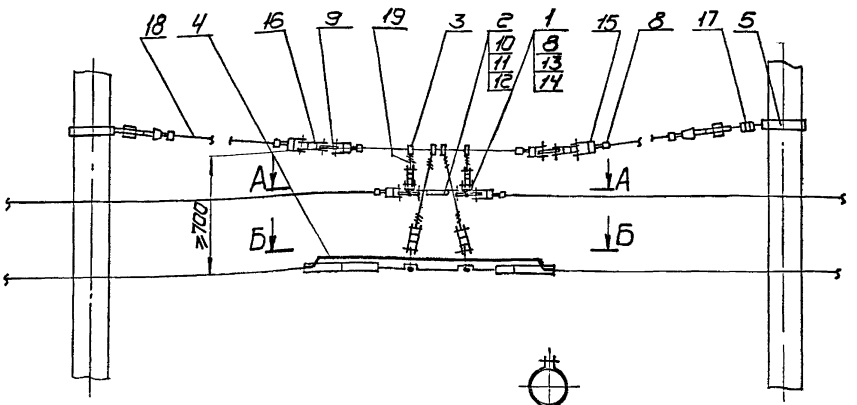

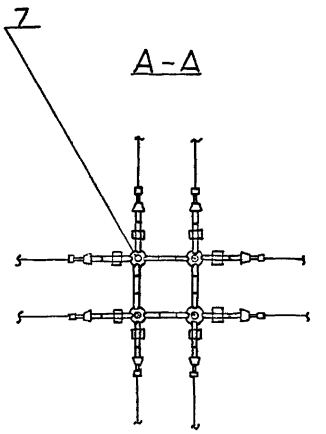

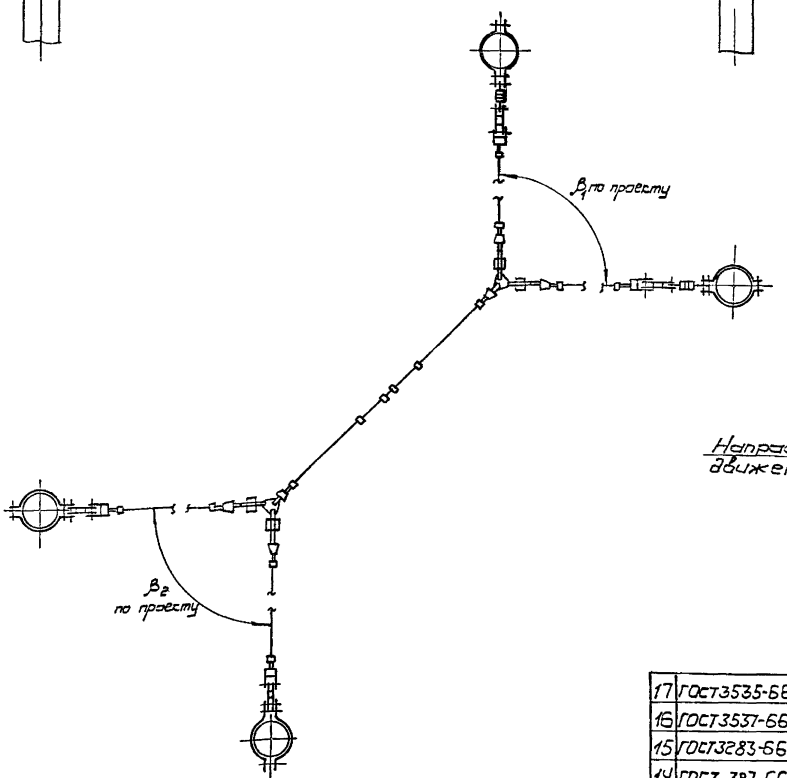

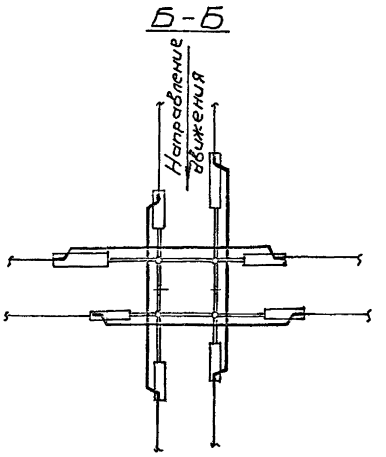

Направление движения

Вариант закрепления тросов к стене

Вид сбоку

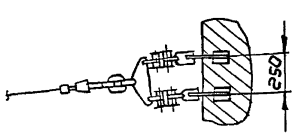

Вид в плане

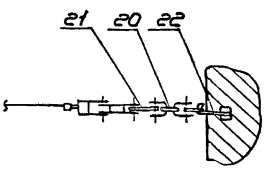

Уклон несущей поперечины- 1/10 не менее.

Поз.	Обозначен.	Наименование	Кол.	Масса	Материал	Примеч.
17	ГОСТ3535-66	Муфта МНЗ-100	2		Сборочный	
16	ГОСТ3537-66	Изолятор ИП-2	20		Сборочный	
15	ГОСТ3283-66	Зажим ЗКК	18		Сборочный	
14	ГОСТ 397-66	Шплинт 3,2×25-001	4		Сталь10	
13	ГОСТ11371-68	Шайбы 12-001	4		Ст.3	
12	ГОСТ6402-70	Шайбы 16.65Г-01	8		Сталь 65Г	
11	ГОСТ5915-70	Гайка М16.6.01	8		Сталь 20	
10	ГОСТ7798-70	Болт М16×40.58.01	8		Сталь 20	
9	800.00.001-01	Тройник	2		Ст.3	
8	694.01.002-02	Ось	4		Сталь 10	
7	694.00.004	Кольца воздушное	4		Ст.3	
6	735.10.000	Зажим для троса	18		Сборочный	
5	731.01.400	Хомут тяги	4		Сборочный	
4	726.00.000	Пересечение тролл. линий. Тип МПЧ-6Д	1		Сборочный	
3	694.20.200	Зажим струновой ДК	6		Сборочный	
2	694.09.000	Изолятор специальный	4		Сборочный	
1	694.01.200	Вилка подвесная	4		Сборочный	

Поз.	Обозначен.	Наименование	Кол.	Масса	Материал	Примеч.
23	ГОСТ5227-66	Крюк	8		Сборочный	
21	694.28.000	Коромысло	4		Сборочный	
20	694.25.000	Шумогушитель	8		Сборочный	
19	ГОСТ3617-71	Проволока 5				Длина по проекту
18	ГОСТ3062-69	Канат 6,7-Г-І-ССЛ-Р-Р180				Длина по проекту

Изм.	Лист	№ докум.	Подп.	Дата	Крепление пересечения цепных троллейбусных подвесок на несущей поперечине. Вариант I	Лит.	Масса	Масшт.
Разраб.	Парамонов							
Пров.	Айзенберг					Лист 1	Листов 2	
Нач.отд	Шустелов							
Н.контр.						Мосгортранспроект		
Утв.	Хорович							

Копировал Дмитриев 9/18-75г. Формат А2

Инв. № подл. | Подп. и дата | Взам. инв. № | Инв. № дубл. | Подп. и дата

К-75-3086

Схема подвески в плане

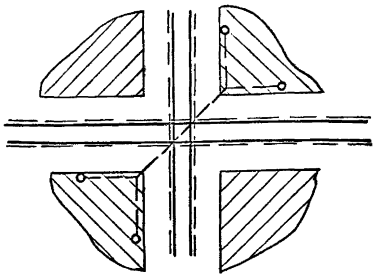

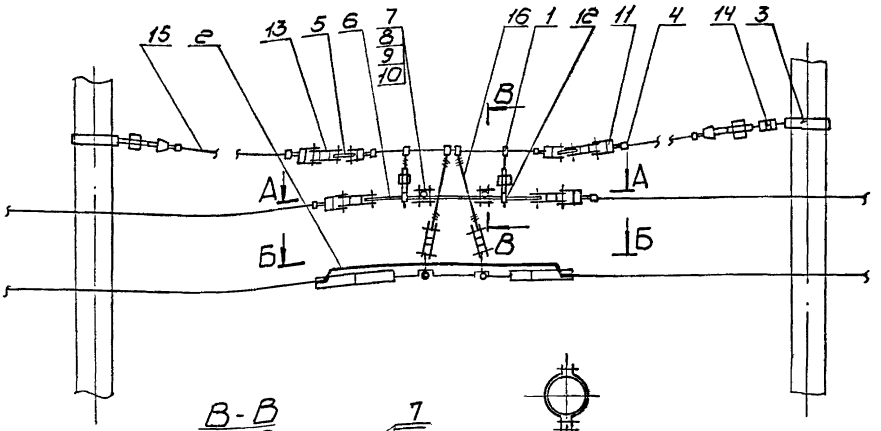

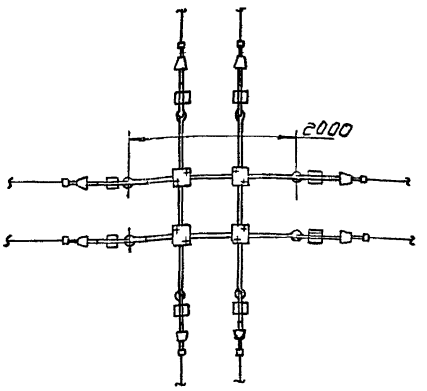

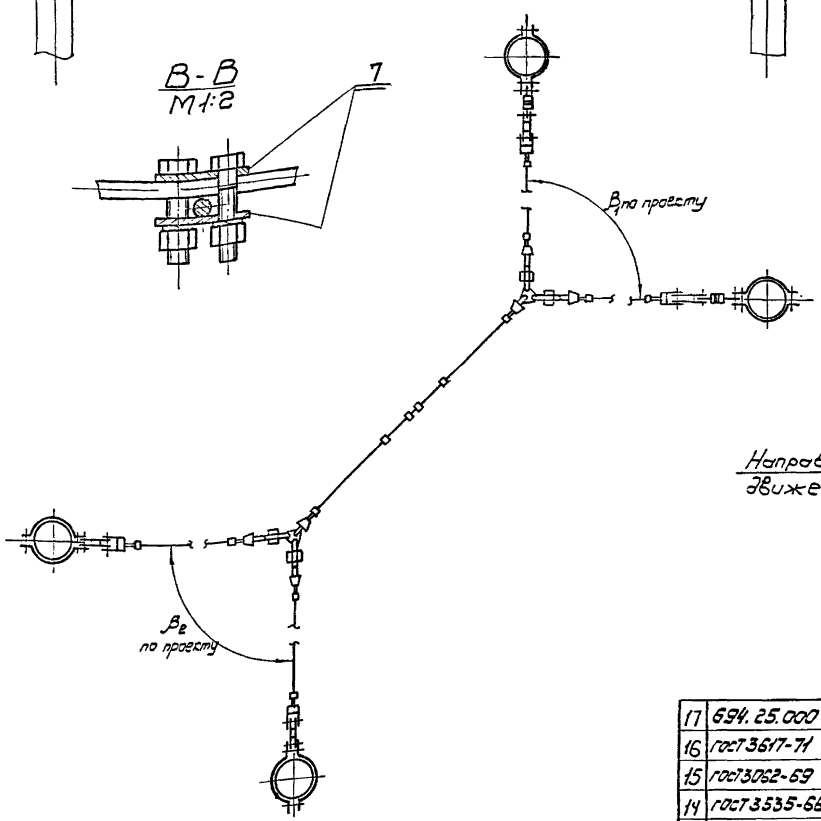

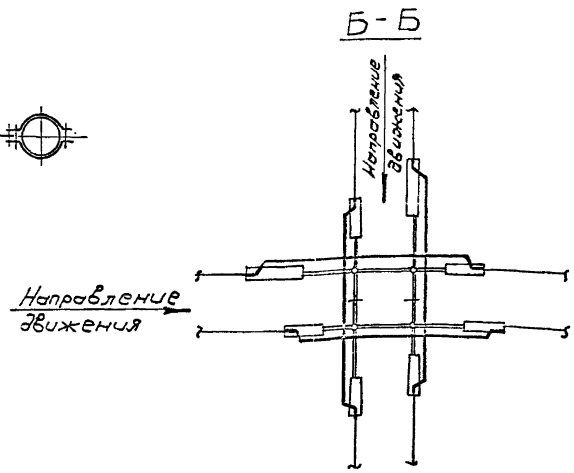

Вариант закрепления тросов к стене.

Вид сбоку

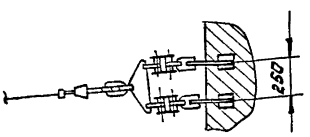

Вид в плане

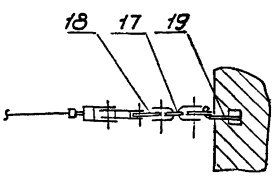

Уклон несущей поперечины - 1/10 не менее.

Поз.	Обозначение	Наименование	Кол.	Масса	Материал	Примечан.
17	694.25.000	Шумоглушитель	8		Сборочный	
16	ГОСТ 3617-71	Проволока 5				Длина по проекту
15	ГОСТ 3062-69	Канат 6,7-Г-I-СС-Л-Р-120				Длина по проекту
14	ГОСТ 3535-66	Муфта МН3-100	2		Сборочный	
13	ГОСТ 3537-66	Изолятор ИП-2	20		Сборочный	
12	ГОСТ 5226-66	Зажим ЗСТ	2		Сборочный	
11	ГОСТ 3283-66	Зажим ЗКК	18		Сборочный	
10	ГОСТ 6402-70	Шайба 12.65Г.01	8		Сталь 65Г	
9	ГОСТ 5915-70	Гайка М12.6.01	8		Сталь 20	
8	ГОСТ 7798-70	Болт М12×50.58.01	8		Сталь 20	
7	800.00.003	Планка	8		Ст.3	
6	800.00.002	Стержень	4		Ст.3	
5	800.00.001-01	Тройник	2		Ст.3	
4	735.10.000	Зажим для троса	18		Сборочный	
3	731.01.400	Хомут тяги	4		Сборочный	
2	726.00.000	Пересечение троллейб. линий. Тип МПИ-6Д	1		Сборочный	
1	694.20.200	Зажим струновой ДК	4		Сборочный	

Изм.	Лист	№ докум.	Подп.	Дата
Разраб.		Парамонова		
Пров.		Айзенберг		
Нач.отд.		Шустелов		
Н.конт.				
Утв.		Хорович		12.07

Крепление пересечения цепных троллейбусных подвесок на несущей поперечине
Вариант II

Лит.	Масса	М-б

Лист 2 | Листов

Мосгортранспроект

Инв.№подл.	Подп. и дата	Взам.инв.№	Инв.№дубл.	Подп. и дата
К-75-3016				

19	ГОСТ 5227-66	Крюк	8		Сборочный	
18	694.28.000	Карамысла	4		Сборочный	

Серия 4.507-4

Схема подвески в плане

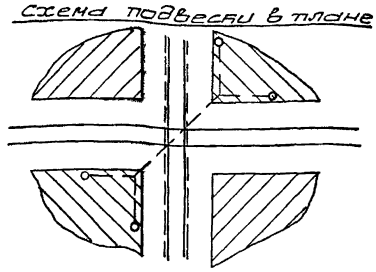

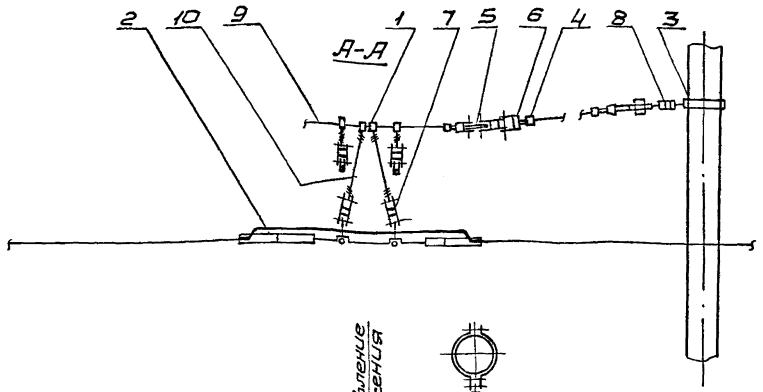

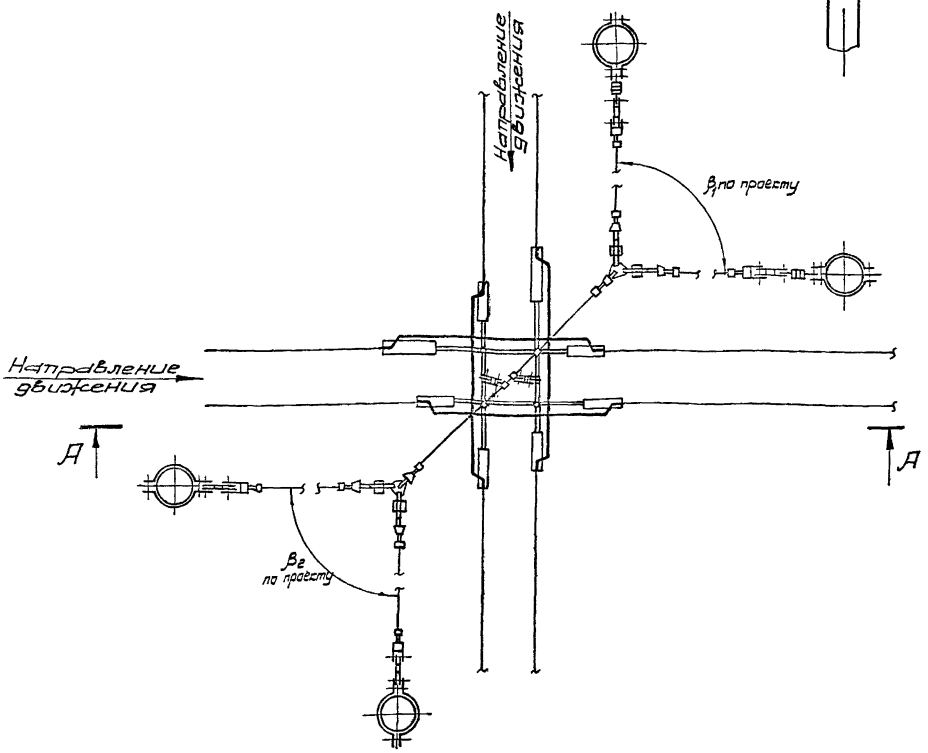

Вариант закрепления тросов к стене

Вид с боку

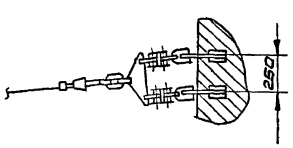

Вид в плане

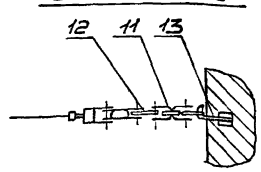

Уклон несущей поперечины-1/10 не менее.

Поз	Обозначен.	Наименование	Кол	Масса	Материал	Примеч.
13	ГОСТ 5227-66	Крюк	8		Сборочный	
12	694.28.000	Коромысло	4		Сборочный	
11	694.25.000	Шумоглушитель	8		Сборочный	
10	ГОСТ 3617-71	Проволока 5				Длина по проекту
9	ГОСТ 3062-69	Канат 6,7-FI-CC-П-Р-120				Длина по проекту
8	ГОСТ 3535-66	Муфта МН3-100	2		Сборочный	
7	ГОСТ 3537-66	Изолятор ИП-2	12		Сборочный	
6	ГОСТ 3283-66	Зажим ЗКК	10		Сборочный	
5	800.00.00Ю	Тройник	2		Ст.3	
4	735.10.000	Зажим для троса	10		Сборочный	
3	731.01.400	Хомут тяги	4		Сборочный	
2	726.00.000	Пересечение трол. линии. Тип МПИ-6Д	1		Сборочный	
1	694.20.200	Зажим струновой ДК	6		Сборочный	

Изм	Л-т	№ докум	Подп	Дата
Разр.		Парамонова		
Пров.		Айзенберг		
Нач.отд		Шустелов		
Н.контр.				
Утв		Хорович		

Крепление пересечения цепной троллейбусной подвески с простой на несущей поперечине.

Лит.	Масса	Масшт
Лист	Листов 1	

Мосгортранспроект

Инв.№ подл.	Подп. и дата	Взам. инв.	Инв. дубл.	Подп. и дата
5-75-3/72				

Схема подвески в плане

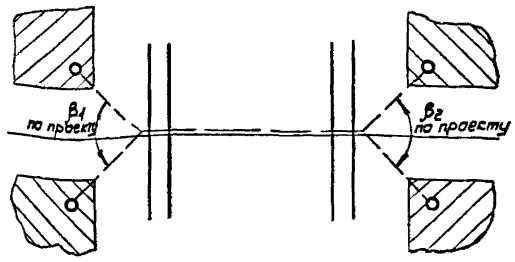

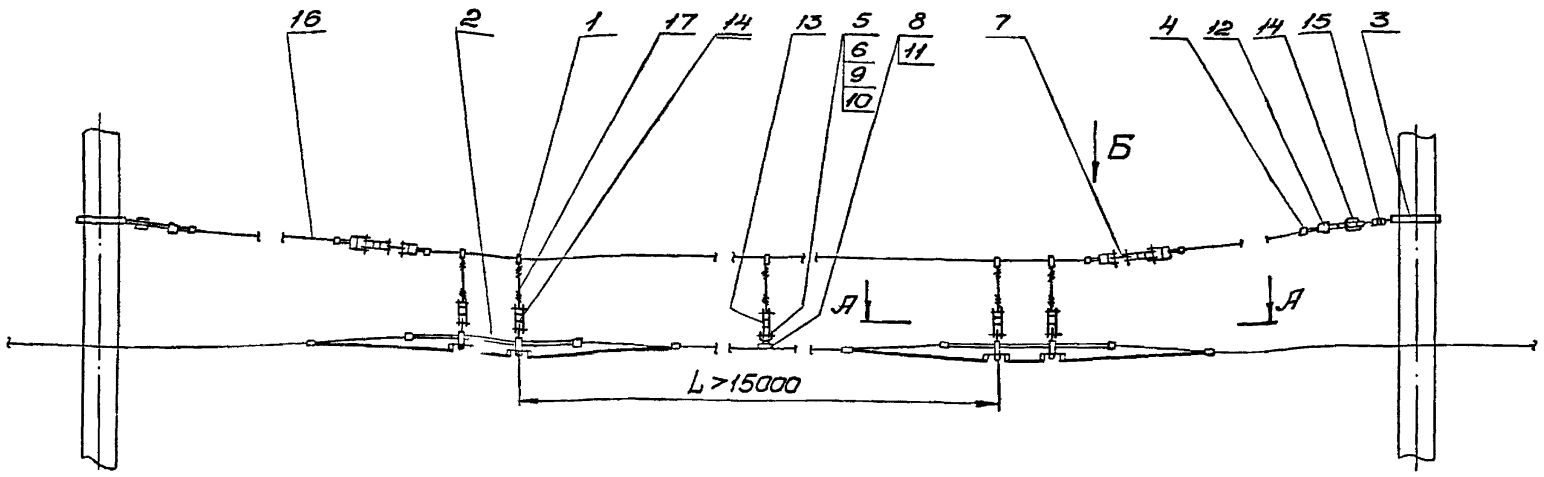

А-А

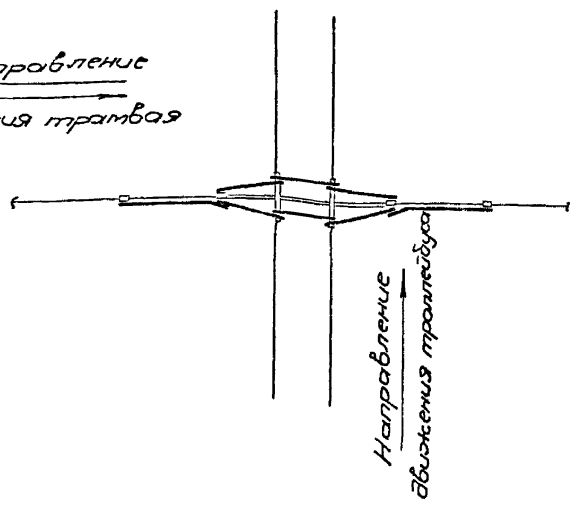

Вид Б

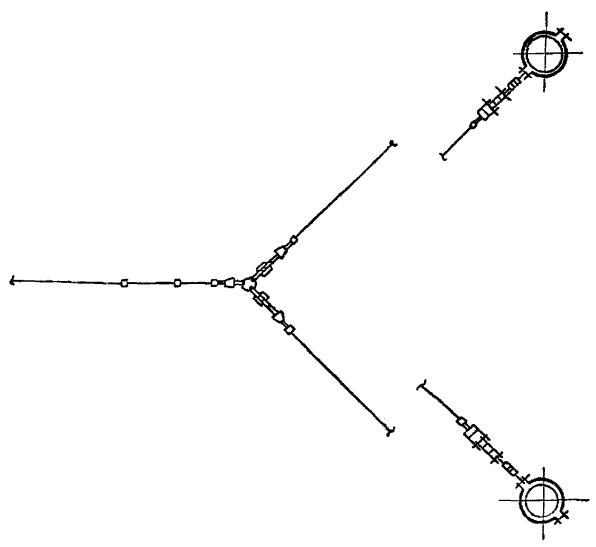

Вариант закрепления тросов к стене

Вид сбоку

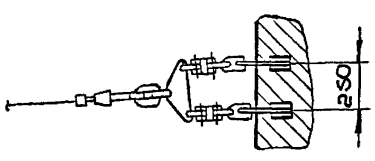

Вид в плане.

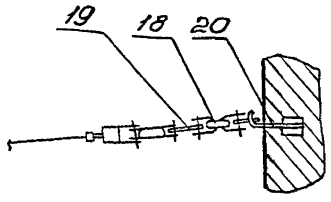

1. Уклон несущей поперечины — 1/10 не менее.
2. При L<15000 струны для подвешивания контактного провода не устанавливать.

Поз.	Обозначение	Наименование	Кол.	Масса	Материал	Примечание
17	ГОСТ 3617-71	Проволока 5				Длина по проекту
16	ГОСТ 3062-69	Канат 6,7-Ғ-І-ОС-Л-Р-120				Длина по проекту
15	ГОСТ 3535-66	Муфта МН3-100	2		Сборочный	
14	ГОСТ 3537-66	Изолятор ИП-2	12		Сборочный	
13	ГОСТ 3537-66	Изолятор ИП-1	1		Сборочный	
12	ГОСТ 3283-66	Зажим ЗКК	10		Сборочный	
11	ГОСТ 3528-66	Зажим ЗПО	1		Сборочный	
10	ГОСТ 397-66	Шплинт 3,2×25-005	1		Сталь 10	
9	ГОСТ 11371-68	Шайба 12-005	1		Ст. 3	
8	ГОСТ 7798-70	Болт М16×55.58.01	1		Сталь 20	
7	800.00.004-01	Тройник	2		Ст. 3	
6	727.00.001	Ушко загибное	1		Ст. 3	
5	694.01.002-02	Ось	1		Сталь 10	
4	735.10.000	Зажим для тросов	10		Сборочный	
3	731.01.400	Хомут тяги	4		Сборочный	
2	722.00.000	Пересечение троллейбусное с троллейбусным. Тип МПТ 4а/90	2	38	Сборочный	Тип пересечения по пр-ту
1	694.20.200	Зажим струновой ЛК	5		Сборочный	
20	ГОСТ 5327-66	Крюк	8		Сборочный	
19	694.28.000	Коромысло	4		Сборочный	
18	694.25.000	Шумоглушитель	8		Сборочный	

Изм.	Лист	№ докум.	Подп.
Разраб	Парамонова		
Провер	Айзенберг		
Нач.отд	Шустеков		
Н.контр.			
Утв.	Харович		

Крепление пересечений двух простых троллейбусных подвесок с простой трамвайной на несущей поперечине.

Лит.	Масса	М-б
Лист	Листов 1	

Мосгортранспроект

Инв.№подл. | Подп. и дата | Взам.инв.№ | Инв.№дубл. | Подп. и дата

К-75-2974

Копировал: 9/I.1.1.34 — 26/VIII-75г. Формат А2

Схема подвески в плане

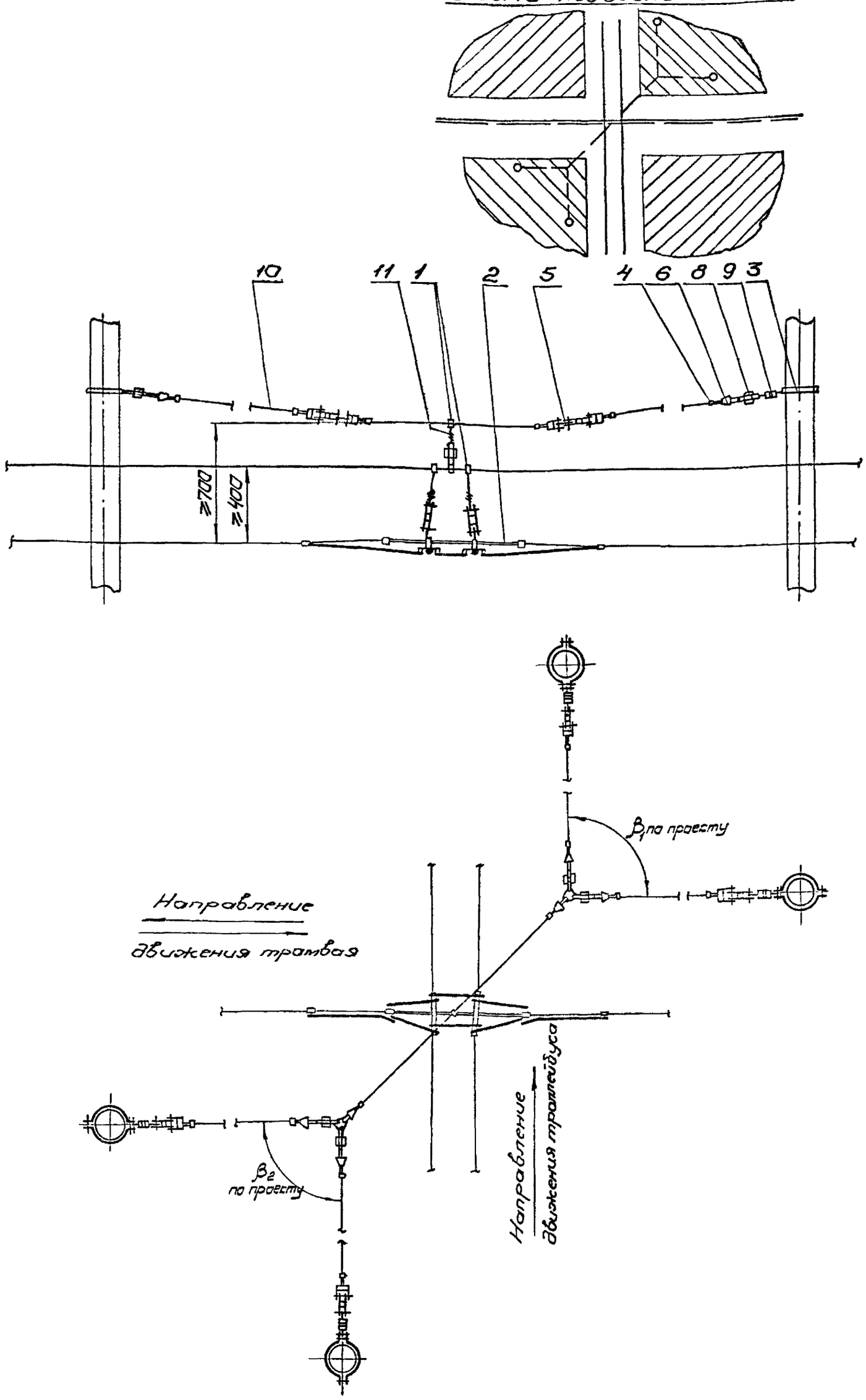

Вариант закрепления тросов к стене

Вид сбоку

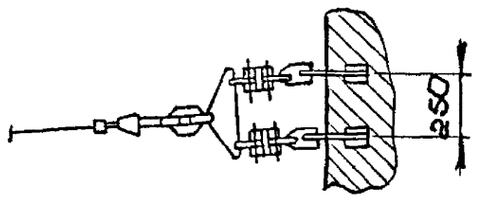

Вид в плане.

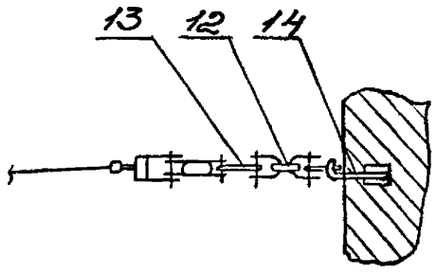

Уклон несущей поперечины – 1/10 не менее.

Поз.	Обозначение	Наименование	Кол.	Масса	Материал	Примечан.
14	ГОСТ 5227-66	Крюк	8		Сборочный	
13	694.28.000	Коромысло	4		Сборочный	
12	694.25.000	Шумоглушитель	8		Сборочный	
11	ГОСТ 3617-71	Проволока 5				Длина по проекту
10	ГОСТ 3062-69	Канат 6,7-Г-I-СС-Л-Р-120				Длина по проекту
9	ГОСТ 3535-66	Муфта МНЗ-100	2		Сборочный	
8	ГОСТ 3537-66	Изолятор ИП-2	11		Сборочный.	
7						
6	ГОСТ 3283-66	Зажим ЗКК	10		Сборочный	
5	800.00.001-01	Тройник	2		Ст. 3	
4	735.10.000	Зажим для троса	10		Сборочный	
3	731.01.400	Хомут тяги	4		Сборочный	
2	722.00.000	Пересечение трам. лин. с трол. Тип МТТ 40/90	1		Сборочный	
1	694.20.200	Зажим струновой ДК	4		Сборочный	

Изм.	Лист	№ докум.	Подп.	Дата
Разраб.		Парамонова		
Провер.		Айзенберг		
Нач. отд.		Шустелов		
Н. контр.				
Утв.		Хоробич		12.78

Крепление пересечения простой троллейбусной подвески с цепной трамвайной на несущей поперечине

Лит.	Масса	Масшт.
Лист	Листов 1	

Мосгортранспроект

Инв. № подл.	Подп. и дата	Взам. инв. №	Инв. № дубл.	Подп. и дата
9145-25-2975				

Серия 4.507-4.

Схема подвески в плане.

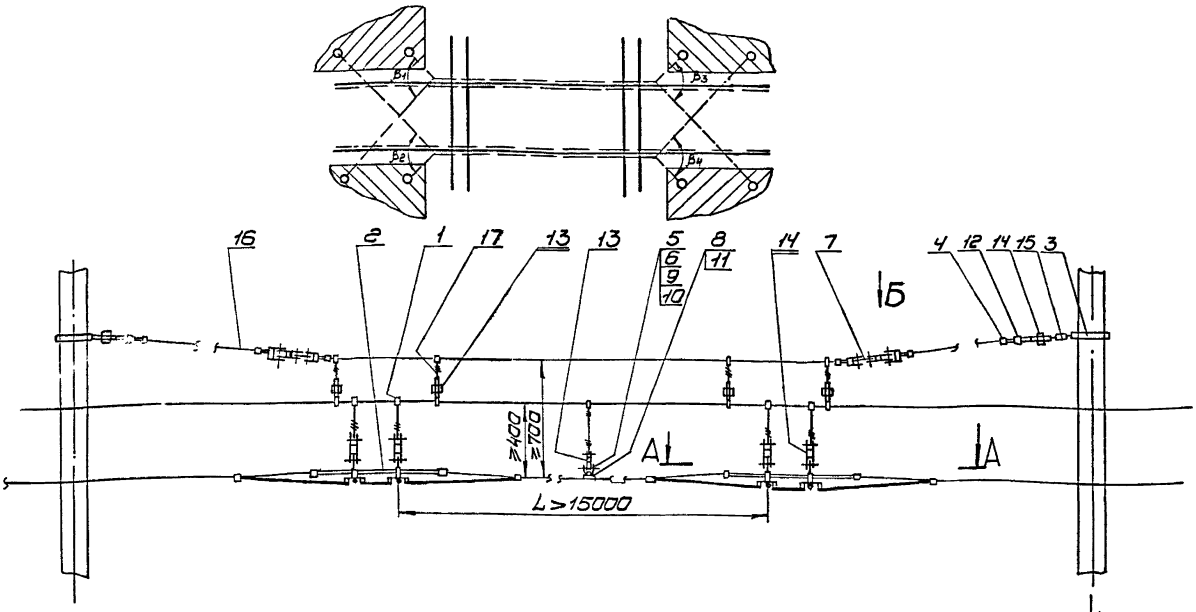

А-А

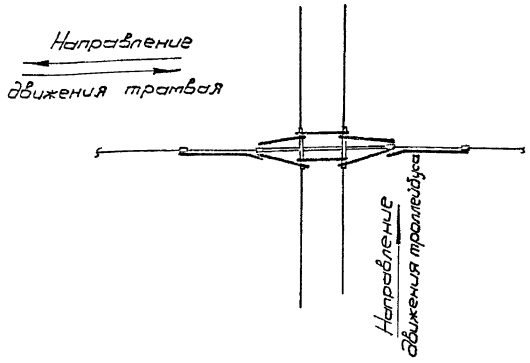

Вид Б

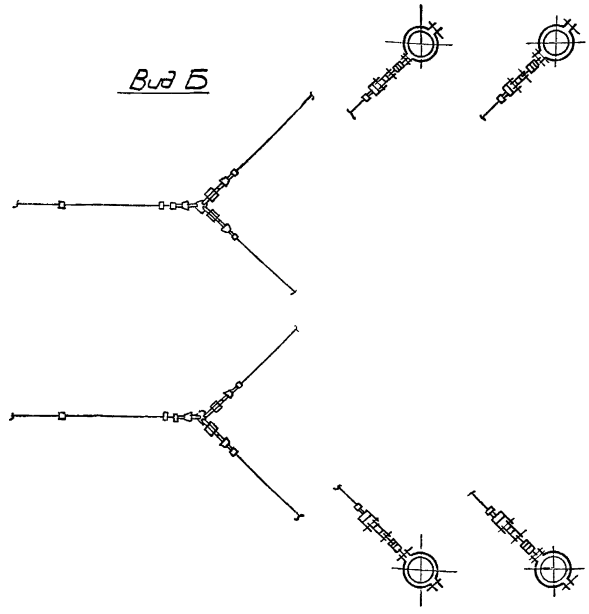

Вариант закрепления тросов к стене.

Вид сбоку

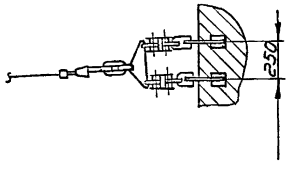

Вид в плане.

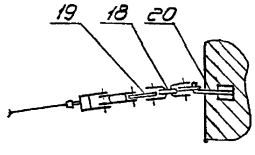

1. Уклон несущих поперечин - 1/10 не менее.
2. Углы $\beta_1, \beta_2, \beta_3, \beta_4$ - по проекту.
3. При L<15000 струны для подвешивания контактного провода не устанавливать.

Поз.	Обозначен	Наименование	кол.	Масса	Материал	Примечан.
17	ГОСТ 3617-71	Проволока 5				Длина по проекту
16	ГОСТ 3062-69	Канат 6,7-Г-I-СЕЛ-Р-120				Длина по проекту
15	ГОСТ 3535-66	Муфта МН3-100	8		Сборочный	
14	ГОСТ 3537-66	Изолятор ИП-2	32		Сборочный	
13	ГОСТ 3537-66	Изолятор ИП-1	2		Сборочный	
12	ГОСТ 3283-66	Зажим ЗКК	20		Сборочный	
11	ГОСТ 3528-66	Зажим ЗПО	2		Сборочный	
10	ГОСТ 397-66	Шплинт 3,2×25-001	2		Сталь 10	
9	ГОСТ 11371-68	Шайба 12-001	2		Ст. 3	
8	ГОСТ 7798-70	Болт М16×55.58.01	2		Сталь 20	
7	800.00.001-01	Тройник	4		Ст. 3	
6	727.00.001	Ушко загибное	2		Ст. 3	
5	694.01.002-02	Ось	2		Сталь 10	
4	735.10.000	Зажим для троса	20		Сборочный	
3	731.01.400	Хомут тяги	9		Сборочный	
2	722.00.000	Пересечение трамв. линий с троллейб. тип МТ-12/90	4	38	Сборочный	Тип пересеч. по проекту
1	694.20.200	Зажим струновой ДК	25		Сборочный	

Изм	Лист	N докум.	Подп.	Дата
Разраб.		Парамонова		
Провер.		Айзенберг		
Нач. отд.		Шустелов		
Н. контр.				
Утв.		Харович		

Крепление пересечений двух простых троллейбусных подвесок с двумя цепными трамвайными на несущих поперечинах.

Лит.	Масса	Масшт.

Лист | Листов 1

Мосгортранспроект

Поз.	Обозначен	Наименование	кол.	Масса	Материал	Примечан.
20	ГОСТ 5227-66	Крюк	8		Сборочный	
19	694.28.000	Коромысла	4		Сборочный	
18	694.25.000	Шумоглушитель	8		Сборочный	

Инв. N подл. | Подп. и дата | Взам. инв. N | Инв. N дубл. | Подп. и дата

К-75-2965

Копировал [signature] 27/VIII-75 Формат 22

Схема подвески в плане

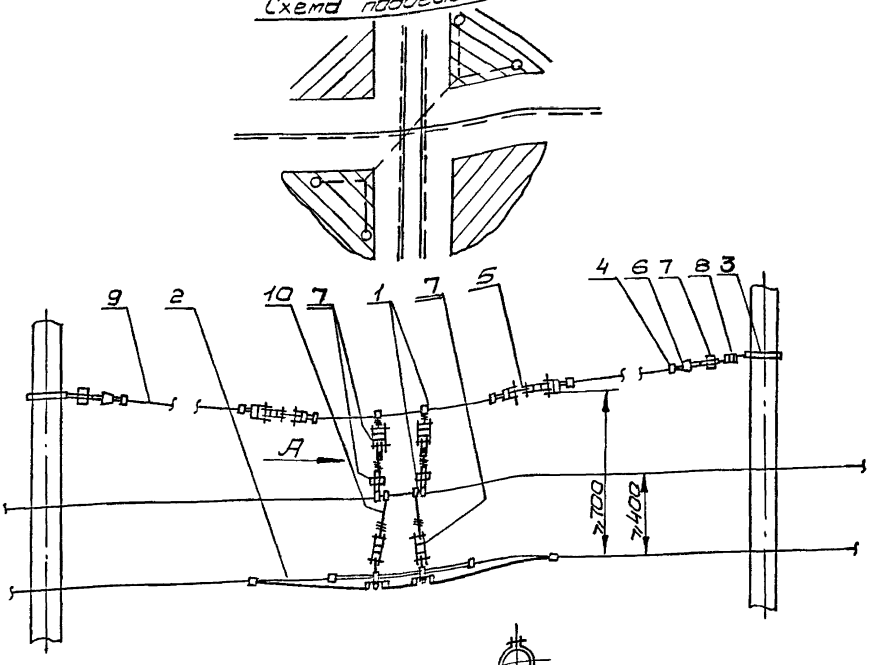

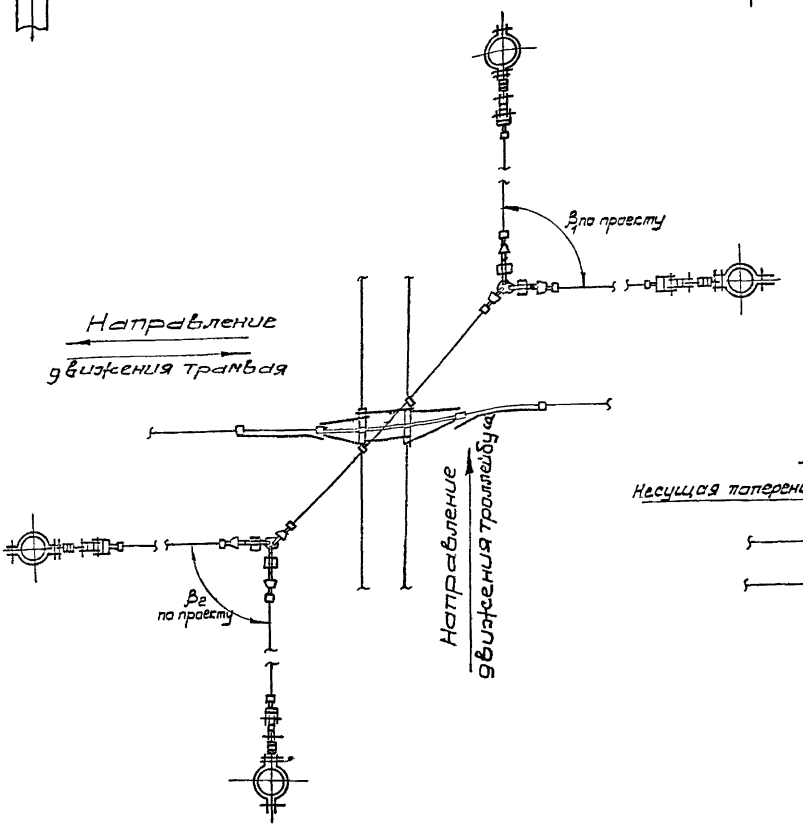

Вид А

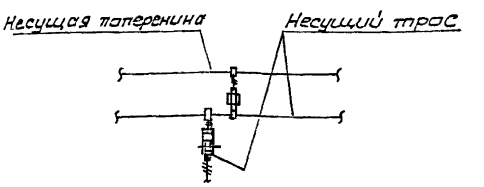

Вариант закрепления тросов к стене

Вид сбоку

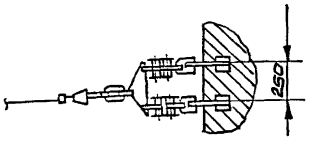

Вид в плане

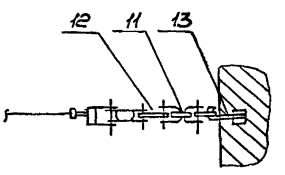

Поз.	Обознач.	Наименование	Кв.	Масса	Материал	Примеч.
13	ГОСТ5227-66	Крюк	8		Сборочный	
12	694.28.000	Коромысло	4		Сборочный	
11	694.25.000	Шумоглушитель	8		Сборочный	
10	ГОСТ3617-71	Проволока 5				Длина по проекту
9	ГОСТ3062-69	Канат 6,7 Г-I-СС-Л-Р-120				Длина по проекту
8	ГОСТ3535-66	Муфта МН3-100	2		Сборочный	
7	ГОСТ3537-66	Изолятор ИП-2	10		Сборочный	
6	ГОСТ3283-66	Зажим ЗКК	10		Сборочный	
5	800.00.00 Ю1	Тройник	2		Ст.3	
4	735.10.000	Зажим для троса	10		Сборочный	
3	731.01.400	Хомут тяги	4		Сборочный	
2	722.00.000	Пересечение трамв. лин. с троллейб. Тип МП 10/90	1		Сборочный	Тип. пересеч. по проекту
1	694.20.200	Зажим струновой ДК	10		Сборочный	

Изм.	Лист	N. докум.	Подп.	Дата
Разр.		Парамонов		
Пров.		Айзенберг		
Нач. отд.		Шустелов		
Н. контр.				
Утв.		Хоровиц		

Крепление пересечения цепной троллейбусной с цепной трамвайной подвеской на несущей поперечине.

Лит.	Масса	Масшт.

Лист. | Листов 1

МОСГОРТРАНСПРОЕКТ

Инв. № подл.	Подп. и дата	Взам. инв.	Инв. дубл.	Подп. и дата
К-75-2983				

Схема подвески в плане

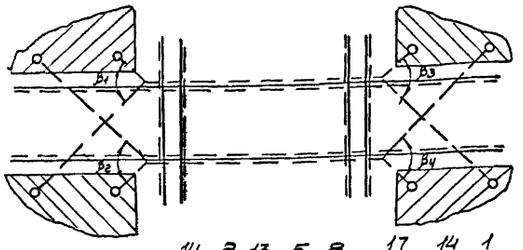

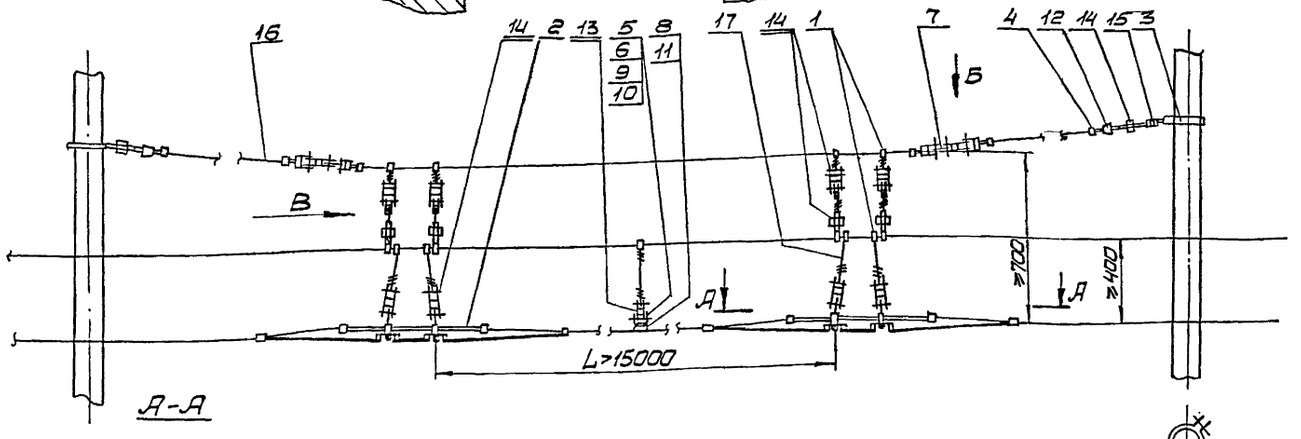

А-А

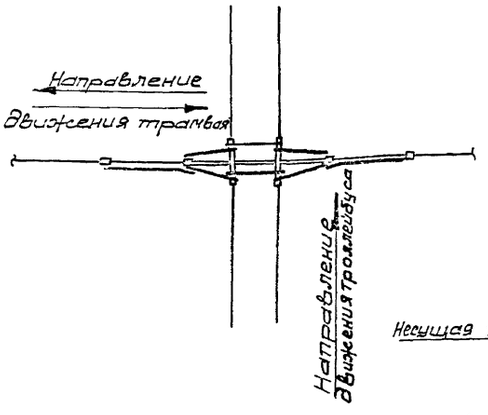

Вид Б

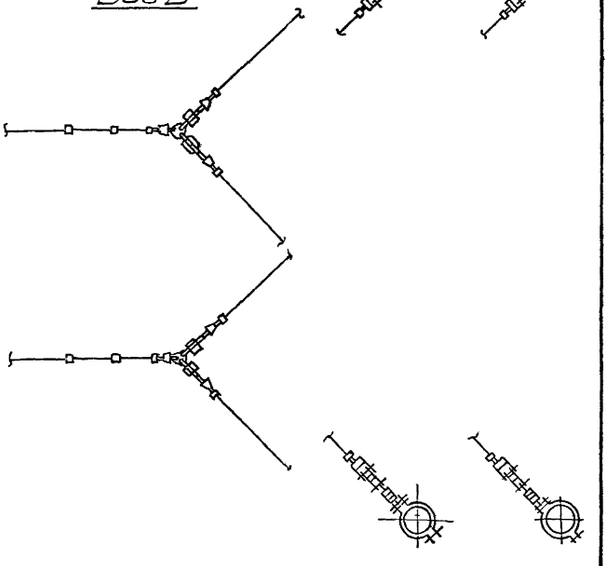

Вид В

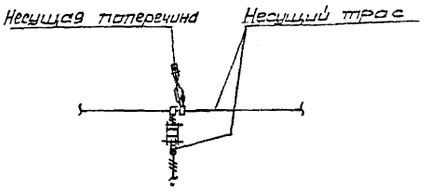

Вариант закрепления тросов к стене

Вид сбоку

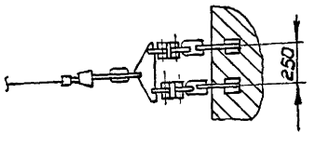

Вид в плане

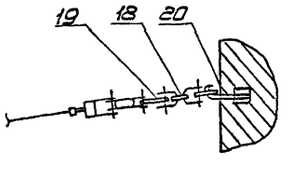

1. Уклон несущих поперечин 1/10 не менее.
2. Углы $\beta_1, \beta_2, \beta_3, \beta_4$ — по проекту.
3. При L ≤15000 струны для подвешивания контактного провода не устанавливать.

Поз.	Обознач.	Наименование	Кол.		Масса	Материал	Примеч.
17	ГОСТ3617-71	Проволока 5.					Длина по проекту
16	ГОСТ3062-69	Канат 6,7-Г-Т-ОС-Л-Р-180					Длина по проекту
15	ГОСТ3535-66	Муфта МИЗ-100	8			Сборочный	
14	ГОСТ3537-66	Изолятор ИП-2	40			Сборочный	
13	ГОСТ3537-66	Изолятор ИП-1	2			Сборочный	
12	ГОСТ3283-66	Зажим ЗКА	20			Сборочный	
11	ГОСТ3528-66	Зажим ЗПО	2			Сборочный	
10	ГОСТ397-66	Шплинт 3,2×25-001	2			Сталь 10	
9	ГОСТ11371-68	Шайба 12-001	2			Ст.3	
8	ГОСТ7798-70	Болт М16×55.58.01	2			Сталь 20	
7	800.00.0010	Тройник	4			Ст.3	
6	727.00.001	Ушко загибное	2			Ст.3	
5	694.01.002-02	Ось	2			Сталь 10	
4	735.10.000	Зажим для троса	20			Сборочный	
3	731.01.400	Хомут тяги	8			Сборочный	
2	722.00.000	Пересечение трамв. линии с трол. тип МТТ40/80	4	38		Сборочный	Тип пересеч. по проекту
1	694.20.200	Зажим струновой ДК	40			Сборочный	

21	ГОСТ5227-68	Крюк	8		Сборочный	
20	694.28.000	Коромысло	4		Сборочный	
19	694.25.000	Шумоглушитель	8		Сборочный	

Изм.	Лист	№ докум.	Подп.	Дата	Крепление пересечений двух цепных троллейбусных подвесок с двумя цепными трамвайными на несущих поперечинах	Лист	Масса	Масш.
Разр.		Парамонов						
Пров.		Кузенков						
Нач. отд.		Шустилов				Лист	Листов 1	
Н. контр.						Мосгортранспроект		
Утв.		Хоробич						

Копировал Мальцева Формат А2

Инв. № подл. | Подп. и дата | Взам. инв. № | Инв. № дубл. | Подп. и дата
4-75-2964

Серия 4.507-4

38

Схема подвески в плане

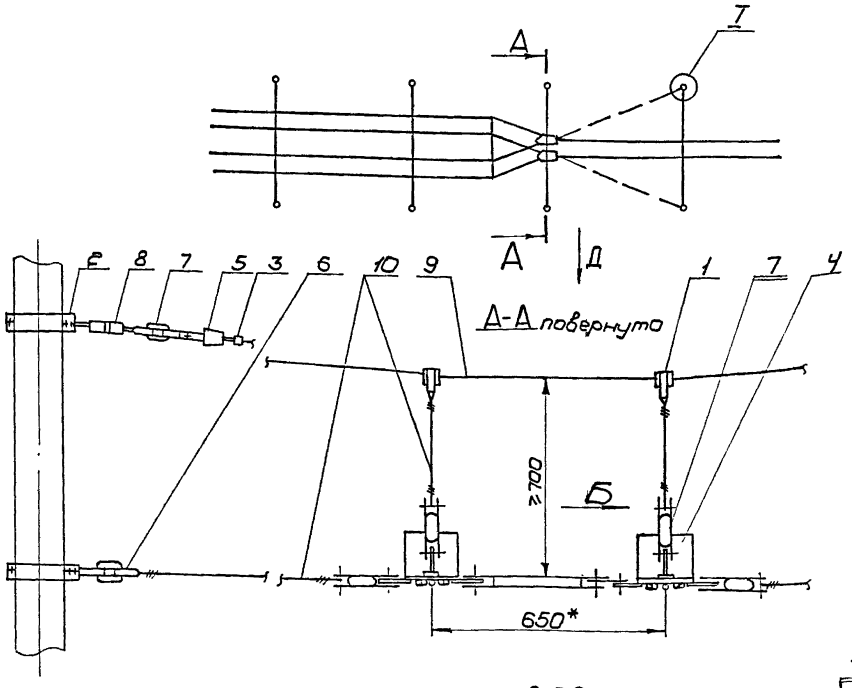

Схема подвески стрелочного узла СТУ-4М в плане

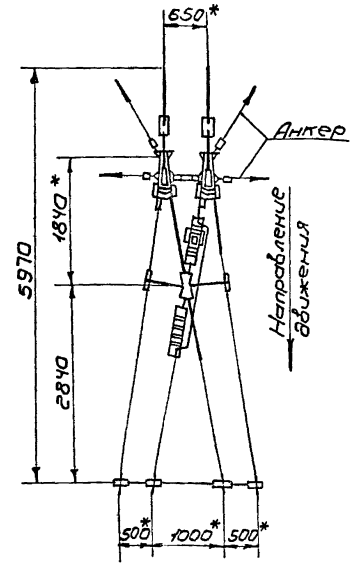

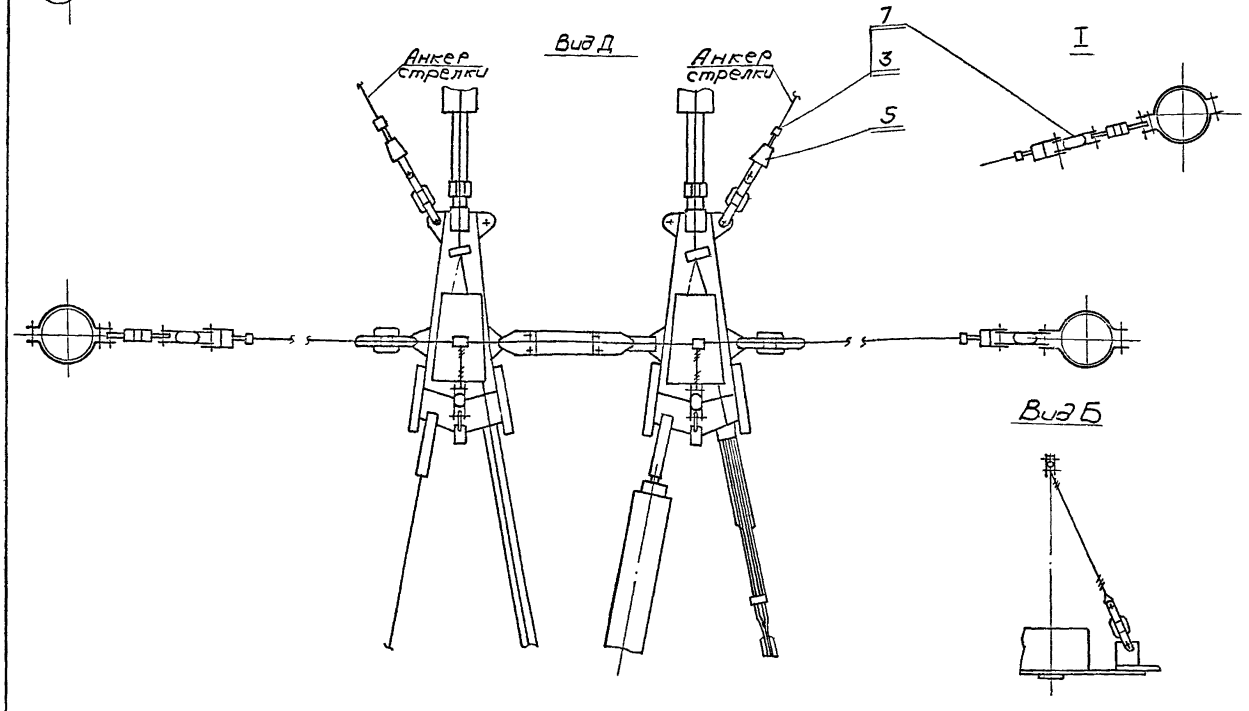

Вариант закрепления тросов к стене

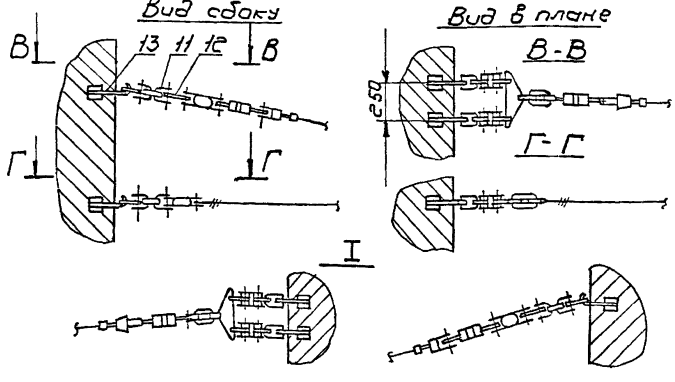

1. Уклон несущей поперечины – 1/5 ÷ 1/7
2. Уклон анкеровочных ветвей – 1/20 ÷ 1/40
3.* Размеры для справок.

Поз.	Обозначен	Наименование	Кол.	Масса	Материал	Примечан.
13	ГОСТ 5227-66	Крюк	10		Сборочный	
12	694.28.000	Коромысло	4		Сборочный	
11	694.25.000	Шумоглушитель	10		Сборочный	
10	ГОСТ 3617-71	Проволока 5				Длина по проекту
9	ГОСТ 3062-69	Канат 6,7-Г-I-СС-Л-Р-120				Длина по проекту
8	ГОСТ 3535-66	Муфта МНЗ-100	3		Сборочный	
7	ГОСТ 3537-66	Изолятор ИП-2	4		Сборочный	
6	ГОСТ 3537-66	Изолятор ИП-1	2		Сборочный	
5	ГОСТ 3283-66	Зажим ЗКК	6		Сборочный	
4	759.000.000	Узел стрелочный управл. Тип СТУ-4М	1		Сборочный	
3	735.10.000	Зажим для троса	6		Сборочный	
2	731.01.400	Хомут тяги	6		Сборочный	
1	694.20.200	Зажим струновой ДК	2		Сборочный	

Изм.	Лист	N докум.	Подп.	Дата	Крепление управляемого стрелочного троллейбусного узла на цепной поперечине. (простая подвеска)	Лит.	Масса	Масшт.
Разраб.		Парамонова						
Пров.		Айзенберг				Лист	Листов 1	
Нач. отд.		Шустелов						
Н. контр.						Мосгортранспроект		
Утв.		Хорович						

Копировал [illegible] 8/II-75г. формат 22

Инв. N подл. | Подп. и дата | Взам. инв. N | Инв. N дубл. | Подп. и дата
К-75-3054

Схема подвески в плане

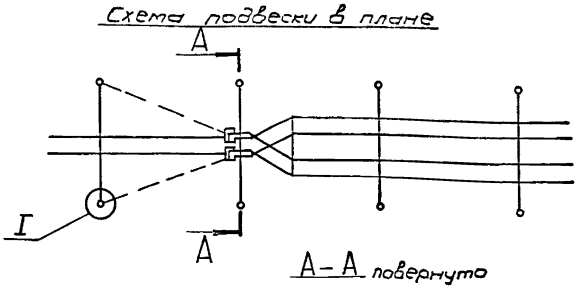

Схема подвески стрелочного узла СТС-4м в плане

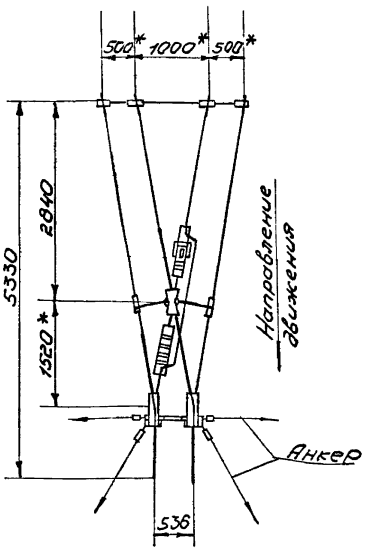

А–А повернуто

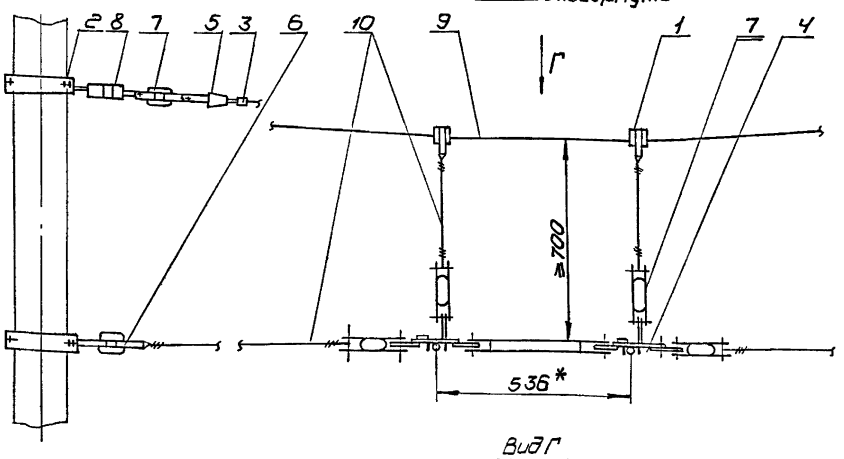

Вид Г

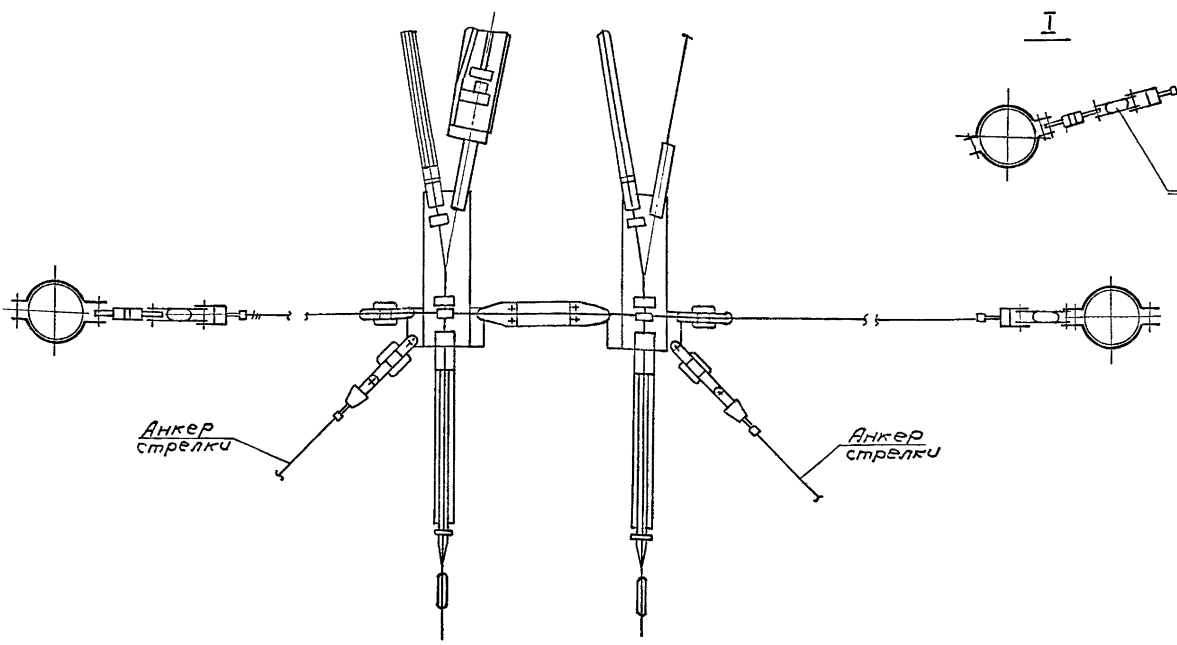

I

Вариант закрепления тросов к стене

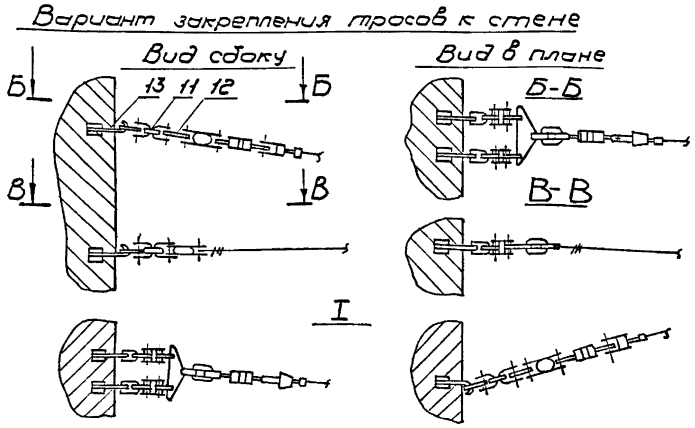

1. Уклон несущей поперечины - 1/5 ÷ 1/7
2. Уклон анкеровочных ветвей - 1/20 ÷ 1/40
3.* Размеры для справок.

Поз.	Обозначение	Наименование	Кол.	Масса	Материал	Примечание
13	ГОСТ 5221-66	Крюк	10		Сборочный	
12	694.28.000	Коромысло	4		Сборочный	
11	694.25.000	Шумоглушитель	10		Сборочный	
10	ГОСТ 3617-71	Проволока 5				Длина по проекту
9	ГОСТ 3062-69	Канат 6,7-Г-Т-СС-П-Р-180				Длина по проекту
8	ГОСТ 3535-66	Муфта МНЗ-100	3		Сборочный	
7	ГОСТ 3537-66	Изолятор ИП-2	4		Сборочный	
6	ГОСТ 3537-66	Изолятор ИП-1	2		Сборочный	
5	ГОСТ 3283-66	Зажим ЗКК	6		Сборочный	
4	760.000.000	Узел стрелочный сходной. Тип СТС-4м	1		Сборочный	
3	735.10.000	Зажим для троса	6		Сборочный	
2	731.01.400	Хомут тяги	6		Сборочный	
1	694.20.200	Зажим струновой ДК	2		Сборочный	

Изм.	Лист	№ докум.	Подп.	Дата	Крепление сходного стрелочного троллейбусного узла на цепной поперечине (простая подвеска)	Лит. / Масса / Масштаб
Разраб.	Парамонова					
Пров.	Гизенберг					
Нач. отд.	Шустелов					Лист / Листов 1
Н. контр.						
Утв.	Харович					Мосгортранспроект

Инв. № подл. | Подп. и дата | Взам. инв. № | Инв. № дубл. | Подп. и дата | К-75-30/55

Условия применения трамвайных кронштейнов

Тип подвески	Радиус кривизны участка пути	Типы применяемых кронштейнов	Типы кронштейнов для скрытых кабельных выводов	Типы кронштейнов допускаемых для замены	Усилие от излома проводов	Схемы монтажа подвески	Усилие от излома проводов	Схемы монтажа подвески	Максимальная длина пролета подвески
Простая подвеска	Прямой участок	КП-3,3/60 КП-4/60							40м
		КП-7,2/89		КТП-8Д					
	R ≥ 300м	КП-3,3/60 КП-4/60			от опоры		к опоре		
	80 ≤ R ≤ 300м	КК-3,3/60 КК-4/60	КК-3,3/76-1В (2В) КК-4/76-1В (2В)						30м
Цепная подвеска	Прямой участок	КК-3,3/60 КК-4/60	КК-3,3/76-1В (2В) КК-4/76-1В (2В)						60м
		КП-7,2/89		КТП-8Д					
	R ≥ 300м	КК-3,3/60 КК-4/60	КК-3,3/76-1В (2В) КК-4/76-1В (2В)		от опоры		к опоре		
	180 ≤ R ≤ 300м	КК-3,3/60	КК-3,3/76-1В (2В)						
		КК-4/60 КК-4/76	КК-4/76-1В (2В) КК-4/76-1В (2В)						30м
	R ≥ 300м	КП-7,2/89	КП-72/89-1В (2В)	КТП-8Д					60м
	180 ≤ R ≤ 300м								30м

Условия применения троллейбусных кронштейнов

Тип подвески	Угол излома контактных проводов одной линии, α°	Усилие от излома проводов	Типы применяемых кронштейнов	Типы кронштейнов для скрытых кабельных выводов	Схемы монтажа подвески	Типы кронштейнов допускаемых для замены	Схемы монтажа подвески	Максимальная длина пролета подвески
Простая подвеска	Прямой участок		КТП-3,3 КТП-4 КТП-5	КТП-3,3А-1В (2В) КТП-4А-1В (2В) КТП-5А-1В (2В)		КТП-3,3А КТП-4А КТП-5А		30м
			КТП-6 КТП-8	КТП-6Д-1В (2В) КТП-8Д-1В (2В)		КТП-6Д КТП-8Д		
	0°<α≤45°	От опоры	КТП-3,3 КТП-4 КТП-5	КТП-3,3А-1В (2В) КТП-4А-1В (2В) КТП-5А-1В (2В)		КТП-3,3А КТП-4А КТП-5А		
	0°<α≤25°		КТП-6 КТП-8	КТП-6Д-1В (2В) КТП-8Д-1В (2В)		КТП-6Д КТП-8Д		
	0°<α≤45°		КТП-6 КТП-8	КТП-6Д-1В (2В) КТП-8Д-1В (2В)		КТП-6Д КТП-8Д		
	0°<α≤25°	к опоре	КТП-3,3А КТП-4А КТП-5А					
	0°<α≤12°		КТП-6Д					
	0°<α≤8°		КТП-8Д					
	12°<α≤25°		КТП-6Д					
	8°<α≤25°		КТК-8Д					
	25°<α≤45°		КТК-4,5 КТК-5,5 КТК-6,5					
Цепная подвеска	Прямой участок		КТП-3,3 КТП-4 КТП-5	КТП-3,3А-1В; (2В) КТП-4А-1В; (2В) КТП-5А-1В; (2В)		КТП-3,3А КТП-4А КТП-5А		60м
			КТП-6 КТП-8	КТП-6Д-1В; (2В) КТП-8Д-1В; (2В)		КТП-6Д КТП-8Д		
	0°<α≤6°	от опоры	КТП-3,3 КТП-4 КТП-5	КТП-3,3А-1В; (2В) КТП-4А-1В; (2В) КТП-5А-1В; (2В)		КТП-3,3А КТП-4А КТП-5А		
			КТП-6 КТП-8	КТП-6Д-1В; (2В) КТП-8Д-1В; (2В)		КТП-6Д КТП-8Д		
	6°<α≤12°		КТП-3,3 КТП-4 КТП-5	КТП-3,3А-1В; (2В) КТП-4А-1В; (2В) КТП-5А-1В; (2В)		КТП-3,3А КТП-4А КТП-5А		
			КТП-6 КТП-8	КТП-6Д-1В; (2В) КТП-8Д-1В; (2В)		КТП-6Д КТП-8Д		
	0°<α≤4°	к опоре	КТП-3,3А КТП-4А КТП-5А	КТП-3,3А-1В; (2В) КТП-4А-1В; (2В) КТП-5А-1В; (2В)				
			КТП-6Д	КТП-6Д-1В; (2В)				
	0°<α≤2°		КТП-8Д	КТП-8Д-1В; (2В)				
	2°<α≤6°		КТФ-8Д					50м
	4°<α≤12°		КТФ-4,5 КТФ-5,5 КТФ-6,5					

Индекс 1В - кронштейн однотрубный для скрытого кабельного вывода

Индекс 2В - кронштейн двухтрубный для двух скрытых кабельных выводов

Изм	Лист	№ докум	Подп	Дата
Разраб		Бурова		
Пров.		Айзенберг		
Н.контр.		Шустелов		
Нач.отд.		Шустелов		
Н.контр.				
Утв.		Хорович		

Условия применения кронштейнов

Лит.	Масса	Масшт

Лист | Листов 1

Мосгортранспроект

Инв. № подл. | Подп. и дата | Взам. инв. № | Инв. № дубл. | Подп. и дат

К-73-3436

Копировал | Формат 22

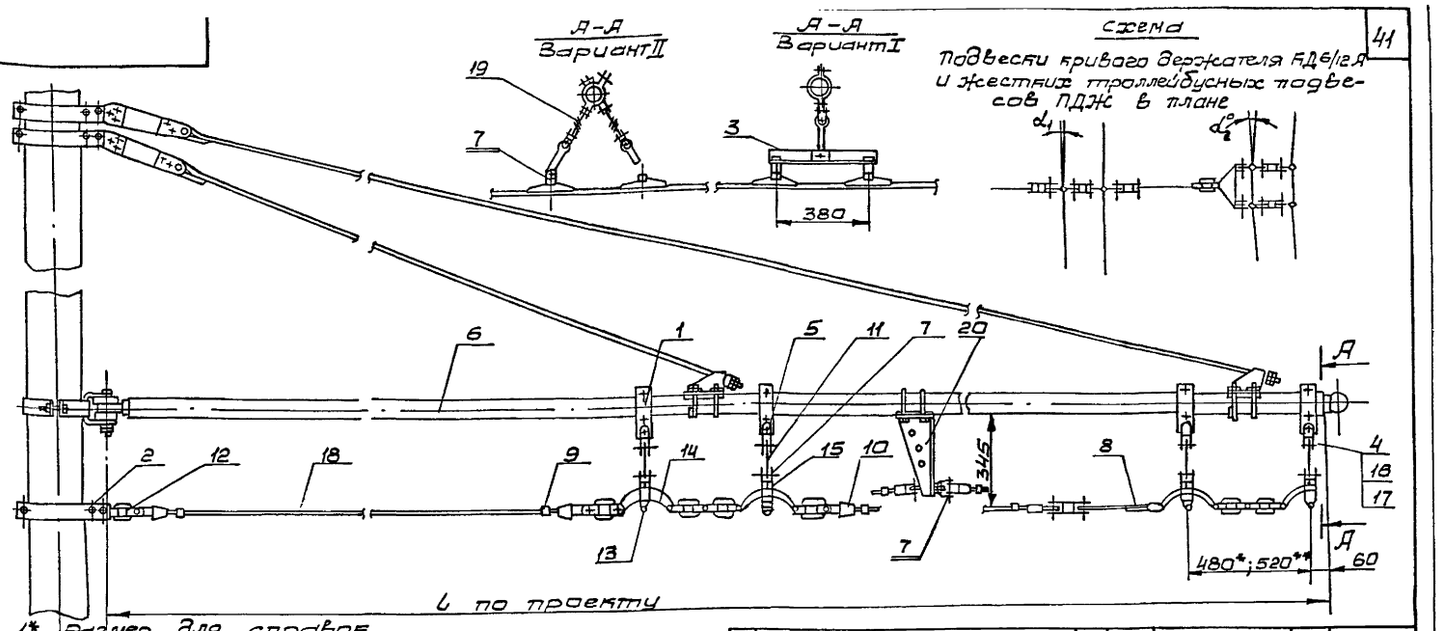

Схема подвески кривого держателя КД6/12 А и жестких троллейбусных подвесов ПДЖ в плане

1* Размер для справок.

2. Условия применения кронштейнов приведены на чертеже Инв № К-73-3436.

3.** Размер для парного подвеса с планочным изолятором У-1,2.

Поз	Обозначение	Наименование	Кол	Масса	Материал	Ля-т	Примеч.
20	735.01.000	Стойка оттяжная тип СО	1		Сборочный		Длина по проекту
19	ГОСТ 3617-71	Проволока 5					Длина по проекту
18	ГОСТ 3062-69	Канат 6,1-Г-І-СС-Л-Р-180					
17	ГОСТ 397-66	Шплинт 3,2×25-001	12		Сталь 10		
16	ГОСТ 11371-68	Шайба 12-001	12		Ст.3		
15	ГОСТ 7798-70	Болт М16×55.58.01	4		Сталь 20		
14	ГОСТ 3534-66	Подвес ПДЖ	2		К435-10		
13	ГОСТ 3532-66	Зажим ЗПВ	2		Сборочный		
12	ГОСТ 5537-66	Изолятор УП-2	5		Сборочный		
11	ГОСТ 14123-69	Изолятор УАП	4		АГ-ЦС		
10	ГОСТ 3283-66	Зажим ЗАК	6		Сборочный		
9	735.10.000	Зажим для троса	6		Сборочный		
8	729.00.000	Держатель кривой тип КД 6/12 А	1		Сборочный		
7	727.00.001	Ушко загибное	3		Ст.3		
6		Кронштейн	1		Сборочный		см. примеч.1
5	694.03.001	Серьга	4		Ст.3		
4	694.01.002	Ось	12		Сталь 10		
3	732.30.000	Узелок подвесной	2		Сборочный		
2	731.01.400	Хомут тяги	1		Сборочный		
1	694.17.200	Хомут тяги фиксаторный тип Х	4		Сборочный		

Изм.	Лист	№ докум.	Подп.	Дата
Разр.		Айзенберг		
Пров.		Шустелов		
Нач.отд		Шустелов		
Н.контр.				
Утв.		Хоровик		

Крепление двух линий простой троллейбусной подвески на кронштейне. (2α ≤ 12° усиление от опоры)

Лит.	Масса	Масшт.
Лист	Листов 1	

Мосгортранспроект

Копировал 4/III-75 Формат 12

Схема подвески кривого держателя КД 10/25 и жестких троллейбусных подвесов ПДЖ в плане

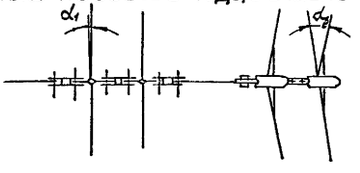

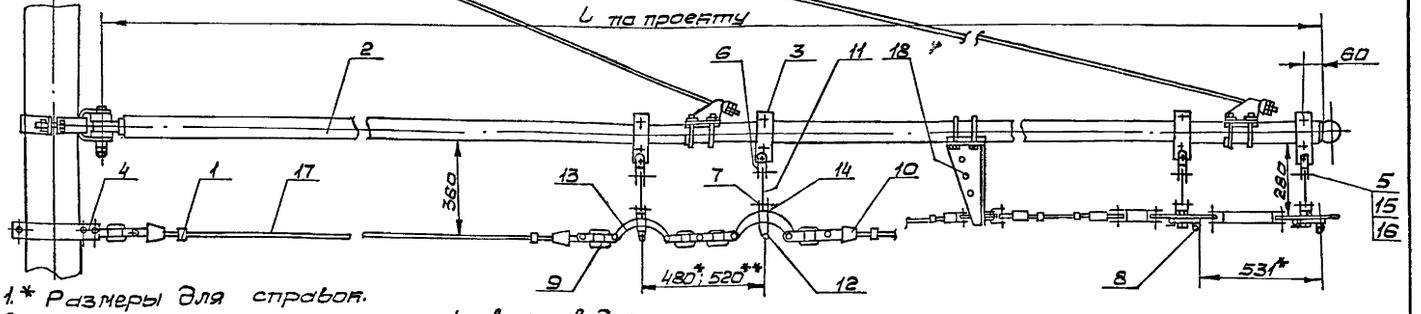

1.* Размеры для справок.

2. Условия применения кронштейнов приведены на чертеже Инв № К-73-3436.

3.** Размер для парного подвеса с планочным изолятором У-1,2.

Поз	Обозначение	Наименование	Кол	Масса	Материал	Ля-т	Примеч.
18	735.01.000	Стойка оттяжная тип СО.	1				Длина по проекту
17	ГОСТ 3062-69	Канат 6,1-Г-І-СС-Л-Р-180					
16	ГОСТ 397-66	Шплинт 3,2×25-001	12		Сталь 10		
15	ГОСТ 11371-68	Шайба 12-001	12		Ст.3		
14	ГОСТ 7798-70	Болт М16×55.58.01	2		Сталь 20		
13	ГОСТ 3534-66	Подвес ПДЖ	2		Сборочный		
12	ГОСТ 3532-66	Зажим ЗПВ	2		Сборочный		
11	ГОСТ 14123-69	Изолятор УАП	4		АГ-ЦС		
10	ГОСТ 3283-66	Зажим ЗАК	6		Сборочный		
9	ГОСТ 3537-66	Изолятор УП-2	6		Сборочный		
8	728.00.000	Держатель кривой тип КД 10/25	1		Сборочный		
7	727.00.001	Ушко загибное	3		Ст.3		
6	694.03.001	Серьга	4		Ст.3		
5	694.01.002	Ось	12		Сталь 10		
4	731.01.400	Хомут тяги	1		Сборочный		
3	694.17.200	Хомут тяги фиксаторный тип Хф.	4		Сборочный		
2		Кронштейн	1		Сборочный		см. примеч.1
1	735.10.00	Зажим для троса	6		Сборочный		

Изм.	Лист	№ докум.	Подп.	Дата
Разр.		Айзенберг		
Пров.		Шустелов		
Нач.отд		Шустелов		
Н.контр.				
Утв.		Хоровик		

Крепление двух линий простой троллейбусной подвески на кронштейне. (2α ≤ 14° усиление от опоры)

Лит.	Масса	Масшт.
Лист	Листов 1	

Мосгортранспроект

Копировал 5/III-75 Формат 12

Инв. № подл. | Подп. и дата | Взам. инв. № | Инв. № дубл. | Подп. и дата

Инв. № подл. | Подп. и дата | Взам. инв. № | Инв. № дубл. | Подп. и дата

Серия 4.507-4.

Схема
подвески кривых держателей КД 6/12Б и КД 10/25 в плане

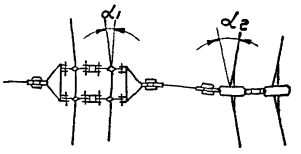

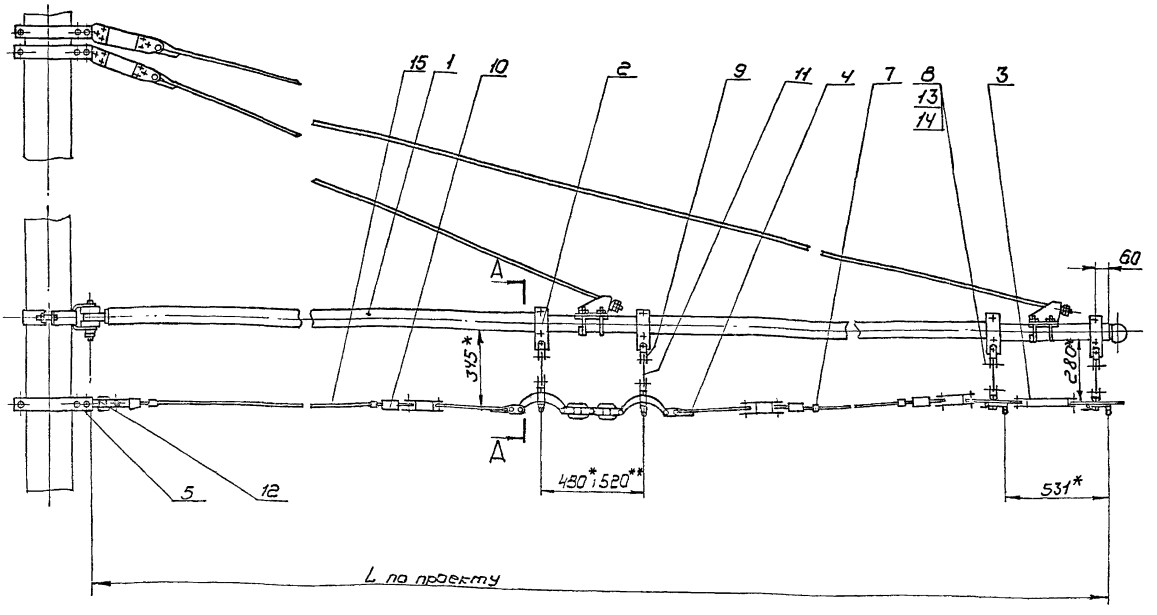

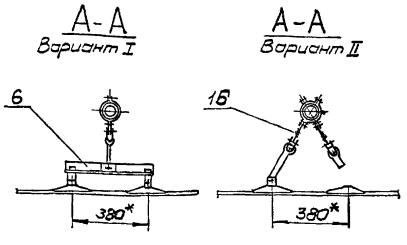

Поз.	Обозначен.	Наименование	Кол.	Масса	Материал	Примеч.
16	ГОСТ 3617-71	Проволока 5				Длина по проекту
15	ГОСТ 3062-69	Канат 6,7-Г-I-СС-Л-120				Длина по проекту
14	ГОСТ 397-66	Шплинт 3,2×25-001	12		Сталь 10	
13	ГОСТ 11371-68	Шайба 12-001	12		Ст. 3	
12	ГОСТ 3537-66	Изолятор ИП-2	1		Сборочный	
11	ГОСТ 14123-69	Изолятор ИКП	4		АГ-4С	
10	ГОСТ 3283-66	Зажим ЗКК	4		Сборочный	
9	694.03.001	Серьга	4		Ст. 3	
8	694.01.002-02	Ось	12		Сталь 10	
7	735.10.000	Зажим для троса	4		Сборочный	
6	732.30.000	Уголок подвесной	2		Сборочный	
5	731.01.400	Хомут тяги	1		Сборочный	
4	730.00.000	Держатель кривой Тип КД6/12 Б	1		Сборочный	
3	728.00.000	Держатель кривой Тип КД 10/25	1		Сборочный	
2	694.17.200	Хомут тяги фиксатора Тип ХФ	4		Сборочный	
1		Кронштейн	1		Сборочный	см. примеч.

1.* Размеры для справок.
2. Условия применения кронштейнов приведены на черт. инв. № К-73-3436.
3. Зажим ЗПВ в кривом держателе поз. 4 устанавливать так, чтобы шлицы винтов зажима находились с внешней стороны кривой.
4.** Размер для парного подвеса с планочным изолятором И-1,2.

Изм.	Лист	№ докум.	Подп.	Дата
Разраб.		Айзенберг		
Пров.		Шустелов		
Нач. отд.		Шустелов		
Н. контр.				
Утв.		Хорович		

Крепление двух линий простой троллейбусной подвески на кронштейне. ($0° \le \Sigma\alpha < 20°$ усилие от опоры)

Лит.	Масса	Масшт.

Лист | Листов 1

МОСГОРТРАНСПРОЕКТ

Копировал [illegible] 10/IX-75г. формат 22

Инв. № подл.	Подп. и дата	Взам. инв. №	Инв. № дубл.	Подп. и дата
К-75-3097				

Схема
подвесок в плане

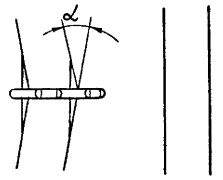

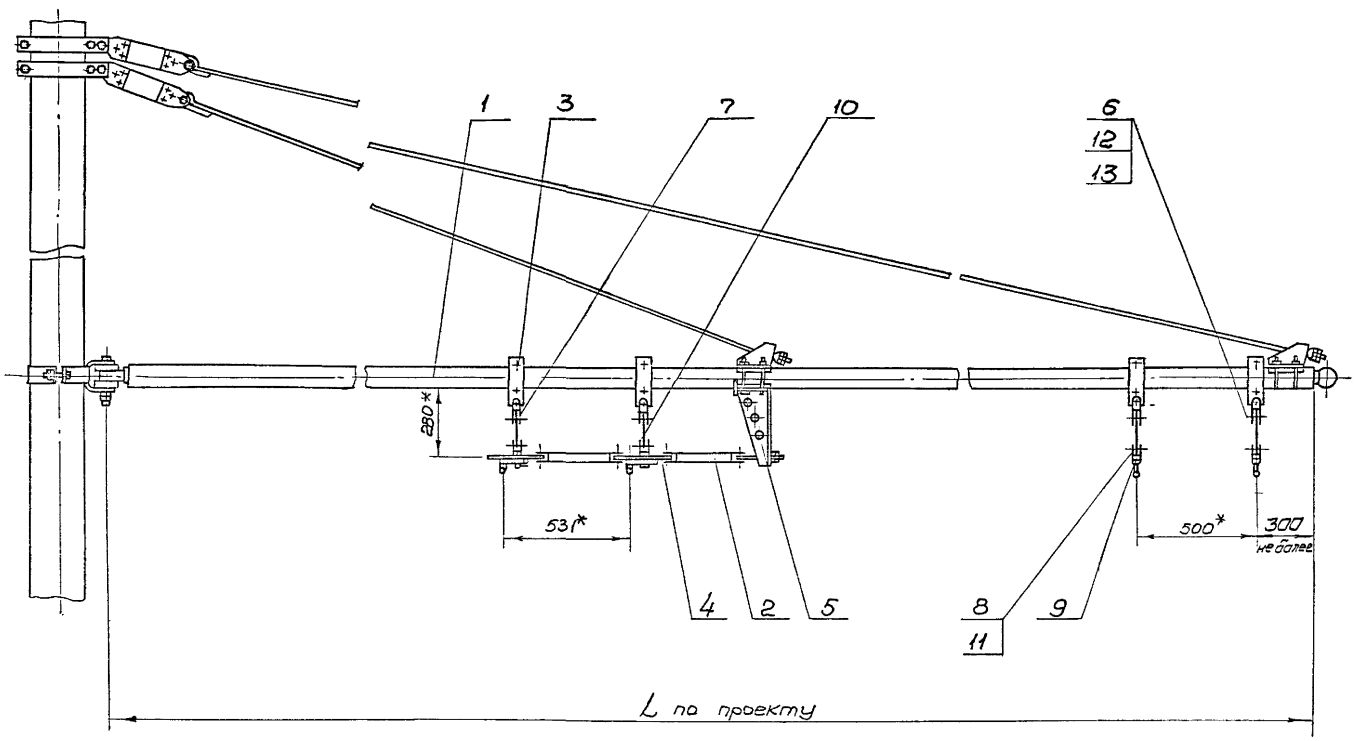

1.* Размеры для справок.

2. Условия применения кронштейнов приведены на черт. инв. № К-73-3436

Поз.	Обозначение	Наименование	Кол.	Масса	Материал	Примечан.
13	ГОСТ 397-66	Шплинт 3.2×25-001	12		сталь 10	
12	ГОСТ 11371-68	Шайба 12-001	12		Ст. 3	
11	ГОСТ 7798-70	Болт М16×55.58.01	2		сталь 20	
10	ГОСТ 14123-69	Изолятор ИКП	4		АГ-4С	
9	ГОСТ 3532-66	Зажим ЗПВ	2		сборочный	
8	727.00.001	Ушко загибное	2		Ст. 3	
7	694.03.001	Серьга	4		Ст. 3	
6	694.01.002-02	Ось	12		сталь 10	
5	735.01.000	Стойка оттяжная Тип СО	1		сборочный	
4	728.00.000	Держатель кривой Тип КД 10/25	1		сборочный	
3	694.17.200	Хомут тяги фиксатора Тип ХФ	4		сборочный	
2	242.04.000	Изолятор гмаочный И-1.2	1		сборочный	
1		Кронштейн	1		сборочный	см. примеч.

Изм. Лист № докум. Подп. Дата	Крепление двух линий простой троллейбусной подвески на кронштейне (10° ≤ α ≤ 25° усилие к опоре)	Лит	Масса	М-б
Разраб. Айзенберг				
Пров. Шустелов		Лист	Листов 1	
Нач.отд Шустелов				
Н.контр.		Мосгортранспроект		
Утв. Хоравицкий				

12/12-75. Корригирован 1-ым изм.

Формат А2

Инв.№ подл. | Подп. и дата | Взам. инв.№ | Инв.№ дубл. | Подп. и дата

К-75-3/61

Схема

подвески кривого держателя КД 10/25 и жестких троллейбусных подвесов ПДЖС и ПОЖС в плане.

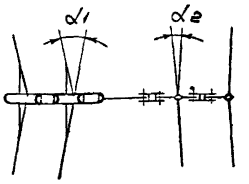

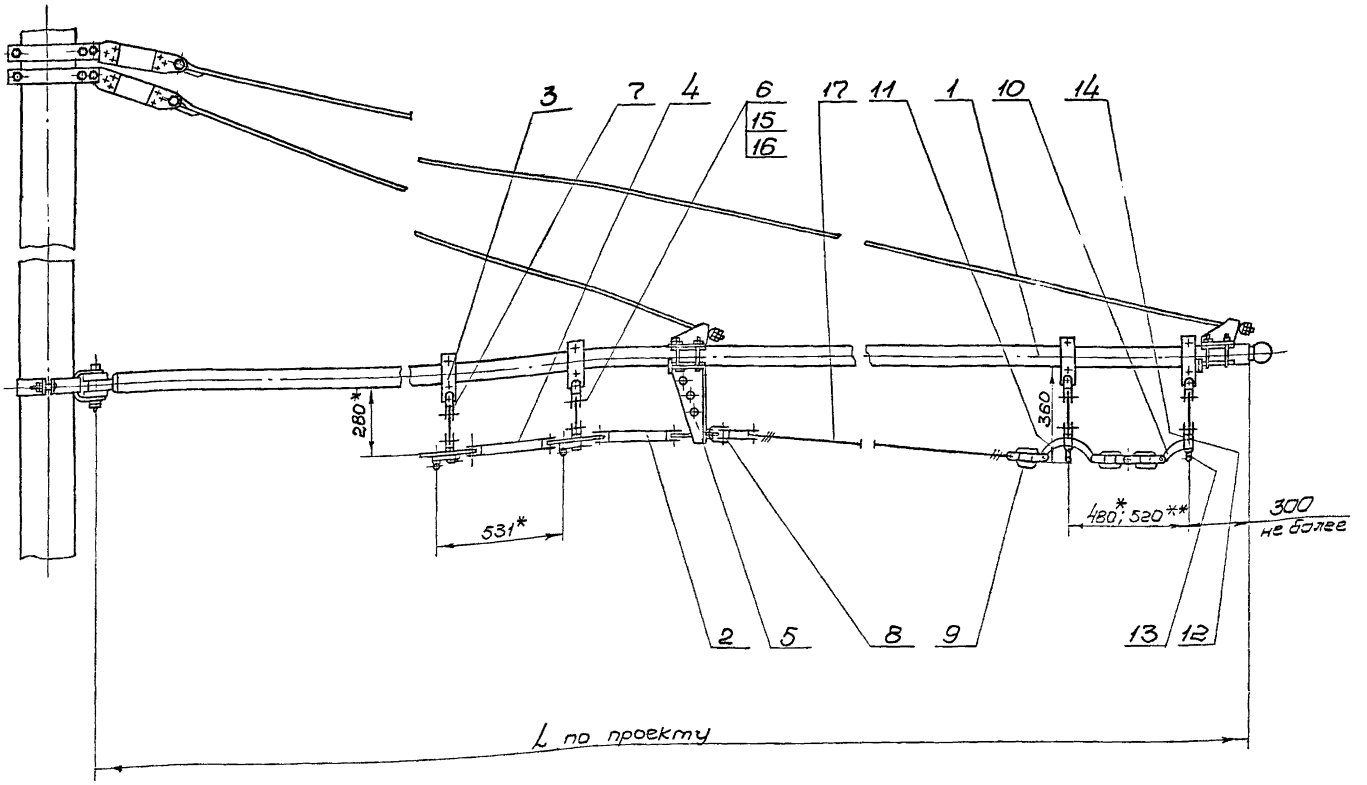

1. Условия применения кронштейнов приведены на черт. инв. № К-73-3436
2. **Размер для парного подвеса с планочным изолятором И-1,2
3. *Размеры для справок.

Поз.	Обозначение	Наименование	Кол.	Масса	Материал	Примечан.
17	ГОСТ 3817-71	Проволока 5				Длина по проекту
16	ГОСТ 397-66	Шплинт 3.2×25-001	12		сталь 10	
15	ГОСТ 11371-68	Шайба 12-001	12		Ст.3	
14	ГОСТ 7798-70	Болт М16×55.58.01	2		сталь 20	
13	ГОСТ 3532-66	Зажим ЗПВ	2		сборочный	
12	ГОСТ 3533-66	Подвес ПОЖС	1		сборочный	
11	ГОСТ 3534-66	Подвес ПДЖС	1		сборочный	
10	ГОСТ 14123-69	Изолятор ИКП	4		АГ-4С	
9	ГОСТ 3537-66	Изолятор ИП-1	4		сборочный	
8	727.00.001	Ушко загибное	3		Ст.3	
7	694.03.001	Серьга	4		Ст.3	
6	694.01.002-02	Ось	12		сталь 10	
5	735.01.000	Стойка оттяжная Тип СО	1		сборочный	
4	728.00.000	Держатель кривой Тип КД 10/25	1		сборочный	
3	694.17.200	Хомут тяги фиксатора Тип ХФ	4		сборочный	
2	242.04.000	Изолятор планочный И-1,2	1		сборочный	
1		Кронштейн	1		сборочный	см. примеч. 1

Изм.	Лист	№ докум.	Подп.	Дата	Крепление двух линий простой троллейбусной подвески на кронштейне ($4° \leq \varepsilon_\alpha \leq 23°$ усилие к опоре)	Лит	Масса	Масшт.
Разраб.		Низендера						
Пров.		Шустелов				Лист	Листов 1	
Нач. отд.		Шустелов						
Н. контр.						Мосгортранспроект		
Утв.		Здорович						

Инв. № подл. | Подп. и дата | Взам. инв. № | Инв. № дубл. | Подп. и дата

К-15-3111

Серия 4.507-4.

Схема подвесок в плане

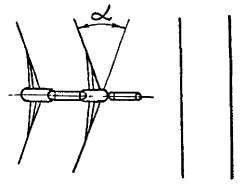

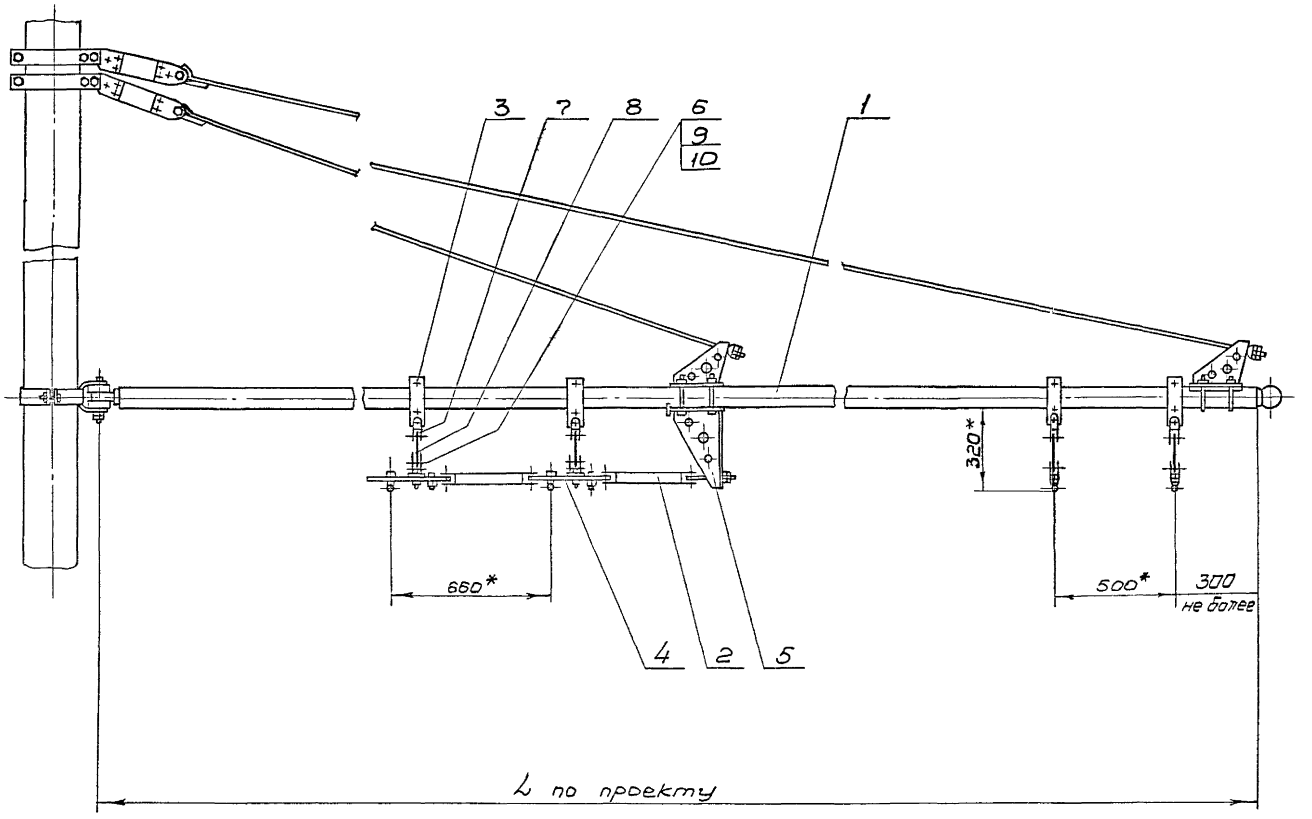

1.* Размеры для справок.

2. Условия применения кронштейнов приведены на черт. инв. № К-73-3436

Поз.	Обозначен.	Наименование	Кол.	Масса	Материал	Примечание
10	ГОСТ 397-66	Шплинт 3.2×25-001	12		сталь 10	
9	ГОСТ 11371-68	Шайба 12-001	12		Ст. 3	
8	ГОСТ 14123-69	Изолятор ИКП	4		АГ-4С	
7	694.03.001	Серьга	4		ст. 3	
6	694.01.002	Ось	12		сталь 10	
5	732.28.000	Стойка оттяжная. Тип СОУ	1		сборочный	
4	727.00.000	Держатель кривой Тип КД 25/45	1		сборочный	
3	694.17.200	Хомут тяги фиксатора Тип ХФ	4		сборочный	
2	241.04.000	Изолятор планочный И-1,7	2		сборочный	
1		Кронштейн	1		сборочный	

Изм.	Лист	№ докум.	Подп.	Дата
Разраб.		Айзенберг		
Пров.		Шустелов		
Нач.отд.		Шустелов		
Н.Контр.				
Утв.		Хорович		6.09.75

Крепление двух линий простой троллейбусной подвески на кронштейне ($25° \leq \alpha \leq 45°$ усилие к опоре)

Лит.	Масса	Масштаб

Лист | Листов 1

Мосгортранспроект

Инв.№ подл. К-75-3162 | Подп. и дата | Взам.инв.№ | Инв.№ дубл. | Подп. и дата

11/IX-75 Копировал: Прикиман

Формат 22

Схема подвески в плане

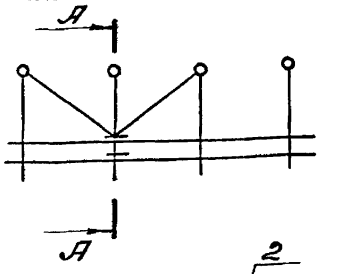

А-А

Вид В

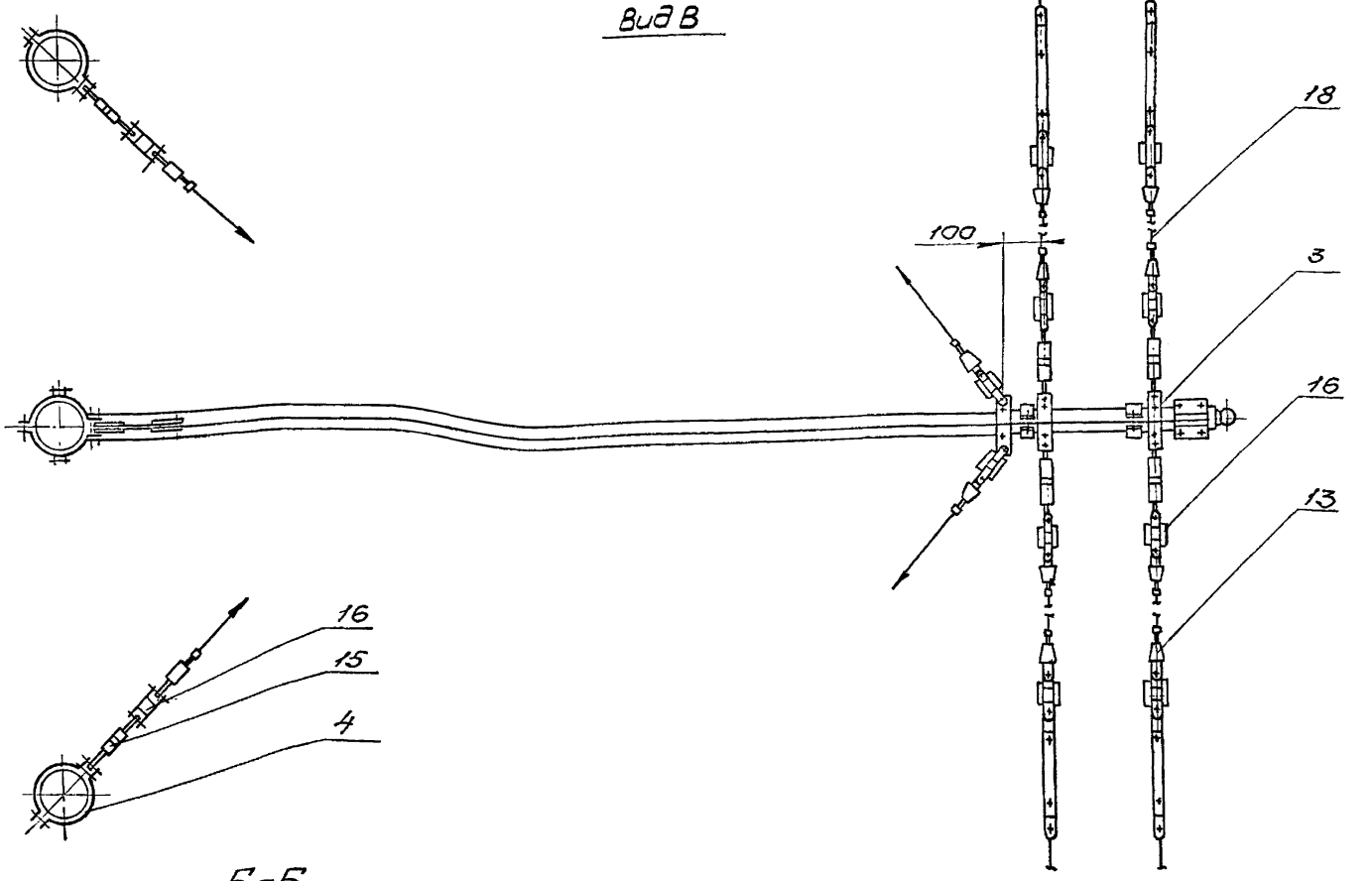

Б-Б

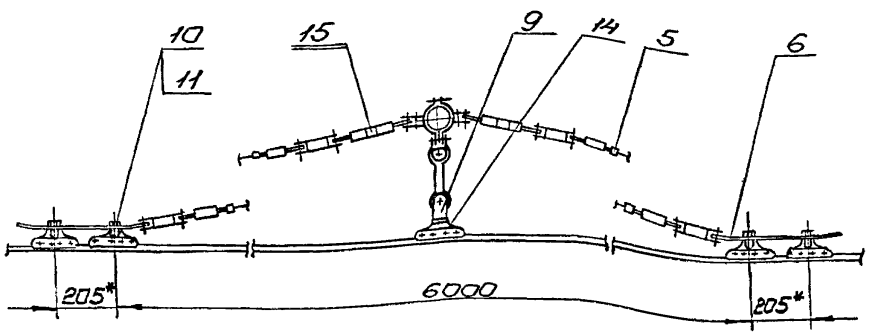

*Размеры для справок.

Поз.	Обозначение	Наименование	Кол.	Масса	Материал	Лит.	Примеч.
12	ГОСТ 397-66	Шплинт 3,2×25-001	6		Сталь 10		
11	ГОСТ 11371-68	Шайба 16-001	6		Ст. 3		
10	ГОСТ 7798-70	Болт М16×20.58.01	6		Сталь 20		
9	727.00.001	Ушко загибное	2		Ст. 3		
8	694.03.001	Серьга	2		Ст. 3		
7	694.01.002	Ось	6		Сталь 10		
6	694.00.002	Пластина	4		Ст. 3		
5	735.10.000	Зажим для троса	12		Сборочный		
4	731.01.400	Хомут тяги	2		Сборочный		
3	694.07.000	Хомут анкерный тип ЗСА	3		Сборочный		
2	694.17.200	Хомут тяги фиксатора. Тип ЗСФ	2		Сборочный		
1		Кронштейн	1		Сборочный		
18	ГОСТ 3062-69	Канат 6,7-Г-І-ЦС-Н-Р180					Длина по проекту
17	ГОСТ 14173-69	Изолятор УКП	2		АГ-4С		
16	ГОСТ 3537-66	Изолятор ИП-2	12		Сборочный		
15	ГОСТ 3535-66	Муфта МН3-100	6		Сборочный		
14	ГОСТ 3532-66	Зажим ЗПВ	10		Сборочный		
13	ГОСТ 3283-66	Зажим ЗАК	12		Сборочный		

Изм.	Лист	№ докум.	Подп.	Дата
Разр.		Таборка		
Пров.		Айзенберг		
Н.контр.		Шустелов		
Утв.		Харовбич		

Узел средней анкеровки контактных проводов простой троллейбусной подвески на кронштейне.

Лит.	Масса	Масшт.
Лист	Листов 1	
Мосгортранспроект		

Копировал: [illegible] 11-IX-75г. Формат А2

Инв.№подл. | Подп. и дата | Взам.инв.№ | Инв.№дубл. | Подп. и дата

К-15-3012

Серия 4.507-4

Схема подвески в плане

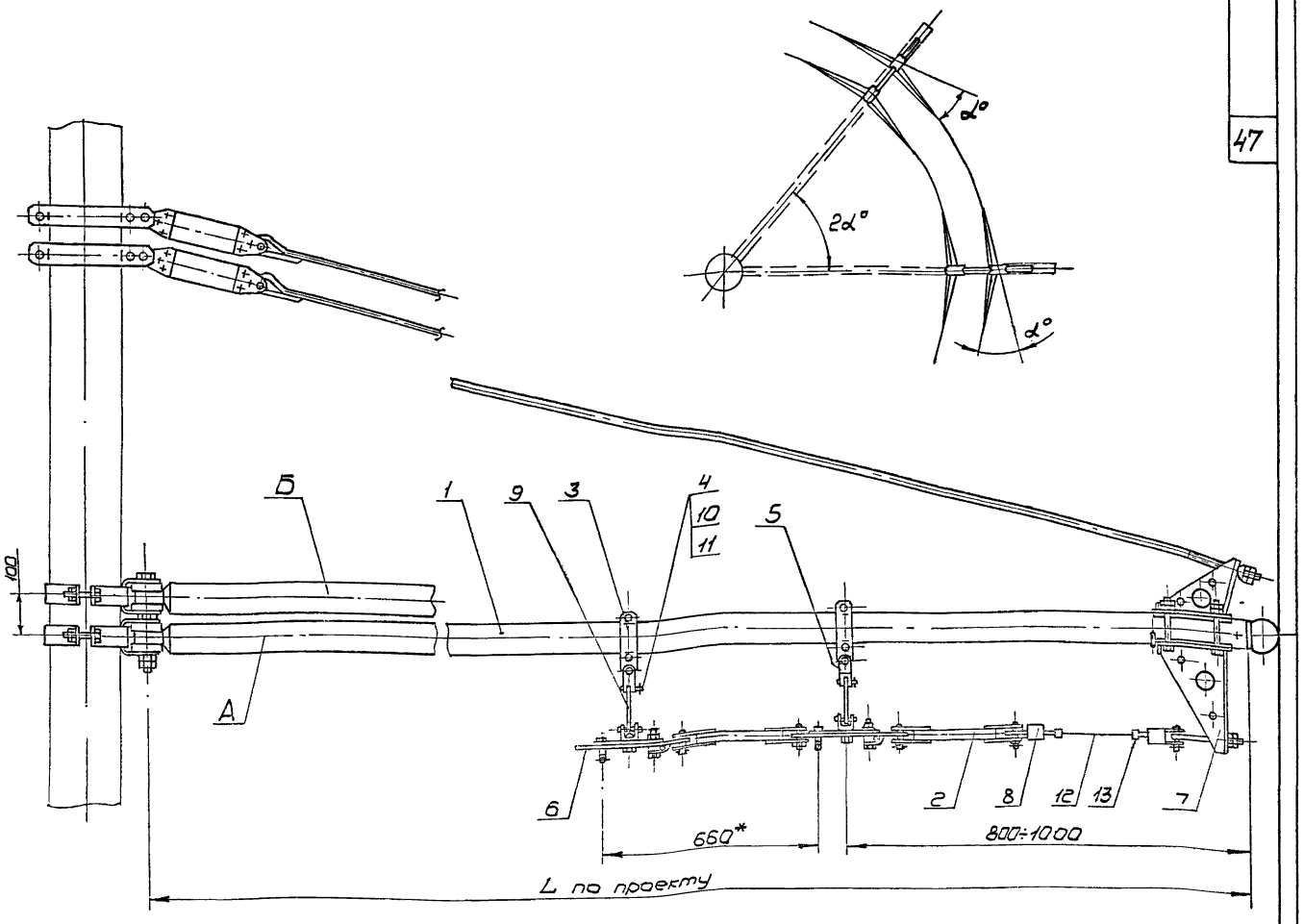

1.* Размер для справок.

2. Условия применения кронштейнов приведены на чертеже инв. N К-73-3436.

3. Арматура на кронштейне „Б" монтируется аналогично кронштейну „А"

Поз.	Обозначен.	Наименование	Кол.	Масса	Материал	Лист	Примеч.
13	735.10.000	Зажим для троса	4		Сборочный		
12	ГОСТ 3062-69	Канат 6,7-Г-I-СС-Л-Р-120					Длина по проекту
11	ГОСТ 397-66	Шплинт 3,2×25-001	12		Сталь 10		
10	ГОСТ 11371-68	Шайба 12-001	12		Ст. 3		
9	ГОСТ 14123-69	Изолятор ИКП	4		АГ-4С		
8	ГОСТ 3283-66	Зажим ЗКК	4		Сборочный		
7	732.28.000	Стойка оттяжная Тип СОУ	2		Сборочный		
6	727.00.000	Держатель кривой Тип КД 25/45	2		Сборочный		
5	694.03.001	Серьга	4		Ст. 3		
4	694.01.002-12	Ось	12		Сталь 10		
3	694.17.200	Хомут тяги фиксатора Тип ХФ	4		Сборочный		
2	241.04.000	Изолятор планочный И-1,7	2		Сборочный		
1		Кронштейн	2		Сборочный		

Изм	Лист	N докум	Подп.	Дата
Разраб.		Айзенберг		
Пров.		Шустелов		
Нач.отд.		Шустелов		
Н.контр.				
Утв.		Хорович		12.09.75

Крепление простой троллейбусной подвески на кронштейнах ($50° \leq 2\alpha \leq 60°$ усилие к опоре)

Лит.	Масса	Масшт.

Лист | Листов 1

Мосгортранспроект

Инв. N подл. К-75-3025 | Подп. и дата | Взам. инв. N | Инв. N дубл. | Подп. и дата

Копировал Ж. [illegible] 3/IX-75г. Формат 22

Схема подвески в плане

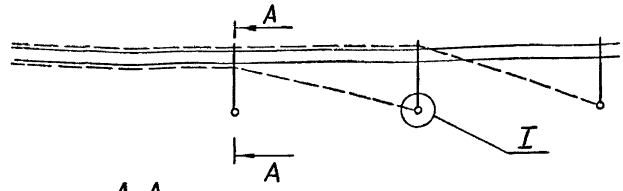

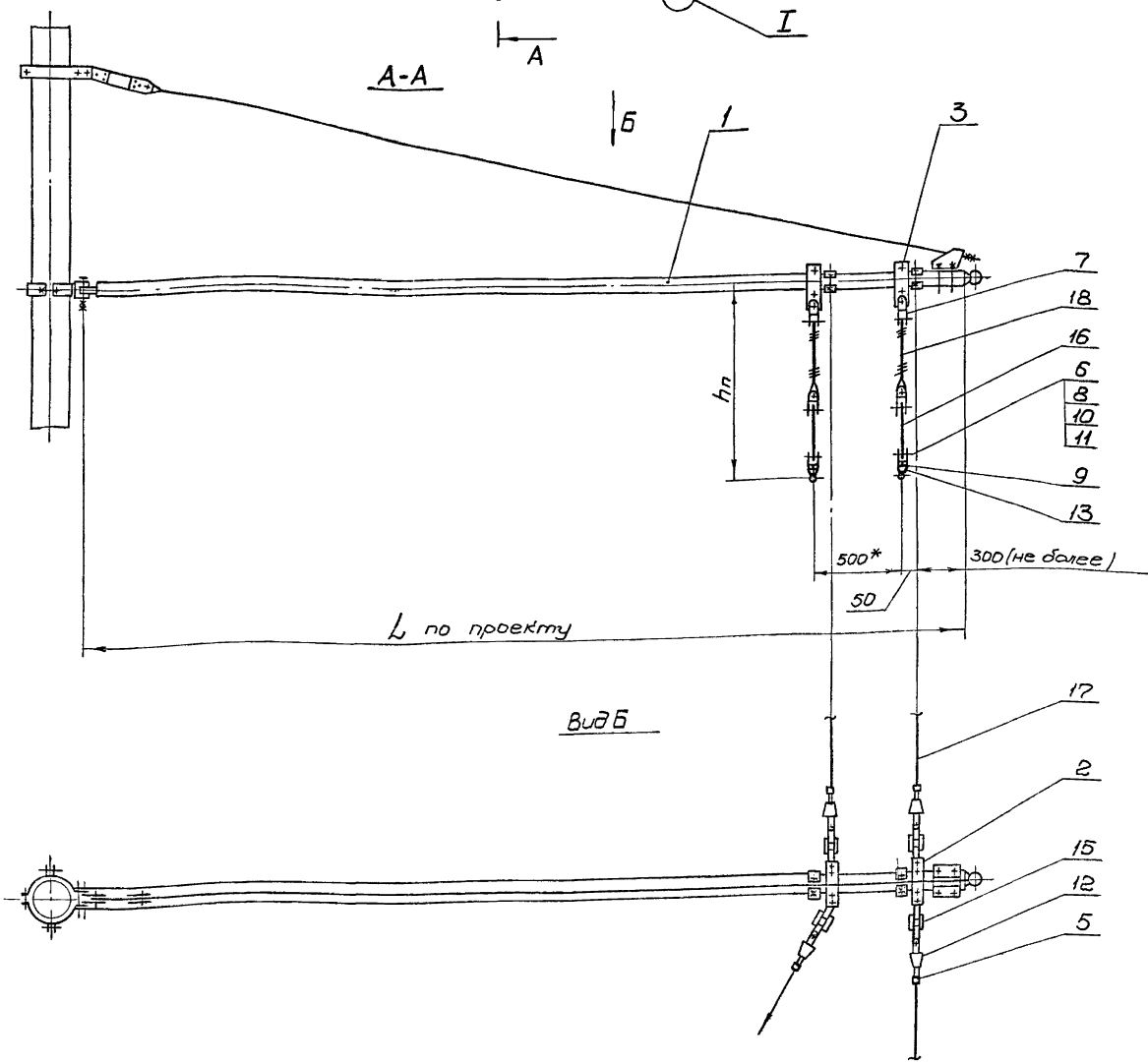

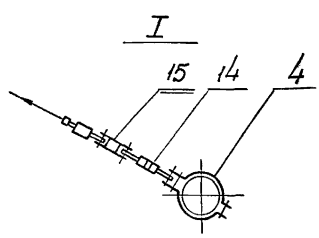

1.* Размер для справок.

2 Условия применения кронштейнов приведены на черт. инв. № К-73-3436.

3 Размер hп зависит от длины пролета цепной подвески.

Поз.	Обозначение	Наименование	Кол.	Масса	Материал	Примечан.
12	ГОСТ 3283-66	Зажим ЗКК	4		сборочный	
11	ГОСТ 397-66	Шплинт 3,2×25-001	10		Сталь 10	
10	ГОСТ 11371-68	Шайба 16-01	10		Ст. 3	
9	ГОСТ 7798-70	Болт М16×20.58.01	2		Сталь 20	
8	727.00.001	Ушко загибное	2		Ст. 3	
7	694.03.001	Серьга	4		Ст. 3	
6	694.01.002-02	Ось	10		Сталь 10	
5	735.10.000	Зажим для троса	4		сборочный	
4	731.01.400	Хомут тяги	1		сборочный	
3	694.17.200	Хомут тяги фиксатора Тип ХФ	2		сборочный	
2	694.07.000	Хомут анкерный тип ХА	2		сборочный	
1		Кронштейн	1		сборочный	см. примеч. 1

18	ГОСТ 3617-71	Проволока 5				Длина по проекту
17	ГОСТ 3062-69	Канат 6,7-Г-I-ссЛ-Р-120				Длина по проекту
16	ГОСТ 14123-69	Изолятор ИКП	2		АГ-4С	
15	ГОСТ 3537-66	Изолятор ИП-2	5		сборочный	
14	ГОСТ 3535-66	Муфта МНЗ-100	1		сборочный	
13	ГОСТ 3632-66	Зажим ЗПВ	2		сборочный	

Изм.	Лист	№ докум.	Подп.	Дата
Разраб.		Парамонова		
Пров.		Айзендерг		
Нач. отд.		Шустелов		
Н. контр.				
Утв.		Хоровин		

Узел сопряжения цепной троллейбусной подвески с простой на кронштейне (прямой участок пути)

Лит	Масса	М. б
Лист	Листов 1	

Мосгортранспроект

Инв. № подл. | Подп. и дата | Взам. инв. № | Инв. № дубл. | Подп. и дата

К-75-3112

Схема подвески в плане

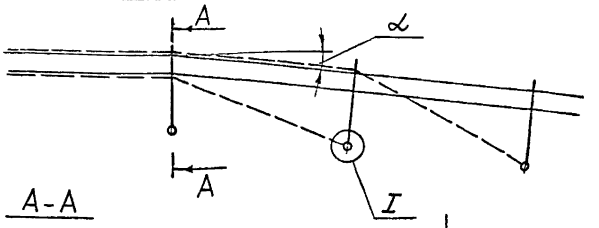

Схема подвески кривого держателя КДБ/12 А в плане

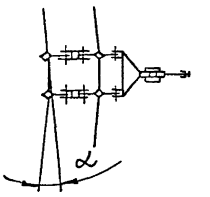

A-A

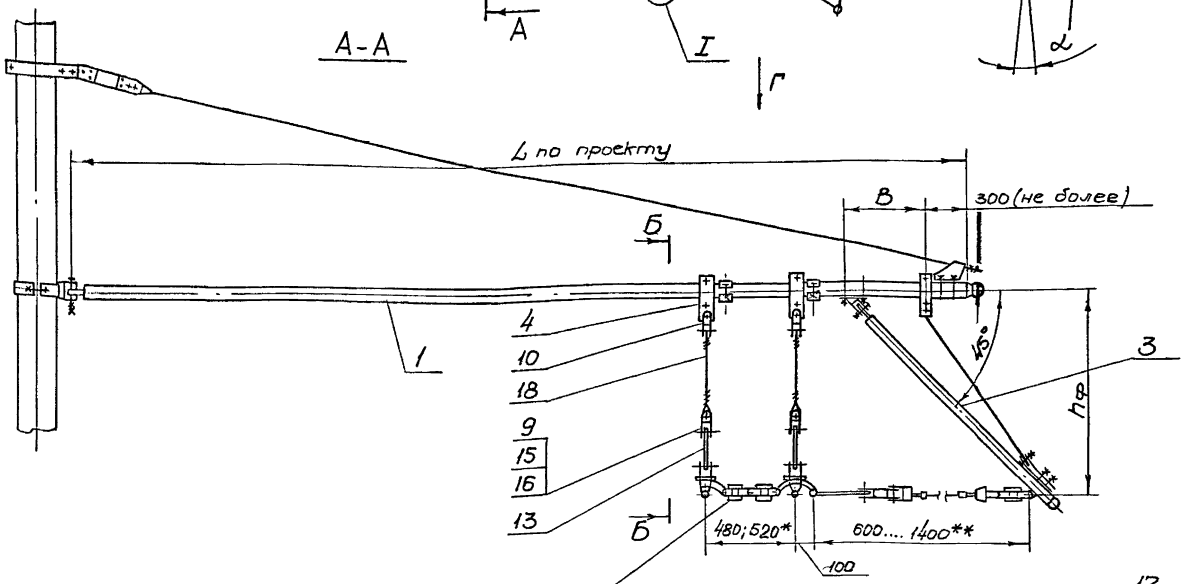

Вид Г

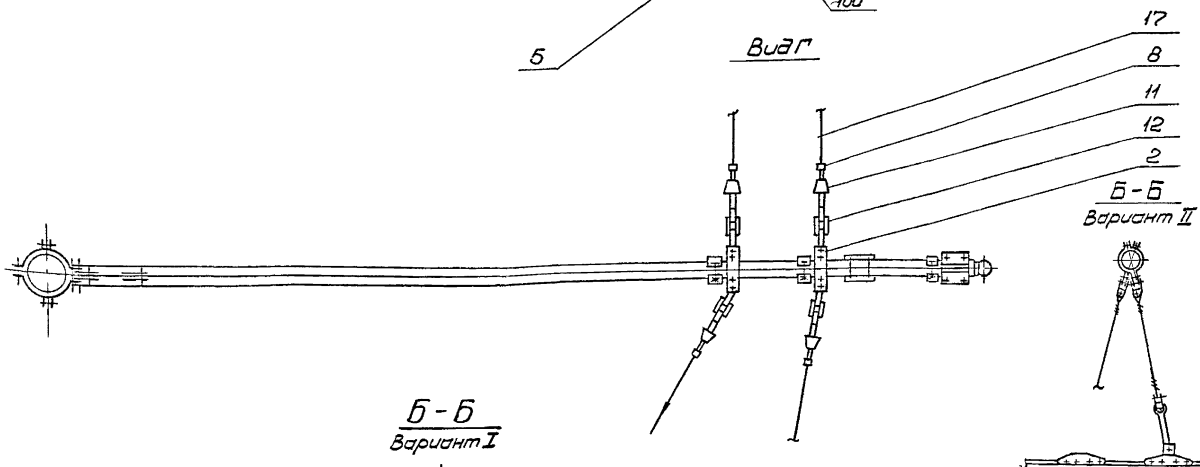

Б-Б
Вариант II

Б-Б
Вариант I

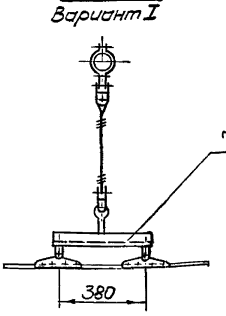

I

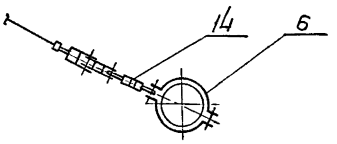

Длина пролета, м	Тип фиксатора	hф, мм	B, мм.
25.....35	ФТ-30	880	350
35.....45	ФТ-40	1035	450
45..... 50	ФТ-50	1310	550

Поз.	Обозначен.	Наименование	кол.	Масса	Материал	Примеч.
18	ГОСТ 3617-71	Проволока 5				Длина по проекту
17	ГОСТ 3062-69	Канат 6,7-Г-I-ОСТ-Р120				Длина по проекту
16	ГОСТ 397-66	Шплинт 3,2×25-001	10		сталь 10	
15	ГОСТ 11371-68	Шайба 12-001	10		Ст. 3	
14	ГОСТ 3535-66	Муфта МН3-100	1		сборочный	
13	ГОСТ 14123-69	Изолятор ИКП	2		сборочный	
12	ГОСТ 3537-66	Изолятор ИП-2	6		сборочный	
11	ГОСТ 3283-66	Зажим ЗКК	7		сборочный	
10	69403.001	Серьга	4		Ст.3	
9	694.01.002-02	Ось	10		сталь 10	
8	735.10.000	Зажим для троса	7		сборочный	
7	732.30.000	Уголок подвесной	2		сборочный	
6	731.01.400	Хомут тяги	1		сборочный	
5	729.00.000	Держатель кривой тип КД-6/12А	1		сборочный	
4	694.17.200	Хомут тяги фиксатора, тип ХФ	2		сборочный	
3	694.17.000	Фиксатор обратный, тип ФТ	1		сборочный	см. табл.
2	694.07.000	Хомут анкерный, тип ХА	2		сборочный	
1		Кронштейн	1		сборочный	см. примеч. 1

1. Условия применения кронштейнов приведены на черт. инв. № К-73-3436.
2* Размер для парного подвеса с планочным изолятором Ц-1,2.
3. Размер для полукомпенсированной подвески.

Изм.	Лист	№ докум.	Подп.	Дата	Узел сопряжения цепной троллейбусной подвески с простой на кронштейне 16° ≤ α ≤ 12° усилие к опоре
Разраб.		Парамонова			
Пров.		Дизенберг			
Нач. отд		Шустелов			
Н. контр.					
Утв.		Хорошун			

Лит	Масса	М.б
Лист	Листов 1	

Мосгортранспроект

Инв. № подл. | Подпись и дата | Взам. инв. № | Инв. № дубл. | Подпись и дата

К-5-3363

Схема расположения кронштейнов и подвески кривого держателя КД 10/25 в плане.

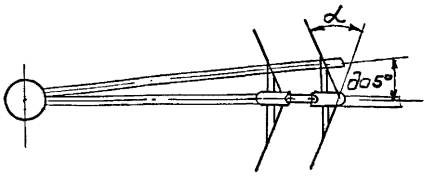

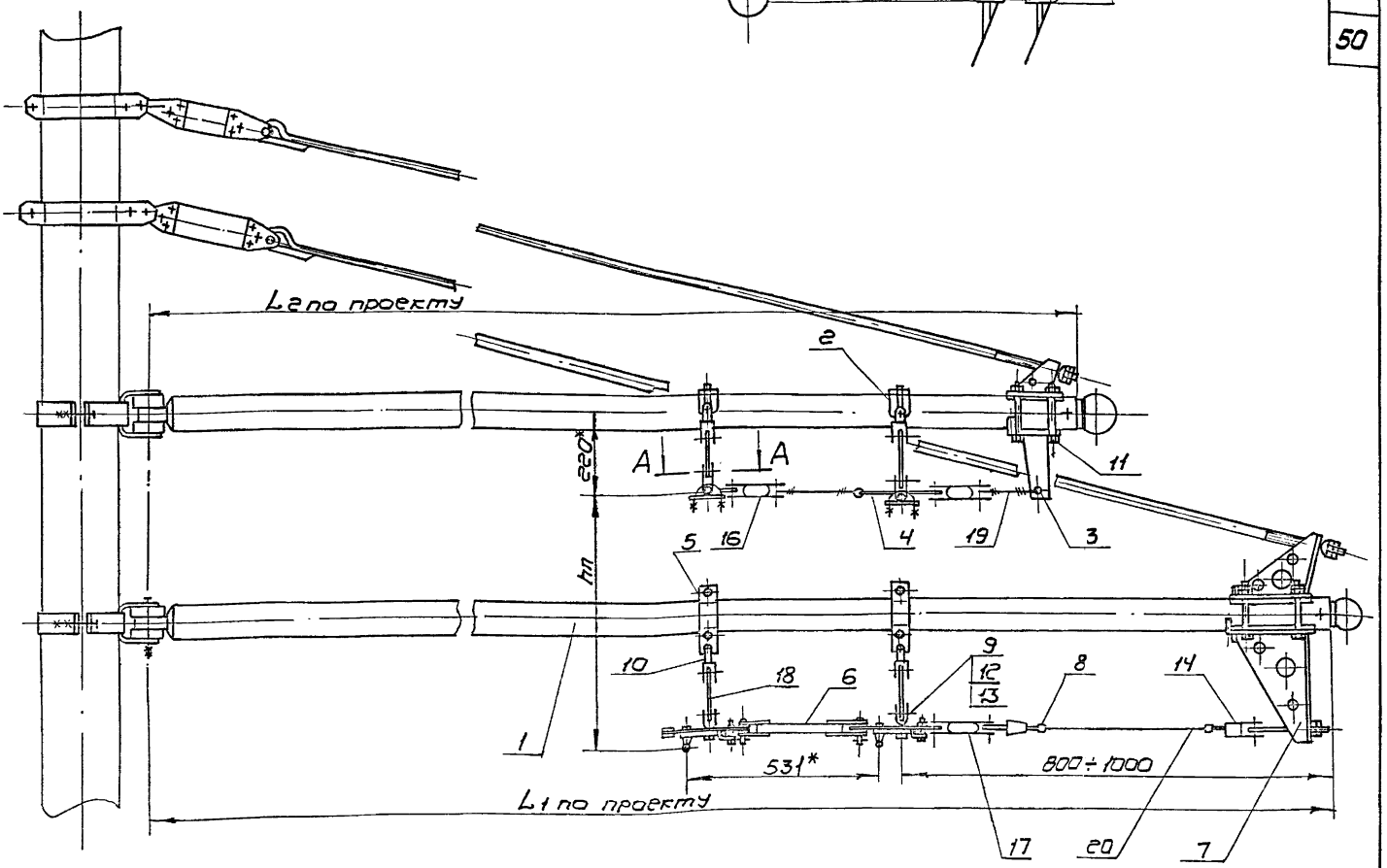

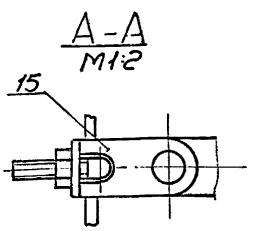

1. *Размеры для справок.
2. Условия применения кронштейнов приведены на черт. инв № К-73-3436.
3. Размер hп зависит от длины пролета подвески.
4. Отверстия в плите кронштейна оттяжного поз. 3 рассверлить до ф 17мм.

Поз.	Обозначен.	Наименован	Кол.	Масса	Материал	Примеч.
20	ГОСТ3062-69	Канат 6,7-Г-І-СС-Н-Р/120				Длина по проекту
19	ГОСТ3617-71	Проволока 5				Длина по проекту
18	ГОСТ14123-69	Изолятор ИКП	2		АГ-4С	
17	ГОСТ3537-66	Изолятор ИП-2	2		Сборочный	
16	ГОСТ3537-66	Изолятор ИП-1	1		Сборочный	
15	ГОСТ5226-66	Зажим ЗСТ	1		Сборочный	
14	ГОСТ3283-66	Зажим ЗКК	2		Сборочный	
13	ГОСТ397-66	Шплинт 3,2×25-001	6		Сталь 10	
12	ГОСТ11371-68	Шайба 12-001	6		Ст. 3	
11	ГОСТ7798-70	Болт М16×120.58.01	4		Сталь 20	
10	694.03.001	Серьга	2		Ст. 3	
9	694.01.002-02	Ось	6		Сталь 10	
8	735.10.000	Зажим для троса	2		Сборочный	
7	735.01.000	Стойка оттяжная тип СО	1		Сборочный	
6	728.00.000	Держатель кривой тип КД 10/25	1		Сборочный	
5	694.17.200	Хомут тяги фиксатора тип Хф	2		Сборочный	
4	694.05.000	Планка соединительная	1		Сборочный	
3	694.04.000	Кронштейн оттяжной. Тип КО	1		Сборочный	
2	694.03.000	Кронштейн подвесной тип КП	2		Сборочный	
1		Кронштейн	2		Сборочный	см. примеч.

Изм.	Лист	№ докум.	Подп.	Дата	Крепление цепной троллейбусной подвески на кронштейне. (10°≤α≤25° усилие к опоре).	Лит.	Масса	Масштаб
Разраб.		Парамонова						
Пров.		Айзенберг				Лист	Листов 1	
Нач.отд.		Шустелов						
Н.контр.						Мосгортранспроект		
Утв.		Уоровичч						

Инв. № подл. | Подп. и дата | Взам. инв. № | Инв. № дубл. | Подп. и дата

К-75-3087

Серия 4.907-4

Схема подвески кривого держателя КД 10/25 в плане

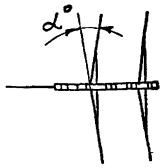

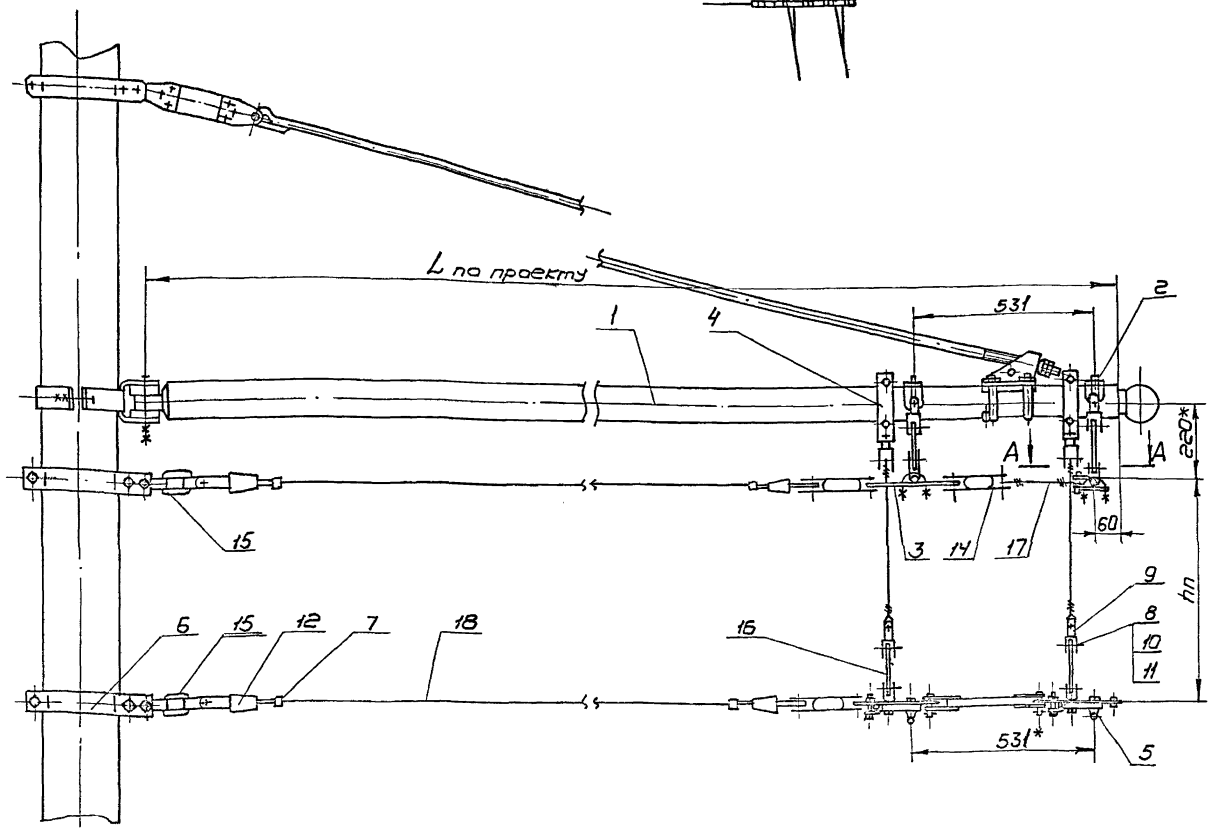

Д – А
М 1:2

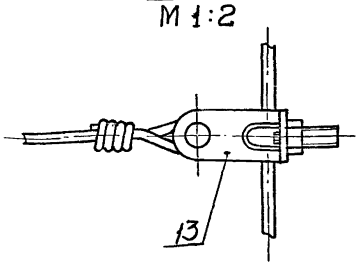

1.* Размеры для справок.
2. Условия применения кронштейнов приведены на черт. инв. №К-73-3436.
3. Размер hn зависит от длины пролета подвески.

Поз	Обозначен.	Наименован.	Кол.	Масса	Материал	Примечан.
18	ГОСТ3062-69	Канат 6,7-Г-I-СС-Л-Р 120				Длина по проекту
17	ГОСТ3617-71	Проволока 5				Длина по проекту
16	ГОСТ14123-69	Изолятор ИКП	2		АГЧС	
15	ГОСТ3537-66	Изолятор ИП-2	4		Сборочный	
14	ГОСТ3537-66	Изолятор ИП-1	1		Сборочный	
13	ГОСТ5226-66	Зажим ЗСТ	1		Сборочный	
12	ГОСТ3283-66	Зажим ЗКС	4		Сборочный	
11	ГОСТ397-66	Шплинт 3,2×25-001	10		Сталь 10	
10	ГОСТ11371-68	Шайба 12-001	10		Ст. 3	
9	694.03.001	Серьга	4		Ст. 3	
8	694.01.002-02	Ось	10		Сталь 10	
7	735.10.000	Зажим для троса	4		Сборочный	
6	731.01.400	Хомут тяги	2		Сборочный	
5	728.00.000	Держатель кривой Тип КД 10/25	1		Сборочный	
4	694.17.200	Хомут тяги фиксатора. Тип ХФ	2		Сборочный	
3	694.05.000	Планка соединительная	1		Сборочный	
2	694.03.000	Кронштейн подвесной. Тип КП	2		Сборочный	
1		Кронштейн	1		Сборочный	

Изм.	Лист	N докум.	Подп.	Дата
Разраб.		Парамонова		
Пров.		Айзенберг		
Нач. отд.		Шустелов		
Н. контр.				
Утв.		Хорович		

Крепление цепной троллейдусной подвески на кронштейне. (10° ≤ α ≤ 25° усилие от опоры)

Лит.	Масса	Масшт.

Лист | Листов 1

МОСГОРТРАНСПРОЕКТ

Инв. № подл. К-75-3085 | Подп. и дата | В зам. инв. № | Инв. № дубл. | Подп. и дата

Копировал [illegible] 9/IV-75г. формат 22

Схема расположения кронштейнов и подвески кривого держателя КД 25/45 в плане.

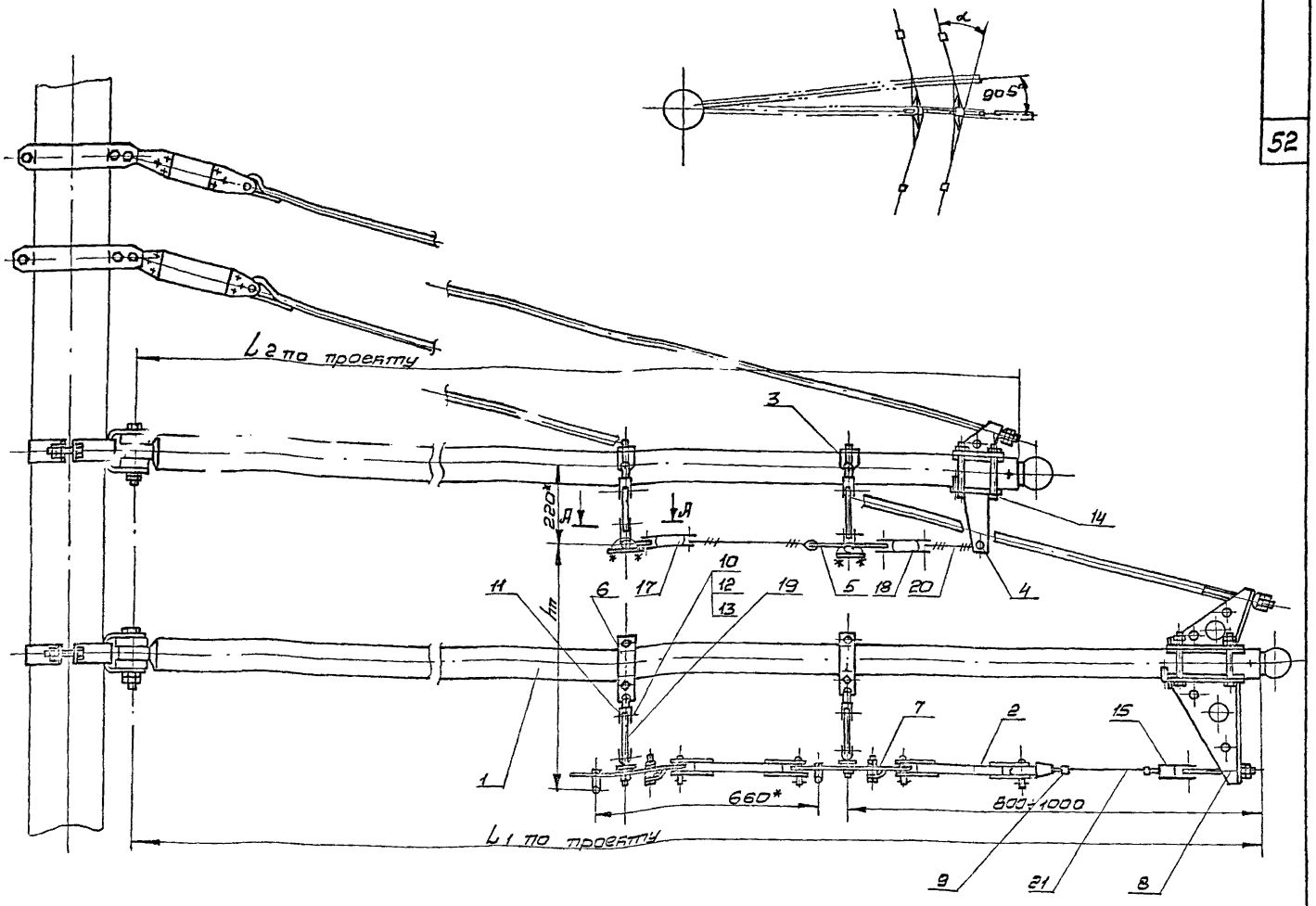

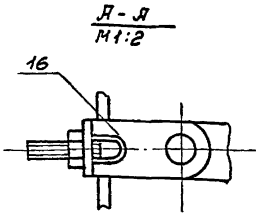

Поз.	Обозначение	Наименование	Кол.	Масса	Материал	Примечан.
21	ГОСТ3062-69	Канат 6,7-Г-I-СС-П.Р.120				Длина по проекту
20	ГОСТ3617-71	Проволока 5				Длина по проекту
19	ГОСТ14123-69	Изолятор ИКП	2		АГ-4С	
18	ГОСТ3537-66	Изолятор ИП-2	1		Сборочный	
17	ГОСТ3537-66	Изолятор ИП-1	1		Сборочный	
16	ГОСТ5226-66	Зажим ЗСТ	1		Сборочный	
15	ГОСТ3283-55	Зажим ЗКК	2		Сборочный	
14	ГОСТ7798-70	Болт М16×120.58.01	4		Сталь 20	
13	ГОСТ397-66	Шплинт 3,2×25-001	6		Сталь 10	
12	ГОСТ11371-68	Шайба 12-001	6		Ст.3	
11	594.03.001	Серьга	2		Ст.3	
10	694.01.002-02	Ось	6		Сталь 10	
9	735.10.000	Зажим для троса	2		Сборочный	
8	735.01.000	Стойка оттяжная тип СО.	1		Сборочный	
7	727.00.000	Держатель кривой тип КД 25/45	1		Сборочный	
6	694.17.200	Хомут тяги фиксатора. Тип ХФ	2		Сборочный	
5	694.05.000	Планка соединительная	1		Сборочный	
4	694.04.000	Кронштейн оттяжной тип КО	1		Сборочный	
3	694.03.000	Кронштейн подвесной. Тип КП	2		Сборочный	
2	241.04.000	Изолятор планочный И-1,7	1		Сборочный	
1		Кронштейн	2		Сборочный	см. примеч. №1.

1. Условия применения кронштейнов приведены на черт. Инв. № К-73-3436.
2. Размер hп зависит от длины пролета подвески.
3. Отверстия в плите кронштейна оттяжного поз.4 рассверлить до Ф17мм.
4.* Размеры для справок.

Изм	Лист	№ докум.	Подп.	Дата
Разраб.		Тарамонова		
Пров.		Айзенберг		
Нач.отд.		Шустелов		
Н.контр.				
Утв.		Хорович		12.05.75

Крепление цепной троллейбусной подвески на кронштейне... (25°≤α≤35° усилие к опоре).

Лит	Масса	М-б

Лист | Листов 1

Мосгортранспроект

Инв.№ подл. К-75-3104 | Подп. и дата | Взам.инв. | Инв.№ дубл. | Подп. и дата

Копировал: [illegible] Формат 22.

Серия 4.507-4.

Схема подвески кривого держателя КД 25/45 в плане

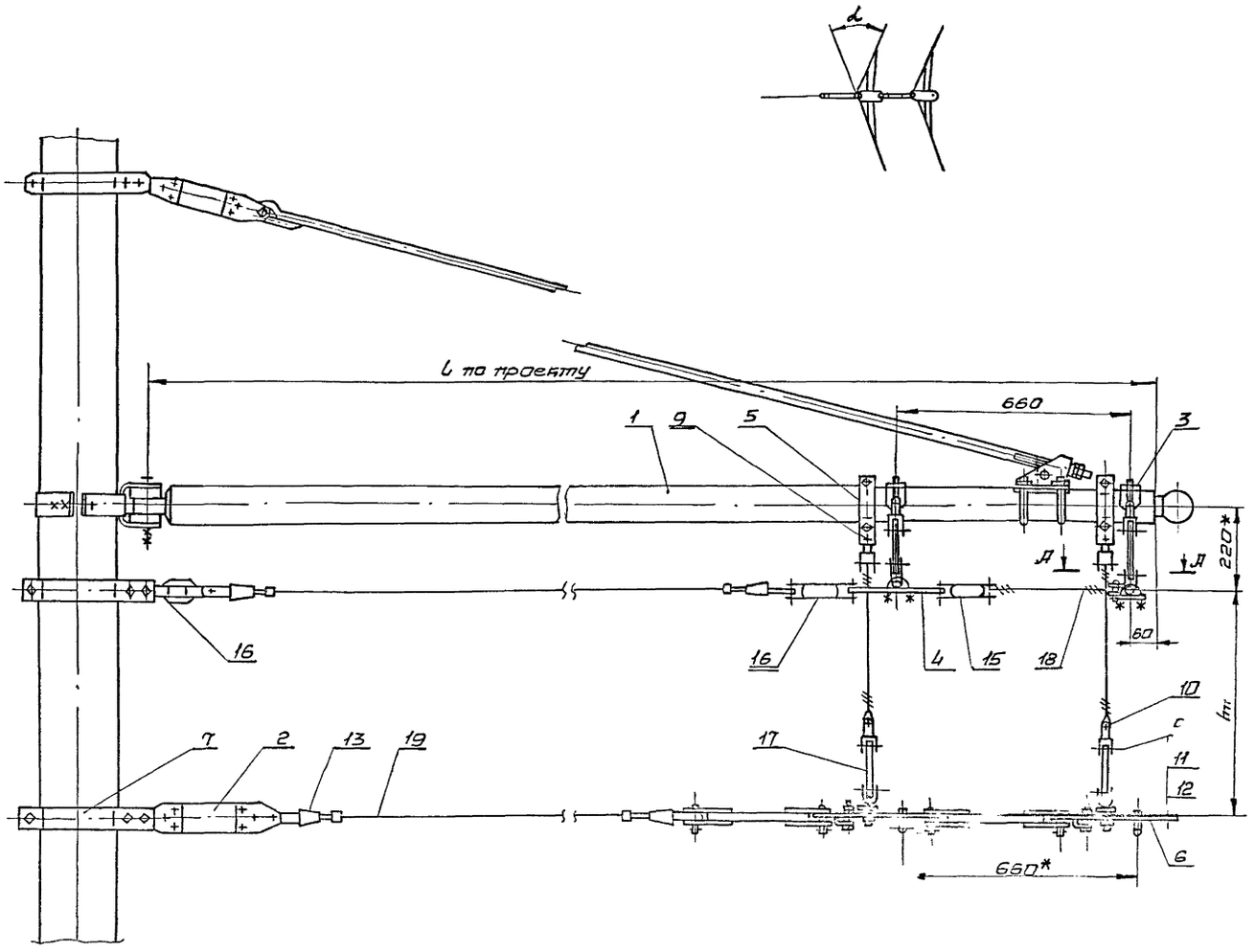

1.* Размеры для справок.

2. Условия применения кронштейнов приведены на черт. Инв № А-75-3436

3. Размер $h_п$ зависит от длины пролета подвески.

А-А
М1:2

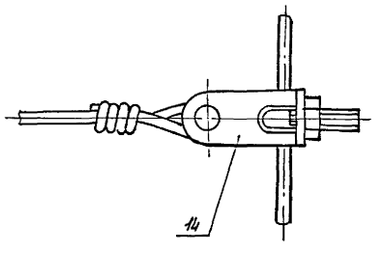

Поз.	Обозначение	Наименование	Кол.	Масса	Материал	Примечан.
19	ГОСТ3062-69	Канат 6,7-Г-I-СС-П-Р-12а				Длина по проекту
18	ГОСТ3617-71	Проволока 5				Длина по проекту
17	ГОСТ14123-69	Изолятор ИАП	2		АГ-4С	
16	ГОСТ3537-66	Изолятор ИП-2	2		Сборочный	
15	ГОСТ3537-66	Изолятор ИП-1	1		Сборочный	
14	ГОСТ5226-66	Зажим ЗСТ	1		Сборочный	
13	ГОСТ3283-66	Зажим ЗАК	4		Сборочный	
12	ГОСТ397-66	Шплинт 3,2×25-001	10		Сталь 10	
11	ГОСТ11371-68	Шайба 12-001	10		Ст.3	
10	694.03.001	Серьга	4		Ст.3	
9	694.01.002-02	Ось	10		Сталь 10	
8	735.10.000	Зажим для троса	4		Сборочный	
7	731.01.400	Хомут тяги	2		Сборочный	
6	727.00.000	Держатель кривой тип КД 25/45	1		Сборочный	
5	694.17.200	Хомут тяги фиксатора тип ХФ	2		Сборочный	
4	694.05.000	Планка соединительная	1		Сборочный	
3	694.03.000	Кронштейн подвесной тип КП	2		Сборочный	
2	241.04.000	Изолятор планочный И-1,7	2		Сборочный	
1		Кронштейн	1		Сборочный	см. примеч. N1

Изм.	Л-т	N докум.	Подп.	Дата
Разр.		Парамонов		
Пров.		Айзенберг		
Нач. отд.		Шустеров		
Н. контр.				
Утв.		Хорович		

Крепление цепной троллейбусной подвески на кронштейне (25° ≤ α ≤ 35° усилие от опоры)

Лит.	Масса	М-б

Лист | Листов 1

Мосгортранспроект

Инв. N подл. | Подп. и дата | Взам. инв. | Инв. N дубл. | Подп. и дата

А-75-3105

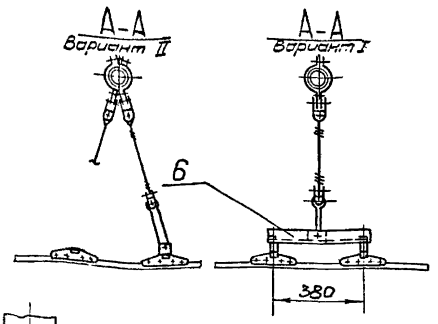

Схема подвесок в плане.

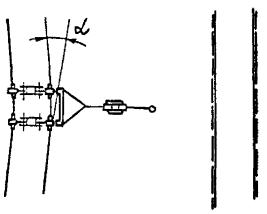

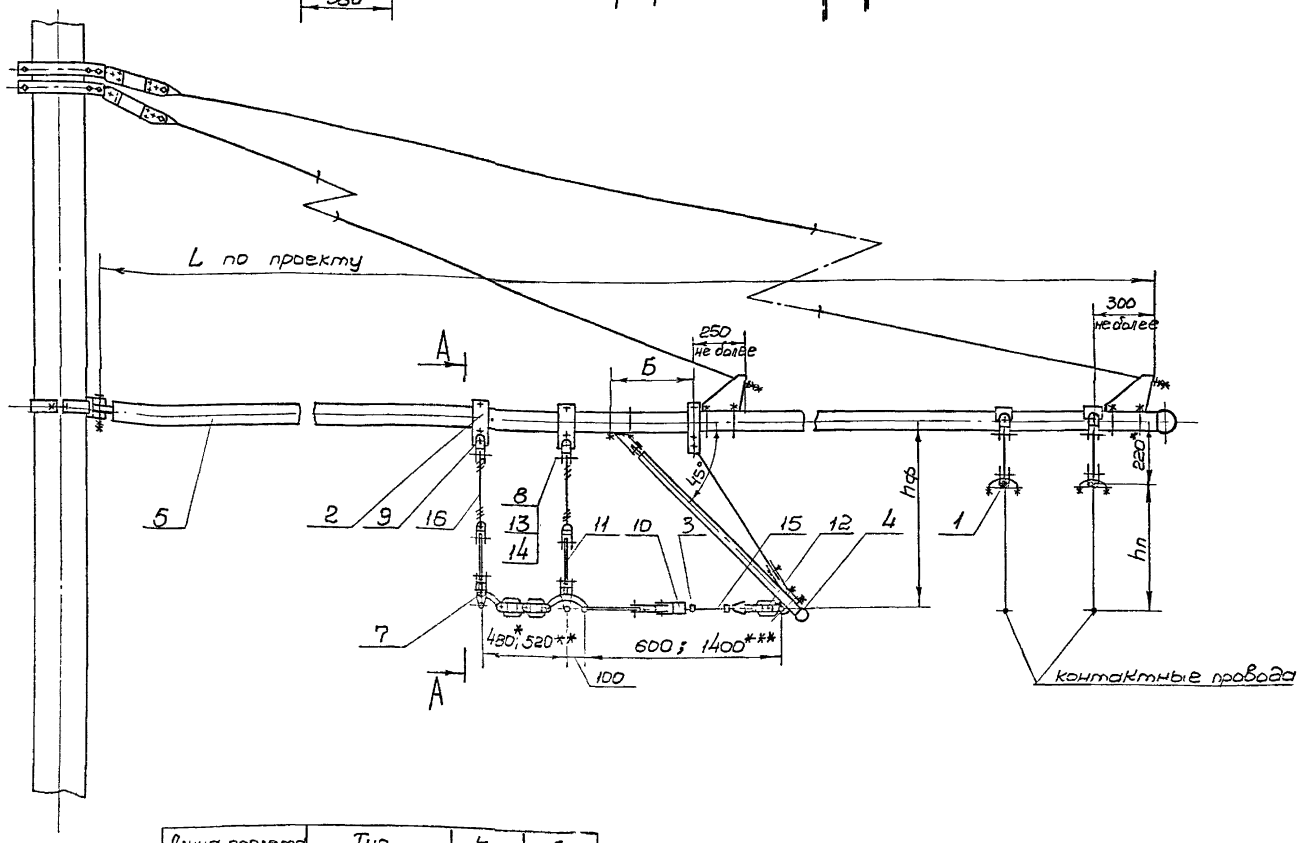

Длина пролета (м)	Тип фиксатора	hф (мм)	Б (мм)
25.... 35	ФТ - 30	880	350
35.... 45	ФТ - 40	1035	450
45.... 50	ФТ - 50	1310	550

Поз.	Обозначение	Наименование	Кол.	Вес	Материал	Лист	Примеч.
16	ГОСТ 3617-71	Проволока 5					Длина по проекту
15	ГОСТ 3062-69	Канат 6,7-Г-I-С-С-1-Н160					Длина по проекту
14	ГОСТ 397-66	Шплинт 3,2×25-001	10		Сталь 10		
13	ГОСТ 11371-68	Шайба 12-001	10		Ст. 3		
12	ГОСТ 3537-66	Изолятор ИП-2	1		сборочный		
11	ГОСТ 14123-69	Изолятор ИКП	2		АГ-4С		
10	ГОСТ 3283-66	Зажим ЗКК	2		сборочный		
9	694.03.001	Серьга	4		Ст. 3		
8	694.01.002-02	Ось	10		Сталь 10		
7	729.00.000	Держатель кривой Тип КД 6/12А	1		сборочный		
6	732.30.000	Уголок подвесной	2		сборочный		
5		Кронштейн	1		сборочный		см. примеч. 1
4	694.17.000	Фиксатор обратный Тип ФТ	1		сборочный		см. табл.
3	735.10.000	Зажим для троса	2		сборочный		
2	694.17.200	Хомут тяги фиксатора Тип ХФ	2		сборочный		
1	694.03.000	Кронштейн подвесной Тип КП	2		сборочный		

1. Условия применения кронштейнов приведены на чертеже инв. № К-73-3436.
2. Размер hп зависит от длины пролета подвески
3. *Размер для парного подвеса с планочным изолятором И-1.2.
4. * Размеры для справок.
5. ***Размер для полукомпенсированной подвески.

Изм.	Лист	№ докум.	Подп.	Дата
Разраб.		Айзенберг		
Пров.		Шустелов		
Нач. отд.		Шустелов		
Н. контр.				
Утв.		Хорович		

Крепление простой и цепной троллейбусных подвесок на кронштейне (6° < α ≤ 12° усилие к опоре)

Лит.	Масса	Масшт.
Лист	Листов 1	

Мосгортранспроект

Инв. № подл. | Подп. и дата | Взам. инв. № | Инв. № дубл. | Подп. и дата

К-75-3164

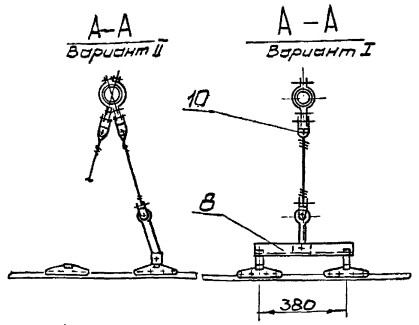

Схема.

подвески кривого держателя КД 6/12 Б и жестких троллейбусных подвесов ПДЖ в плане.

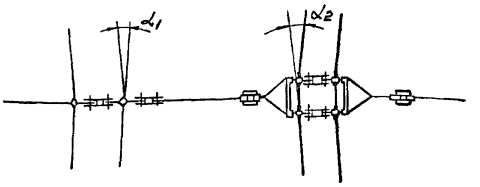

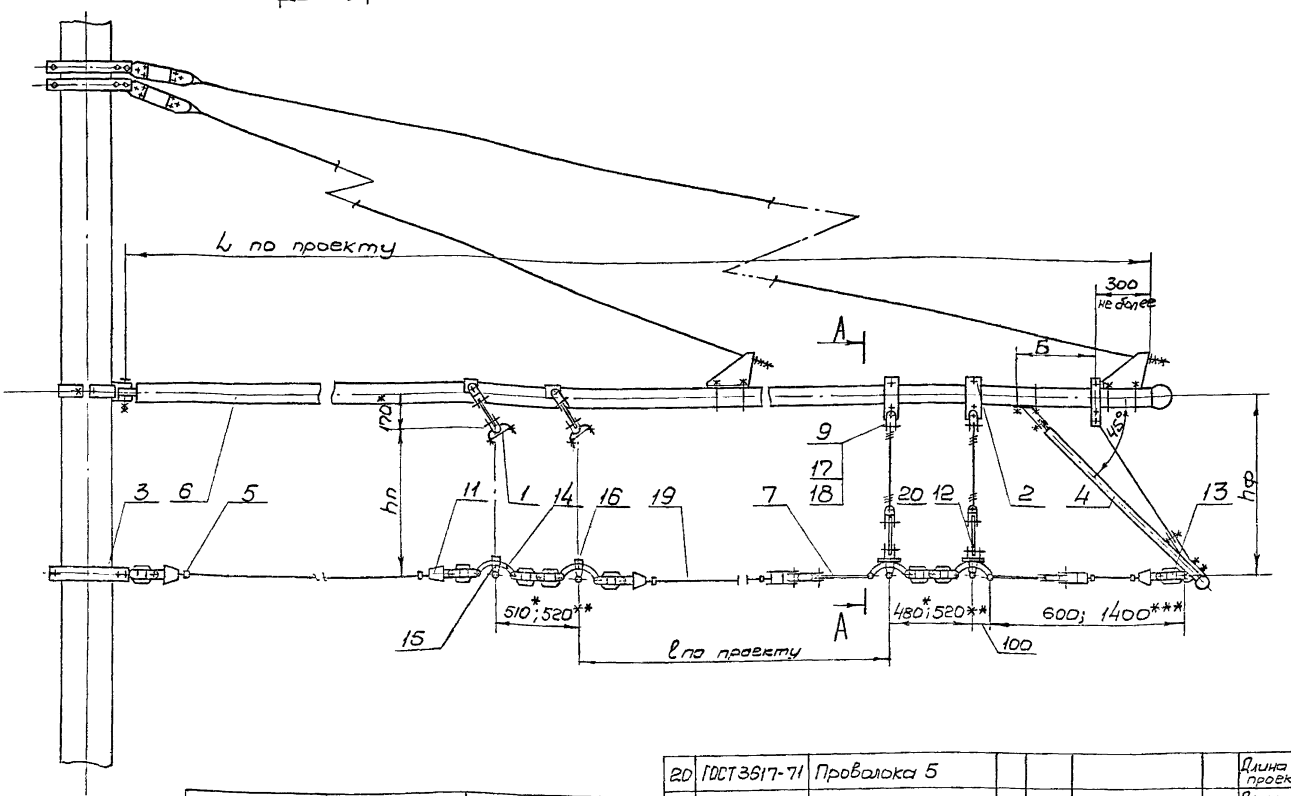

Длина пролета (м)	Тип фиксатора	hф (мм)	Б (мм)
25....35	ФТ-30	880	350
35....45	ФТ-40	1035	450
45....50	ФТ-50	1310	550

Поз.	Обозначение	Наименование	Кол.	Вес	Материал	Лист	Примеч.
20	ГОСТ 3617-71	Проволока 5					Длина по проекту
19	ГОСТ 3062-69	Канат 6,7-Г-І-ОС-Л-Р-120					Длина по проекту
18	ГОСТ 397-66	Шплинт 3.2×25-001	10		Сталь 10		
17	ГОСТ 11371-68	Шайба 12-001	10		Ст.3		
16	ГОСТ 7798-70	Болт М16×55.58.01	2		Сталь 20		
15	ГОСТ 3532-66	Зажим ЗПВ	2		сборочный		
14	ГОСТ 3534-66	Подвес ПДЖ	2		сборочный		
13	ГОСТ 3537-66	Изолятор ИП-2	6		сборочный		
12	ГОСТ 14123-69	Изолятор ИКП	2		АГ-4С		
11	ГОСТ 3283-65	Зажим ЗКК	6		сборочный		
10	594.03.001	серьга	4		Ст.3		
9	694.01.002.02	Ось	10		Сталь 10		
8	732.30.000	Уголок подвесной	2		сборочный		
7	730.00.000	Держатель кривой Тип КД-6/12Б	1		сборочный		
6		Кронштейн	1		сборочный		см. примеч.1
5	735.10.000	Зажим для троса	6		сборочный		
4	694.17.000	Фиксатор обратный Тип ФТ	1		сборочный		см. табл.
3	731.01.400	Хомут тяги	1		сборочный		
2	694.17.200	Хомут тяги фиксатора Тип ХФ	2		сборочный		
1	694.03.000	Кронштейн подвесной Тип КП	2		сборочный		

1. Условия применения кронштейнов приведены на чертеже инв. № К-73-3436
2. Размер hп зависит от длины пролета подвески.
3. **Размер для парного подвеса с планочным изолятором И-1,2
4. *Размеры для справок.
5. ***Размер для полукомпенсированной подвески.

Изм.	Лист	N докум.	Подп.	Дата
Разраб.		Позенберг		
Пров.		Шустелов		
Нач. отд.		Шустелов		
Н. контр.				
Утв.		Хоровин		

Крепление простой и цепной троллейбусных подвесок на кронштейне ($0° \leq \alpha_1 \leq 12°$ усилие от опоры)

Лит.	Масса	Масштаб
Лист	Листов 1	

Мосгортранспроект

15/13-73

Копировал: Принуман

Формат 22

Инв. № подл. | Подп. и дата | Взам. инв. № | Инв. № дубл. | Подп. и дата

К-75-3465

Схема
подвески кривых держателей КД 6/12Б и КД 25/45 в плане

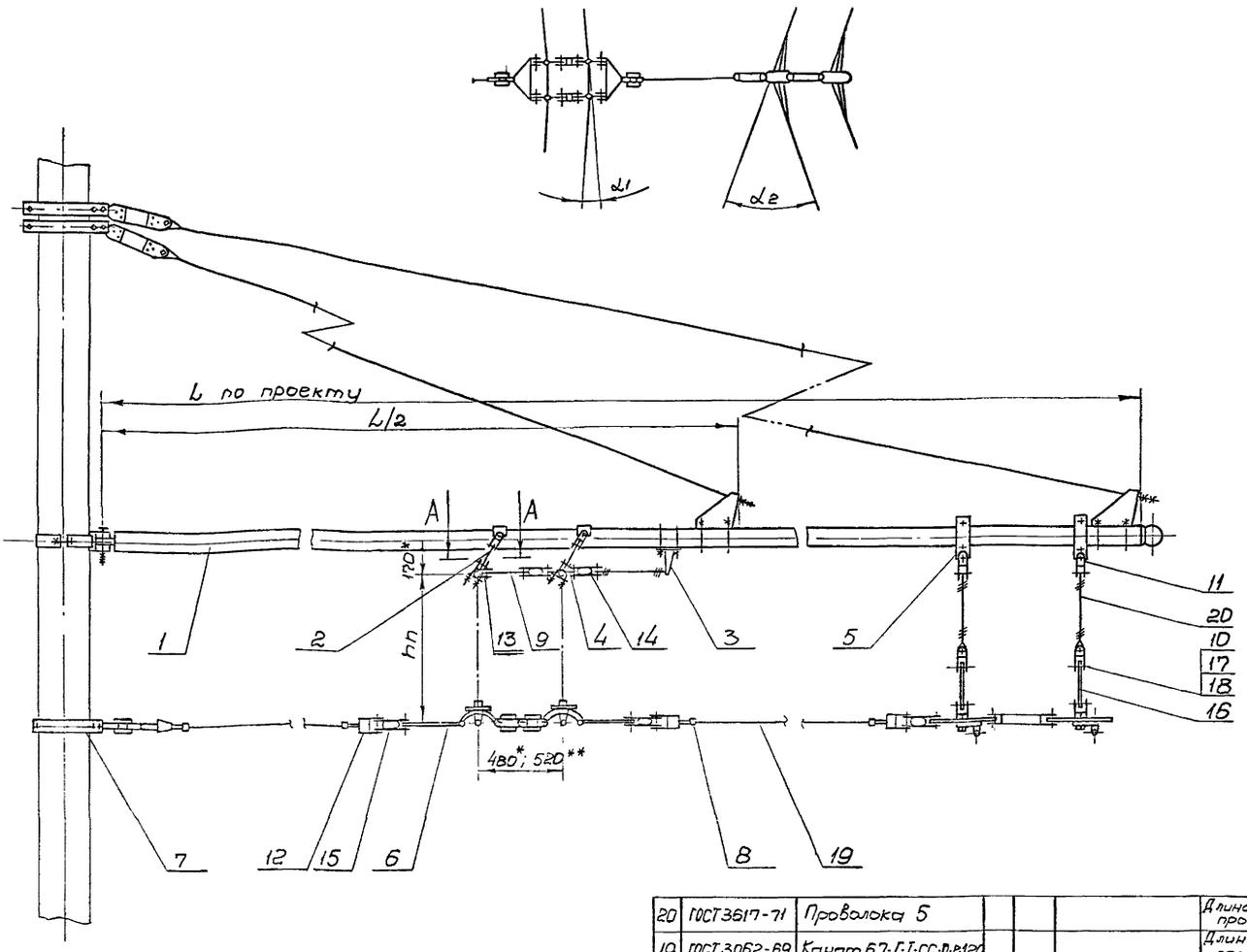

A-A
M1:2

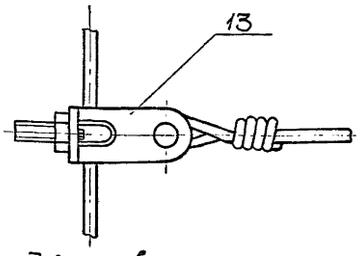

Поз.	Обозначение	Наименование	Кол.	Вес	Материал	Примеч.
20	ГОСТ 3617-71	Проволока 5				Длина по проекту
19	ГОСТ 3062-69	Канат 6,7-Г-Т-СС-Л-Р120				Длина по проекту
18	ГОСТ 397-66	Шплинт 3,2×25-001	10		Сталь 10	
17	ГОСТ 11371-68	Шайба 12-001	10		Ст.3	
16	ГОСТ 14123-69	Изолятор ИКП	2		сборочный	
15	ГОСТ 3537-66	Изолятор ИП-2	4		сборочный	
14	ГОСТ 3537-66	Изолятор ИП-1	2		сборочный	
13	ГОСТ 5226-66	Зажим ЗСТ	1		сборочный	
12	ГОСТ 3283-66	Зажим ЗКК	4		сборочный	
11	694.03.001	Серога	4		Ст.3	
10	694.01.002-02	Ось	10		Сталь 10	
9	694.00.001	Планка	1		Ст.3	
8	735.10.000	Зажим для троса	4		сборочный	
7	731.01.400	Хомут тяги	1		сборочный	
6	730.00.000	Держатель кривой Тип КД 6/12Б	1		сборочный	
5	694.17.200	Хомут тяги фиксатора. Тип ХФ	2		сборочный	
4	694.05.000	Планка соединительная	1		сборочный	
3	694.04.000	Кронштейн оттяжной. Тип КО	1		сборочный	
2	694.03.000	Кронштейн подвесной. Тип КП	2		сборочный	
1		Кронштейн	1		сборочный	

1.* Размеры для справок.

2. Условия применения кронштейнов приведены на черт. инв. № К-73-3436.

3. Размер hп зависит от длины пролета подвески.

4.** Размер для парного подвеса с планочным изоляторам И-1,2.

5. Зажим ЗПВ в кривом держателе поз. 6 устанавливать так, чтобы шлицы винтов зажима находились с внешней стороны кривой.

Изм.	Лист	№ докум.	Подп.	Дата
Разраб.		Пастухова		
Пров.		Лизенберг		
Нач. отд.		Шустелов		
Н. Контр.				
Утв.		Хоозвич		

Крепление простой и цепной троллейбусных подвесок на кронштейне (0° ≤ α ≤ 25° усилие от опоры)

Лит	Масса	Масштаб
Лист	Листов 1	

Мосгортранспроект

15 IX-75 Корректор Ермилина

Формат А3

Инв. № подл. | Подп. и дата | Взам. инв. № | Инв. № дубл. | Подп. и дата

К-15-3166

Схема расположения кронштейнов и подвесок в плане

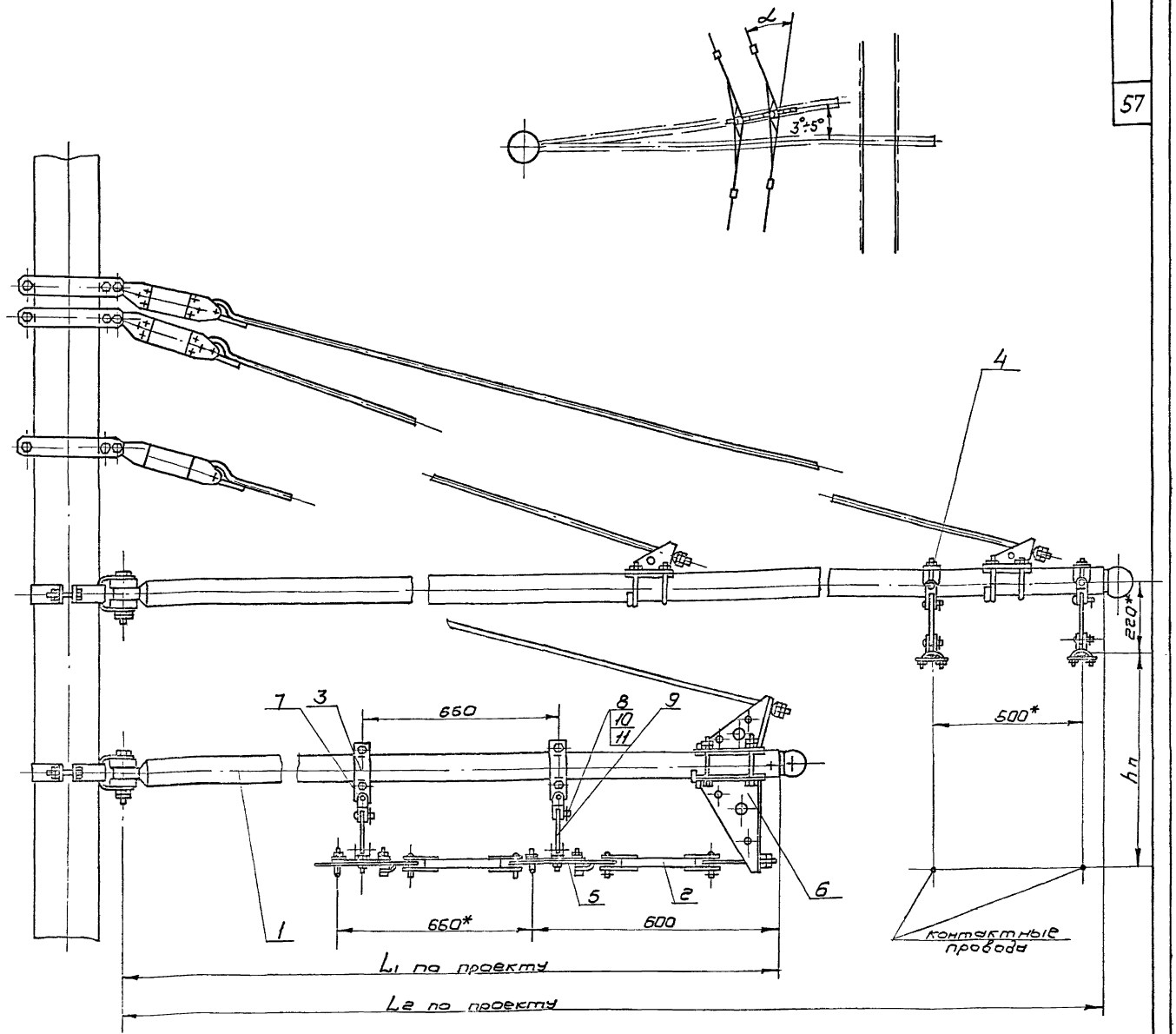

Поз	Обозначение	Наименование	Кол.	Масса	Материал	Примеч.
11	ГОСТ 397-66	Шплинт 3,2×25-001	6		Сталь 10	
10	ГОСТ 11371-68	Шайба 12-001	6		Ст.3	
9	ГОСТ 14123-69	Изолятор ИКП	2		АГ-4С	
8	694.01.002-02	Ось	6		Сталь 10	
7	694.03.001	Серьга	2		Ст.3	
6	735.01.000	Стойка оттяжная Тип СО	1		Сборочный	
5	727.00.000	Держатель кривой Тип КД 25/45	1		Сборочный	
4	694.03.000	Кронштейн подвесной Тип КП	2		Сборочный	
3	694.17.200	Хомут тяги фиксатора Тип ХФ	2		Сборочный	
2	241.04.000	Изолятор плиточный И-17	1		Сборочный	
1		Кронштейн	1		Сборочный	см. примеч. 1

1.* Размеры для справок.
2. Условия применения кронштейнов приведены на черт Инв. N К-73-3436.
3. Размер hп зависит от длины пролета подвески.

Изм.	Лист	N докум.	Подп.	Дата	Крепление простой и цепной троллейбусных подвесок на кронштейнах (25°≤α≤45° усилие к опоре)	Лит. / Масса / Масшт
Разраб.		Власов				
Пров.		Айзендер				Лист / Листов 1
Нач.отд.		Пустельга				
Н. контр.						Мосгортранспроект
Утв.		Хорович				

Инв.№ подл. | Подп. и дата | Взам. инв.№ | Инв.№ дубл. | Подп. и дата

К-75-3167

Копировал Ягунов 1985г. Формат А2

Схема
расположения кронштейнов и подвесок в плане

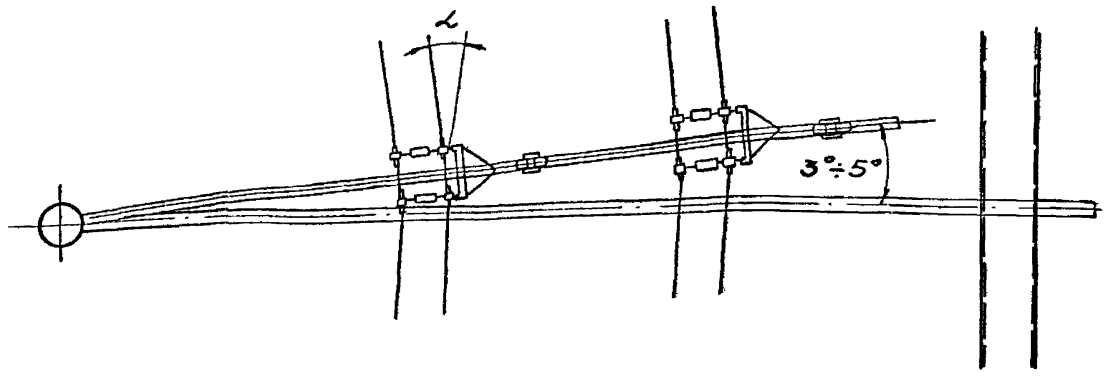

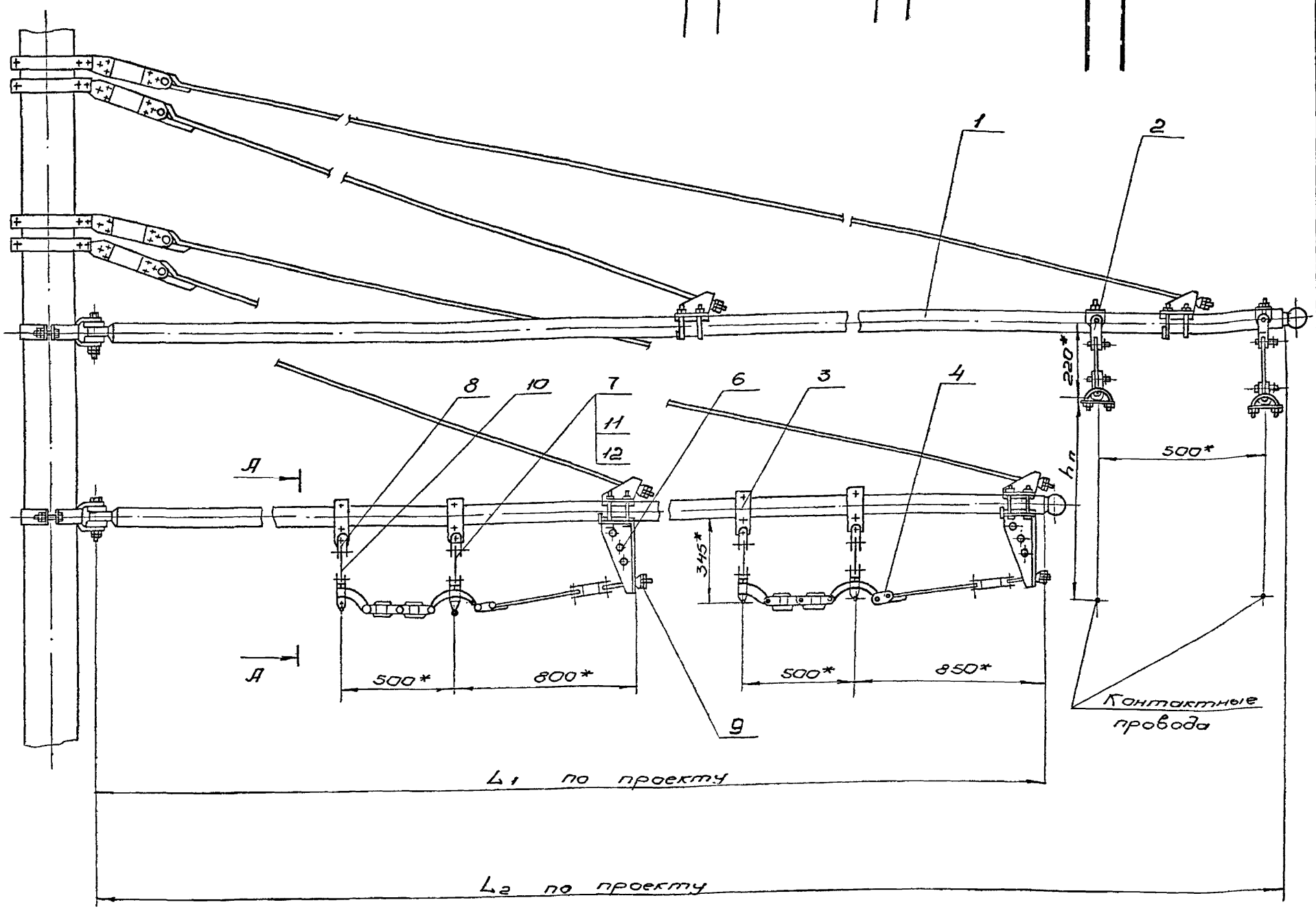

А – А
Вариант II

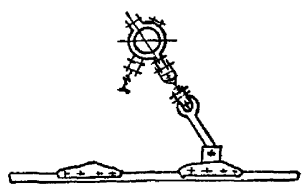

А – А
Вариант I

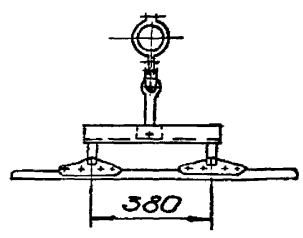

1. * Размеры для справок.
2. Условия применения кронштейнов приведены на чертеже инв. № К-73-3436.
3. Размер $h_п$ зависит от длины пролета подвески.
4. Зажим ЗПВ в крибом держателе поз. 4 устанавливать так, чтобы шлицы винтов зажима находились с внешней стороны крибой.

Поз.	Обозначен.	Наименование	Кол.	Масса	Материал	Примеч.
12	ГОСТ 397-66	Шплинт 3,2×25-001	12		Сталь 10	
11	ГОСТ 11371-68	Шайба 12-001	12		Ст. 3	
10	ГОСТ 14123-69	Изолятор ИКП	4		АГ-4С	
9	731.01.501	Шайба установ.	2		Ст. 3	
8	694.03.001	Серьга	4		Ст. 3	
7	694.01.002.02	Ось	12		Сталь 10	
6	735.01.000	Стойка оттяжная Тип СО	2		Сборочный	
5	732.30.000	Уголок подвесной	4		Сборочный	
4	729.00.000	Держатель крибой Тип КД 6/12 А	2		Сборочный	
3	694.17.200	Хомут тяги фиксатора Тип ХФ	4		Сборочный	
2	694.03.000	Кронштейн подвесной Тип КП	2		Сборочный	
1		Кронштейн	2		Сборочный	см. примеч. 1

Изм.	Лист	№ докум.	Подп.	Дата
Разр.		Власов		
Пров.		Юзенберг		
Нач. отд.		Шустенов		
Н. контр.				
Утв.		Хоровицкий		16.09.75

Крепление двух линий простой и одной цепной троллейбусных подвесок на кронштейнах. 16° ≤ α ≤ 12° усилие к опоре

Лит.	Масса	Масштаб
Лист	Листов 1	

Мосгортранспроект

Копировал: Ч. Ф. 16/IX-75г. Формат А2

Инв. № подл. | Подп. и дата | Взам. инв. № | Инв. № дубл. | Подп. и дата

К-75-3147

Схема расположения кронштейнов и подвесок в плане

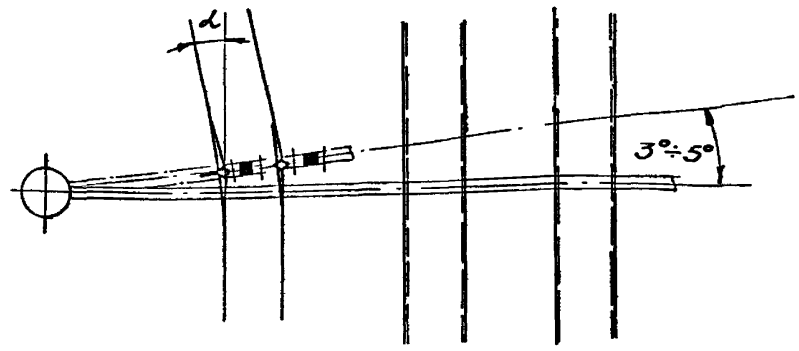

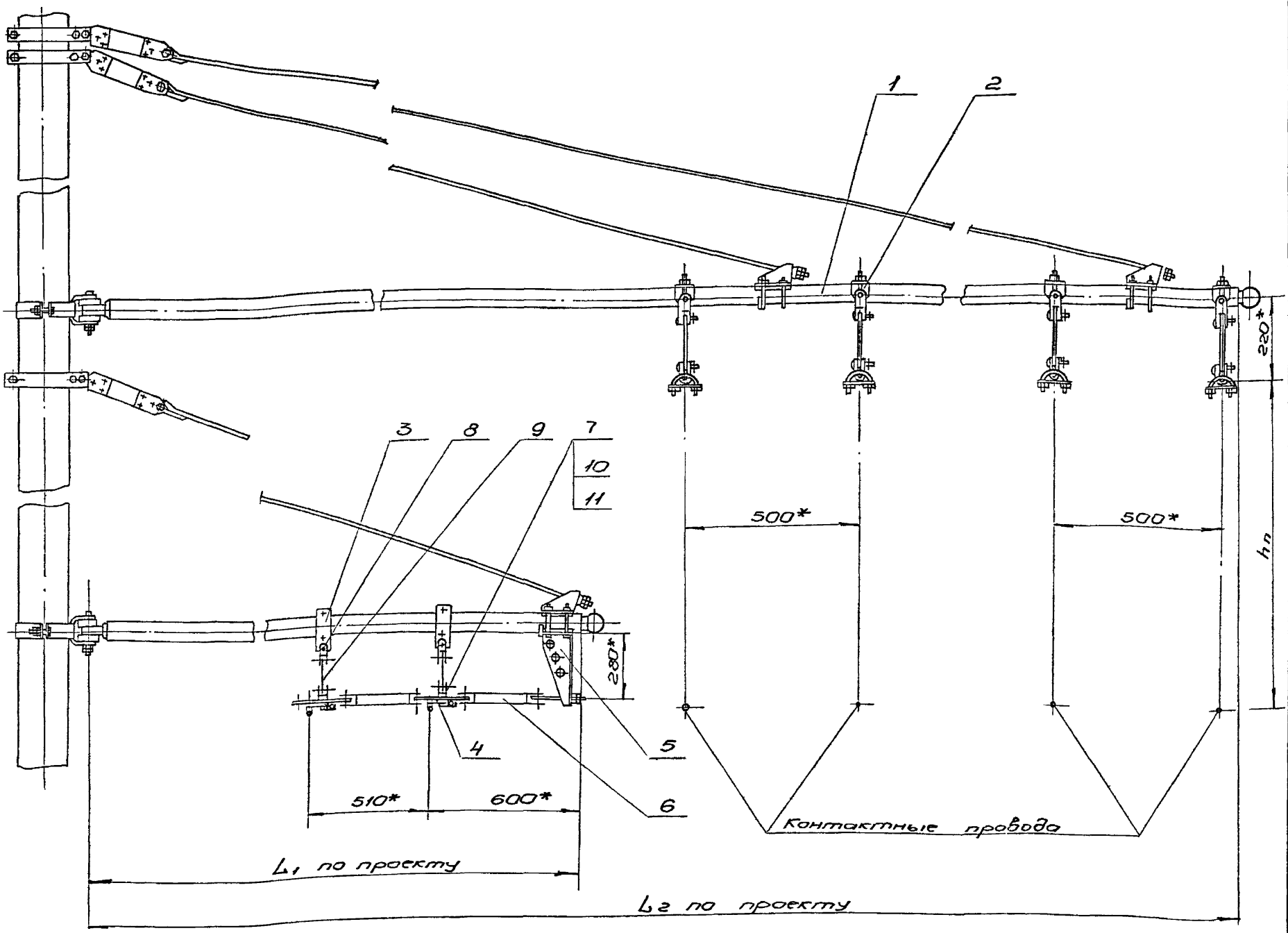

1.* Размеры для справок.

2. Условия применения кронштейнов приведены на чертеже инв. № К-73-3436.

3. Размер hn зависит от длины пролета подвески.

Поз.	Обозначение	Наименование	Кол.	Масса	Материал	Примеч.
11	ГОСТ 397-66	Шплинт 3.2×25-001	6		Сталь 10	
10	ГОСТ 11371-68	Шайба 12-001	6		Ст. 3	
9	ГОСТ 14123-69	Изолятор ИКП	2		АГ-4С	
8	694.03.001	Серьга	2		Ст. 3	
7	694.01.002-02	Ось	6		Сталь 10	
6	242.04.000	Изолятор планочный И-1,2	1		Сборочный	
5	735.01.000	Стойка оттяжная Тип СО	1		Сборочный	
4	728.00.000	Держатель кривой Тип КД 10/25	1		Сборочный	
3	694.17.200	Хомут тяги фиксатора Тип ХФ	2		Сборочный	
2	694.03.000	Кронштейн подвесной Тип КП	4		Сборочный	
1		Кронштейн	2		Сборочный	см. примеч. 1

Изм.	Лист	№ докум.	Подп.	Дата
Разр.		Власов		
Пров.		Айзенберг		
Нач. отд.		Шустопов		
Н. контр.				
Утв.		Хорович		

Крепление двух линий цепной и одной простой троллейбусных подвесок на кронштейнах (10° ≤ α ≤ 25° усилие к опоре)

Лит.	Масса	Масшт.

Лист | Листов 1

Мосгортранспроект

Копировал: [illegible] 16/IX-75г. Формат 22

Инв. № подл.	Подп. и дата	Взам. инв. №	Инв. № дубл.	Подп. и дата
К-75-3148				

Серия 4.507-1 Вып.4

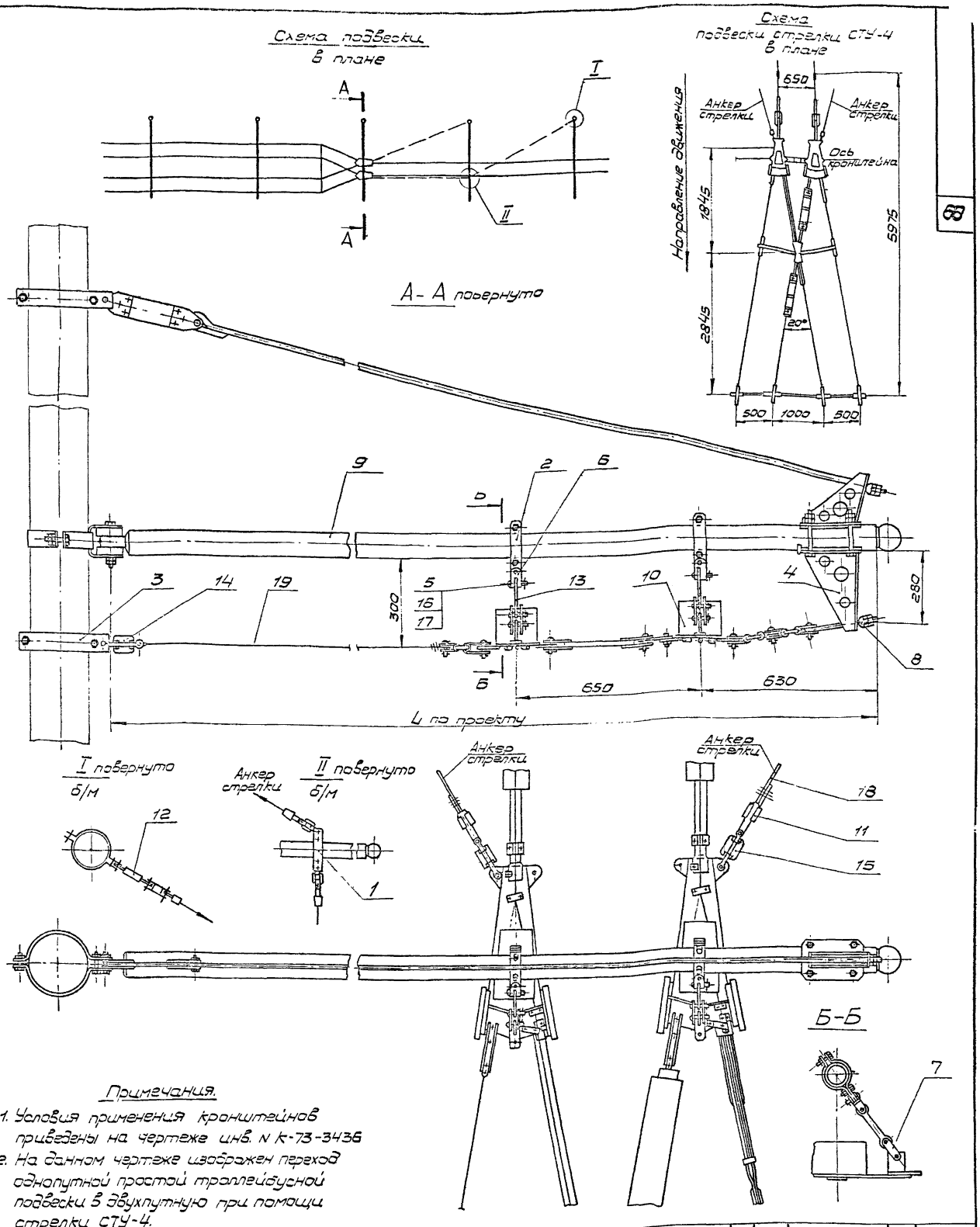

Примечания.

1. Условия применения кронштейнов приведены на чертеже инв. N К-73-3436
2. На данном чертеже изображен переход однопутной простой траллейбусной подвески в двухпутную при помощи стрелки СТУ-4.
3. При возможности анкеровку стрелок производить на стену здания

Поз.	Обозначение	Наименование	Кол.	Масса	Материал	Лист	Примеч.
19	ГОСТ 3517-71	Проволока 5					
18	ГОСТ 3062-69	Канат 6,7-Г-I-СС-Л-Р-120					
17	ГОСТ 397-66	Шплинт 3,2×25-001	8		Сталь 10		
16	ГОСТ 11371-66	Шайба 12.35.01	8		Ст.3		
15	ГОСТ 3537-66	Изолятор ИП-2	5		Сборочный		
14	ГОСТ 3537-66	Изолятор ИП-1	4		Сборочный		
13	ГОСТ 14123-69	Изолятор НКП	2		АГ-4С		
12	ГОСТ 3535-66	Муфта МН3-100	2		Сборочный		
11	ГОСТ 3283-66	Зажим ЗКК	5		Сборочный		
10	385.00.000А	Стрелка СТУ-4	1		Сборочный		
9		Кронштейн КТК	1		Сборочный		
8	731.01.501	Шайба установочная	1		Ст.3		
7	594.25.005	Планка	4		Ст.3		
6	594.03.001	Серьга	2		Ст.3		
5	594.01.002	Ось	8		Ст.3		
4	732.28.000	Стойка оттяжная тип СОУ	1		Сборочный		
3	731.01.400	Хомут тяги	1		Сборочный		
2	594.17.200	Хомут тяги фиксатора. Тип ХФ	2		Сборочный		
1	594.07.000	Хомут анкерный тип ХА	1		Сборочный		

Изм.	Лист	N докум.	Подп.	Дата
Разраб.		Габорко		
Пров.		Айзенберг		
Т.конструктор		Шустелов		
Н.контр.		Шустелов		
Утв.		Хоровичев		

Переход однопутной простой подвески в двухпутную.

Лит.	Масса	Масштаб
		1:10

Лист | Листов 1

Мосгортранспроект

Инв.№ дубл. | Подп. и дата | Взам. инв. N | Инв.№ дубл. | Подп. и дата

К-73-3530

Копировал Пуханова Формат 22

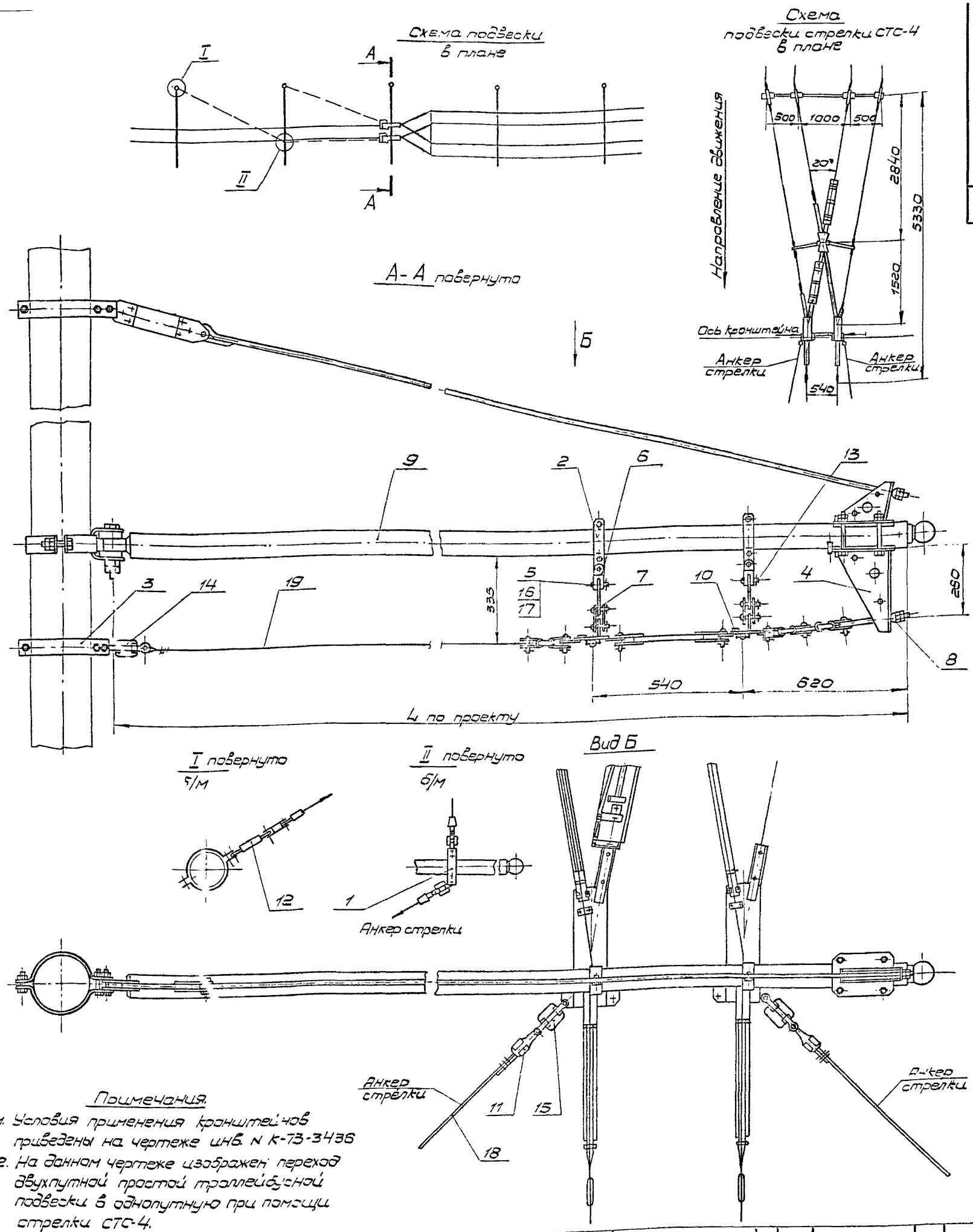

Примечания.

1. Условия применения кронштейнов приведены на чертеже инв. N К-73-3436
2. На данном чертеже изображен переход двухпутной простой троллейбусной подвески в однопутную при помощи стрелки СТС-4.
3. При возможности анкеровку стрелок производить на стену здания.

Поз	Обозначение	Наименование	Кол	Масса	Материал	Лист	Примеч.
19	ГОСТ3617-71	Проволока 5					
18	ГОСТ3062-65	[illegible]					
17	ГОСТ397-66	Шплинт 3,2×25-001	8		Сталь 10		
16	ГОСТ11371-58	Шайба 12.36.01	8		Ст.3		
15	ГОСТ3537-66	Изолятор ИП-2	6		Сборочный		
14	ГОСТ3537-66	Изолятор ИП-1	4		Сборочный		
13	ГОСТ14123-69	Изолятор ИКП	2		АГ-4С		
12	ГОСТ3535-66	Муфта МН3-100	2		Сборочный		
11	ГОСТ3283-66	Зажим 3КК	6		Сборочный		
10	430 00.000	Стрелка СТС-4	1		Сборочный		
9		Кронштейн Т.КТК	1		Сборочный		см. примеч. 1
8	731 01.501	Шайба установочная	1		Ст.3		
7	694.25.005	Планка	4		Ст 3		
6	694.03.001	Серьга	2		Ст 3		
5	694.01.002	Ось	8		Ст.3		
4	732.28.000	Стойка оттяжная тип СОУ	1		Сборочный		
3	731.01.400	Хомут тяги	1		Сборочный		
2	694.17.200	Хомут тяги фиксатора. Тип ХФ	2		Сборочный		
1	694.07.[illegible]00	Хомут анкерный тип ХА	1		Сборочный		

Изм	Лист	N докум.	Подп.	Дата
Разраб		Таборко		
Пров		Айзенберг		
Гл.конст		Шустелов		
Начотд		Шустелов		
Н.контр				
Утв.		Хорович		

Переход двухпутной простой подвески в однопутную.

Лит.	Масса	Масшт.
		1:10
Лист	Листов 1	

Мосгортранспроект

Копировал Суханова Формат 22

Подп. и дата

Инв. № подл. К-73-3529

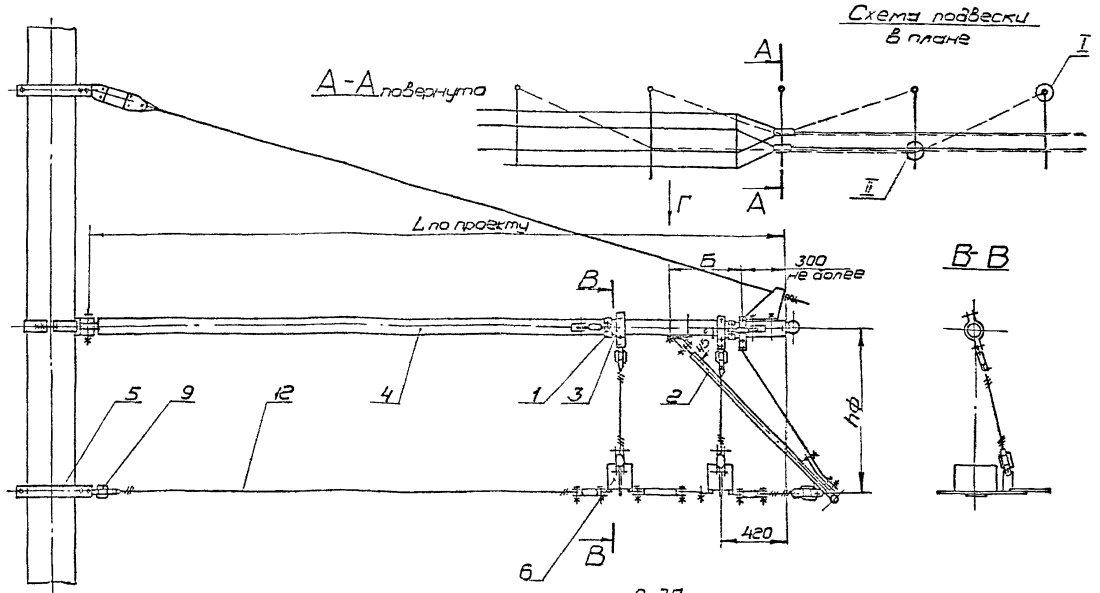

Вид Г

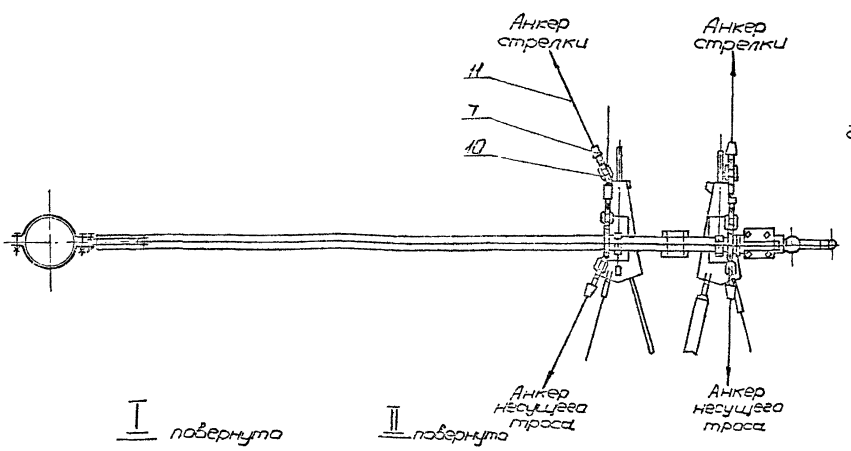

Схема подвески стрелки СТУ-Ч в плане

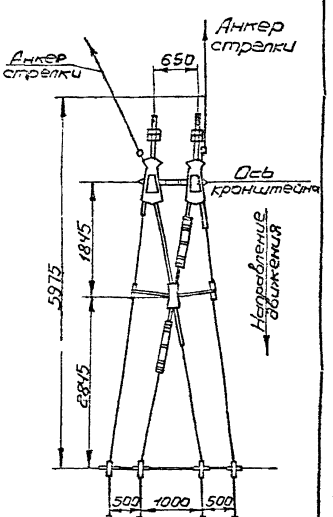

I повернута

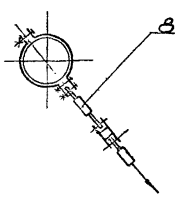

II повернута

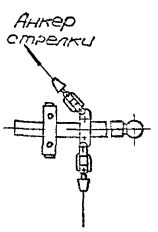

Длина пролета (м)	Тип фиксатора	Нф (мм)	Б (мм)
25 ... 35	ФТ-30	880	350
35 ... 45	ФТ-40	1035	450
45 ... 55	ФТ-50	1310	550
55 ... 60	ФТ-60	1585	700

Примечания

1. Условия применения кронштейнов приведены на черт. инв. № К-73-2096.
2. На данном чертеже изображен переход однопутной цепной подвески в двухпутную простую при помощи стрелки СТУ-Ч.

Поз.	Обозначен.	Наименование	Кол.	Масса	Материал	Лист	Примеч.
12	ГОСТ 3517-71	Проволока 5					
11	ГОСТ 3062-69	Канат 6,7-Г-Т-ОС-Л-В-120					
10	ГОСТ 3537-65	Изолятор ИП-2	14				
9	ГОСТ 3537-65	Изолятор ИП-1	8		Сборочный		
8	ГОСТ 3535-66	Муфта МН3-100	4		Сборочный		
7	ГОСТ 3283-66	Зажим ЗКК	14		Сборочный		
6	385.00.000А	Стрелка СТУ-Ч	1		Сборочный		Черт. Мосгортранспроект
5	731.01.400	Хомут тяги	1		Сборочный		Диаметр по проекту
4		Кронштейн Тип КТФ	1		Сборочный		См. примеч. 1
3	694.17.200	Хомут тяги фиксатора. Тип ХФ	2		Сборочный		
2	694.17.000	Фиксатор обратный Тип ФТ	1		Сборочный		См. таблицу
1	694.07.000	Хомут анкерный Тип ХА	4		Сборочный		

Изм.	Лист	№ докум.	Подп.	Дата
Разраб.	Гафарова			
Пров.	Абзянбаев			
Гл. констр.	Шустелов			
Нач. отд.	Шустелов			
Н. контр.				
Утв.	Хоробич			

Переход однопутной цепной подвески в двухпутную простую

Лит.	Масса	Масштаб
Лист	Листов 1	
Мосгортранспроект		

Инв. № подл. | Подп. и дата | Взам. инв. № | Инв. № дубл. | Подп. и дата

К-73-2108

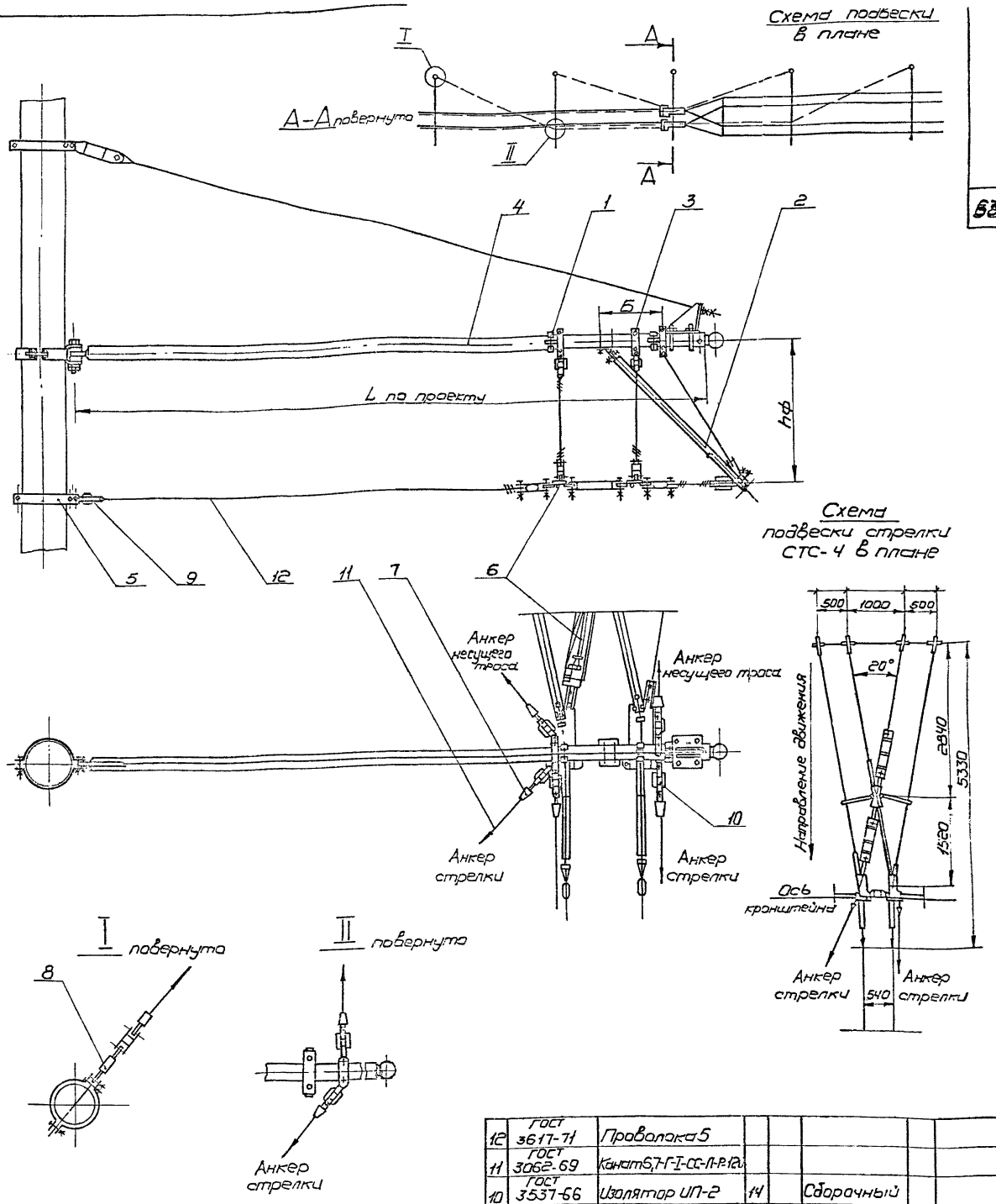

Длина пролета (м)	Тип фиксатора	hф (мм)	Б (мм)
25 ... 35	ФТ-30	880	350
35 ... 45	ФТ-40	1035	450
45 ... 55	ФТ-50	1310	550
55 ... 60	ФТ-60	1585	700

Примечания

1. Условия применения кронштейнов приведены на черт. инв. № К-73-2096.
2. На данном чертеже изображен переход двухпутной простой подвески в однопутную цепную при помощи стрелки СТС-4.

Поз.	Обозначен.	Наименование	Кол	Масса	Материал	Л-Т	Примеч
12	ГОСТ 3617-71	Проволока 5					
11	ГОСТ 3062-69	Канат 6,7-Г-I-СС-Л-Р-12					
10	ГОСТ 3537-66	Изолятор ИП-2	14		Сборочный		
9	ГОСТ 3537-66	Изолятор ИП-1	8		Сборочный		
8	ГОСТ 3535-66	Муфта МН3-100	4		Сборочный		
7	ГОСТ 3283-66	Зажим ЗКК	14		Сборочный		
6	430.00.000	Стрелка СТС-4	1		Сборочный		черт. Мосгортранспроект
5	731.01.400	Хомут тяги	1		Сборочный		диаметр. по проекту
4		Кронштейн. Тип КТФ	1		Сборочный		см. примеч. 1
3	694.17.200	Хомут тяги фиксатора. Тип ХФ	2		Сборочный		
2	694.17.000	Фиксатор обратный Тип ФТ	1		Сборочный		см. табл.
1	694.07.000	Хомут анкерный Тип ХА	4		Сборочный		

Изм	Лист	№ докум.	Подп.	Дата
Разраб.		Власов		
Пров.		Айзенберг		
Гл. констр.		Шустелов		
Нач. отд.		Шустелов		
Н. контр.				
Утв.		Хорович		

Переход двухпутной простой подвески в однопутную цепную

Лит.	Масса	Масшт.

Лист | Листов 1

Мосгортранспроект

Инв. № подл.	Подп. и дата	Взам. инв. №	Инв. № дубл.	Подп. и дата
К-73-2109				

Серия 4.507-4.

Формат	Зона	Поз	Обозначение	Наименование	Кол.	Прим.
				Документация		
12			800.01.000СБ	Сборочный чертеж		
				Детали		
12		1	800.01.001	Хомут	1	
12		2	800.01.002	Уголок	1	
				Стандартные изделия		
				Болты ГОСТ 7798-70		
		3		М16×30.58.01	2	
		4		М16×55.58.01	2	
		5		Гайка М16.5.01		
				ГОСТ 5915-70	4	
		6		Шайба 16-001		
				ГОСТ 11371-68	4	

800.01.000

Изм.	Лист	№ докум.	Подп.	Дата
Разраб.		Таборко		
Пров.		Айзенберг		
Нач.отд.		Шустелов		
Н.контр.				
Утв.				

Хомут специальный

Лит. | Лист | Листов 1

МОСГОРТРАНСПРОЕКТ

Инв. № подл. К-75-2981 | Подп. и дата | Взам. инв. № | Инв. № дубл. | Подп. и дата

Копировал Жучков 27/VIII-75г. Формат 11

800.00.003

64

∇3(∇)

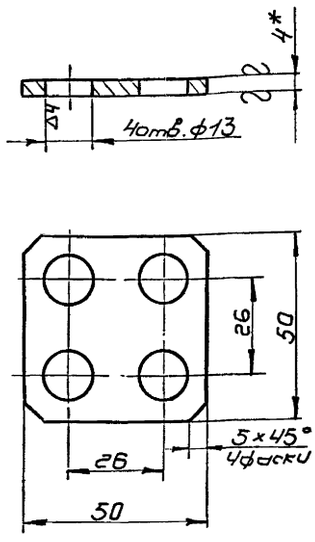

1.* Размер для справок.
2. Предельные отклонения размеров – по 7кл.
3. Покрыть грунтовкой ГФ-020 ГОСТ 4056-63 и дважды красить серой эмалью марки МФ-115 ГОСТ 6465-63.

800.00.003

Изм.	Лист	№ докум.	Подп.	Дата
Разраб.		Парамонова		
Пров.		Айзенберг		
Нач.отд.		Шустелов		
Н.контр.				
Утв.				

Планка

Лит. | Масса 0,08 | Масшт. 1:1

Лист | Листов 1

Лист 4 ГОСТ 5681-57 / Ст.3 ГОСТ 14637-69

МОСГОРТРАНСПРОЕКТ

Инв. № подл. К-75-2981 | Подп. и дата | Взам. инв. № | Инв. № дубл. | Подп. и дата

Копировал Жучков 28/VIII-75г. Формат 11

800.01.000СБ

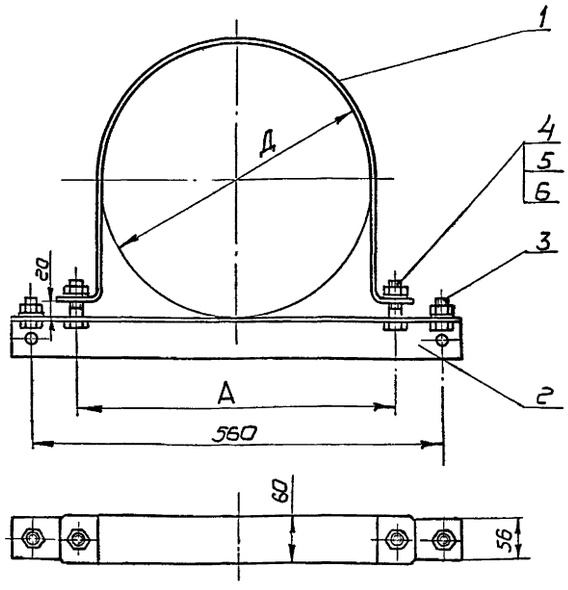

Д, мм	А мм	Масса, кг
172	237	4,20
198	263	4,35
208	273	4,40
214	279	4,43
220	285	4,48
226	291	4,52
232	297	4,55
238	303	4,59
244	309	4,62
250	315	4,66
256	321	4,70
262	327	4,73
268	333	4,77
274	339	4,81
280	345	4,84
286	351	4,88
292	357	4,91
298	363	4,95
304	369	4,99
310	375	5,02
316	381	5,06
322	387	5,10
328	393	5,14
355	420	5,30
370	435	5,39
382	447	5,47

Размеры для справок

800.01.000СБ

Изм.	Лист	№ докум.	Подп.	Дата
Разраб.		Таборко		
Пров.		Айзенберг		
Нач.отд.		Шустелов		
Н.контр.				
Утв.				

Хомут специальный Сборочный чертеж

Лит. | Масса см табл. | Масшт. 1:5

Лист | Листов 1

МОСГОРТРАНСПРОЕКТ

Инв. № подл. К-75-2982 | Подп. и дата | Взам. инв. № | Инв. № дубл. | Подп. и дата

Серия 4.507-4

100.01.008

∇3 (∇) 65

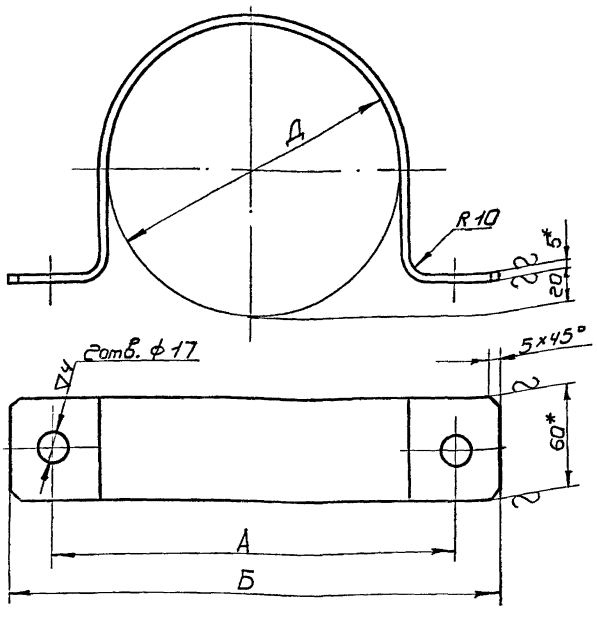

Размеры, мм			Длина развертки, мм	Масса, кг
Д	А	Б		
172	237	287	504	1,2
198	263	313	571	1,35
208	273	323	597	1,4
214	279	329	612	1,43
220	285	335	627	1,48
226	291	341	643	1,52
232	297	347	658	1,55
238	303	353	674	1,59
244	309	359	689	1,62
250	315	365	705	1,66
256	321	371	720	1,7
262	327	377	735	1,73
268	333	383	751	1,77
274	339	389	766	1,81
280	345	395	782	1,84
286	351	401	797	1,88
292	357	407	812	1,91
298	363	413	828	1,95
304	369	419	843	1,99
310	375	425	859	2,02
316	381	431	874	2,06
322	387	437	890	2,10
328	393	443	905	2,14
355	420	470	974	2,3
370	435	485	1013	2,39
382	447	497	1044	2,47

1.* Размеры для справок.
2. Предельные отклонения размеров - по 7кл.
3. Покрыть грунтовкой Гф-020 ГОСТ 4056-63 и дважды красить серой эмалью ПФ-115 ГОСТ 6465-63.

Изм.	Лист	N докум.	Подп.	Дата
Разраб.		Таборко		
Пров.		Айзенберг		
Нач.отд.		Шустелов		
Н.контр.				
Утв.				

800.01.001

Хомут

Лит.	Масса	Масшт.
	см. табл.	1:2

Лист | Листов 1

Полоса 5×60 ГОСТ 103-57
Ст.3 ГОСТ 535-58

Мосгортранспроект

Копировал Жучков 16/VI-75г. Формат 12

Инв.N подл. | Подп. и дата | Взам.инв.N | Инв.N дубл. | Подп. и дата

К-75-2275

200.01.008

∼ (∇)

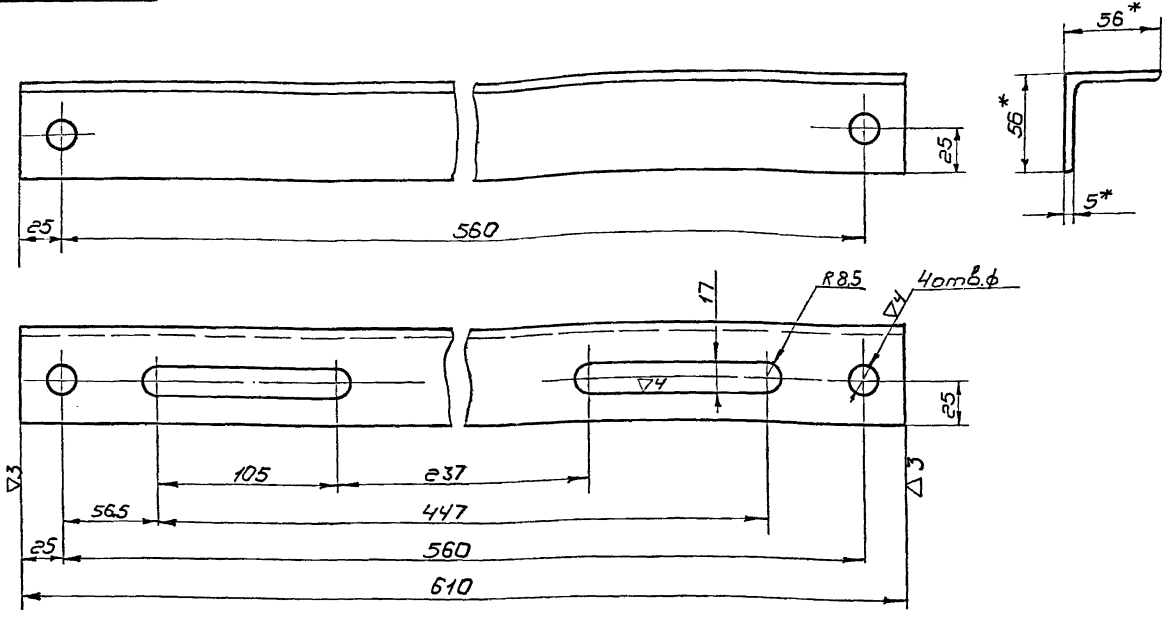

1.* Размеры для справок.
2. Предельные отклонения размеров - по 7кл.
3. Покрыть грунтовкой Гф-020 ГОСТ 4056-63 и дважды красить серой эмалью ПФ-115 ГОСТ 6465-63.

Изм.	Лист	N докум.	Подп.	Дата
Разраб.		Таборко		
Пров.		Айзенберг		
Нач.отд.		Шустелов		
Н.контр.				
Утв.				

800.01.002

Уголок

Лит.	Масса	Масшт.
	2,4	1:2

Лист | Листов 1

Уголок 56×56×5 ГОСТ 8509-72
Ст.3 ГОСТ 535-58

Мосгортранспроект

Копировал Жучков 16/VI-75г. Формат 12

Инв.N подл. | Подп. и дата | Взам.инв.N | Инв.N дубл. | Подп. и дата

К-75-2276

Серия 4.507-4.

800.00.008

2

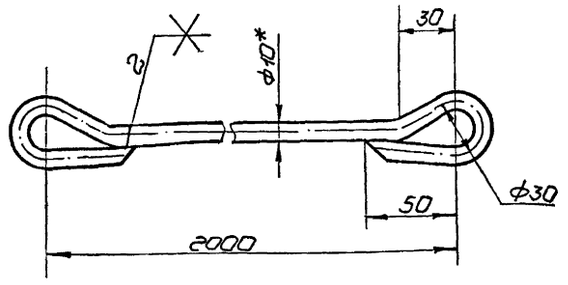

1. Длина развертки - 2200мм.
2. * Размер для справок.
3. Предельные отклонения размеров - по 7кл.
4. Сварку производить электродом ЦМ7-Э42-4ОР ГОСТ 9467-60. Швы зачистить.
5. Покрыть грунтовкой Гф-020 ГОСТ 4056-63 и дважды красить серой эмалью марки ПФ-115 ГОСТ 6465-63.

Изм.	Лист	N докум.	Подп.	Дата	800.00.002		
Разраб.		Парамонова			Стержень	Лит.	Масса 1.36	Масшт 1:2
Пров.		Айзенберг				Лист	Листов 1
Н.контр.					Круг 10 ГОСТ 2590-71 / Ст.3 ГОСТ 535-58		Мосгортранспроект
Утв.							

Инв.N подл. К-75-3013 | Подп. и дата | Взам.инв.N | Инв.N дубл. | Подп. и дата

Копировал Жуковский 1/IX-75г. Формат 11

800.00.004

▽3(▽) (65)

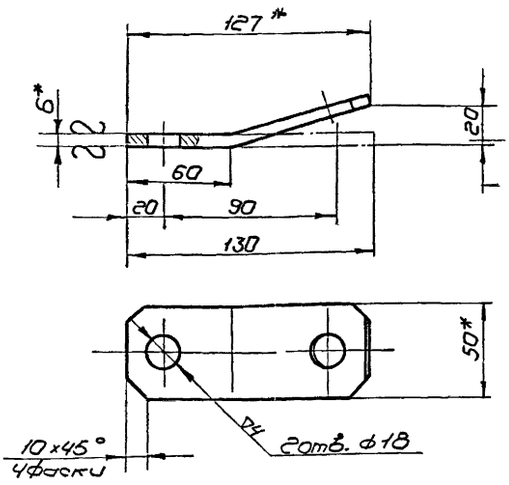

1. * Размеры для справок.
2. Предельные отклонения размеров - по 7кл.
3. Покрыть грунтовкой Гф-020 ГОСТ 4056-63 и дважды красить серой эмалью марки ПФ-115 ГОСТ 6465-63.

Изм.	Лист	N докум.	Подп.	Дата	800.00.004		
Разраб.		Парамонова			Пластина	Лит.	Масса 0.3	Масшт 1:2
Пров.		Айзенберг				Лист	Листов 1
Нач.отд.					Полоса 6×50 ГОСТ 103-57 / Ст.3 ГОСТ 535-58		Мосгортранспроект
Н.контр.							
Утв.							

Инв.N подл. К-75-3014 | Подп. и дата | Взам.инв.N | Инв.N дубл. | Подп. и дата

Копировал Жуковский 1/IX-75г. Формат 11

800.00.008

▽3(▽)

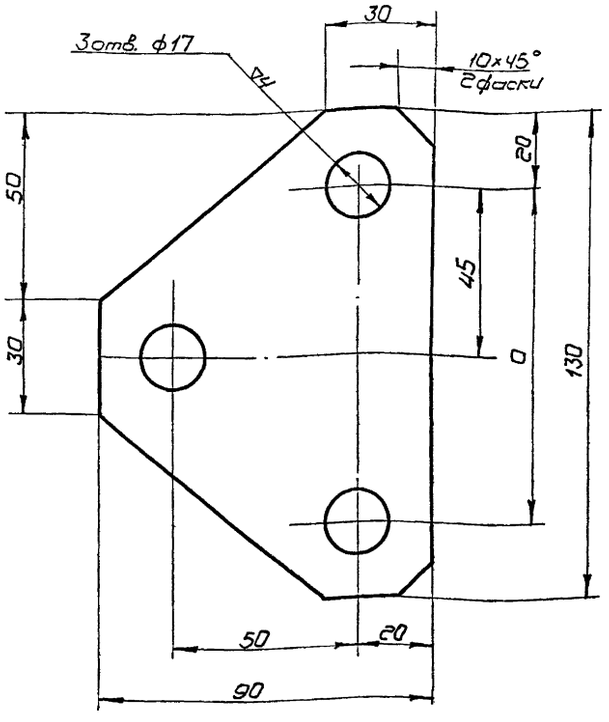

Обозначение	H, мм	Масса, кг
800.00.001	4	0,25
-01	8	0,5

1. Предельные отклонения размеров - по 7кл.
2. Покрытие Ц21хр. ГОСТ 9791-68.

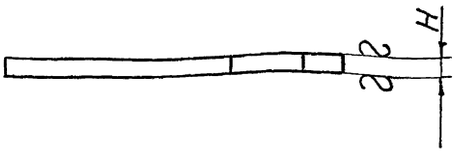

Изм.	Лист	N докум.	Подп.	Дата	800.00.001		
Разраб.		Парамонова			Тройник	Лит.	Масса см. табл.	Масшт 1:1
Пров.		Айзенберг				Лист	Листов 1
Н.контр.							Мосгортранспроект
Утв.							

Инв.N подл. К-75-3015 | Подп. и дата | Взам.инв.N | Инв.N дубл. | Подп. и дата

Копировал Жуковский 1/IX-75г. Формат 12

gost.e-ecolog.ru