ТИПОВЫЕ КОНСТРУКЦИИ И ДЕТАЛИ ЗДАНИЙ И СООРУЖЕНИЙ

СЕРИЯ 4.507-1

УНИФИЦИРОВАННЫЕ УЗЛЫ И ДЕТАЛИ КОНТАКТНОЙ СЕТИ ТРАМВАЯ И ТРОЛЛЕЙБУСА

ВЫПУСК 3

КРОНШТЕЙНЫ КОНТАКТНОЙ СЕТИ ТРАМВАЯ И ТРОЛЛЕЙБУСА

РАЗРАБОТАНЫ
МОСГОРТРАНСПРОЕКТОМ

УТВЕРЖДЕНЫ
И ВВЕДЕНЫ В ДЕЙСТВИЕ
МОСГОРИСПОЛКОМОМ
РЕШЕНИЕ №10/52 ОТ 18 МАРТА 1974г.

gost.e-ecolog.ru

СОСТАВ РАБОЧИХ ЧЕРТЕЖЕЙ
СЕРИЯ 4.507-1

Выпуск 1 – Специальные части контактной сети трамвая
Выпуск 2 – Специальные части контактной сети троллейбуса
Выпуск 3 – Кронштейны контактной сети трамвая и троллейбуса
Выпуск 4 – Монтажные узлы крепления на кронштейне простой подвески контактной сети троллейбуса

Выпуск 3
Содержание

Обозначение	Наименование	Стр
	Титульный лист	1
	Содержание	2,3,4
731.00.000 ПЗ	Пояснительная записка	5
731.00.000 ТУ	Технические условия	6
К-73-3436	Условия применения кронштейнов	7
731.01.000	Кронштейн КП-3,3/60	8
731.01.000 СБ	Сборочный чертеж	43
242.04.000	Изолятор тарельчатый И-1,2	8
242.04.000 СБ	Сборочный чертеж	43
242.04.001	Планка изоляционная	44
242.04.002	Пластина	44
731.01.100	Консоль	8,9
731.01.100 СБ	Сборочный чертеж	45
731.01.101	Ушко	46
731.01.102	Упор	46
731.01.103	Труба	46
731.01.200	Кронштейн тяги КН	9
731.01.200 СБ	Сборочный чертеж	47
731.01.210	Кронштейн	9,10
731.01.210 СБ	Сборочный чертеж	47
731.01.211	Скоба	48
694.17.114	Плита	48
694.03.003	Хомут	48
731.01.300	Хомут консоли	10
731.01.300 СБ	Сборочный чертеж	49
731.01.310	Полухомут передний	10
731.01.310 СБ	Сборочный чертеж	49
731.01.311	Полухомут	50
731.01.312	Скоба	50
731.01.301	Полухомут	51
731.01.302	Втулка	50
731.01.303	Шайба	51
731.01.304	Болт	51
731.01.305	Болт	44
731.01.400	Хомут тяги	10
731.01.400 СБ	Сборочный чертеж	52
731.01.401	Полухомут	52
731.01.500	Тяга Т-16	11
731.01.500 СБ	Сборочный чертеж	53
731.01.501	Шайба установочная	53
731.01.502	Стержень	53
731.01.001	Наконечник	45
731.02.000	Кронштейн КП-4/60	12
731.02.000 СБ	Сборочный чертеж	54
731.03.000	Кронштейн КП-7,2/89	12
731.03.000 СБ	Сборочный чертеж	54
731.03.100	Консоль	13
731.03.100 СБ	Сборочный чертеж	55
731.03.101	Ушко	46
731.03.102	Труба	55
731.04.000	Кронштейн КП-3,3/60	13
731.04.000 СБ	Сборочный чертеж	56
731.05.000	Кронштейн КП-4/60	13,14
731.05.000 СБ	Сборочный чертеж	56
731.06.000	Кронштейн КП-4/76	14
731.06.000 СБ	Сборочный чертеж	57
731.06.100	Консоль	14
731.06.100 СБ	Сборочный чертеж	57
731.06.101	Труба	55
732.01.000	Кронштейн КТП-3,3	15
732.01.000 СБ	Сборочный чертеж	58
732.01.100	Консоль	15
732.01.100 СБ	Сборочный чертеж	58
732.02.000	Кронштейн КТП-3,3,9	16
732.02.000 СБ	Сборочный чертеж	59

Обозначение	Наименование	Стр
732.02.100	Консоль	16
732.02.100 СБ	Сборочный чертеж	59
732.02.101	Труба	60
732.03.000	Кронштейн КТП-4	17
732.03.000 СБ	Сборочный чертеж	60
732.04.000	Кронштейн КТП-4А	17
732.04.000 СБ	Сборочный чертеж	61
241.04.000	Изолятор планочный И-1,7	18
241.04.000 СБ	Сборочный чертеж	62
241.04.001	Планка изоляционная	62
241.04.002	Пластинка	62
241.04.003	Ось	63
732.04.100	Консоль	18
732.04.100 СБ	Сборочный чертеж	61
732.04.200	Тяга Т-20	18
732.04.200 СБ	Сборочный чертеж	63
732.04.201	Стержень	63
732.05.000	Кронштейн КТП-5	19
732.05.000 СБ	Сборочный чертеж	64
732.06.000	Кронштейн КТП-5А	19
732.06.000 СБ	Сборочный чертеж	64
732.06.100	Консоль	20
732.06.100 СБ	Сборочный чертеж	65
732.06.101	Труба	65
732.07.000	Кронштейн КТП-6	20
732.07.000 СБ	Сборочный чертеж	66
732.07.100	Консоль	21
732.07.100 СБ	Сборочный чертеж	66
732.08.000	Кронштейн КТП-6Д	21
732.08.000 СБ	Сборочный чертеж	67
732.08.100	Консоль	22
732.08.100.СБ	Сборочный чертеж	67
732.09.000	Кронштейн КТП-8	22
732.09.000 СБ	Сборочный чертеж	68
732.10.000	Кронштейн КТП-8Д	23
732.10.000 СБ	Сборочный чертеж	68
732.11.000	Кронштейн КТК-4,5	23
732.11.000 СБ	Сборочный чертеж	69
732.11.100	Консоль	24
732.11.100 СБ	Сборочный чертеж	69
732.11.200	Кронштейн тяги КВ	24
732.11.200 СБ	Сборочный чертеж	70

Обозначение	Наименование	Стр
732.11.210	Кронштейн	24,25
732.11.210 СБ	Сборочный чертеж	70
732.11.211	Ребро	71
732.11.212	Стойка	71
735.01.103	Упор	71
732.12.000	Кронштейн КТК-5,5	25
732.12.000 СБ	Сборочный чертеж	72
732.12.100	Консоль	25,26
732.12.100 СБ	Сборочный чертеж	72
732.12.101	Труба	73
732.13.000	Кронштейн КТК-6,5	26
732.13.000 СБ	Сборочный чертеж	73
732.14.000	Кронштейн КТК-8Д	26,27
732.14.000 СБ	Сборочный чертеж	74
732.14.100	Консоль	27
732.14.100 СБ	Сборочный чертеж	74
732.15.000	Кронштейн КТФ-4,5	27
732.15.000 СБ	Сборочный чертеж	75
732.15.100	Консоль	28
732.15.100 СБ	Сборочный чертеж	75
732.15.101	Труба	76
732.16.000	Кронштейн КТФ-5,5	28
732.16.000 СБ	Сборочный чертеж	76
732.16.100	Консоль	29
732.16.100 СБ	Сборочный чертеж	77
732.17.000	Кронштейн КТФ-6,5	29
732.17.000 СБ	Сборочный чертеж	77
732.18.000	Кронштейн КТП-3,3А-1В	30
732.18.000 СБ	Сборочный чертеж	78
732.18.100	Консоль	30
732.18.100 СБ	Сборочный чертеж	78
732.18.101	Труба	79
732.19.000	Кронштейн КТП-4А-1В	30,31
732.19.000 СБ	Сборочный чертеж	79
732.19.100	Консоль	31
732.19.100 СБ	Сборочный чертеж	80
732.19.101	Труба	80
732.20.000	Кронштейн КТП-5А-1В	31,32
732.20.000 СБ	Сборочный чертеж	81
732.20.100	Консоль	32
732.20.100 СБ	Сборочный чертеж	81
732.20.101	Труба	82

Обозначение	Наименование	Стр
732.21.000	Кронштейн КТП-6Д-1В	32,33
732.21.000 СБ	Сборочный чертеж	82
732.21.100	Консоль	33
732.21.100 СБ	Сборочный чертеж	83
732.21.101	Труба	83
732.22.000	Кронштейн КТП-8Д-1В	33,34
732.22.000 СБ	Сборочный чертеж	84
732.22.100	Консоль	34
732.22.100 СБ	Сборочный чертеж	84
732.23.000	Кронштейн КТП-3,3Л-2В	34,35
732.23.000 СБ	Сборочный чертеж	85
732.23.100	Консоль	35
732.23.100.СБ	Сборочный чертеж	86
732.23.101	Ушко	87
732.23.102	Упор	87
732.23.103	Труба	87
732.23.200	Кронштейн тяги КН2	35,36
732.23.200 СБ	Сборочный чертеж	88
732.23.210	Кронштейн	36
732.23.210 СБ	Сборочный чертеж	88
694.11.002	Плита	89
694.18.112	Хомут	89
732.23.001	Наконечник	89
732.24.000	Кронштейн КТП-4Л-2В	36,37
732.24.000.СБ	Сборочный чертеж	90
732.24.100	Консоль	37
732.24.100 СБ	Сборочный чертеж	91
732.25.000	Кронштейн КТП-5Л-2В	37,38
732.25.000 СБ	Сборочный чертеж	92
732.25.100	Консоль	38
732.25.100 СБ	Сборочный чертеж	93
732.26.000	Кронштейн КТП-6Д-2В	38,39
732.26.000 СБ	Сборочный чертеж	94
732.26.100	Консоль	39
732.26.100.СБ	Сборочный чертеж	95
732.26.101	Ушко	96
732.26.102	Труба	96
732.27.000	Кронштейн КТП-8Д-2В	39,40
732.27.000 СБ	Сборочный чертеж	97
732.27.100	Консоль	40
732.27.100 СБ	Сборочный чертеж	98

Обозначение	Наименование	Стр.
732.28.000	Стойка оттяжная СОУ	40,41
732.28.000.СБ	Сборочный чертеж	99
732.28.100	Кронштейн	41
732.29.100 СБ	Сборочный чертеж	100
732.28.101	Стойка	101
732.28.102	Ребро	101
732.28.104	Плита	101
732.28.001	Ушко	101
735.01.000	Стойка оттяжная СО	42
735.01.000 СБ	Сборочный чертеж	102
735.01.100	Кронштейн	42
735.01.100 СБ	Сборочный чертеж	103
735.01.101	Стойка	103
735.01.102	Ребро	103
735.01.001	Ушко	97
731.07.000	Кронштейн КК-3,3/76-1В	104
731.07.000 СБ	Сборочный чертеж	110
731.07.100	Консоль	104
731.07.100 СБ	Сборочный чертеж	110
731.08.000	Кронштейн КК-4/76-1В	105
731.08.000 СБ	Сборочный чертеж	111
731.08.100	Консоль	105
731.08.100 СБ	Сборочный чертеж	112
731.09.000	Кронштейн КП-7,2/89-1В	106
731.09.000 СБ	Сборочный чертеж	112
731.09.100	Консоль	106
731.09.100 СБ	Сборочный чертеж	113
731.09.101	Труба	113
731.10.000	Кронштейн КК-3,3/76-2В	107
731.10.000 СБ	Сборочный чертеж	114
731.10.100	Консоль	107
731.10.100 СБ	Сборочный чертеж	115
731.10.101	Труба	116
731.11.000	Кронштейн КК-4/76-2В	108
731.11.000 СБ	Сборочный чертеж	117
731.11.100	Консоль	108
731.11.100 СБ	Сборочный чертеж	118
732.12.000	Кронштейн КП-7,2/89-2В	109
732.12.000 СБ	Сборочный чертеж	119
732.12.100	Консоль	109
732.12.100 СБ	Сборочный чертеж	120
732.12.101	Труба	116

Серия 4.507-1 Выпуск 3

Пояснительная записка

В данный выпуск 3 включены рабочие чертежи кронштейнов для контактной сети трамвая и троллейбуса:

КП – кронштейны, предназначенные для крепления простых трамвайных подвесок на прямых участках линии и криволинейных участках большого радиуса

КК – кронштейны, предназначенные для крепления цепных трамвайных подвесок на прямых и криволинейных участках линии.

КТП – кронштейны, предназначенные для крепления простых и цепных троллейбусных подвесок на прямых участках линии.

КТФ – кронштейны, предназначенные для крепления цепных троллейбусных подвесок на кривых участках линии при равнодействующей усилия от излома контактных проводов, направленной к опоре.

КТК – кронштейны, предназначенные для крепления простых троллейбусных подвесок на кривых участках линии, при равнодействующей усилия от излома контактных проводов, направленной к опоре.

Типовые конструкции кронштейнов разработаны на основе теоретических и проектно-конструкторских разработок „Мосгортранспроекта", выполненных в течение ряда лет с использованием данных опыта эксплуатации кронштейнов в г. Москве.

В зависимости от крепления подвесок одного или двух направлений движения трамвая или троллейбуса кронштейны подразделяются на однопутные и двухпутные.

Длины кронштейнов приняты в соответствии с рекомендациями ВСН I-72 МЖКХ РСФСР „раздел 6".

Для подвода питающих кабелей к контактным проводом разработаны специальные кронштейны.

Изм.	Лист	№ док.	Подп.	Дата	731.00.000.П.З.		
Разр.	Власов				Кронштейны контактной сети трамвая и троллейбуса	Лит.	Лист 1 / Листов 4
Пров.	Айзенберг						
Нач. отд.	Шустелов					Мосгортранспроект	
Н. конт.							
Утв.							

Инв. № подл. К-73-4835 | Подп. и дата | Взам. инв. | Инв. № дубл. | Подп. и дата

Копировал: Гуф Формат 11

для скрытых кабельных выводов.

Все типы кронштейнов имеют шарнирное крепление к опорам, обеспечивающее возможность поворота кронштейнов в горизонтальной плоскости, при обрывах контактной подвески.

Назначение и конкретные условия применения кронштейнов приведены на чертеже инв. № К-73-3436 лист 7

Расчет кронштейнов на силовые воздействия произведен по методу предельных состояний (первая группа) в соответствии с требованиями СН и П II А. 10-71

В общем виде расчет по предельному состоянию производится по формуле:

$$\frac{N}{mF} \leq R,$$

где N – расчетная сила или расчетный изгибающий момент;

F – площадь сечения или момент сопротивления, в необходимых случаях с учетом коэффициента продольного изгиба;

R – расчетное сопротивление;

m – коэффициент условий работы.

Расчетные нагрузки, принятые в расчетах, получены путем умножения их нормативных значений на коэффициенты перегрузки П.

Нормативными нагрузками являются: масса кронштейна, подвески с поддерживающей арматурой, гололеда и ветровая нагрузка.

Коэффициенты перегрузки П приняты по ВСН I-72 (приложение I).

Виды нагрузок	П
Собственный вес конструкции, проводов, тросов, оборудования.	1,1
Натяжение проводов.	1,2
Вес гололеда на проводах и тросах	1,4
Давление ветра на провода, тросы	1,3
то же при гололеде	1,4

Изм.	Лист	№ док.	Подп.	Дата	731.00.000.П.З.	Лист 2

Инв. № подл. К-73-4835 | Подп. и дата | Взам. инв. | Инв. № дубл. | Подп. и дата

Копировал: Гуф Формат 11

Нормативный скоростной напор ветра на провода, покрытые гололедом, принят для V гололедного района равным 15 кгс/м².

Основными характеристиками сопротивления материалов силовым воздействиям являются нормативные сопротивления, устанавливаемые соответствующими ГОСТами или нормами.

Возможное изменение сопротивления материалов в неблагоприятную сторону по сравнению с нормативными учитывается коэффициентом однородности $K=0,9$.

Произведение нормативного сопротивления на коэффициент однородности – есть расчетное сопротивление.

По СН и П II-В. 3-62* для углеродистой стали обыкновенного качества ст.3 расчетное сопротивление на растяжение, сжатие и изгиб равно 2100 кг/м².

Особенности работы конструктивных элементов кронштейнов, их соединений учтены коэффициентами условий работы m.

Коэффициенты m приняты в соответствии с указаниями ВСН 141-68 и с учетом опыта эксплуатации кронштейнов в условиях контактной сети городского электротранспорта

Конструктивные элементы	m
Труба кронштейна и обратного фиксатора.	0,85 (0,7)**
Тяга кронштейна и обратного фиксатора.	0,75
Стяжные болты хомутов, работающие на растяжение	0,65

** Примечание: $m=0,7$ принят при расчете троллейбусных кронштейнов

Изм.	Лист	№ док.	Подп.	Дата	731.00.000.П.З.	Лист 3

Инв. № подл. К-73-4835 | Подп. и дата | Взам. инв. | Инв. № дубл. | Подп. и дата

Для изготовления узлов и деталей кронштейнов принята сталь В Ст.3 сп по ГОСТу 380-71.

Сталь, поставляемая для изготовления кронштейнов, должна обязательно иметь сертификаты, в которых указывается способ выплавки, марка стали и другие данные, характеризующие ее механические свойства и химический состав.

Поставка стали с гарантией свариваемости должна быть оговорена в заказе и сертификате.

Расчетные сопротивления сварных швов приняты по СН и П II-В. 3-62* (табл. 6)

В узлах крепления консолей кронштейнов к опоре, с целью их изоляции от опоры, применены шайбы и втулки из прессовочного материала АГ-4В, ГОСТ 10087-62, унифицированные для всех типов кронштейнов; в узлах крепления тяги кронштейнов к опоре применены изоляторы И-1,2 или И-1,7.

Кронштейны рассчитаны для применения в диапазоне температур от −40°С до +40°С.

Изм.	Лист	№ док.	Подп.	Дата	731.00.000.П.З.	Лист 4

Инв. № подл. К-73-4835 | Подп. и дата | Взам. инв. | Инв. № дубл. | Подп. и дата

Копировал: Гуф Формат 11

Технические условия.

1. Введение.

Настоящие технические условия распространяются на проектируемые канатные сети травящие и прилавливающие, устанавливаемые на железобетонных и металлических опорах.

2. Технические требования.

2.1. Кронштейны и стойки оттяжные должны изготовляться в соответствии с требованиями настоящих технических условий и комплекта документации и рабочих чертежей указанных конструкций.

2.2 Материалы, заготовки, комплектующие изделия, применяемые при изготовлении деталей и узлов кронштейнов должны соответствовать чертежам, спецификациям, удовлетворять требованиям ГОСТов указанных и подтверждаться соответствующими сертификатами заводов-изготовителей.

2.3. Поставка стали с гарантией свариваемости должна оговариваться в заказе и сертификате.

2.4 Для изготовления деталей применяется в основном сталь марки ВСт3сп ГОСТ 380-71. Для изготовления спасальных отливов применяется сталь марки Ст. 20Л-Т по ГОСТ 977-65. Для изготовления алюминиевых отливов применяется алюминий марки АЛ2 по ГОСТ 2685-63.

2.5 Детали гнутьем посредством гибки и штамповки из листовой и полосовой стали в случае необходимости должны быть подвергнуты правке.
После гибки и правки детали не должны иметь вмятин, забоин, трещин, складок, волнистости, надрывов и других дефектов.

точности ГОСТ 9253-59 и быть чистой, без заусенцев и сорванных витков.

2.12. Все шарнирные и резьбовые соединения должны быть смазаны вазелином техническим (смазка 9Н по ГОСТ 782-59) или другой равноценной по своим защитным свойствам смазкой.

2.13. Все металлические детали и узлы должны иметь защитные антикоррозийные покрытия, выполненные в соответствии с указаниями технической документации.

2.14. Контрольная проверка качества и испытание отдельных элементов кронштейнов должны производиться в соответствии с требованиями ГОСТ 2144-70.

3. Правила приемки.

3.1 Все детали, узлы и изделия в изломе должны приниматься отделом технического контроля завода-изготовителя и иметь документы, удостоверяющие их надлежащее качество.

3.2 Порядок предъявления к сдаче и приемке кронштейнов и стоек устанавливается совместно заводами-изготовителем и заказчиком.

4. Маркировка, хранение и транспортирование.

4.1 На всех деталях и узлах, подлежащих маркировке в местах, указанных на чертежах, ударным или другим способом, обеспечивающим четкое неистирающееся знаки должен быть нанесен тот данного изделия.

в местах изгиба допускается утонение до 10% и увеличение ширины детали до 1%.

2.6. На поверхности металла, предназначенного для механической обработки не допускаются трещины, плены, шлаковые включения и другие дефекты глубиной более припуска на механическую обработку.

2.7. На поверхности деталей, изготовленных из проката, допускаются мелкие задиры, забоины, вмятины и риски, глубина которых не выходит размеры деталей за пределы допусков.

2.8. Детали не имеющие чертежей и изготовляемые по спецификации должны иметь чистоту обрабатываемых поверхностей не менее V3 класса по ГОСТ 2789-59. Шероховатость деталей имеющих чертежи должна быть не ниже указанной в чертежах и соответствовать ГОСТ 2789-59.

2.9. Неуказанные в чертежах предельные отклонения размеров должны быть:
охватывающих – по А7
охватываемых – по В7
прочих $\frac{\pm t}{2}$ по допуску 7-го класса точности по ОСТ 10.10.

2.10 Размеры и форма сварных швов должны соответствовать требованиям ГОСТ 5264-69, ГОСТ 11534-65, ГОСТ 8713-70 и ГОСТ 11533-65.
Перед сваркой детали должны быть очищены от масла, окалины, ржавчины и грязи.
Все сварные швы должны быть непрерывными и выполняться электродуговой сваркой электродами 342 или 342А по ГОСТ 9466-60.
Сварные швы и прилегающие к ним участки металла должны быть очищены от флюса, напывов металла и окалины. Исправление дефектных мест швов без вырубки не допускается.

2.11. Резьба во всех узлах и деталях должна выполняться метрической прессовой по ГОСТ 9150-59 с допусками по 3-му классу.

4.2 Способ нанесения маркировки должен обеспечивать ясность надписи в течение всего срока эксплуатации данного изделия.

4.3 Готовые изделия следует хранить под навесами в штабелях в горизонтальном положении, укладываемыми по типам и датам изготовления. Высота штабеля рекомендуется не более 2,5м.
Изделия укладываются на выверенное основание на деревянные подкладки толщиной не менее 30 мм.
Между рядами также должны быть такие же подкладки, которые должны располагаться по краям изделия не далее 1/4 от его пачуов.

4.4 Погрузку и разгрузку кронштейнов следует осуществлять с помощью траверс, снабженных захватами.
Подъем кронштейнов следует производить за две точки так, чтобы ось кронштейна находилась в горизонтальном положении.

4.5 Перевозку кронштейнов рекомендуется производить специальными транспортными средствами, обеспечивающими сохранность кронштейнов от повреждения.

Условия применения трамвайных кронштейнов

Тип подвески	Радиус кривизны участка пути	Типы применяемых кронштейнов	Типы кронштейнов для скрытых кабельных выводов	Типы кронштейнов, допускаемых для замены	Угол излома проводов	Схемы монтажа подвески	Угол излома проводов	Схемы монтажа подвески	Максимальная длина пролета подвески
Простая подвеска	Прямой участок	КП-3,3/60 КП-4/60			от опоры		к опоре		40м
		КП-7,2/89		КТП-8Д					
	R ≥ 300м	КП-3,3/60 КП-4/60							
	80 ≤ R ≤ 300м	КК-3,3/60 КК-4/60	КК-3,3/76-1В(2В) КК-4/76-1В(2В)						30м
Цепная подвеска	Прямой участок	КК-3,3/60 КК-4/60	КК-3,3/76-1В(2В) КК-4/76-1В(2В)		от опоры		к опоре		60м
		КП-7,2/89		КТП-8Д					
	R ≥ 300м	КК-3,3/60 КК-4/60	КК-3,3/76-1В(2В) КК-4/76-1В(2В)						
	180 ≤ R ≤ 300м	КК-3,3/60 КК-4/60 КК-4/76	КК-3,3/76-1В(2В) КК-4/76-1В(2В) КК-4/76-1В(2В)						30м
	R ≥ 300м								60м
	180 ≤ R ≤ 300м	КП-7,2/89	КТП-7,2/89-1В(2В)	КТП-8Д					30м

Условия применения троллейбусных кронштейнов

Тип подвески	Угол излома контактных проводов сначала плана, α	Усилие от излома проводов	Типы применяемых кронштейнов	Типы кронштейнов для скрытых кабельных выводов	Схемы монтажа подвески	Типы кронштейнов, допускаемых для замены	Схемы монтажа подвески	Максимальная длина пролета подвески
Простая подвеска	Прямой участок	От опоры	КТП-3,3 КТП-4 КТП-5	КТП-3,3А-1В(2В) КТП-4А-1В(2В) КТП-5А-1В(2В)		КТП-3,3А КТП-4А КТП-5А		30м
			КТП-6 КТП-8	КТП-6Д-1В(2В) КТП-8Д-1В(2В)		КТП-6Д КТП-8Д		
	0° < α ≤ 45°		КТП-3,3 КТП-4 КТП-5	КТП-3,3А-1В(2В) КТП-4А-1В(2В) КТП-5А-1В(2В)		КТП-3,3А КТП-4А КТП-5А		
	0° < α ≤ 25°		КТП-6 КТП-8	КТП-6Д-1В(2В) КТП-8Д-1В(2В)		КТП-6Д КТП-8Д		
	0° < α ≤ 45°		КТП-6 КТП-8	КТП-6Д-1В(2В) КТП-8Д-1В(2В)		КТП-6Д КТП-8Д		
	0° < α ≤ 25°	К опоре	КТП-3,3А КТП-4А КТП-5А					
	0° < α ≤ 12°		КТП-6Д					
	0° < α ≤ 8°		КТП-8Д					
	12° < α ≤ 25°		КТП-6Д					
	8° < α ≤ 25°		КТП-8Д					
	25° < α ≤ 45°		КТГА-4,5 КТГА-5,5 КТГА-6,5					
Цепная подвеска	Прямой участок	От опоры	КТП-3,3 КТП-4 КТП-5	КТП-3,3А-1В(2В) КТП-4А-1В(2В) КТП-5А-1В(2В)		КТП-3,3А КТП-4А КТП-5А		60м
			КТП-6 КТП-8	КТП-6Д-1В(2В) КТП-8Д-1В(2В)		КТП-6Д КТП-8Д		
	0° < α ≤ 6°		КТП-3,3 КТП-4 КТП-5	КТП-3,3А-1В(2В) КТП-4А-1В(2В) КТП-5А-1В(2В)		КТП-3,3А КТП-4А КТП-5А		
	6° < α ≤ 12°		КТП-6 КТП-8	КТП-6Д-1В(2В) КТП-8Д-1В(2В)		КТП-6Д КТП-8Д		
	0° < α ≤ 4°	К опоре	КТП-3,3А КТП-4А КТП-5А	КТП-3,3А-1В(2В) КТП-4А-1В(2В) КТП-5А-1В(2В)				
	0° < α ≤ 2°		КТП-6Д	КТП-6Д-1В(2В)				
	2° < α ≤ 6°		КТП-8Д	КТП-8Д-1В(2В)				
	4° < α ≤ 12°		КТФ-8Д					50м
			КТФ-4,5 КТФ-5,5 КТФ-6,5					

Индекс 1В - кронштейн однотрубный для скрытого кабельного вывода

Индекс 2В - кронштейн двухтрубный для двух скрытых кабельных выводов

Инв.№ подл.	Подп. и дата	Взам. инв.№	Инв.№ дубл.	Подп. и дата

Гип	Лит.	Масса	Масш.
Разр. Бурова			
Пров. Пузенков	Лист	Листов 1	
Т. контр. Шуклов			
Н. отд. Шуклов	Мосгортранспроект		
Н. контр.			
Утв. Хорошко			

Копировал: Ким

Формат А2

Серия 4.507-1 Выпуск 3

Форм.	Зона	Поз.	Обозначение	Наименование	Кол.	Прим.
				Документация		
12			731.01.000.СБ	Сборочный чертеж		
				Сборочные единицы		
11		1	242.04.000	Изолятор		
				планочный И-1,2	1	
11		2	731.01.100	Консоль	1	
11		3	731.01.200	Кронштейн тяги КН-60	1	
11		4	731.01.300	Хомут консоли	1	
11		5	731.01.400	Хомут тяги	1	
11		6	731.01.500	Тяга Т-16-2500	1	
				Детали		
12		7	731.01.001	Наконечник	1	
				Стандартные изделия		
		8		Болт М10×70.58.01		
				ГОСТ 7798-70	1	

731.01.000

Изм. | Лист | № док. | Подп. | Дата

Разр. Клюева
Пров. Садов
Гл.конс. Шустелов
Н.конт.
Утв.

Кронштейн КП-3,3/60

Лит. | Лист 1 | Листов 2

Мосгортранспроект

Инв.№ подл. К-73-2428 | Подп. и дата | Взам. инв. | Инв.№ дубл. | Подп. и дата

Копировал: Гуф- Формат 11

Форм.	Зона	Поз.	Обозначение	Наименование	Кол.	Прим.
		9		Гайка М10.6.01		
				ГОСТ 5915-70	1	
				Материалы		
		10		Смазка УН		
				ГОСТ 782-59		

731.01.000

Изм. | Лист | № док. | Подп. | Дата

Лист 2

Копировал: Гуф- Формат 11

Форм.	Зона	Поз.	Обозначение	Наименование	Кол.	Прим.
				Документация		
12			242.04.000.СБ	Сборочный чертеж		
				Детали		
12		1	242.04.001	Планка		
				изоляционная	1	
11		2	242.04.002	Пластина	4	
				Стандартные изделия		
		3		Болт М16×45.58.01		
				ГОСТ 7798-70	2	
		4		Гайка М16.6.01		
				ГОСТ 5915-70	2	
		5		Заклепка		
				8×40-011		
				ГОСТ 10299-68	6	

242.04.000

Изм. | Лист | № док. | Подп. | Дата

Разр. Клюева
Пров. Садов
Гл.конс. Шустелов
Н.конт.
Утв.

Изолятор планочный И-1,2

Лит. | Лист | Листов 1

Мосгортранспроект

Инв.№ подл. К-73-2429 | Подп. и дата | Взам. инв. | Инв.№ дубл. | Подп. и дата

Формат 11

Форм.	Зона	Поз.	Обозначение	Наименование	Кол.	Прим.
				Документация		
12			731.01.100.СБ	Сборочный чертеж		
				Детали		
11		1	731.01.101	Ушко	1	
11		2	731.01.102	Упор	1	
				Материалы		
		3		Грунтовка ГФ-020		
				ГОСТ 4058-63		
		4		Эмаль серая		
				марки ПФ-115		
				ГОСТ 6465-63		
		5		Электроды		
				ЦМТ-Э42-4,0Р		
				ГОСТ 9467-60		

731.01.100

Изм. | Лист | № док. | Подп. | Дата

Разр. Клюева
Пров. Садов
Гл.конс. Шустелов
Н.отд.
Утв.

Консоль

Лит. | Лист 1 | Листов 2

Мосгортранспроект

Инв.№ подл. К-73-2430 | Подп. и дата | Взам. инв. | Инв.№ дубл. | Подп. и дата

Копировал: Гуф- Формат 11

Серия 4.507-1 Выпуск 3

Форм.	Зона	Поз.	Обозначение	Наименование	Кол.	Прим.
			Переменные данные для исполнений			
				731.01.100		
				Детали		
11		6	731.01.103	Труба	1	
				731.01.100-01		
				Детали		
11		6	731.01.103	Труба	1	
				731.01.100-02		
				Детали		
11		6	731.01.103-01	Труба	1	
				731.01.100-03		
				Детали		
11		6	731.01.103-01	Труба	1	

Инв. № подл. | Подп. и дата | Взам. инв. | Инв. № дубл. | Подп. и дата

Изм. | Лист | № докум. | Подп. | Дата

731.01.100 | Лист 2

Копировал: Гуф | Формат 11

Форм.	Зона	Поз.	Обозначение	Наименование	Кол.	Пр.	9
				Документация			
12			731.01.200.СБ	Сборочный чертеж			
				Стандартные изделия			
		1		Гайка М16.6.01			
				ГОСТ 5915-70	4		
		2		Шайба 16-001			
				ГОСТ 11371-68	4		
			Переменные данные для исполнений				
				731.01.200			
				Сборочные единицы			
11		3	731.01.210	Кронштейн			
				Детали			
11		4	694.03.003	Хомут	2		

Инв. № подл. | Подп. и дата | Взам. инв. | Инв. № дубл. | Подп. и дата

Изм. | Лист | № док. | Подп. | Дата

731.01.200

Разр. Клюева | Пров. Садов | Гл. конс. Шустелов | Н. конт. | Утв.

Кронштейн тяги КН

Лит. | Лист 1 | Листов 2

Мосгортранспроект

Копировал: Гуф | Формат 11

Форм.	Зона	Поз.	Обозначение	Наименование	Кол.	Прим.
				731.01.200-01		
				Сборочные единицы		
11		3	731.01.210-01	Кронштейн	1	
				Детали		
11		4	694.03.003-01	Хомут	2	
				731.01.200-02		
				Сборочные единицы		
11		3	731.01.210-02	Кронштейн	1	
				Детали		
11		4	694.03.003-02	Хомут	2	

Инв. № подл. | Подп. и дата | Взам. инв. | Инв. № дубл. | Подп. и дата

Изм. | Лист | № док. | Подп. | Дата

731.01.200 | Лист 2

Копировал: Гуф | Формат 11

Форм.	Зона	Поз.	Обозначение	Наименование	Кол.	Прим.
				Документация		
12			731.01.210СБ	Сборочный чертеж		
				Детали		
12		1	731.01.211	Скоба	1	
6/4		2	731.01.212	Упор		
				Круг ВГОСТ 2.590-71 Ст.3 ГОСТ 535-58		
				L = 196	2	0,54кг
				Материалы		
		3		Грунтовка ГФ-020		
				ГОСТ 4066-63		
		4		Эмаль серая ПФ-115		
				ГОСТ 6465-63		
		5		Электроды		
				ЦМ7-Э42-4,0Р		
				ГОСТ 9467-60		

Инв. № подл. | Подп. и дата | Взам. инв. | Инв. № дубл. | Подп. и дата

Изм. | Лист | № док. | Подп. | Дата

731.01.210

Разр. Клюева | Пров. Садов | Гл. конс. Шустелов | Н. конт. | Утв.

Кронштейн

Лит. | Лист 1 | Листов 2

Мосгортранспроект

Копировал: Гуф | Формат 11

Серия 4.507-1 Выпуск 3

Форм.	Зона	Поз.	Обозначение	Наименование	Кол.	Прим.
			Переменные данные для исполнений			
				731.01.210		
				Детали		
11		6	694.17.114	Плита		
				731.01.210-01		
				Детали		
11		6	694.17.114-01	Плита		
				731.01.210-02		
				Детали		
11		6	694.17.114-02	Плита		

Инв. № подл. | Подп. и дата | Взам. инв. | Инв. № дуб. | Подп. и дата

Изм. | Лист | № док. | Подп. | Дата

731.01.210

Лист 2

Копировал: Гуф — Формат 11

Форм.	Зона	Поз.	Обозначение	Наименование	Кол.	Прим.
				Документация		
12			731.01.300.СБ	Сборочный чертеж		
				Сборочные единицы		
11		1	731.01.310	Полухомут передний	1	
				Детали		
12		2	731.01.301	Полухомут	1	
11		3	731.01.302	Втулка	1	
11		4	731.01.303	Шайба	2	
11		5	731.01.304	Болт	1	
11		6	731.01.305	Болт	2	
				Стандартные изделия		
				Гайки ГОСТ 5915-70		
		7		М20.6.01	4	
		8		М27.6.01	2	

Инв. № подл. | Подп. и дата | Взам. инв. | Инв. № дуб. | Подп. и дата

Изм. | Лист | № док. | Подп. | Дата

731.01.300

Разр. Клюева
Пров. Садов
Гл. конс. Шустелов
Н. конт.
Утв.

Хомут консоли

Лит. | Лист | Листов 1

Мосгортранспроект

Копировал: Гуф — Формат 11

Форм.	Зона	Поз.	Обозначение	Наименование	Кол.	Прим.
				Документация		
12			731.01.310СБ	Сборочный чертеж		
				Детали		
12		1	731.01.311	Полухомут	1	
11		2	731.01.312	Скоба	1	
				Материалы		
		3		Грунтовка ГФ-020		
				ГОСТ 4056-63		
		4		Эмаль серая ПФ-115		
				ГОСТ 6465-63		
		5		Электроды		
				ЦМ7-Э42-6,0Р		
				ГОСТ 9467-60		

Инв. № подл. | Подп. и дата | Взам. инв. | Инв. № дуб. | Подп. и дата

Изм. | Лист | № док. | Подп. | Дата

731.01.310

Разр. Клюева
Пров. Садов
Гл. конс. Шустелов
Н. конт.
Утв.

Полухомут передний

Лит. | Лист | Листов 1

Мосгортранспроект

Копировал: Гуф — Формат 11

Форм.	Зона	Поз.	Обозначение	Наименование	Кол.	Прим.
				Документация		
12			731.01.400 СБ	Сборочный чертеж		
				Детали		
12		1	731.01.401	Полухомут	2	
				Стандартные изделия		
		2		Болт М16×55.58.01		
				ГОСТ 7798-70	3	
		3		Гайка М16.6.01		
				ГОСТ 5915-70	3	

Инв. № подл. | Подп. и дата | Взам. инв. | Инв. № дуб. | Подп. и дата

Изм. | Лист | № док. | Подп. | Дата

731.01.400

Разр. Клюева
Пров. Садов
Гл. конс. Шустелов
Н. конт.
Утв.

Хомут тяги

Лит. | Лист | Листов 1

Мосгортранспроект

Копировал: Гуф — Формат 11

Серия 4.507-1 Выпуск 3

Форм.	Зона	Поз.	Обозначение	Наименование	Кол.	Прим.
				Документация		
11			731.01.500.СБ	Сборочный чертеж		
				Детали		
11		1	731.01.501	Шайба установочная	1	
				Стандартные изделия		
		2		Гайка М16.6.01		
				ГОСТ 5915-70	2	
			Переменные данные для исполнений			
				731.01.500		
				Детали		
12		3	731.01.502	Стержень	1	

Подп. и дата | Инв. № дубл. | Взам. инв. | Подп. и дата | Инв. № подл. Ф-73-2735

Изм.	Лист	№ док.	Подп.	Дата
Разр.	Клюева			
Пров.	Садов			
Гл. конс.	Шустелов			
Н. конт.				
Утв.				

731.01.500

Тяга Т-16

Лит.	Лист	Листов
	1	4

Мосгортранспроект

Копировал: Гуф

Формат 11

Форм.	Зона	Поз.	Обозначение	Наименование	Кол.	Прим.
				731.01.500-01		
				Детали		
12		3	731.01.502-01	Стержень	1	
				731.01.500-02		
				Детали		
12		3	731.01.502-02	Стержень	1	
				731.01.500-03		
				Детали		
12		3	731.01.502-03	Стержень	1	
				731.01.500-04		
				Детали		
12		3	731.01.502-04	Стержень	1	

Подп. и дата | Инв. № дубл. | Взам. инв. | Подп. и дата | Инв. № подл. Ф-73-2735

Изм.	Лист	№ док.	Подп.	Дата

731.01.500

Лист 2

Копировал: Гуф

Формат 11

Форм.	Зона	Поз.	Обозначение	Наименование	Кол.	Прим.
				731.01.500-05		
				Детали		
12		3	731.01.502-05	Стержень	1	
				731.01.500-06		
				Детали		
12		3	731.01.502-06	Стержень	1	
				731.01.500-07		
				Детали		
12		3	731.01.502-07	Стержень	1	
				731.01.500-08		
				Детали		
12		3	731.01.502-08	Стержень	1	

Подп. и дата | Инв. № дубл. | Взам. инв. | Подп. и дата | Инв. № подл. Ф-73-2735

Изм.	Лист	№ док.	Подп.	Дата

731.01.500

Лист 3

Форм.	Зона	Поз.	Обозначение	Наименование	Кол.	Прим.
				731.01.500-09		
				Детали		
12		3	731.01.502-09	Стержень	1	
				731.01.500-10		
				Детали		
12		3	731.01.502-10	Стержень	1	

Подп. и дата | Инв. № дубл. | Взам. инв. | Подп. и дата | Инв. № подл. Ф-73-2735

Изм.	Лист	№ док.	Подп.	Дата

731.01.500

Лист 4

Формат 11

Серия 4.507-1 Выпуск 3

Форм.	Зона	Поз.	Обозначение	Наименование	Кол.	Прим.
				Документация		
12			731.02.000.СБ	Сборочный чертеж		
				Сборочные единицы		
11		1	242.04.000	Изолятор		
				планочный И-1.2	1	
11		2	731.01.100-02	Консоль	1	
11		3	731.01.200	Кронштейн тяги КН-60	1	
11		4	731.01.300	Хомут консоли	1	
11		5	731.01.400	Хомут тяги	1	
11		6	731.01.500-02	Тяга Т-16-3200	1	
				Детали		
12		7	731.01.001	Наконечник	1	
				Стандартные изделия		
		8		Болт М10×70.58.01		
				ГОСТ 7798-70	1	

731.02.000

Изм.	Лист	№ док.	Подп.	Дата
Разр.	Клюева			
Пров.	Садов			
Гл.конс.	Шустелов			
Н.конт.				
Утв.				

Кронштейн КП-4/60

Лит.	Лист	Листов
	1	2

Мосгортранспроект

Инв.№подл. К-73-2688 | Подп.и дата | Взам.инв. | Инв.№дуб. | Подп.и дата

Копировал: Гуф Формат 11

Форм.	Зона	Поз.	Обозначение	Наименование	Кол.	Пр.	12
		9		Гайка М10.6.01			
				ГОСТ 5915-70	1		
				Материалы			
		10		Смазка УН			
				ГОСТ 782-59			

731.02.000

Лист 2

Инв.№подл. К-73-2688 | Подп.и дата | Взам.инв. | Инв.№дуб. | Подп.и дата

Копировал: Гуф Формат 11

Форм.	Зона	Поз.	Обозначение	Наименование	Кол.	Прим.
				Документация		
12			731.03.000.СБ	Сборочный чертеж		
				Сборочные единицы		
11		1	242.04.000	Изолятор		
				планочный И-1.2	2	
11		2	731.01.200-02	Кронштейн тяги КН-89	2	
11		3	731.01.300	Хомут консоли	1	
11		4	731.01.400	Хомут тяги	2	
11		5	731.01.500-05	Тяга Т-16-3850	1	
11		6	731.01.500-10	Тяга Т-16-7100	1	
11		7	731.03.100	Консоль	1	
				Детали		
12		8	731.01.001-02	Наконечник	1	
				Стандартные изделия		
		9		Болт М10×100.58.01		
				ГОСТ 7798-70	1	

731.03.000

Изм.	Лист	№ док.	Подп.	Дата
Разр.	Клюева			
Пров.	Садов			
Гл.конс.	Шустелов			
Н.конт.				
Утв.				

Кронштейн КП-7,2/89

Лит.	Лист	Листов
	1	2

Мосгортранспроект

Инв.№подл. К-73-2689 | Подп.и дата | Взам.инв. | Инв.№дуб. | Подп.и дата

Копировал: Гуф Формат 11

Форм.	Зона	Поз.	Обозначение	Наименование	Кол.	Прим.
		11		Гайка М10.6.01		
				ГОСТ 5915-70	1	
				Материалы		
		11		Смазка УН		
				ГОСТ 782-59		

731.03.000

Лист 2

Инв.№подл. К-73-2689 | Подп.и дата | Взам.инв. | Инв.№дуб. | Подп.и дата

Копировал: Гуф Формат 11

Серия 4.507-1 Выпуск 3

Форм.	Зона	Поз.	Обозначение	Наименование	Кол.	Примечание
				Документация		
12			731.03.100.СБ	Сборочный чертеж		
				Детали		
11		1	731.03.101	Ушко	1	
11		2	731.01.102-02	Упор	1	
11		3	731.03.102-02	Труба	1	
				Материалы		
		4		Грунтовка ГФ-020		
				ГОСТ 4056-63		
		5		Эмаль серая ПФ-115		
				ГОСТ 6465-63		

731.03.100

Изм.	Лист	№ док.	Подп.	Дата
Разр.	Клюева			
Пров.	Садов			
Гл. конст.	Шустелов			
Н. конт.				
Утв.				

Консоль

Лит.	Лист	Листов
		1

Мосгортранспроект

Инв. № подл. Подп. и дата Взам. инв. Инв. № дубл. Подп. и дата

Копировал: Гуф Формат 11

Форм.	Зона	Поз.	Обозначение	Наименование	Кол.	Примеч. 13
				Документация		
12			731.04.000.СБ	Сборочный чертеж		
				Сборочные единицы		
11		1	242.04.000	Изолятор		
				планочный И-1,2	1	
11		2	731.01.100-01	Консоль	1	
11		3	731.01.200	Кронштейн тяги КН-60	1	
11		4	731.01.300	Хомут консоли	1	
11		5	731.01.400	Хомут тяги	1	
11		6	731.01.500-02	Тяга Т-16-3200	1	
				Детали		
12		7	731.01.001	Наконечник	1	
				Стандартные изделия		
		8		Болт М10×70.58.01		
				ГОСТ 7798-70	1	

731.04.000

Изм.	Лист	№ док.	Подп.	Дата
Разр.	Клюева			
Пров.	Садов			
Гл. конст.	Шустелов			
Н. конт.				
Утв.				

Кронштейн КК-3,3/60

Лит.	Лист	Листов
	1	2

Мосгортранспроект

Инв. № подл. Подп. и дата Взам. инв. Инв. № дубл. Подп. и дата

Копировал: Гуф Формат 11

Форм.	Зона	Поз.	Обозначение	Наименование	Кол.	Прим.
		9		Гайка М10.6.01		
				ГОСТ 5915-70	1	
				Материалы		
		10		Смазка УН		
				ГОСТ 782-59		

731.04.000

Изм.	Лист	№ док.	Подп.	Дата

Лист 2

Инв. № подл. Подп. и дата Взам. инв. Инв. № дубл. Подп. и дата

Форм.	Зона	Поз.	Обозначение	Наименование	Кол.	Прим.
				Документация		
12			731.05.000.СБ	Сборочный чертеж		
				Сборочные единицы		
11		1	242.04.000	Изолятор		
				планочный И-1,2	1	
11		2	731.01.100-03	Консоль	1	
11		3	731.01.200	Кронштейн тяги КН-60	1	
11		4	731.01.300	Хомут консоли	1	
11		5	731.01.400	Хомут тяги	1	
11		6	731.01.500-06	Тяга Т-16-3900	1	
				Детали		
12		7	731.01.001	Наконечник	1	
				Стандартные изделия		
		8		Болт М10×70.58.01		
				ГОСТ 7798-70	1	

731.05.000

Изм.	Лист	№ док.	Подп.	Дата
Разр.	Клюева			
Пров.	Садов			
Гл. конст.	Шустелов			
Н. конт.				
Утв.				

Кронштейн КК-4/60

Лит.	Лист	Листов
	1	2

Мосгортранспроект

Инв. № подл. Подп. и дата Взам. инв. Инв. № дубл. Подп. и дата

Формат 11

Форм.	Зона	Поз.	Обозначение	Наименование	Кол.	Прим.
		9		Гайка М10.6.01		
				ГОСТ 5915-70	1	
				Материалы		
		10		Смазка УН		
				ГОСТ 782-59		

Инв. № подл. | Подп. и дата | Взам. инв. № | Инв. № дубл. | Подп. и дата

Гр-73-2760

Изм. Лист № док. Подп. Дата

731.05.000

Лит. 2

Копировал: Гуч Формат А4

Форм.	Зона	Поз.	Обозначение	Наименование	Кол.	Прим.
				Документация		
А2			731.06.000.СБ	Сборочный чертеж		
				Сборочные единицы		
А1		1	242.04.000	Изолятор		
				планочный И-1,2	1	
А1		2	731.01.200-01	Кронштейн тяги КН-16	1	
А1		3	731.01.300	Хомут консоли	1	
А1		4	731.01.400	Хомут тяги	1	
А1		5	731.01.500-06	Тяга Т-16-390	1	
А1		6	731.06.100	Консоль	1	
				Детали		
А2		7	731.01.001-01	Наконечник	1	
				Стандартные изделия		
		8		Болт М10×90.58.01		
				ГОСТ 7798-70	1	

Инв. № подл. | Подп. и дата | Взам. инв. № | Инв. № дубл. | Подп. и дата

Гр-73-2150

Изм. Лист № док. Подп. Дата

731.06.000

Разр. Клюева

Пров. Садов

Гл. конс. Шустелов

Н. контр.

Кронштейн КК-4/76

Лит. Лист 1 Листов 2

Мосгортранспроект

Копировал: Гуч Формат А4

Форм.	Зона	Поз.	Обозначение	Наименование	Кол.	Прим.
		9		Гайка М10.6.01		
				ГОСТ 5915-70	1	
				Материалы		
		10		Смазка УН		
				ГОСТ 782-59		

Инв. № подл. | Подп. и дата | Взам. инв. № | Инв. № дубл. | Подп. и дата

Гр-73-2150

Изм. Лист № док. Подп. Дата

731.06.000

Лист 2

Форм.	Зона	Поз.	Обозначение	Наименование	Кол.	Прим.
				Документация		
А2			731.06.100.СБ	Сборочный чертеж		
				Детали		
А1		1	731.01.101-01	Ушко	1	
А1		2	731.01.102-01	Упор	1	
А1		3	731.06.101	Труба	1	
				Материалы		
		4		Грунтовка ГФ-020		
				ГОСТ 4056-63		
		5		Эмаль серая ПФ-115		
				ГОСТ 6465-63		
		6		Электроды		
				УОНИ 13/45 4,0 Р		
				ГОСТ 9467-60		

Инв. № подл. | Подп. и дата | Взам. инв. № | Инв. № дубл. | Подп. и дата

Гр-73-2151

Изм. Лист № док. Подп. Дата

731.06.100

Разр. Клюева

Пров. Садов

Гл. конс. Шустелов

Н. контр.

Утв.

Консоль

Лит. Лист 1 Листов 1

Мосгортранспроект

Формат А4

Поз.	Обозначение	Наименование	Кол.	Примечание
		Документация		
Б	732.01.000.СБ	Сборочный чертеж		
		Сборочные единицы		
11	1 242.04.000	Изолятор		
		тарельчатый И-1,2	1	
11	2 731.01.200	Кронштейн тяги КН-60	1	
11	3 731.01.300	Хомут консоли	1	
11	4 731.01.400	Хомут тяги	1	
11	5 731.01.500-01	Тяга Т-16-3020	1	
11	6 732.01.100	Консоль	1	
		Детали		
12	7 731.01.001	Наконечник		
		Стандартные изделия		
	8	Болт М10×70.58.01		
		ГОСТ 7798-70	1	

732.01.000

Разр. Ларцев
Пров. Садов
Гл. конс. Шустерв
Н. контр.
Утв.

Кронштейн КТП-3,3

Лит. | Лист 1 | Листов 2

Мосортранспроект

Копировал Туф- Формат 11

Поз.	Обозначение	Наименование	Кол.	Прим.
9		Гайка М10.6.01		
		ГОСТ 5915-70	1	
		Материалы		
10		Смазка УН		
		ГОСТ 782-59		

15

732.01.000

Лист 2

Копировал: Туф- Формат 11

Поз.	Обозначение	Наименование	Кол.	Примечание
		Документация		
12	732.01.100.СБ	Сборочный чертеж		
		Детали		
11	1 731.01.101	Ушко	1	
11	2 731.01.102	Упор	1	
		Материалы		
	3	Грунтовка ГФ-020		
		ГОСТ 4056-63		
	4	Эмаль серая		
		марки ПФ-115		
		ГОСТ 6465-63		
	5	Электроды		
		УМ7-342-4,0Р		
		ГОСТ 9467-60		
		Переменные данные для исполнений		
		732.01.100		

732.01.100

Разр. Ларцев
Пров. Садов
Гл. конс. Шустерев
Н. контр.
Утв.

Консоль

Лит. | Лист 1 | Листов 2

Мосортранспроект

Формат 11

Поз.	Обозначение	Наименование	Кол.	Прим.
		Детали		
11	6 731.01.103	Труба	1	
		732.01.100-01		
		Детали		
11	6 731.01.103-01	Труба	1	

732.01.100

Лист 2

Формат 11

Форм. Зона	Поз.	Обозначение	Наименование	Кол.	Примечание
			Документация		
К2		732.02.000.СБ	Сборочный чертеж		
			Сборочные единицы		
К1	1	242.04.000	Изолятор		
			планочный И-1,2	1	
К1	2	731.01.200	Кронштейн тяги КН-60	1	
К1	3	731.01.300	Хомут консоли	1	
К1	4	731.01.400	Хомут тяги	1	
К1	5	731.01.500-02	Тяга Т-16-3200	1	
К1	6	732.02.100	Консоль	1	
			Детали		
К2	7	731.01.001	Наконечник	1	
			Стандартные изделия		
	8		Болт М10×70.58.01		
			ГОСТ 7798-70	1	

Инв.№подл. | Подп. и дата | Взам.инв.№ | Инв.№дубл. | Подп. и дата

Инв.№ 5-73-2791

Изм.	Лист	№ докум.	Подп.	Дата
Разр.		Ларичев		
Пров.		Садов		
Н.контр.		Шустелов		
Н.конт.				
Утв.				

732.02.000

Кронштейн КТП-3,3А

Лит.	Лист	Листов
	1	2

Мосгортранспроект

Копировал: Гуф Формат А4

Форм. Зона	Поз.	Обозначение	Наименование	Кол.	Прим.	16
	9		Гайка М10.6.01			
			ГОСТ 5915-70			
			Материалы			
	10		Смазка УН			
			ГОСТ 782-59			

Инв.№подл. | Подп. и дата | Взам.инв.№ | Инв.№дубл. | Подп. и дата

Инв.№ 5-73-2791

Изм.	Лист	№ докум.	Подп.	Дата

732.02.000

Лист 2

Копировал: Гуф Формат А4

Форм. Зона	Поз.	Обозначение	Наименование	Кол.	Прим.
			Документация		
К2		732.02.100.СБ	Сборочный чертеж		
			Детали		
К2	1	731.01.101	Ушко	1	
К1	2	731.01.102	Упор	1	
К1	3	732.02.101	Труба	1	
Б1	4	732.02.102	Вставка		
			Труба 50×4 Ст.3-В ГОСТ 8732-70		
			L = 1500	1	6,81кг
			Материалы		
	5		Грунтовка ГФ-020		
			ГОСТ 4056-63		
	6		Эмаль серая		
			марки ПФ-115		
			ГОСТ 6465-63		

Инв.№подл. | Подп. и дата | Взам.инв.№ | Инв.№дубл. | Подп. и дата

Инв.№ 5-73-2792

Изм.	Лист	№ докум.	Подп.	Дата
Разр.		Ларичев		
Пров.		Садов		
Н.конс.		Шустелов		
Н.конт.				
Утв.				

732.02.100

Консоль

Лит.	Лист	Листов
	1	2

Мосгортранспроект

Копировал: Гуф Формат А4

Форм. Зона	Поз.	Обозначение	Наименование	Кол.	Прим.
	7		Электроды		
			УМ7 Э42 4,0Р		
			ГОСТ 9467-60		

Инв.№подл. | Подп. и дата | Взам.инв.№ | Инв.№дубл. | Подп. и дата

Инв.№ 5-73-2792

Изм.	Лист	№ докум.	Подп.	Дата

732.02.100

Лист 2

Копировал: Гуф Формат А4

Форм.	Зона	Поз.	Обозначение	Наименование	Кол.	Примечание
				Документация		
12			732.03.000.СБ	Сборочный чертеж		
				Сборочные единицы		
11		1	242.04.000	Изолятор		
				планочный И-1.2	1	
11		2	731.01.200	Кронштейн тяги КН-60	1	
11		3	731.01.300	Хомут консоли	1	
11		4	731.01.400	Хомут тяги	1	
11		5	731.01.500-04	Тяга Т-16-3700	1	
11		6	732.01.100-01	Консоль	1	
				Детали		
12		7	731.01.001	Наконечник	1	
				Стандартные изделия		
				Болт М10х70.58.01		
				ГОСТ 7798-70	1	

Инв.№ подл. | Подп. и дата | Взам.инв.№ | Инв.№ дубл. | Подп. и дата

Изм. Лист № док. Подп. Дата

732.03.000

Разр. Ларичев
Пров. Садов
Т.контр. Шустелев
Н.контр.
Утв.

Кронштейн КТП-4

Лит. | Лист 1 | Листов 2

Мосгортранспроект

Копировал: Гуф- Формат А1

Форм.	Зона	Поз.	Обозначение	Наименование	Кол.	Прим.
		9		Гайка М10.6.01		
				ГОСТ 5915-70	1	
				Материалы		
		10		Смазка УН		
				ГОСТ 782-59		

Инв.№ подл. | Подп. и дата | Взам.инв.№ | Инв.№ дубл. | Подп. и дата

Изм. Лист № док. Подп. Дата

732.03.000

Лист 2

Копировал: Гуф- Формат А1

17

Форм.	Зона	Поз.	Обозначение	Наименование	Кол.	Прим.
				Документация		
12			732.04.000.СБ	Сборочный чертеж		
				Сборочные единицы		
11		1	241.04.000	Изолятор		
				планочный И-1.7	1	
11		2	731.01.200-01	Кронштейн тяги КН-76	1	
11		3	731.01.300	Хомут консоли	1	
11		4	731.01.400	Хомут тяги	1	
11		5	732.04.100	Консоль	1	
11		6	732.04.200	Тяга Т-20-3860	1	
				Детали		
12		7	731.01.001-01	Наконечник	1	
				Стандартные изделия		
				Болты ГОСТ 7798-70		
				М10х90.58.01	1	

Инв.№ подл. | Подп. и дата | Взам.инв.№ | Инв.№ дубл. | Подп. и дата

Изм. Лист № док. Подп. Дата

732.04.000

Разр. Ларичев
Пров. Садов
Т.контр. Шустелев
Н.контр.
Утв.

Кронштейн КТП-4А

Лит. | Лист 1 | Листов 2

Мосгортранспроект

Копировал: Гуф Формат А1

Форм.	Зона	Поз.	Обозначение	Наименование	Кол.	Прим.
		9		М16х55 58.01	1	
				Гайки ГОСТ 5915-70		
		10		М10.6.01	1	
		11		М16.6.01	1	
				Материалы		
		12		Смазка УН		
				ГОСТ 782-59		

Инв.№ подл. | Подп. и дата | Взам.инв.№ | Инв.№ дубл. | Подп. и дата

Изм. Лист № док. Подп. Дата

732.04.000

Лист 2

Копировал: Гуф Формат А1

Серия 4.507-1 Выпуск 3

Форм.	Зона	Поз.	Обозначение	Наименование	Кол.	Примечание
				Документация		
12			241.04.000 СБ	Сборочный чертеж		
				Детали		
11		1	241.04.001	Планка изоляционная	1	
11		2	241.04.002	Пластина	4	
11		3	241.04.003	Ось		
				Стандартные изделия		
		4		Шайба 16.001 ГОСТ 11371-68	2	
		5		Шплинт 5×32.001 ГОСТ 397-66	2	
		6		Заклепка 10×44.011 ГОСТ 10299-68	6	

Изм. | Лист | № док. | Подп. | Дата

241.04.000

Разр. Ларцев
Пров. Садов
Гл. конст. Шустелов
Н. контр.
Утв.

Изолятор планочный И-1,7

Лит. | Лист | Листов 1

Мосгортранспроект

Инв. № подл. Подп. и дата | Взам. инв. | Инв. № дуб. | Подп. и дата

Б-73-3427

Копировал: Гуф Формат 11

Форм.	Зона	Поз.	Обозначение	Наименование	Кол.	Примечание
				Документация		
12			732.04.100 СБ	Сборочный чертеж		
				Детали		
11		1	731.01.101-01	Ушко	1	
11		2	731.01.102-01	Упор	1	
				Материалы		
		3		Грунтовка ГФ-020 ГОСТ 4056-63		
		4		Эмаль серая марки ПФ-115 ГОСТ 6465-63		
		5		Электроды ЦМ7Э42 4.0Р ГОСТ 9467-60		
			Переменные данные для исполнений			
				732.04.100		

Изм. | Лист | № док. | Подп. | Дата

732.04.100

Разр. Ларцев
Пров. Садов
Гл. конст. Шустелов
Н. контр.
Утв.

Консоль

Лит. | Лист 1 | Листов 2

Мосгортранспроект

Инв. № подл. Подп. и дата | Взам. инв. | Инв. № дуб. | Подп. и дата

Б-73-3428

Копировал: Гуф Формат 11

Форм.	Зона	Поз.	Обозначение	Наименование	Кол.	Примечание
				Детали		
11		6	731.06.101	Труба	1	
				732.04.100-01		
				Детали		
11		6	731.06.101-01	Труба	1	

Изм. | Лист | № док. | Подп. | Дата

732.04.100

Лист 2

Инв. № подл. Подп. и дата | Взам. инв. | Инв. № дуб. | Подп. и дата

Б-73-3429

Копировал: Гуф Формат 11

Форм.	Зона	Поз.	Обозначение	Наименование	Кол.	Примечание
				Документация		
12			732.04.200 СБ	Сборочный чертеж		
				Детали		
11		1	731.01.501-01	Шайба установочная	1	
11		2	732.04.201	Стержень	1	
				Стандартные изделия		
		3		Гайка М20.6.01 ГОСТ 5915-70	2	

Изм. | Лист | № док. | Подп. | Дата

732.04.200

Разр. Ларцев
Пров. Садов
Гл. конс. Шустелов
Н. контр.
Утв.

Тяга Т-20

Лит. | Лист | Листов 1

Мосгортранспроект

Инв. № подл. Подп. и дата | Взам. инв. | Инв. № дуб. | Подп. и дата

Б-73-3429

Копировал: Гуф Формат 11

Серия. 4.507-1 Выпуск 3

Форм.	Зона	Поз.	Обозначение	Наименование	Кол.	Примечание
				Документация		
12			732.05.000.СБ	Сборочный чертеж		
				Сборочные единицы		
11		1	242.04.000	Изолятор		
				планочный И-1,2	1	
11		2	731.01.200-01	Кронштейн тяги КН-76	1	
11		3	731.01.300	Хомут консоли	1	
11		4	731.01.400	Хомут тяги	1	
11		5	731.01.500-07	Тяга Т-16-4670	1	
11		6	732.04.100-01	Консоль	1	
				Детали		
12		7	731.01.001-01	Наконечник	1	
				Стандартные изделия		
		8		Болт М10×90.58.01		
				ГОСТ 7798-70	1	

Подп. и дата | Инв. № дубл. | Взам. инв. | Подп. и дата | Инв. № подл. К-73-2980

732.05.000

Изм.	Лист	№ док.	Подп.	Дата
Разр.	Ларцев			
Пров.	Садов			
Гл. конс.	Шустелов			
Н. конт.				
Утв.				

Кронштейн КТП-5

Лит.	Лист	Листов
	1	

Мосгортранспроект

Копировал: Тур

Формат 11

Форм.	Зона	Поз.	Обозначение	Наименование	Кол.	Примеч.
		9		Гайка М10 6.01		
				ГОСТ 5915-70	1	
				Материалы		
		10		Смазка УН		
				ГОСТ 782-59		

Подп. и дата | Инв. № дубл. | Взам. инв. | Подп. и дата | Инв. № подл. К-73-2980

732.05.000

Лист 2

Копир: Тур

Формат 11

Форм.	Зона	Поз.	Обозначение	Наименование	Кол.	Примечание
				Документация		
12			732.06.000.СБ	Сборочный чертеж		
				Сборочные единицы		
11		1	241.04.000	Изолятор		
				планочный И-1,7	1	
11		2	731.01.200-01	Кронштейн тяги КН-76	1	
11		3	731.01.300	Хомут консоли	1	
11		4	731.01.400	Хомут тяги	1	
11		5	732.04.200-04	Тяга Т-20-4850	1	
11		6	732.06.100	Консоль	1	
				Детали		
12		7	731.01.001-01	Наконечник		
				Стандартные изделия		
				Болты ГОСТ 7798-70		
				М10×90.58.01	1	

Подп. и дата | Инв. № дубл. | Взам. инв. | Подп. и дата | Инв. № подл. К-73-2981

732.06.000

Изм.	Лист	№ док.	Подп.	Дата
Разр.	Ларцев			
Пров.	Садов			
Гл. конс.	Шустелов			
Н. конт.				
Утв.				

Кронштейн КТП-5А

Лит.	Лист	Листов
	1	2

Мосгортранспроект

Формат 11

Форм.	Зона	Поз.	Обозначение	Наименование	Кол.	Примечание
		9		М16×55.58.01		
				Гайки ГОСТ 5915-70		
				М10. 6.01	1	
				М16. 6.01	1	
				Материалы		
		10		Смазка УН		
				ГОСТ 782-59		

Подп. и дата | Инв. № дубл. | Взам. инв. | Подп. и дата | Инв. № подл. К-73-2981

732.06.000

Лист 2

Копировал: Тур

Формат 11

Серия 4.507-1 Выпуск 3

Форм.	Зона	Поз.	Обозначение	Наименование	Кол.	Примечание
				Документация		
12			732.06.100.СБ	Сборочный чертеж		
				Детали		
11		1	731.01.101-01	Ушко	1	
11		2	731.01.102-01	Упор	1	
11		3	732.06.101	Труба	1	
5/4		4	732.06.102	Вставка		
				Труба 63,5×4 Ст3-В ГОСТ 8732-70		
				L = 1500	1	8,8кг
				Материалы		
		5		Грунтовка ГФ-020 ГОСТ 4056-63		
		6		Эмаль серая марки ПФ-115 ГОСТ 6465-63		

Подп. и дата | Инв. № подл. | Взам. инв. | Подп. и дата | Инв. № подл. | Подп. и дата

732.06.100

Изм.	Лист	№ док.	Подп.	Дата
Разр.		Ларцев		
Пров.		Садов		
Гл. конст.		Шустелов		
Н. конт.				

Консоль

Лит.	Лист	Листов
	1	2

Мосгортранспроект

Инв. № подл. К-73-2943

Копировал: Гуф- Формат 11

Форм.	Зона	Поз.	Обозначение	Наименование	Кол.	Примечание
		7		Электроды ЦМТ Э42 4,0Р ГОСТ 9467-60		

Подп. и дата | Инв. № дубл. | Взам. инв. | Подп. и дата | Инв. № подл. | Подп. и дата

732.06.100

Лист 2

Изм. | Лист | № док. | Подп. | Дата

Копировал: Гуф- Формат 11

Форм.	Зона	Поз.	Обозначение	Наименование	Кол.	Примечание
				Документация		
12			732.07.000.СБ	Сборочный чертеж		
				Сборочные единицы		
11		1	241.04.000	Изолятор планочный И-1,7	2	
11		2	731.01.200-01	Кронштейн тяги КН-76	2	
11		3	731.01.300	Хомут консоли	1	
11		4	731.01.400	Хомут тяги	2	
11		5	731.01.500-03	Тяга Т-16-3260	1	
11		6	731.01.500-08	Тяга Т-16-5660	1	
11		7	732.07.100	Консоль	1	
				Детали		
12		8	731.01.001-01	Наконечник	1	
				Стандартные изделия		
				Болты ГОСТ 7798-70		
		9		М10×90.58.01	1	

Подп. и дата | Инв. № дубл. | Взам. инв. | Подп. и дата | Инв. № подл. | Подп. и дата

732.07.000

Изм.	Лист	№ док.	Подп.	Дата
Разр.		Ларцев		
Пров.		Садов		
Гл. конст.		Шустелов		
Н. конт.				
Утв.				

Кронштейн КТП-6

Лит.	Лист	Листов
	1	2

Мосгортранспроект

Инв. № подл. К-73-2944

Копировал: Гуф- Формат 11

Форм.	Зона	Поз.	Обозначение	Наименование	Кол.	Примечание
		10		М16×55.58.01 Гайки ГОСТ 5915-70	2	
		11		М10 6.01	1	
		12		М16 6.01	2	
				Материалы		
		13		Смазка УН ГОСТ 782-59		

Подп. и дата | Инв. № дубл. | Взам. инв. | Подп. и дата | Инв. № подл. | Подп. и дата

732.07.000

Лист 2

Изм. | Лист | № док. | Подп. | Дата

Копировал: Гуф- Формат 11

Серия 4.507-1 Выпуск 3

Форм.	Зона	Поз.	Обозначение	Наименование	Кол.	Примечание
				Документация		
12			732.07.100.СБ	Сборочный чертеж		
				Детали		
11		1	731.01.101-01	Ушко	1	
11		2	731.01.102-01	Упор	2	
				Материалы		
		3		Грунтовка ГФ-020		
				ГОСТ 4056-63		
		4		Эмаль серая		
				марки ПФ-115		
				ГОСТ 6465-63		
		5		Электроды		
				ЦМ7 Э42 5,0Р		
				ГОСТ 9467-60		

Подп. и дата | Инв. № дуб. | Взам. инв. | Подп. и дата | Инв. № подл. К-73-2967

Изм.	Лист	№ док.	Подп.	Дата
Разр.		Ларцев		
Пров.		Садов		
Гл. конс.		Шустелов		
Н. конт.				
Утв.				

732.07.100

Консоль

Лит.	Лист	Листов
	1	2

Мосгортранспроект

Копировал: Гуф- Формат 11

Форм.	Зона	Поз.	Обозначение	Наименование	Кол.	Примечание
				Переменные данные для исполнений		
				732.07.100		
				Детали		
11		6	731.06.101-02	Труба	1	
				732.07.100-01		
				Детали		
11		6	731.06.101-03	Труба	1	

Подп. и дата | Инв. № дуб. | Взам. инв. | Подп. и дата | Инв. № подл. К-73-2967

Изм.	Лист	№ док.	Подп.	Дата

732.07.100

Лист 2

Копировал: Гуф- Формат 11

Форм.	Зона	Поз.	Обозначение	Наименование	Кол.	Примечание
				Документация		
12			732.08.000.СБ	Сборочный чертеж		
				Сборочные единицы		
11		1	241.04.000	Изолятор		
				планочный И-1,7	2	
11		2	731.01.200-02	Кронштейн тяги КН-89	2	
11		3	731.01.300	Хомут консоли	1	
11		4	731.01.400	Хомут тяги	2	
11		5	731.01.500-03	Тяга Т-16-3260	1	
11		6	731.01.500-09	Тяга Т-16-5860	1	
11		7	732.08.100	Консоль	1	
				Детали		
12		8	731.01.001-02	Наконечник	1	
				Стандартные изделия		
				Болты ГОСТ 7798-70		
		9		М10×105. 58.01	1	

Подп. и дата | Инв. № дуб. | Взам. инв. | Подп. и дата | Инв. № подл. К-73-2968

Изм.	Лист	№ док.	Подп.	Дата
Разр.		Ларцев		
Пров.		Садов		
Гл. конст.		Шустелов		
Н. контр.				
Утв.				

732.08.000

Кронштейн КТП-6Д

Лит.	Лист	Листов
	1	2

Мосгортранспроект

Копировал: Гуф- Формат 11

Форм.	Зона	Поз.	Обозначение	Наименование	Кол.	Примечание
		10		М16×55. 58.01	2	
				Гайки ГОСТ 5915-70		
		11		М10 6.01	1	
		12		М16 6.01	2	
				Материалы		
		13		Смазка УН		
				ГОСТ 782-59		

Подп. и дата | Инв. № дуб. | Взам. инв. | Подп. и дата | Инв. № подл. К-73-2968

Изм.	Лист	№ док.	Подп.	Дата

732.08.000

Лист 2

Копировал: Гуф- Формат 11

Серия 4.507-1 Выпуск 3

Форм.	Зона	Поз.	Обозначение	Наименование	Кол.	Примечание
				Документация		
12			732.08.100.СБ	Сборочный чертеж		
				Детали		
11		1	731.03.101	Ушко	1	
11		2	731.01.102-02	Упор	2	
				Материалы		
		3		Грунтовка ГФ-020 ГОСТ 4056-63		
		4		Эмаль серая марки ПФ-115 ГОСТ 6465-63		
		5		Электроды ЦМ7 Э42 5.0Р ГОСТ 9467-60		

Подп. и дата | Инв. № дуб. | Взам. инв. | Подп. и дата | Инв. № подл. К-73-3024

Изм.	Лист	№ док.	Подп.	Дата	732.08.100		
Разр.	Ларцев				Консоль	Лит.	Лист 1	Листов 2
Пров.	Садов					Мосгортранспроект	
Гл. конс.	Шустелов						
Н. контр.							
Утв.							

Копировал: Гуд- Формат 11

Форм.	Зона	Поз.	Обозначение	Наименование	Кол.	Примеч. 22
			Переменные данные для исполнений			
				732.08.100		
				Детали		
11		6	731.03.102-01	Труба	1	
				732.08.100-01		
11				Детали		
11		6	731.03.102-03	Труба	1	

Подп. и дата | Инв. № дуб. | Взам. инв. | Подп. и дата | Инв. № подл. К-73-3024

Изм.	Лист	№ док.	Подп.	Дата	732.08.100	Лист 2

Копировал: Гуд- Формат 11

Форм.	Зона	Поз.	Обозначение	Наименование	Кол.	Примечание
				Документация		
12			732.09.000.СБ	Сборочный чертеж		
				Сборочные единицы		
11		1	241.04.000	Изолятор планочный И-1,7	2	
11		2	731.01.200-01	Кронштейн тяги КН-76	2	
11		3	731.01.300	Хомут консоли	1	
11		4	731.01.400	Хомут тяги	2	
11		5	732.04.200-01	Тяга Т-20-4000	1	
11		6	732.04.200-08	Тяга Т-20-7660	1	
11		7	732.07.100-01	Консоль	1	
				Детали		
12		8	731.01.001-01	Наконечник	1	
				Стандартные изделия		
				Болты ГОСТ 7798-70		
		9		М10×90. 58.01	1	

Подп. и дата | Инв. № дуб. | Взам. инв. | Подп. и дата | Инв. № подл. К-73-3025

Изм.	Лист	№ док.	Подп.	Дата	732.09.000		
Разр.	Ларцев				Кронштейн КТП-8	Лит.	Лист 1	Листов 2
Пров.	Садов					Мосгортранспроект	
Гл. конс.	Шустелов						
Н. конт.							
Утв.							

Копировал: Гуд- Формат 11

Форм.	Зона	Поз.	Обозначение	Наименование	Кол.	Примечание
		10		М16×55.58.01	2	
				Гайки ГОСТ 5915-70		
		11		М10 6.01	1	
		12		М16 6.01	2	
				Материалы		
				Смазка УН ГОСТ 782-59		

Подп. и дата | Инв. № дуб. | Взам. инв. | Подп. и дата | Инв. № подл. К-73-3025

Изм.	Лист	№ док.	Подп.	Дата	732.09.000	Лист 2

Копировал: Гуд- Формат 11

Серия 4.507-1 Выпуск 3

Форм.	Зона	Поз.	Обозначение	Наименование	Кол.	Примечание
				Документация		
12			732.10.000.СБ	Сборочный чертеж		
				Сборочные единицы		
11		1	241.04.000	Изолятор		
				планочный И-1,7	2	
11		2	731.01.200-02	Кронштейн тяги КН-89	2	
11		3	731.01.300	Хомут консоли	1	
11		4	731.01.400	Хомут тяги	2	
11		5	732.04.200-01	Тяга Т-20-4000	1	
11		6	732.04.200-09	Тяга Т-20-7860	1	
11		7	732.08.100-01	Консоль	1	
				Детали		
12		8	731.01.001-02	Наконечник	1	
				Стандартные изделия		
				Болты ГОСТ 7798-70		
		9		М10×105. 58.01	1	

732.10.000

Изм.	Лист	№ док.	Подп.	Дата
Разр.	Ларцев			
Пров.	Садов			
Гл.конс.	Шустелов			
Н.контр.				
Утв.				

Кронштейн КТП-8Д

Лит.	Лист	Листов
	1	2

Мосгортранспроект

Инв. № подл. Подп. и дата Взам. инв. Инв. № дубл. Подп. и дата

К-73-2991

Копировал: Гуф Формат 11

Форм.	Зона	Поз.	Обозначение	Наименование	Кол.	Примечание
		10		М16×65 58.01	2	
				Гайки ГОСТ 5915-70		
		11		М10 6.01	1	
		12		М16 6.01	2	
				Материалы		
		13		Смазка УН		
				ГОСТ 782-59		

732.10.000

Лист 2

Инв. № подл. Подп. и дата Взам. инв. Инв. № дубл. Подп. и дата

К-73-2991

Копировал: Гуф Формат 11

Форм.	Зона	Поз.	Обозначение	Наименование	Кол.	Примечание
				Документация		
12			732.11.000.СБ	Сборочный чертеж		
				Сборочные единицы		
11		1	241.04.000	Изолятор		
				планочный И-1,7	1	
11		2	731.01.300	Хомут консоли	1	
11		3	731.01.400	Хомут тяги	1	
11		4	732.04.200-02	Тяга Т-20-4300	1	
11		5	732.11.100	Консоль	1	
11		6	732.11.200	Кронштейн тяги КВ-89	1	
				Детали		
12		7	731.01.001-02	Наконечник	1	
				Стандартные изделия		
				Болты ГОСТ 7798-70		
		8		М10×105. 58.01	1	

732.11.000

Изм.	Лист	№ док.	Подп.	Дата
Разр.	Ларцев			
Пров.	Садов			
Гл.конс.	Шустелов			
Н.контр.				
Утв.				

Кронштейн КТК-4.5

Лит.	Лист	Листов
	1	2

Мосгортранспроект

Инв. № подл. Подп. и дата Взам. инв. Инв. № дубл. Подп. и дата

К-73-2992

Копировал: Гуф Формат 11

Форм.	Зона	Поз.	Обозначение	Наименование	Кол.	Примечание
		9		М16×55. 58.01	1	
				Гайки ГОСТ 5915-70		
		10		М10. 5.01	1	
		11		М16. 6.01	1	
				Материалы		
		12		Смазка УН		
				ГОСТ 782-59		

732.11.000

Лист 2

Инв. № подл. Подп. и дата Взам. инв. Инв. № дубл. Подп. и дата

К-73-2992

Форм.	Зона	Поз.	Обозначение	Наименование	Кол.	Примечание
				Документация		
А2			732.11.100.СБ	Сборочный чертеж		
				Детали		
А1		1	731.03.101	Ушко	1	
А1		2	731.01.102	Упор	1	
А1		3	731.03.102	Труба	1	
				Материалы		
		4		Грунтовка ГФ-020 ГОСТ 4056-63		
		5		Эмаль серая марки ПФ-115 ГОСТ 6465-63		
		6		Электроды Ц М 7 Э42 5.0Р ГОСТ 9467-60		

Инв. № подл. | Подп. и дата | Взам. инв. № | Инв. № дубл. | Подп. и дата

Изм.	Лист	№ док.	Подп.	Дата
Разр.		Ларичев		
Пров.		Сидов		
Гл. конс.		Шустелов		
Н. контр.				
Утв.				

732.11.100

Консоль

Лит.	Лист	Листов
		1

Мосгортранспроект

Копировал: Гуф

Формат А1

Форм.	Зона	Поз.	Обозначение	Наименование	Кол.	Прим.	24
				Документация			
А2			732.11.200.СБ	Сборочный чертеж	1		
				Стандартные изделия			
		1		Гайка М16.6.01 ГОСТ 5915-70	4		
		2		Шайба 16.36.01 ГОСТ 11371-68	4		
А1							
				Переменные данные для исполнений			
				732.11.200			
				Сборочные единицы			
А2		3	732.11.20	Кронштейн	1		
				Детали			
А1		4	694.11.002	Хомут	2		

Инв. № подл. | Подп. и дата | Взам. инв. № | Инв. № дубл. | Подп. и дата

Изм.	Лист	№ док.	Подп.	Дата
Разр.		Заберега		
Пров.		Сидов		
Гл. конс.		Шустелов		
Н. контр.				
Утв.				

732.11.200

Кронштейн тяги ГВ

Лит.	Лист	Листов
	1	2

Мосгортранспроект

Копировал: Гуф

Формат А1

Форм.	Зона	Поз.	Обозначение	Наименование	Кол.	Примечание
				732.11.200-01		
				Сборочные единицы		
А2		3	732.11.210-01	Кронштейн	1	
				Детали		
А1		4	694.11.002-01	Хомут	2	
				732.11.200-02		
				Сборочные единицы		
А2		3	732.11.210-02	Кронштейн	1	
				Детали		
А1		4	694.11.002-02	Хомут	2	

Инв. № подл. | Подп. и дата | Взам. инв. № | Инв. № дубл. | Подп. и дата

Изм.	Лист	№ док.	Подп.	Дата

732.11.200

Лист 2

Форм.	Зона	Поз.	Обозначение	Наименование	Кол.	Примечание
				Документация		
А2			732.11.210.СБ	Сборочный чертеж		
				Детали		
А2		1	732.11.211	Ребро	2	
А1		2	732.11.212	Стойка	1	
А1		3	735.01.103	Упор	1	
А1/А4		4	732.11.213	Пруток А2 ГОСТ 2590-71 Ст3 Ст.3 ГОСТ 535-58 L = 230	2	0,2 кг
				Материалы		
		5		Грунтовка ГФ-020 ГОСТ 4056-63		
		6		Эмаль серая марки ПФ-115 ГОСТ 6465-63		

Инв. № подл. | Подп. и дата | Взам. инв. № | Инв. № дубл. | Подп. и дата

Изм.	Лист	№ док.	Подп.	Дата
Разр.		Ларичев		
Пров.		Сидов		
Гл. конс.		Шустелов		
Н. контр.				
Утв.				

732.11.210

Кронштейн

Лит.	Лист	Листов
	1	2

Мосгортранспроект

Копировал: Гуф

Формат А1

Формат	Зона	Поз.	Обозначение	Наименование	Кол.	Примечание
		7		Электроды		
				ЦМ7 Э42 5,0Р		
				ГОСТ 9467-60		
				Переменные данные для исполнений		
				732.11.210		
				Детали		
11		8	694.17.114-02	Плита	1	
				732.11.210-01		
				Детали		
11		8	694.17.114-03	Плита	1	

Инв. № подл. | Подп. и дата | Взам. инв. № | Инв. № дубл. | Подп. и дата

Изм.	Лист	№ док.	Подп.	Дата

732.11.210

Лит. 2

Копировал: Гуф- Формат 11

Формат	Зона	Поз.	Обозначение	Наименование	Кол.	Примечание
		9		М16×55.58.01	1	
				Гайки ГОСТ 5915-70		
		10		М10.6.01	1	
		11		М16.6.01	1	
				Материалы		
		12		Смазка УН		
				ГОСТ 782-59		

Инв. № подл. | Подп. и дата | Взам. инв. № | Инв. № дубл. | Подп. и дата | Ф-73-2988

Изм.	Лист	№ док.	Подп.	Дата

732.12.000

Лист 2

Копировал: Гуф- Формат 11

Формат	Зона	Поз.	Обозначение	Наименование	Кол.	Примечание
				Документация		
12			732.12.000.СБ	Сборочный чертеж		
				Сборочные единицы		
11		1	241.04.000	Изолятор		
				планочный И-1.7	1	
11		2	731.01.300	Хомут консоли	1	
11		3	731.01.400	Хомут тяги	1	
11		4	732.04.200-05	Тяга Т-20-5300	1	
11		5	732.11.200-01	Кронштейн тяги КВ-102	1	
11		6	732.12.100	Консоль	1	
				Детали		
12		7	731.01.001-03	Наконечник	1	
				Стандартные изделия		
				Болты ГОСТ 7798-70		
				М10×115.58.01	1	

Инв. № подл. | Подп. и дата | Взам. инв. № | Инв. № дубл. | Подп. и дата | Ф-73-2993

Изм.	Лист	№ док.	Подп.	Дата
Разр.		Ларчев		
Пров.		Садов		
Т. контр.		Шустель		
Н. контр.				
Утв.				

732.12.000

Кронштейн КТК-5,5

Лит. | Лист 1 | Листов 2

Мосгортранспроект

Копировал: Гуф- Формат 11

Формат	Зона	Поз.	Обозначение	Наименование	Кол.	Примечание
				Документация		
12			732.12.100.СБ	Сборочный чертеж		
				Детали		
11		1	731.03.101-01	Ушко	1	
11		2	731.01.102-03	Упор	1	
				Материалы		
		3		Грунтовка ГФ-021		
				ГОСТ 4056-63		
		4		Эмаль серая		
				марки ПФ-115		
				ГОСТ 6465-63		
		5		Электроды		
				ЦМ7-342-5,0Р		
				ГОСТ 9467-60		
				Переменные данные для исполнений		

Инв. № подл. | Подп. и дата | Взам. инв. № | Инв. № дубл. | Подп. и дата | Ф-73-2994

Изм.	Лист	№ док.	Подп.	Дата
Разр.		Ларчев		
Пров.		Садов		
Т. контр.		Шустель		
Н. контр.				
Утв.				

732.12.100

Консоль

Лит. | Лист 1 | Листов 2

Мосгортранспроект

Копировал: Гуф- Формат 11

Серия 4.507-1 Выпуск 3

Форм.	Зона	Поз.	Обозначение	Наименование	Кол.	Примечание
				732.12.100		
				Детали		
12		6	732.12.101	Труба	1	
				732.12.100-01		
				Детали		
12		6	732.12.101-01	Труба	1	

Подп. и дата | Инв. № дубл. | Взам. инв. № | Подп. и дата | Инв. № подл. | Ф-73-3103

Изм. | Лист | № док. | Подп. | Дата

732.12.100

Лист 2

Копировал: Гуф

Форм.	Зона	Поз.	Обозначение	Наименование	Кол.	Примечание
				Документация		
12			732.13.000.СБ	Сборочный чертеж		
				Сборочные единицы		
11		1	241.04.000	Изолятор		
				планочный И-1.7	1	
11		2	731.01.300	Хомут консоли	1	
11		3	731.01.400	Хомут тяги	1	
11		4	732.04.200-07	Тяга Т-20-6320	1	
11		5	732.11.200-01	Кронштейн тяги КВ-102	1	
11		6	732.12.100-01	Консоль	1	
				Детали		
12		7	731.01.001-03	Наконечник	1	
				Стандартные изделия		
				Болты ГОСТ 7798-70		
		8		М10×115.58.01	1	

Подп. и дата | Инв. № дубл. | Взам. инв. № | Подп. и дата | Инв. № подл. | Ф-73-3101

Изм. | Лист | № док. | Подп. | Дата

732.13.000

Разр. Ларцев
Пров. Садов
Гл. конс. Шустелов
Н. конт.
Утв.

Кронштейн КТК-6,5

Лит. | Лист 1 | Листов 2

Мосгортранспроект

Копировал: Гуф

Формат 11

Форм.	Зона	Поз.	Обозначение	Наименование	Кол.	Примечание
		9		М16×65.58.01	1	
				Гайки ГОСТ 5915-70		
		10		М10.6.01	1	
		11		М16.6.01	1	
				Материалы		
		12		Смазка УН		
				ГОСТ 782-59		

Подп. и дата | Инв. № дубл. | Взам. инв. № | Подп. и дата | Инв. № подл. | Ф-73-3104

Изм. | Лист | № док. | Подп. | Дата

732.13.000

Лист 2

Копировал: Гуф

Формат 11

Форм.	Зона	Поз.	Обозначение	Наименование	Кол.	Примечание
				Документация		
12			732.14.000.СБ	Сборочный чертеж		
				Сборочные единицы		
11		1	241.04.000	Изолятор		
				планочный И-1.7	2	
11		2	731.01.300	Хомут консоли	1	
11		3	731.01.400	Хомут тяги	2	
11		4	732.04.200-01	Тяга Т-20-4000	1	
11		5	732.04.200-09	Тяга Т-20-7860	1	
11		6	732.11.200-01	Кронштейн тяги КВ-102	2	
11		7	732.14.100	Консоль	1	
				Детали		
12		8	731.01.001-03	Наконечник	1	
				Стандартные изделия		
				Болты ГОСТ 7798-70		
		9		М10×115.58.01	1	

Подп. и дата | Инв. № дубл. | Взам. инв. № | Подп. и дата | Инв. № подл. | Ф-73-3102

Изм. | Лист | № док. | Подп. | Дата

732.14.000

Разр. Ларцев
Пров. Садов
Гл. конс. Шустелов
Н. конт.
Утв.

Кронштейн КТК-8Д

Лит. | Лист 1 | Листов 2

Мосгортранспроект

Копировал: Гуф

Формат 11

Серия 4.507-1 Выпуск 3

Форм.	Зона	Поз.	Обозначение	Наименование	Кол.	Примечание
		10		М16×55. 58.01	2	
				Гайки ГОСТ 5915-70		
		11		М10. 6.01	1	
		12		М16. 6.01	2	
				Материалы		
		13		Смазка УН		
				ГОСТ 782-59		

Подп. и дата | Инв. № дуб. | Взам. инв. | Подп. и дата | Инв. № подл.

Изм. | Лист | № док. | Подп. | Дата

732.14.000

Лист 2

Копировал: Гуч- Формат 11

Форм.	Зона	Поз.	Обозначение	Наименование	Кол.	Примечание
				Документация		
12			732.14.100.СБ	Сборочный чертеж		
				Детали		
11		1	731.03.101-01	Ушко	1	
11		2	731.01.102-03	Упор	2	
11		3	732.12.101-02	Труба	1	
				Материалы		
		4		Грунтовка ГФ-020		
				ГОСТ 4056-63		
		5		Эмаль серая		
				марки ПФ-115		
				ГОСТ 6465-63		
		6		Электроды		
				ЦМ 7 Э42 5,0Р		
				ГОСТ 9467-60		

Подп. и дата | Инв. № дуб. | Взам. инв. | Подп. и дата

Изм. | Лист | № док. | Подп. | Дата

732.14.100

Разр. Ларцев
Пров. Садов
Гл. конс. Шустелов
Н. конт.
Утв.

Консоль

Лит. | Лист | Листов 1

Мосгортранспроект

Инв. № подл. К-73-3062

Копировал: Гуч- Формат 11

Форм.	Зона	Поз.	Обозначение	Наименование	Кол.	Примечание
				Документация		
12			732.15.000.СБ	Сборочный чертеж		
				Сборочные единицы		
11		1	241.04.000	Изолятор		
				планочный И-1,7	1	
11		2	731.01.300	Хомут консоли	1	
11		3	731.01.400	Хомут тяги	1	
11		4	732.04.200-03	Тяга Т-20-4400	1	
11		5	732.11.200	Кронштейн		
				тяги КВ-89	1	
11		6	732.15.100	Консоль	1	
				Детали		
12		7	731.01.001-02	Наконечник	1	
				Стандартные изделия		
				Болты ГОСТ 7798-70		
		8		М10×105. 58.01	1	

Подп. и дата | Инв. № дуб. | Взам. инв. | Подп. и дата | Инв. № подл. К-73-3063

Изм. | Лист | № док. | Подп. | Дата

732.15.000

Разр. Ларцев
Пров. Садов
Гл. конс. Шустелов
Н. конт.
Утв.

Кронштейн КТФ-4,5

Лит. | Лист 1 | Листов 2

Мосгортранспроект

Копировал: Гуч- Формат 11

Форм.	Зона	Поз.	Обозначение	Наименование	Кол.	Примечание
		9		М16×55. 58.01	1	
				Гайки ГОСТ 5915-70		
		10		М10. 6.01	1	
		11		М16. 6.01	1	
				Материалы		
		12		Смазка УН		
				ГОСТ 782-59		

Подп. и дата | Инв. № дуб. | Взам. инв. | Подп. и дата | Инв. № подл. К-73-3063

Изм. | Лист | № док. | Подп. | Дата

732.15.000

Лист 2

Копировал: Гуч- Формат 11

Серия 4.501-1 Выпуск 3

Форм.	Зона	Поз.	Обозначение	Наименование	Кол.	Примечание
				Документация		
А2			732.15.100.СБ	Сборочный чертеж		
				Детали		
А1		1	731.03.101	Ушко	1	
А1		2	731.01.102-02	Упор	1	
А1		3	732.15.101	Труба	1	
Б4		4	732.15.102	Вставка		
				Труба 76×4-Ст.3-В		
				ГОСТ 8732-70		
				L = 1500	1	10,65кг
				Материалы		
				Грунтовка ГФ-021		
				ГОСТ 4056-63		
				Эмаль серая		
				марки ПФ-115		
				ГОСТ 6465-63		

Инв.№подл. | Подп. и дата | Взам.инв.№ | Инв.№дубл. | Подп. и дата

Ф-73-3099

Изм.	Лист	№ докум.	Подп.	Дата
Разр.		Париев		
Пров.		Садов		
Т. конс.		Шустелов		
Н. конт.				
Утв.				

732.15.100

Консоль

Лит.	Масса	Масштаб

Лист	Листов
1	2

Мосгортранспроект

Копировал: Гуч- Формат А1

Форм.	Зона	Поз.	Обозначение	Наименование	Кол.	Примечание
		7		Электроды		
				УМ7 Э42 5,0Р		
				ГОСТ 9467-60		

Инв.№подл. | Подп. и дата | Взам.инв.№ | Инв.№дубл. | Подп. и дата

Ф-73-3099

Изм.	Лист	№ докум.	Подп.	Дата

732.15.100

Лист 2

Копировал: Гуч- Формат А1

28

Форм.	Зона	Поз.	Обозначение	Наименование	Кол.	Примечание
				Документация		
А2			732.16.000.СБ	Сборочный чертеж		
				Сборочные единицы		
А1		1	241.04.000	Изолятор		
				плановый И-1.7	1	
А1		2	731.01.300	Хомут консоли	1	
А1		3	731.01.400	Хомут тяги	1	
А1		4	732.04.200-06	Тяга Т-20-53.50	1	
А1		5	732.11.200-01	Кронштейн тяги КВ-102	1	
А1		6	732.16.100	Консоль	1	
				Детали		
А2		7	731.01.001-03	Наконечник	1	
				Стандартные изделия		
				Болты ГОСТ 7798-70		
		8		М10×115.58.01	1	

Инв.№подл. | Подп. и дата | Взам.инв.№ | Инв.№дубл. | Подп. и дата

Ф-73-3100

Изм.	Лист	№ докум.	Подп.	Дата
Разр.		Париев		
Пров.		Садов		
Т. конс.		Шустелов		
Н. конт.				
Утв.				

732.16.000

Кронштейн КТФ-5,5

Лит.	Масса	Масштаб

Лист	Листов
1	2

Мосгортранспроект

Копировал: Гуч- Формат А1

Форм.	Зона	Поз.	Обозначение	Наименование	Кол.	Примечание
		9		М16×55 58.01	1	
				Гайка ГОСТ 5915-70		
		10		М10.6.01	1	
		11		М16.6.01	1	
				Материалы		
		12		Смазка УН		
				ГОСТ 782-59		

Инв.№подл. | Подп. и дата | Взам.инв.№ | Инв.№дубл. | Подп. и дата

Ф-73-3100

Изм.	Лист	№ докум.	Подп.	Дата

732.16.000

Лист 2

Копировал: Гуч- Формат А1

Серия 4.407-1 Выпуск 3

Форм.	Зона	Поз.	Обозначение	Наименование	Кол.	Примечание
				Документация		
А2			732.16.100.СБ	Сборочный чертеж		
				Детали		
А1		1	731.03.101-01	Ушко	1	
А1		2	731.01.102-03	Упор	1	
Б/м		3	732.16.101	Вставка		
				Труба 89×5-Ст.3-В		
				ГОСТ 8732-70		
				L = 1500	1	12,51кг
				Материалы		
		4		Грунтовка ГФ-020		
				ГОСТ 4056-63		
		5		Эмаль серая		
				марки ПФ-115		
				ГОСТ 6465-63		

Инв.№ подл. | Подп. и дата | Взам. инв.№ | Инв.№ дубл. | Подп. и дата

Инв.№ 6-73-3117

Изм.	Лист	№ док.	Подп.	Дата
Разр.		Ларчев		
Пров.		Садов		
Т. конс.		Шустелов		
Н. контр.				
Утв.				

732.16.100

Консоль

Лит.	Лист	Листов
	1	2

Мосгортранспроект

Копировал: Гуч-

Формат А1

Форм.	Зона	Поз.	Обозначение	Наименование	Кол.	Примечание
				Электроды		
				УМ 7-342-5,0Р		
				ГОСТ 9467-60		
				Переменные данные для исполнений		
				732.16.100		
				Детали		
А2		7	732.15.101-02	Труба	1	
				732.16.100-01		
				Детали		
А2		7	732.15.101-03	Труба	1	

Инв.№ подл. | Подп. и дата | Взам. инв.№ | Инв.№ дубл. | Подп. и дата

Инв.№ 6-73-3117

Изм.	Лист	№ док.	Подп.	Дата

732.16.100

Лист 2

Копировал: Гуч-

Формат А1

Форм.	Зона	Поз.	Обозначение	Наименование	Примечание
				Документация	
А2			732.17.000.СБ	Сборочный чертеж	
				Сборочные единицы	
А1		1	241.04.000	Изолятор	
				тарельчатый И-1,7	1
А1		2	731.01.300	Хомут консоли	1
А1		3	731.01.400	Хомут тяги	1
А1		4	732.04.200-07	Тяга Т-20-6320	1
А1		5	732.11.200-01	Кронштейн тяги КВ-102	1
А1		6	732.16.100-01	Консоль	1
				Детали	
А2		7	731.01.001-03	Наконечник	1
				Стандартные изделия	
				Болты ГОСТ 7798-70	
		8		М10×115.58.01	1

Инв.№ подл. | Подп. и дата | Взам. инв.№ | Инв.№ дубл. | Подп. и дата

Инв.№ 6-73-3118

Изм.	Лист	№ док.	Подп.	Дата
Разр.		Ларчев		
Пров.		Садов		
Т. конс.		Шустелов		
Н. контр.				
Утв.				

732.17.000

Кронштейн КТФ-6,5

Лит.	Лист	Листов
	1	2

Мосгортранспроект

Формат А1

Форм.	Зона	Поз.	Обозначение	Наименование	Кол.	Примечание
		9		М16×55.58.01	1	
				Гайки ГОСТ 5915-70		
		10		М10 6.01	1	
		11		М16 6.01	1	
				Материалы		
		12		Смазка УН		
				ГОСТ 782-59		

Инв.№ подл. | Подп. и дата | Взам. инв.№ | Инв.№ дубл. | Подп. и дата

Инв.№ 6-73-3118

Изм.	Лист	№ док.	Подп.	Дата

732.17.000

Лист 2

Копировал: Гуч-

Формат А1

Серия 4.507-1 Выпуск 3

Поз.	Обозначение	Наименование	Кол.	Примечание
		Документация		
12	732.18.000.СБ	Сборочный чертеж		
		Сборочные единицы		
11	1 242.04.000	Изолятор		
		тарельчатый И-1,2	1	
11	2 731.01.200-01	Кронштейн		
		тяги КН-76	1	
11	3 731.01.300	Хомут консоли	1	
11	4 731.01.400	Хомут тяги	1	
11	5 731.01.500-02	Тяга Т-16-3200	1	
11	6 732.18.100	Консоль	1	
		Детали		
12	7 731.01.001-01	Наконечник	1	
		Стандартные изделия		
	8	Болт М10×90.58.01		
		ГОСТ 7798-70	1	

Инв.№ подл. | Подп. и дата | Взам.инв.№ | Инв.№ дубл. | Подп. и дата | Инв.№ подл. 4-23-3073

Изм.	Лист	№ док.	Подп.	Дата
Разр.	Ларичев			
Пров.	Садов			
Гл.конс.	Шустелов			
Н.контр.				
Утв.				

732.18.000

Кронштейн КТП-3,3А-1В

Лит. | Лист 1 | Листов 2

Мосгортранспроект

Копировал: Гуф Формат А4

Поз.	Обозначение	Наименование	Кол.	Примечание
9		Гайка М10.6.01		
		ГОСТ 5915-70	1	
		Материалы		
10		Смазка УН		
		ГОСТ 782-59		

Инв.№ подл. | Подп. и дата | Взам.инв.№ | Инв.№ дубл. | Подп. и дата | Инв.№ подл. 4-23-3073

Изм.	Лист	№ док.	Подп.	Дата

732.18.000

Лист 2

Копировал: Гуф Формат А4

Поз.	Обозначение	Наименование	Кол.	Примечание
		Документация		
12	732.18.100.СБ	Сборочный чертеж		
		Детали		
11	1 731.01.101-01	Ушко	1	
11	2 731.01.102-01	Упор	1	
12	3 732.18.101	Труба	1	
		Материалы		
	4	Грунтовка ГФ-020		
		ГОСТ 4056-63		
	5	Эмаль серая		
		марки ПФ-115		
		ГОСТ 6463-65		
	6	Электроды		
		УОНИ 13/45-4,0 Р		
		ГОСТ 9467-60		

Инв.№ подл. | Подп. и дата | Взам.инв.№ | Инв.№ дубл. | Подп. и дата | Инв.№ подл. 4-23-3076

Изм.	Лист	№ док.	Подп.	Дата
Разр.	Ларичев			
Пров.	Садов			
Гл.конс.	Шустелов			
Н.контр.				
Утв.				

732.18.100

Консоль

Лит. | Лист | Листов 1

Мосгортранспроект

Копировал: Гуф Формат А4

Поз.	Обозначение	Наименование	Кол.	Примечание
		Документация		
12	732.19.000.СБ	Сборочный чертеж		
		Сборочные единицы		
11	1 241.04.000	Изолятор		
		тарельчатый И-1,7	1	
11	2 731.01.200-01	Кронштейн тяги КН-76	1	
11	3 731.01.300	Хомут консоли	1	
11	4 731.01.400	Хомут тяги	1	
11	5 732.04.200	Тяга Т-20-3880	1	
11	6 732.19.100	Консоль	1	
		Детали		
12	7 731.01.001-01	Наконечник	1	
		Стандартные изделия		
		Болты ГОСТ 7798-70		
	8	М10×90.58.01	1	

Инв.№ подл. | Подп. и дата | Взам.инв.№ | Инв.№ дубл. | Подп. и дата | Инв.№ подл. 4-23-3077

Изм.	Лист	№ док.	Подп.	Дата
Разр.	Ларичев			
Пров.	Садов			
Гл.конс.	Шустелов			
Н.контр.				
Утв.				

732.19.000

Кронштейн КТП-4А-1В

Лит. | Лист 1 | Листов 2

Мосгортранспроект

Копировал: Гуф Формат А4

Серия 4.507-1 Выпуск 3

Форм.	Зона	Поз.	Обозначение	Наименование	Кол.	Примечание
		9		М16×55. 58.01	1	
				Гайки ГОСТ 5915-70		
		10		М10 6.01	1	
		11		М16 6.01	1	
				Материалы		
		12		Смазка УН		
				ГОСТ 782-59		

Инв. № подл. | Подп. и дата | Взам. инв. | Инв. № дубл. | Подп. и дата

Изм. | Лист | № док. | Подп. | Дата

732.19.000

Лист 2

Копировал: Гуф Формат 11

Форм.	Зона	Поз.	Обозначение	Наименование	Кол.	Примечание
				Документация		
12			732.19.100.СБ	Сборочный чертеж		
				Детали		
11		1	731.01.101-01	Ушко	1	
11		2	731.01.102-01	Упор	1	
11		3	732.19.101	Труба	1	
5/4		4	732.19.102	Труба		
				Труба 53,5×4-Ст3-В		
				ГОСТ 8732-70		
				L = 400	1	2,84кг
5/4		5	732.19.103	Труба		
				Труба 63,5×4-Ст3-В		
				ГОСТ 8732-70		
				L = 1150	1	8,16кг
				Материалы		
		6		Грунтовка ГФ-020		
				ГОСТ 4056-63		

Инв. № подл. | Подп. и дата | Взам. инв. | Инв. № дубл. | Подп. и дата

Изм. | Лист | № док. | Подп. | Дата

732.19.100

Разр. Ларцев
Пров. Садов
Гл. конс. Шустелов
Н. конт.
Утв.

Консоль

Лит. | Лист 1 | Листов 2

Мосгортранспроект

Копировал: Гуф Формат 11

Форм.	Зона	Поз.	Обозначение	Наименование	Кол.	Примечание
		7		Эмаль серая		
				марки ПФ-115		
				ГОСТ 6465-63		
		8		Электроды		
				ЦМ7-Э42-4,0Р		
				ГОСТ 9467-60		

Инв. № подл. | Подп. и дата | Взам. инв. | Инв. № дубл. | Подп. и дата

Изм. | Лист | № док. | Подп. | Дата

732.19.100

Лист 2

Копировал: Гуф Формат 11

Форм.	Зона	Поз.	Обозначение	Наименование	Кол.	Примечание
				Документация		
12			732.20.000.СБ	Сборочный чертеж		
				Сборочные единицы		
11		1	241.04.000	Изолятор		
				планочный И-1,7	1	
11		2	731.01.200	Кронштейн		
				тяги КН-89	1	
11		3	731.01.300	Хомут консоли	1	
11		4	731.01.400	Хомут тяги	1	
11		5	732.04.200-04	Тяга Т-20-4850	1	
11		6	732.20.100	Консоль	1	
				Детали		
12		7	731.01.001-02	Наконечник	1	
				Стандартные изделия		
				Болты ГОСТ 7798-70		
		8		М10×105. 58.01	1	

Инв. № подл. | Подп. и дата | Взам. инв. | Инв. № дубл. | Подп. и дата

Изм. | Лист | № док. | Подп. | Дата

732.20.000

Разр. Ларцев
Пров. Садов
Гл. конс. Шустелов
Н. конт.
Утв.

Кронштейн КТП-5А-1В

Лит. | Лист 1 | Листов 2

Мосгортранспроект

Копировал: Гуф Формат 11

Поз.	Обозначение	Наименование	Кол.	Примечание
9		М16×55.58.01		
		Гайки ГОСТ 5915-70		
10		М10.6.01	1	
11		М16.6.01	1	
		Материалы		
12		Смазка УН		
		ГОСТ 782-59		

732.20.000 — Лист 2

Копировал: Гуф — Формат А1

Поз.	Обозначение	Наименование	Кол.	Примечание
		Документация		
12	732.20.100.СБ	Сборочный чертеж		
		Детали		
11	1 731.03.101	Ушко	1	
11	2 731.01.102-02	Упор	1	
11	3 732.20.101	Труба	1	
Б/Ч	4 732.20.102	Труба		
		Труба 76×4-Ст3-В		
		ГОСТ 8732-70		
		L = 400	1	4.14кг
Б/Ч	5 732.20.103	Труба		
		Труба 76×4-Ст3-В		
		ГОСТ 8732-70		
		L = 1150		11.12кг
		Материалы		
	6	Грунтовка ГФ-020		
		ГОСТ 4056-63		

732.20.100

Консоль — Лит. | Лист 1 | Листов 2 — Мосгортранспроект

Копировал: [illegible] — Формат А1

Поз.	Обозначение	Наименование	Кол.	Примечание
7		Эмаль серая		
		марки ПФ-115		
		ГОСТ 6465-63		
8		Электроды		
		УМ7-Э42-5.0Р		
		ГОСТ 9467-60		

732.20.100 — Лист 2

Формат А1

Поз.	Обозначение	Наименование	Кол.	Примечание
		Документация		
12	732.21.000.СБ	Сборочный чертеж		
		Сборочные единицы		
11	1 241.04.000	Изолятор		
		планочный И-4.7	2	
11	2 731.01.200-02	Кронштейн		
		тяги КН-89	2	
11	3 731.01.300	Хомут консоли	1	
11	4 731.01.400	Хомут тяги	2	
11	5 731.01.500-03	Тяга Т-16-3260	1	
11	6 731.01.500-09	Тяга Т-16-5860	1	
11	7 732.21.100	Консоль	1	
		Детали		
	8 731.01.001-02	Наконечник	1	
		Стандартные изделия		
		Болты ГОСТ 7798-70		
	9	М10×105.58.01	1	

732.21.000

Кронштейн КТП-6Д-1В — Лит. | Лист 1 | Листов 2 — Мосгортранспроект

Копировал: [illegible] — Формат А1

Серия 4.507-1 Выпуск 3

Форм.	Зона	Поз.	Обозначение	Наименование	Кол.	Примечание
		10		М16×55.58.01	2	
				Гайки ГОСТ 5915-70		
		11		М10.6.01	1	
		12		М16.6.01	2	
				Материалы		
		13		Смазка УН		
				ГОСТ 782-59		

Инв. № подл. | Подп. и дата | Взам. инв. | Инв. № дуб. | Подп. и дата

Изм. | Лист | № док. | Подп. | Дата

732.21.000

Лист 2

Копировал: Гуф Формат 11

Форм.	Зона	Поз.	Обозначение	Наименование	Кол.	Примечание
				Документация		
12			732.21.100.СБ	Сборочный чертеж		
				Детали		
11		1	731.01.102-02	Упор	2	
11		2	731.03.101	Ушко	1	
11		3	732.21.101	Труба	1	
5/4		4	732.21.102	Труба		
				Труба 76×4-Ст3-В		
				ГОСТ 8732-70		
				L=900	1	5,7кг
5/4		5	732.21.103	Труба		
				Труба 76×4-Ст.3-В		
				ГОСТ 8732-70		
				L=1150	1	7,45кг
5/4		6	732.21.104	Труба		
				Труба 76×4-Ст.3-В		
				ГОСТ 8732-70		
				L=400	1	2,5кг

Инв. № подл. | Подп. и дата | Взам. инв. | Инв. № дуб. | Подп. и дата

Изм. | Лист | № док. | Подп. | Дата

732.21.100

Разр. Ларцев
Пров. Садов
Гл. конст. Шустелов
Н. конт.
Утв.

Консоль

Лит. | Лист 1 | Листов 2

Мосгортранспроект

Инв. № подл. К-73-3087

Копировал: Гуф Формат 11

Форм.	Зона	Поз.	Обозначение	Наименование	Кол.	Примечание
				Материалы		
		7		Грунтовка ГФ-020		
				ГОСТ 4056-63		
		8		Эмаль серая		
				марки ПФ-115		
				ГОСТ 6465-63		
		9		Электроды		
				ЦМ7-Э42-4,0Р		
				ГОСТ 9467-60		

Инв. № подл. | Подп. и дата | Взам. инв. | Инв. № дуб. | Подп. и дата

Изм. | Лист | № док. | Подп. | Дата

732.21.100

Лист 2

Форм.	Зона	Поз.	Обозначение	Наименование	Кол.	Примечание
				Документация		
12			732.22.000.СБ	Сборочный чертеж		
				Сборочные единицы		
11		1	241.04.000	Изолятор		
				планочный И-1,7	2	
11		2	731.01.200-02	Кронштейн		
				тяги КН-89	2	
11		3	731.01.300	Хомут консоли	1	
11		4	731.01.400	Хомут тяги	2	
11		5	732.04.200-01	Тяга Т-20-4000	1	
11		6	732.04.200-09	Тяга Т-20-7860	1	
11		7	732.22.100	Консоль	1	
				Детали		
12		8	731.01.001-02	Наконечник	1	
				Стандартные изделия		
				Болты ГОСТ 7798-70		
		9		М10×105.58.01	1	

Инв. № подл. | Подп. и дата | Взам. инв. | Инв. № дуб. | Подп. и дата

Изм. | Лист | № док. | Подп. | Дата

732.22.000

Разр. Ларцев
Пров. Садов
Гл. конст. Шустелов
Н. конт.
Утв.

Кронштейн КТП-8Д-1В

Лит. | Лист 1 | Листов 2

Мосгортранспроект

Инв. № подл. К-73-3088

Копировал: Гуф Формат 11

Поз.	Обозначение	Наименование	Кол.	Примечание
10		М16×55.58.01	2	
		Гайки ГОСТ 5915-70		
11		М10. 6.01	1	
12		М16. 6.01	2	
		Материалы		
13		Смазка УН		
		ГОСТ 782-59		

732.22.000 Лист 2

Копировал: Гуф Формат А1

Поз.	Обозначение	Наименование	Кол.	Прим.
		Документация		
22	732.22.100.СБ	Сборочный чертеж		
		Детали		
1	731.01.102-02	Упор	2	
2	731.03.101	Ушко	1	
3	732.21.101-01	Труба	1	
4	732.22.101	Труба		
		Труба 76×4-Ст.3-В		
		ГОСТ 8732-70		
		L = 400	1	2,5 кг
5	732.22.102	Труба		
		Труба 76×4-Ст.3-В		
		ГОСТ 8732-70		
		L = 900	1	5,7 кг
6	732.22.103	Труба		
		Труба 76×4-Ст.3-В		
		ГОСТ 8732-70		
		L = 1150	1	7,45 кг

732.22.100

Разр. Мариев; Пров. Подов; Т. конс. Шкетелов; Н. конт.; Утв.

Консоль

Лит 1; Лист 1; Листов 2

Мосгортранспроект

Копировал: Гуф Формат А1

Поз.	Обозначение	Наименование	Кол.	Примечание
		Материалы		
7		Грунтовка ГФ-020		
		ГОСТ 4056-63		
8		Эмаль серая		
		марки ПФ-115		
		ГОСТ 6465-63		
9		Электроды		
		Ц М7-342-4,0Р		
		ГОСТ 9467-60		

732.22.100 Лист 2

Копировал: Гуф Формат А1

Поз.	Обозначение	Наименование	Кол.	Примечание
		Документация		
22	732.23.000.СБ	Сборочный чертеж		
		Сборочные единицы		
1	242.04.000	Изолятор		
		планочный И-1,2	1	
2	731.01.300	Хомут консоли	1	
3	731.01.400	Хомут тяги	1	
4	731.01.500-02	Тяга Т-16-3200	1	
5	732.23.100	Консоль	1	
6	732.23.200	Кронштейн		
		тяги КН2-76	1	
		Детали		
7	732.23.001	Наконечник	2	
		Стандартные изделия		
8		Болт М10×90.58.01		
		ГОСТ 7798-70	2	

732.23.000

Разр. Бурова; Пров. Панкилов; Т. конс. Шкетелов; Н. конт.; Утв.

Кронштейн КТП-3,3Я-2В

Лит 1; Лист 1; Листов 2

Мосгортранспроект

Копировал: Гуф Формат А1

Серия 4.507-1 Выпуск 3

Форм.	Зона	Поз.	Обозначение	Наименование	Кол.	Примечание
		9		Гайка М 10.6.01		
				ГОСТ 5915-70	2	
				Материалы		
		10		Смазка УН		
				ГОСТ 782-59		

Подп. и дата | Инв. № дуб. | Взам. инв. | Подп. и дата | Инв. № подл. | Ф-73-5256

Изм. | Лист | № док. | Подп. | Дата

732.23.000

Лист 2

Копировал: Гуф Формат 11

Форм.	Зона	Поз.	Обозначение	Наименование	Кол.	Примечание
				Документация		
22			732.23.100.СБ	Сборочный чертеж		
				Детали		
12		1	731.10.101	Труба	2	
11		2	732.23.101	Ушко	1	
11		3	732.23.102	Упор	1	
5/4		4	732.23.103	Пруток		
				Круг 12 ГОСТ 2590-71 / В Ст.3 ГОСТ 535-58		
				L = 250	5	0,22кг
5/4		5	732.23.104	Вставка		
				Труба 63,5×4-Ст.3-В		
				ГОСТ 8732-70		
				L = 400	2	2,32кг
				Материалы		
		6		Грунтовка ГФ-020		
				ГОСТ 4056-63		

Подп. и дата | Инв. № дуб. | Взам. инв. | Подп. и дата | Инв. № подл. | Ф-73-5256

Изм. | Лист | № док. | Подп. | Дата

732.23.100

Разр. Ларцев
Пров. Садов
Гл. конс. Шустелов
Н. конт.
Утв.

Консоль

Лит. | Лист 1 | Листов 2

Мосгортранспроект

Копировал: Гуф Формат 11

Форм.	Зона	Поз.	Обозначение	Наименование	Кол.	Примечание
		7		Эмаль серая		
				марки ПФ-115		
				ГОСТ 6465-63		
		8		Электроды		
				ЦМ7 Э42 4,0Р		
				ГОСТ 9467-60		

Подп. и дата | Инв. № дуб. | Взам. инв. | Подп. и дата | Инв. № подл. | Ф-73-5256

Изм. | Лист | № док. | Подп. | Дата

732.23.100

Лист 2

Копировал: Гуф Формат 11

Форм.	Зона	Поз.	Обозначение	Наименование	Кол.	Примечание
				Документация		
12			732.23.200.СБ	Сборочный чертеж		
				Стандартные изделия		
		1		Гайка М 16.6.01		
				ГОСТ 5915-70	4	
		2		Шайба 16 001		
				ГОСТ 11371-68	4	
			Переменные данные для исполнений			
				732.23.200		
				Сборочные единицы		
12		3	732.23.210	Кронштейн	1	
				Детали		
11		4	694.11.002-01	Хомут	2	

Подп. и дата | Инв. № дуб. | Взам. инв. | Подп. и дата | Инв. № подл. | Ф-73-5257

Изм. | Лист | № док. | Подп. | Дата

732.23.200

Разр. Саверская
Пров. Данилов
Гл. конс. Шустелов
Н. конт.
Утв.

Кронштейн тяги

Лит. | Лист 1 | Листов 2

Мосгортранспроект

Копировал: Гуф Формат 11

Форм.	Зона	Поз.	Обозначение	Наименование	Кол.	Приме-чание
				732.23.200-01		
				Сборочные единицы		
22		3	732.23.210-01	Кронштейн	1	
				Детали		
11		4	694.11.002-02	Хомут	2	

Инв. № подл. | Подп. и дата | Взам. инв. № | Инв. № дубл. | Подп. и дата

5.73-53.76

Изм.	Лист	№ док.	Подп.	Дата

732.23.200

Лист 2

Копировал: Гуц- Формат А1

Форм.	Зона	Поз.	Обозначение	Наименование	Кол.	Прим.	36
				Документация			
12			732.23.210СБ	Сборочный чертеж			
				Детали			
13		1	731.01.211	Скоба	1		
				Материалы			
		2		Грунтовка ГФ-020 ГОСТ 4056-63			
		3		Эмаль серая марки ПФ-115 ГОСТ 6465-63			
				Электроды УМТ-342-4,0 Р ГОСТ 9467-60			
				Переменные данные для исполнений			
				732.23.210			

Инв. № подл. | Подп. и дата | Взам. инв. № | Инв. № дубл. | Подп. и дата

5.73-53.76

Изм.	Лист	№ док.	Подп.	Дата
Разр.		Соворова		
Пров.		Данилов		
Т. конт.		Шустов		
Н. конт.				
Утв.				

732.23.210

Кронштейн

Лит. 1 | Лист 1 | Листов 2

Мосгортранспроект

Копировал: Гуц- Формат А1

Форм.	Зона	Поз.	Обозначение	Наименование	Кол.	Приме-чание
				Детали		
11		5	694.18.112-01	Плита		
				732.23.210-01		
				Детали		
11		5	694.18.112-02	Плита		

Инв. № подл. | Подп. и дата | Взам. инв. № | Инв. № дубл. | Подп. и дата

5.73-53.76

Изм.	Лист	№ док.	Подп.	Дата

732.23.210

Лист 2

Копировал: Гуц- Формат А1

Форм.	Зона	Поз.	Обозначение	Наименование	Кол.	Приме-чание
				Документация		
22			732.24.000.СБ	Сборочный чертеж		
				Сборочные единицы		
11		1	241.04.000	Изолятор тарельчатый И-1,7	1	
11		2	731.01.300	Хомут консоли	1	
11		3	731.01.400	Хомут тяги	1	
11		4	732.04.200	Тяга Т-20-3860	1	
11		5	732.23.200	Кронштейн тяги КН2-76	1	
11		6	732.24.100	Консоль	1	
				Детали		
12		7	732.23.001	Наконечник	2	
				Стандартные изделия		
				Болты ГОСТ 7798-70		
		8		М10×90.58.01	2	

Инв. № подл. | Подп. и дата | Взам. инв. № | Инв. № дубл. | Подп. и дата

5.73-53.76

Изм.	Лист	№ док.	Подп.	Дата
Разр.		Бурова		
Пров.		Данилов		
Т. конт.		Шустов		
Н. конт.				
Утв.				

732.24.000

Кронштейн КТП-4А-2В

Лит. 1 | Лист 1 | Листов 2

Мосгортранспроект

Копировал: Гуц- Формат А1

Поз.	Обозначение	Наименование	Кол.	Примечание
9		М16×55.58.01	1	
		Гайки ГОСТ 5915-70		
10		М10.6.01	2	
11		М16.6.01	1	
		Материалы		
12		Смазка УН		
		ГОСТ 782-59		

732.24.000 — Лист 2

Копировал: Гуч — Формат 11

Поз.	Обозначение	Наименование	Кол.	Примечание
		Документация		
22	732.24.100.СБ	Сборочный чертеж		
		Детали		
11	1 731.10.101-01	Труба	2	
12	2 732.23.101	Ушко	1	
12	3 732.23.102	Упор	1	
Ст	4 732.24.101	Пруток		
		Круг 12 ГОСТ 2590-71 Ст.3 ГОСТ 535-58		
		L = 910	1	0,8 кг
Ст	5 732.24.102	Пруток		
		Круг 12 ГОСТ 2590-71 Ст.3 ГОСТ 535-58		
		L = 250	2	0,22 кг
Ст	6 732.24.103	Труба		
		Труба 63,5×4-Ст.3-В ГОСТ 8732-70		
		L = 400	2	2,84 кг

732.24.100 — Консоль — Лит. 1 — Листов 2 — Мосортранспроект

Копировал: Гуч — Формат 11

Поз.	Обозначение	Наименование	Кол.	Примечание
		Материалы		
7		Грунтовка ГФ-020 ГОСТ 4056-63		
8		Эмаль серая марки ПФ-115 ГОСТ 6465-63		
9		Электроды Ц.М.Т-342-4,0Р ГОСТ 9467-60		

732.24.100 — Лист 2

Копировал: Гуч — Формат 11

Поз.	Обозначение	Наименование	Кол.	Примечание
		Документация		
22	732.25.000.СБ	Сборочный чертеж		
		Сборочные единицы		
11	1 241.04.000	Изолятор планочный И-4,7	1	
11	2 731.01.300	Хомут консоли	1	
11	3 731.01.400	Хомут тяги	1	
11	4 732.04.200-04	Тяга Т-20-4850	1	
11	5 732.23.200	Кронштейн тяги КН2-76	1	
11	6 732.25.100	Консоль	1	
		Детали		
12	7 732.23.001	Наконечник	2	
		Стандартные изделия		
		Болты ГОСТ 7798-70		
	8	М10×90.58.01	2	

732.25.000 — Кронштейн КТ-5А-2В — Лит. 1 — Листов 2 — Мосортранспроект

Копировал: Гуч — Формат 11

Поз.	Обозначение	Наименование	Кол.	Примечание
9		М16×55.58.01	1	
		Гайки ГОСТ 5915-70		
10		М10.6.01	2	
11		М16.6.01	1	
		Материалы		
12		Смазка УН		
		ГОСТ 782-59		

732.25.000 Лист 2

Копировал: Гуц Формат А4

Поз.	Обозначение	Наименование	Кол.	Примечание
		Документация		
22	732.25.100.СБ	Сборочный чертеж		
		Детали		
11	1 732.23.101	Ушко	1	
12	2 732.23.102	Упор	1	
12	3 732.25.101	Труба	2	
Б/Ч	4 732.25.102	Вставка		
		Труба 63,5×4-Ст.3-В		
		ГОСТ 8732-70		
		L = 400	2	2,32кг
Б/Ч	5 732.25.103	Вставка		
		Труба 63,5×4-Ст.3-В		
		ГОСТ 8732-70		
		L = 1200	2	6,95кг
Б/Ч	6 732.25.104	Пруток		
		12 ГОСТ 2590-71 / Гр.2 В Ст.3 ГОСТ 535-58		
		L = 250	2	0,22кг

732.25.100

Консоль — Лит. — Лист 1 — Листов 2 — Мосгортранспроект

Копировал: Гуц Формат А1

Поз.	Обозначение	Наименование	Кол.	Примечание
Б/Ч 7	732.25.105	Пруток		
		12 ГОСТ 2590-71 / Гр.2 В Ст.3 ГОСТ 535-58		
		L = 910	2	0,81кг
		Материалы		
8		Грунтовка ГФ-020		
		ГОСТ 4056-63		
9		Эмаль серая		
		марки ПФ-115		
		ГОСТ 6465-63		
10		Электроды		
		УОНИ 13/45 4,0 Р		
		ГОСТ 9467-60		

732.25.100 Лист 2

Копировал: Гуц Формат А1

Поз.	Обозначение	Наименование	Кол.	Примечание
		Документация		
22	732.26.000.СБ	Сборочный чертеж		
		Сборочные единицы		
11	1 241.04.000	Изолятор		
		подвесной У-1,7	2	
11	2 731.01.300	Хомут консоли	1	
11	3 731.01.400	Хомут тяги	2	
11	4 731.01.500.03	Тяга Т-16-3260	1	
11	5 731.01.500-09	Тяга Т-16-5860	1	
11	6 732.23.200-01	Кронштейн		
		тяги КН2-89	2	
11	7 732.26.100	Консоль	1	
		Детали		
12	8 732.23.001-01	Наконечник	2	
		Стандартные изделия		
		Болты ГОСТ 7798-70		
	9	М10×105.58.01	2	

732.26.000

Кронштейн КТП-6П-28 — Лит. — Лист 1 — Листов 2 — Мосгортранспроект

Копировал: Гуц Формат А1

Форм.	Зона	Поз.	Обозначение	Наименование	Кол.	Примечание
		10		М16×55.58.01	2	
				Гайки ГОСТ 5915-70		
		11		М10.6.01	2	
		12		М16.6.01	2	
				Материалы		
		13		Смазка УН		
				ГОСТ 782-59		

Инв. № подл. | Подп. и дата | Взам. инв. № | Инв. № дубл. | Подп. и дата

Изм. Лист № док. Подп. Дата

732.26.000

Лист 2

Копировал: Туч Формат 11

Форм.	Зона	Поз.	Обозначение	Наименование	Кол.	Прим.
				Документация		
22			732.26.100.СБ	Сборочный чертеж		
				Детали		
11		1	732.23.102-01	Упор	2	
12		2	732.26.101	Ушко	1	
12		3	732.26.102	Труба	2	
9/4		4	732.26.103	Пруток		
				Круг 12 ГОСТ 2590-71		
				В Ст.3 ГОСТ 535-58		
				L = 250	3	0,22 кг
9/4		5	732.26.104	Пруток		
				Круг 12 ГОСТ 2590-71		
				В Ст.3 ГОСТ 535-58		
				L = 910	2	0,81 кг
9/4		6	732.26.105	Труба		
				Труба 76×4 Ст.3-В		
				ГОСТ 8732-70		
				L = 400	2	2,84 кг

Инв. № подл. | Подп. и дата | Взам. инв. № | Инв. № дубл. | Подп. и дата

732.26.100

Изм. Лист № док. Подп. Дата

Разр. Бурова
Пров. Панилов
Т. конт. Шустелов
Н. конт.
Утв.

Консоль

Лит. 1 | Лист 1 | Листов 2

Мосгортранспроект

Копировал: Туч Формат 11

Форм.	Зона	Поз.	Обозначение	Наименование	Кол.	Примечание
				Материалы		
		7		Грунтовка ГФ-020		
				ГОСТ 4056-63		
		8		Эмаль серая ПФ-115		
				ГОСТ 6465-63		
		9		Электроды		
				УОНИ-13/45-4,0 Р		
				ГОСТ 9467-60		

Инв. № подл. | Подп. и дата | Взам. инв. № | Инв. № дубл. | Подп. и дата

Изм. Лист № док. Подп. Дата

732.26.100

Лист 2

Копировал: Туч Формат 11

Форм.	Зона	Поз.	Обозначение	Наименование	Кол.	Примечание
				Документация		
22			732.27.000.СБ	Сборочный чертеж		
				Сборочные единицы		
11		1	241.04.000	Изолятор		
				подвесной У-4,7	2	
11		2	731.01.300	Хомут консоли	1	
11		3	731.01.400	Хомут тяги	2	
11		4	731.04.200-01	Тяга Т-20-4000	1	
11		5	731.04.200-10	Тяга Т-20-7860	1	
11		6	732.23.200-01	Кронштейн		
				тяги КН2-89	2	
11		7	732.27.100	Консоль	1	
				Детали		
12		8	732.23.001-01	Наконечник	2	
				Стандартные изделия		
				Болты ГОСТ 7798-70		
		9		М10×105.58.01	2	

Инв. № подл. | Подп. и дата | Взам. инв. № | Инв. № дубл. | Подп. и дата

732.27.000

Изм. Лист № док. Подп. Дата

Разр. Бурова
Пров. Панилов
Т. конт. Шустелов
Н. конт.
Утв.

Кронштейн КТП-8Д-2В

Лит. 1 | Лист 1 | Листов 2

Мосгортранспроект

Копировал: Туч Формат 11

Серия 4.507-1 Выпуск 3

Форм.	Зона	Поз.	Обозначение	Наименование	Кол.	Примечание
		10		М16×55.58.01	2	
				Гайки ГОСТ 5915-70		
		11		М 10.6.01	2	
		12		М16.6.01	2	
				Материалы		
		13		Смазка УН		
				ГОСТ 782-59		

Инв. № подл. | Подп. и дата | Взам. инв. | Инв. № дубл. | Подп. и дата

Изм. | Лист | № док. | Подп. | Дата

732.27.000 | Лист 2

Копировал: Тур | Формат 11

Форм.	Зона	Поз.	Обозначение	Наименование	Кол.	Примеч.
				Документация		
22			732.271.00.СБ	Сборочный чертеж		
				Детали		
11		1	732.23.102-01	Упор	2	
12		2	732.26.101	Ушко	1	
12		3	732.26.102-01	Труба	2	
5/4		4	732.27.101	Пруток		
				Круг 12 ГОСТ 2590-71		
				В Ст.3 ГОСТ 535-58		
				L = 250	3	0,2кг
5/4		5	732.27.102	Пруток		
				Круг 12 ГОСТ 2590-71		
				В Ст.3 ГОСТ 535-58		
				L = 910	2	0,81кг
5/4		6	732.27.103	Труба		
				Труба 76×4-Ст.3-В		
				ГОСТ 8732-70		
				L = 400	2	2,84кг

Инв. № подл. | Подп. и дата | Взам. инв. | Инв. № дубл. | Подп. и дата

Изм. | Лист | № док. | Подп. | Дата

Разр. Бурова
Пров. Данилов
Гл. конс. Шустелов
Н. конт.
Утв.

732.27.100

Консоль

Лит. | Лист 1 | Листов 2

Мосгортранспроект

Копировал: Тур | Формат 11

Форм.	Зона	Поз.	Обозначение	Наименование	Кол.	Примечание
				Материалы		
		7		Грунтовка ГФ-020		
				ГОСТ 4056-63		
		8		Эмаль серая ПФ-115		
				ГОСТ 6465-63		
		9		Электроды		
				ЦМ7-Э42-4,0Р		
				ГОСТ 9467-60		

Инв. № подл. | Подп. и дата | Взам. инв. | Инв. № дубл. | Подп. и дата

Изм. | Лист | № док. | Подп. | Дата

732.27.100 | Лист 2

Копировал: Тур | Формат 11

Форм.	Зона	Поз.	Обозначение	Наименование	Кол.	Примечание
				Документация		
22			732.28.000.СБ	Сборочный чертеж		
				Детали		
11		1	732.28.001	Ушко	1	
				Стандартные изделия		
		2		Гайка М20.6.01		
				ГОСТ 5915-70	2	
		3		Шайба 16.001		
				ГОСТ 11371-68	4	
			Переменные данные для исполнений			
				732.28.000		
				Сборочные единицы		
11		4	732.28.100	Кронштейн	1	

Инв. № подл. | Подп. и дата | Взам. инв. | Инв. № дубл. | Подп. и дата

Изм. | Лист | № док. | Подп. | Дата

Разр. Клюева
Пров. Садов
Гл. конс. Шустелов
Н. конт.
Утв.

732.28.000

Стойка оттяжная тип СОУ

Лит. | Лист 1 | Листов 3

Мосгортранспроект

Копировал: Тур | Формат 11

Серия 4.507-1 Выпуск 3

Форм.	Зона	Поз.	Обозначение	Наименование	Кол.	Примечание
				Детали		
11		5	694.03.003-02	Хомут	2	
				Стандартные изделия		
		7		Гайка М16.6.01		
				ГОСТ 5915-70	4	
				732.28.000-01		
				Сборочные единицы		
11		4	732.28.100-01	Кронштейн	1	
				Детали		
11		5	694.03.003-03	Хомут	2	
				Стандартные изделия		
		7		Гайка М16.6.01		
				ГОСТ 5915-70	4	

Подп. и дата | Инв. № дубл. | Взам. инв. | Подп. и дата | Инв. № подл. | Ч-73-3343

Изм. | Лист | № док. | Подп. | Дата

732.28.000 | Лист 2

Копировал: Гуф | Формат 11

Форм.	Зона	Поз.	Обозначение	Наименование	Кол.	Примеч.
				732.28.000-02		
				Сборочные единицы		
11		4	732.28.100	Кронштейн	1	
				Стандартные изделия		
		6		Болт М16×150.58.01		
				ГОСТ 7798-70	4	
		7		Гайка М16.6.01		
				ГОСТ 5915-70	8	
				732.28.000-03		
				Сборочные единицы		
11		4	732.28.100-01	Кронштейн	1	
				Стандартные изделия		
		6		Болт М16×160.58.01		
				ГОСТ 7798-70	4	
		7		Гайка М16.6.01		
				ГОСТ 5915-70	8	

Подп. и дата | Инв. № дубл. | Взам. инв. | Подп. и дата | Инв. № подл. | Ч-73-3343

Изм. | Лист | № док. | Подп. | Дата

732.28.000 | Лист 3

Копировал: Гуф | Формат 11

Форм.	Зона	Поз.	Обозначение	Наименование	Кол.	Примечание
				Документация		
22			732.28.100.СБ	Сборочный чертеж		
				Детали		
11		1	732.28.101	Стойка	1	
11		2	732.28.102	Ребро	2	
8/14		3	732.28.103	Упор		
				Круг 12 ГОСТ 2590-71 / В Ст.3 ГОСТ 535-58		
				L = 230	2	0,2 кг
11		4	735.01.103	Упор	1	
				Материалы		
		5		Грунтовка ГФ-020		
				ГОСТ 4056-63		
		6		Эмаль серая ПФ-115		
				ГОСТ 6465-63		
		7		Электроды		
				ЦМ7-Э42-5,0Р		
				ГОСТ 9467-60		

Подп. и дата | Инв. № подл. | Взам. инв. | Подп. и дата | Инв. № подл. | Ч-73-3341

Изм. | Лист | № док. | Подп. | Дата

732.28.100

Разр. Клюева
Пров. Садов
Гл. конс. Шустелов
Н. конт.
Утв.

Кронштейн

Лит. | Лист 1 | Листов 2

Мастертранспроект

Копировал: Гуф | Формат 11

Форм.	Зона	Поз.	Обозначение	Наименование	Кол.	Примечание
			Переменные данные для исполнений			
				732.28.100		
				Детали		
11		8	732.28.104	Плита	1	
				732.28.100-01		
				Детали		
11		8	732.28.104-01	Плита	1	

Подп. и дата | Инв. № дубл. | Взам. инв. | Подп. и дата | Инв. № подл. | Ч-73-3341

Изм. | Лист | № док. | Подп. | Дата

732.28.100 | Лист 2

Копировал: Гуф | Формат 11

Инв. № подл. | Подп. и дата | Взам. инв. № | Инв. № дубл. | Подп. и дата

5-73-3313

Серия 4.501-1 Выпуск 3

Формат	Зона	Поз.	Обозначение	Наименование	Кол. на испол. 735.01.000- —	01	02	03	04	05	06	07	08	09	Примечание
			-03	Кронштейн				1							
				Детали											
11		2	6.94.03.003	Хомут	2										
			-01	Хомут		2									
			-02	Хомут			2								
			-03	Хомут				2							
11		3	735.01.001	Ушко	1	1	1	1	1	1	1	1			
				Стандартные изделия											
				Болты ГОСТ 7798-70											
		4		М16×110.58.01					4						
				М16×130.58.01						4					
				М16×140.58.01							4				
				М16×160.58.01								4			
		5		Гайка М16.5.01											
				ГОСТ 5915-70	6	6	6	6	10	10	10	10			
		6		Шайба 16.36.01											
				ГОСТ 11371-68	4	4	4	4	4	4	4	4			

Изм.	Лист	№ док.	Подп.	Дата	735.01.000	Лит.	Лист	Листов
								2

Копировал: Гуер Формат 11

Инв. № подл. | Подп. и дата | Взам. инв. № | Инв. № дубл. | Подп. и дата

5-73-3312

Формат	Зона	Поз.	Обозначение	Наименование	Кол.	Примечание
				Документация		
А2			735.01.000 СБ	Сборочный чертеж		
				Детали		
11		1	735.01.101	Стойка	1	
11		2	735.01.102	Ребро	2	
11		3	735.01.103	Упор	1	
11		4	735.01.104	Упор	2	
				Материалы		
				Прокат $\frac{8}{\ell=136\text{ мм}}$ ГОСТ 2590-71, Ст3сп 3 ГОСТ 535-88	2,005 кг	
		5		Грунтовка ГФ-020 ГОСТ 10356-63		
		6		Эмаль серая марки ПФ-115 ГОСТ 6465-63*		
		7		Электроды Э42А-УОНИ-13/45-3,0-Б20 ГОСТ 9467-60		

Изм.	Лист	№ док.	Подп.	Дата	735.01.100	Лит.	Лист	Листов
Разр.		Терентьев			Кронштейн		1	2
Пров.		Лизенкер				Материал		
Нач. отд.		Шуретов						
Н. контр.								
Утв.								

Копировал: Гуер Формат 11

Инв. № подл. | Подп. и дата | Взам. инв. № | Инв. № дубл. | Подп. и дата

5-73-3314

Формат	Зона	Поз.	Обозначение	Наименование	Кол.	Примечание
				Временные данные для испытаний		
11		8	694.17.114	Детали		
11		8	694.17.114	Плита	1	
11		8	694.17.114	Детали		
11		8	694.17.114	Плита	1	
				Детали		
				Плита	1	

Изм.	Лист	№ док.	Подп.	Дата	735.01.100	Лит.	Лист	Листов
								2

Копировал: Гуер Формат 11

Инв. № подл. | Подп. и дата | Взам. инв. № | Инв. № дубл. | Подп. и дата

5-73-3313

Изм.	Лист	№ док.	Подп.	Дата	Стойка оттяжная Тип СО	Лит.	Лист	Листов
Разр.		Терентьев					1	2
Пров.		Лизенкер				Мосгортранспроект		
Нач. отд.		Шуретов						
Н. контр.								
Утв.								

Условный монтаж	Лит.	735.01.000	735.01.000-01	735.01.000-02	735.01.000-03	735.01.000-04	735.01.000-05	735.01.000-06	735.01.000-07	735.01.000-08	735.01.000-09	735.01.000-10
СО-01												
СО-02												
СО-03												
СО-04												
СО-05												
СО-06												
СО-07												
СО-08												
СО-09												
СО-10												

Копировал: Гуер Формат 11

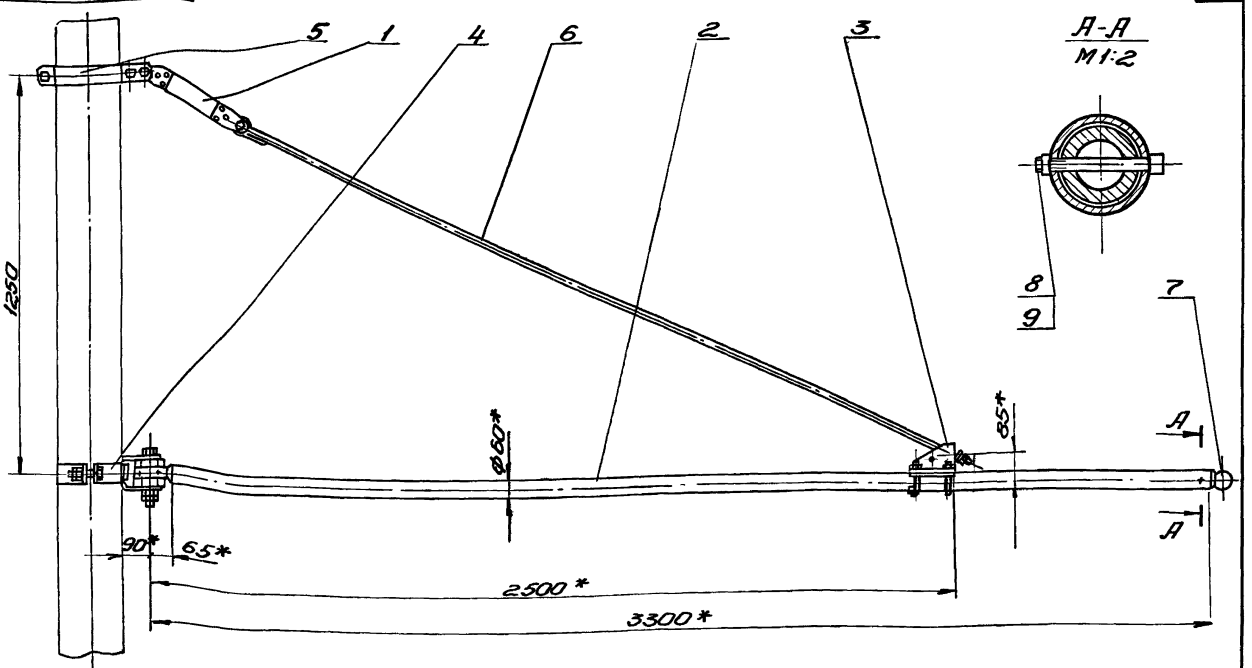

А-А
М1:2

1.* Размеры для справок.

2. Предельные отклонения размеров по 7кл.

3. Резьбовые соединения смазать техническим вазелином поз. 10.

4. Условия применения кронштейна см. черт. инв. № К-73-3436

					731.01.000.СБ		
Изм.	Лист	№ док.	Подп.	Дата			
Разр.		Ильева			Кронштейн КП-33/60	Лит.	Масса	М-б
Пров.		Сафов					43,5	1:10
Т. конт.		Шустелов			Сборочный чертеж	Лист	Листов 1	
Нач. отд.		Шустелов						
Н. контр.						Мосортранспроект		
Утв.		Хоравин						

Копировал: Гуф

Формат А2

Инв. № подл. | Подп. и дата | Взам. инв. № | Инв. № дубл. | Подп. и дата | К-73-2465

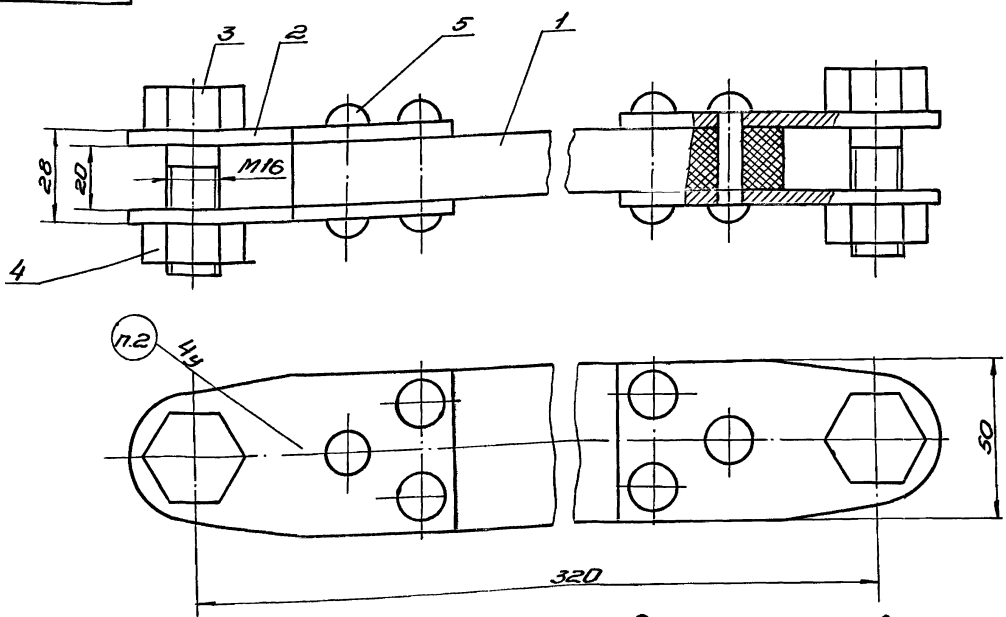

1. Размеры для справок.

2. Маркировать И-1.2

					242.04.000.СБ		
Изм.	Лист	№ док.	Подп.	Дата			
Разр.		Ильева			Изолятор планочный И 1.2	Лит.	Масса	М-б
Пров.		Сафов					1,05	1:1
Т. конт.		Шустелов			Сборочный чертеж	Лист	Листов 1	
Нач. отд.								
Н. контр.						Мосортранспроект		
Утв.								

Копировал: Гуф

Формат А2

Инв. № подл. | Подп. и дата | Взам. инв. № | Инв. № дубл. | Подп. и дата | К-73-2450

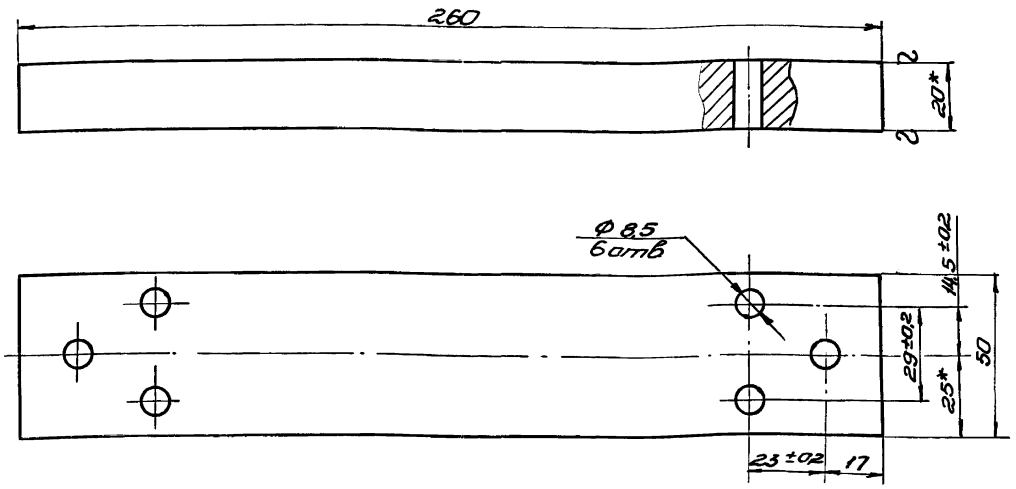

1* Размеры для справок.

2. Острые кромки скруглить радиусом R=1,5 мм.
3. Неуказанные предельные отклонения размеров - по 7кл.
4. Пропитать в лаке ГФ-95 ГОСТ 8018-70

						242.04.001			
Изм.	Лист	№ докум.	Подп.	Дата	Планка изоляционная	Лит.	Масса	М-б	
Разр.		Буроба					0,31	1:1	
Пров.		Сафов				Лист	Листов 1		
Т. контр.		Шустелов							
Н. контр.					АСП-Б-Э δ=20 ГОСТ 13913-68	Мосортранспроект			
Утв.									

Копировал: Туф-

Формат А2

Инв. № подл. | Подп. и дата | Взам. инв. № | Инв. № дубл. | Подп. и дата

F-23-2446

242.04.002

▽4(▽)

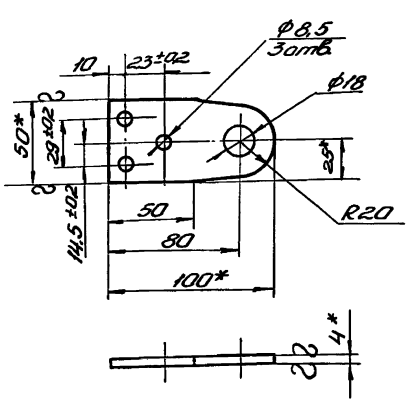

1. *Размеры для справок.
2. Неуказанные предельные отклонения разм. - по 7кл.
3. Покрытие Ц 15 хр. ГОСТ 9791-68

						242.04.002			
Изм.	Лист	№ докум.	Подп.	Дата	Пластина	Лит.	Масса	М-б	
Разр.		Гуроева					0,13	1:2	
Пров.		Сафов				Лист	Листов 1		
Т. контр.		Шустелов							
Н. контр.					Полоса 4×50 ГОСТ 103-57 Ст.3 ГОСТ 535-58	Мосортранспроект			
Утв.									

Копировал: Туф-

Формат А4

Инв. № подл. | Подп. и дата | Взам. инв. № | Инв. № дубл. | Подп. и дата

F-23-2447

731.01.305

▽4(▽)

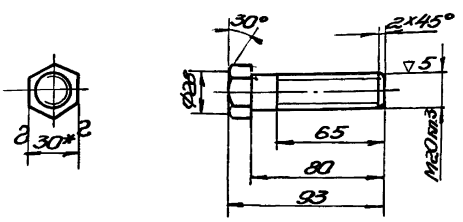

1.* Размер для справок.
2. Неуказанные предельные отклонения размеров - по 7кл.
3. Покрытие Ц 15 хр ГОСТ 9791-68.

						731.01.305			
Изм.	Лист	№ докум.	Подп.	Дата	Болт	Лит.	Масса	Масшт.	
Разр.		Гуроева					0,27	1:2	
Пров.		Сотов				Лист	Листов 1		
Т. контр.		Шустелов							
Н. контр.					30 ГОСТ 2879-69 Шестигр. 35 ГОСТ 1050-60	Мосортранспроект			
Утв.									

Копировал: Туф-

Формат А4

Инв. № подл. | Подп. и дата | Взам. инв. № | Инв. № дубл. | Подп. и дата

F-23-2446

Серия 4.507-1 Выпуск 3

731.01.100СБ

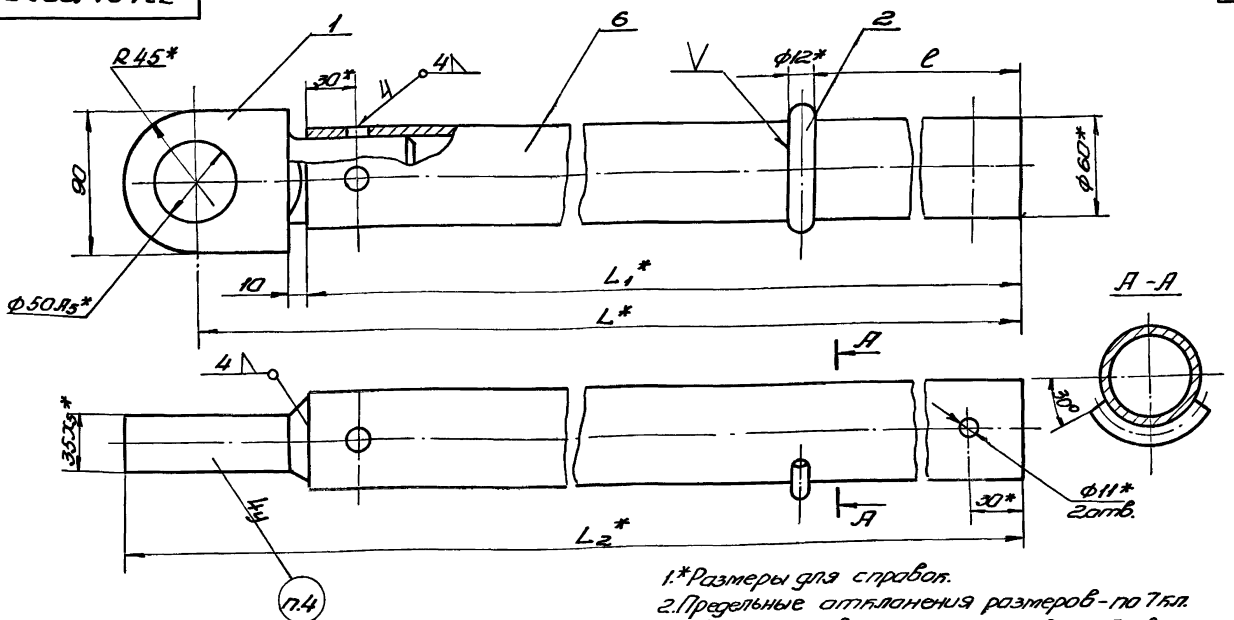

1.*Размеры для справок.
2.Предельные отклонения размеров - по 7кл.
3.Сварку производить электродов поз.5.Швы зачистить
4.Маркировать по таблице.
5.Покрыть грунтовкой поз.3 и дважды красить эмалью поз. 4.

Обозначение	L*	L1*	L2*	l	Маркировка	Масса (кг)
	мм					
731.01.100	3300	3235	3345	925	КП-3,3/60	20,57
-01	3300	3235	3345	175	КК-3,3/60	20,57
-02	4000	3935	4045	925	КП-4/60	24,37
-03	4000	3935	4045	175	КК-4/60	24,37

Изм.	Лист	№ док.	Подп.	Дата
Разр.		Клюева		
Пров.		Садов		
Гл.конс.		Шустелов		
Н.конт.				
Утв.				

731.01.100СБ

Консоль
Сборочный чертеж

Лит.	Масса	М-б
	см. табл.	1:2
Лист	Листов 1	

Мосгортранспроект

Копировал: Гуц

Формат 12

Инв.№ подл. | Подп. и дата | Взам.инв. | Инв.№ дубл. | Подп. и дата
К-73-4966

731.01.001

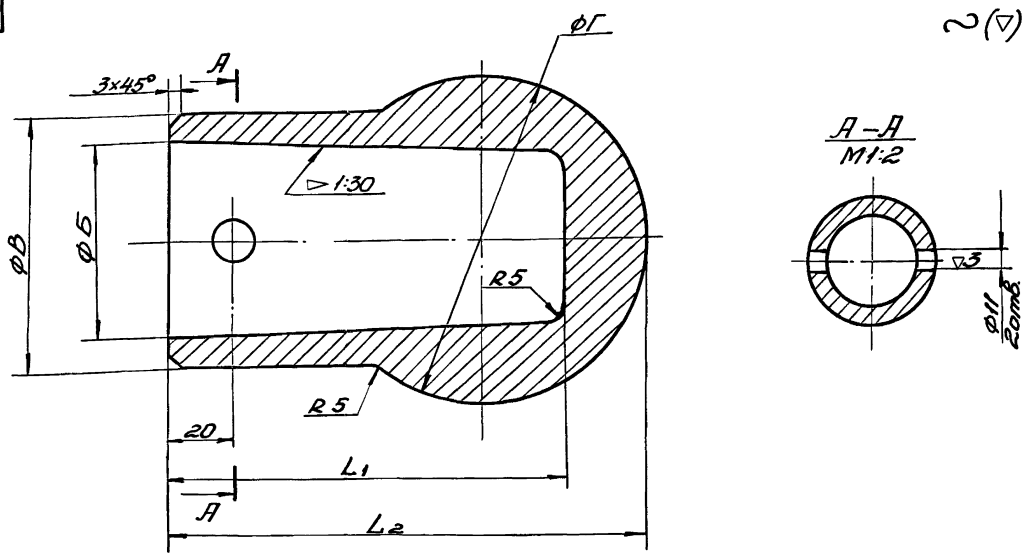

Обозначение	фБ	фВ	фГ	L1	L2	Масса (кг)
	мм					
731.01.001	34	50	70	105	120	0,55
-01	50	66	86	115	132	0,8
-02	60	77	100	120	145	1,2
-03	74	90	110	125	160	1,5

1.Предельные отклонения размеров - по 7кл.
2.Литье не должно иметь дефектов, ухудшающих внешний вид.
3.Покрыть грунтовкой ГФ-020 ГОСТ 4056-63 и дважды красить серой эмалью ПФ-115 ГОСТ 6465-63.

Изм.	Лист	№ док.	Подп.	Дата
Разр.		Клюева		
Пров.		Садов		
Гл.конс.		Шустелов		
Н.конт.				
Утв.				

731.01.001

Наконечник

Лит.	Масса	М-б
	см. табл.	
Лист	Листов 1	

Алюминий
АЛ2 ГОСТ 2685-63

Мосгортранспроект

Копировал: Гуц

Формат 12

Инв.№ подл. | Подп. и дата | Взам.инв. | Инв.№ дубл. | Подп. и дата
К-73-4967

Серия 4.507-1 Выпуск 3

731.01.101

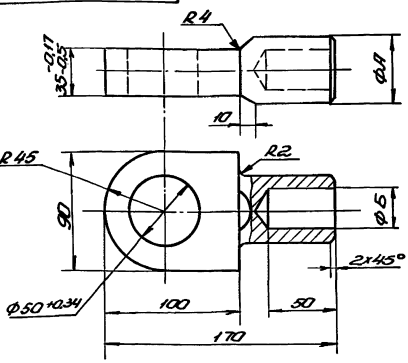

Обозначение	ФА	ФБ	Масса (кг)
	мм		
731.01.101	51	30	2,6
-01	67	45	3,0

Неуказанные предельные отклонения размеров – по 7 кл.

Изм.	Лист	№ док.	Подп.	Дата	731.01.101	Лит.	Масса	М-б
Разр.		Клюева			Ушко		см. табл.	1:2
Пров.		Садов				Лист	Листов 1	
Гл. конс.		Шустелов						
Нач. отд.					ВСт.3сп ГОСТ 380-71	Мосгортранспроект		
Н. конт.								
Утв.								

Инв. № подл. Подп. и дата Взам. инв. Инв. № дубл. Подп. и дата

Копировал: Гуф Формат 11

731.03.101

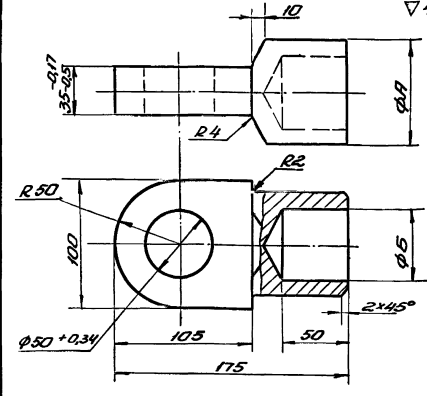

Обозначение	ФА	ФБ	Масса (кг)
	мм		
731.03.101	78	55	3,5
-01	90	66	3,7

Неуказанные предельные отклонения размеров – по 7 кл.

Изм.	Лист	№ док.	Подп.	Дата	731.03.101	Лит.	Масса	М-б
Разр.		Клюева			Ушко		см. табл.	1:2
Пров.		Садов				Лист	Листов 1	
Гл. конс.		Шустелов						
Н. конт.					ВСт.3сп ГОСТ 380-71	Мосгортранспроект		
Утв.								

Инв. № подл. Подп. и дата Взам. инв. Инв. № дубл. Подп. и дата

Копировал: Гуф Формат 11

731.01.102

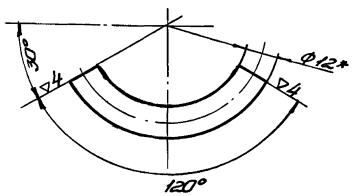

Обозначение	R (мм)	Длина развертки (мм)	Масса (кг)
731.01.102	30	78	0,07
-01	38	92	0,08
-02	45	106	0,09
-03	52	120	0,10

1.* Размер для справок.

2. Предельные отклонения размеров – по 7 кл.

Изм.	Лист	№ док.	Подп.	Дата	731.01.102	Лит.	Масса	М-б
Разр.		Клюева			Упор		см. табл.	1:1
Пров.		Садов				Лист	Листов 1	
Гл. конс.		Шустелов						
Н. конт.					Круг 12 ГОСТ 2590-71 / ВСт.3сп ГОСТ 535-58	Мосгортранспроект		
Утв.								

Инв. № подл. Подп. и дата Взам. инв. Инв. № дубл. Подп. и дата

Копировал: Гуф Формат 11

731.01.103

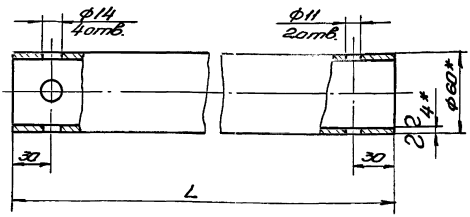

Обозначение	L (мм)	Масса (кг)
731.01.103	3235	17,9
-01	3935	21,7

1.* Размеры для справок.

2. Предельные отклонения размеров – по 7 кл.

Изм.	Лист	№ док.	Подп.	Дата	731.01.103	Лит.	Масса	М-б
Разр.		Клюева			Труба		см. табл.	1:2
Пров.		Садов				Лист	Листов 1	
Гл. конс.		Шустелов						
Н. контр.					Труба 60×4 Ст.3-В ГОСТ 8732-70	Мосгортранспроект		
Утв.								

Инв. № подл. Подп. и дата Взам. инв. Инв. № дубл. Подп. и дата

Копировал: Гуф Формат 11

731.01.200СБ

Серия 4.507-1 Выпуск 3

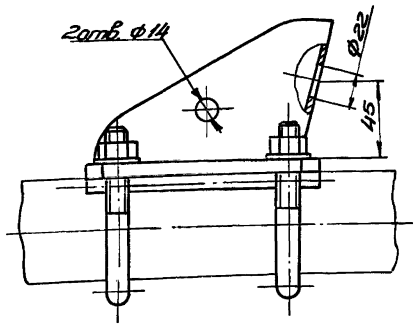

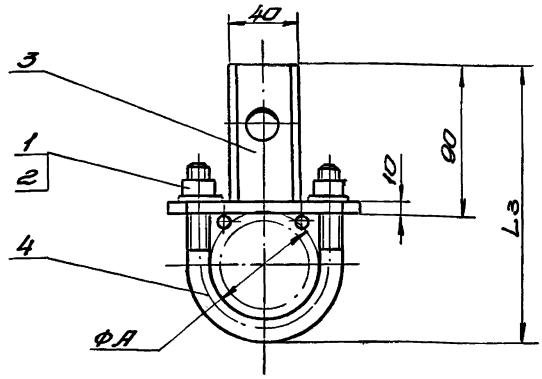

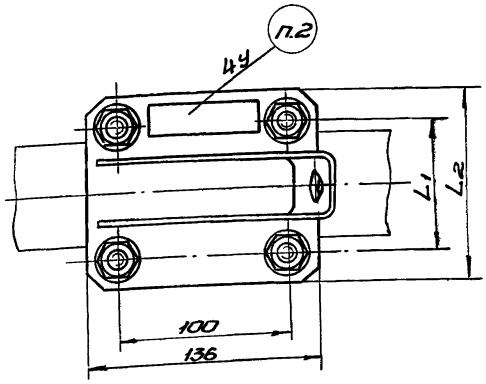

Обозначение	L_1	L_2	L_3	A	Маркировка	Масса (кг)
	мм					
731.01.200	80	116	166	60	КН-60	3,60
-01	96	132	182	76	КН-76	3,92
-02	110	146	195	89	КН-89	4,24

1. Размеры для справок.
2. Маркировать по таблице.

					731.01.200СБ			
Изм.	Лист	№ док.	Подп.	Дата	Кронштейн тяги Сборочный чертеж	Лит.	Масса	М-б
Разр.		Клюева					см. табл.	1:2
Пров.		Садов				Лист	Листов 1	
Т.конс.		Шустелов						
Нач.отд.						Мосгортранспроект		
Н.конт.								
Утв.								

Копировал: Гуф Формат 12

Инв. № подл. | Подп. и дата | Взам. инв. | Инв. № дубл. | Подп. и дата
К-73-2457

731.01.210.СБ

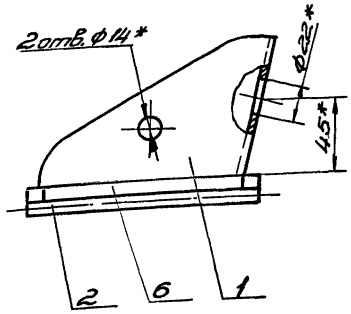

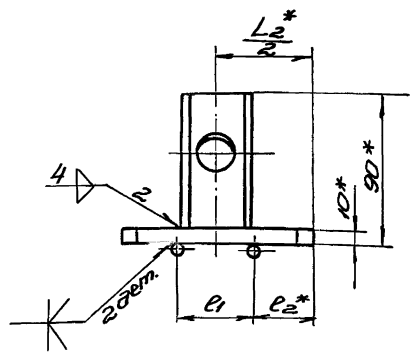

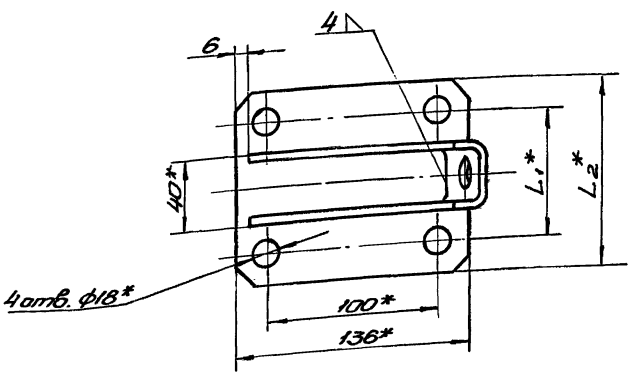

Обозначение	L_1^*	L_2^*	l_1	l_2^*	Масса (кг)
	мм				
731.01.210	80	116	44	36	2,8
-01	96	132	56	38	3,0
-02	110	146	64	41	3,2

1. *Размеры для справок.
2. Предельные отклонения размеров-по 7кл.
3. Сварку производить электродом поз. 5.
4. Покрыть грунтовкой поз. 3 и дважды красить эмалью поз. 4.

					731.01.210.СБ			
Изм.	Лист	№ док.	Подп.	Дата	Кронштейн Сборочный чертеж	Лит.	Масса	М-б
Разр.		Клюева					см. табл.	1:2
Пров.		Садов				Лист	Листов 1	
Т.конс.		Шустелов						
Нач.отд.						Мосгортранспроект		
Н.конт.								
Утв.								

Копировал: Гуф Формат 12

Инв. № подл. | Подп. и дата | Взам. инв. | Инв. № дубл. | Подп. и дата
К-73-2458

Серия 4.507-1 Выпуск 3

731.01.211

▽4(▽)

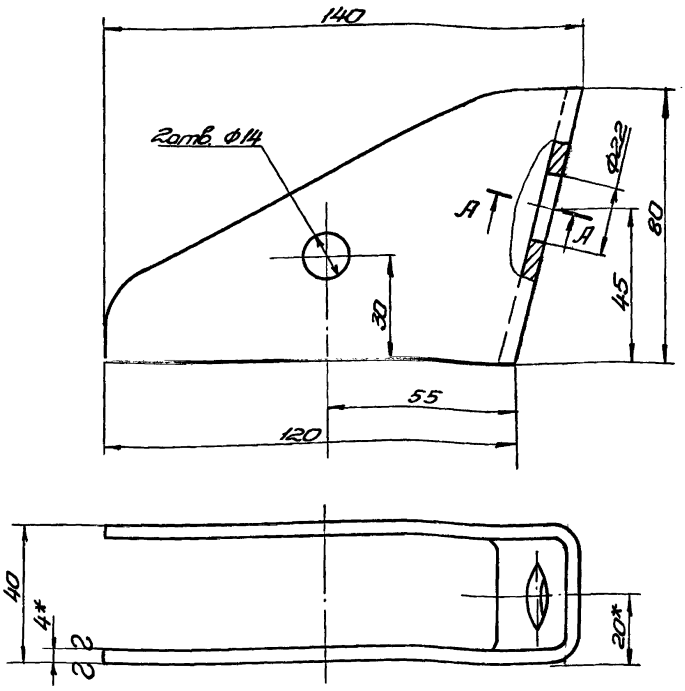

Развертка
М1:2

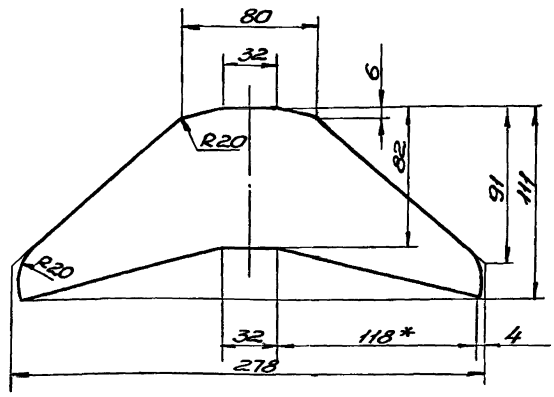

1. *Размеры для справок.
2. Предельные отклонения размеров - по 7кл.

А-А

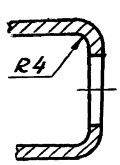

Изм.	Лист	№ док.	Подп.	Дата	731.01.211			
Разр.	Клюева				Скоба	Лит.	Масса	М-б
Пров.	Садов						0,51	1:1
Гл. конс.	Шустелов					Лист	Листов 1	
Н. конт.					Лист 4 ГОСТ 5681-57 / В Ст3сп ГОСТ 500-58	Мосгортранспроект		
Утв.								

Копировал: Гуф Формат 12

Инв. № подл. Подп. и дата Взам. инв. Инв. № дубл. Подп. и дата
К-73-2526

694.17.114

▽4(▽)

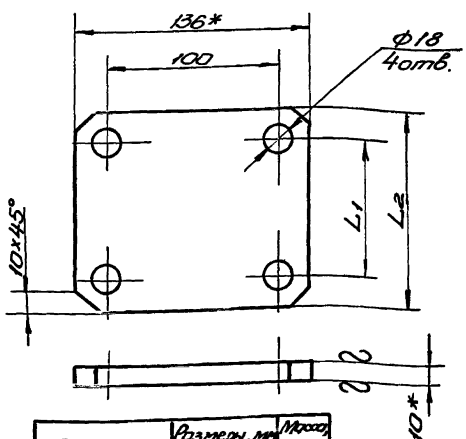

Обозначение	Размеры, мм		Масса, кг
	L_1	L_2	
694.17.114	80	116	1,2
-01	96	132	1,4
-02	110	146	1,6
-03	122	158	1,7

1. Размеры для справок.
2. Предельные отклонения размеров - по 7кл.

Изм.	Лист	№ док.	Подп.	Дата	694.17.114			
Разр.	Парамонова				Плита	Лит.	Масса	Масш.
Пров.	Айзенберг						см. табл.	1:20
Гл. конс.	Шустелов					Лист	Листов 1	
Н. конт.					Полоса 10×136 ГОСТ 103-57 / В Ст3сп ГОСТ 535-58	Мосгортранспроект		
Утв.								

Инв. № подл. Подп. и дата Взам. инв. Инв. № дубл. Подп. и дата
К-73-2527

Формат 11

694.03.003

▽4(▽)

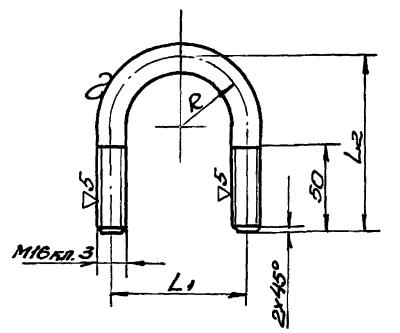

Обозначение	Размеры; мм			Длина развертки мм	Масса, кг
	R	L_1	L_2		
694.03.003	40	80	102	250	0,40
-01	48	96	118	291	0,46
-02	55	110	132	330	0,52
-03	61	122	144	360	0,57

1. Предельные отклонения размеров - по 7кл.
2. Покрытие Ц21хр ГОСТ 9791-68

Изм.	Лист	№ док.	Подп.	Дата	694.03.003			
Разр.	Парамонова				Хамут	Лит.	Масса	М-б
Пров.	Айзенберг						см. табл.	1:2
Гл. конс.	Шустелов					Лист	Листов 1	
Н. конт.					Круг 16 ГОСТ 2590-71 / В Ст3сп ГОСТ 535-58	Мосгортранспроект		
Утв.								

Инв. № подл. Подп. и дата Взам. инв. Инв. № дубл. Подп. и дата
К-73-2528

Копировал: Гуф Формат 11

731.01.300.СБ

Серия 4.507-1 Выпуск 3

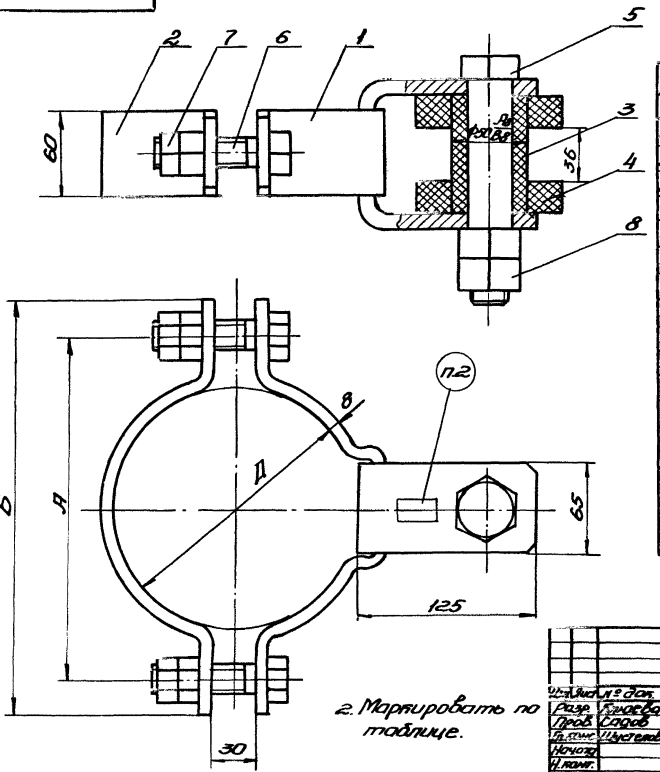

Маркировка	Д	А	Б	Масса, кг
	мм			
ХК-172	172	242	292	7,50
ХК-198	198	268	318	7,78
ХК-224	224	294	344	8,07
ХК-245	245	315	365	8,32
ХК-255	255	325	375	8,44
ХК-265	265	335	385	8,53
ХК-275	275	345	395	8,66
ХК-285	285	355	405	8,80
ХК-295	295	365	415	8,90
ХК-305	305	375	425	9,00
ХК-315	315	385	435	9,14
ХК-325	325	395	445	9,27
ХК-335	335	405	455	9,37
ХК-345	345	415	465	9,52
ХК-355	355	425	475	9,64
ХК-365	365	435	485	9,74
ХК-382	382	452	502	9,96

1. Размеры для справок.

2. Маркировать по таблице.

Изм.	Лист	№ док.	Подп.	Дата
Разр.		Клаева		
Пров.		Садов		
Гл. конс.		Шустелов		
Нач. отд.				
Н. конт.				
Утв.				

731.01.300.СБ

Хомут консоли
Сборочный чертеж

Лит. | Масса | М-б
см. табл.
Лист | Листов 1

Мосгортранспроект

Копировал: Гуф- Формат 12

Инв. № подл. | Подп. и дата | Взам. инв. № | Инв. № дубл. | Подп. и дата

К-73-2449

731.01.310.СБ

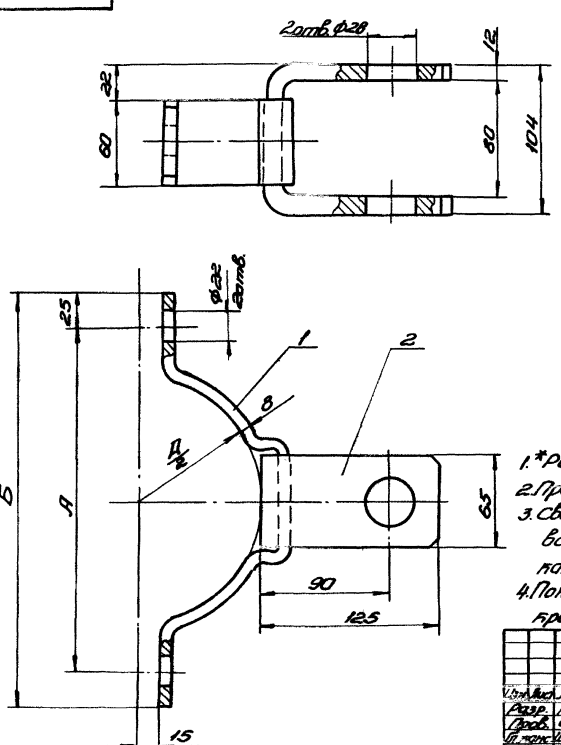

Д	А	Б	Масса, кг
мм			
172	242	296	3,47
198	268	318	3,60
224	294	344	3,74
245	315	365	3,87
255	325	375	3,93
265	335	385	3,97
275	345	395	4,04
285	355	405	4,12
295	365	415	4,17
305	375	425	4,21
315	385	435	4,22
325	395	445	4,35
335	405	455	4,41
345	415	465	4,48
355	425	475	4,54
365	435	485	4,59
382	452	502	4,70

1. *Размеры для справок.
2. Предельные отклонения размеров - по 7 кл.
3. Сварку производить электродом поз. 5 по всей длине соприкосновения деталей катетом 8. Швы зачистить.
4. Покрыть грунтовкой поз. 3 и дважды красить эмалью поз. 4.

Изм.	Лист	№ док.	Подп.	Дата
Разр.		Клаева		
Пров.		Садов		
Гл. конс.		Шустелов		
Нач. отд.				
Н. конт.				
Утв.				

731.01.310.СБ

Полухомут передний
Сборочный чертеж

Лит. | Масса | Масш.
см. табл.
Лист | Листов 1

Мосгортранспроект

Копировал: Гуф- Формат 12

Инв. № подл. | Подп. и дата | Взам. инв. № | Инв. № дубл. | Подп. и дата

К-73-2450

Серия 4.507-1 Выпуск 3

731.01.311

∇4(∇)

50

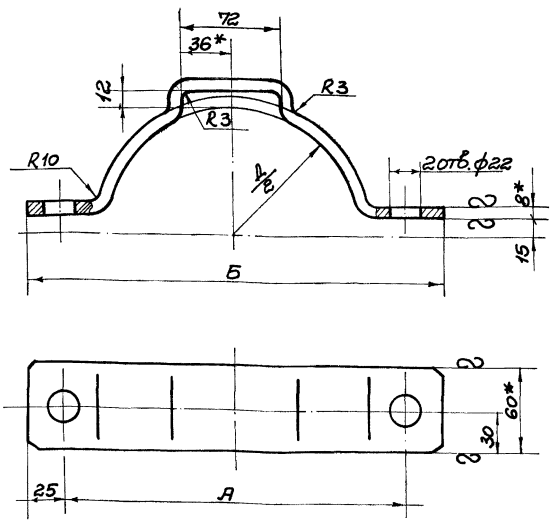

Обозначение	Д	А	Б	Длина развертки	Масса кг
	мм				
731.01.311	172	242	292	390	1.47
-01	198	268	318	425	1.60
-02	224	294	344	463	1.74
-03	245	315	365	497	1.87
-04	255	325	375	512	1.93
-05	265	335	385	524	1.97
-06	275	345	395	542	2.04
-07	285	355	405	561	2.12
-08	295	365	415	575	2.17
-09	305	375	425	587	2.21
-10	315	385	435	605	2.28
-11	325	395	445	624	2.35
-12	335	405	455	640	2.41
-13	345	415	465	657	2.48
-14	355	425	475	675	2.54
-15	365	435	485	687	2.59
-16	382	452	502	716	2.70

1. * Размеры для справок.
2. Предельные отклонения размеров - по 7 кл.
3. Покрыть грунтовкой ГФ-020 ГОСТ 4056-63. и дважды красить эмалью серого цвета марки ПФ-115 ГОСТ 6465-63.

Изм.	Лист	N: док.	Подп.	Дата
Разр.		Миксонова		
Пров.		Садов		
Гл.конт.		Садов		
Нач.отд.		Айзенберг		
Н.конт.		Садов		
Утв.		Айзенберг		

731.01.311

Полухомут

Лит.	Масса	М-б
	см. табл.	1:2
Лист	Листов 1	

Полоса 8×60 ГОСТ 103-57 / ВСт.3сп ГОСТ 535-58

Мосгортранс НИИпроект

Инв. N подл. | Подп. и дата | Взам. Инв. N | Инв. N дубл. | Подп. и дата

731.01.312

∇4(∇)

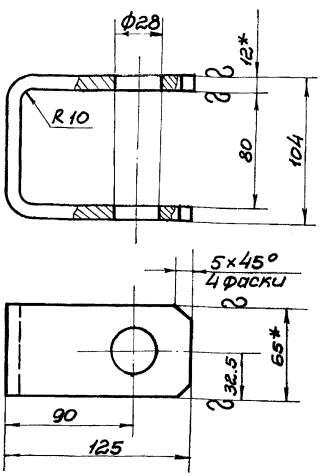

1. Длина развертки L = 330 мм.
2. * Размеры для справок.
3. Предельные отклонения размеров - по 7 кл.

Изм.	Лист	N: док.	Подп.	Дата
Разр.		Миксонова		
Пров.		Садов		
Гл.конс.		Садов		
Нач.отд.		Айзенберг		
Н.контр.		Садов		
Утв.		Айзенберг		

731.01.312

Скоба

Лит.	Масса	М-б
	2.0	1:2
Лист	Листов 1	

Полоса 12×65 ГОСТ 103-57 / ВСт 3сп ГОСТ 535-58

Мосгортранс НИИпроект

Инв. N подл. | Подп. и дата | Взам. Инв. N | Инв. N дубл. | Подп. и дата

731.01.302

∇4

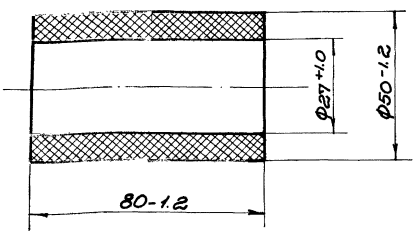

Изм.	Лист	N: док.	Подп.	Дата
Разр.		Миксонова		
Пров.		Садов		
Гл.конс.		Садов		
Нач.отд.		Айзенберг		
Н.конт.		Садов		
Утв.		Айзенберг		

731.01.302

Втулка

Лит.	Масса	М-б
	0.19	1:1
Лист	Листов 1	

АГ-4В ГОСТ 10087-62

Мосгортранс НИИпроект

Инв. N подл. | Подп. и дата | Взам. Инв. N | Инв. N дубл. | Подп. и дата

731.01.301

▽4(▽)

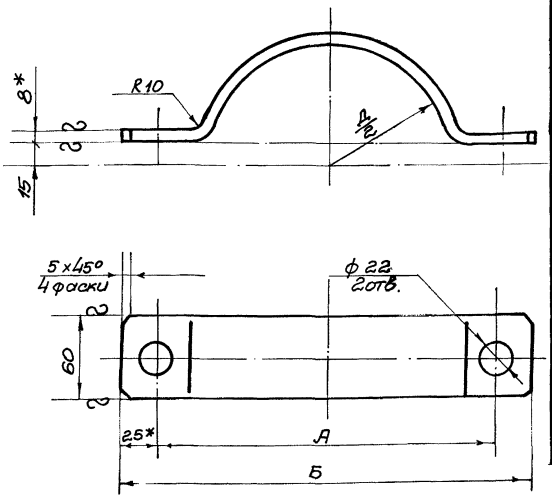

Обозначение	Д	А	Б	Длина развертки	Масса (кг)
	мм				
731.01.301	172	242	292	361	1.36
-01	198	268	318	399	1.51
-02	224	294	344	442	1.66
-03	245	315	365	472	1.78
-04	255	325	375	488	1.84
-05	265	335	385	501	1.89
-06	275	345	395	517	1.95
-07	285	355	405	534	2.01
-08	295	365	415	548	2.06
-09	305	375	425	564	2.12
-10	315	385	435	581	2.19
-11	325	395	445	596	2.25
-12	335	405	455	609	2.29
-13	345	415	465	628	2.37
-14	355	425	475	645	2.43
-15	365	435	485	659	2.48
-16	382	452	502	689	2.59

1. *Размеры для справок.
2. Предельные отклонения размеров - по 7кл.
3. Покрыть грунтовкой ГФ-020 ГОСТ 4056-63 и дважды красить эмалью серого цвета марки ПФ-115 ГОСТ 6465-630

Изм.	Лист	N: докум.	Подп.	Дата
Разр.		Глебова		
Пров.		Садов		
Гл. конс.				
Нач. отд.				
Н. конт.				
Утв.		Лизенберг		

731.01.301

Полухомут

Лит.	Масса	М-б
	см. табл.	1:2

Лист | Листов 1

Полоса 8×60 ГОСТ 103-57
8 Ст 3сп ГОСТ 535-58

Мосгортранспроект

Формат 12

731.01.303

▽4

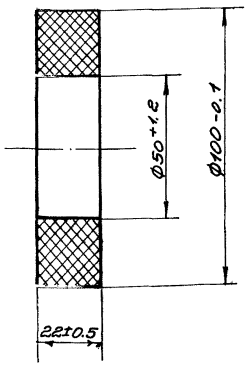

Изм.	Лист	N: док.	Подп.	Дата
Разр.		Глебова		
Пров.		Садов		
Гл. конс.				
Нач. отд.				
Н. конт.				
Утв.		Лизенберг		

731.01.303

Шайба

Лит.	Масса	М-б
	0.22	1:1

Лист | Листов 1

АГ-48 ГОСТ 10087-62

Мосгортранс НИИпроект

Формат 11

731.01.304

▽4(▽)

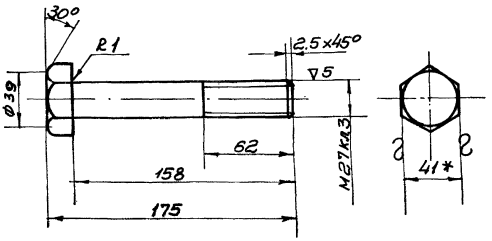

1. * Размер для справок.
2. Неуказанные предельные отклонения размеров - по 7кл.
3. Покрытие ц 15 хр ГОСТ 9791-68

Изм.	Лист	N: докум.	Подп.	Дата
Разр.		Глебова		
Пров.		Садов		
Гл. конс.				
Н. отд.				
Н. конт.				
Утв.		Лизенберг		

731.01.304

Болт

Лит.	Масса	М-б
	1.15	1:2

Лист | Листов 1

Шестигр. 41 (5) ГОСТ 8560-57
Калибр. 35 ГОСТ 1051-59

Мосгортранс НИИпроект

Формат 11

731.01.400.СБ

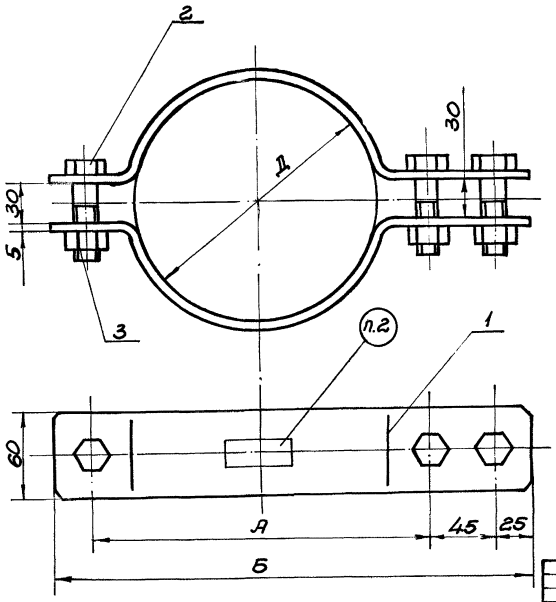

Обозначение	Д	А	Б	Масса, кг
	мм			
731.01.400	172	237	332	2.23
-01	198	263	358	2.43
-02	208	273	368	2.51
-03	214	279	374	2.55
-04	220	285	380	2.59
-05	226	291	386	2.65
-06	232	297	392	2.69
-07	238	303	398	2.73
-08	244	309	404	2.77
-09	250	315	410	2.81
-10	256	321	416	2.87
-11	262	327	422	2.89
-12	268	333	428	2.95
-13	274	339	434	2.99
-14	280	345	440	3.03
-15	286	351	446	3.07
-16	292	357	452	3.13
-17	298	363	458	3.17
-18	304	369	464	3.21
-19	310	375	470	3.25
-20	316	381	476	3.29
-21	322	387	482	3.35
-22	328	393	488	3.39
-23	355	420	515	3.59
-24	370	435	530	3.69
-25	382	447	542	3.79

1. Размеры для справок.
2. Маркировать размер „Д"

Изм.	Лист	N: док.	Подп.	Дата
Разр.		Глебова		
Пров.		Садов		
Гл. конс.				
Н. отд.				
Н. конт.				
Утв.		Айзенберг		

731.01.400.СБ

Хомут тяги
Сборочный чертеж

Лит.	Масса	М-Б
	См. табл.	1:2
Лист	Листов 1	

МосгортрансНИИпроект

Формат 12

Инв. N подл. | Подп. и дата | Взам. инв. N | Инв. N дубл. | Подп. и дата

731.01.401

∇4 (∇)

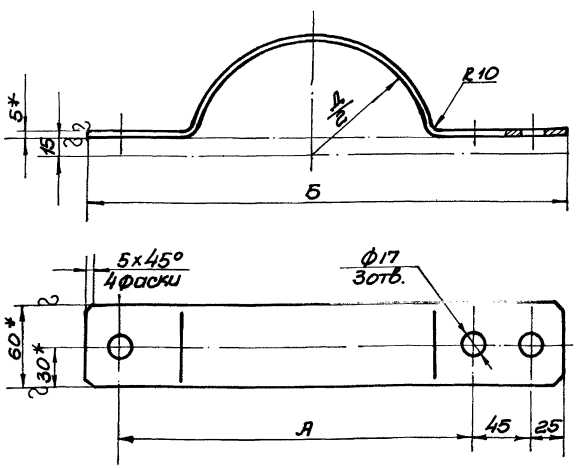

Обозначение	Д	А	Б	Длина развертки*	Масса, кг
	мм				
731.01.401	172	237	332	370	0.88
-01	198	263	358	412	0.98
-02	208	273	368	427	1.02
-03	214	279	374	437	1.04
-04	220	285	380	446	1.06
-05	226	291	386	456	1.09
-06	232	297	392	466	1.11
-07	238	303	398	477	1.13
-08	244	309	404	486	1.15
-09	250	315	410	494	1.17
-10	256	321	416	504	1.20
-11	262	327	422	511	1.21
-12	268	333	428	522	1.24
-13	274	339	434	531	1.26
-14	280	345	440	539	1.28
-15	286	351	446	550	1.30
-16	292	357	452	561	1.33
-17	298	363	458	568	1.35
-18	304	369	464	576	1.37
-19	310	375	470	586	1.39
-20	316	381	476	596	1.41
-21	322	387	482	607	1.44
-22	328	393	488	617	1.46
-23	355	420	515	659	1.56
-24	370	435	530	681	1.61
-25	382	447	542	701	1.66

1.* Размеры для справок.
2. Предельные отклонения размеров-по 7 кл.
3. Покрыть грунтовкой ГФ-020 ГОСТ 4056-63 и дважды красить эмалью серого цвета марки ПФ-115 ГОСТ 6465-63.

Изм.	Лист	N: док.	Подп.	Дата
Разр.		Глебова		
Пров.		Садов		
Гл. конс.				
Н. отд.				
Н. конт.				
Утв.		Айзенберг		

731.01.401.

Полухомут

Лит.	Масса	М-Б
	См. табл.	1:2
Лист	Листов 1	

Полоса 5x60 ГОСТ 103-57 / 8 Ст. 3 сп ГОСТ 535-58

МосгортрансНИИпроект

Формат 12

Инв. N подл. | Подп. и дата | Взам. инв. N | Инв. N дубл. | Подп. и дата

Серия 4.501-1 Выпуск 3

731.01.500СБ

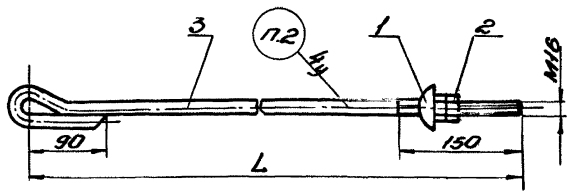

Обозначение	L (мм)	Маркировка	Масса (кг)
731.01.500	2500	Т-16-2500	4,4
-01	3020	Т-16-3020	5,2
-02	3200	Т-16-3200	5,5
-03	3260	Т-16-3260	5,6
-04	3700	Т-16-3700	6,3
-05	3850	Т-16-3850	6,3
-06	3900	Т-16-3900	6,5
-07	4670	Т-16-4670	7,8
-08	5660	Т-16-5660	9,4
-09	5860	Т-16-5860	9,7
-10	7100	Т-16-7100	11,6

1. Размеры для справок.
2. Маркировать по таблице.

Изм.	Лист	№ док.	Подп.	Дата
Разр.		Клюева		
Пров.		Садов		
Гл. конс.		Шустелов		
Н. контр.				
Утв.				

731.01.500СБ

Тяга Т-16
Сборочный чертеж

Лит. | Масса | М-б
см. табл. | 1:4
Лист | Листов 1
Мосгортранспроект

Копировал: Гуф — Формат 11

731.01.501

▽4(▽) 53

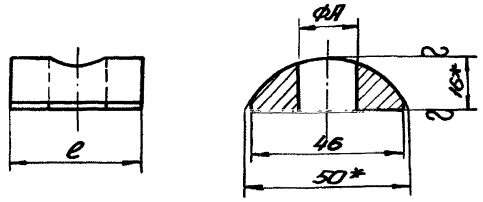

Обозначение	А	ℓ	Масса (кг)
	мм		
731.01.501	17	40	0,13
-01	21	50	0,18

1. *Размеры для справок.
2. Предельные отклонения размеров - по 7кл.
3. Покрытие Ц 15 Хр ГОСТ 9791-68.

Изм.	Лист	№ док.	Подп.	Дата
Разр.		Клюева		
Пров.		Садов		
Гл. конс.		Шустелов		
Н. контр.				
Утв.				

731.01.501

Шайба установочная

Сталь сегментная 50×16 ГОСТ 5157-53

Лит. | Масса | М-б
см. табл. | 1:1
Лист | Листов 1
Мосгортранспроект

Копировал: Гуф — Формат 11

731.01.502

▽4(▽)

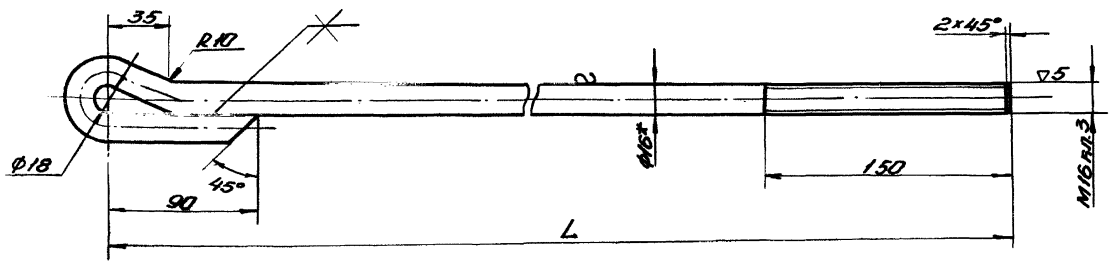

Обозначение	L	Длина развертки	Масса (кг)
	мм		
731.01.502	2500	2650	4,2
-01	3020	3170	5,0
-02	3200	3350	5,3
-03	3260	3410	5,4
-04	3700	3850	6,1
-05	3850	4000	6,3
-06	3900	4050	6,4
-07	4670	4820	7,6
-08	5660	5810	9,2
-09	5860	6010	9,5
-10	7100	7250	11,4

1. *Размер для справок.
2. Предельные отклонения размеров - по 7кл.
3. Сварку производить электродом ЦМ7 942-4,0Р ГОСТ 9467-60.
4. Стержень (кроме резьбы) покрыть грунтовкой ГФ-020-ГОСТ 4056-63 и дважды красить эмалью серого цвета марки ПФ-115 ГОСТ 6465-63.
5. Резьбу покрыть смазкой УН (техническим вазелином) ГОСТ 782-59.

Изм.	Лист	№ док.	Подп.	Дата
Разр.		Клюева		
Пров.		Садов		
Гл. конс.		Шустелов		
Н. контр.				
Утв.				

731.01.502

Стержень

Круг 16 ГОСТ 2590-71
Вст3сп ГОСТ 535-58

Лит. | Масса | М-б
см. табл. | 1:2
Лист | Листов 1
Мосгортранспроект

Копировал: Гуф — Формат 12

Серия 4.507-1 Выпуск 3

731.02.000.СБ

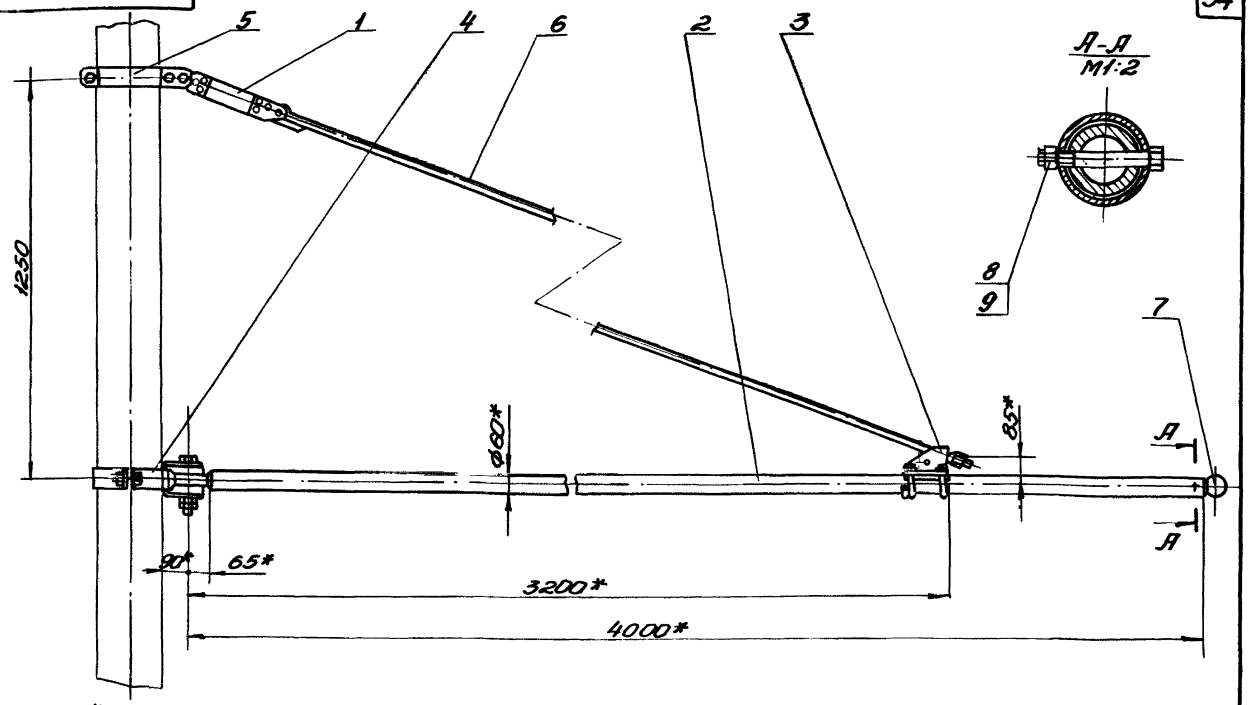

1. *Размеры для справок.
2. Предельные отклонения размеров – по 7кл.
3. Резьбовые соединения смазать техническим вазелином поз. 10.
4. Условия применения кронштейна см. черт. инв. № К-73-3435.

Изм.	Лист	№ докум.	Подп.	Дата	731.02.000.СБ		
Разр.		Клюева			Кронштейн КП-4/60	Лит.	Масса 48,5	М-б 1:10
Пров.		Садов			Сборочный чертеж	Лист	Листов 1
Гл.конс.		Шустелов				Мосгортранспроект	
Нач.отд.		Шустелов					
Н.конт.							
Утв.		Харович					

Инв. № подл. К-73-2440 | Подп. и дата | Взам. инв. | Инв. № дубл. | Подп. и дата

Копировал: Гуф- Формат 12

731.03.000.СБ

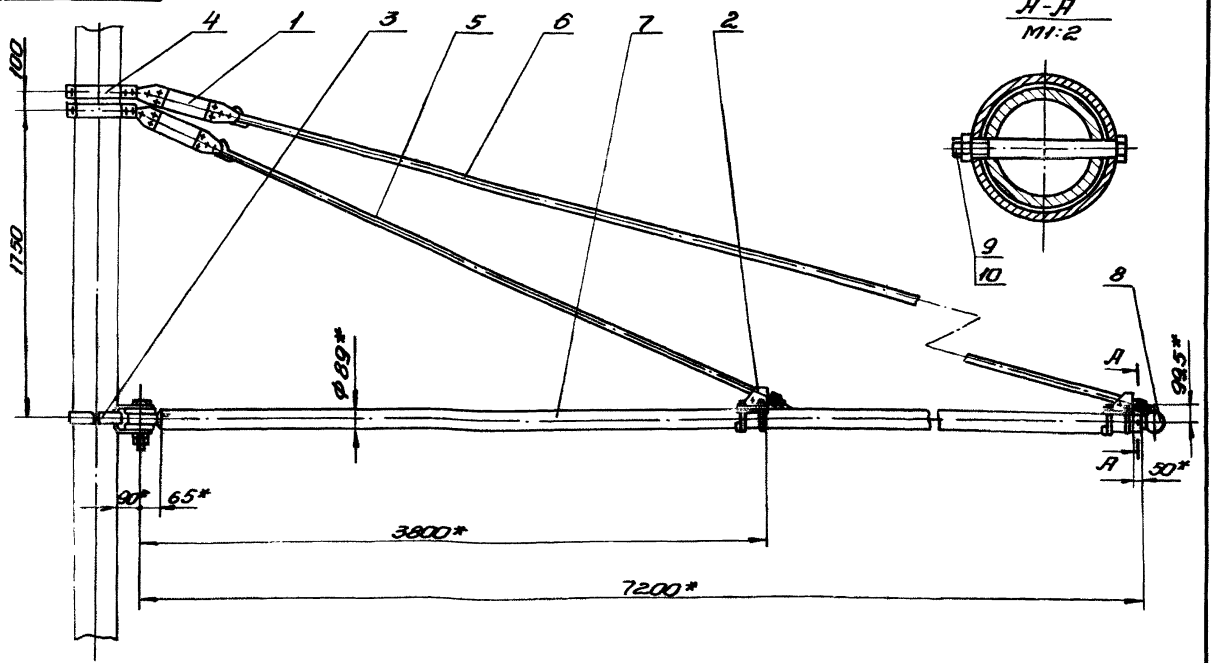

1. *Размеры для справок.
2. Предельные отклонения размеров – по 7кл.
3. Резьбовые соединения смазать техническим вазелином поз. 11
4. Условия применения кронштейна см. черт. инв. № К-73-3436

Изм.	Лист	№ докум.	Подп.	Дата	731.03.000.СБ		
Разр.		Клюева			Кронштейн КП-7,2/89	Лит.	Масса 125,0	М-б 1:20
Пров.		Садов			Сборочный чертеж	Лист	Листов 1
Гл.конс.		Шустелов				Мосгортранспроект	
Нач.отд.		Шустелов					
Н.конт.							
Утв.		Харович					

Инв. № подл. К-73-2441 | Подп. и дата | Взам. инв. | Инв. № дубл. | Подп. и дата

Копировал: Гуф- Формат 12

Серия 4.507-1 Выпуск 3

731.03.100СБ

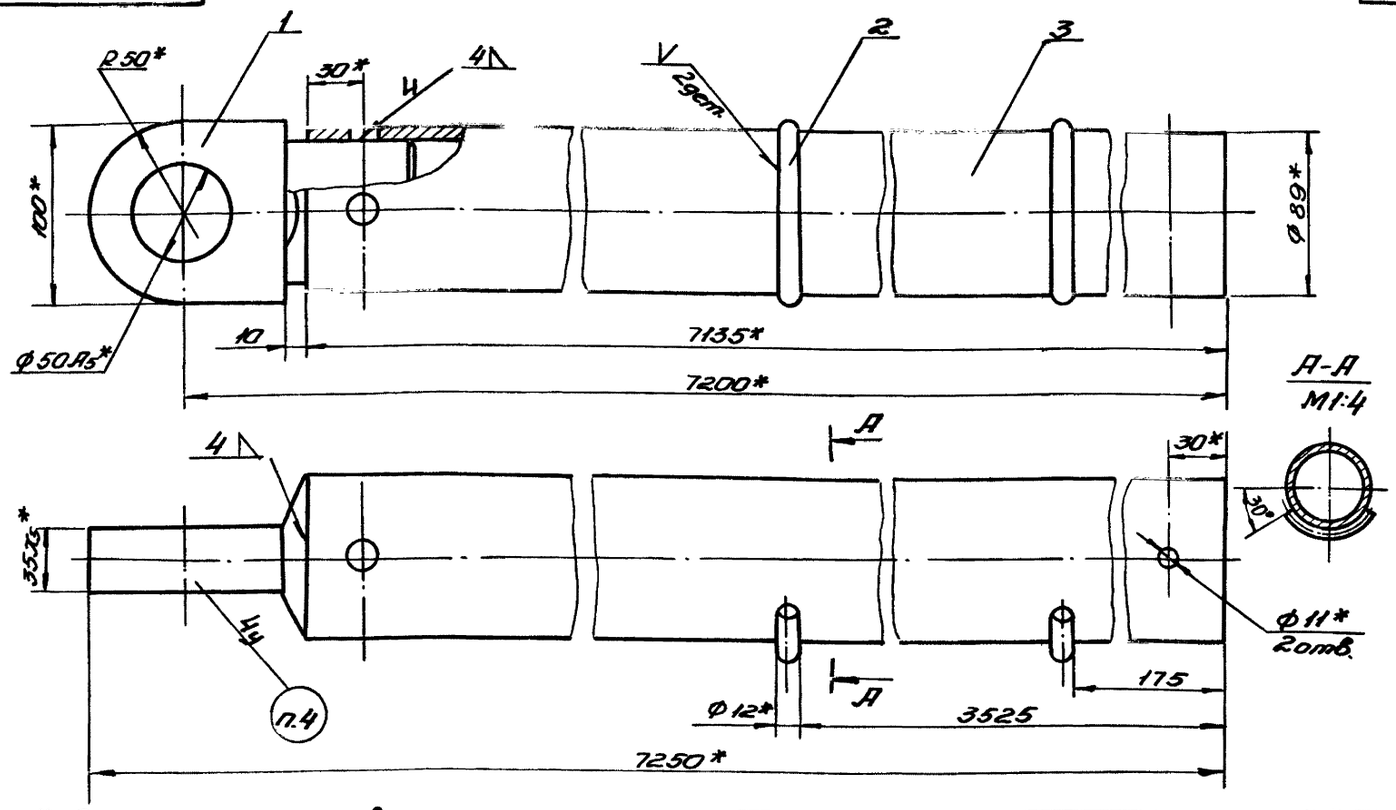

1.* Размеры для справок.
2. Предельные отклонения размеров - по 7кл.
3. Сварку производить электродом поз.6. Швы зачистить.
4. Маркировать: КП - 7,2/89
5. Покрыть грунтовкой поз. 4 и дважды красить эмалью поз. 5

Изм.	Лист	№ док.	Подп.	Дата
Разр.	Клюева			
Пров.	Садов			
Гл. конс.	Шустелов			
Н. конт.				
Утв.				

731.03.100СБ

Консоль

Сборочный чертеж

Лит.	Масса	М-б
	77,7	1:2

Лист | Листов 1

Мосгортранспроект

Копировал: Гуф

Формат 12

Инв. № подл. | Подп. и дата | Взам. инв. | Инв. № дубл. | Подп. и дата

F-73-2661

731.03.102

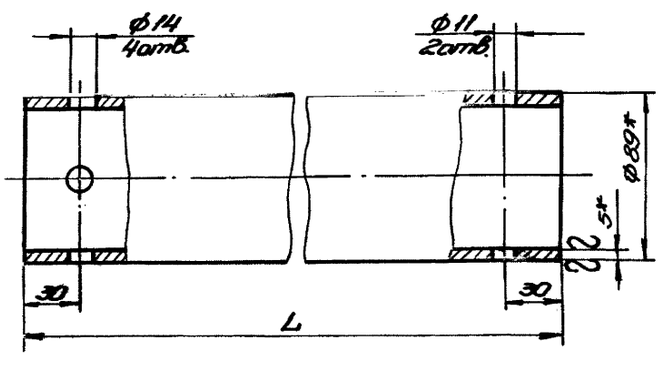

Обозначение	L (мм)	Масса (кг)
731.03.102	4435	46,0
-01	5935	61,5
-02	7135	74,0
-03	7935	82,0

1* Размеры для справок.
2. Предельные отклонения размеров - по 7кл.

731.03.102

Труба

Лит.	Масса	М-б
	см. табл.	1:2

Лист | Листов 1

Труба 89х5-Ст.3-В ГОСТ 8732-70

Мосгортранспроект

Копировал: Гуф

Формат 11

Инв. № подл. | Подп. и дата | Взам. инв. | Инв. № дубл. | Подп. и дата

F-73-2661

731.06.101

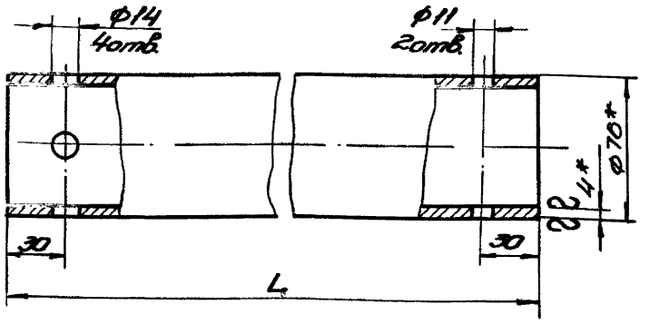

Обозначение	L (мм)	Масса (кг)
731.06.101	3935	28,0
-01	4935	35,0
-02	5935	42,0
-03	7935	56,3

1.* Размеры для справок.
2. Предельные отклонения размеров - по 7кл.

731.06.101

Труба

Лит.	Масса	М-б
	см. табл.	1:2

Лист | Листов 1

Труба 76х4-Ст.3-В ГОСТ 8732-70

Мосгортранспроект

Копировал: Гуф

Формат 11

Инв. № подл. | Подп. и дата | Взам. инв. | Инв. № дубл. | Подп. и дата

F-73-2662

Серия 4.507-1 Выпуск 3

731.04.000.СБ

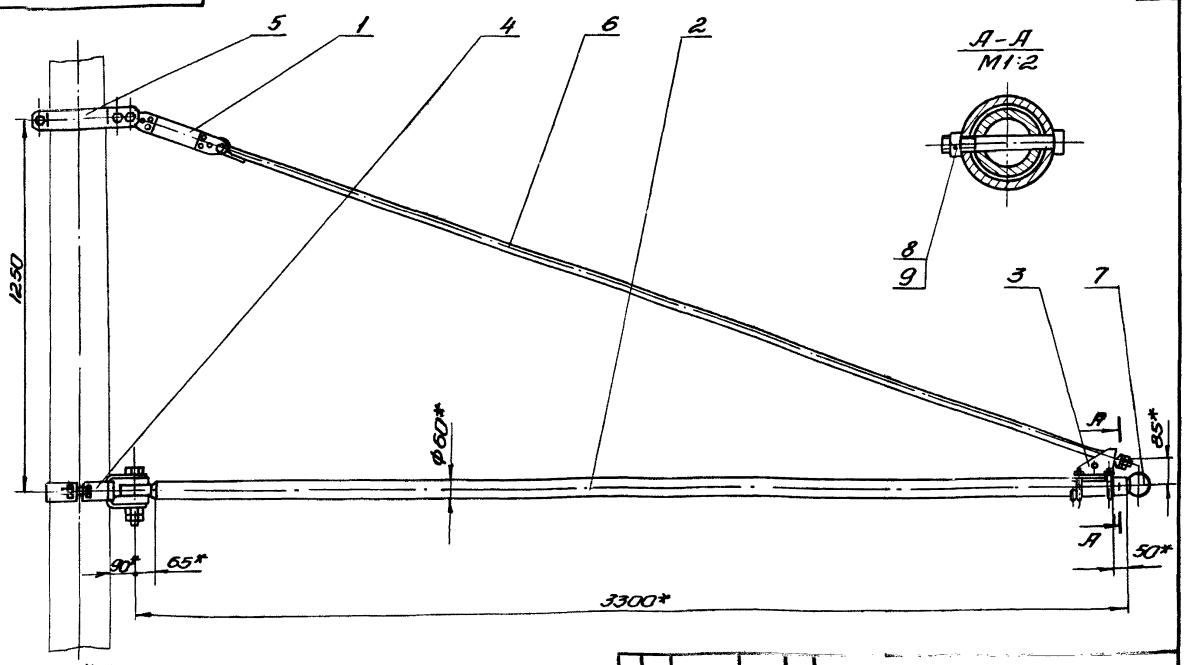

1. * Размеры для справок.
2. Предельные отклонения размеров - по 7 кл.
3. Резьбовые соединения смазать техническим вазелином поз. 10.
4. Условия применения кронштейна см. черт. инв. № К-73-3436.

Изм.	Лист	№ док.	Подп.	Дата	731.04.000.СБ		
Разр.		Клюева			Кронштейн КК-3/60	Лит.	Масса 44,7	М-б 1:10
Пров.		Садов			Сборочный чертеж	Лист	Листов 1
Гл. конс.		Шустеков				Мосгортранспроект	
Н. отд.		Шустеков					
Н. конт.							
Утв.		Хоровин					

Копировал: Гуф

Формат 12

Инв. № подл. | Подп. и дата | Взам. инв. | Инв. № дубл. | Подп. и дата

К-73-3436

731.05.000.СБ

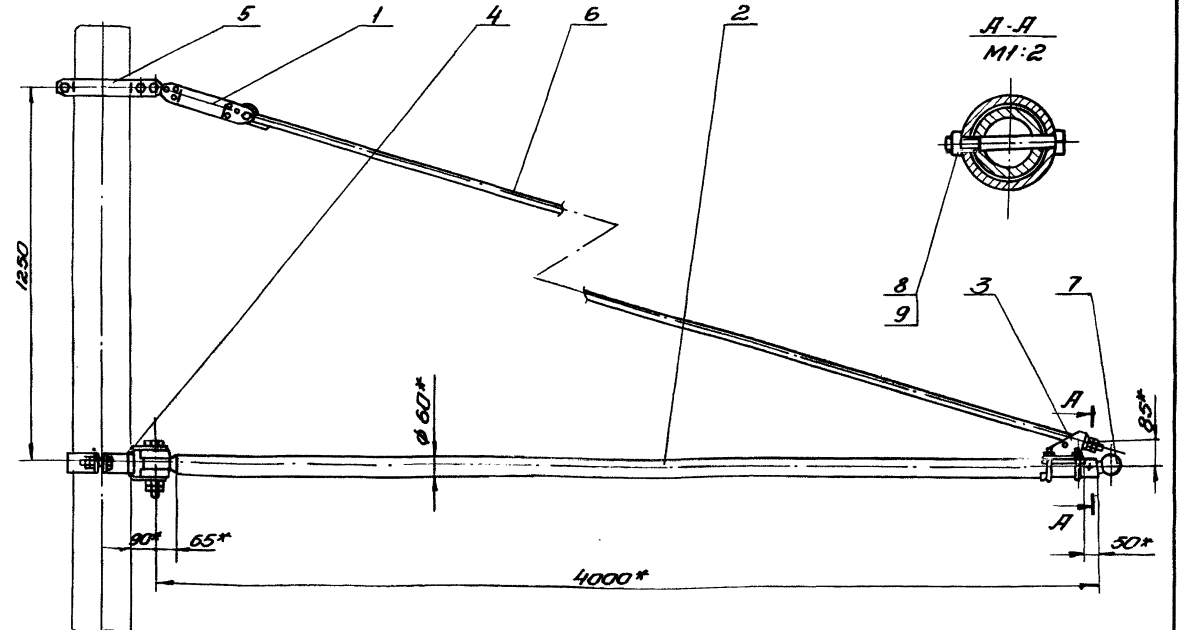

1. * Размеры для справок.
2. Предельные отклонения размеров - по 7 кл.
3. Резьбовые соединения смазать техническим вазелином поз. 10
4. Условия применения кронштейна м. черт. инв. № К-73-3436.

Изм.	Лист	№ док.	Подп.	Дата	731.05.000.СБ		
Разр.		Клюева			Кронштейн КК-4/60	Лит.	Масса 49,6	М-б 1:10
Пров.		Садов			Сборочный чертеж	Лист	Листов 1
Гл. конс.		Шустеков				Мосгортранспроект	
Н. отд.		Шустеков					
Н. конт.							
Утв.		Хоровин					

Инв. № подл. | Подп. и дата | Взам. инв. | Инв. № дубл. | Подп. и дата

К-73-3434

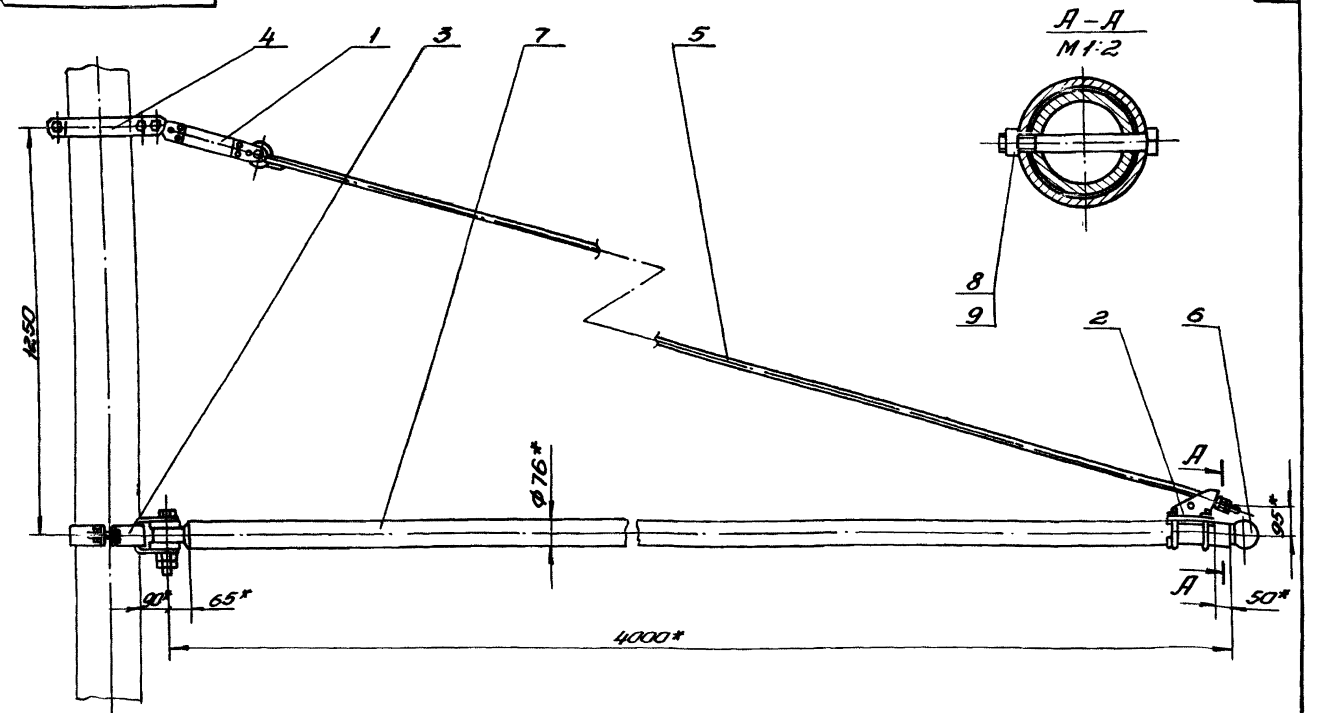

1.* Размеры для справок.
2. Предельные отклонения размеров - по 7кл.
3. Резьбовые соединения смазать техническим вазелином поз. 10.
4. Условия применения кронштейна см. черт. инв. № К-73-3436

Изм.	Лист	№ док.	Подп.	Дата
Разр.	Клюева			
Пров.	Садов			
Гл.конс.	Шустелов			
Нач.отд.	Шустелов			
Н.конт.				
Утв.	Харовин			

731.06.000.СБ

Кронштейн КК-4/76
Сборочный чертеж

Лит.	Масса	М-б
	57	1:10
Лист	Листов 1	

Мосгорганспроект

Копировал: [illegible]

Формат 12

Инв. № подл. К-73-2676 | Подп. и дата | Взам. инв. | Инв. № дубл. | Подп. и дата

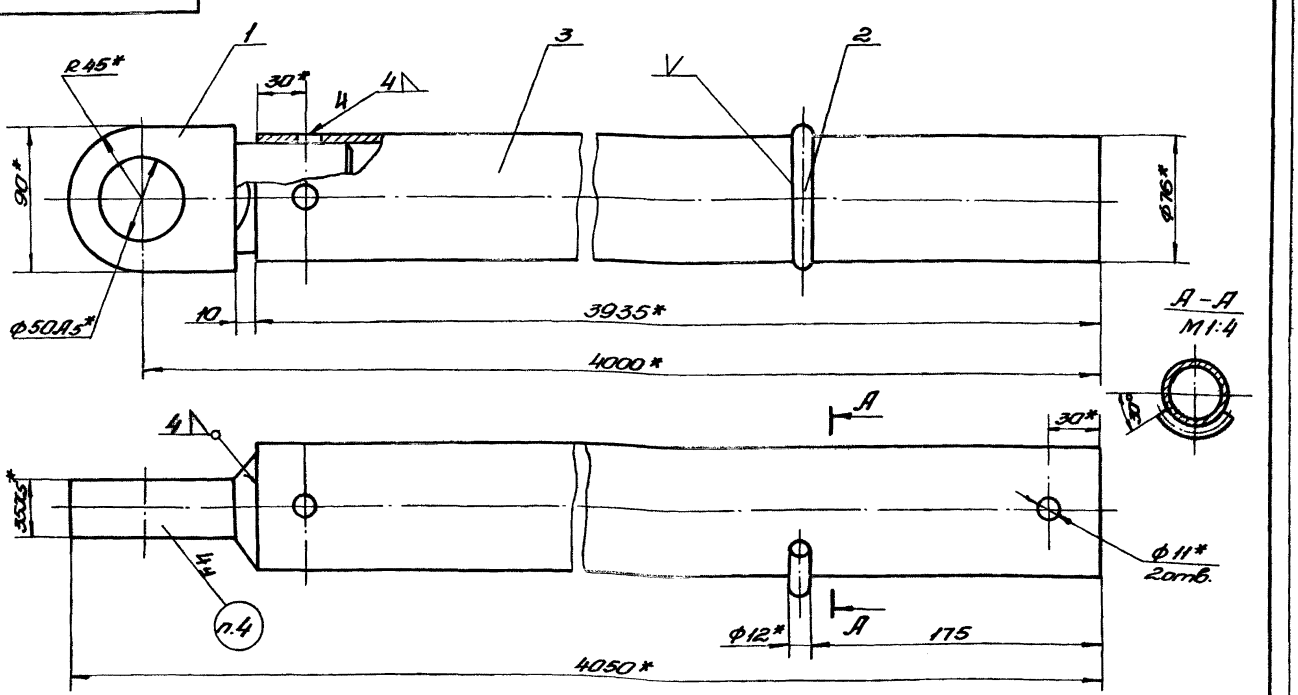

1.* Размеры для справок.
2. Предельные отклонения размеров - по 7кл.
3. Сварку производить электродом поз. 6. Швы зачистить.
4. Маркировать: КК-4/76.
5. Покрыть грунтовкой поз. 4 и дважды красить эмалью поз. 5

Изм.	Лист	№ докум.	Подп.	Дата
Разр.	Клюева			
Пров.	Садов			
Гл.конс.	Шустелов			
Нач.отд.				
Н.конт.				
Утв.				

731.06.100.СБ

Консоль
Сборочный чертеж

Лит.	Масса	М-б
	31,1	1:2
Лист	Листов 1	

Мосгорганспроект

Копировал: [illegible]

Формат 12

Инв. № подл. К-73-2676 | Подп. и дата | Взам. инв. | Инв. № дубл. | Подп. и дата

Серия 4.507-1 Выпуск 3

732.01.000.СБ

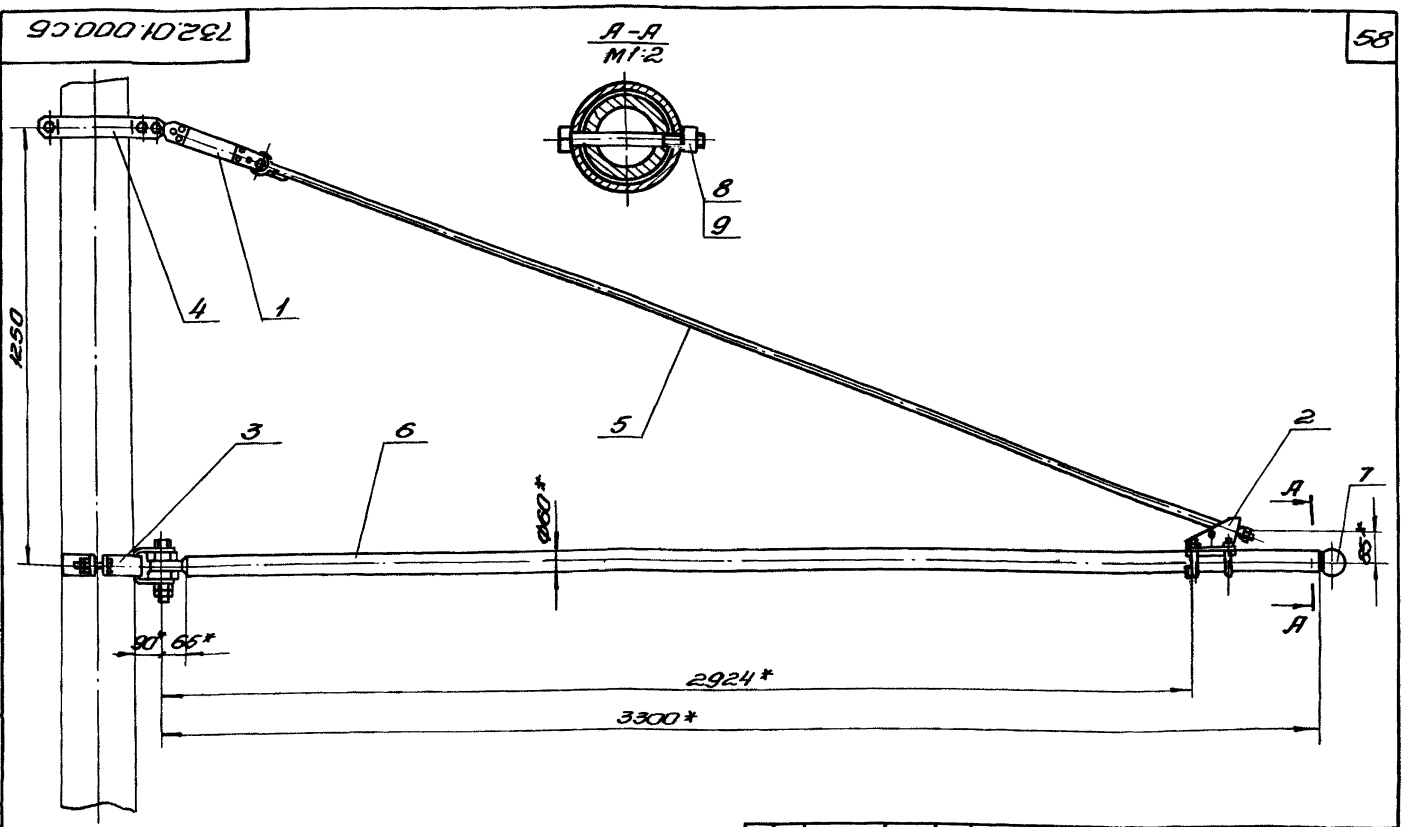

1. *Размеры для справок.
2. Предельные отклонения размеров - по 7кл.
3. Резьбовые соединения смазать техническим вазелином поз. 10.
4. Условия применения кронштейна см. черт. инв. №К-73-3436

Изм.	Лист	№ док.	Подп.	Дата	732.01.000.СБ			
Разр.		Ларцев			Кронштейн КТП-3,3 Сборочный чертеж	Лит.	Масса	М-б
Пров.		Садов					40,0	1:10
Гл.конс.		Шустелов				Лист	Листов 1	
Н.конт.		Шустелов				Мосгортранспроект		
Утв.		Харович						

Копировал: Ту-1 Формат 12

Инв. № подл. К-73-2612 | Подп. и дата | Взам. инв. | Инв. № дубл. | Подп. и дата

732.03.000.СБ

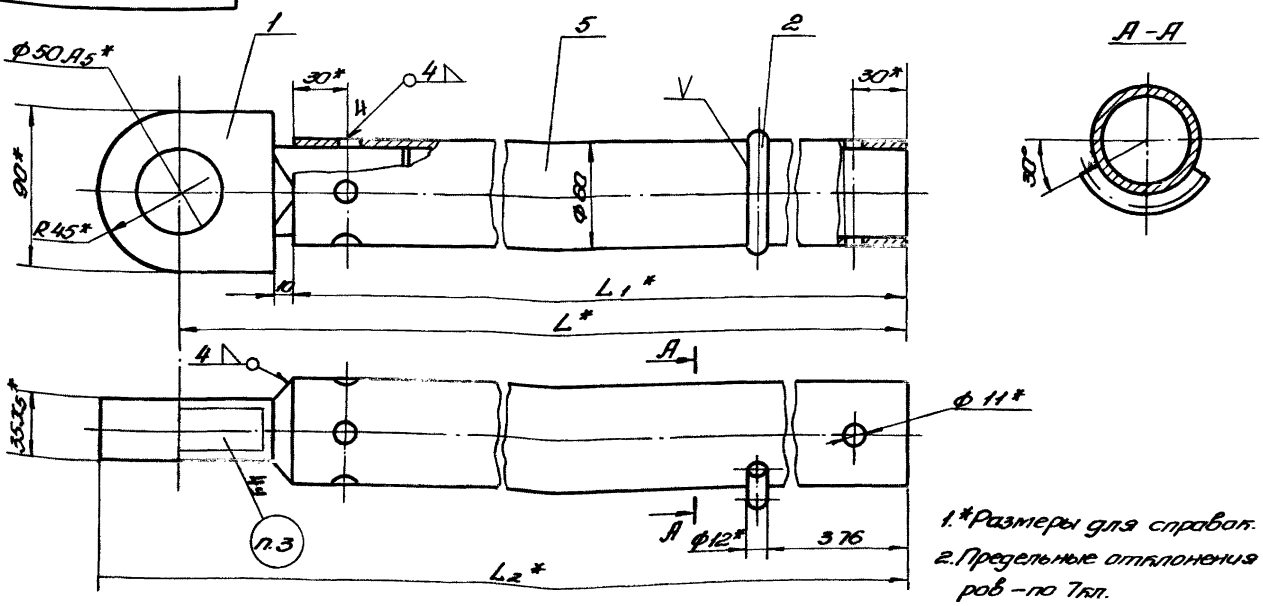

1. *Размеры для справок.
2. Предельные отклонения размеров - по 7кл.
3. Маркировать по таблице.
4. Сварку производить электродом поз. 5. Швы зачистить.
5. Покрыть грунтовкой поз. 3 и дважды красить эмалью поз. 4.

Обозначение	L*	L_1^*	L_2^*	Маркировка	Масса кг
	мм				
732.01.100	3300	3235	3350	КТП-3,3	21,0
-01	4000	3935	4050	КТП-4,0	25,0

Изм.	Лист	№ док.	Подп.	Дата	732.01.100.СБ			
Разр.		Ларцев			Кансоль Сборочный чертеж	Лит.	Масса	М-б
Пров.		Садов					ст. табл.	—
Гл.конс.		Шустелов				Лист	Листов 1	
Н.конт.						Мосгортранспроект		
Утв.								

Инв. № подл. К-73-2613 | Подп. и дата | Взам. инв. | Инв. № дубл. | Подп. и дата

Серия 4.507-1 Выпуск 3

732.02.000.СБ

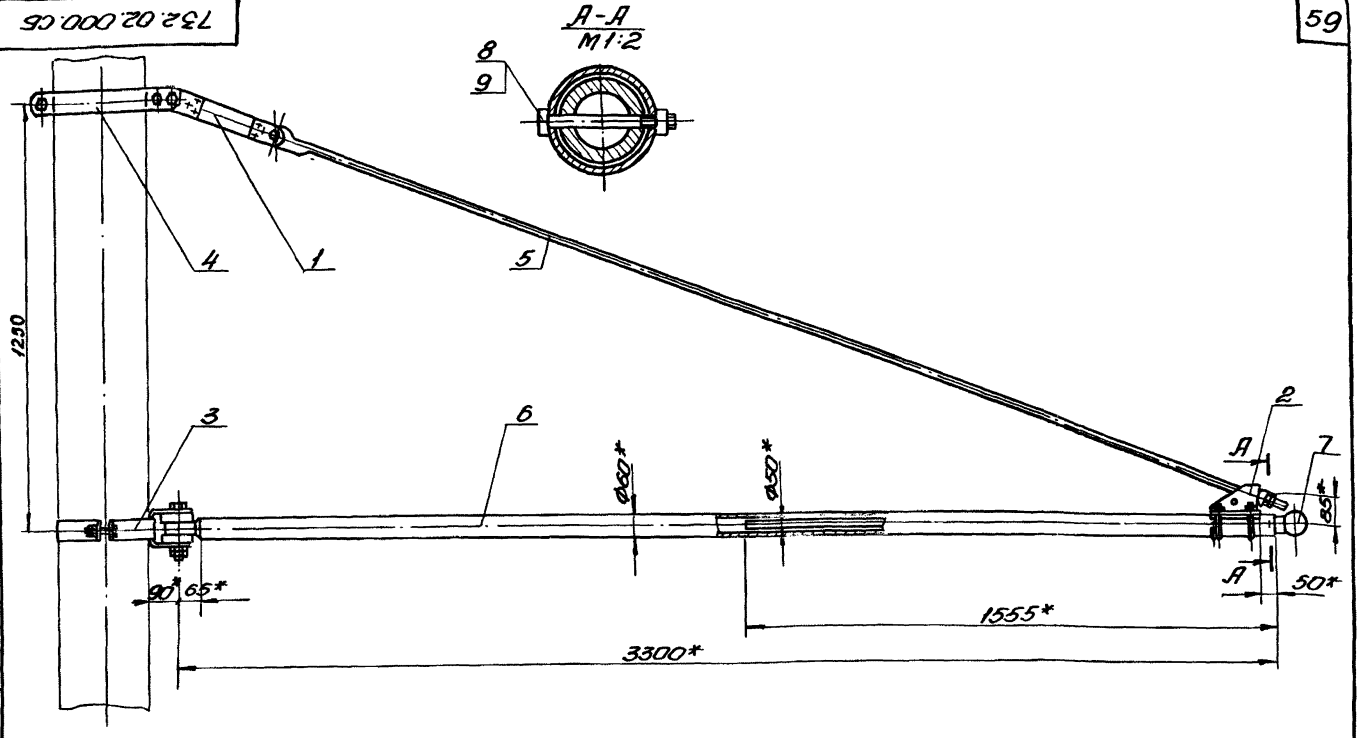

1. Размеры для справок.
2. Предельные отклонения размеров - по 7кл.
3. Резьбовые соединения смазать техническим вазелином поз. 10.
4. Условия применения кронштейна см. черт. инв. NK-73-3436.

Изм.	Лист	№ док.	Подп.	Дата	732.02.000.СБ			
Разр.		Ларцев			Кронштейн КТП-3,3А Сборочный чертеж	Лит.	Масса	М-б
Пров.		Садов					47,6	1:10
Гл. конс.		Шустелов				Лист	Листов 1	
Нач. отд.		Шустелов				Мосгортранспроект		
Н. конт.								
Утв.		Хорович						

Копировал: [illegible] Формат 12

Инв. № подл. | Подп. и дата | Взам. инв. | Инв. № дубл. | Подп. и дата

К-73-2677

732.02.100.СБ

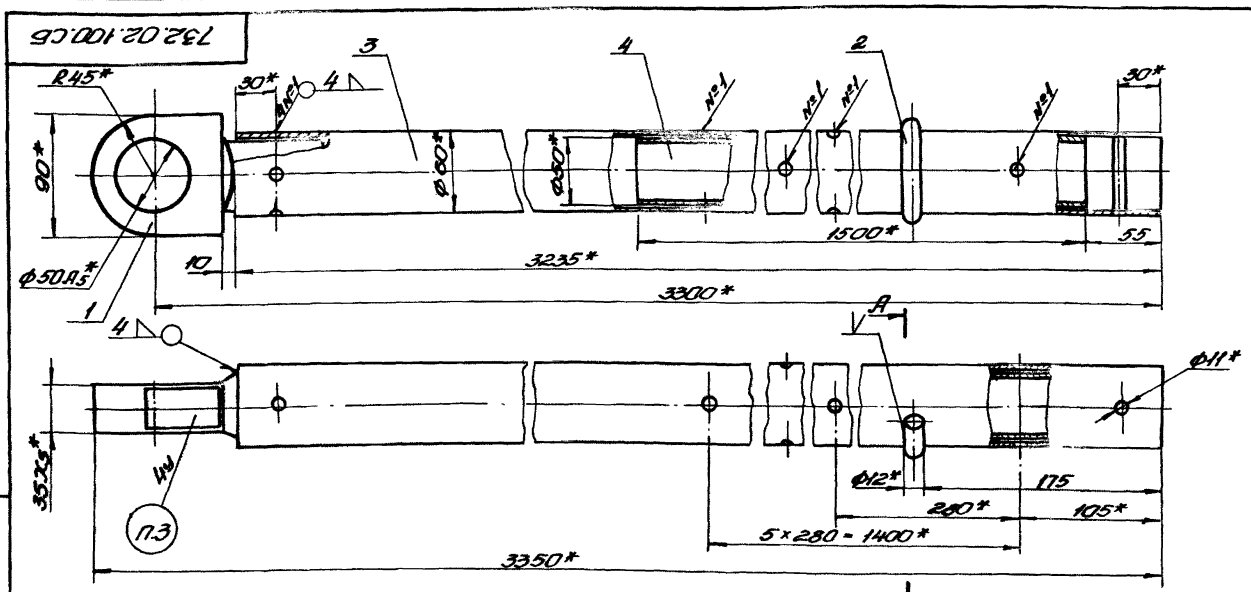

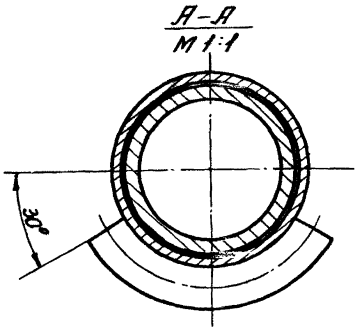

1.* Размеры для справок.
2. Предельные отклонения размеров - по 7кл.
3. Маркировать: КТП-3,3А.
4. Сварку производить электродом поз. 7. Швы зачистить.
5. Покрыть грунтовкой поз. 5 и дважды красить эмалью поз. 6

Изм.	Лист	№ док.	Подп.	Дата	732.02.100.СБ			
Разр.		Ларцев			Консоль Сборочный чертеж	Лит.	Масса	Масш.
Пров.		Садов					27,93	1:2,5
Гл. конс.		Шустелов				Лист	Листов 1	
Н. конт.						Мосгортранспроект		
Утв.								

Инв. № подл. | Подп. и дата | Взам. инв. | Инв. № дубл. | Подп. и дата

К-73-2678

Серия 4.507-1 Выпуск 3

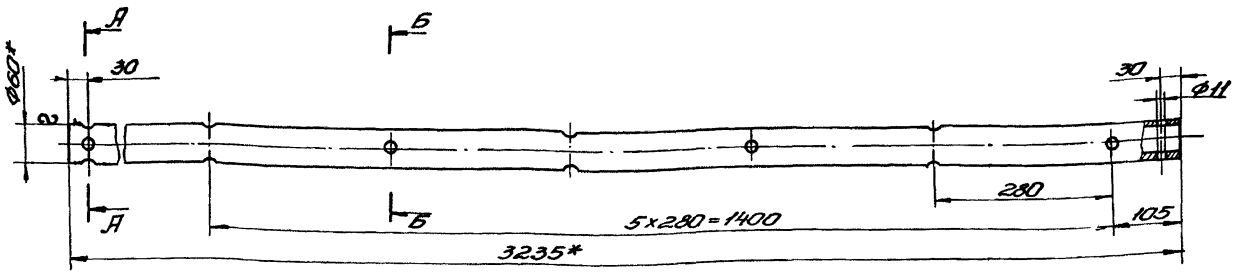

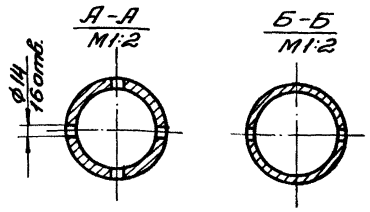

1.* Размеры для справок.
2. Предельные отклонения размеров - по 7 кл.

					732.02.101			
Изм.	Лист	№ док.	Подп.	Дата	Труба	Лит.	Масса	М-б
Разр.		Ларцев					17,9	1:5
Пров.		Садов				Лист	Листов 1	
Гл. конс.		Шустелов			Труба 60×4-Ст3-В ГОСТ 8732-70	Мосгортранспроект		
Н. конт.								
Утв.								

Копировал: [illegible] Формат 12

Инв. № подл. | Подп. и дата | Взам. инв. № | Инв. № дубл. | Подп. и дата

К-73-2442

732.03.000.СБ

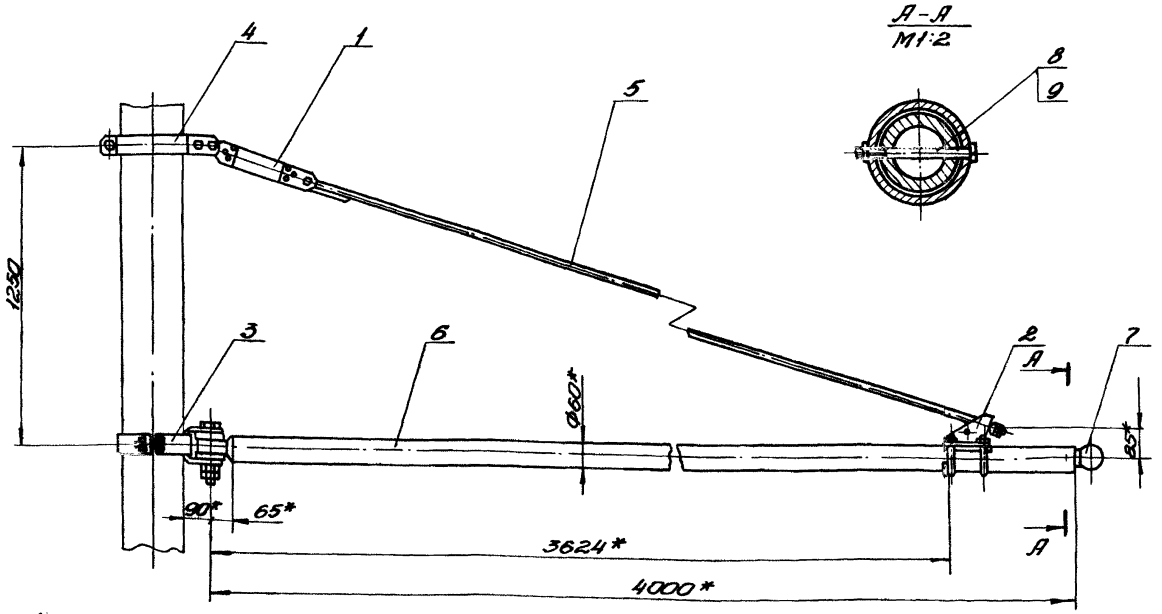

1.* Размеры для справок.
2. Предельные отклонения размеров - по 7 кл.
3. Резьбовые соединения смазать техническим вазелином поз. 10.
4. Условия применения кронштейна см. черт. инв. № К-73-3436.

					732.03.000.СБ			
Изм.	Лист	№ докум.	Подп.	Дата	Кронштейн КТП-4 Сборочный чертеж	Лит.	Масса	М-б
Разр.		Бурова					45	1:10
Пров.		Садов				Лист	Листов 1	
Гл. конс.		Шустелов				Мосгортранспроект		
Нач. отд.		Шустелов						
Н. конт.								
Утв.		Хоровин						

Инв. № подл. | Подп. и дата | Взам. инв. № | Инв. № дубл. | Подп. и дата

К-73-2443

732.04.000.СБ

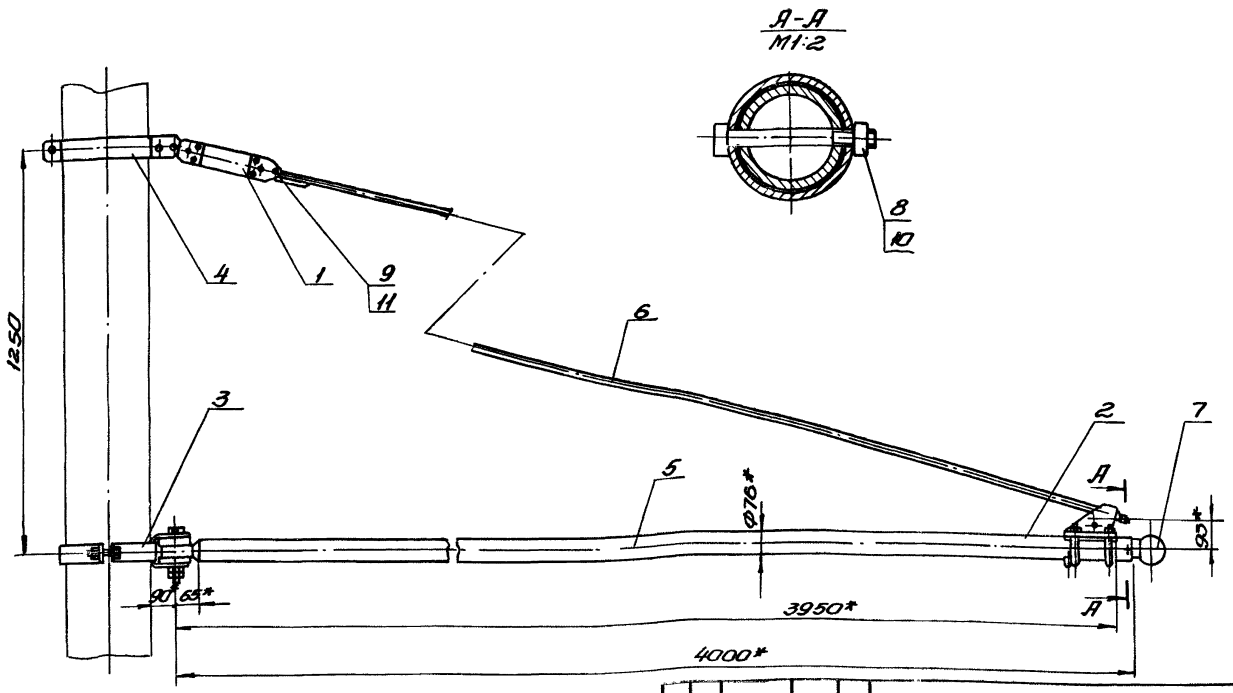

1.* Размеры для справок.
2. Предельные отклонения размеров - по 7кл.
3. Резьбовые соединения смазать техническим вазелином поз. 11.
4. Условия применения кронштейна см. черт. инв. № К-73-3436.

Изм.	Лист	№ док.	Подп.	Дата
Разр.		Ларцев		
Пров.		Сафов		
Гл. конс.		Шустелов		
Нач. отд.		Шустелов		
Н. контр.				
Утв.		Хоровин		

732.04.000.СБ

Кронштейн КТП-4А
Сборочный чертеж

Лит.	Масса	М-б
	58,4	1:10

Лист | Листов 1

Мосгортранспроект

Копировал: Гуф

Формат 12

Инв. № подл. К-73-5058 | Подп. и дата | Взам. инв. | Инв. № дубл. | Подп. и дата

732.04.100.СБ

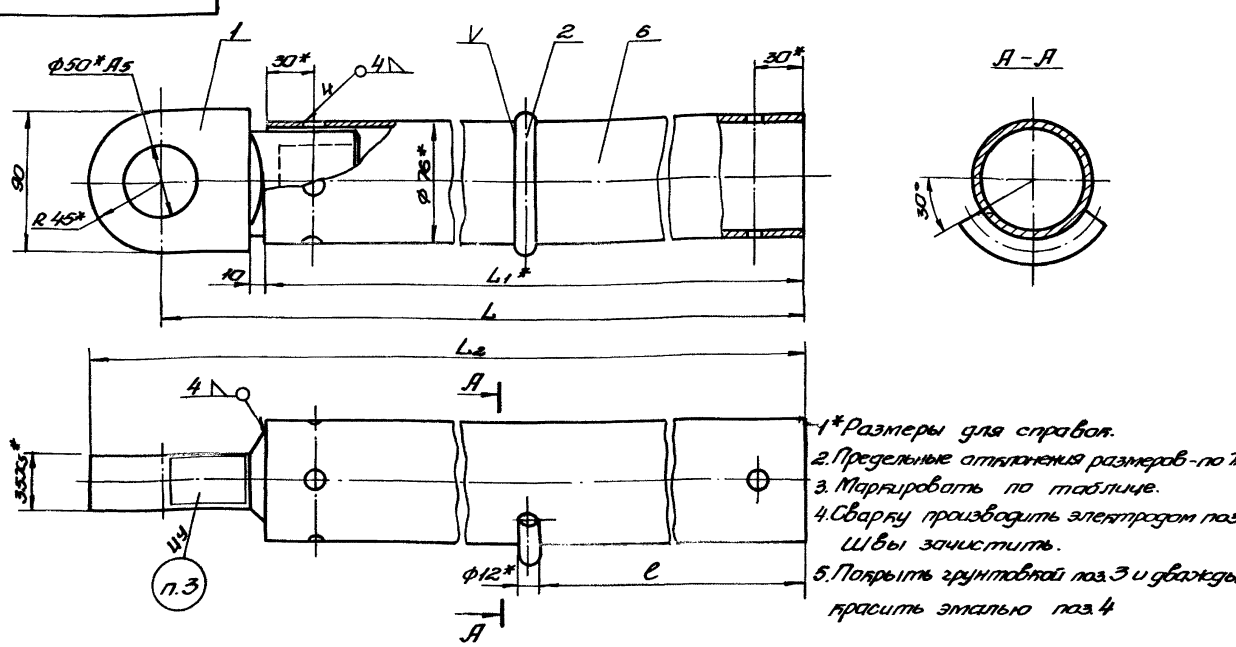

1* Размеры для справок.
2. Предельные отклонения размеров - по 7кл.
3. Маркировать по таблице.
4. Сварку производить электродом поз. 5 Швы зачистить.
5. Покрыть грунтовкой поз. 3 и дважды красить эмалью поз. 4

Обозначение	L*	L_1*	L_2*	l	Маркировка	Масса кг
	мм					
732.04.100	4000	3935	4050	176	КТП-4А	35,0
-01	5000	4935	5050	376	КТП-5	39,0

Изм.	Лист	№ док.	Подп.	Дата
Разр.		Ларцев		
Пров.		Сафов		
Гл. конс.		Шустелов		
Н. конт.				
Утв.				

732.04.100.СБ

Консоль
Сборочный чертеж

Лит.	Масса	М-б
	см. табл.	—

Лист | Листов 1

Мосгортранспроект

Инв. № подл. К-73-5059 | Подп. и дата | Взам. инв. | Инв. № дубл. | Подп. и дата

241.04.000.СБ

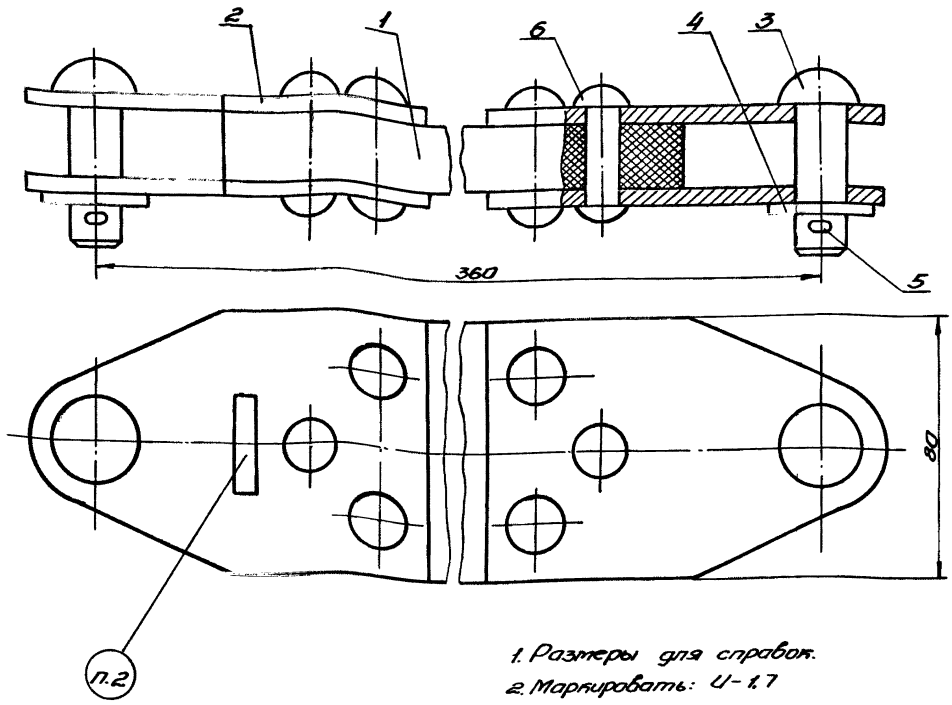

1. Размеры для справок.
2. Маркировать: И-1,7

Изм.	Лист	№ док.	Подп.	Дата	241.04.000.СБ		
Разр.	Парамонова				Изолятор планочный И-1,7 Сборочный чертеж	Лит.	Масса 2,17 М-б 1:1
Пров.	Айзенберг					Лист	Листов 1
Гл. конс.	Шустелов						
Н. конт.						Мосгортранспроект	
Утв.							

Копировал: Гуф Формат 12

Инв. № подл. | Подп. и дата | Взам. инв. | Инв. № дубл. | Подп. и дата

К-73-1447

241.04.001

▽4(▽)

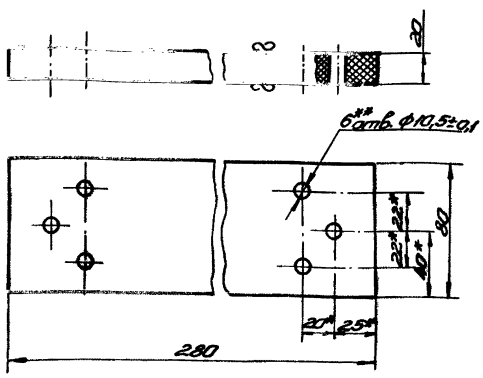

1.* Размеры для справок.
2. Неуказанные предельные отклонения размеров – по 7кл.
3.** Обработать по дет. 241.04.002.
4. Пропитать в лаке ГФ-95 ГОСТ 8018-70.

Изм.	Лист	№ док.	Подп.	Дата	241.04.001		
Разр.	Парамонова				Планка изоляционная	Лит.	Масса 0,57 М-б 1:2
Пров.	Айзенберг					Лист	Листов 1
Гл. конс.	Шустелов				Пластик древесный слоистый ДСП-Б-э ГОСТ 13913-68	Мосгортранспроект	
Н. конт.							
Утв.							

Копировал: Гуф Формат 11

Инв. № подл. | Подп. и дата | Взам. инв. | Инв. № дубл. | Подп. и дата

К-73-1448

241.04.002

▽4(▽)

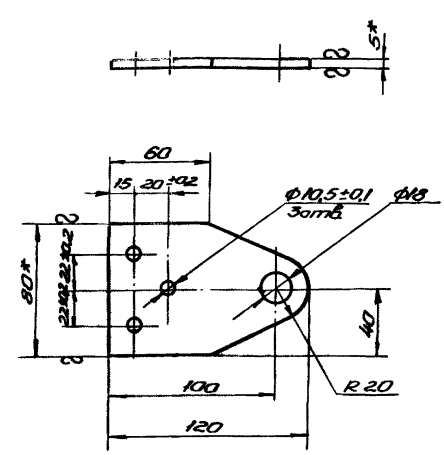

1.* Размеры для справок.
2. Неуказанные предельные отклонения размеров – по 7кл.
3. Покрытие: Ц21 хр ГОСТ 9791-68.

Изм.	Лист	№ док.	Подп.	Дата	241.04.002		
Разр.	Парамонова				Пластина	Лит.	Масса 0,3 М-б 1:2
Пров.	Айзенберг					Лист	Листов 1
Гл. конс.	Шустелов				Полоса 5×80 ГОСТ 103-57 Ст.3 ГОСТ 535-58	Мосгортранспроект	
Н. конт.							
Утв.							

Копировал: Гуф Формат 11

Инв. № подл. | Подп. и дата | Взам. инв. | Инв. № дубл. | Подп. и дата

К-73-1449

732.04.200 СБ

Серия 4.507-1 Выпуск 3

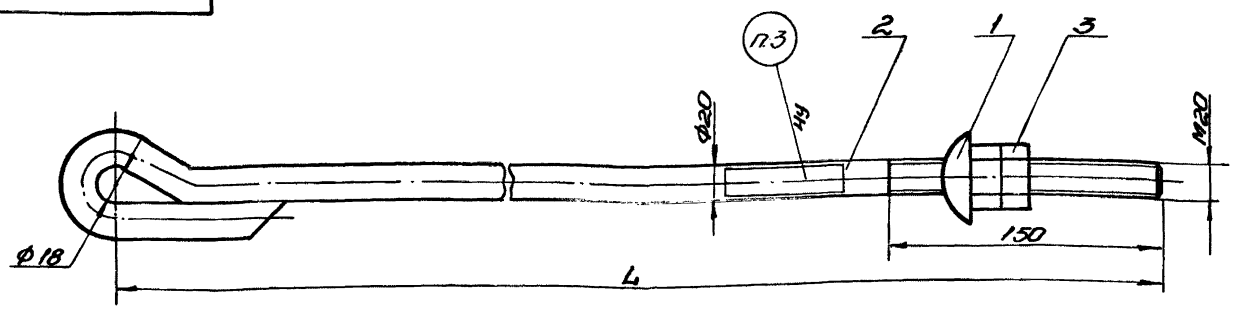

Обозначение	L мм	Маркировка	Масса кг
732.04.200	3860	Т-20-3860	10,2
-01	4000	Т-20-4000	10,5
-02	4300	Т-20-4300	11,3
-03	4400	Т-20-4400	11,5
-04	4850	Т-20-4850	12,5
-05	5300	Т-20-5300	13,8
-06	5350	Т-20-5350	13,9
-07	6320	Т-20-6320	16,4
-08	7100	Т-20-7100	17,9
-09	7660	Т-20-7660	19,9
-10	7860	Т-20-7860	20,1

1. Размеры для справок.
2. Предельные отклонения размеров - по 7кл.
3. Маркировать по таблице.

Изм.	Лист	№ док.	Подп.	Дата	732.04.200 СБ			
Разр.		Ларцев			Тяга Т-20	Лит.	Масса см. табл.	М-б
Пров.		Садов			Сборочный чертеж	Лист	Листов 1	
Гл. конс.		Шустелов				Мосгортранспроект		
Н. конт.								
Утв.								

Инв. № подл. | Подп. и дата | Взам. инв. | Инв. № дубл. | Подп. и дата

Копировал: Гуч Формат 12

241.04.003

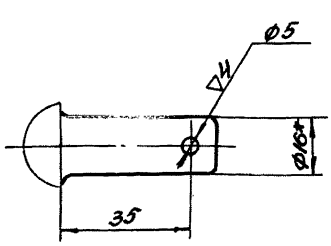

1.* Размер для справок.
2. Предельные отклонения размеров - по 7кл.

Изм.	Лист	№ док.	Подп.	Дата	241.04.003			
Разр.		Клюева			Ось	Лит.	Масса 0,09	М-б 1:1
Пров.		Садов				Лист	Листов 1	
Гл. конс.		Шустелов			Заклепка 16×42-011 ГОСТ 10299-68	Мосгортранспроект		
Н. конт.								
Утв.								

Инв. № подл. | Подп. и дата | Взам. инв. | Инв. № дубл. | Подп. и дата

Копировал: Гуч Формат 11

732.04.201

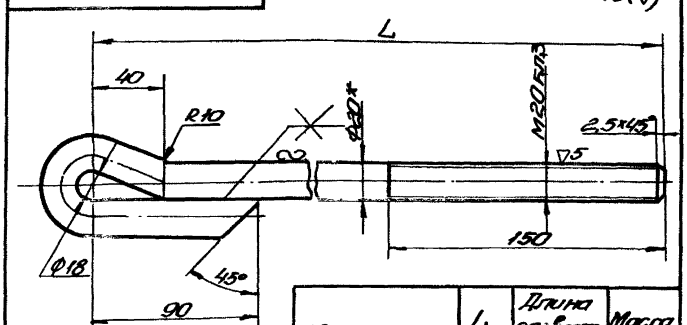

Обозначение	L	Длина развертки	Масса
	мм		кг
732.04.200	3860	4010	9,9
-01	4000	4150	10,2
-02	4300	4450	11,0
-03	4400	4550	11,2
-04	4850	5000	12,2
-05	5300	5450	13,5
-06	5350	5500	13,6
-07	6320	6470	16,1
-08	7100	7250	17,6
-09	7660	7810	19,6
-10	7860	8010	19,8

1.* Размер для справок.
2. Предельные отклонения размеров - по 7кл.
3. Сварку производить электродом ЦМ7 Э42-4,0Р. ГОСТ 9467-60. Швы зачистить.

Изм.	Лист	№ док.	Подп.	Дата	732.04.201			
Разр.		Ларцев			Стержень	Лит.	Масса см. табл.	М-б 1:2
Пров.		Садов				Лист	Листов 1	
Гл. конт.		Шустелов			Круг 20 ГОСТ 2590-71 Ст.3 ГОСТ 535-58	Мосгортранспроект		
Н. конт.								
Утв.								

Инв. № подл. | Подп. и дата | Взам. инв. | Инв. № дубл. | Подп. и дата

Копировал: Гуч Формат 11

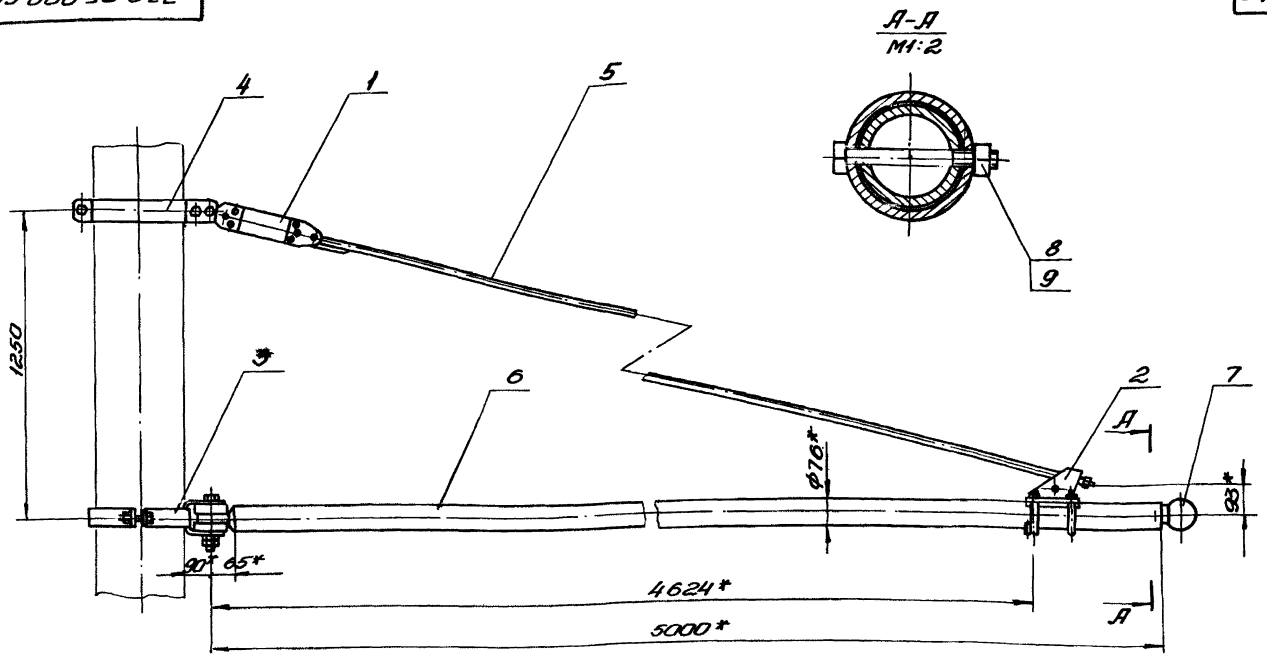

1. *Размеры для справок.
2. Предельные отклонения размеров - по 7кл.
3. Резьбовые соединения смазать техническим вазелином поз. 10.
4. Условия применения кронштейна см. черт. инв. № К-73-3436

Изм.	Лист	№ док.	Подп.	Дата	732.05.000.СБ
Разр.		Бирова			Кронштейн КТП-5 Сборочный чертеж
Пров.		Садов			Лит. / Масса / М-б: 61,4 / 1:10
Гл. конс.		Шустелев			Лист / Листов 1
Нач. отд.		Шустелев			Мосгортранспроект
Н. контр.					
Утв.		Харовин			

Копировал: Формат А2

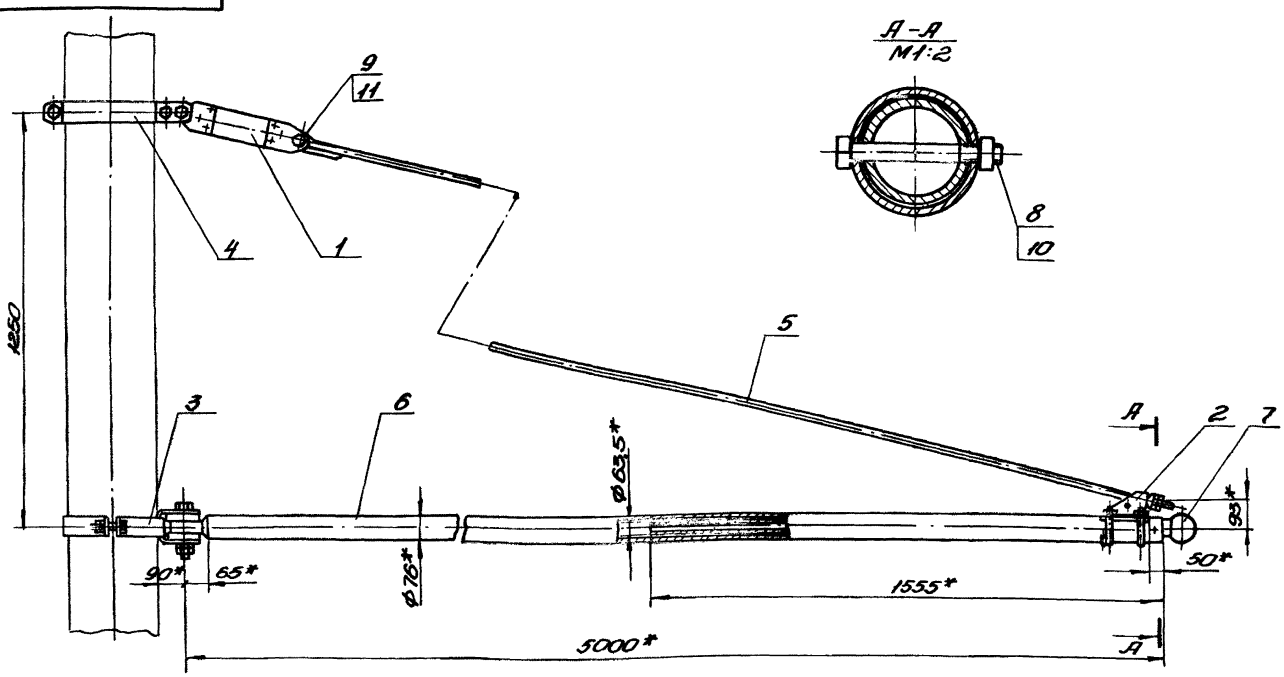

1. *Размеры для справок.
2. Предельные отклонения размеров - по 7кл.
3. Резьбовые соединения смазать техническим вазелином поз. 12.
4. Условия применения кронштейна см. черт. инв. № К-73-3436

Изм.	Лист	№ док.	Подп.	Дата	732.06.000.СБ
Разр.		Марцев			Кронштейн КТП-5А Сборочный чертеж
Пров.		Садов			Лит. / Масса / М-б: 76,5 / 1:10
Гл. конс.		Шустелев			Лист / Листов 1
Нач. отд.		Шустелев			Мосгортранспроект
Н. контр.					
Утв.		Харовин			

Копировал: Формат А2

Инв. № подл. | Подп. и дата | Взам. инв. № | Инв. № дубл. | Подп. и дата
К-73-3436

Серия 4.503-1 Выпуск 3

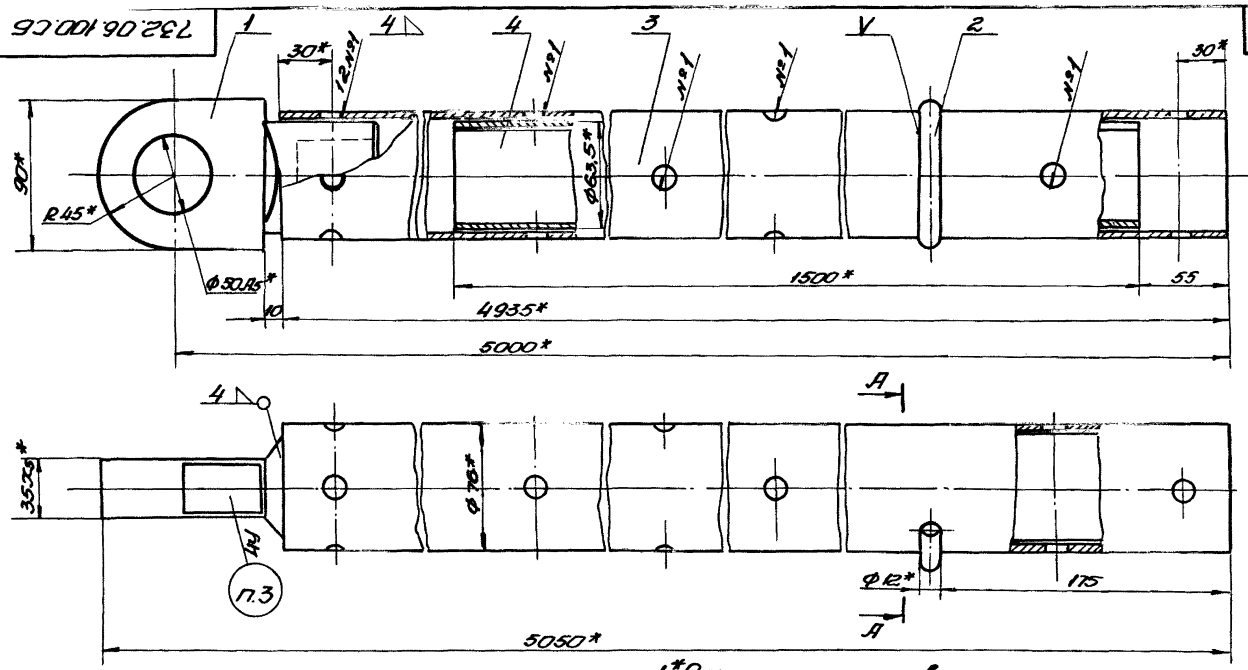

А-А

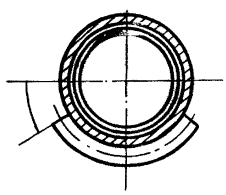

1.*Размеры для справок.
2. Предельные отклонения размеров – по 7кл.
3. Маркировать: КТП-5А
4. Сварку производить электродом поз.7. Швы зачистить.
5. Покрыть грунтовкой поз.5 и дважды краской эмалью поз.6

Изм.	Лист	№ докум.	Подп.	Дата	732.06.100.СБ		
Разр.		Марчев			Консоль	Лит.	Масса	М б
Пров.		Садов					47,8	1:2
Т. контр.		Шустов			Сборочный чертеж	Лист	Листов 1	
Н. контр.						Мосгортранспроект		
Утв.								

Инв. № подл. | Подп. и дата | Взам. инв. № | Инв. № дубл. | Подп. и дата

Маркировал: Гр4

Формат А2

▽3(▽)

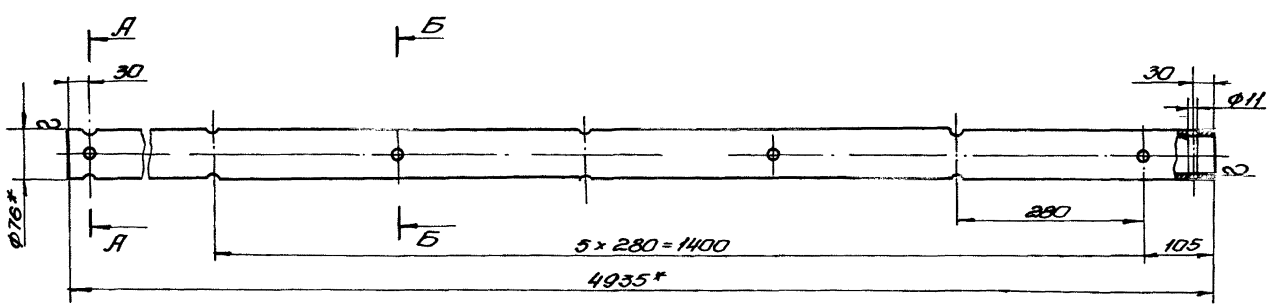

А-А
М1:2

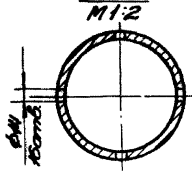

Б-Б
М1:2

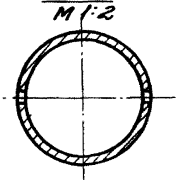

1.*Размеры для справок.
2. Предельные отклонения размеров – по 7кл.

Изм.	Лист	№ докум.	Подп.	Дата	732.06.101		
Разр.		Марчев			Труба	Лит.	Масса	М б
Пров.		Садов					35	1:5
Т. контр.		Шустов			Труба 76×4 Ст3-В ГОСТ 8732-70	Лист	Листов 1	
Н. контр.						Мосгортранспроект		
Утв.								

Инв. № подл. | Подп. и дата | Взам. инв. № | Инв. № дубл. | Подп. и дата

Серия 4.507-1 Выпуск 3

732.07.000.СБ

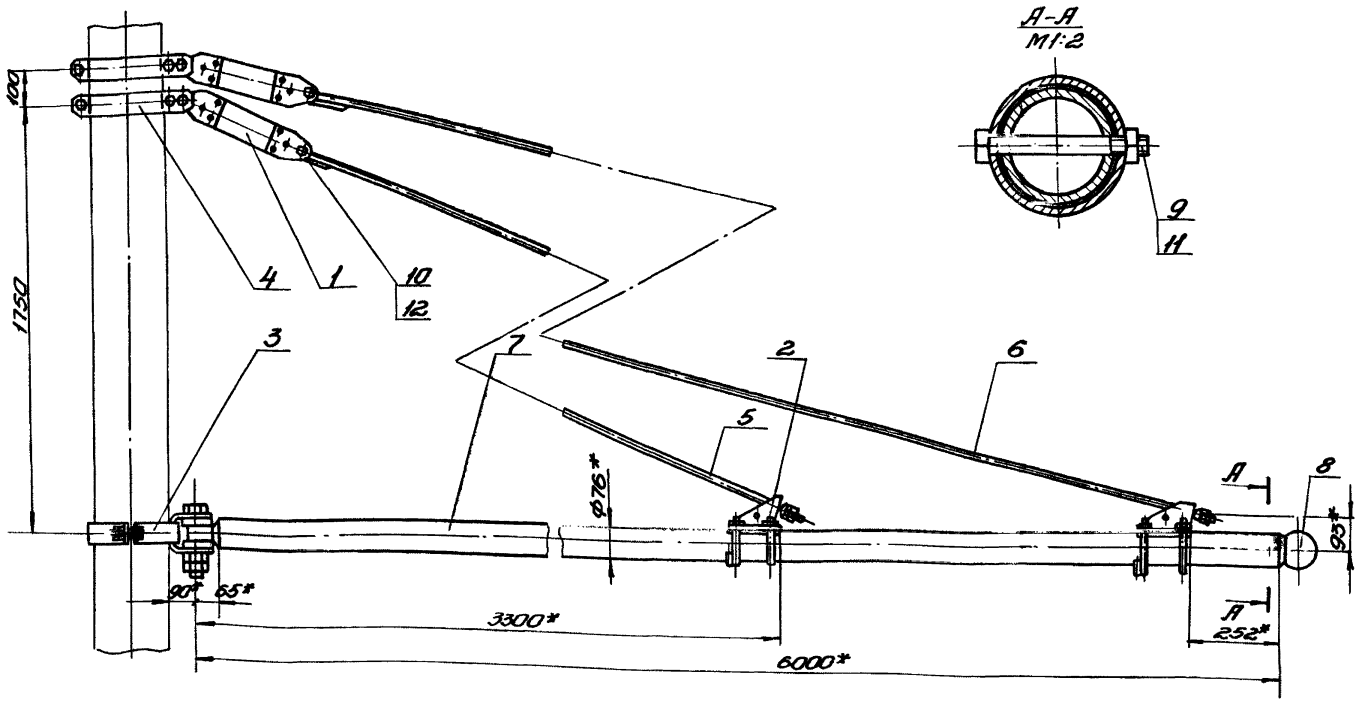

1.* Размеры для справок.
2. Предельные отклонения размеров – по 7кл.
3. Резьбовые соединения смазать техническим вазелином поз. 13.
4. Условия применения кронштейна см. черт. инв. № К-73-3436

Изм.	Лист	№ док.	Подп.	Дата	732.07.000.СБ	Лит.	Масса	М-б
Разр.		Ларцев			Кронштейн КТП-6 Сборочный чертеж		86	1:10
Пров.		Садов				Лист	Листов 1	
Т. конс.		Шустелов				Мосгортранспроект		
Нач. отд.		Шустелов						
Н. конт.								
Утв.		Харович						

Копировал: Гуч- Формат 12

Инв. № подл. К-73-2754 | Подп. и дата | Взам. инв. | Инв. № дубл. | Подп. и дата

732.07.100.СБ

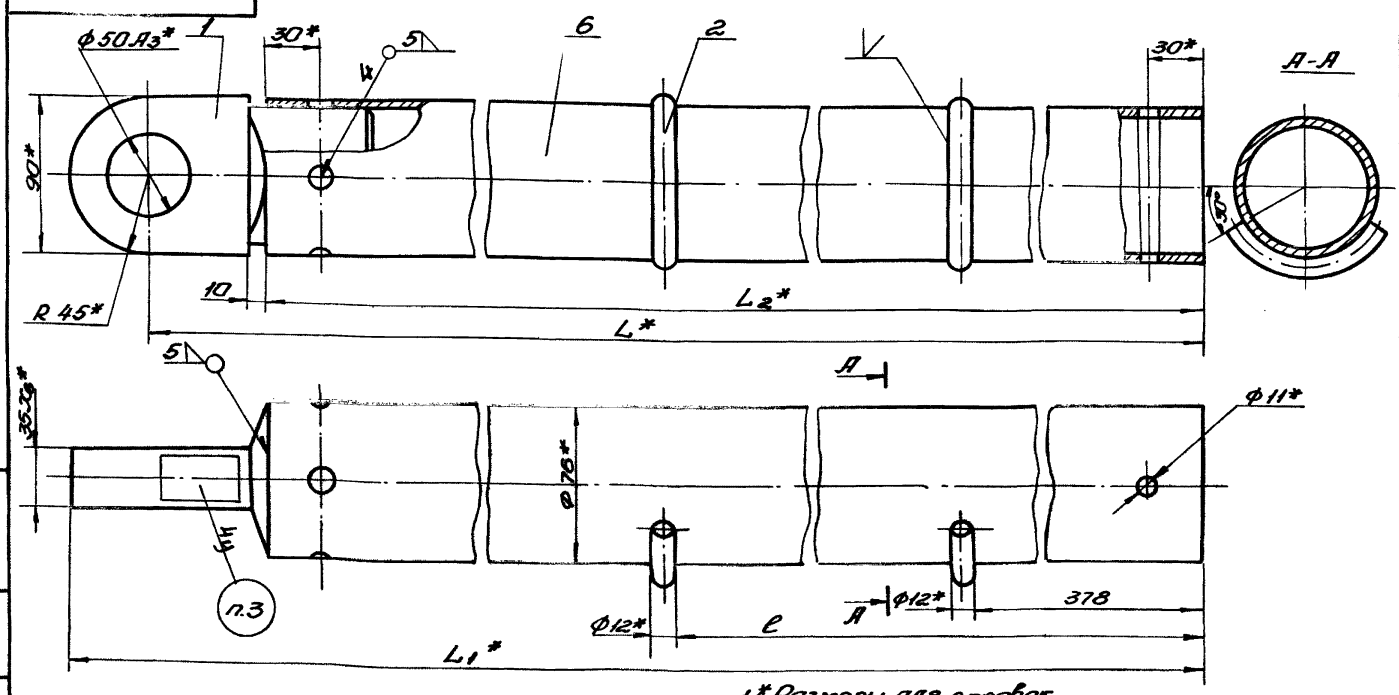

1.* Размеры для справок.
2. Предельные отклонения размеров – по 7кл.
3. Маркировать по таблице.
4. Сварку производить электродом поз. 5. Швы зачистить.
5. Покрыть грунтовкой поз. 3 и дважды красить эмалью поз. 4

Обозначение	L*	L1*	L2*	l	Маркировка	Масса кг
	мм					
732.07.100	6000	5045	5935	2826	КТП-6	46,0
-01	8000	8045	7935	2126	КТП-8	60,3

Изм.	Лист	№ док.	Подп.	Дата	732.07.100.СБ	Лит.	Масса	М-б
Разр.		Ларцев			Консоль Сборочный чертеж		см. табл.	—
Пров.		Садов				Лист	Листов 1	
Т. конс.		Шустелов				Мосгортранспроект		
Н. конт.								
Утв.								

Инв. № подл. К-73-2753 | Подп. и дата | Взам. инв. | Инв. № дубл. | Подп. и дата

Серия 4.507-1 Выпуск 3

732.08.000.СБ

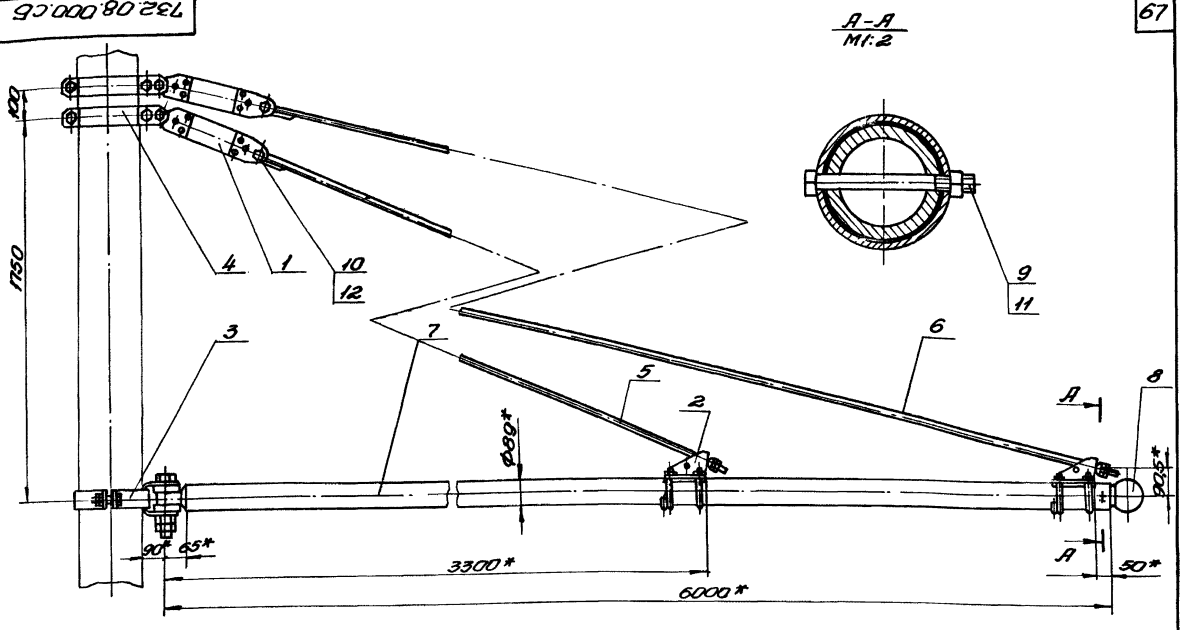

1. * Размеры для справок.
2. Предельные отклонения размеров – по 7кл.
3. Резьбовые соединения смазать техническим вазелином поз. 13.
4. Условия применения кронштейна см. черт. инв. № К-73-3436

Изм.	Лист	№ док.	Подп.	Дата	732.08.000.СБ			
Разр.		Ларцев			Кронштейн КТП-6Д Сборочный чертеж	Лит.	Масса	М-б
Пров.		Садов					103	1:10
Гл.конс.		Шустелов				Лист	Листов 1	
Нач.отд.		Шустелов				Мосгортранспроект		
Н.конт.								
Утв.		Хорович						

Копировал: Гуч- Формат 12

Инв. № подл. | Подп. и дата | Взам. инв. | Инв. № дубл. | Подп. и дата

К-73-2752

732.08.100.СБ

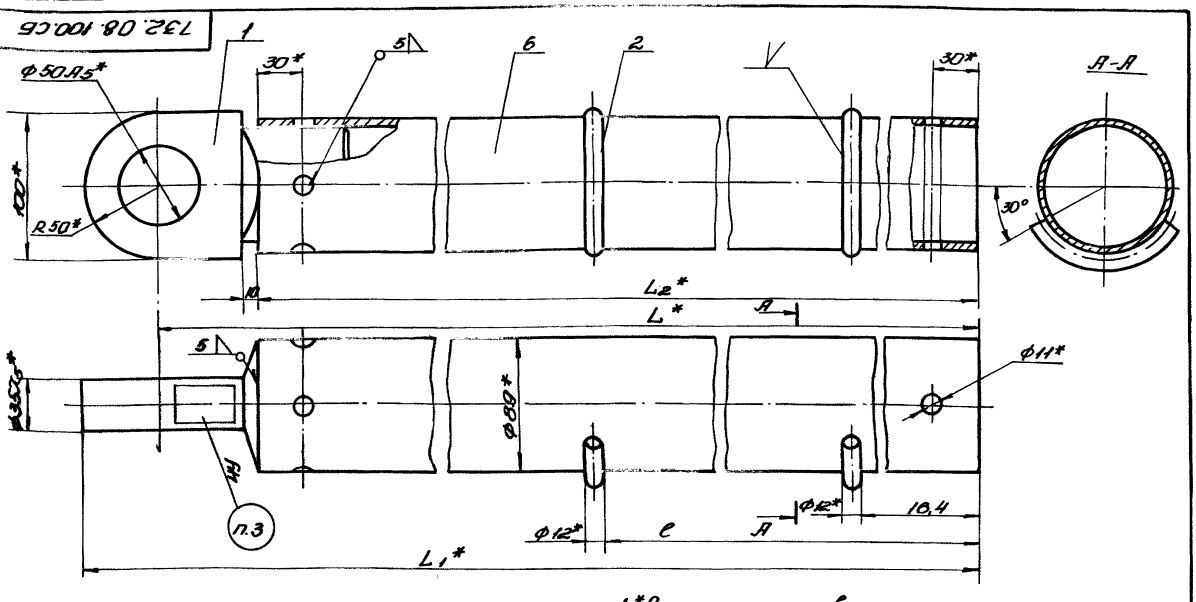

1. * Размеры для справок.
2. Предельные отклонения размеров – по 7кл.
3. Маркировать по таблице.
4. Сварку производить электродом поз. 5. Швы зачистить.
5. Покрыть грунтовкой поз. 3 и дважды красить эмалью поз. 4.

Обозначение	L*	L_1*	L_2*	l	Маркировка	Масса кг
	мм					
732.08.100	6000	6050	6935	2866	КТП-6Д	66,5
-01	8000	8050	7935	3866	КТП-8Д	87,0

Изм.	Лист	№ док.	Подп.	Дата	732.08.100.СБ			
Разр.		Ларцев			Консоль Сборочный чертеж	Лит.	Масса	М-б
Пров.		Садов					ст. табл.	—
Гл.конс.		Шустелов				Лист	Листов 1	
Н.конт.						Мосгортранспроект		
Утв.								

Копировал: Гуч- Формат 12

Инв. № подл. | Подп. и дата | Взам. инв. | Инв. № дубл. | Подп. и дата

К-73-2753

Серия 4.507-1 Выпуск 3

732.09.000.СБ

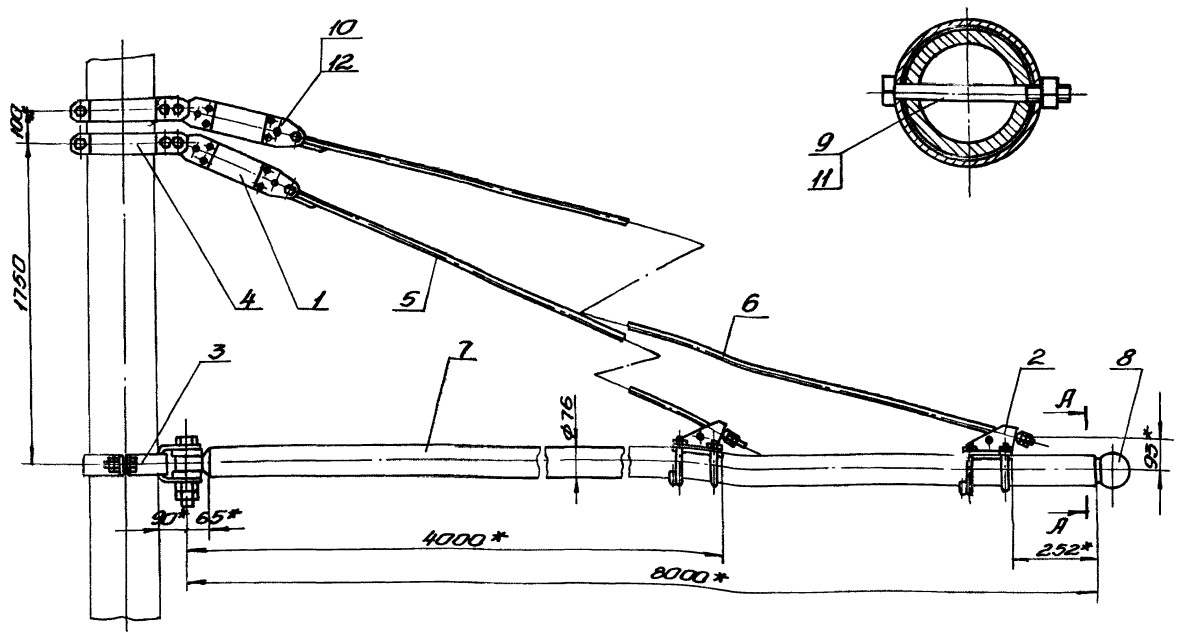

1.* Размеры для справок.
2. Предельные отклонения размеров - по 7кл.
3. Резьбовые соединения смазать техническим вазелином поз. 13.
4. Условия применения кронштейна см. черт. инв. № Б-73-3436

Изм.	Лист	№ докум.	Подп.	Дата	732.09.000.СБ			
Разр.		Ларцев			Кронштейн КТП-8 Сборочный чертеж	Лит.	Масса	М-б
Пров.		Садов					114,3	1:10
Гл.конст.		Шустелов				Лист	Листов 1	
Нач.отд.		Шустелов				Мосгортранспроект		
Н.конт.								
Утв.		Хоровин						

Копировал: [illegible] Формат 12

Инв. № подл. Подп. и дата Взам. инв. Инв. № дубл. Подп. и дата
Б-73-2444

732.10.000.СБ

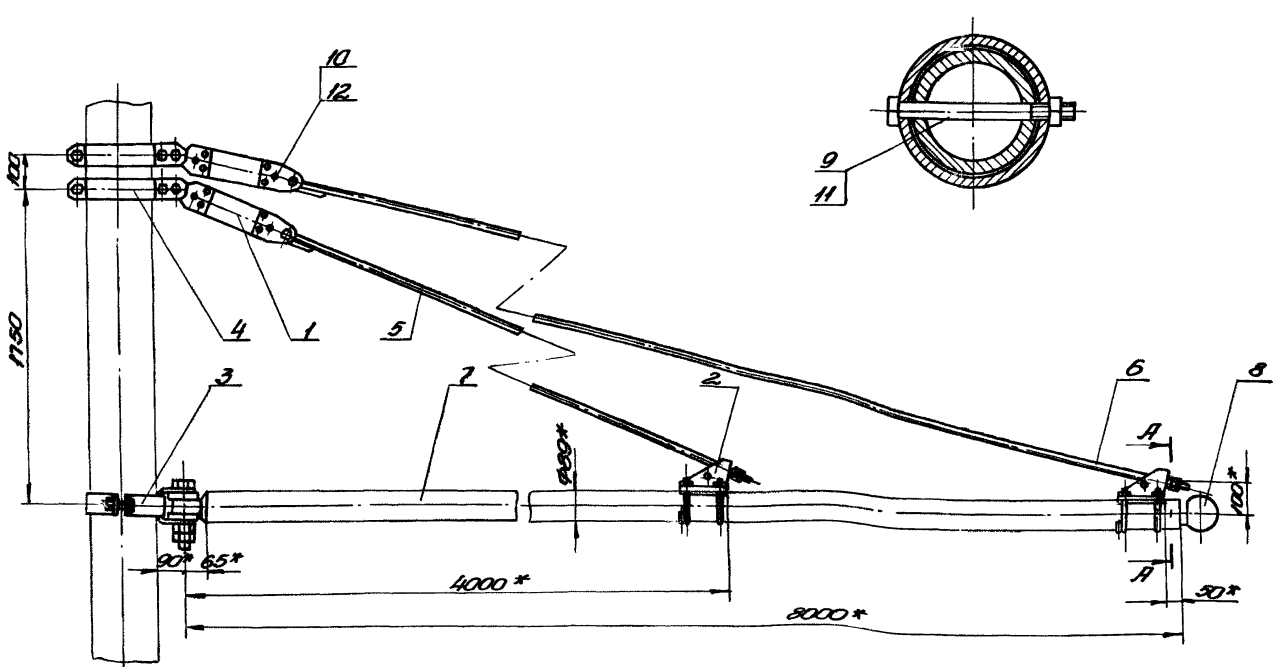

1.* Размеры для справок.
2. Предельные отклонения размеров - по 7кл.
3. Резьбовые соединения смазать техническим вазелином поз. 13.
4. Условия применения кронштейна см. черт. инв. № Б-73-3436

Изм.	Лист	№ докум.	Подп.	Дата	732.10.000.СБ			
Разр.		Ларцев			Кронштейн КТП-8Д Сборочный чертеж	Лит.	Масса	М-б
Пров.		Садов					142	1:10
Гл.конст.		Шустелов				Лист	Листов 1	
Нач.отд.		Шустелов				Мосгортранспроект		
Н.конт.								
Утв.		Хоровин						

Инв. № подл. Подп. и дата Взам. инв. Инв. № дубл. Подп. и дата
Б-73-2445

732.11.000.СБ

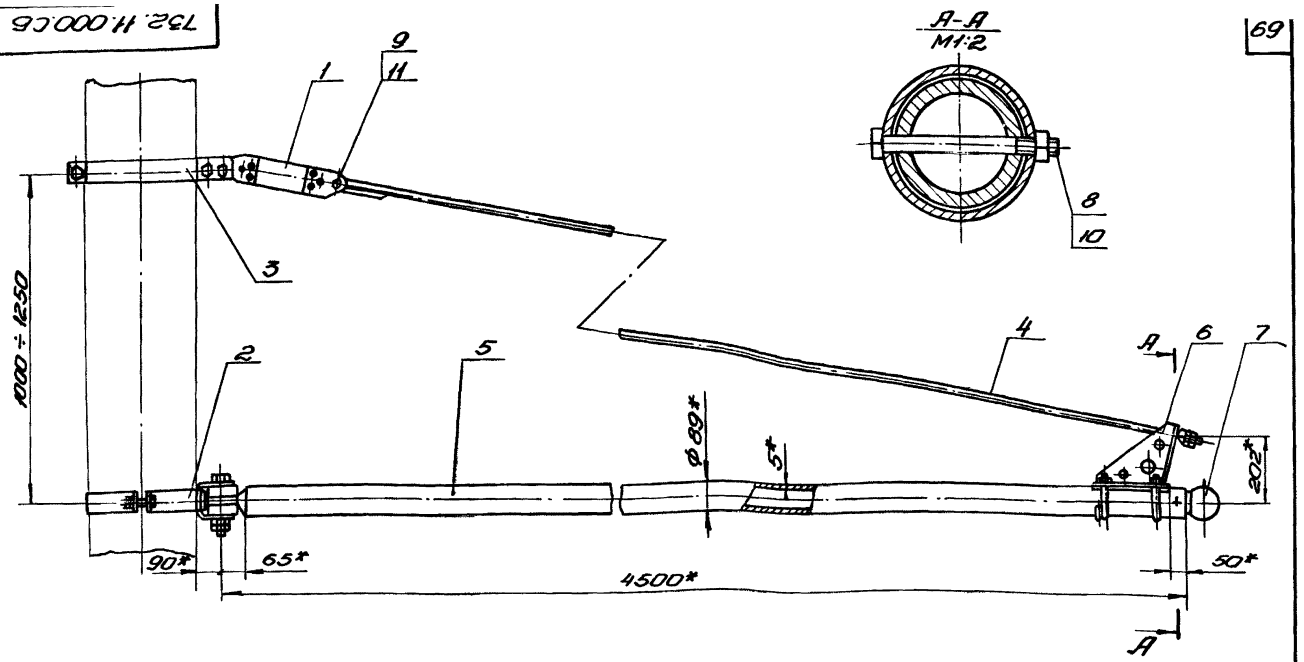

1.* Размеры для справок.
2. Предельные отклонения размеров – по 7кл.
3. Резьбовые соединения смазать техническим вазелином поз. 12.
4. Условия применения кронштейна см. черт. инв. № К-73-3436

Изм.	Лист	№ докум.	Подп.	Дата
Разр.		Ларцев		
Пров.		Садов		
Т.конс.		Шустелов		
Нач.отд.		Шустелов		
Н.конт.				
Утв.		Хорович		

732.11.000.СБ

Кронштейн КТК-4,5 Сборочный чертеж

Лит.	Масса	М-б
	62	1:10

Лист | Листов 1

Мосгортранспроект

Копировал: Гуф

Формат 12

Инв. № подл. К-73-2756 | Подп. и дата | Взам. инв. | Инв. № дубл. | Подп. и дата

732.11.100.СБ

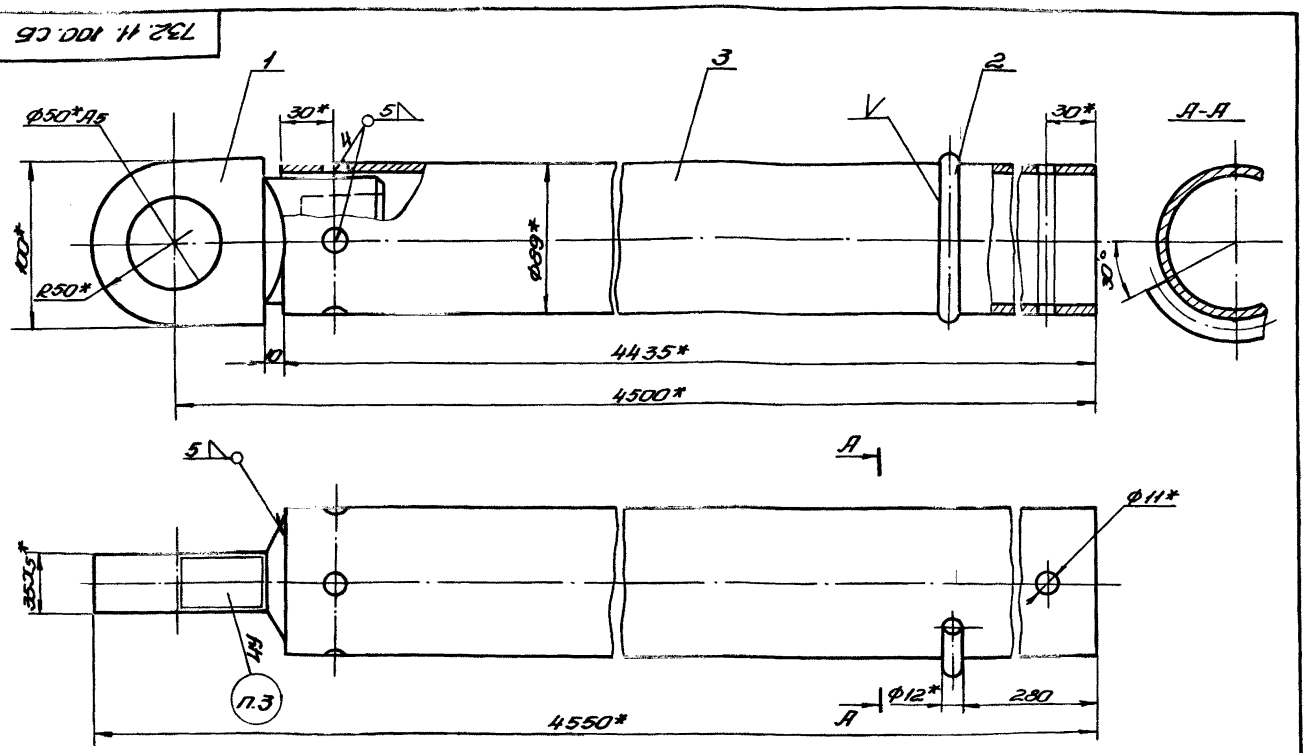

1.* Размеры для справок.
2. Предельные отклонения размеров – по 7кл.
3. Маркировать: КТК-4,5
4. Сварку производить электродом поз. 6. Швы зачистить.
5. Покрыть грунтовкой поз. 4 и дважды красить эмалью поз. 5

Изм.	Лист	№ докум.	Подп.	Дата
Разр.		Ларцев		
Пров.		Садов		
Т.конс.		Шустелов		
Н.конт.				
Утв.				

732.11.100.СБ

Консоль Сборочный чертеж

Лит.	Масса	М-б
	50,8	1:2

Лист | Листов 1

Мосгортранспроект

Копировал: Гуф

Формат 12

Инв. № подл. К-73-2757 | Подп. и дата | Взам. инв. | Инв. № дубл. | Подп. и дата

Серия 4.507-1 Выпуск 3

732.11.200.СБ

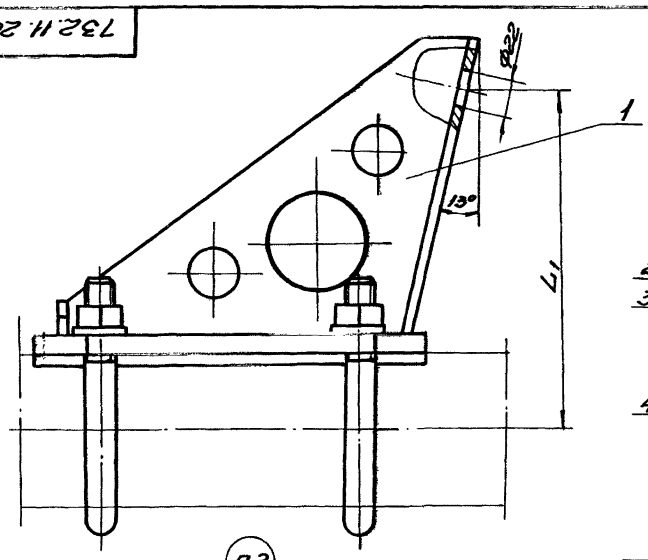

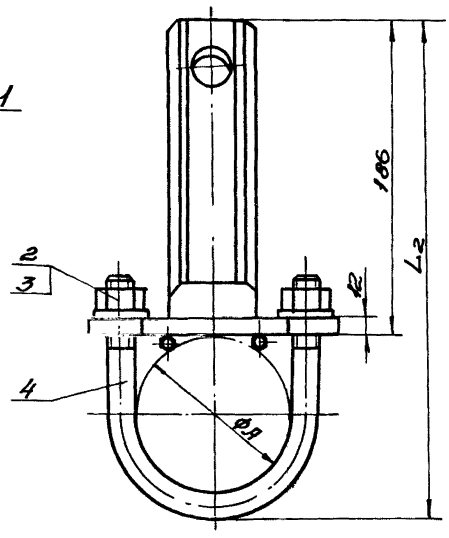

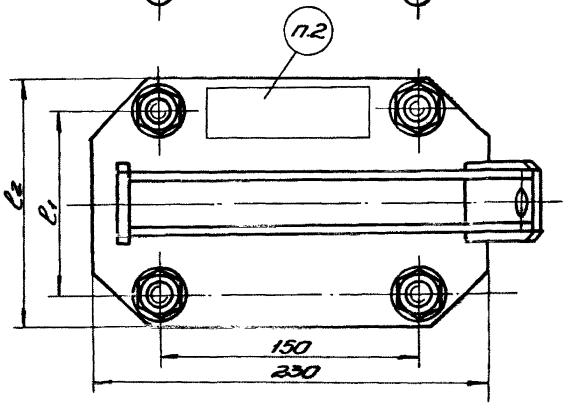

Обозначение	l_1	l_2	L_1	L_2	L	Маркировка	Масса кг
	мм						
732.11.200	110	146	200	291	89	КВ-89	6,45
-01	122	158	206	304	102	КВ-102	6,80

1. Размеры для справок.
2. Маркировать по таблице.

				732.11.200.СБ			
Изм.	Лист	№ док.	Подп.	Дата	Кронштейн тяги КВ	Лит.	Масса	М-б
Разр.		Ларцев					см. табл.	—
Пров.		Садов			Сборочный чертеж	Лист	Листов 1	
Гл.конс.		Шустелов						
Н.конт.						Мосгортранспроект		
Утв.								

Копировал: ГУЧ Формат 12

Инв. № подл. | Подп. и дата | Взам. инв. | Инв. № дубл. | Подп. и дата

К-73-2620

732.11.210.СБ

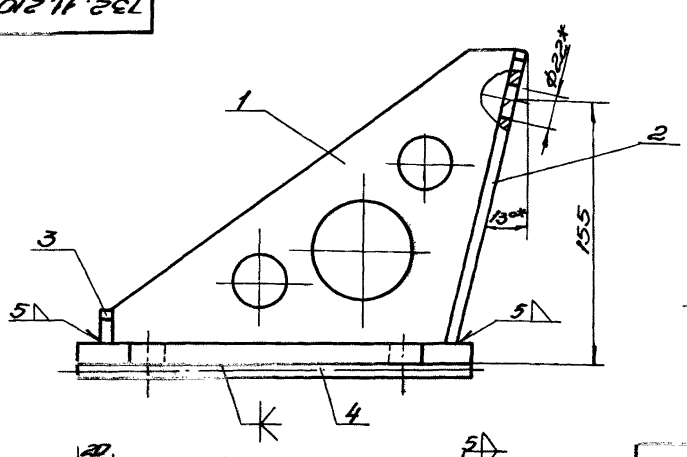

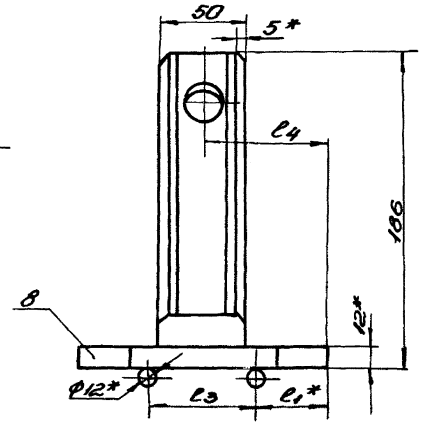

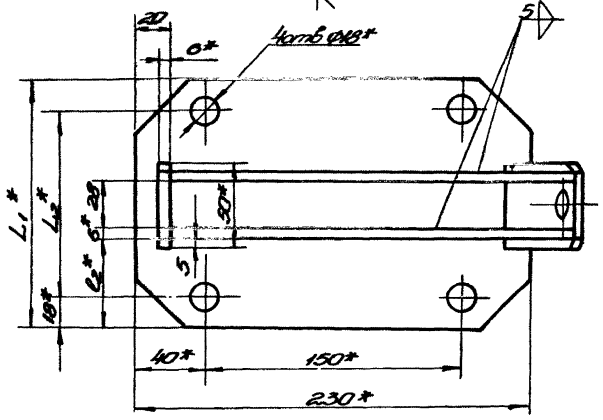

Обозначение	L_1	L_2	l_1	l_2	l_3	l_4	Марка
	мм						кг
732.11.210	146	110	41	53	64	73	5,20
-01	158	122	44	59	70	79	5,46

1. *Размеры для справок.
2. Неуказанные предельные отклонения размеров—7кл.
3. Сварку производить электродом поз. 7. Швы зачистить.
4. Покрыть грунтовкой поз. 5 и дважды красить эмалью поз. 6

				732.11.210 СБ			
Изм.	Лист	№ док.	Подп.	Дата	Кронштейн	Лит.	Масса	М-б
Разр.		Ларцев					см. табл.	—
Пров.		Садов			Сборочный чертеж	Лист	Листов 1	
Гл.конс.		Шустелов						
Н.конт.						Мосгортранспроект		
Утв.								

Копировал: ГУЧ Формат 12

Инв. № подл. | Подп. и дата | Взам. инв. | Инв. № дубл. | Подп. и дата

К-73-2621

Серия 4.507-1 Выпуск 3

732.11.211

▽3(▽)

71

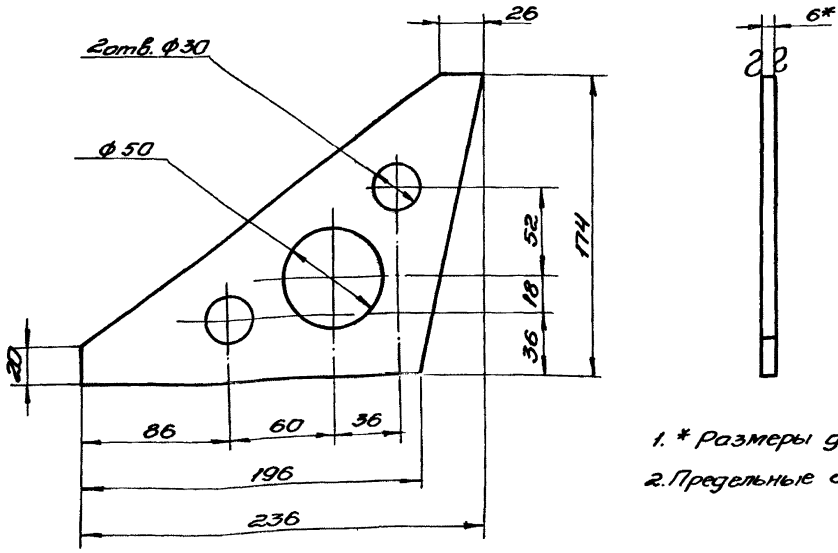

1. * Размеры для справок.
2. Предельные отклонения размеров - по 7кл.

Изм.	Лист	№ док.	Подп.	Дата	732.11.211			
Разр.		Саверская			Ребро	Лит.	Масса	М-б
Пров.		Садов					0,80	1:2
Гл. конс.		Шустелов				Лист	Листов 1	
Н. конт.					Лист 6 ГОСТ 5681-57 / В Ст.3 ГОСТ 500-58	Мосгортранспроект		
Утв.								

Копировал: Гуф

Формат 12

Инв. № подл. | Подп. и дата | Взам. инв. | Инв. № дубл. | Подп. и дата

К-73-2622

732.11.212

▽3(▽)

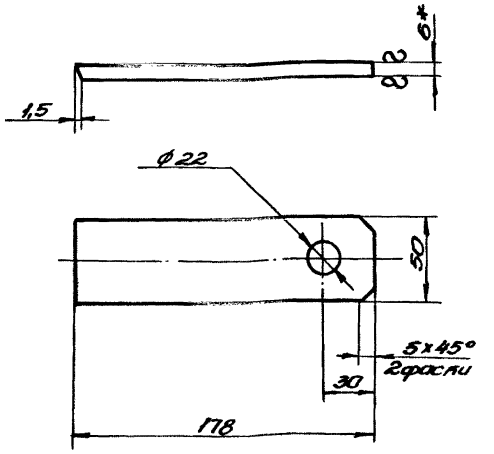

1. * Размер для справок.
2. Предельные отклонения размеров: по 7кл.

Изм.	Лист	№ док.	Подп.	Дата	732.11.212			
Разр.		Саверская			Стойка	Лит.	Масса	М-б
Пров.		Садов					0,42	1:2
Гл. конс.		Шустелов				Лист	Листов 1	
Н. конт.					Лист 6 ГОСТ 5681-57 / В Ст.3 ГОСТ 500-58	Мосгортранспроект		

Инв. № подл. | Подп. и дата | Взам. инв. | Инв. № дубл. | Подп. и дата

К-73-2623

735.01.103

▽3(▽)

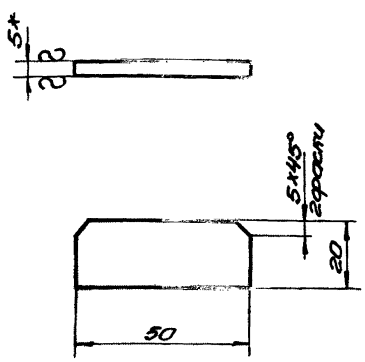

1. * Размер для справок.
2. Предельные отклонения размеров - по 7кл.

Изм.	Лист	№ док.	Подп.	Дата	735.01.103			
Разр.		Саверская			Упор	Лит.	Масса	М-б
Пров.		Садов					0,07	1:1
Гл. конс.		Шустелов				Лист	Листов	
Н. конт.					Лист 5 ГОСТ 5681-57 / В Ст.3 ГОСТ 500-58	Мосгортранспроект		
Утв.								

Инв. № подл. | Подп. и дата | Взам. инв. | Инв. № дубл. | Подп. и дата

К-73-2624

732.12.000.СБ

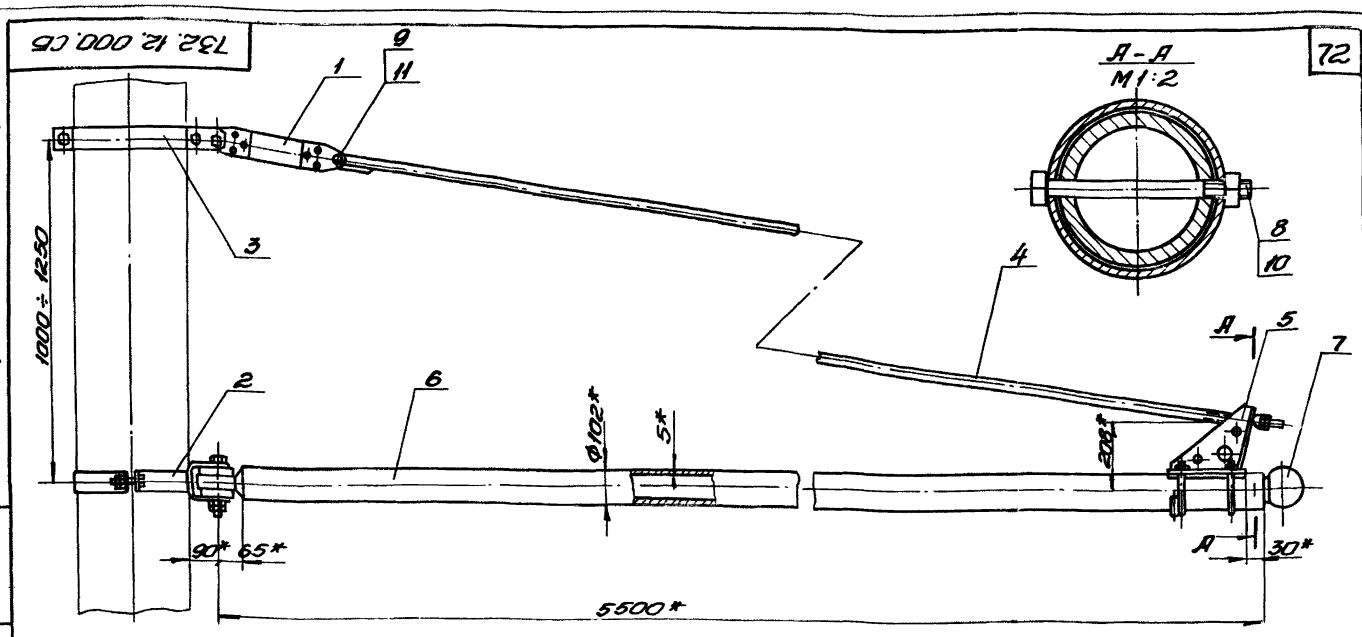

1. *Размеры для справок.
2. Предельные отклонения размеров – по 7кл.
3. Резьбовые соединения смазать техническим вазелином поз. 12.
4. Условия применения кронштейна см. черт. инв. № К-73-3436

Изм.	Лист	№ док.	Подп.	Дата	732.12.000.СБ			
Разр.		Ларцев			Кронштейн КТК-5,5 Сборочный чертеж	Лит.	Масса	М-б
Пров.		Садов					104	1:10
Гл. конс.		Шустелов				Лист	Листов 1	
Нач. отд.		Шустелов				Мосгортранспроект		
Н. конт.								
Утв.		Харович						

Копировал: Гуф

Формат 12

Инв. № подл. К-73-2728 | Подп. и дата | Взам. инв. | Инв. № дубл. | Подп. и дата

732.12.100.СБ

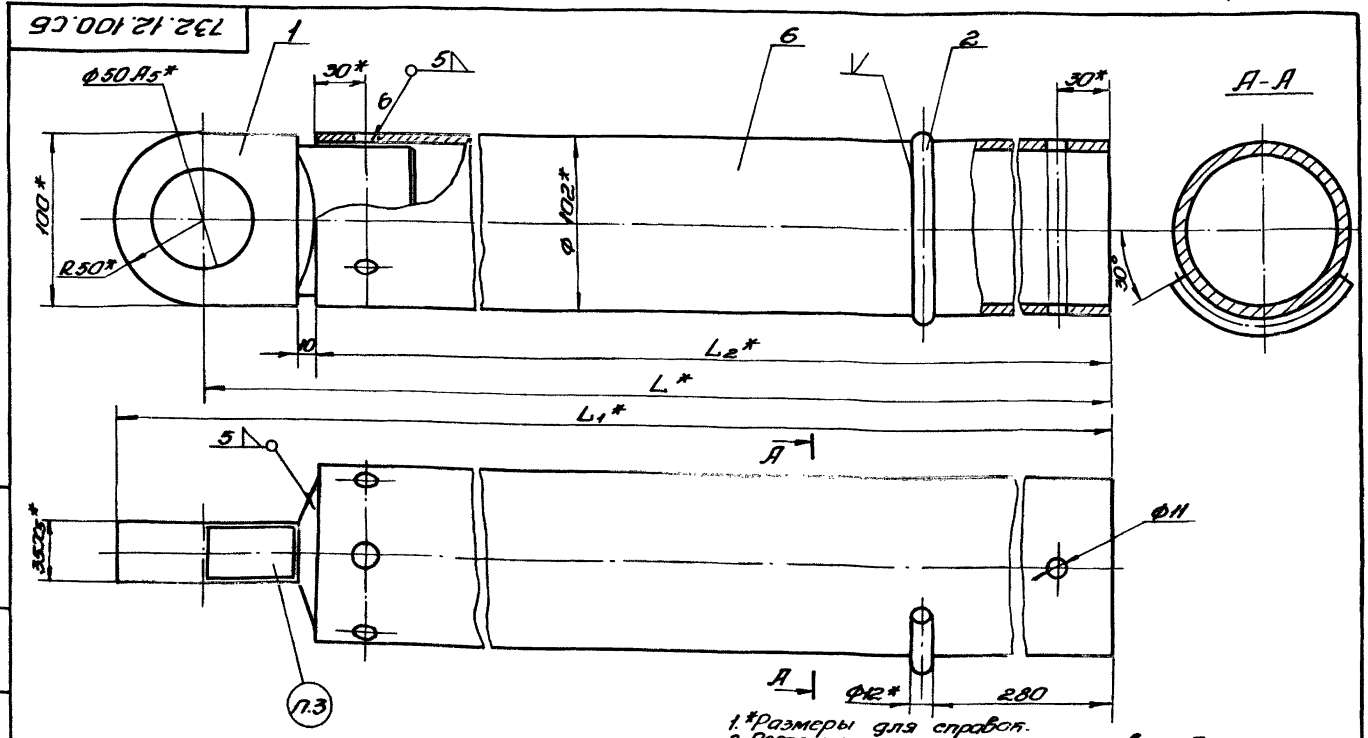

1. *Размеры для справок.
2. Предельные отклонения размеров – по 7кл.
3. Маркировать по таблице.
4. Сварку производить электродом поз. 5. Швы зачистить.
5. Покрыть грунтовкой поз. 3 и дважды красить эмалью поз. 4.

Обозначение	L	L_1	L_2	Маркировка	Масса
	мм				кг
732.12.100	5500	5550	5435	КТК-5,5	82
-01	6500	6550	6435	КТК-6,5	92

Изм.	Лист	№ док.	Подп.	Дата	732.12.100.СБ			
Разр.		Ларцев			Консоль Сборочный чертеж	Лит.	Масса	М-б
Пров.		Садов					см. табл.	1:2
Гл. конс.		Шустелов				Лист	Листов 1	
Н. конт.						Мосгортранспроект		
Утв.								

Инв. № подл. К-73-2729 | Подп. и дата | Взам. инв. | Инв. № дубл. | Подп. и дата

Формат 12

732.12.101

▽4 (▽)

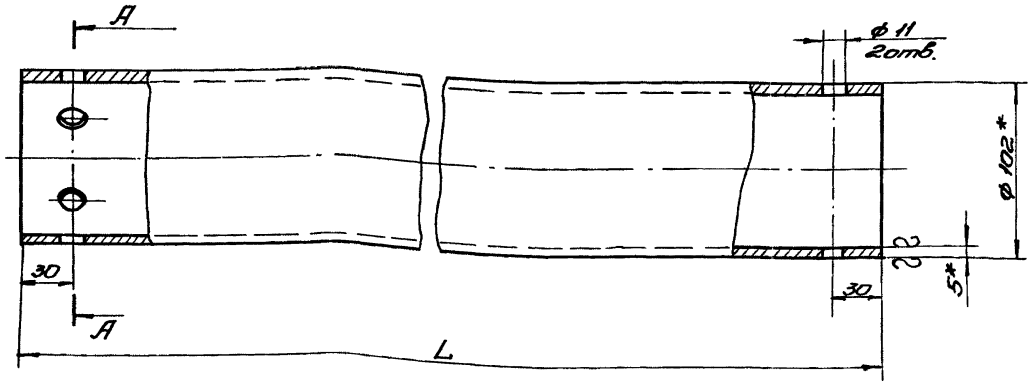

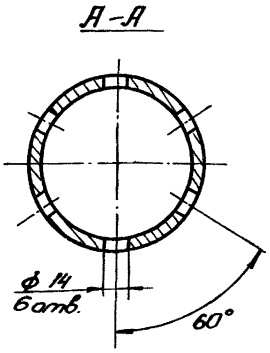

Обозначение	L (мм)	Масса (кг)
732.12.101	5435	65
-01	6435	76,8
-02	7935	94,8

1. *Размеры для справок.
2. Предельные отклонения размеров-по 7кл.

Изм.	Лист	№ док.	Подп.	Дата	732.12.101		
Разр.		Клюева			Труба	Лит.	Масса	М-б
Пров.		Садов					см. табл.	1:2
Гл. конс.		Шустелов				Лист	Листов 1
Н. конт.					Труба 102×5-Ст.3-В ГОСТ 8732-70	Мосгортранспроект	
Утв.							

Копировал: Туф Фо1

Инв. № подл. | Подп. и дата | Взам. инв. | Инв. № дубл. | Подп. и дата

Ф-73-2695

732.13.000.СБ

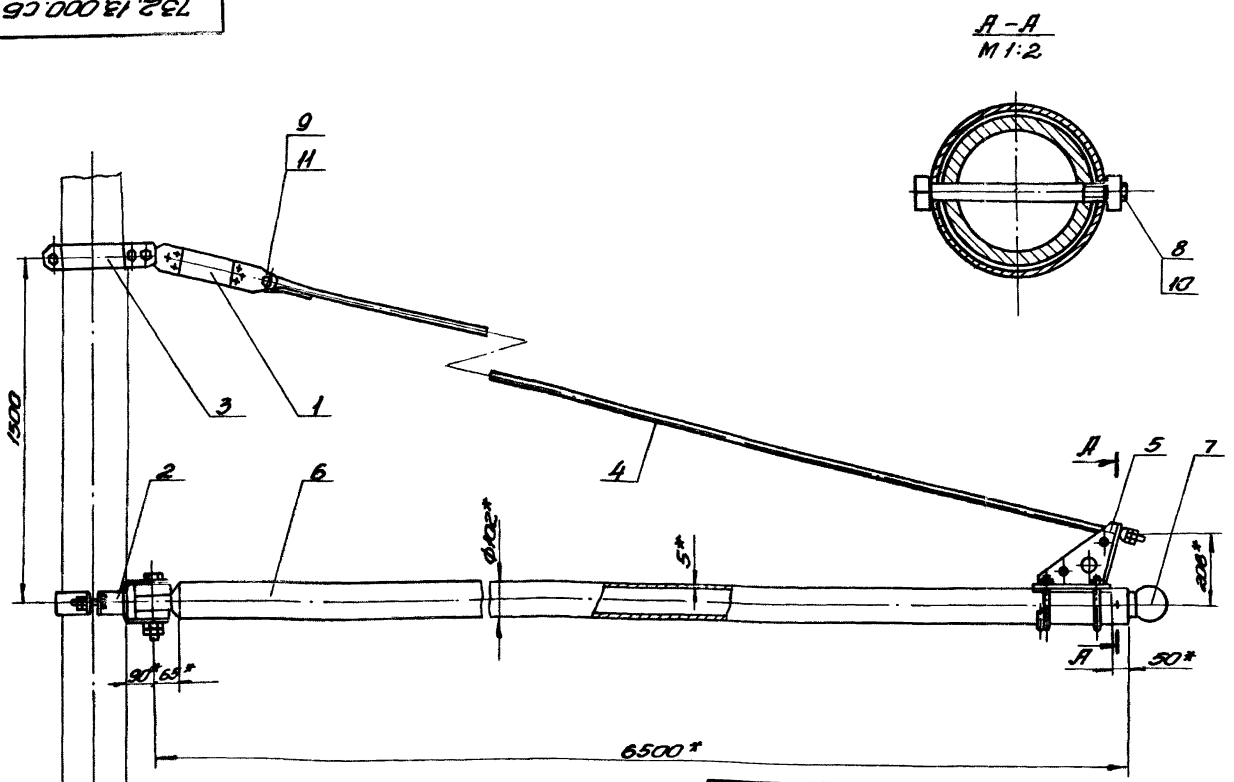

1. *Размеры для справок.
2. Предельные отклонения размеров-по 7кл.
3. Резьбовые соединения смазать техническим вазелином поз. 12.
4. Условия применения кронштейна см. черт. инв. № Ф-73-3436.

Изм.	Лист	№ док.	Подп.	Дата	732.13.000.СБ		
Разр.		Ларцев			Кронштейн КТК-6,5 Сборочный чертеж	Лит.	Масса	М-б
Пров.		Садов					120	1:10
Гл. конс.		Шустелов				Лист	Листов 1
Н. отд.		Шустелов				Мосгортранспроект	
Н. конт.							
Утв.		Хоровин					

Инв. № подл. | Подп. и дата | Взам. инв. | Инв. № дубл. | Подп. и дата

Ф-73-2696

732.14.000.СБ

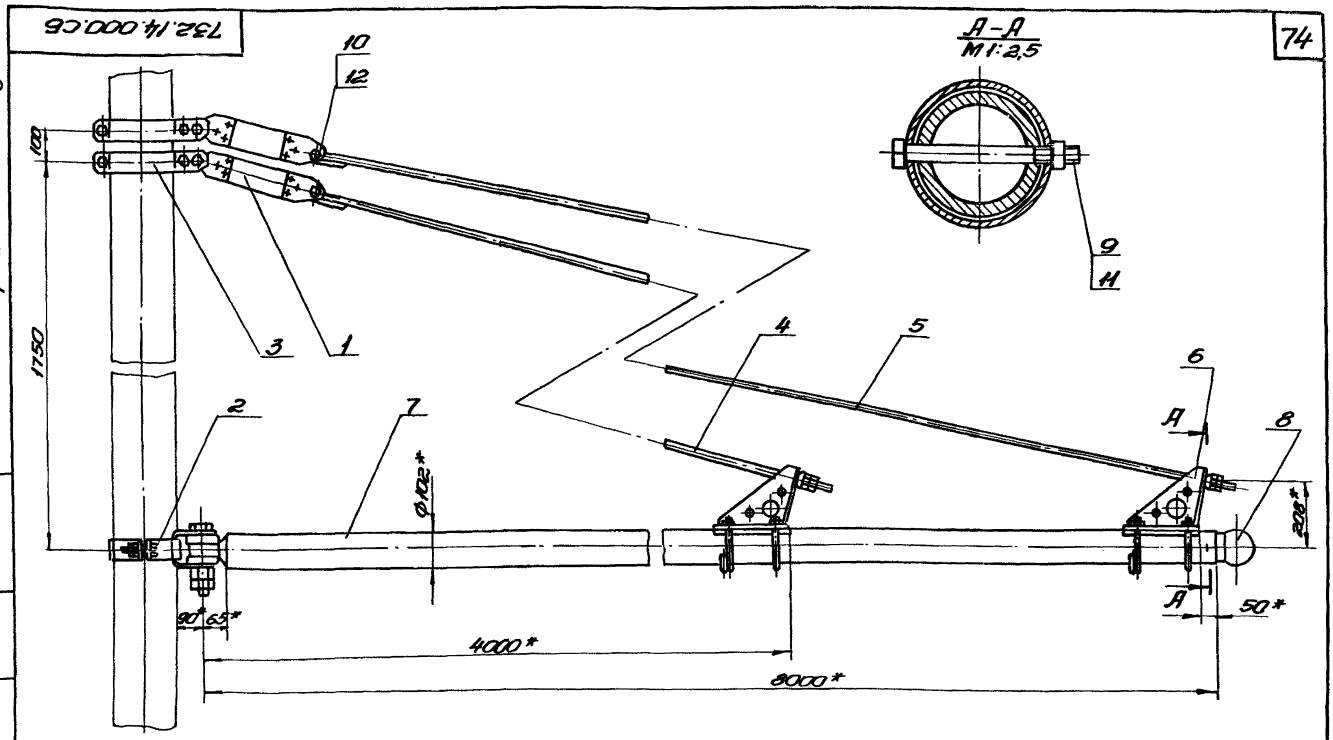

1.* Размеры для справок.
2. Предельные отклонения размеров - по 7кл.
3. Резьбовые соединения смазать техническим вазелином поз. 13.
4. Условия применения кронштейна см. черт. инв. № К-73-3436.

Изм.	Лист	№ док.	Подп.	Дата	732.14.000.СБ			
Разр.		Ларцев			Кронштейн КТК-8Д	Лит.	Масса	М-б
Пров.		Садов					181	1:10
Гл. конс.		Шустелов			Сборочный чертеж	Лист	Листов 1	
Нач. отд.		Шустелов				Мосгортранспроект		
Н. конт.								
Утв.		Хоровин						

Копировал: [illegible] Формат 12

Инв. № подл. К-73-2693 | Подп. и дата | Взам. инв. | Инв. № дубл. | Подп. и дата

732.14.100.СБ

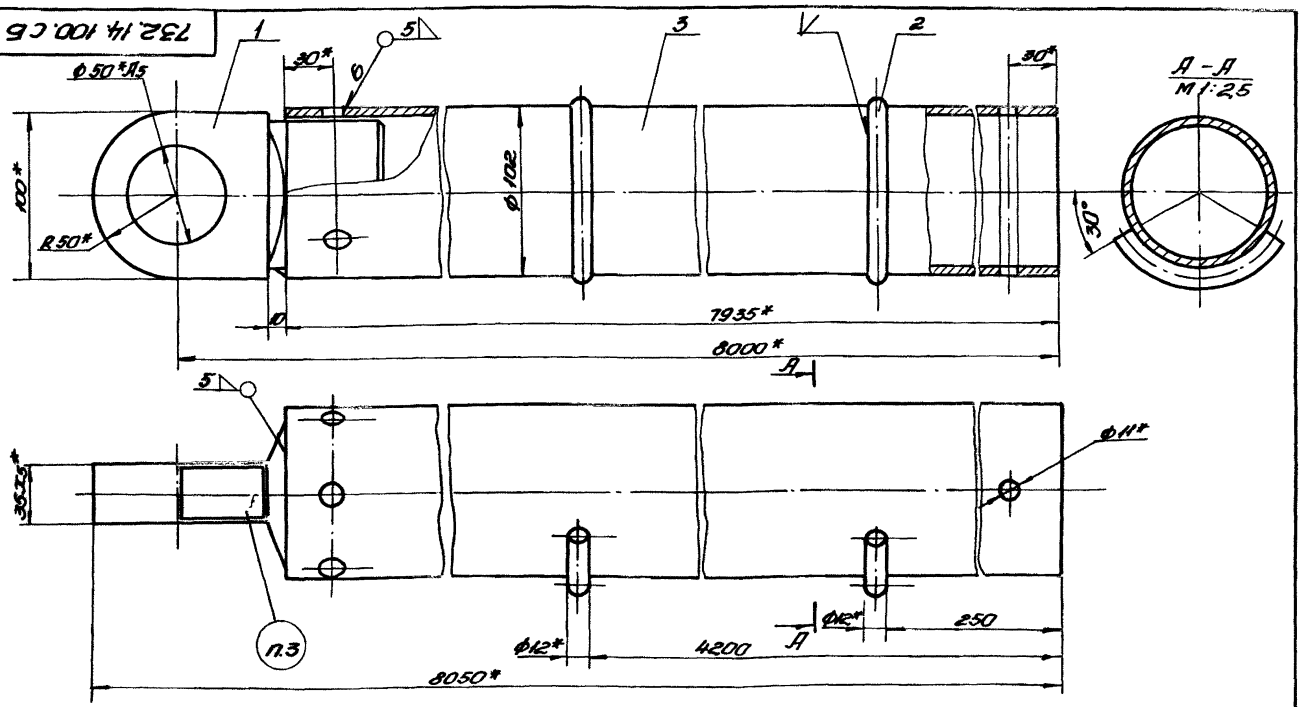

1.* Размеры для справок.
2. Предельные отклонения размеров по 7кл.
3. Маркировать: КТК-8Д.
4. Сварку производить электродом поз. 6. Швы зачистить.
5. Покрыть грунтовкой поз. 4 и дважды красить эмалью поз. 5.

Изм.	Лист	№ док.	Подп.	Дата	732.14.100.СБ			
Разр.		Ларцев			Консоль	Лит.	Масса	М-б
Пров.		Садов					см. табл.	1:2
Гл. конс.		Шустелов			Сборочный чертеж	Лист	Листов 1	
Н. конт.						Мосгортранспроект		
Утв.								

Инв. № подл. К-73-2694 | Подп. и дата | Взам. инв. | Инв. № дубл. | Подп. и дата

Серия 4.507-1 Выпуск 3

732.15.000.СБ

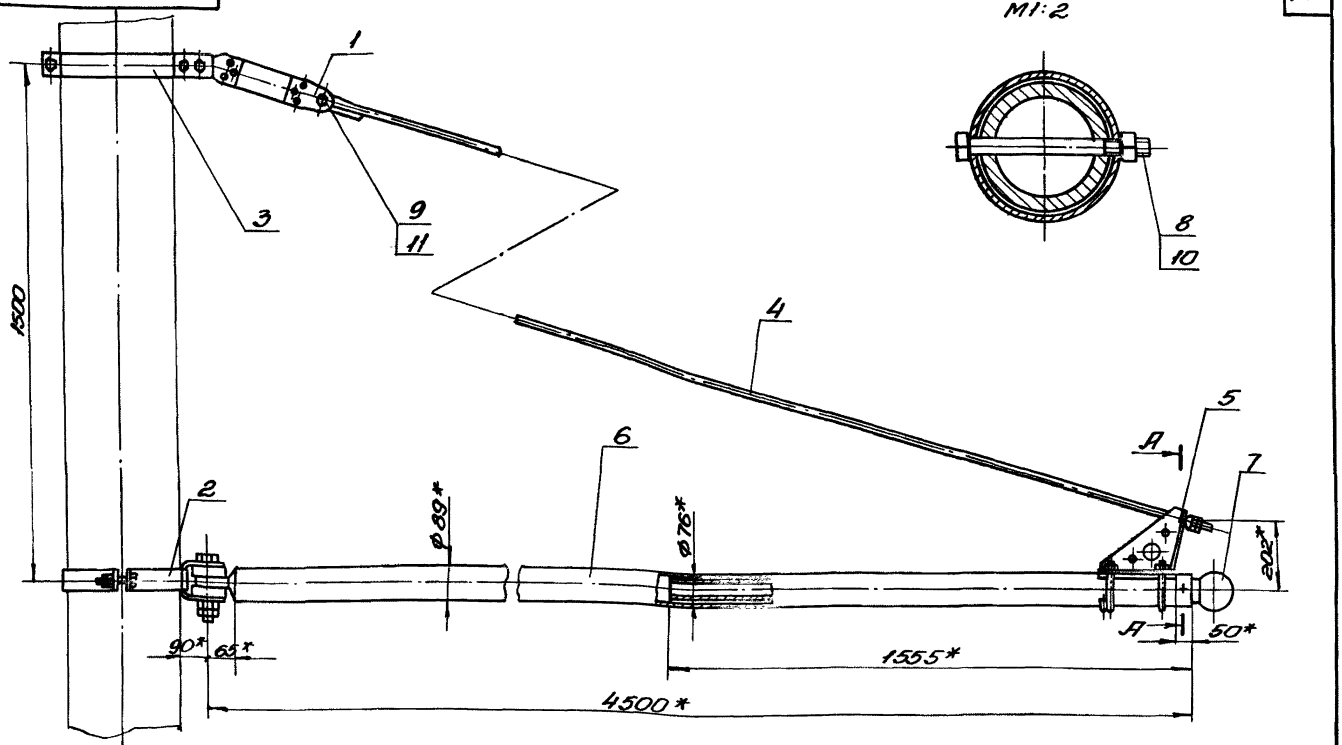

1. *Размеры для справок.
2. Предельные отклонения размеров-по 7кл.
3. Резьбовые соединения смазать техническим вазелином поз. 12.
4. Условия применения кронштейна ст. черт. инв. № К-73-3436.

Изм.	Лист	№ док.	Подп.	Дата	732.15.000.СБ		
Разр.	Ларцев				Кронштейн КТФ-4,5 Сборочный чертеж	Лит.	Масса 928	М-б 1:10
Пров.	Садов					Лист	Листов 1
Гл.конс.	Шустелов					Мосгортранспроект	
Нач.отд.	Шустелов						
Н.конт.							
Утв.	Хоровиц						

Копировал: Гуц Формат 12

Инв. № подл. | Подп. и дата | Взам. инв. | Инв. № дубл. | Подп. и дата

К-73-2989

732.151.00.СБ

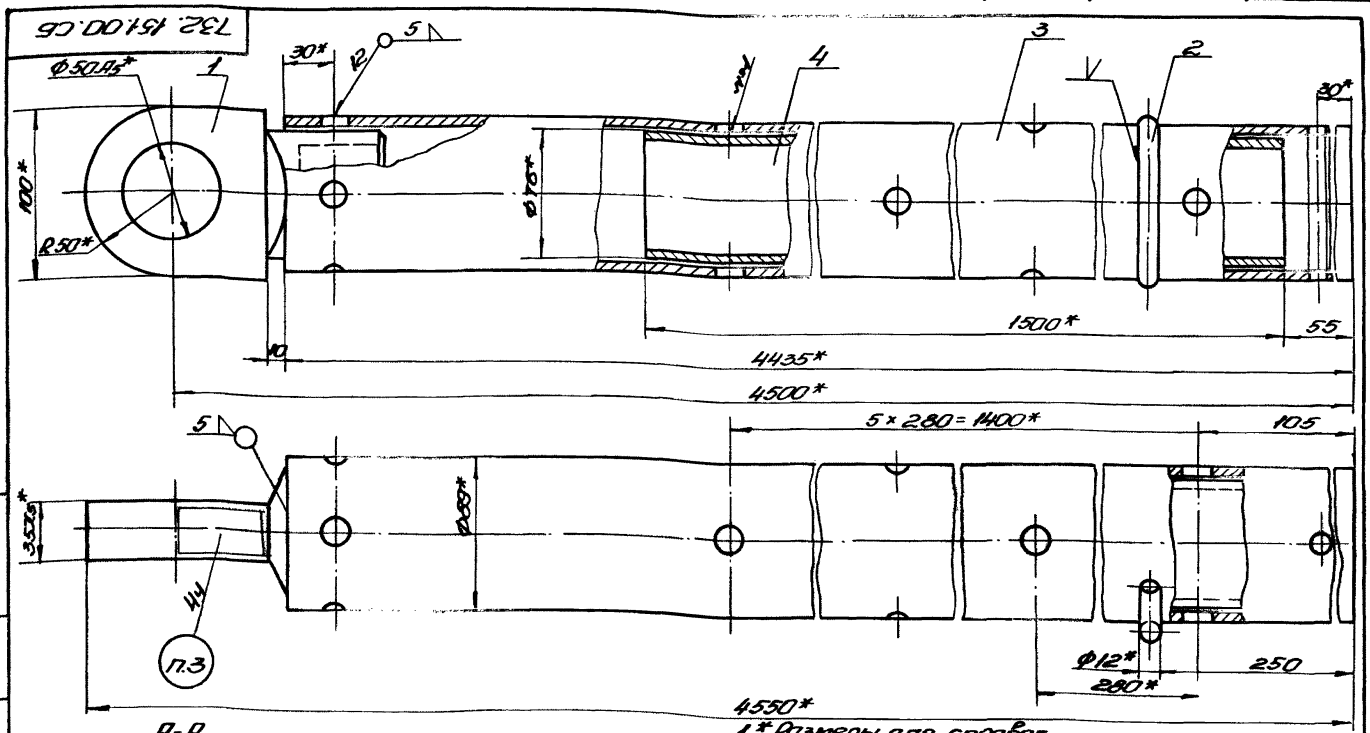

1. *Размеры для справок.
2. Предельные отклонения размеров-по 7кл.
3. Маркировать: КТФ-4,5

А-А

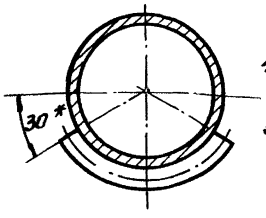

4. Сварку производить электродом поз. 7. Швы зачистить.
5. Покрыть грунтовкой поз. 5 и дважды красить эмалью поз. 6.

Изм.	Лист	№ док.	Подп.	Дата	732.15.100.СБ		
Разр.	Ларцев				Консоль Сборочный чертеж	Лит.	Масса 61,5	М-б 1:2
Пров.	Садов					Лист	Листов 1
Гл.конс.	Шустелов					Мосгортранспроект	
Нач.отд.	Шустелов						
Н.конт.							
Утв.							

Инв. № подл. | Подп. и дата | Взам. инв. | Инв. № дубл. | Подп. и дата

К-73-2990

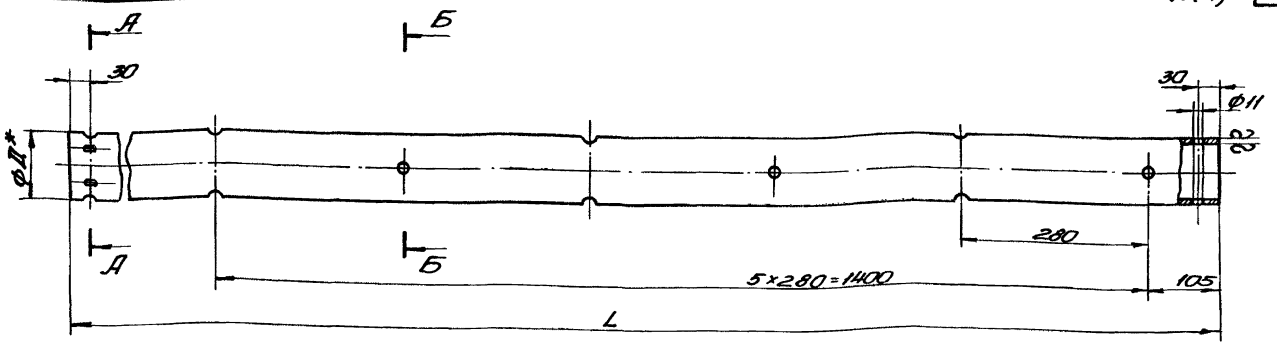

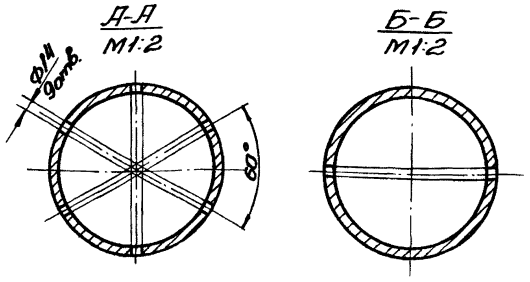

Обозначение	Д	L	Материал	Масса, кг
	мм			
732.15.101	89	4435	Труба 89×5 Ст3-В ГОСТ 8732-70	51
-01	89	5935	Труба 89×5 Ст3-В ГОСТ 8732-70	61.5
-02	102	5435	Труба 102×5 Ст3-В ГОСТ 8732-70	65
-03	102	6435	Труба 102×5 Ст3-В ГОСТ 8732-70	76.8

1.* Размер для справок.

2. Предельные отклонения размеров - по 7кл.

Изм.	Кол. уч.	Лист	№ док.	Подп.	Дата
Разр.	Парчев				
Пров.	Садов				
Т. контр.	Шкелев				
Н. контр.					
Утв.					

732.15.101

Труба

См. таблицу

Лит. | Масса | М-б
см. табл. | 1:5
Лист | Листов 1

Мосортранспроект

Копировал: Гуд

Формат А1

Инв. № подл. | Подп. и дата | Взам. инв. № | Инв. № дубл. | Подп. и дата

Ин. 4-73-2978

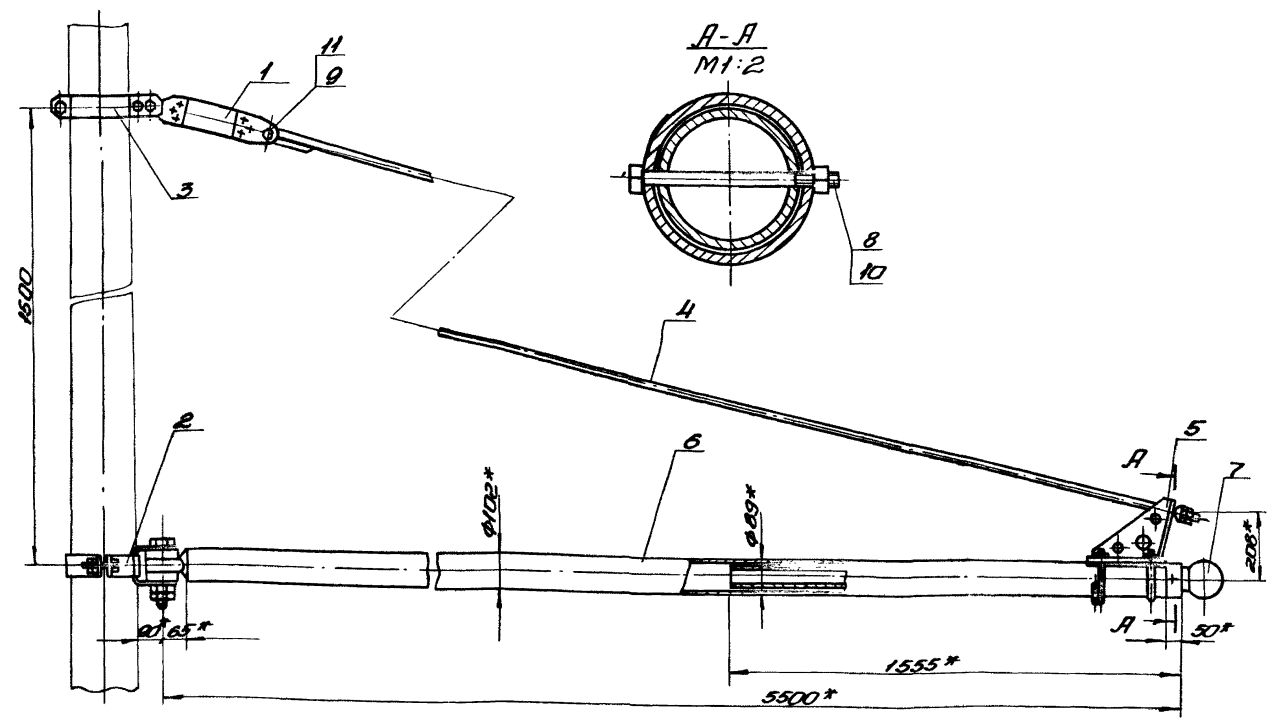

1*Размеры для справок.

2. Предельные отклонения размеров - по 7кл.

3. Резьбовые соединения смазать техническим вазелином поз. 12.

4. Условия применения кронштейна см. черт. инв. № А-73-3436

Изм.	Лист	№ док.	Подп.	Дата	
Разр.	Парчев				
Пров.	Садов				
Т. контр.	Шкелев				
Н. контр.	Шкелев				
Утв.	Хорвин				

732.16.000.СБ

Кронштейн КТФ-5,5

Сборочный чертеж

Лит. | Масса | М-б
1200 | 1:10
Лист | Листов 1

Мосортранспроект

Инв. № подл. | Подп. и дата | Взам. инв. № | Инв. № дубл. | Подп. и дата

Ин. 4-73-2978

732.16.100.СБ

Серия 4.507-1 Выпуск 3

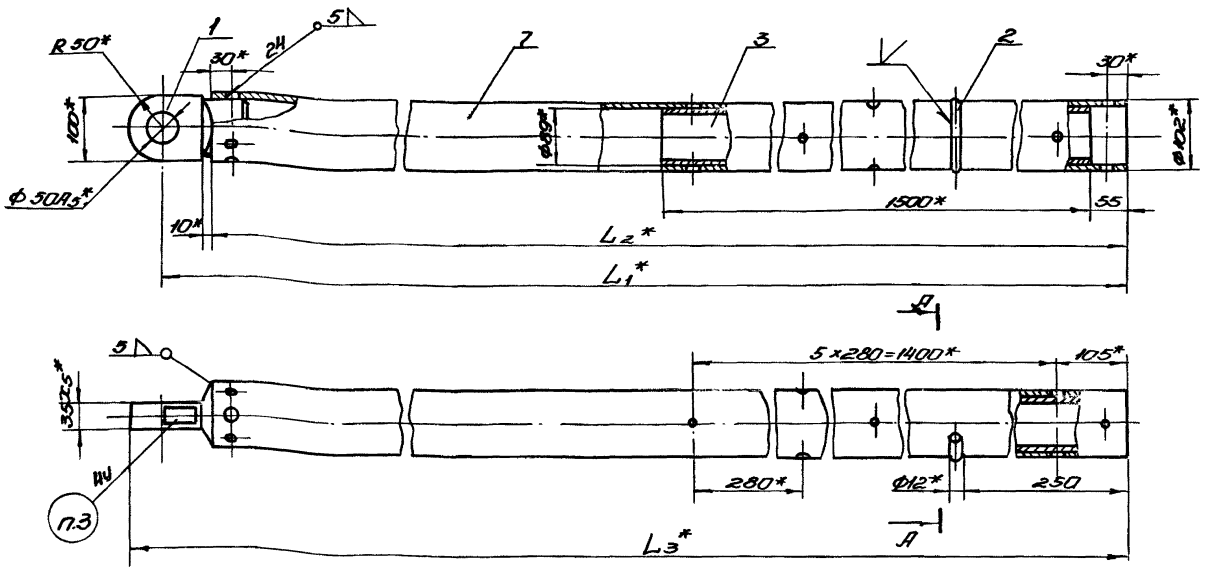

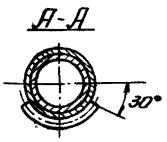

1.* Размеры для справок.
2. Предельные отклонения размеров – по 7 кл.
3. Маркировать по таблице.
4. Сварку производить электродом поз. 6. Швы зачистить.
5. Покрыть грунтовкой поз. 4 и дважды красить эмалью поз. 5

Обозначение	L_1*	L_2*	L_3*	Марки-ровка	Масса, кг
	мм				
732.16.100	5500	5435	5550	КТФ-5,5	65
-01	6500	6435	6550	КТФ-6,5	98

Изм.	Лист	№ док.	Подп.	Дата	732.16.100.СБ
Разр.		Ларцев			Консоль
Пров.		Садов			Сборочный чертеж
Гл.конст.		Шустелов			
Н.конт.					
Утв.					

Лит.	Масса	М-б
	см. табл.	1:5
Лист	Листов 1	
Мосгортранспроект		

Инв. № подл. К-73-3022 | Подп. и дата | Взам. инв. № | Инв. № дубл. | Подп. и дата

Копировал: Гуч | Формат 12

732.17.000.СБ

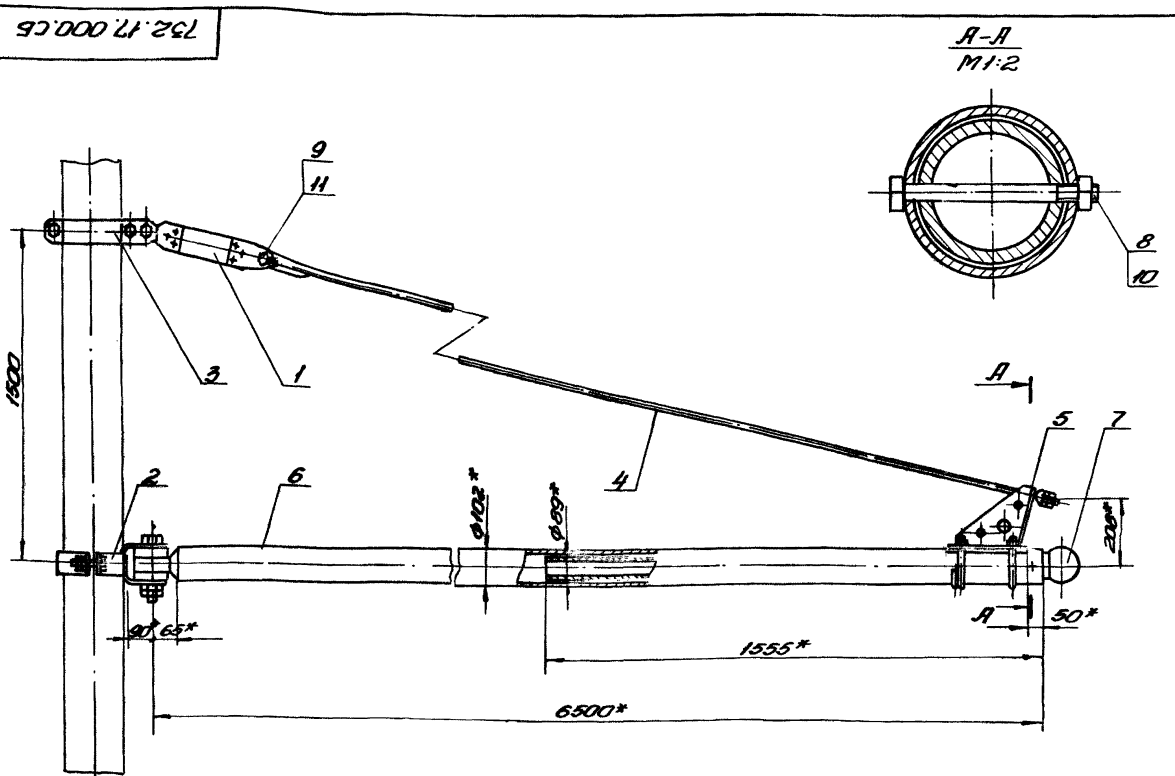

1.* Размеры для справок.
2. Предельные отклонения размеров – по 7 кл.
3. Резьбовые соединения смазать техническим вазелином поз. 12.
4. Условия применения кронштейна см. черт. инв. № К-73-3436.

Изм.	Лист	№ док.	Подп.	Дата	732.17.000.СБ
Разр.		Ларцев			Кронштейн КТФ-6,5
Пров.		Садов			Сборочный чертеж
Гл.конст.		Шустелов			
Начотд.		Шустелов			
Н.контр.					
Утв.		Харович			

Лит.	Масса	М-б
	134,5	1:10
Лист	Листов 1	
Мосгортранспроект		

Инв. № подл. К-73-3023 | Подп. и дата | Взам. инв. № | Инв. № дубл. | Подп. и дата

Копировал: Гуч | Формат 12

732.18.000.СБ

Серия 4.507-1 Выпуск 3

1. *Размеры для справок.
2. Предельные отклонения размеров - по 7 кл.
3. Резьбовые соединения смазать техническим вазелином поз. 10.
4. Условия применения кронштейна см. черт. инв. № К-73-3436.

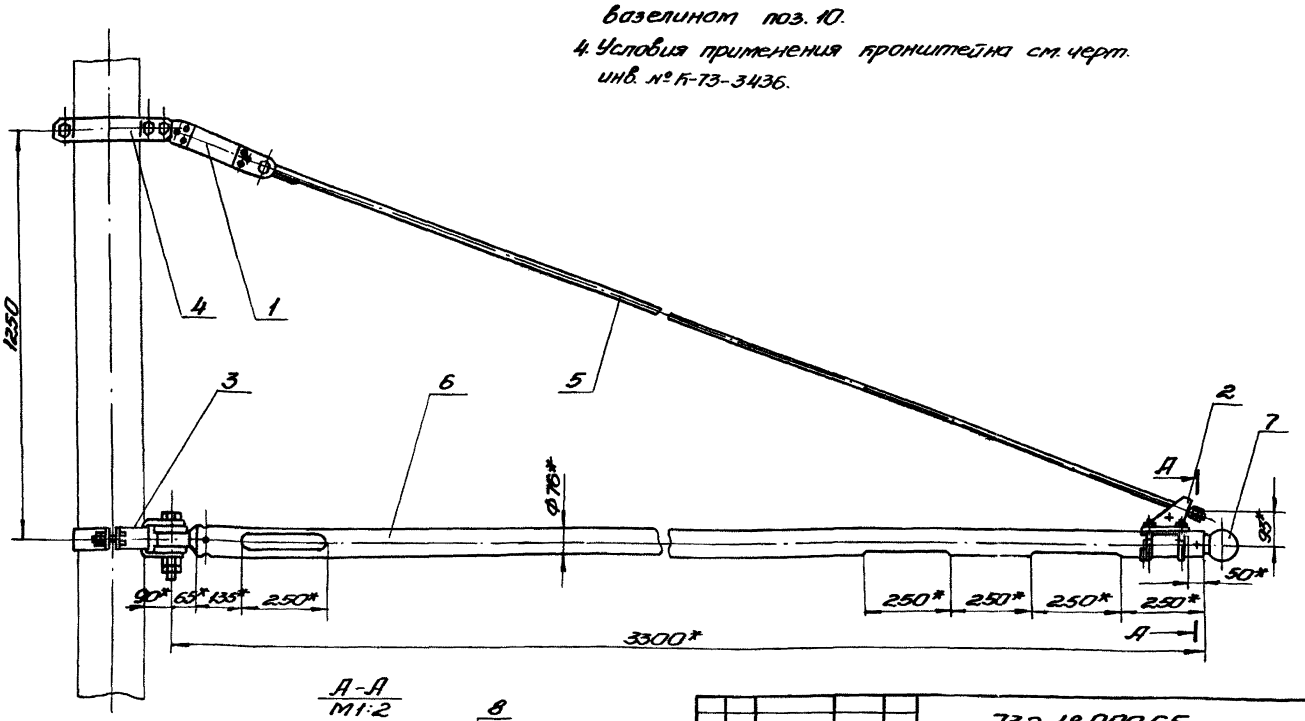

А-А
М1:2

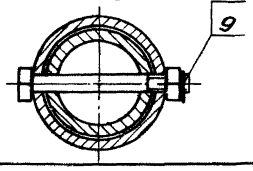

Изм.	Лист	№ док.	Подп.	Дата	732.18.000.СБ		
Разр.		Ларчев			Кронштейн КТП-3,3А-1В Сборочный чертеж	Лит.	Масса 46,3 М-б 1:10
Пров.		Садов				Лист	Листов 1
Гл. конс.		Шустелов				Мосгортранспроект	
Нач. отд.		Шустелов					
Н. конт.							
Утв.		Харович					

Копировал: Гуц- Формат 12

Инв. № подл. | Подп. и дата | Взам. инв. | Инв. № дубл. | Подп. и дата

К-73-2971

732.18.100.СБ

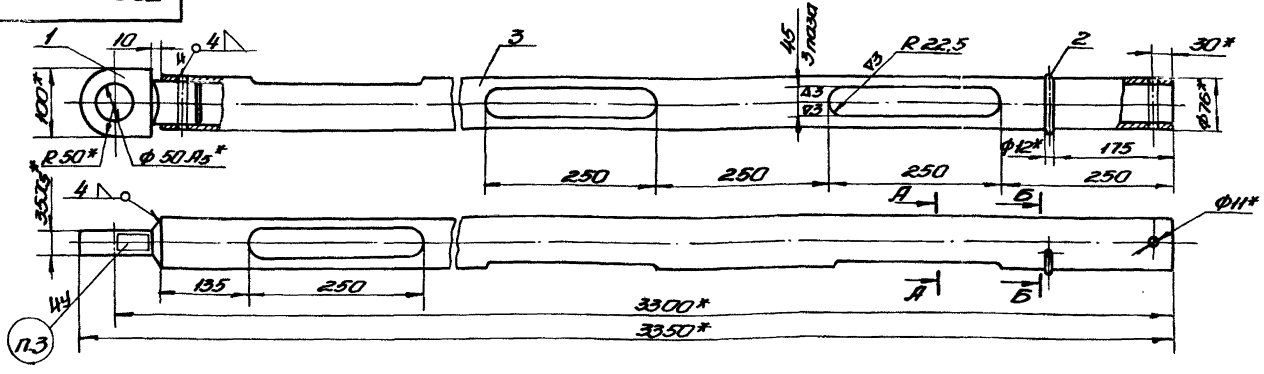

А-А
М1:2

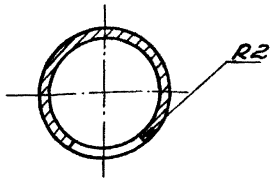

Б-Б
М1:2

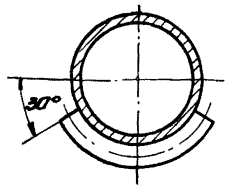

1. *Размеры для справок.
2. Предельные отклонения размеров - по 7 кл.
3. Маркировать: КТП-3,3А-1В.
4. Сварку производить электродом поз. 6 швы зачистить.
5. Покрыть грунтовкой поз. 4 и дважды красить эмалью поз. 5.

Изм.	Лист	№ докум.	Подп.	Дата	732.18.100.СБ		
Разр.		Ларчев			Консоль Сборочный чертеж	Лит.	Масса 25,93 М-б 1:5
Пров.		Садов				Лист	Листов 1
Гл. конст.		Шустелов				Мосгортранспроект	
Н. контр.							
Утв.							

Инв. № подл. | Подп. и дата | Взам. инв. | Инв. № дубл. | Подп. и дата

Серия 4.507-1 Выпуск 3

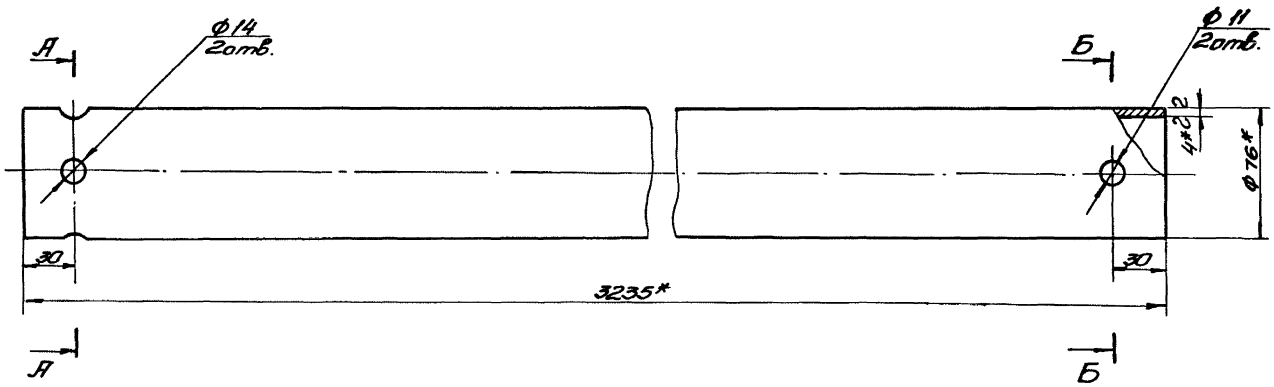

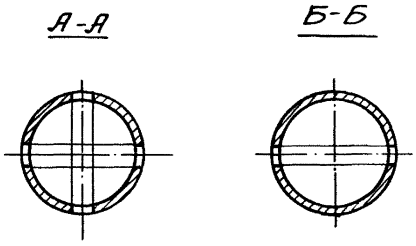

1.*Размеры для справок.

2.Предельные отклонения размеров – по 7кл.

					732.18.101			
Изм.	Лист	№ док.	Подп.	Дата	Труба	Лит.	Масса	М-б
Разр.		Ларцев					23	1:2
Пров.		Садов				Лист	Листов 1	
Гл.конст.		Шустелов			Труба 76×4.Ст.3-В ГОСТ 8732-70	Мосгортранспроект		
Н.конт.								
Утв.								

Копировал: Гуф

Формат 12

Инв.№ подл. | Подп. и дата | Взам.инв. | Инв.№ дубл. | Подп. и дата

К-73-2832

732.19.000 СБ

1.*Размеры для справок.

2.Предельные отклонения размеров – по 7кл.

3. Резьбовые соединения смазать техническим вазелином поз. 12.

4. Условия применения кронштейна см. черт. инв. № К-73-3436.

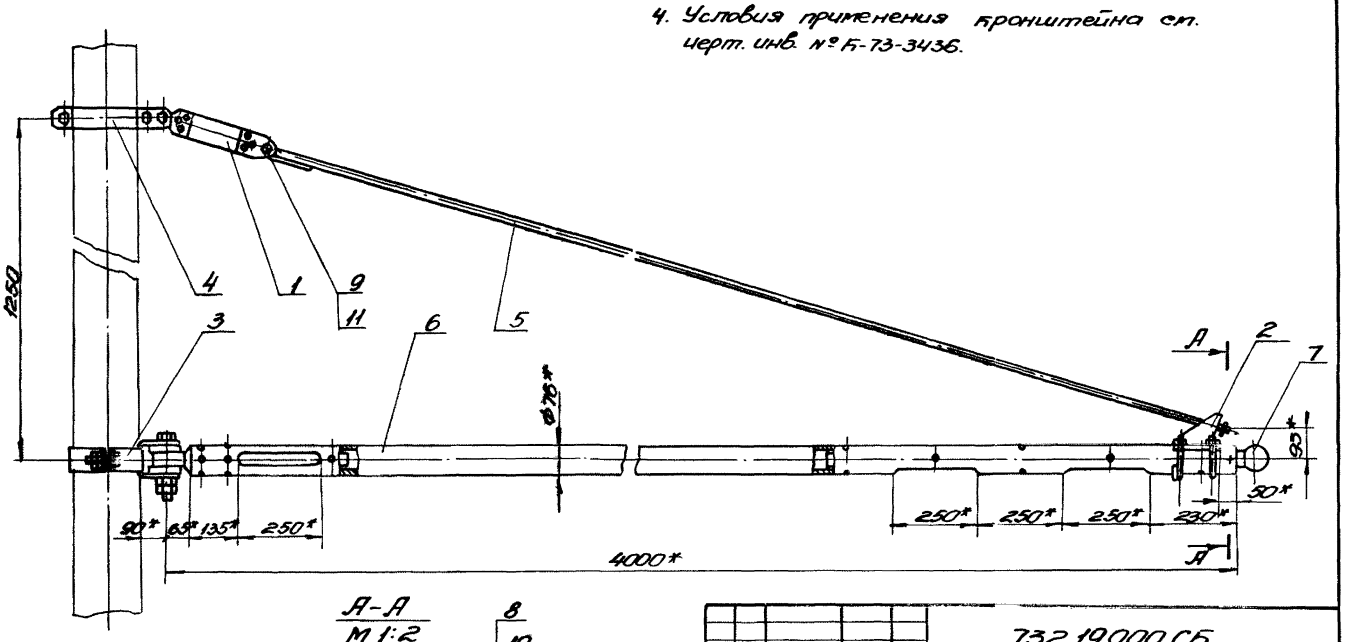

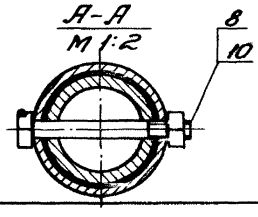

					732.19.000.СБ			
Изм.	Лист	№ док.	Подп.	Дата	Кронштейн КТП-4А-1В Сборочный чертеж	Лит.	Масса	М-б
Разр.		Ларцев					65,4	1:10
Пров.		Садов				Лист	Листов 1	
Гл.конст.		Шустелов						
Нач.отд.		Шустелов						
Н.конт.						Мосгортранспроект		
Утв.		Харович						

Инв.№ подл. | Подп. и дата | Взам.инв. | Инв.№ дубл. | Подп. и дата

К-73-2833

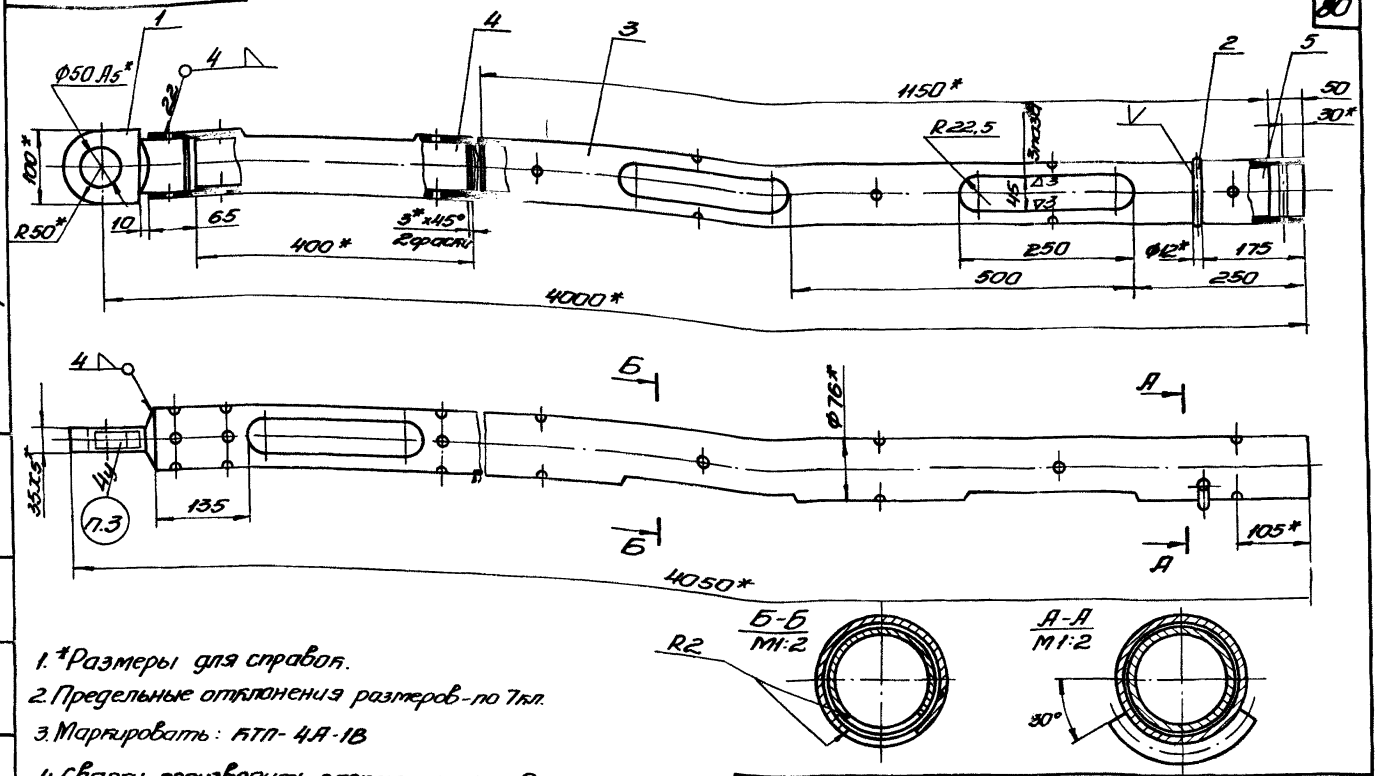

1. *Размеры для справок.
2. Предельные отклонения размеров - по 7кл.
3. Маркировать: КТП-4А-1В
4. Сварку производить электродом поз.8. Швы зачистить.
5. Покрыть грунтовкой поз.6 и дважды красить эмалью поз.7.

Изм.	Лист	№ докум.	Подп.	Дата	732.19.100СБ	
Разр.		Марчев			Консоль	Лит. / Масса / М-б: 39,0 / 1:5
Пров.		Сидов			Сборочный чертеж	Лист / Листов 1
Н.контр.		Шустелов				Мосортранспроект
Н.контр.		Утв.				

Копировал: Гуч Формат А2

Инв.№подл. | Подп. и дата | Взам.инв.№ | Инв.№дубл. | Подп. и дата | Ф-73-2969

732.19.101

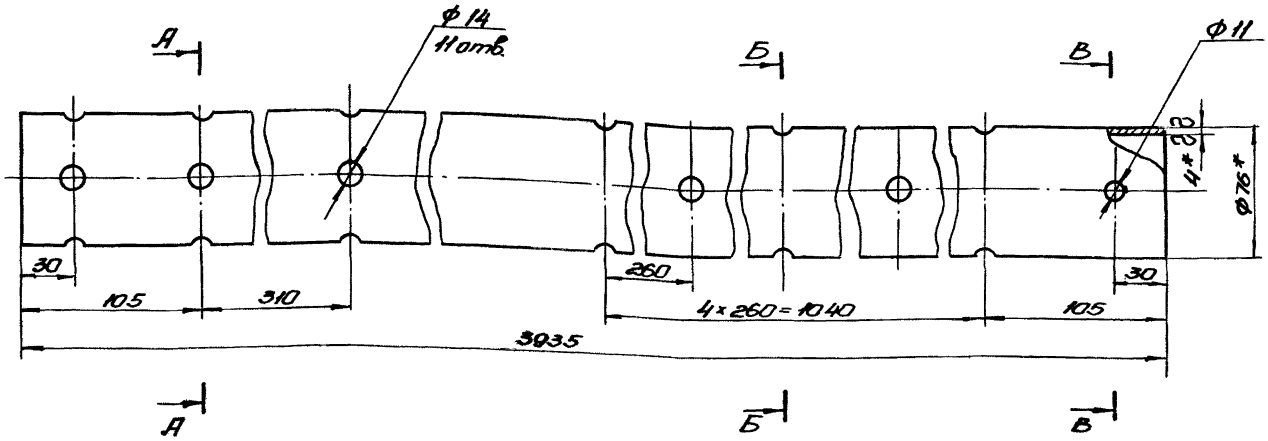

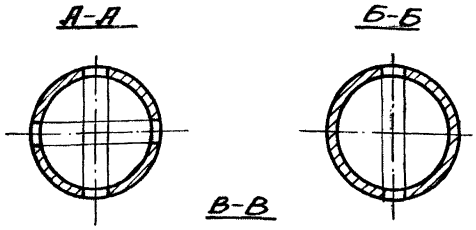

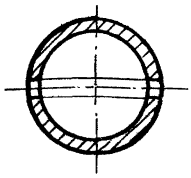

1. *Размеры для справок.
2. Предельные отклонения размеров - по 7кл.

Изм.	Лист	№ докум.	Подп.	Дата	732.19.101	
Разр.		Марчев			Труба	Лит. / Масса / М-б: 28 / 1:2
Пров.		Сидов				Лист / Листов 1
Н.контр.		Шустелов			Труба 76×4-Ст.3-В ГОСТ 8732-70	Мосортранспроект
Н.контр.		Утв.				

Инв.№подл. | Подп. и дата | Взам.инв.№ | Инв.№дубл. | Подп. и дата | Ф-73-2970

732.20.000.СБ

Серия 4.507-1 Выпуск 3

1.* Размеры для справок.
2. Предельные отклонения размеров - по 7 кл.
3. Резьбовые соединения смазать техническим вазелином поз. 12.
4. Условия применения кронштейна см. черт. инв. № К-73-3436.

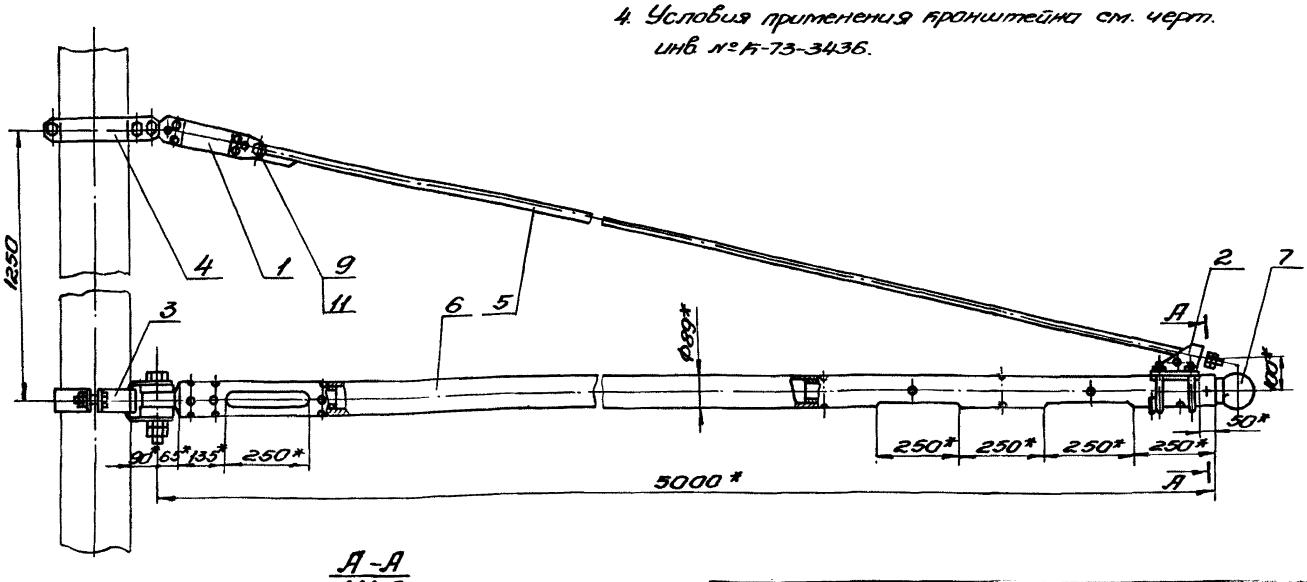

А-А
М1:2

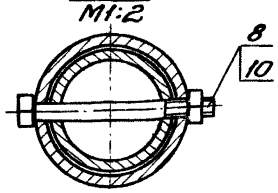

Изм.	Лист	№ док.	Подп.	Дата	732.20.000.СБ		
Разр.		Ларцев			Кронштейн КТП-5А-1В Сборочный чертеж	Лит.	Масса 94	М-б 1:10
Пров.		Садов				Лист	Листов 1
Гл. конс.		Шустелов				Мосгортранспроект	
Нач. отд.		Шустелов					
Н. конт.							
Утв.		Хорович					

Копировал: Гуф

Формат 12

Инв. № подл. | Подп. и дата | Взам. инв. | Инв. № дубл. | Подп. и дата

К-73-2947

732.20.100.СБ

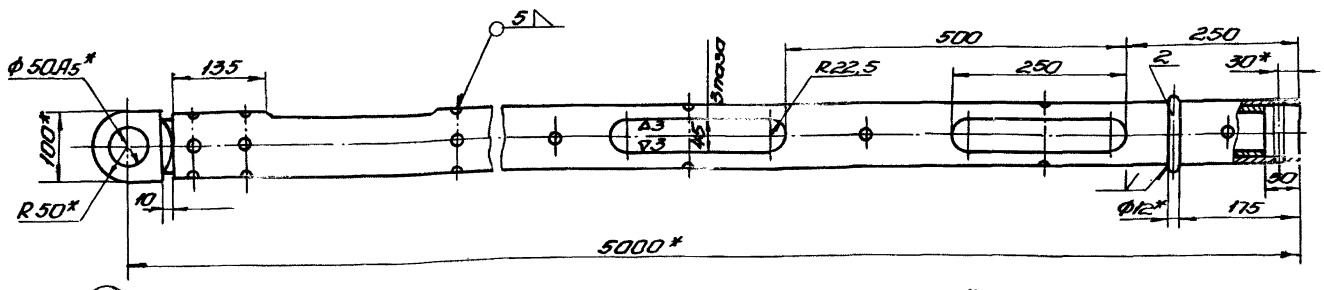

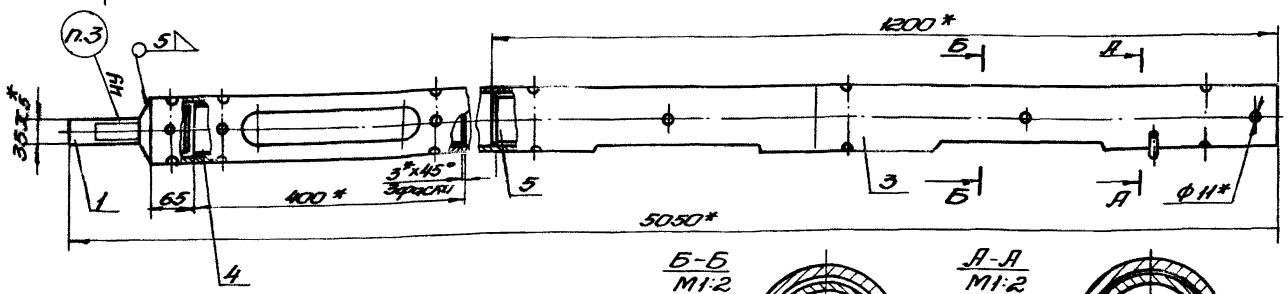

Б-Б
М1:2

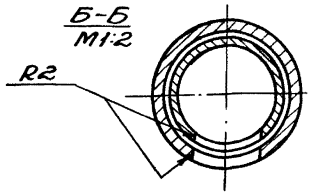

А-А
М1:2

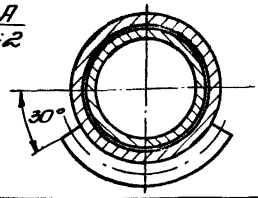

1.* Размеры для справок.
2. Предельные отклонения размеров - по 7 кл.
3. Маркировать: КТП-5А-1В.
4. Сварку производить электродом поз. 8. Швы зачистить.
5. Покрыть грунтовкой поз. 6 и дважды красить эмалью поз. 7.

Изм.	Лист	№ док.	Подп.	Дата	732.20.100.СБ		
Разр.		Ларцев			Консоль Сборочный чертеж	Лит.	Масса 64,9	М-б 1:5
Пров.		Садов				Лист	Листов 1
Гл. конс.		Шустелов				Мосгортранспроект	
Н. конт.							
Утв.							

Инв. № подл. | Подп. и дата | Взам. инв. | Инв. № дубл. | Подп. и дата

К-73-2948

Серия 4.501-1 Выпуск 3

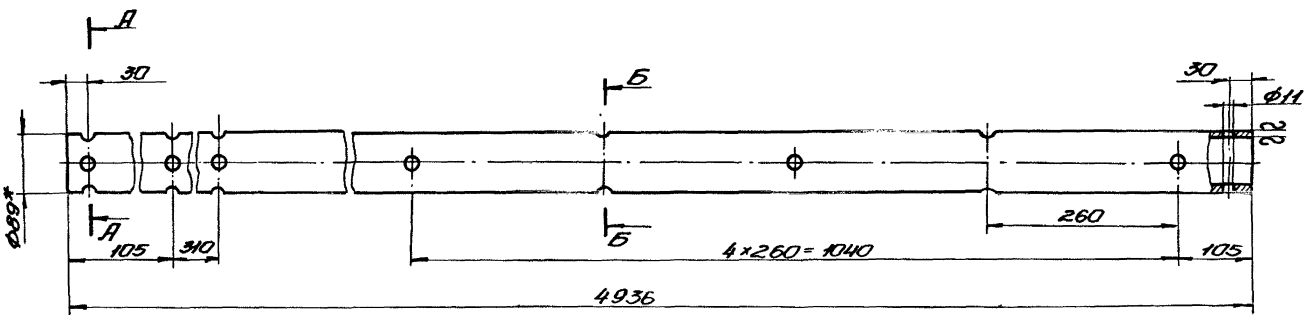

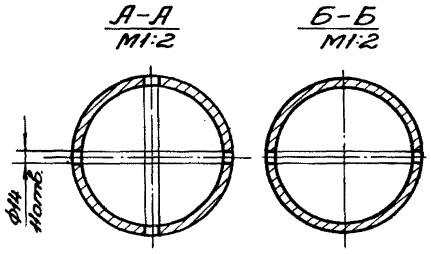

1. *Размеры для справок.
2. Предельные отклонения размеров – по 7кл.

				732.20.101			
Изм. Лист	№ докум.	Подп.	Дата	Труба	Лит.	Масса	М-б
Разр.	Ларцев					45,9	1:5
Пров.	Сафов				Лист	Листов 1	
Т.контр.	Шустов			Труба 89×5-Ст.3-В ГОСТ 8732-70	Мосгортранспроект		
Н.контр.							
Утв.							

Копировал. Проф. Формат А2

Инв.№ подл. | Подп. и дата | Взам.инв.№ | Инв.№ дубл. | Подп. и дата | К-73-2345

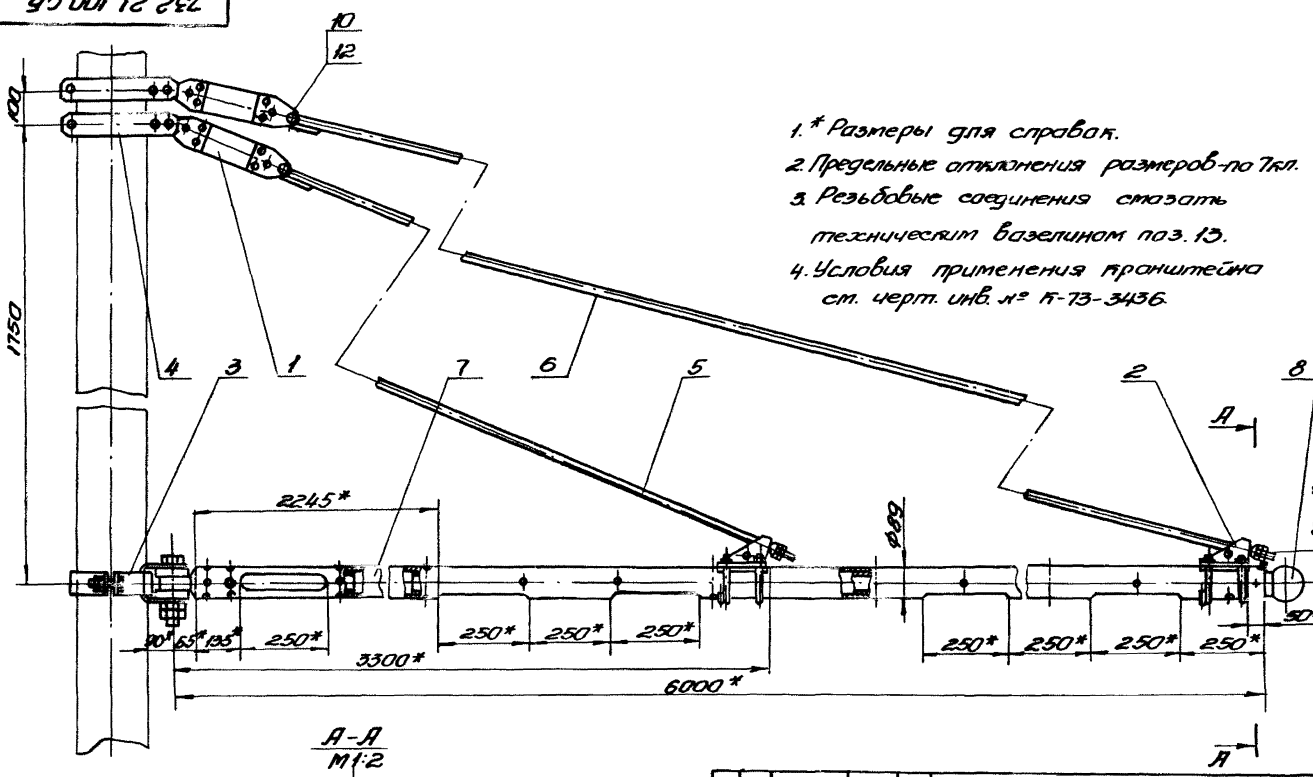

1. * Размеры для справок.
2. Предельные отклонения размеров-по 7кл.
3. Резьбовые соединения смазать техническим вазелином поз. 13.
4. Условия применения кронштейна см. черт. инв. № К-73-3436.

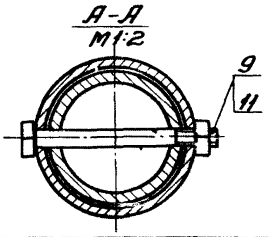

				732.21.000.СБ			
Изм. Лист	№ докум.	Подп.	Дата	Кронштейн КТП-6Д-1В	Лит.	Масса	М-б
Разр.	Ларцев					119,1	1:10
Пров.	Сафов				Лист	Листов 1	
Т.контр.	Шустов			Сборочный чертеж	Мосгортранспроект		
Нач.отд.	Шустов						
Н.контр.							
Утв.	Хорошилов						

Инв.№ подл. | Подп. и дата | Взам.инв.№ | Инв.№ дубл. | Подп. и дата | К-73-2345

Серия 4.507-1 Выпуск 3

732.21.100.СБ

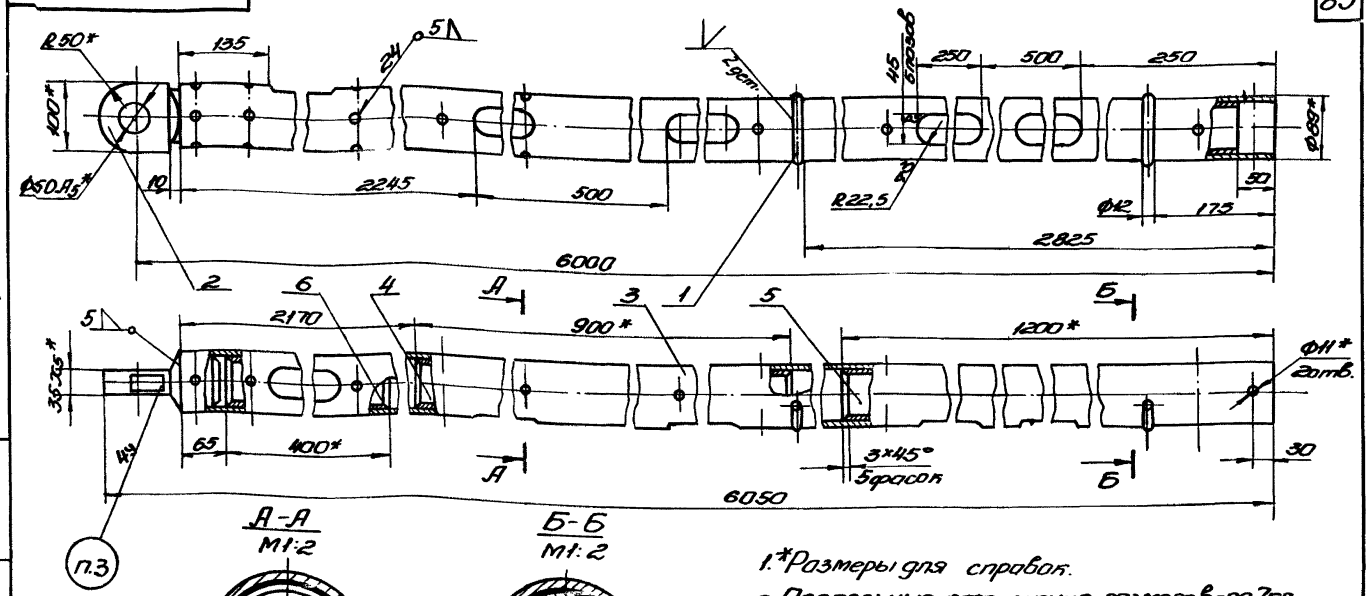

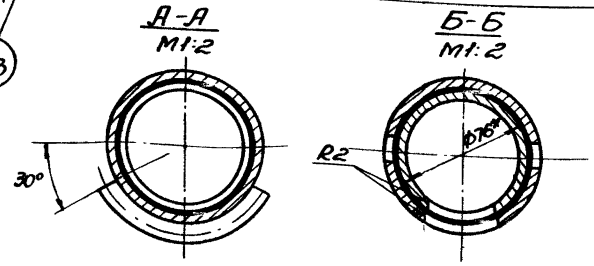

1.*Размеры для справок.
2. Предельные отклонения размеров-по 7кл.
3. Маркировать КТП-6Д-1В.
4. Сварку производить электродом поз. 9. Швы зачистить.
5. Покрыть грунтовкой поз. 7 и дважды красить эмалью поз. 8

Изм.	Лист	№ док.	Подп.	Дата	732.21.100.СБ		
Разр.	Ларчев				Консоль	Лит.	Масса 79,1	М-б 1:5
Пров.	Садов				Сборочный чертеж	Лист	Листов 1
Гл. конс.	Шустелев					Мосгортранспроект	
Н. конт.							
Утв.							

Копировал: Гуц

Формат 12

Инв. № подл. | Подп. и дата | Взам. инв. | Инв. № дубл. | Подп. и дата

К-73-2974

732.21.101

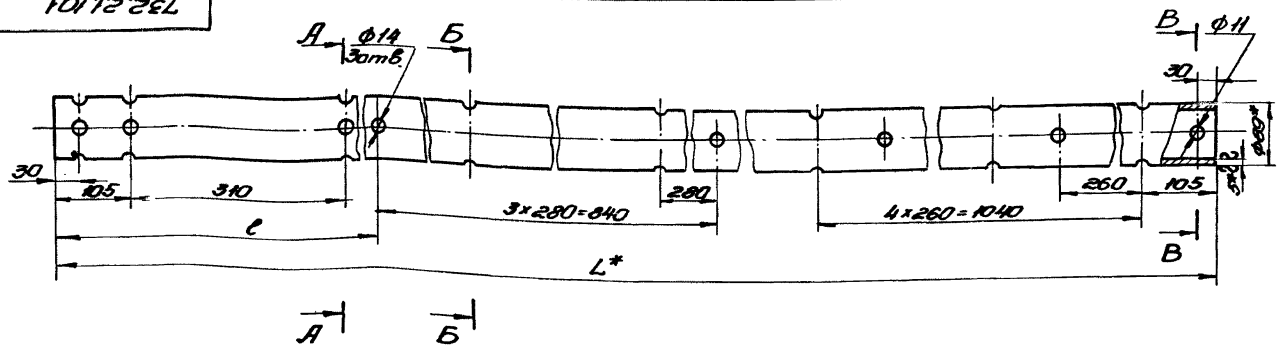

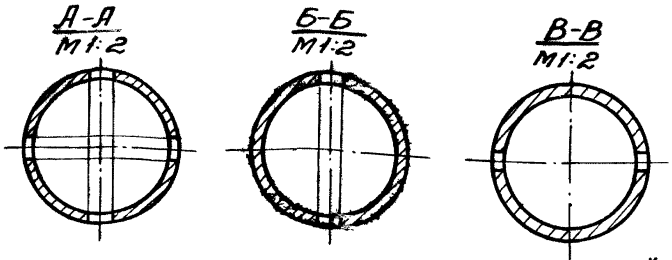

1.*Размеры для справок.
2. Предельные отклонения размеров-по 7кл.

Обозначение	L*	l	Масса
	мм		кг
732.21.101	5935	2200	61,0
-01	7935	2900	82,2

Изм.	Лист	№ док.	Подп.	Дата	732.21.101		
Разр.	Ларчев				Труба	Лит.	Масса см. табл.	М-б 1:5
Пров.	Садов					Лист	Листов 1
Гл. конс.	Шустелев				Труба 89х5-Ст.3-В ГОСТ 8732-70	Мосгортранспроект	
Н. контр.							
Утв.							

Инв. № подл. | Подп. и дата | Взам. инв. | Инв. № дубл. | Подп. и дата

К-73-2975

1. *Размеры для справок.
2. Предельные отклонения размеров - по 7кл.
3. Резьбовые соединения смазать тяжелолетским вазелином поз. 13.
4. Условия применения кронштейнов см. черт. инв. № К-73-3436

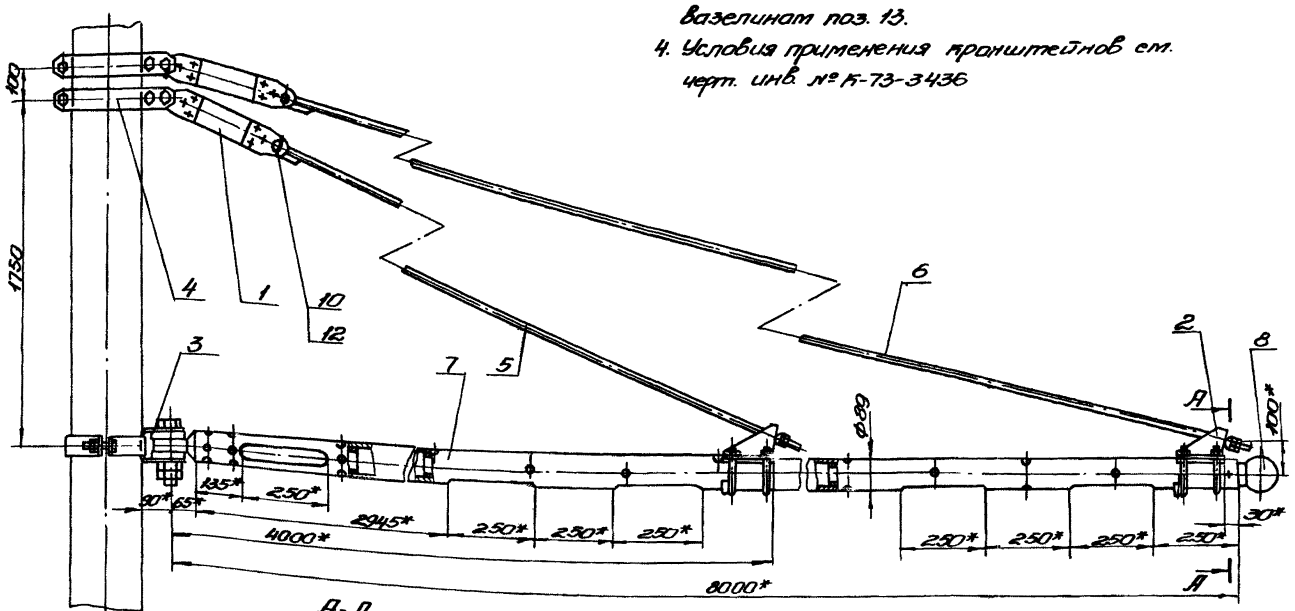

А-А
М1:2

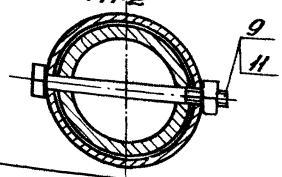

Изм.	Лист	№ докум.	Подп.	Дата	732.22.000.СБ		
Разр.		Ларичев			Кронштейн КТП-8Д-1В	Лит.	Масса	Масштаб
Пров.		Сорокин			Сборочный чертеж		155,9	1:10
Т.контр.		Шестеров				Лист	Листов	
Н.контр.		Шестеров						
Утв.		Хорошин				Мосфтранспроект		

Копировал: Гуляй Формат А2

Инв. № подл. | Подп. и дата | Взам. инв. № | Инв. № дубл. | Подп. и дата | К-73-2976

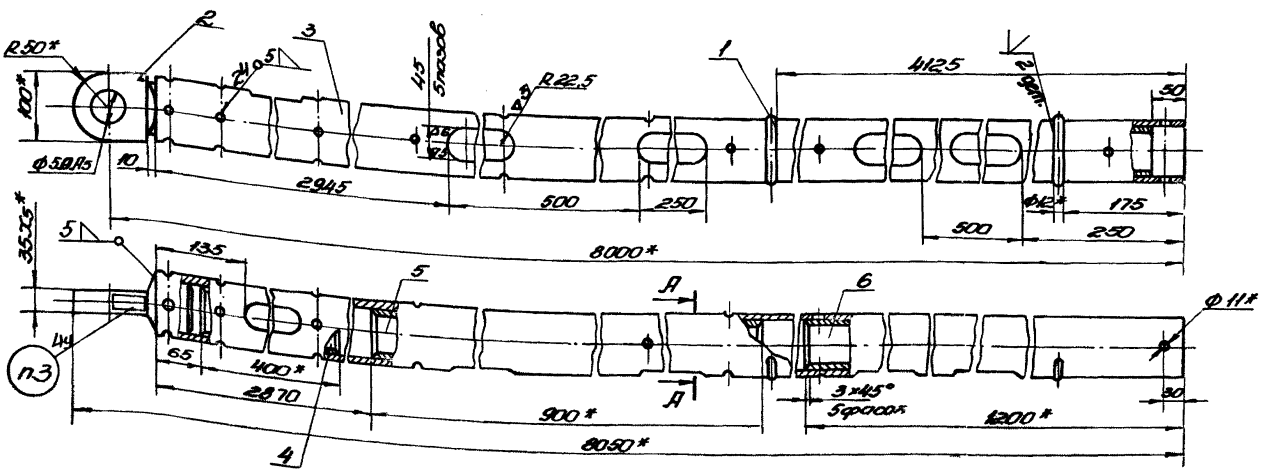

А-А
М1:1

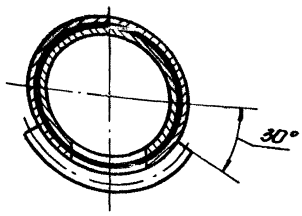

1. *Размеры для справок.
2. Предельные отклонения размеров - по 7кл.
3. Маркировать КТП-8Д-1В.
4. Сварку производить электродом поз.9. Швы зачистить.
5. Покрыть грунтовкой поз.7 и дважды красить эмалью поз.8

Изм.	Лист	№ докум.	Подп.	Дата	732.22.100.СБ		
Разр.		Ларичев			Консоль	Лит.	Масса	Масштаб
Пров.		Сорокин			Сборочный чертеж		822	1:5
Т.контр.		Шестеров				Лист	Листов 1	
Н.контр.								
Утв.						Мосфтранспроект		

Инв. № подл. | Подп. и дата | Взам. инв. № | Инв. № дубл. | Подп. и дата | К-73-2977

Серия 4.507-1 Выпуск 3

732.23.000.СБ

85

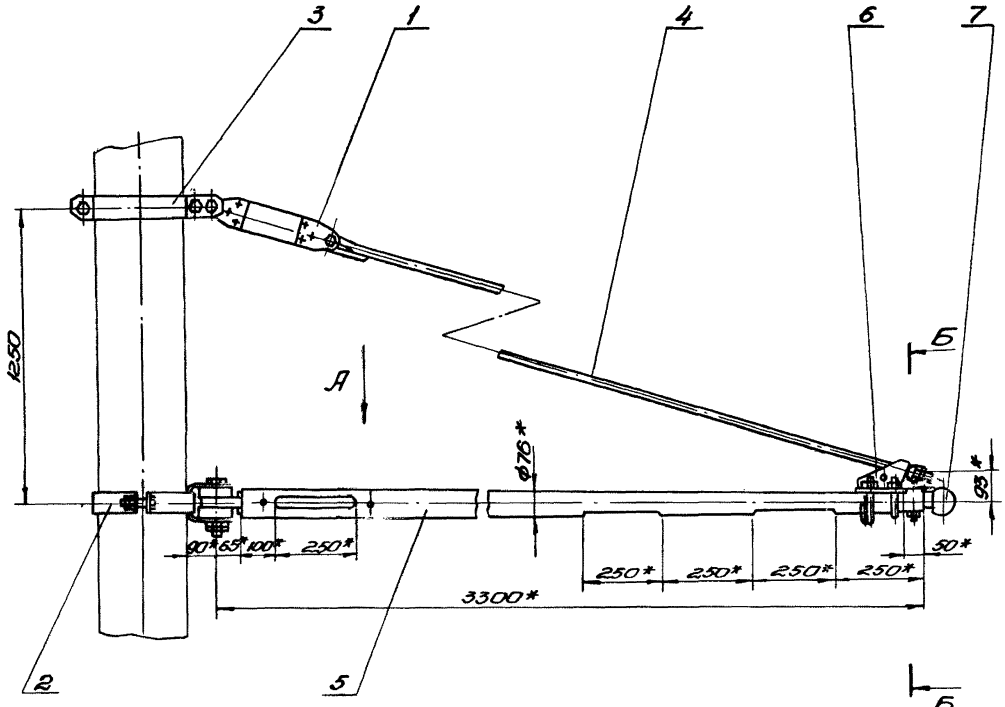

Вид А

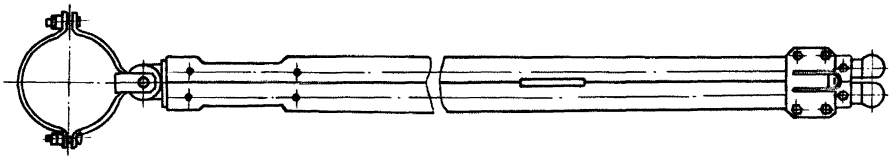

Б-Б
М 1:2

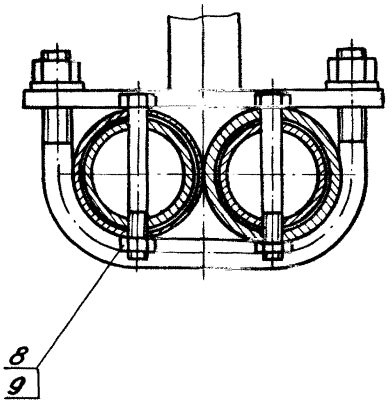

1. *Размеры для справок.
2. Предельные отклонения размеров – по 7 кл.
3. Резьбовые соединения смазать техническим вазелином поз. 10.
4. Условия применения кронштейна см. черт. инв. № К-73-3436.

					732.23.000.СБ			
Изм.	Лист	№ док.	Подп.	Дата	Кронштейн КТП-3,3А-2В Сборочный чертеж	Лит.	Масса	Масшт.
Разр.		Ларцев					72,0	1:10
Пров.		Садов				Лист	Листов 1	
Т. конс.		Шустелов						
Нач. отд.		Шустелов				Мосгортранспроект		
Н. конт.								
Утв.		Хорович						

Инв. № подл. | Подп. и дата | Взам. инв. № | Инв. № дубл. | Подп. и дата

К-73-5389

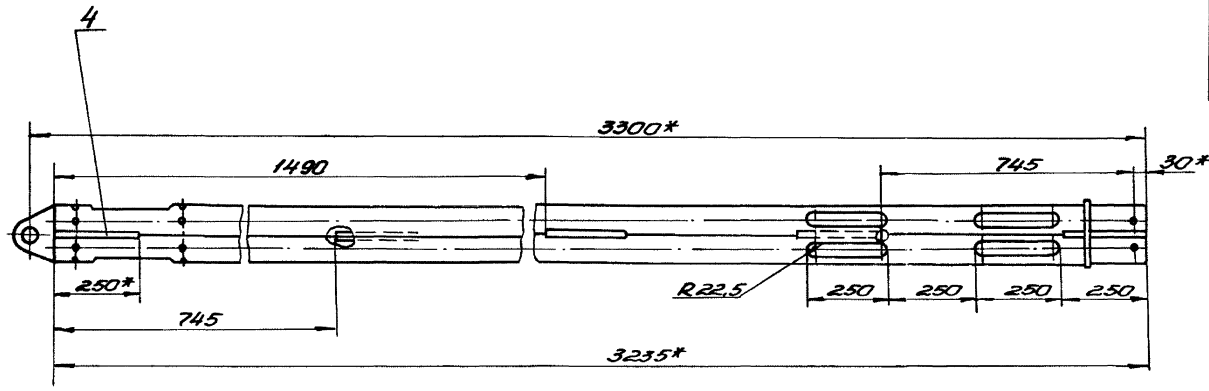

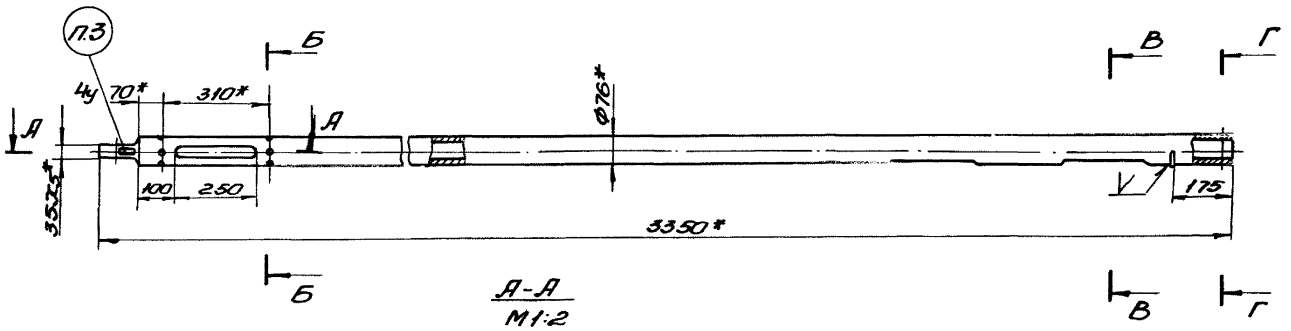

А-А
М1:2

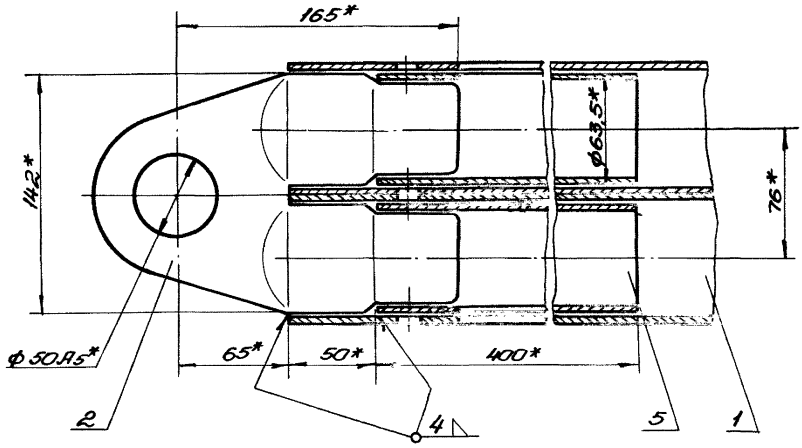

Б-Б
М1:2

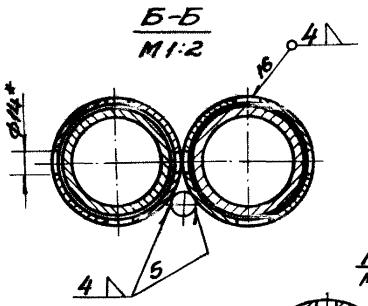

В-В
М1:2

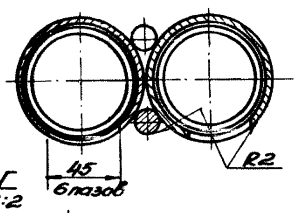

Г-Г
М1:2

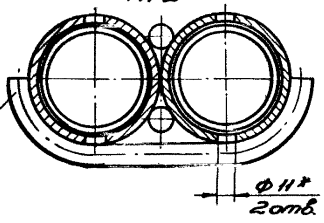

1. * Размеры для справок.
2. Предельные отклонения размеров — по 7кл.
3. Маркировать — кт-3,3А-2В.
4. Сварку производить электродом поз. 8. Сварные швы зачистить.
5. Покрыть грунтовкой поз. 6 и дважды красить эмалью поз. 7.

					732.23.100.СБ			
Изм.	Лист	№ докум.	Подп.	Дата	Консоль	Лит.	Масса	М-б
Разраб.		Ларцев					51,5	1:10
Провер.		Садов			Сборочный чертеж	Лист	Листов 1	
Гл. конст.		Шустелов						
Н. конст.						Мосгортранспроект		
Утв.								

Инв. № подл. | Подп. и дата | Взам. инв. | Инв. № дубл. | Подп. и дата

К-73-5390

Копировал: Лит.

Формат 22

Серия 4.507-1 Выпуск 3

732.23.101

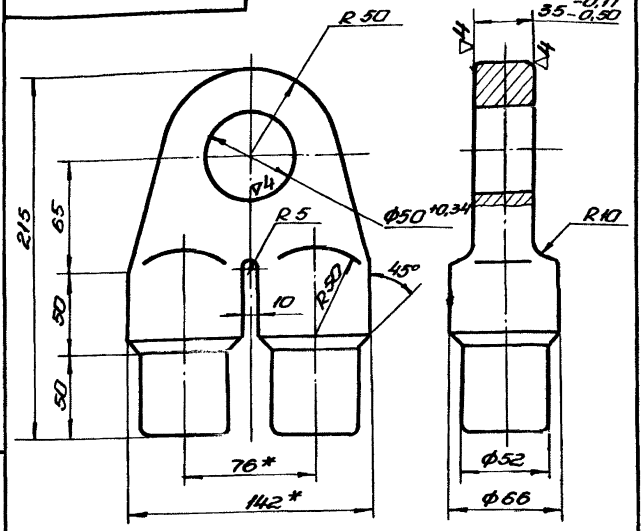

1. *Размер для справок.
2. Неуказанные предельные отклонения размеров - по 7кл.
3. Литье не должно иметь дефектов, снижающих его прочность или ухудшающих его внешний вид.
4. Неуказанные литейные радиусы - 3мм.
5. Деталь отжечь.

Изм.	Лист	№ докум.	Подп.	Дата	732.23.101			
Разр.	Ларцев				Ушко	Лит.	Масса	Масш.
Пров.	Садов						2,28	1:2
Гл. конс.	Шустелов					Лист	Листов 1	
Н. конт.					Сталь 30Л-I ГОСТ 977-65	Мосгортранспроект		
Утв.								

Копировал: Гуф Формат 11

Инв. № подл. | Подп. и дата | Взам. инв. | Инв. № дубл. | Подп. и дата

К-73-5392

732.23.102

87

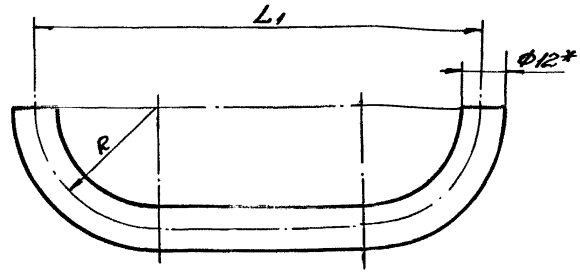

Обозначение	R	L_1	Длина развер.	Масса
	мм			кг
732.23.102	44	164	302	0,26
-01	51	190	350	0,31

1. * Размер для справок.
2. Предельные отклонения размеров - по 7кл.

Изм.	Лист	№ докум.	Подп.	Дата	732.23.102			
Разр.	Ларцев				Упор	Лит.	Масса	М-б
Пров.	Садов						см. табл.	
Гл. конс.	Шустелов					Лист	Листов 1	
Н. конт.					Круг 12 ГОСТ 2590-71 / В Ст.3 ГОСТ 535-58	Мосгортранспроект		
Утв.								

Копировал: Гуф Формат 11

Инв. № подл. | Подп. и дата | Взам. инв. | Инв. № дубл. | Подп. и дата

К-73-5393

732.25.101

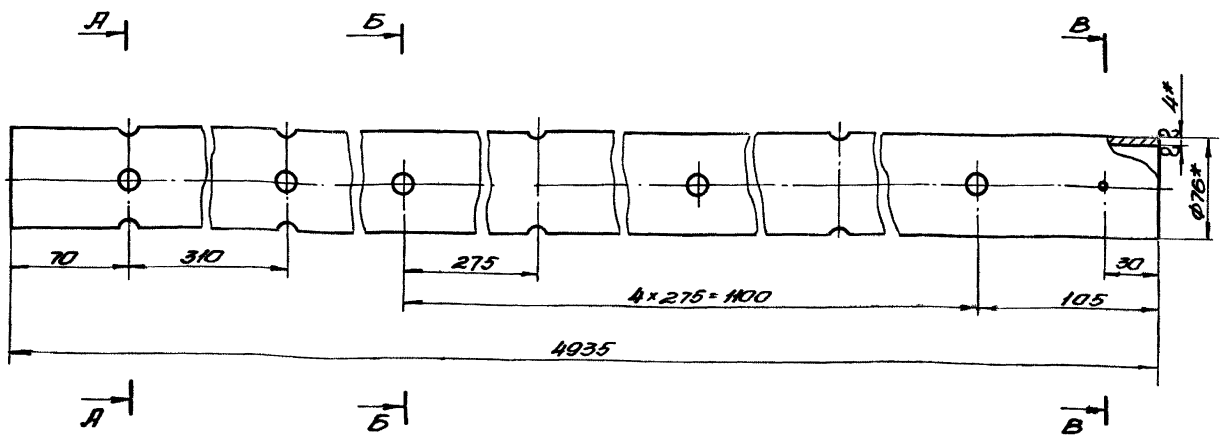

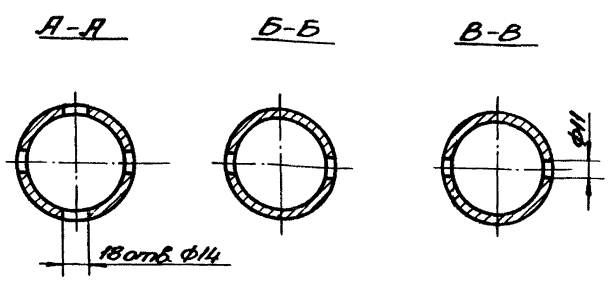

1. * Размеры для справок.
2. Предельные отклонения размеров - по 7кл.

Изм.	Лист	№ докум.	Подп.	Дата	732.25.101			
Разр.	Ларцев				Труба	Лит.	Масса	М-б
Пров.	Садов						17,6	1:2
Гл. конс.	Шустелов					Лист	Листов 1	
Н. конт.					Труба 75×4-ст.3-В ГОСТ 8732-70	Мосгортранспроект		
Утв.								

Инв. № подл. | Подп. и дата | Взам. инв. | Инв. № дубл. | Подп. и дата

К-73-5394

732.23.200.СБ

Серия 4.507-1 Выпуск 3

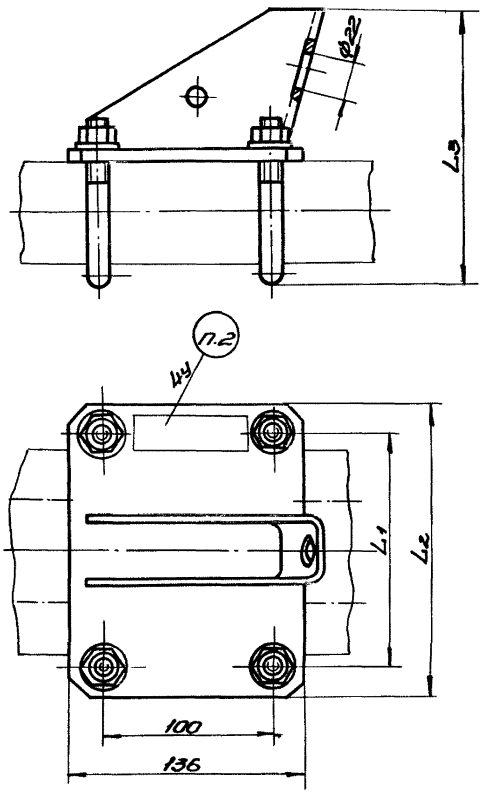

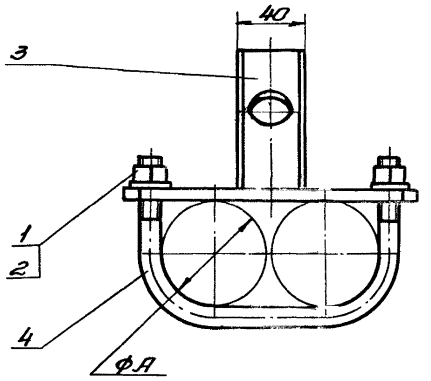

Обозначение	L_1	L_2	L_3	A	Маркировка	Масса, кг
	мм					
732.23.200	172	208	182	76	КН2-76	4,3
-01	198	234	193	89	КН2-89	4,6

1. Размеры для справок.
2. Маркировать по таблице.

				732.23.200.СБ			
Изм.	Лист	№ док.	Подп.	Дата	Кронштейн тяги КН2 Сборочный чертеж	Лит.	Масса	М-б
Разр.	Саверская						см. табл.	
Пров.	Данилов							
Гл. конс.	Шустелов					Лист	Листов 1	
Н. контр.						Мосгортранспроект		
Утв.								

Копировал: Гуф Формат 12

Инв. № подл. | Подп. и дата | Взам. инв. № | Инв. № дубл. | Подп. и дата

К-73-5384

732.23.210.СБ

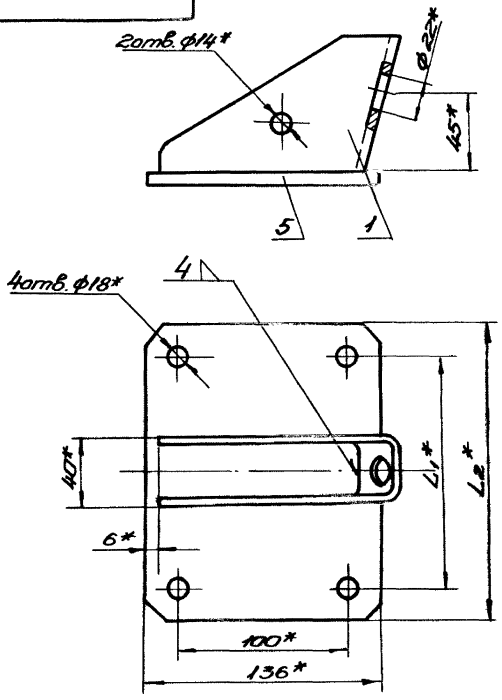

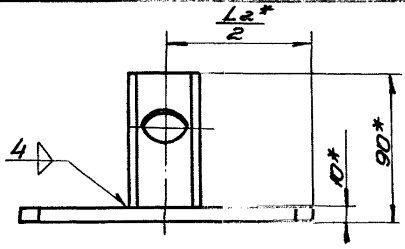

Обозначение	L_1	L_2	Масса кг
	мм		
732.23.210	172	208	3,00
-01	198	234	3,14

1. *Размеры для справок.
2. Предельные отклонения размеров – по 7кл.
3. Сварку производить электродом поз. 4. Сварные швы зачистить.
4. Покрыть грунтовкой поз. 2 и дважды красить эмалью поз. 3.

				732.23.210.СБ			
Изм.	Лист	№ док.	Подп.	Дата	Кронштейн Сборочный чертеж	Лит.	Масса	М-б
Разр.	Саверская						см. табл.	
Пров.	Данилов							
Гл. конс.	Шустелов					Лист	Листов 1	
Н. контр.						Мосгортранспроект		
Утв.								

Инв. № подл. | Подп. и дата | Взам. инв. № | Инв. № дубл. | Подп. и дата

К-73-5385

694.18.112

▽3 (▽)

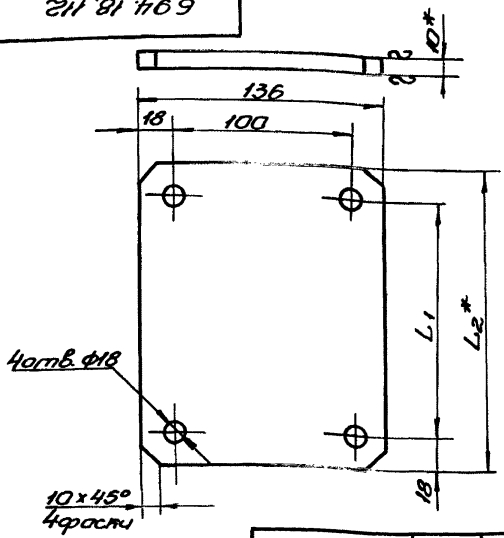

Обозначение	L_1	L_2	Масса кг
	мм		
694.18.112	140	178	1,8
-01	172	208	2,1
-02	198	234	2,4

1.* Размеры для справок.
2. Предельные отклонения размеров - по 7кл.

694.18.112

Плита

Лит. | Масса | М-б | см. табл.

Лист | Листов 1

Лист 10 ГОСТ 5681-57 / В Ст.3 ГОСТ 500-58

Мосгортранспроект

Копировал: Гуф- Формат 11

Инв. № подл. | Подп. и дата | Взам. инв. | Инв. № дубл. | Подп. и дата

К-73-5386

694.11.002

∽(▽) 89

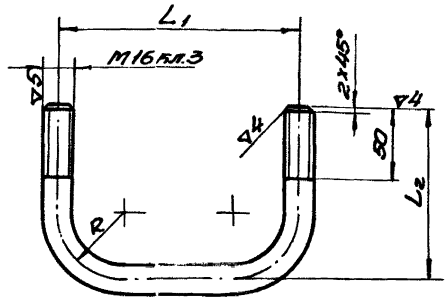

Обозначение	R	L_1	L_2	Длина развер.	Масса кг
	мм				
694.11.002	40	140	105	310	0,5
-01	48	172	121	376	0,6
-02	55	198	135	421	0,67

1. *Размеры для справок.
2. Предельные отклонения размеров - по 7кл.
3. Покрытие: Ц21хр ГОСТ 9791-68.

694.11.002

Хомут

Лит. | Масса | М-б | см. табл.

Лист | Листов 1

Круг 16 ГОСТ 2590-71 / В Ст.3 ГОСТ 535-58

Мосгортранспроект

Копировал: Гуф- Формат 11

Инв. № подл. | Подп. и дата | Взам. инв. | Инв. № дубл. | Подп. и дата

К-73-5387

732.23.001

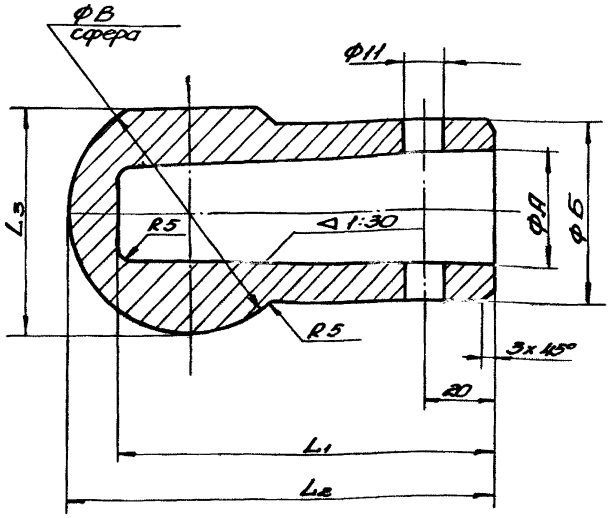

Обозначение	А	Б	В	L_1	L_2	L_3	Масса кг
	мм						
732.23.001	50	66	86	115	132	80	0,8
-01	60	77	100	120	145	92	1,2

1. Предельные отклонения размеров - по 7кл.
2. Литье не должно иметь дефектов, снижающих его прочность или ухудшающих его внешний вид.

732.23.001

Наконечник

Лит. | Масса | М-б | см. табл.

Лист | Листов 1

Алюминий Ал 2 ГОСТ 2685-63

Мосгортранспроект

Инв. № подл. | Подп. и дата | Взам. инв. | Инв. № дубл. | Подп. и дата

К-73-5388

Серия 4.507-1 Выпуск 3

732.24.000.СБ

90

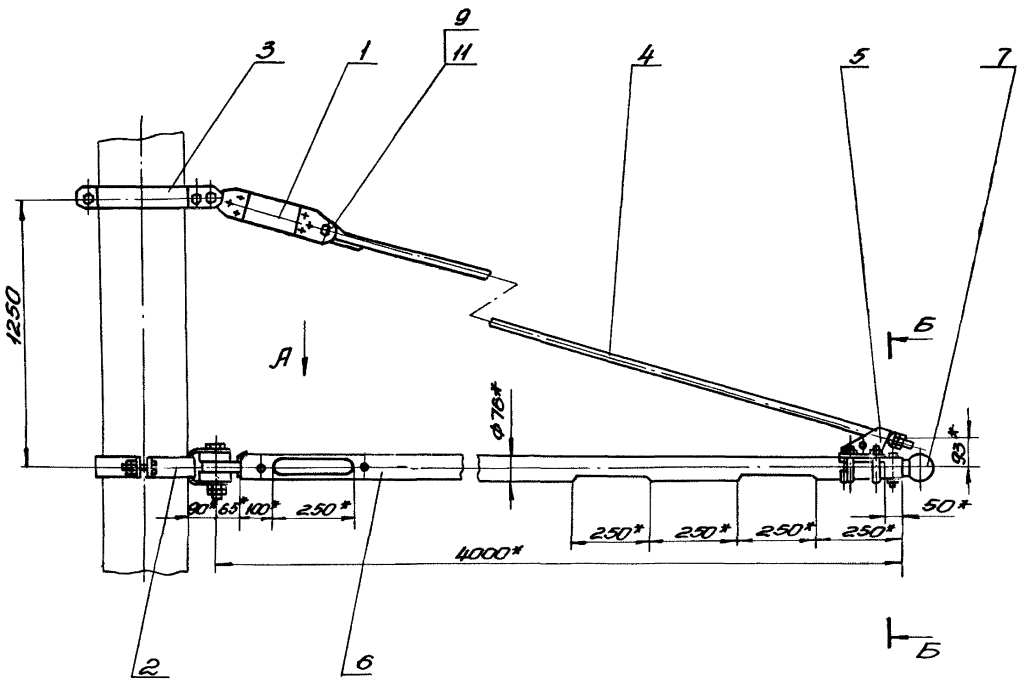

Вид А

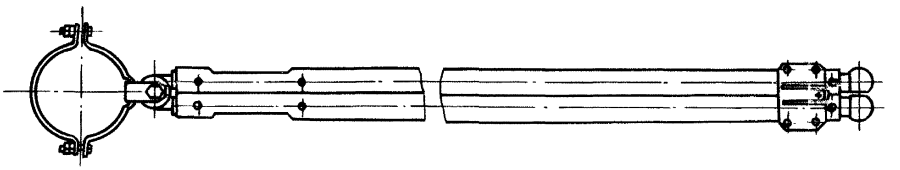

Б-Б
М1:2

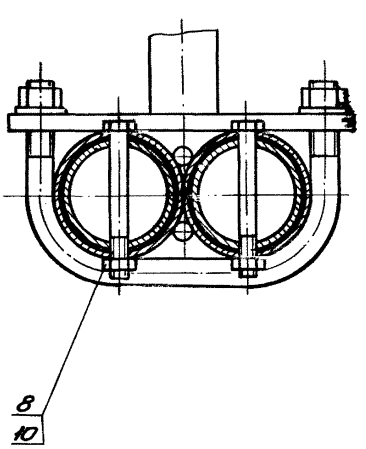

1. *Размеры для справок.
2. Предельные отклонения размеров – по 7кл.
3. Резьбовые соединения смазать техническим вазелином поз. 12.
4. Условия применения кронштейна см. черт. инв. № К-73-3436.

Изм.	Лист	№ док.	Подп.	Дата	732.24.000.СБ		
Разр.		Бурова			Кронштейн КТП-4А-2В Сборочный чертеж	Лит.	Масса	М-б
Пров.		Дажилов					94,6	1:10
Гл.конс.		Шустелов				Лист	Листов 1
Нач.отд.		Шустелов					
Н.конт.						Мосгортранспроект	
Утв.		Хорович					

Инв.№ подл. | Подп. и дата | Взам.инв. | Инв.№ дубл. | Подп. и дата

К-73-2798

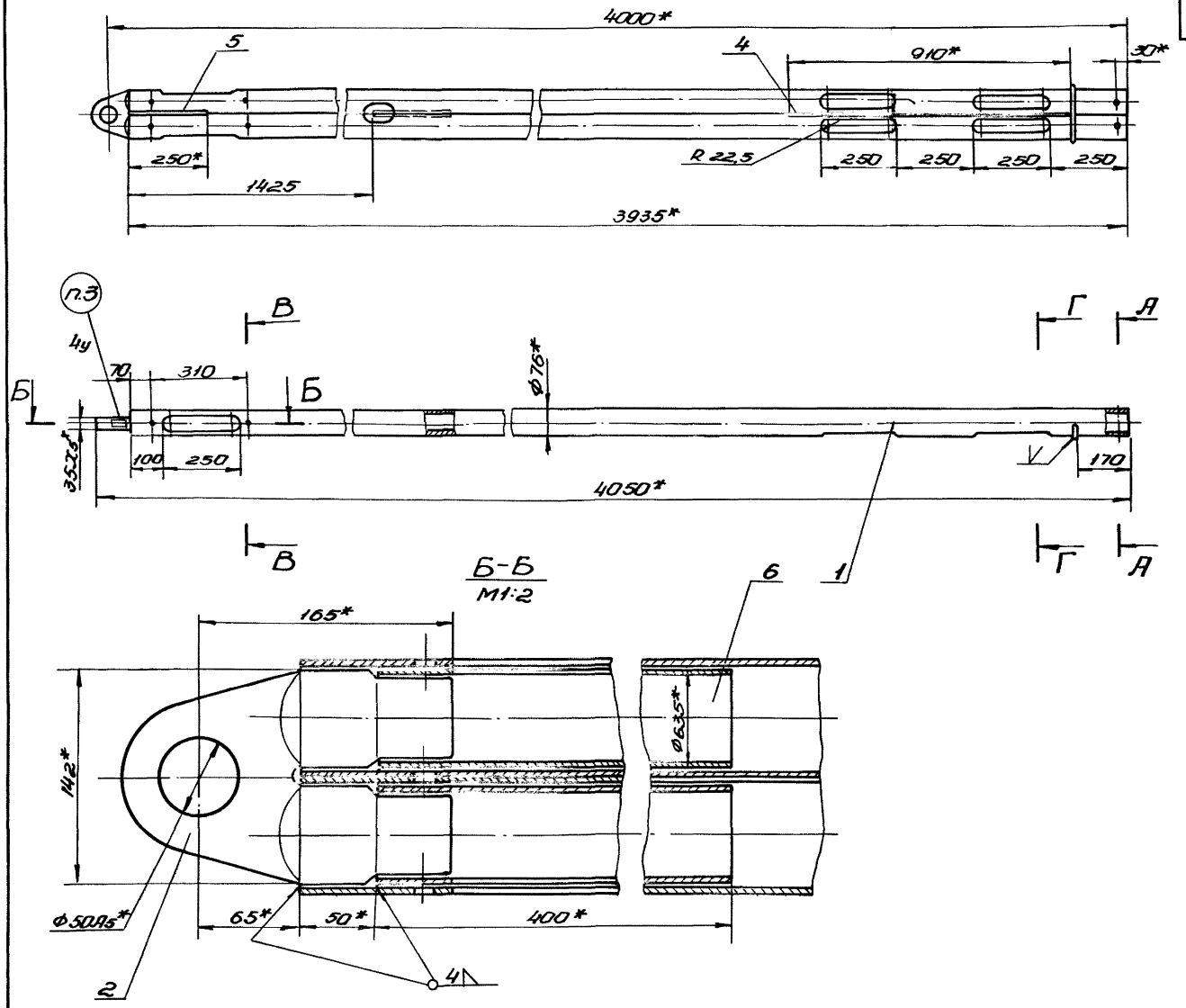

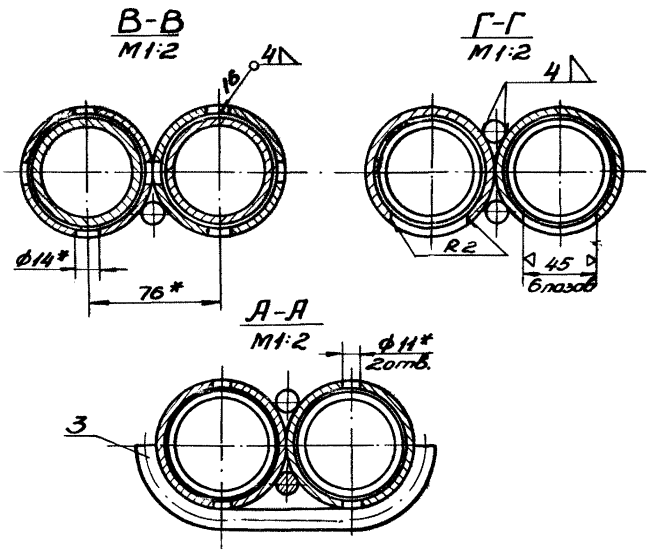

1.* Размеры для справок.
2. Предельные отклонения размеров: – по 7кл.
3. Маркировать – КТП-4А-2В.
4. Сварку производить электродом поз. 9. Сварные швы зачистить.
5. Покрыть грунтовкой поз. 7 и дважды красить эмалью поз. 8

					732.24.100.СБ			
Изм.	Лист	N докум.	Подп.	Дата	Консоль	Лит.	Масса	Масш.
Разр.		Бурова					66,3	1:10
Провер.		Данилов			Сборочный чертеж	Лист	Листов 1	
Гл. конс.		Шустелов						
Н. контр.						Мосгортранспроект		
Утв.								

Инв. № подл. | Подп. и дата | Взам. инв. | Инв. № дубл. | Подп. и дата

К-73-2786

Копировал: [illegible]

Формат 22

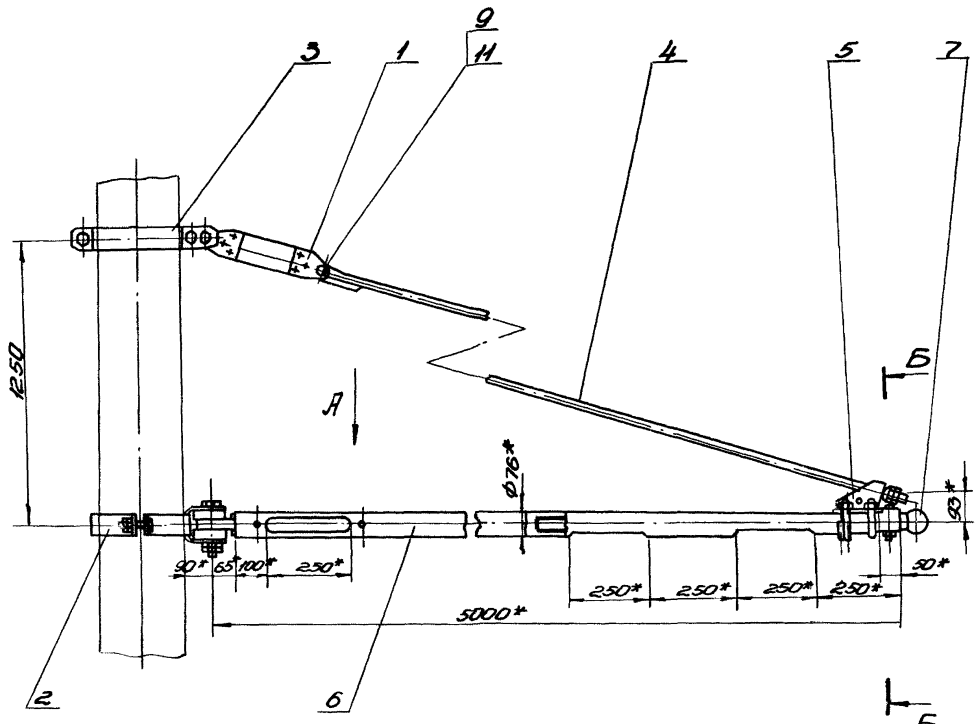

Вид А

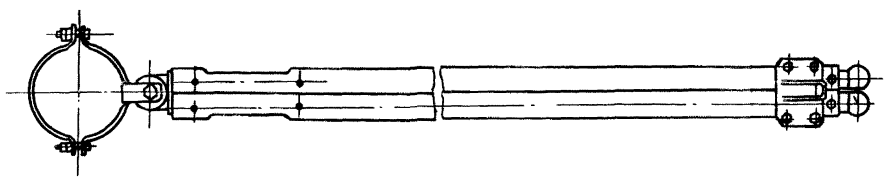

Б-Б
М1:2

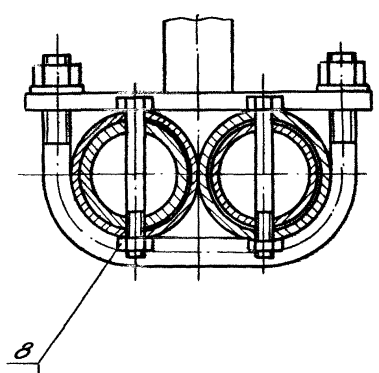

1.* Размеры для справок.
2. Предельные отклонения размеров - по 7 кл.
3. Резьбовые соединения смазать техническим вазелином поз. 12
4. Условия применения кронштейна см. черт. инв. № К-73-3436.

Изм.	Лист	№ док.	Подп.	Дата	732.25.000.СБ		
Разр.		Бурова			Кронштейн КТП-5А-2В Сборочный чертеж	Лит.	Масса 111.6	М-б 1:10
Пров.		Данилов				Лист	Листов 1
Гл. конс.		Шустелов					
Нач. отд.		Шустелов				Мосгортранспроект	
Н. конт.							
Утв.		Хорович					

Инв. № подл. | Подп. и дата | Взам. инв. | Инв. № дубл. | Подп. и дата

Б-73-2789

Копировал: Тим

Формат 22

Серия 4.507-1 Выпуск 3

732.25.100.СБ

93

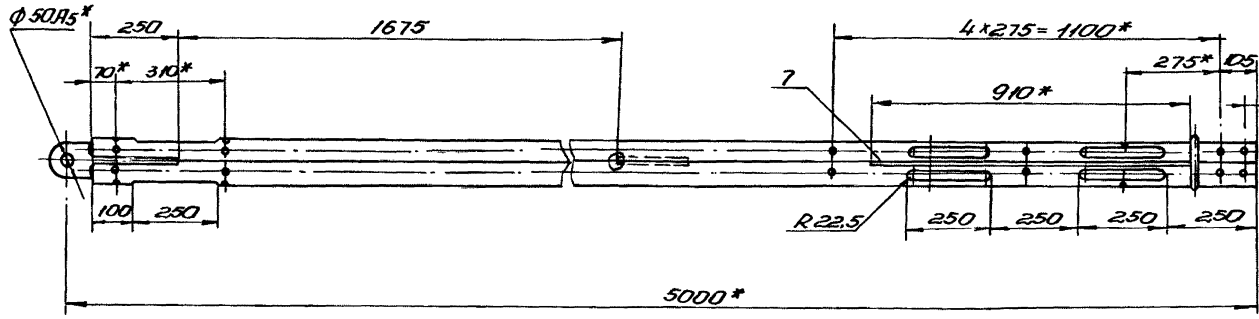

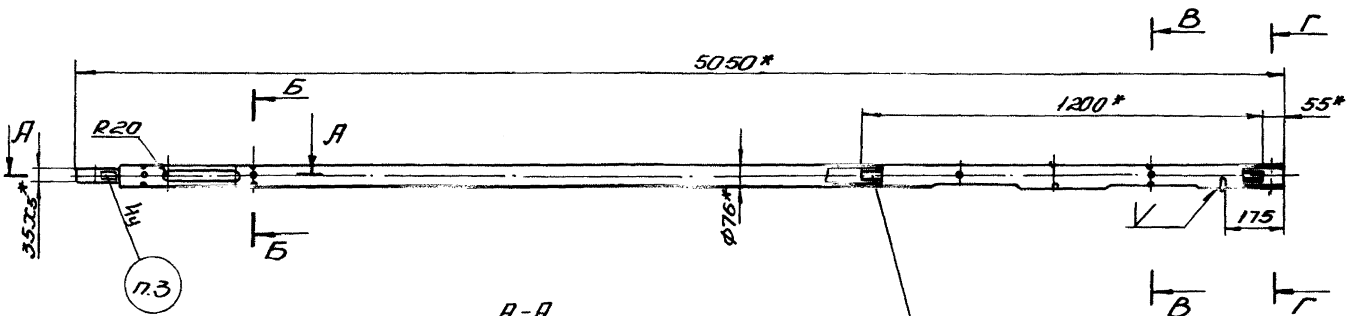

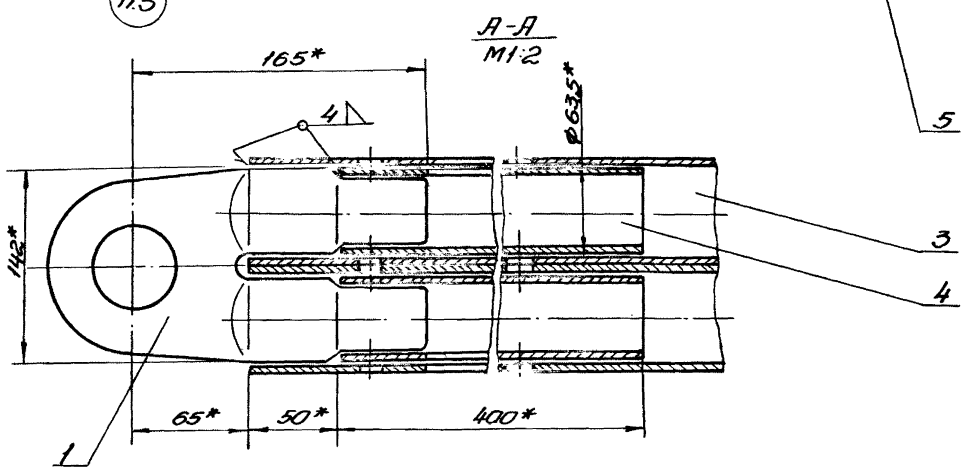

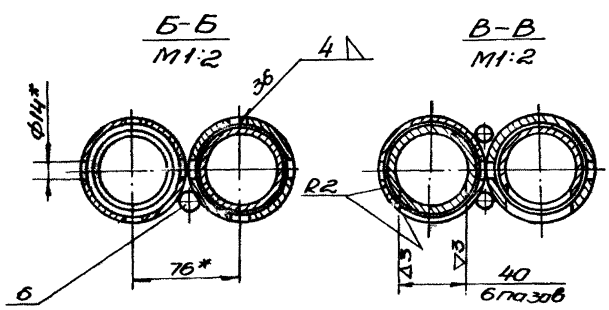

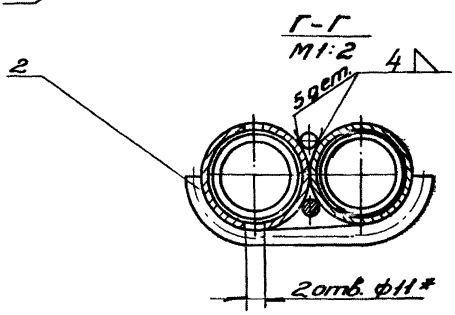

1.* Размеры для справок.

2. Предельные отклонения размеров — по 7 кл.

3. Маркировать — КТП-5А-2В.

4. Сварку производить электродом поз. 10. Сварные швы зачистить.

5. Покрыть грунтовкой поз. 8 и дважды красить эмалью поз. 9.

					732.25.100.СБ			
Изм.	Лист	№ док.	Подп.	Дата	Консоль	Лит.	Масса	М-б
Разр.		Ларчев					81.3	1:10
Пров.		Садов			Сборочный чертеж	Лист	Листов 1	
Гл. конс.		Шустелов						
Н. конт.						Мосгортранспроект		
Утв.								

Инв. № подл. | Подп. и дата | Взам. инв. | Инв. № дубл. | Подп. и дата

К-73-5391

Копировал: Гуф

Формат 22

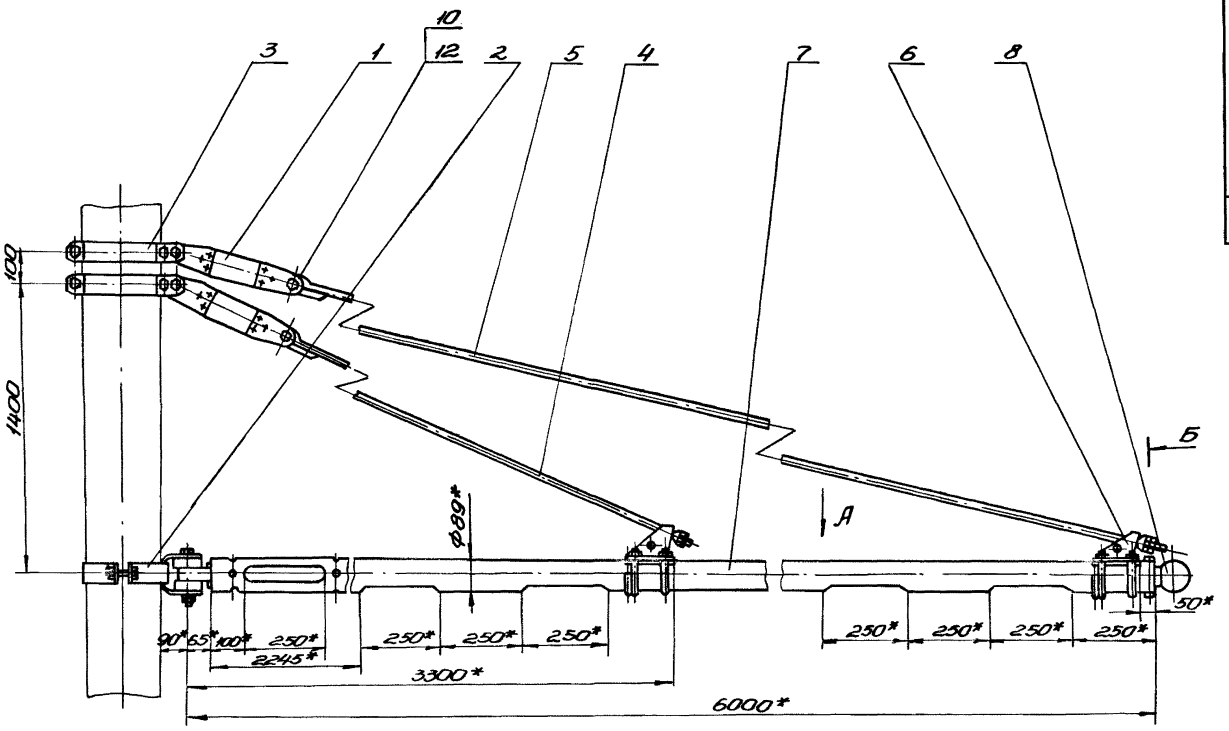

Вид А

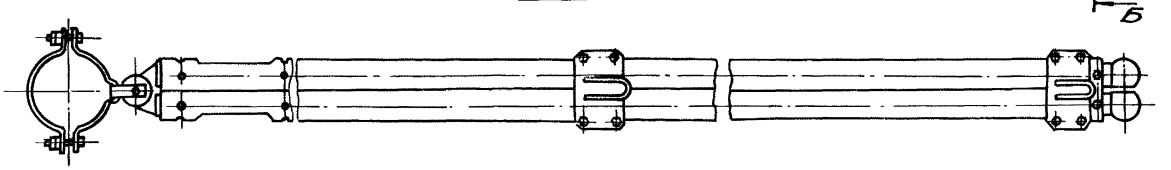

Б-Б
М1:2

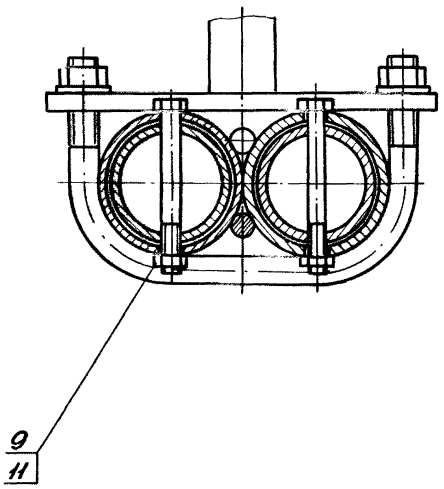

1. * Размеры для справок.
2. Предельные отклонения размеров-по 7кл.
3. Резьбовые соединения смазать техническим вазелином поз.13.
4. Условия применения кронштейна см. черт. инв. № К-73-3436.

					732.26.000.СБ			
Изм.	Лист	№ док.	Подп.	Дата	Кронштейн КТП-6Д-2В Сборочный чертеж	Лит.	Масса	М-б
Разр.		Бурова					199	1:10
Пров.		Данилов				Лист	Листов 1	
Гл. конс.		Шустелов						
Начотд.		Шустелов				Мосгортранспроект		
Н.конт.								
Утв.		Хорович						

Копировал: Г.Ч.

Формат 22

Инв. № подл. | Подп. и дата | Взам. инв. | Инв. № дубл. | Подп. и дата

К-73-2737

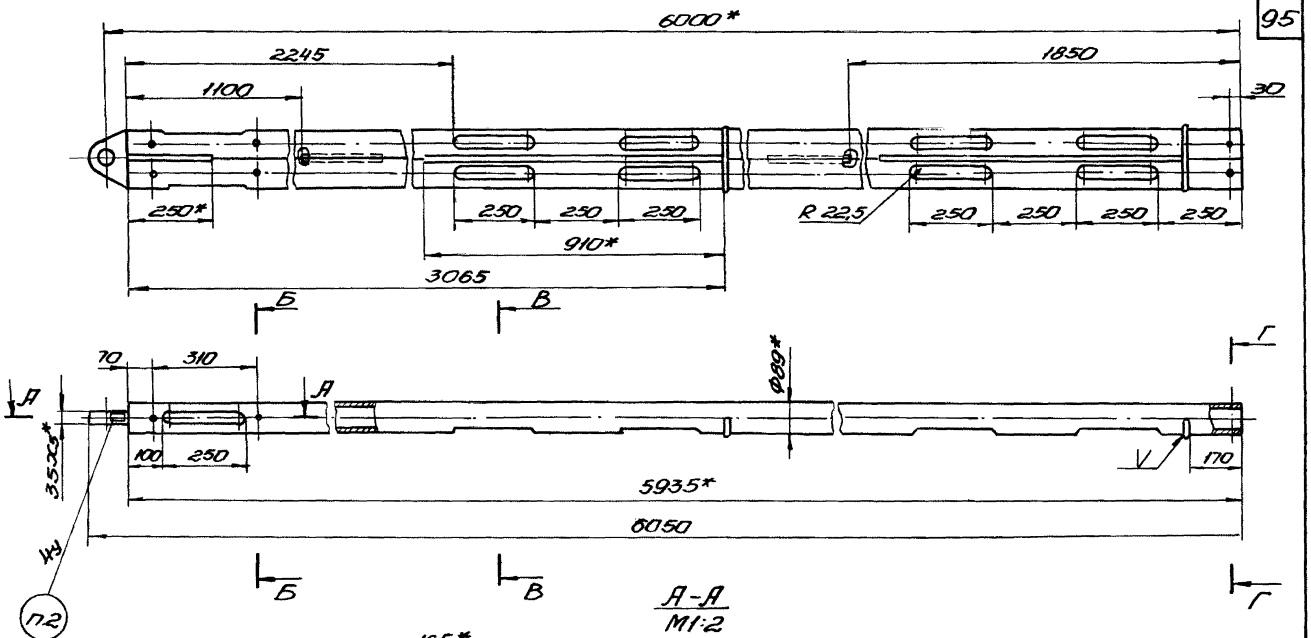

А-А
М1:2

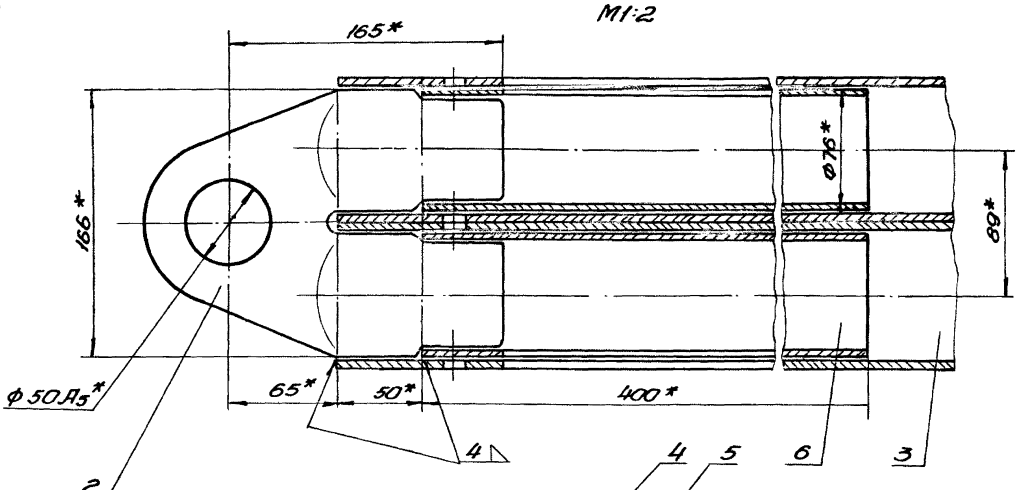

Б-Б
М1:2

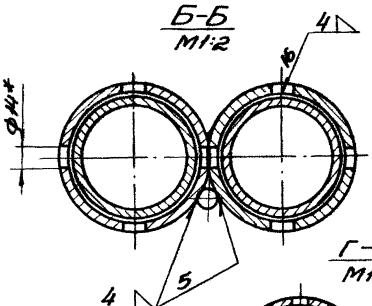

В-В
М1:2

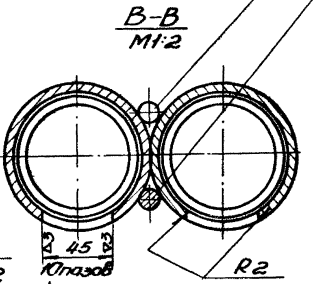

Г-Г
М1:2

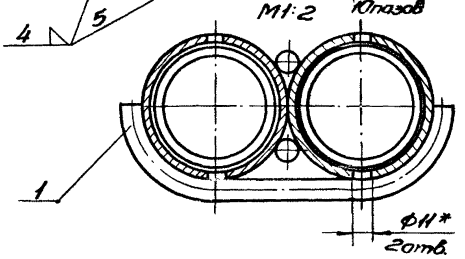

1. * Размеры для справок.
2. Предельные отклонения размеров – по 7кл.
3. Маркировать – КТП-6II-2В.
4. Сварку производить электродом поз. 9. Сварные швы зачистить.
5. Покрыть грунтовкой поз. 7 и дважды красить эмалью поз. 8.

					732.26.100.СБ		
Изм.	Лист	№ док.	Подп.	Дата	Консоль сборочный чертеж	Лит.	Масса	М-б
Разр.		Бирова					134	1:10
Пров.		Панилов				Лист	Листов 1	
Т. контр.		Исаченков						
Н. контр.						Мосгорпроект		
Утв.								

Копировал: Гуф
Формат 22

Инв. № подл. | Подп. и дата | Взам. инв. № | Инв. № дубл. | Подп. и дата
6-73-2336

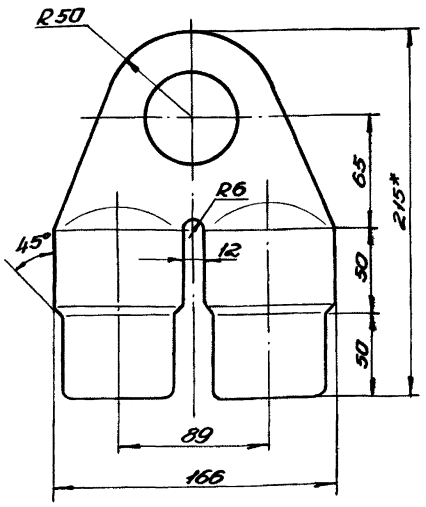

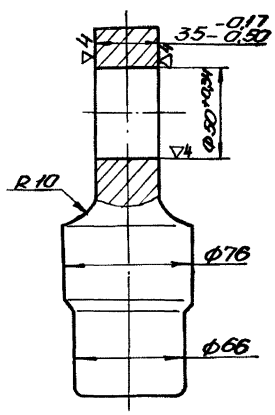

1.*Размеры для справок.
2. Предельные отклонения размеров - по 7 кл.
3. Литье не должно иметь дефектов, снижающих его прочность или ухудшающих его внешний вид.
4. Неуказанные литейные радиусы - 3 мм.
5. Деталь отжечь.

| | | |

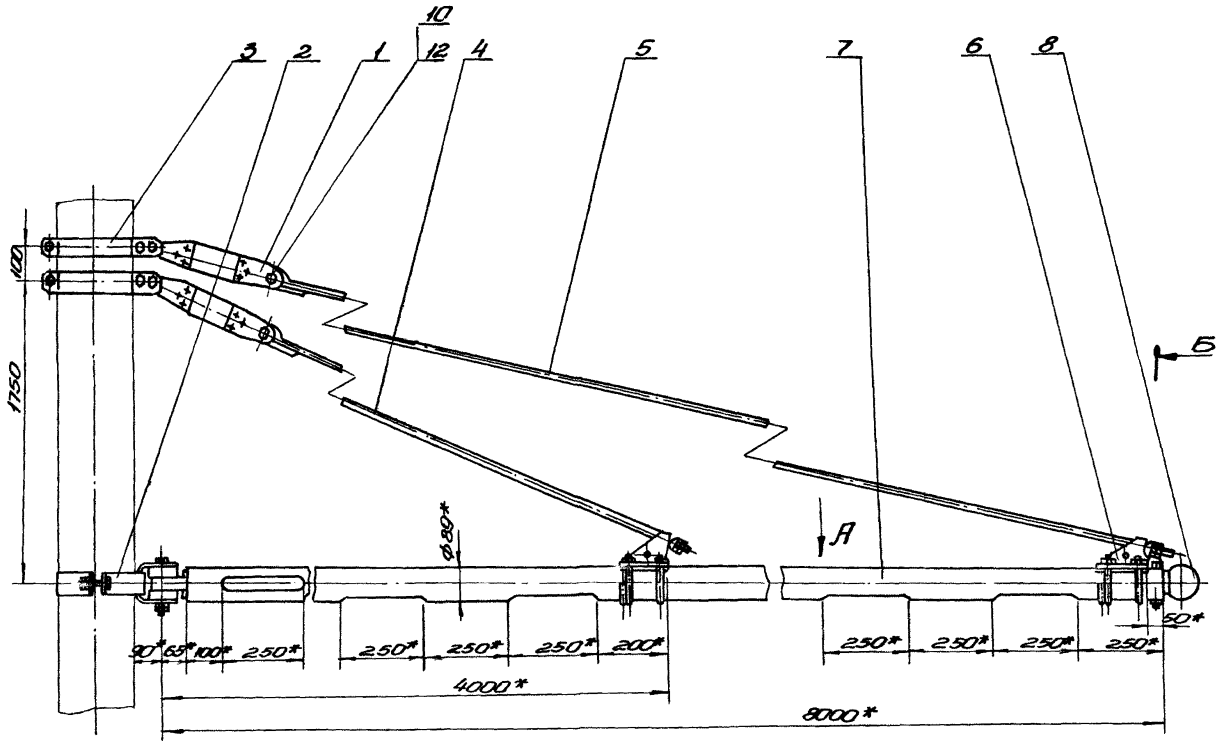

Вид А

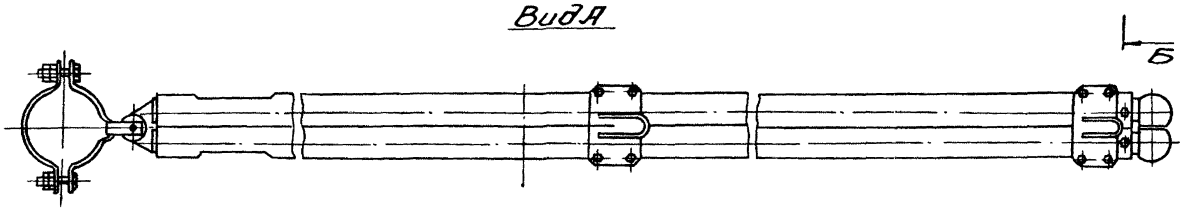

Б-Б
М1:2

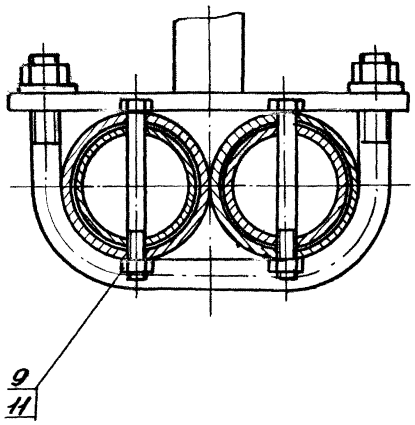

1. *Размеры для справок.
2. Предельные отклонения размеров - по 7кл.
3. Резьбовые соединения смазать техническим вазелином поз. 13.
4. Условия применения кронштейна см. черт. инв. № К-73-3436.

					732.27.000.СБ		
Изм.	Лист	N докум.	Подп.	Дата			
Разр.		Бурова			Кронштейн КТП-8Д-2В Сборочный чертеж	Лит.	Масса	М-б
Пров.		Данилов					234кг	1:10
Гл.конс.		Шустова				Лист	Листов 1	
Н.отд.		Шустова						
Н.контр.						Мосстроипроект		
Утв.		Хорева						

Инв. № подл. | Подп. и дата | Взам. инв. № | Инв. № дубл. | Подп. и дата

К-73-2731

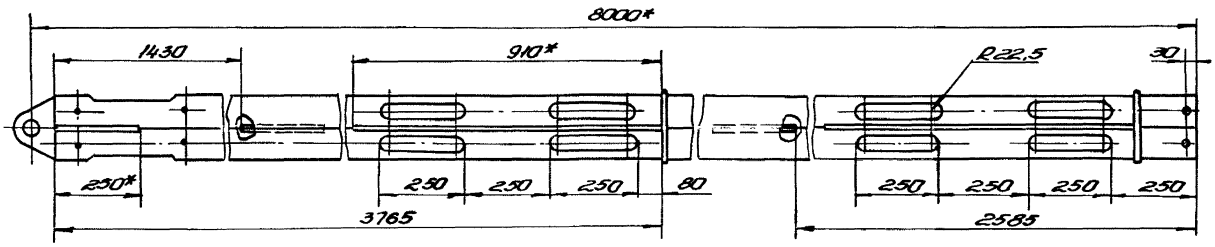

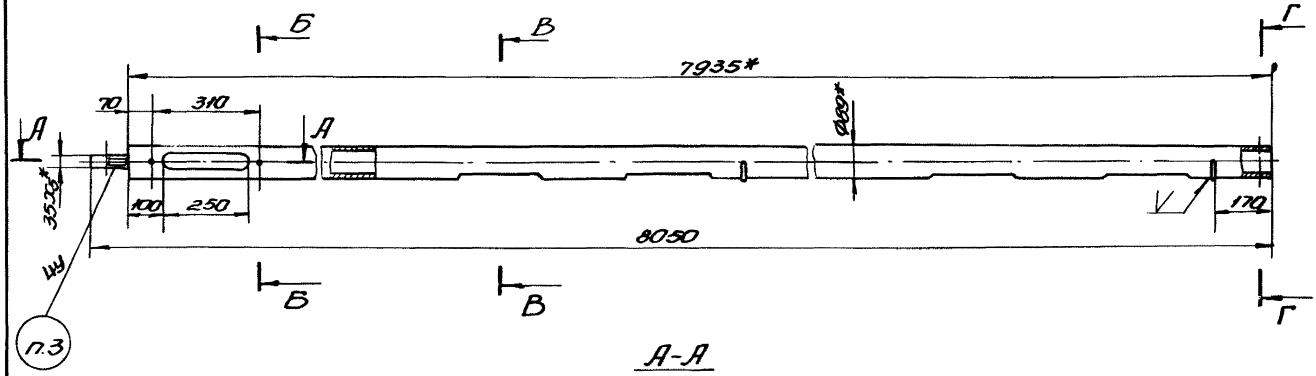

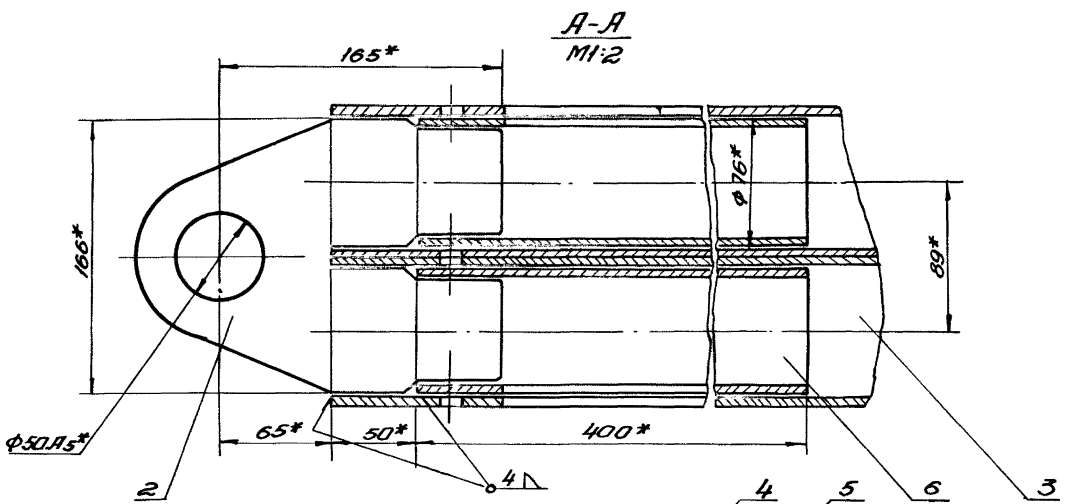

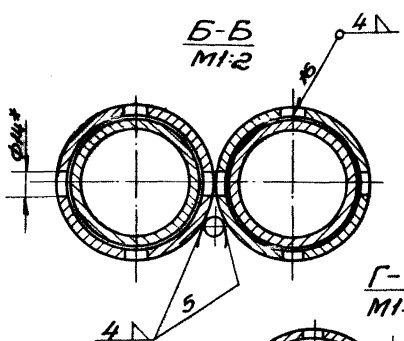

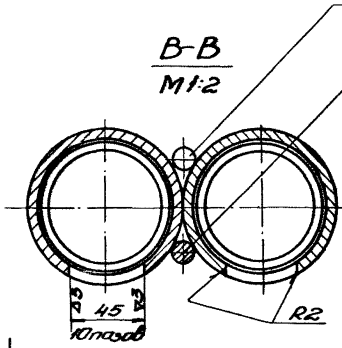

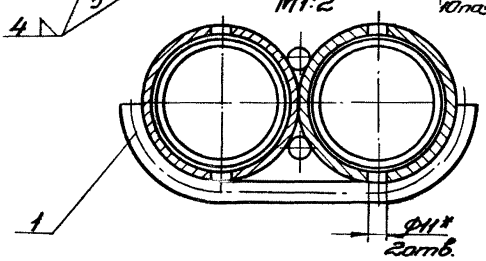

1.* Размеры для справок.
2. Предельные отклонения размеров - по 7кл.
3. Маркировать - КТП-8П-2В.
4. Сварку производить электродом поз.9. Сварные швы зачистить.
5. Покрыть грунтовкой поз.7 и дважды красить эмалью поз.8.

Инв.№ подл.	Подп. и дата	Взам.инв.№	Инв.№ дубл.	Подп. и дата			

Изм.	Лист	№ докум.	Подп.	Дата	732.27.100СБ		
Разр.	Бурова				Консоль	Лит.	Масса	Масштаб
Пров.	Калинов						177	1:10
Т.контр.	Шустенов				Сборочный чертеж	Лист	Листов 1	
Н.контр.						Моспроектстальконструкция		
Утв.								

Копировал: Ч4-

Формат А2

Рис.1

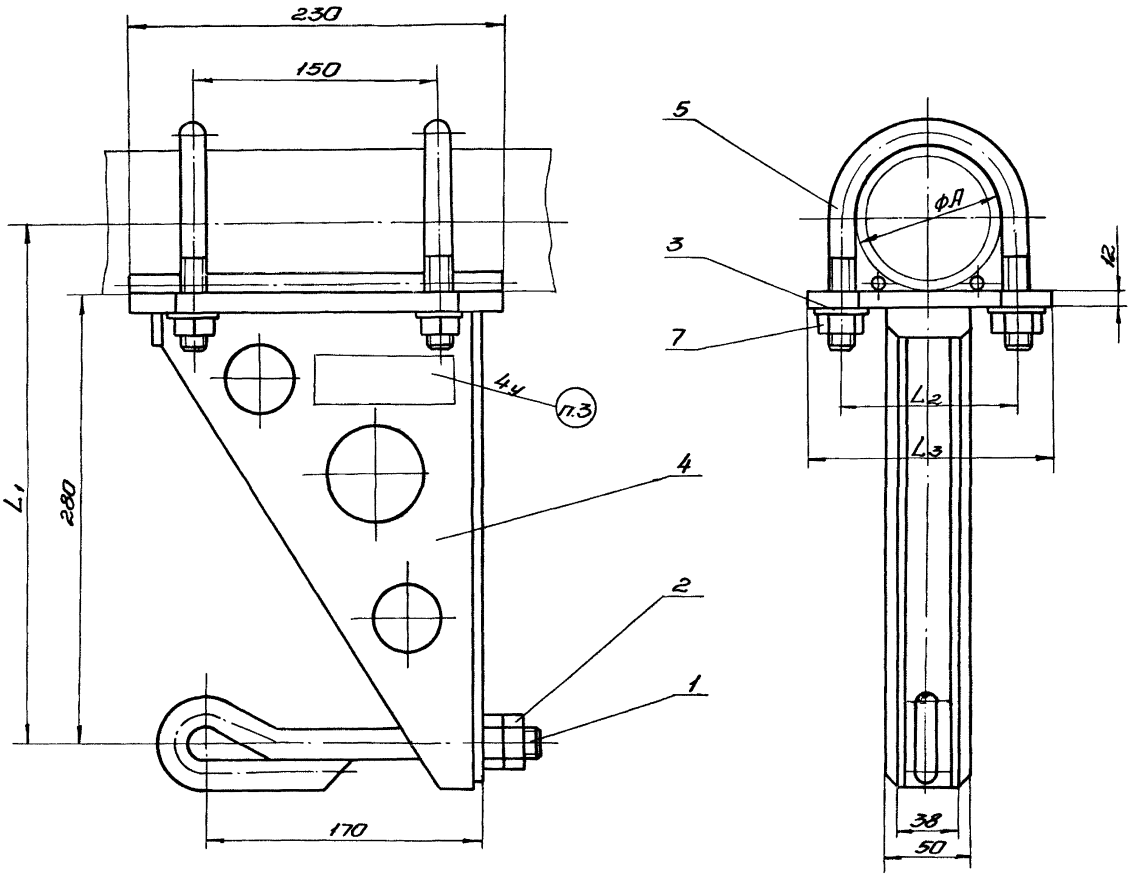

Рис.2*

Остальное см. рис.1

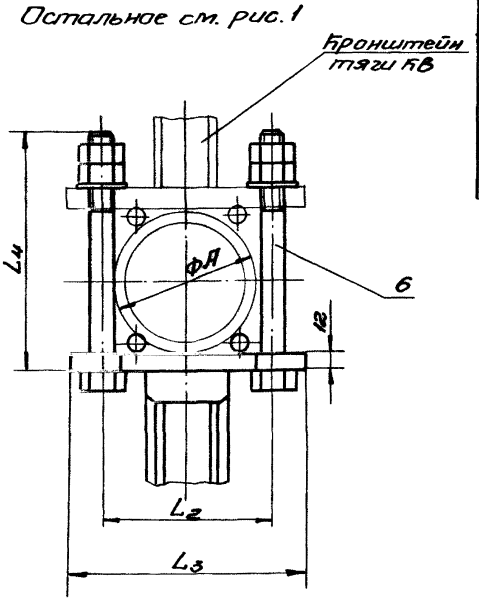

Обозначение	Рис.	Маркировка	Размеры, мм					Масса, кг
			ФА	L_1	L_2	L_3	L_4	
732.28.000	1	СОУ-89	89	325	110	146		8,5
-01		СОУ-102	102	331	122	158		8,8
-02	2	СОУ-89	89	325	110	146	150	8,6
-03		СОУ-102	102	331	122	158	160	9,0

1. Размеры для справок.
2. Исполнение по рис.2 применяется при совмещении стойки оттяжкой с кронштейном тяги КВ, в этом случае дет. поз. 5 заменяется дет. поз. 6.
3. Маркировать по таблице.

					732.28.000.СБ			
Изм.	Лист	№ док.	Подп.	Дата	Стойка оттяжная тип СОУ Сборочный чертеж	Лит.	Масса	М-б
Разр.		Клюева					см. табл.	1:2
Пров.		Садов				Лист	Листов 1	
Т. конс.		Шустелов						
Н. конт.						Мосгортранспроект		
Утв.								

Инв. № подл. | Подп. и дата | Взам. инв. | Инв. № дубл. | Подп. и дата

Копировал: Гуф

Формат 22

Серия 4.507-1 Выпуск 3

732.28.100.СБ

100

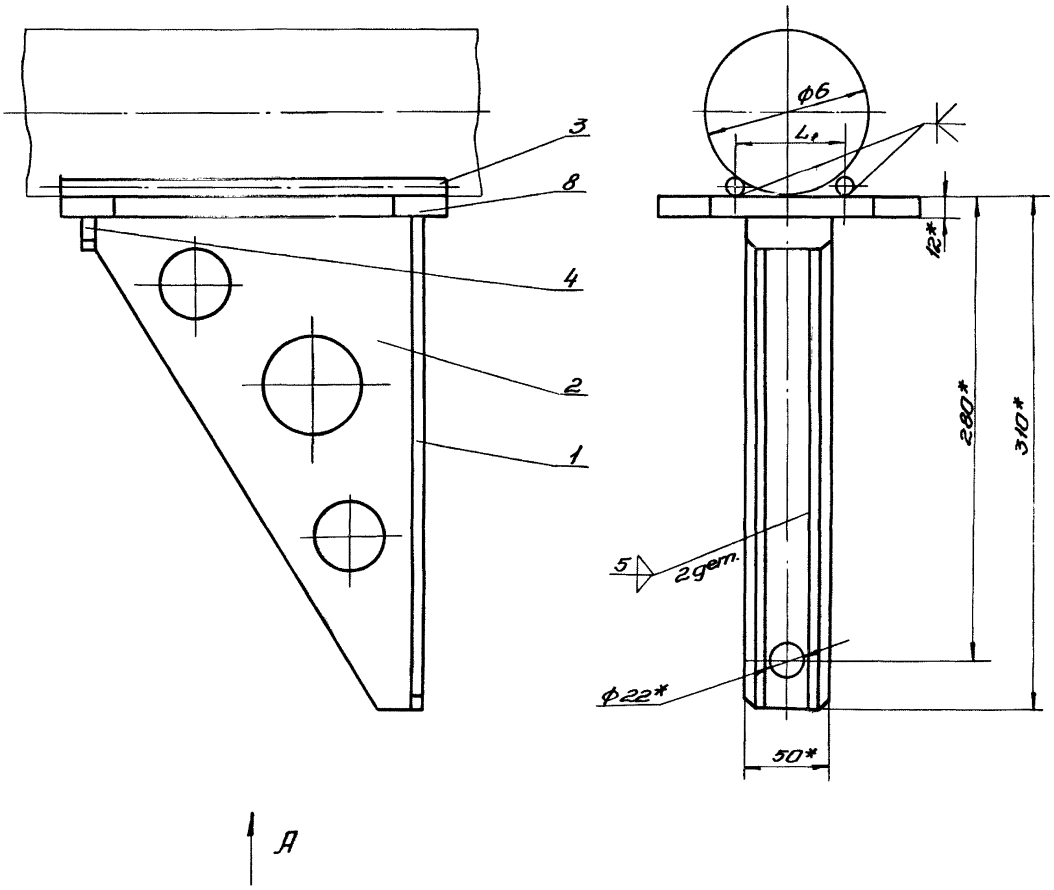

Обозначение	ф6	L_1	L_2^*	L_3	Масса, кг
	мм				
732.28.100	89	64	110	53	6,2
-01	102	68	122	59	6,5

Вид А

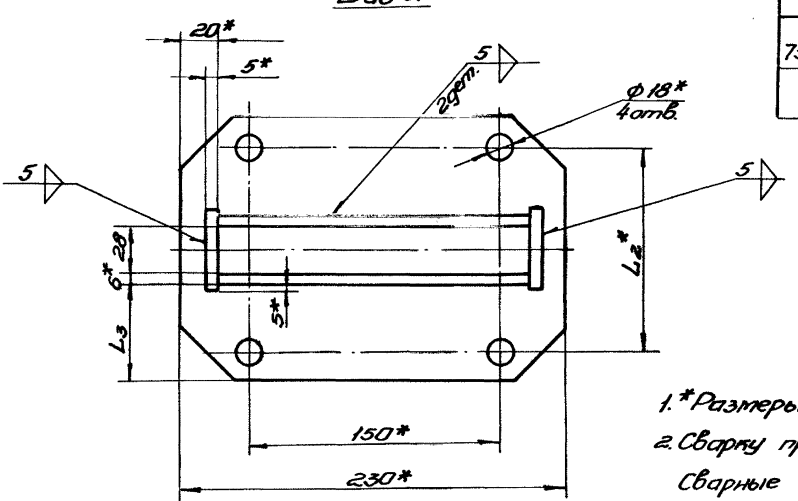

1. *Размеры для справок.
2. Сварку производить электродом поз. 7
   Сварные швы зачистить.
3. Покрыть грунтовкой поз. 5 и дважды красить эмалью поз. 6.

					732.28.100.СБ			
Изм.	Лист	№ док.	Подп.	Дата	Кронштейн	Лит.	Масса	Масшт.
Разр.		Клюева			Сборочный чертеж		ст. табл.	1:2
Пров.		Садов				Лист	Листов 1	
Гл. конс.		Шустелов						
Н. конт.						Мосгортранспроект		
Утв.								

Инв. № подл. | Подп. и дата | Взам. инв. | Инв. № дубл. | Подп. и дата

К-73-3334

Копировал: Гуц

Формат 22

Серия 4.507-1 Выпуск 3

732.28.101

▽4(▽)

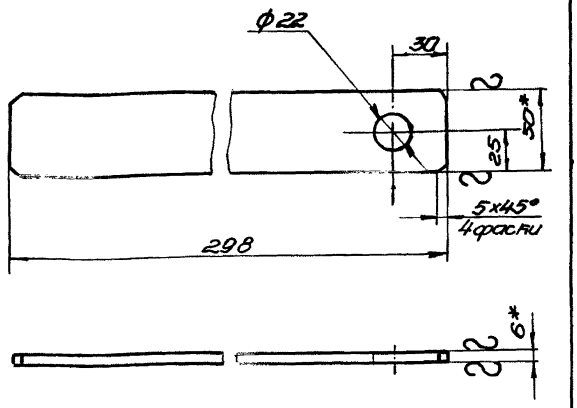

1.* Размеры для справок.

2. Предельные отклонения размеров-по 7кл.

Изм.	Лист	№ док.	Подп.	Дата	732.28.101		
Разр.	Клюева				Стойка	Лит.	Масса 0,69	М-б 1:2
Пров.	Садов					Лист	Листов 1
Гл. конс.	Шустелов				Полоса 6x50 ГОСТ 103-57 / В Ст.3 ГОСТ 535-58	Мосгортранспроект	
Н. конт.							
Утв.							

Инв. № подл. К-73-3418 | Подп. и дата | Взам. инв. | Инв. № дуб. | Подп. и дата

Копировал: Гуф | Формат 11

732.28.102

101

▽4(▽)

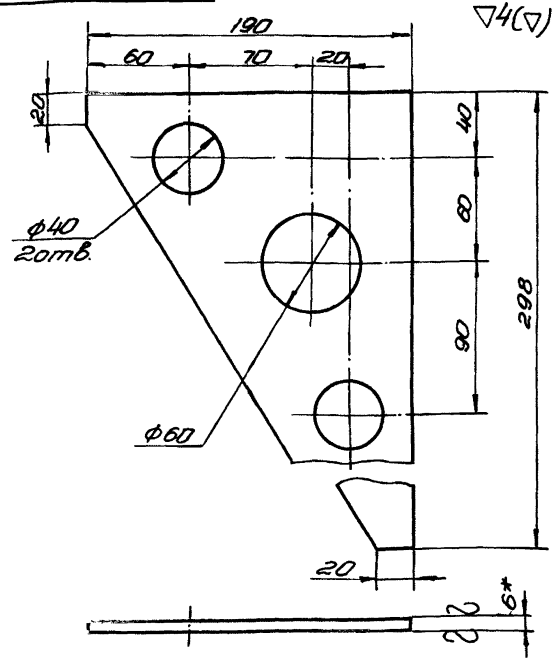

1.* Размер для справок.

2. Предельные отклонения размеров-по 7кл.

Изм.	Лист	№ док.	Подп.	Дата	732.28.102		
Разр.	Клюева				Ребро	Лит.	Масса 1,3	М-б 1:2
Пров.	Садов					Лист	Листов 1
Гл. конс.	Шустелов				Лист 6 ГОСТ 5681-57 / В Ст.3 ГОСТ 500-58	Мосгортранспроект	
Н. конт.							
Утв.							

Инв. № подл. К-73-3419 | Подп. и дата | Взам. инв. | Инв. № дуб. | Подп. и дата

Копировал: Гуф | Формат 11

732.28.104

▽4(▽)

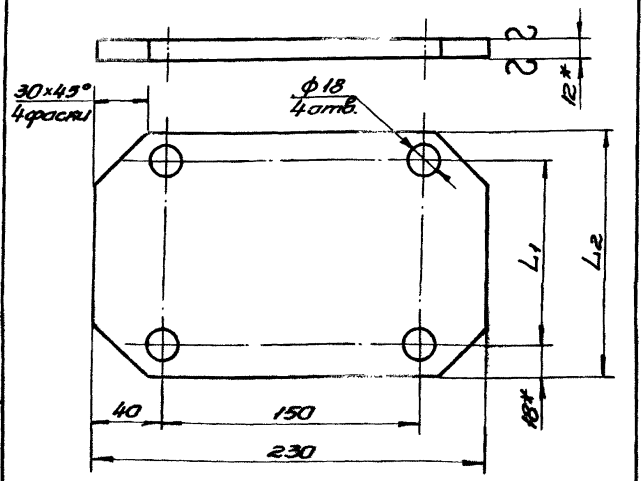

Обозначение	L_1	L_2	Масса, кг
	мм		
732.28.104	110	146	2,7
-01	122	158	3,0

1.* Размеры для справок.

2. Предельные отклонения размеров-по 7кл.

Изм.	Лист	№ докум.	Подп.	Дата	732.28.104		
Разр.	Клюева				Плита	Лит.	Масса см. таб.	М-б 1:2
Пров.	Садов					Лист	Листов 1
Гл. конс.	Шустелов				Лист 12 ГОСТ 5681-57 / В Ст.3 ГОСТ 500-58	Мосгортранспроект	
Н. конт.							
Утв.							

Инв. № подл. К-73-3420 | Подп. и дата | Взам. инв. | Инв. № дуб. | Подп. и дата

Копировал: Гуф | Формат 11

732.28.001

▽4(▽)

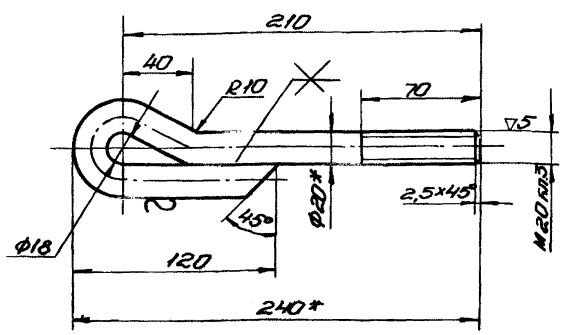

1. Длина развертки L=365мм.

2.* Размеры для справок.

3. Предельные отклонения размеров-по 7кл.

4. Сварку производить электродом ЦМ7-Э42-5,0Р ГОСТ 9467-60. Швы зачистить.

5. Покрытие цинковое Ц15хр ГОСТ 9791-68.

Изм.	Лист	№ док.	Подп.	Дата	732.28.001		
Разр.	Клюева				Ушко	Лит.	Масса 0,9	М-б 1:2
Пров.	Садов					Лист	Листов 1
Гл. конс.	Шустелов				Круг 20 ГОСТ 2590-67 / В Ст.3 ГОСТ 535-58	Мосгортранспроект	
Н. конт.							
Утв.							

Инв. № подл. К-73-3421 | Подп. и дата | Взам. инв. | Инв. № дуб. | Подп. и дата

Копировал: Гуф | Формат 11

Рис. 1

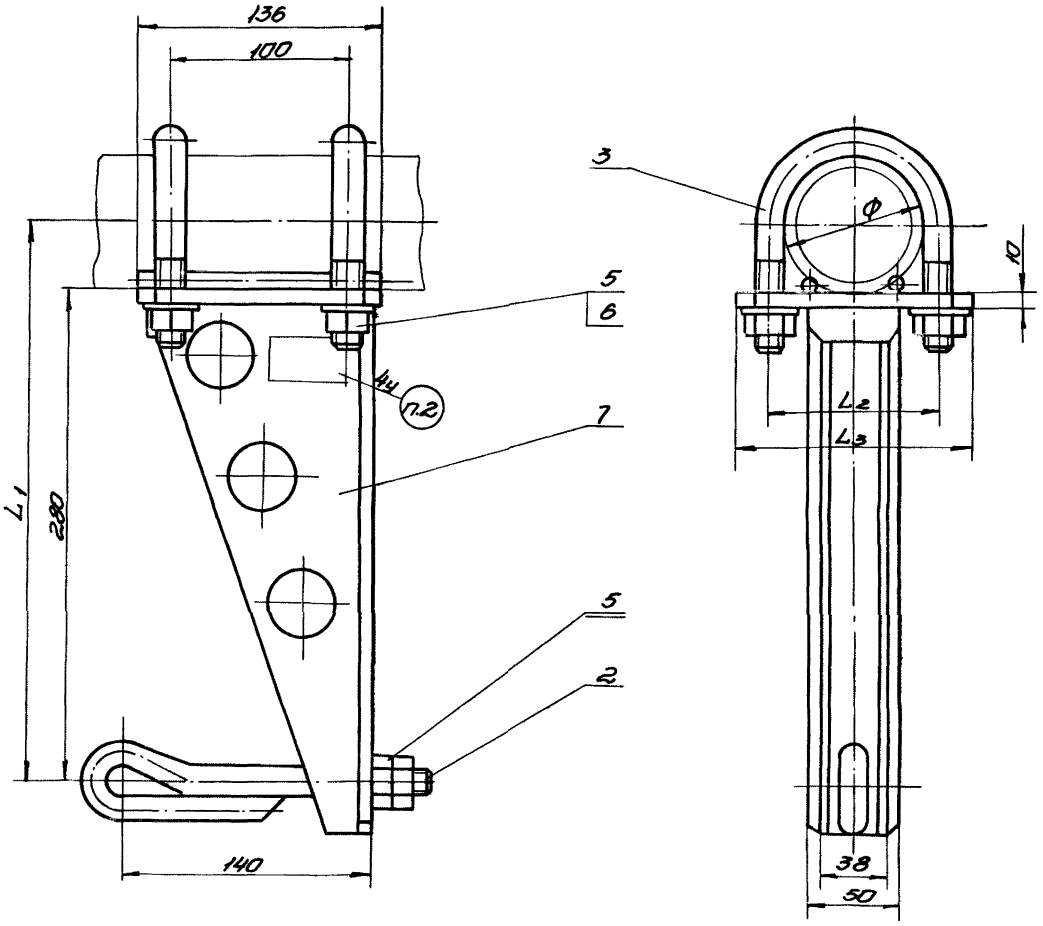

Рис. 2*
Остальное - см. рис. 1

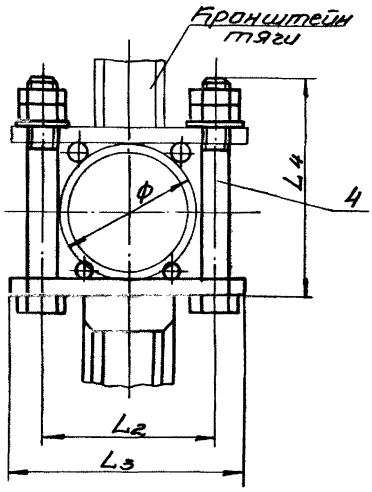

Обозначение	Рис.	Тип стойки	Размеры, мм					Масса, кг
			Ф	L1	L2	L3	L4	
735.01.000	1	СО-60	60	310	80	116		4,6
-01		СО-76	76	318	96	132		4,9
-02		СО-89	89	325	110	146		5,2
-03		СО-102	102	331	122	158		5,4
-04	2	СО-60	60	310	80	116	110	4,4
-05		СО-76	76	318	96	132	130	4,6
-06		СО-89	89	325	110	146	140	4,8
-07		СО-102	102	331	122	158	160	4,9

1. *Применяется при совмещении стойки оттяжной с кронштейном тяги, в этом случае дет. поз. 3 заменяется дет. поз. 4.
2. Маркировать в зависимости от диаметра трубы кронштейна, например: СО-60.

				735.01.000. СБ			
Изм.	Лист	№ докум.	Подп.	Дата	Стойка оттяжная Тип СО. Сборочный чертеж	Лит.	Масса	М-б
Разр.	Парамонова						см. табл.	1:2
Пров.	Айзенберг					Лист	Листов 1
Гл. конс.	Шустелов						
Н. конт.						Мосгортранспроект	
Утв.							

Инв. № подл. | Подп. и дата | Взам. инв. № | Инв. № дубл. | Подп. и дата

Ф-73-3318

Копировал: Гуф

Формат 22

Серия 4.507-1 Выпуск 3

735.01.100.СБ

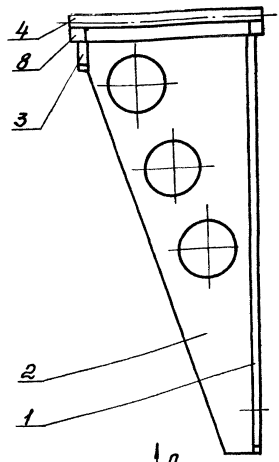

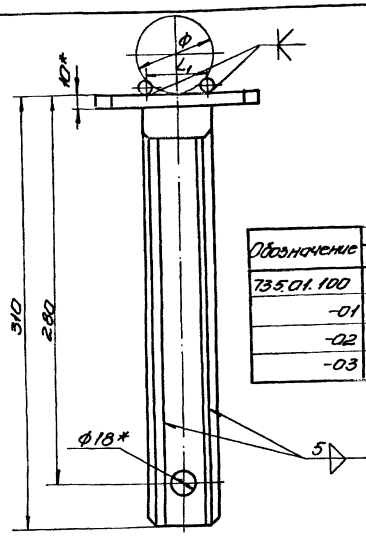

Обозначение	Размеры, мм				Масса, кг
	ф	L_1	L_2*	L_3	
735.01.100	60	44	80	39	3,07
-01	76	48	96	47	3,27
-02	89	54	110	54	3,47
-03	102	60	122	60	3,57

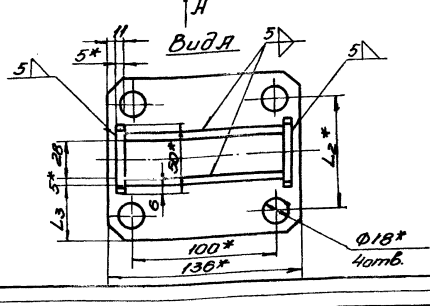

1. *Размеры для справок.
2. Сварку производить электродом поз. 7. Швы зачист.
3. Покрыть грунтовкой поз. 5 и дважды красить эмалью поз. 6.

Изм.	Лист	№ док.	Подп.	Дата	735.01.100.СБ			
Разр.		Парамонова			Кронштейн	Лит.	Масса	М-б
Пров.		Айзенберг			Сборочный чертеж		см. табл.	1:2
Гл. конс.		Шустелов				Лист	Листов 1	
Н. конт.						Мосгортранспроект		
Утв.								

Копировал: Гуф

Формат 12

Инв. № подл. | Подп. и дата | Взам. инв. | Инв. № дубл. | Подп. и дата

Ф-73-3315

735.01.101

▽3(▽)

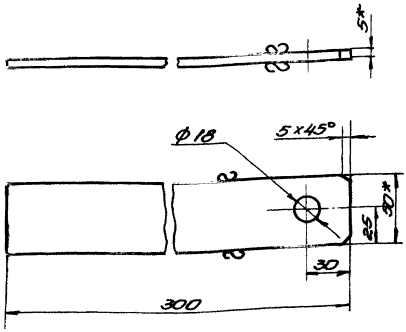

1. *Размеры для справок.
2. Предельные отклонения размеров-по 7кл.

Изм.	Лист	№ док.	Подп.	Дата	735.01.101			
Разр.		Парамонова			Стойка	Лит.	Масса	Масшт.
Пров.		Айзенберг					0,45	1:2
Гл. конс.		Шустелов				Лист	Листов 1	
Н. конт.					Полоса 5×50 ГОСТ 103-57 / 8 Ст.3 ГОСТ 535-58	Мосгортранспроект		
Утв.								

Копировал: Гуф

Формат 11

Инв. № подл. | Подп. и дата | Взам. инв. | Инв. № дубл. | Подп. и дата

Ф-73-3316

735.01.102

▽3(▽)

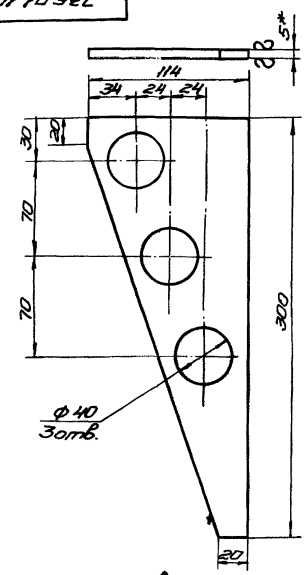

1. *Размер для справок.
2. Предельные отклонения размеров- по 7кл.

Изм.	Лист	№ док.	Подп.	Дата	735.01.102			
Разр.		Парамонова			Ребро	Лит.	Масса	М-б
Пров.		Айзенберг					0,67	1:2
Гл. конс.		Шустелов				Лист	Листов 1	
Н. конт.					Лист 5 ГОСТ 5681-57 / 8 Ст.3 ГОСТ 500-58	Мосгортранспроект		
Утв.								

Копировал: Гуф

Формат 11

Инв. № подл. | Подп. и дата | Взам. инв. | Инв. № дубл. | Подп. и дата

Ф-73-3317

Серия 4.507-1 Выпуск 3

Форм.	Зона	Поз.	Обозначение	Наименование	Кол.	Примечание
				Документация		
12			731.07.000.СБ	Сборочный чертеж		
				Сборочные единицы		
11		1	242.04.000	Изолятор		
				планочный И-1,2	1	
11		2	731.01.200-01	Кронштейн		
				тяги КН-76	1	
11		3	731.01.300	Хомут консоли	1	
11		4	731.01.400	Хомут тяги	1	
11		5	731.01.500-02	Тяга Т-16-3200	1	
11		6	731.07.100	Консоль	1	
				Детали		
12		7	731.01.001-01	Наконечник	1	
				Стандартные изделия		
		8		Болт М10×90.58.01		
				ГОСТ 7798-70	1	

731.07.000

Изм. | Лист | № док. | Подп. | Дата

Разр. Ларцев
Пров. Садов
Нач.отд. Шустелов
Н.конт.
Утв.

Кронштейн КК-3,3/76-1В

Лит. | Лист 1 | Листов 2

Мосгортранспроект

Инв. № подл. К-73-5298 | Подп. и дата | Взам. инв. | Инв. № дубл. | Подп. и дата

Копировал: Гуф- Формат 11

Форм.	Зона	Поз.	Обозначение	Наименование	Кол.	Примеч.
		9		Гайка М10 5.01		
				ГОСТ 5915-70	1	
				Материалы		
		10		Смазка УН		
				ГОСТ 782-59		

731.07.000

Изм. | Лист | № док. | Подп. | Дата

Лист 2

Инв. № подл. К-73-5298 | Подп. и дата | Взам. инв. | Инв. № дубл. | Подп. и дата

Копировал: Гуф- Формат 11

Форм.	Зона	Поз.	Обозначение	Наименование	Кол.	Примечание
				Документация		
12			731.07.100.СБ	Сборочный чертеж		
				Детали		
11		1	731.01.101-01	Ушко	1	
11		2	731.01.102-01	Упор	1	
12		3	731.07.101	Труба	1	
Б/Ч		4	731.07.102	Вставка		
				Труба 63,5×4-Ст.3-В		
				ГОСТ 8732-70		
				L=400	1	2,34кг
Д/Ч		5	731.07.103	Вставка		
				Труба 63,5×4-Ст.3-В		
				ГОСТ 8732-70		
				L=600	1	3,52кг
				Материалы		
		6		Грунтовка ГФ-020		
				ГОСТ 4056-63		

731.07.100

Изм. | Лист | № док. | Подп. | Дата

Разр. Ларцев
Пров. Садов
Нач.отд. Шустелов
Н.конт.
Утв.

Консоль

Лит. | Лист 1 | Листов 2

Мосгортранспроект

Инв. № подл. К-73-5299 | Подп. и дата | Взам. инв. | Инв. № дубл. | Подп. и дата

Копировал: Гуф- Формат 11

Форм.	Зона	Поз.	Обозначение	Наименование	Кол.	Примечание
		7		Эмаль серая		
				марки ПФ-115		
				ГОСТ 6465-63		
		8		Электроды		
				ЦМТ-942-4,0Р		
				ГОСТ 9467-60		

731.07.100

Изм. | Лист | № док. | Подп. | Дата

Лист 2

Инв. № подл. К-73-5299 | Подп. и дата | Взам. инв. | Инв. № дубл. | Подп. и дата

Копировал: Гуф- Формат 11

Серия 4.507-1 Выпуск 3

Форм.	Зона	Поз.	Обозначение	Наименование	Кол.	Примечание
				Документация		
12			731.08.000.СБ	Сборочный чертеж		
				Сборочные единицы		
11		1	241.04.000	Изолятор		
				планочный И-1.7	1	
11		2	731.01.200-01	Кронштейн тяги КН-76	1	
11		3	731.01.300	Хомут консоли	1	
11		4	731.01.400	Хомут тяги	1	
11		5	731.08.100	Консоль	1	
11		6	732.04.200	Тяга Т-20-3860	1	
				Детали		
12		7	731.01.001-01	Наконечник	1	
				Стандартные изделия		
				Болты ГОСТ 7798-70		
		8		М10×90. 58.01	1	

731.08.000

Изм.	Лист	№ док.	Подп.	Дата
Разр.	Ларцев			
Пров.	Садов			
Гл. конс.	Шустелов			
Н. конт.				
Утв.				

Кронштейн КК-4/76-1В

Лит.	Лист	Листов
	1	2

Мосгортранспроект

Инв. № подл. Подп. и дата Взам. инв. Инв. № дубл. Подп. и дата

Инв. № подл. Подп. и дата Взам. инв. Инв. № дубл. Подп. и дата

Копировал: Формат 11

Форм.	Зона	Поз.	Обозначение	Наименование	Кол.	Примеч.
		9		М16×55 58.01	1	
				Гайки ГОСТ 5915-70		
		10		М10 6.01	1	
		11		М16 6.01	1	
				Материалы		
		12		Смазка УН		
				ГОСТ 782-59		

731.08.000

Лист 2

Изм. Лист № док. Подп. Дата

Копировал: Формат 11

Форм.	Зона	Поз.	Обозначение	Наименование	Кол.	Примечание
				Документация		
12			731.08.100.СБ	Сборочный чертеж		
				Детали		
11		1	731.01.101-01	Ушко	1	
11		2	731.01.102-01	Упор	1	
11		3	731.07.101-01	Труба	1	
5/4		4	731.08.101	Вставка		
				Труба 63,5×4-Ст.3-В		
				ГОСТ 8732-70		
				L = 400	1	2,34кг
5/4		5	731.08.102	Вставка		
				Труба 63,5×4-Ст.3-В		
				ГОСТ 8732-70		
				L = 600	1	3,52кг
				Материалы		
		6		Грунтовка ГФ-020		
				ГОСТ 4056-63		

731.08.100

Изм.	Лист	№ док.	Подп.	Дата
Разр.	Ларцев			
Пров.	Садов			
Гл. конс.	Шустелов			
Н. конт.				
Утв.				

Консоль

Лит.	Лист	Листов
	1	2

Мосгортранспроект

Инв. № подл. Подп. и дата Взам. инв. Инв. № дубл. Подп. и дата

Инв. № подл. Подп. и дата Взам. инв. Инв. № дубл. Подп. и дата

Копировал: Формат 11

Форм.	Зона	Поз.	Обозначение	Наименование	Кол.	Примечание
		7		Эмаль серая		
				марки ПФ-115		
				ГОСТ 6465-63		
		8		Электроды		
				ЦМ7-Э42-4,0Р		
				ГОСТ 9467-60		

731.08.100

Лист 2

Изм. Лист № док. Подп. Дата

Копировал: Формат 11

Серия 4.507-1 Выпуск 3

Форм.	Зона	Поз.	Обозначение	Наименование	Кол.	Примечание
				Документация		
12			731.09.000.СБ	Сборочный чертеж		
				Сборочные единицы		
11		1	241.04.000	Изолятор		
				планочный И-1,7	2	
11		2	731.01.200-02	Кронштейн тяги КН-89	2	
11		3	731.01.300	Хомут консоли	1	
11		4	731.01.400	Хомут тяги	2	
11		5	731.09.100	Консоль	1	
11		6	732.04.200	Тяга Т-20-3860	1	
11		7	732.04.200-08	Тяга Т-20-7100	1	
				Детали		
12		8	731.01.001-02	Наконечник	1	
				Стандартные изделия		
				Болты ГОСТ 7798-70		
		9		М 10×100 58.01	1	

Подп. и дата | Инв. № дубл. | Взам. инв. | Подп. и дата | Инв. № подл. К-73-5305

Изм.	Лист	№ док.	Подп.	Дата
Разр.	Ларцев			
Пров.	Садов			
Гл. конс.	Шустелов			
Н. конт.				
Утв.				

731.09.000

Кронштейн КП-7,2/89-1В

Лит.	Лист	Листов
	1	2

Мосгортранспроект

Копировал: Гуч Формат 11

Форм.	Зона	Поз.	Обозначение	Наименование	Кол.	Примеч.
		10		М16×55. 58.01	1	
				Гайки ГОСТ 5915-70		
		11		М 10. 6.01	1	
		12		М 16. 6.01	1	
				Материалы		
		13		Смазка УН		
				ГОСТ 782-59		

Подп. и дата | Инв. № дубл. | Взам. инв. | Подп. и дата | Инв. № подл. К-73-5305

Изм.	Лист	№ док.	Подп.	Дата

731.09.000

Лист 2

Копировал: Гуч Формат 11

Форм.	Зона	Поз.	Обозначение	Наименование	Кол.	Примечание
				Документация		
12			731.09.100.СБ	Сборочный чертеж		
				Детали		
11		1	731.01.102-02	Упор	1	
11		2	731.03.101	Ушко	1	
11		3	731.09.101	Труба	1	
11/4		4	731.09.102	Вставка		
				Труба 76×4 Ст.3-В		
				ГОСТ 8732-70		
				L = 400	1	2,84кг
11/4		5	731.09.103	Вставка		
				Труба 76×4-Ст.3-В		
				ГОСТ 8732-70		
				L = 600	2	4,26кг
				Материалы		
		6		Грунтовка ГФ-020		
				ГОСТ 4056-63		

Подп. и дата | Инв. № дубл. | Взам. инв. | Подп. и дата | Инв. № подл. К-73-5306

Изм.	Лист	№ док.	Подп.	Дата
Разр.	Ларцев			
Пров.	Садов			
Гл. конс.	Шустелов			
Н. конт.				
Утв.				

731.09.100

Консоль

Лит.	Лист	Листов
	1	2

Мосгортранспроект

Копировал: Гуч Формат 11

Форм.	Зона	Поз.	Обозначение	Наименование	Кол.	Примечание
				Эмаль серая		
				марки ПФ-115		
				ГОСТ 6465-63		
				Электроды		
				ЦМ7 Э42 5,0Р		
				ГОСТ 9467-60		

Подп. и дата | Инв. № дубл. | Взам. инв. | Подп. и дата | Инв. № подл. К-73-5306

Изм.	Лист	№ док.	Подп.	Дата

731.09.100

Лист 2

Копировал: Гуч Формат 11

Серия 4.507-1 Выпуск 3

Форм.	Зона	Поз.	Обозначение	Наименование	Кол.	Примечание
				Документация		
22			731.10.000.СБ	Сборочный чертеж		
				Сборочные единицы		
11		1	242.04.000	Изолятор		
				планочный И-1,2	1	
11		2	731.01.300	Хомут консоли	1	
11		3	731.01.400	Хомут тяги	1	
11		4	731.01.500-02	Тяга Т-16-3200	1	
11		5	731.10.100	Консоль	1	
11		6	732.23.200	Кронштейн		
				тяги КН2-76	1	
				Детали		
12		7	732.23.001	Наконечник	1	
				Стандартные изделия		
		8		Болт М10×90.58.01		
				ГОСТ 7798-70	1	

731.10.000

Изм.	Лист	№ док.	Подп.	Дата
Разр.	Ларцев			
Пров.	Садов			
Гл. конс.	Шустелов			
Н. конт.				
Утв.				

Кронштейн КК-3,3/76-2В

Лит.	Лист	Листов
	1	2

Мосгортранспроект

Инв. № подл. К-73-5382 | Подп. и дата | Взам. инв. | Инв. № дуб. | Подп. и дата

Копировал: Гуф Формат 11

Форм.	Зона	Поз.	Обозначение	Наименование	Кол.	Примечание
		9		Гайка М10.6.01		
				ГОСТ 5915-70	1	
				Материалы		
		10		Смазка УН		
				ГОСТ 782-69		

731.10.000 Лист 2

Изм. | Лист | № док. | Подп. | Дата

Копировал: Гуф Формат 11

Форм.	Зона	Поз.	Обозначение	Наименование	Кол.	Примечание
				Документация		
22			731.10.100.СБ	Сборочный чертеж		
				Детали		
12		1	731.10.101	Труба	2	
8/4		2	731.10.102	Вставка		
				Труба 63,5×4-Ст.3-В		
				ГОСТ 8732-70		
				L = 400	2	2,34кг
8/4		3	731.10.103	Пруток		
				12 ГОСТ 2390-71		
				Круг Ст.3 ГОСТ 535-38		
				L = 250	5	0,22кг
11		4	732.23.101	Ушко	1	
11		5	732.23.102	Упор	1	
				Материалы		
		6		Грунтовка ГФ-020		
				ГОСТ 4056-63		

731.10.100

Изм.	Лист	№ док.	Подп.	Дата
Разр.	Ларцев			
Пров.	Садов			
Гл. конс.	Шустелов			
Н. конт.				
Утв.				

Консоль

Лит.	Лист	Листов
	1	2

Мосгортранспроект

Инв. № подл. К-73-5383 | Подп. и дата | Взам. инв. | Инв. № дуб. | Подп. и дата

Копировал: Гуф Формат 11

Форм.	Зона	Поз.	Обозначение	Наименование	Кол.	Примечание
		7		Эмаль серая		
				марки ПФ-115		
				ГОСТ 6465-63		
		8		Электроды		
				ЦМ7Э42-4,0Р		
				ГОСТ 9467-60		

731.10.100 Лист 2

Изм. | Лист | № док. | Подп. | Дата

Копировал: Гуф Формат 11

Серия 4.507-1 Выпуск 3

Форм.	Зона	Поз.	Обозначение	Наименование	Кол.	Примечание
				Документация		
22			731.11.000.СБ	Сборочный чертеж		
				Сборочные единицы		
11		1	241.04.000	Изолятор		
				планочный И-1,7	1	
11		2	731.01.300	Хомут консоли	1	
11		3	731.01.400	Хомут тяги	1	
11		4	731.11.100	Консоль	1	
11		5	732.04.200	Тяга Т-20-3860	1	
11		6	732.23.200	Кронштейн тяги КН2-76	1	
				Детали		
12		7	732.23.001	Наконечник	2	
				Стандартные изделия		
				Болты ГОСТ 7798-70		
		8		М10×90.58.01	1	

731.11.000

Изм.	Лист	№ док.	Подп.	Дата
Разр.	Ларцев			
Пров.	Садов			
Гл. конс.	Шустелов			
Н. конт.				
Утв.				

Кронштейн КК-4/76-2В

Лит.	Лист	Листов
	1	2

Мосгортранспроект

Инв. № подл. Подп. и дата. Взам. инв. Инв. № дубл. Подп. и дата. Ф-73-5285

Копировал: Гуф- Формат 11

Форм.	Зона	Поз.	Обозначение	Наименование	Кол.	Примеч.
		9		М16×55.58.01	1	
				Гайки ГОСТ 5915-70		
		10		М10. 6.01	1	
		11		М16. 6.01	1	
				Материалы		
		12		Смазка УН		
				ГОСТ 782-59		

731.11.000 Лист 2

Изм. Лист № док. Подп. Дата

Копировал: Гуф- Формат 11

Форм.	Зона	Поз.	Обозначение	Наименование	Кол.	Примечание
				Документация		
22			731.11.100.СБ	Сборочный чертеж		
				Детали		
12		1	731.10.101-01	Труба	2	
5/4		2	731.11.101	Вставка		
				Труба 63,5×4-Ст.3-В		
				ГОСТ 8732-70		
				L = 400	2	2,34кг
1/4		3	731.11.102	Пруток		
				Круг 12 ГОСТ 2590-71 / Ст.3 ГОСТ 535-58		
				L = 910	1	0,81кг
1/4		4	731.11.103	Пруток		
				Круг 12 ГОСТ 2590-71 / Ст.3 ГОСТ 535-58		
				L = 250	2	0,22кг
12		5	732.23.101	Ушко	1	
11		6	732.23.102	Упор	1	

731.11.100

Изм.	Лист	№ док.	Подп.	Дата
Разр.	Ларцев			
Пров.	Садов			
Гл. конс.	Шустелов			
Н. конт.				
Утв.				

Консоль

Лит.	Лист	Масшт.
	1	2

Мосгортранспроект

Инв. № подл. Подп. и дата. Взам. инв. Инв. № дубл. Подп. и дата. Ф-73-5286

Копировал: Гуф- Формат 11

Форм.	Зона	Поз.	Обозначение	Наименование		Примечание
				Материалы		
				Грунтовка ГФ-020		
				ГОСТ 4056-63		
				Эмаль серая		
				марки ПФ-115		
				ГОСТ 6465-63		
				Электроды		
				ЦМ7-Э42 4,0Р		
				ГОСТ 9467-60		

731.11.100 Лист 2

Изм. Лист № док. Подп. Дата

Копировал: Гуф- Формат 11

Серия 4.507-1 Выпуск 3

Форм.	Зона	Поз.	Обозначение	Наименование	Кол.	Примечание
				Документация		
22			731.12.000.СБ	Сборочный чертеж		
				Сборочные единицы		
11		1	241.04.000	Изолятор		
				планочный И-1,7	2	
11		2	731.01.300	Хомут консоли	1	
11		3	731.01.400	Хомут тяги	2	
11		4	731.12.100	Консоль	1	
11		5	732.04.200	Тяга Т-20-3860	1	
11		6	732.04.200-08	Тяга Т-20-7100	1	
11		7	732.23.200-01	Кронштейн тяги КН2-88	2	
				Детали		
12		8	732.23.001-01	Наконечник	2	
				Стандартные изделия		
				Болты ГОСТ 7798-70		
		9		М10х100 58.01	2	

731.12.000

Изм.	Лист	№ док.	Подп.	Дата
Разр.	Ларцев			
Пров.	Садов			
Гл.конс.	Шистелов			
Н.конт.				
Утв.				

Кронштейн КП-7.2/89-2В

Лит. | Лист 1 | Листов 2

Мосгортранспроект

Инв. № подл. | Подп. и дата | Взам. инв. | Инв. № дубл. | Подп. и дата

Ф-73-5267

Копировал: Гуф Формат 11

Форм.	Зона	Поз.	Обозначение	Наименование	Кол.	Примеч.
		10		М16х55 58.01	2	
				Гайки ГОСТ 5915-70		
		11		М10 6.01	2	
		12		М16 6.01	2	
				Материалы		
		13		Смазка УН		
				ГОСТ 782-59		

731.12.000 Лист 2

Инв. № подл. | Подп. и дата | Взам. инв. | Инв. № дубл. | Подп. и дата

Ф-73-5267

Копировал: Гуф Формат 11

Форм.	Зона	Поз.	Обозначение	Наименование	Кол.	Примечание
				Документация		
22			731.12.100.СБ	Сборочный чертеж		
				Детали		
12		1	731.12.101	Труба	2	
4/4		2	731.12.102	Вставка		
				Труба 76х4 Ст.3-В		
				ГОСТ 8732-70		
				L = 480	2	2,84кг
4/4		3	731.12.103	Пруток		
				Круг 12 ГОСТ 2590-71 / Ст.3 ГОСТ 535-58		
				L = 250	3	0,22кг
4/4		4	731.12.104	Пруток		
				Круг 12 ГОСТ 2590-71 / Ст.3 ГОСТ 535-58		
				L = 910	2	0,81кг
11		5	732.23.102-01	Упор	2	
12		6	732.26.101	Ушко	1	

731.12.100

Изм.	Лист	№ док.	Подп.	Дата
Разр.	Ларцев			
Пров.	Садов			
Гл.конст.	Шистелов			
Н.конт.				
Утв.				

Консоль

Лит. | Лист 1 | Листов 2

Мосгортранспроект

Инв. № подл. | Подп. и дата | Взам. инв. | Инв. № дубл. | Подп. и дата

Ф-73-5268

Копировал: Гуф Формат 11

Форм.	Зона	Поз.	Обозначение	Наименование	Кол.	Примечание
				Материалы		
		7		Грунтовка ГФ-020		
				ГОСТ 4056-63		
		8		Эмаль серая		
				марки ПФ-115		
				ГОСТ 6465-63		
		9		Электроды		
				ЦМ7 Э42 5,0Р		
				ГОСТ 9467-60		

731.12.100 Лист 2

Инв. № подл. | Подп. и дата | Взам. инв. | Инв. № дубл. | Подп. и дата

Ф-73-5268

Копировал: Гуф Формат 11

Серия 4.407-1 Выпуск 3

1. *Размеры для справок.
2. Предельные отклонения размеров - по 7кл.
3. Резьбовые соединения смазать техническим вазелином поз. 10.
4. Условия применения кронштейна см. черт. инв. № F-73-3436

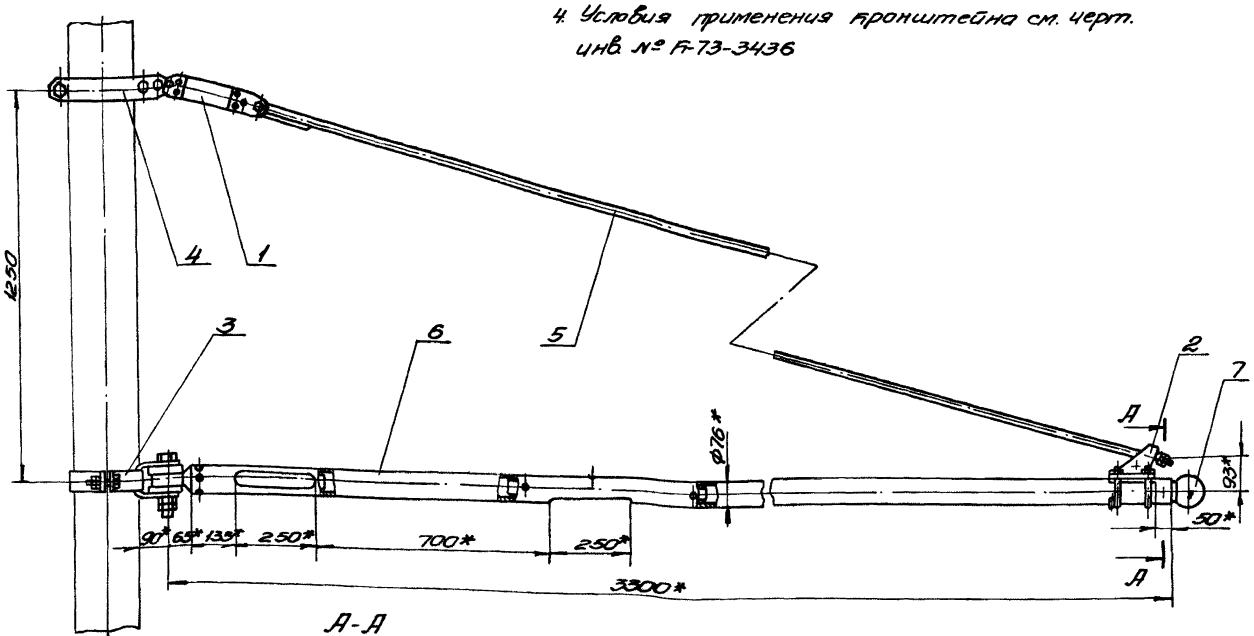

А-А
М 1:2

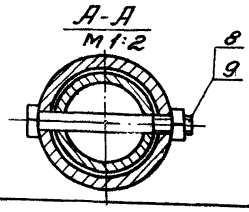

Изм.	Лист	№ док.	Подп.	Дата	731.07.000.СБ	
Разр.		Ларичев			Кронштейн КК-3,3/76-1В	Лит. / Масса / М-б
Пров.		Сафов				58,0 / 1:10
Гл. конс.		Шустенов			Сборочный чертеж	Лист / Листов 1
Нач. отд.		Шустенов				Мосгортранспроект
Н. контр.						
Утв.		Хоравин				

Копировал: Гуч

Формат А2

Инв. № подл. | Подп. и дата | Взам. инв. № | Инв. № дубл. | Подп. и дата | Инв. № подл. F-73-5241

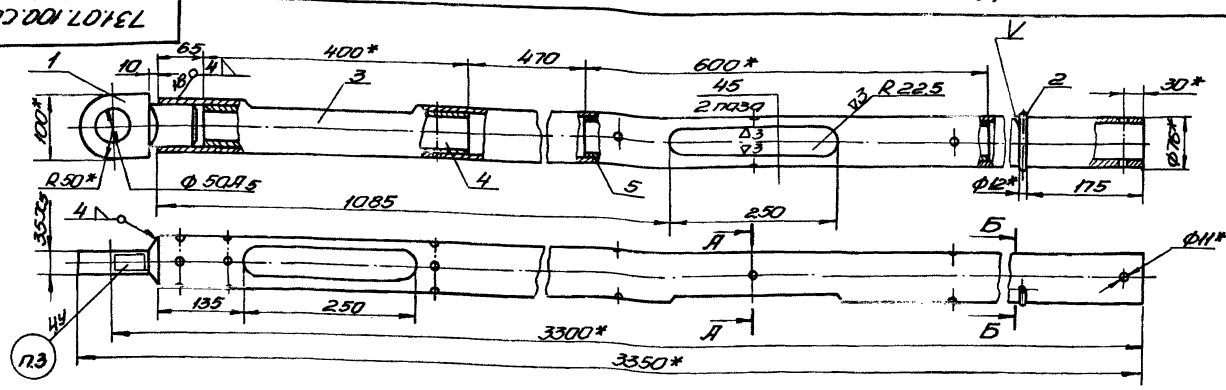

А-А
М 1:2

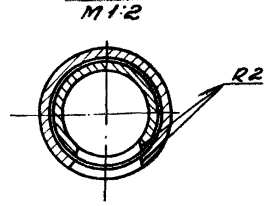

Б-Б

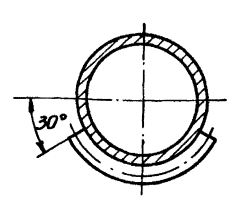

1. *Размеры для справок.
2. Предельные отклонения размеров - по 7кл.
3. Маркировать КК-3,3/76-1В.
4. Сварку производить электродом поз. 8. Швы зачистить.
5. Покрыть грунтовкой поз. 6 и дважды красить эмалью поз. 7.

Изм.	Лист	№ док.	Подп.	Дата	731.07.100.СБ	
Разр.		Ларичев			Консоль	Лит. / Масса / М-б
Пров.		Сафов				51,0 / 1:5
Гл. конс.		Шустенов			Сборочный чертеж	Лист / Листов 1
Н. контр.						Мосгортранспроект
Утв.						

Копировал: Гуч

Формат А2

Инв. № подл. | Подп. и дата | Взам. инв. № | Инв. № дубл. | Подп. и дата | Инв. № подл. F-73-5244

Серия 4.507-1 Выпуск 3

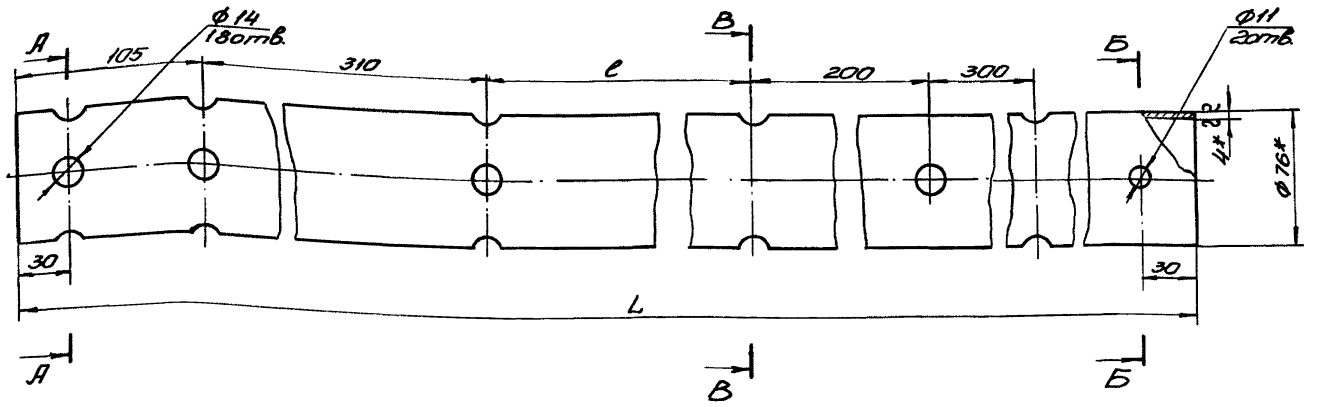

Обозначение	L	l	Масса, кг
	мм		
731.07.101	3235	570	23
-01	3935	1570	28

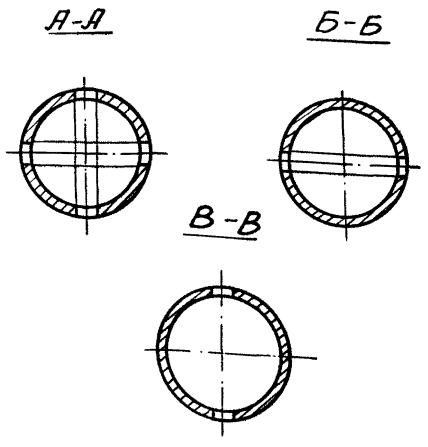

1.* Размеры для справок.
2. Предельные отклонения размеров - по 7кл.

					731.07.101			
Изм.	Лист	№ док.	Подп.	Дата	Труба	Лит.	Масса	М-б
Разр.		Ларцев					см. табл.	1:2
Пров.		Садов				Лист	Листов 1	
Гл. конс.		Шустелов			Труба 76×4-ст.3-В ГОСТ 8732-70	Мосгортранспроект		
Н. конт.								
Утв.								

Копировал: Гуф Формат 12

Инв. № подл. К-73-5243 | Подп. и дата | Взам. инв. | Инв. № дубл. | Подп. и дата

1.* Размеры для справок.
2. Предельные отклонения размеров - по 7кл.
3. Резьбовые соединения смазать техническим вазелином поз. 12.
4. Условия применения кронштейна см. черт. инв. № К-73-3436.

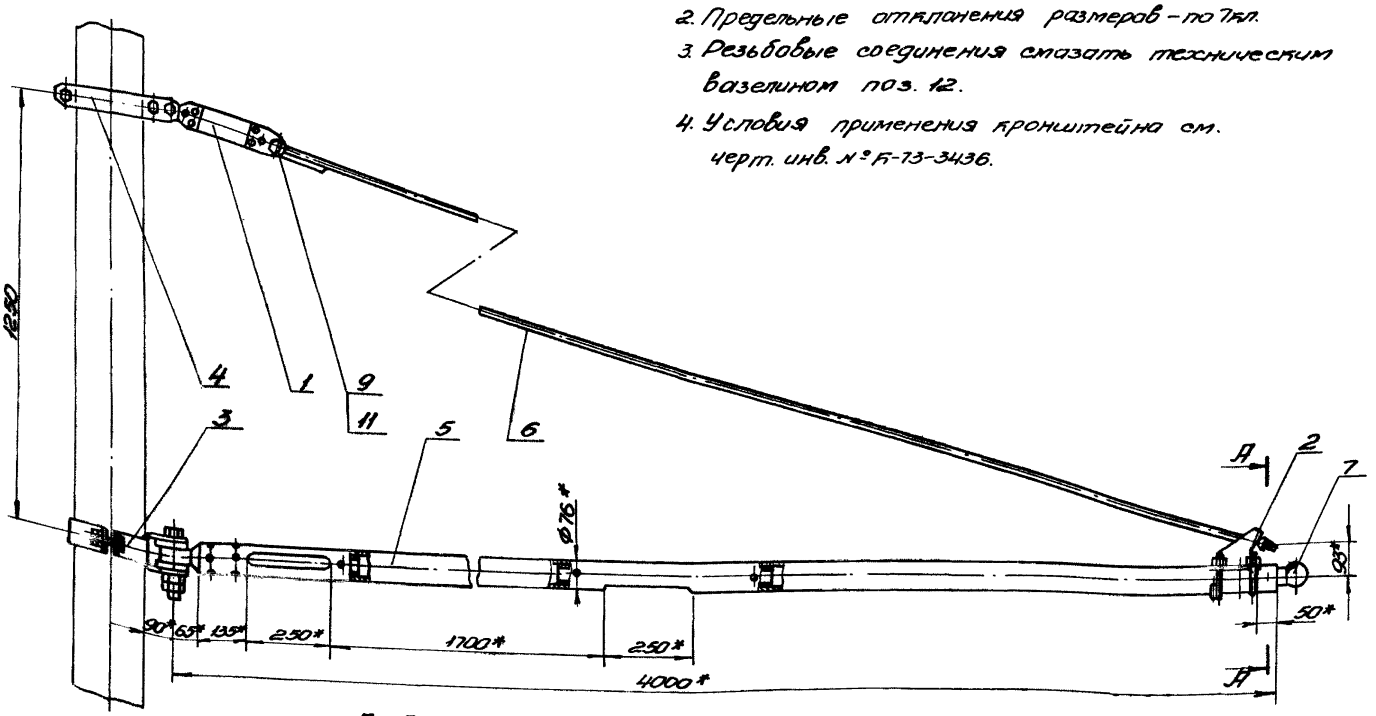

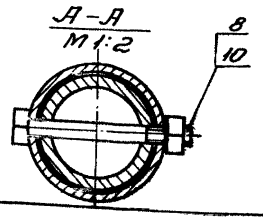

					731.08.000.СБ			
Изм.	Лист	№ док.	Подп.	Дата	Кронштейн КК-4/76-1В Сборочный чертеж	Лит.	Масса	Масшт.
Разр.		Ларцев					65,4	1:10
Пров.		Садов				Лист	Листов 1	
Гл. конс.		Шустелов				Мосгортранспроект		
Нач. отд.		Шустелов						
Н. конт.								
Утв.		Хоровин						

Копировал: Гуф Формат 12

Инв. № подл. К-73-5244 | Подп. и дата | Взам. инв. | Инв. № дубл. | Подп. и дата

Серия 4.507-1 Выпуск 3

731.08.100.СБ

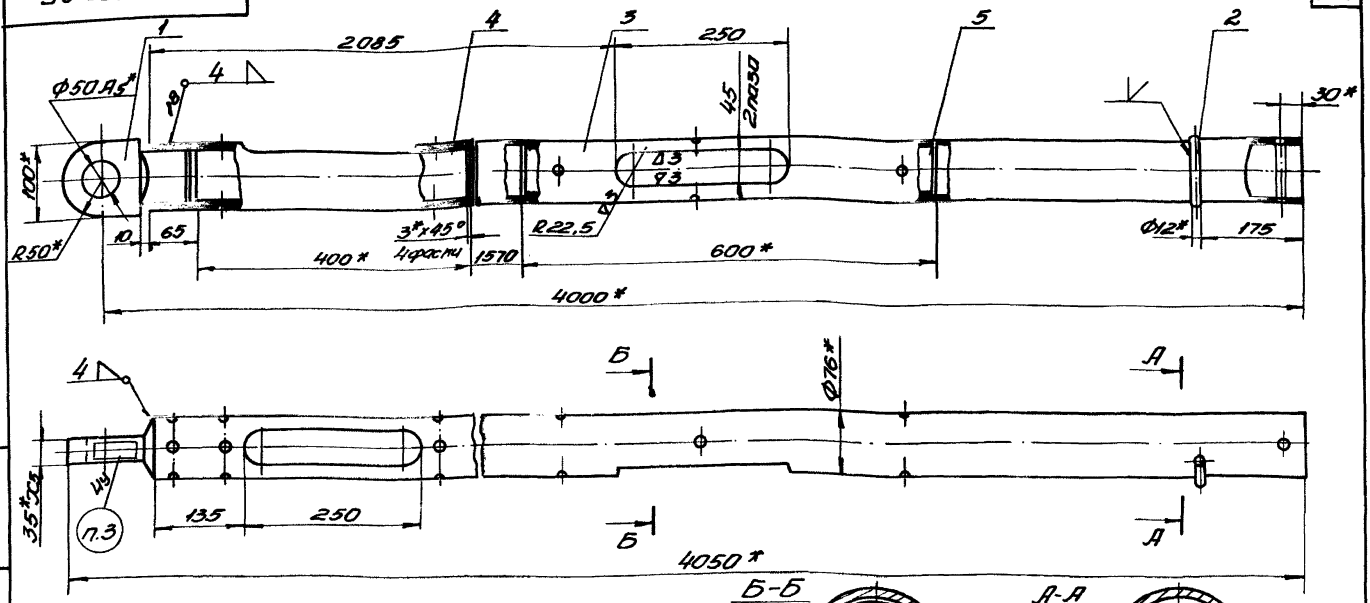

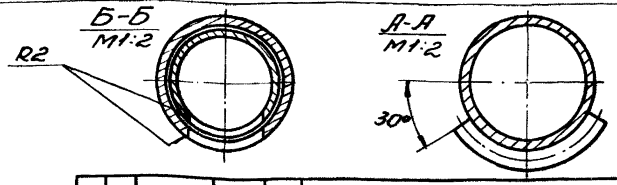

1. *Размеры для справок.
2. Предельные отклонения размеров-по 7кл.
3. Маркировать: КК-4/76-1В.
4. Сварку производить электродом поз. 8 Швы зачистить.
5. Покрыть грунтовкой поз. 6 и дважды красить эмалью поз. 7.

Изм.	Лист	№ док.	Подп.	Дата	731.08.100.СБ			
Разр.		Ларцев			Консоль	Лит.	Масса	М-б
Пров.		Садов			Сборочный чертеж		38,2	1:5
Гл.конс.		Шустелов				Лист	Листов 1	
Н.конт.						Мосгортранспроект		
Утв.								

Инв.№ подл. | Подп.и дата | Взам.инв. | Инв.№ дубл. | Подп.и дата

Копировал: Гуф

Формат 12

731.09.000.СБ

1. *Размеры для справок.
2. Предельные отклонения размеров-по 7кл.
3. Резьбовые соединения смазать техническим вазелином поз. 3.
4. Условия применения кронштейнов см. черт. инв. № К-73-3436.

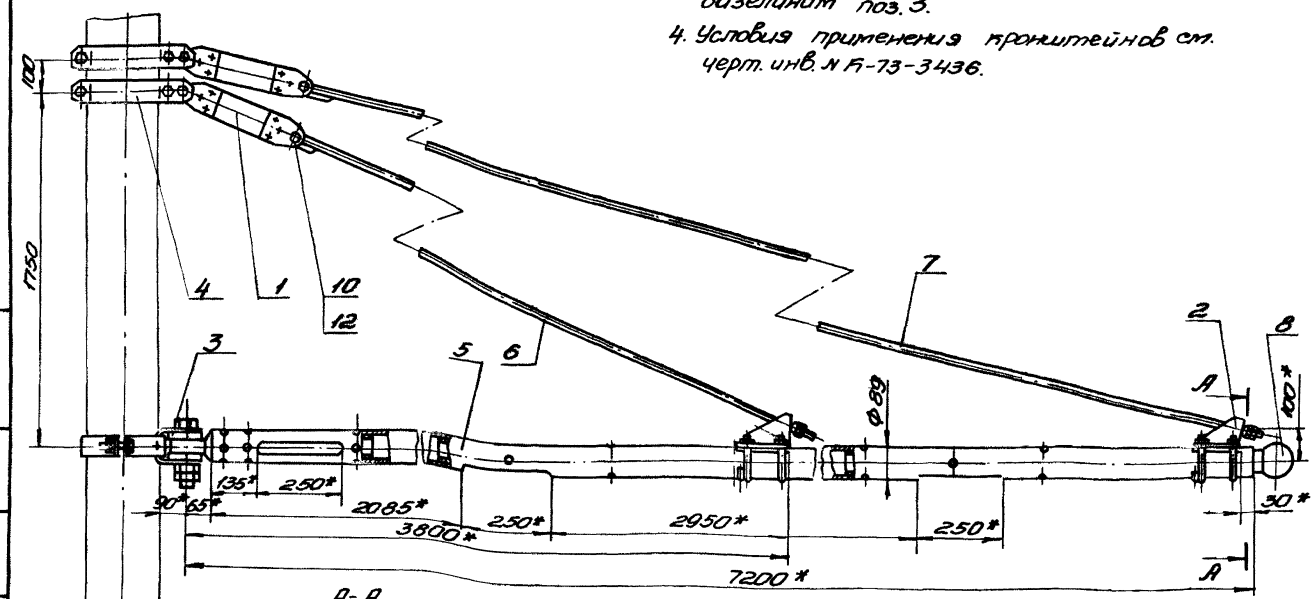

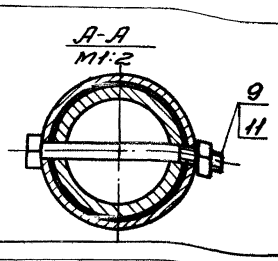

Изм.	Лист	№ док.	Подп.	Дата	731.09.000.СБ			
Разр.		Ларцев			Кронштейн КП-7.2/89-1В	Лит.	Масса	М-б
Пров.		Садов			Сборочный чертеж		130,4	1:10
Гл.конс.		Шустелов				Лист	Листов 1	
Нач.отд.		Шустелов				Мосгортранспроект		
Н.конт.								
Утв.		Хорович						

Инв.№ подл. | Подп.и дата | Взам.инв. | Инв.№ дубл. | Подп.и дата

Копировал: Гуф

Формат 12

Серия 4.903-1 Выпуск 3

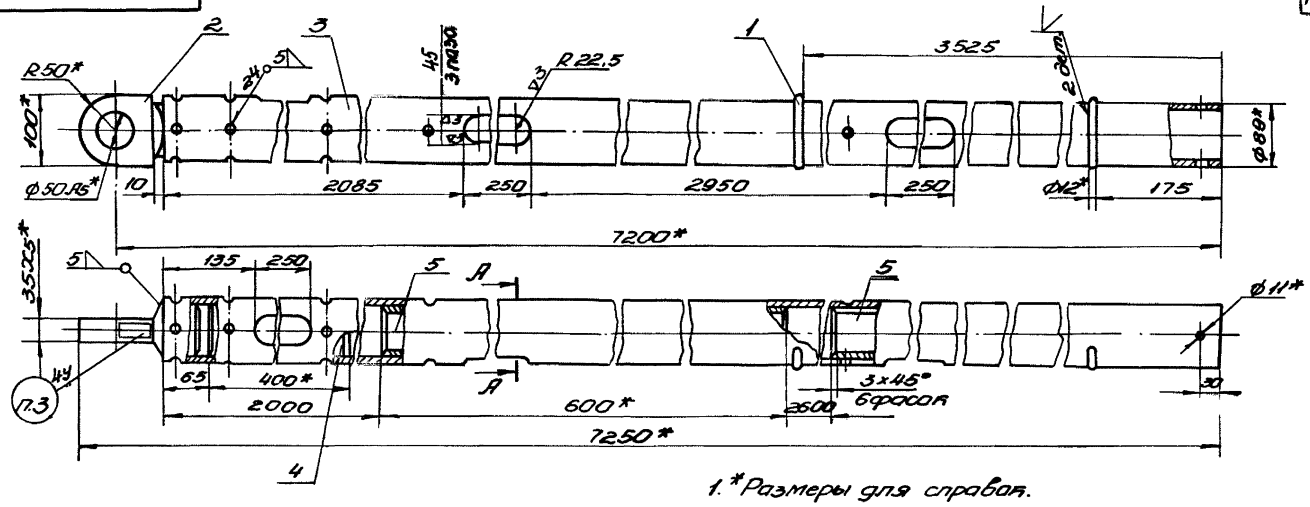

1.* Размеры для справок.
2. Предельные отклонения размеров - по 7кл.
3. Маркировать Б.П-7.2/89-1В.
4. Сварку производить электродом поз.8. Швы зачистить.
5. Покрыть грунтовкой поз.6 и дважды красить эмалью поз.7

А - А
М1:1

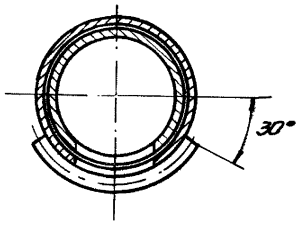

				731.09.100.СБ	
Изм.	Лист	№ док.	Подп.	Консоль	Лит. / Масса / М-б
Разр.		Ларцев			90.4 / 1:5
Пров.		Садов		Сборочный чертеж	Лист / Листов 1
Гл. конс.		Шустелов			
Н. контр.					Мосгортранспроект
Утв.					

Копировал: Гуц Формат А2

Инв. № подл. | Подп. и дата | Взам. инв. № | Инв. № дубл. | Подп. и дата
Ф-73-5341

▽3 (▽)

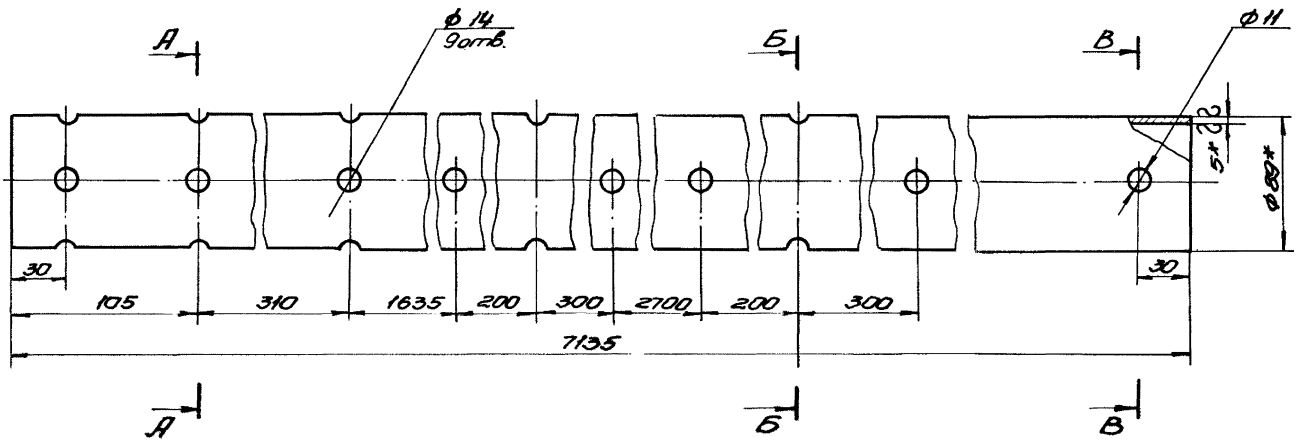

А-А

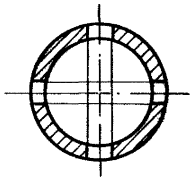

Б-Б

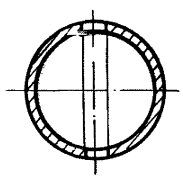

В-В

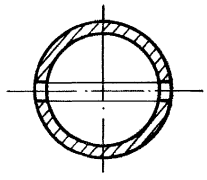

1.* Размеры для справок.
2. Предельные отклонения размеров - по 7кл.

				731.09.101	
Изм.	Лист	№ док.	Подп.	Труба	Лит. / Масса / Масш.
Разр.		Ларцев			78 / 1:2
Пров.		Садов			Лист / Листов 1
Гл. конс.		Шустелов		Труба 89×5-ст.3-В ГОСТ 8732-70	
Н. контр.					Мосгортранспроект
Утв.					

Копировал: Гуц Формат А2

Инв. № подл. | Подп. и дата | Взам. инв. № | Инв. № дубл. | Подп. и дата
Ф-73-5342

Серия 4.507-1 Выпуск 3

731.10.000.СБ

114

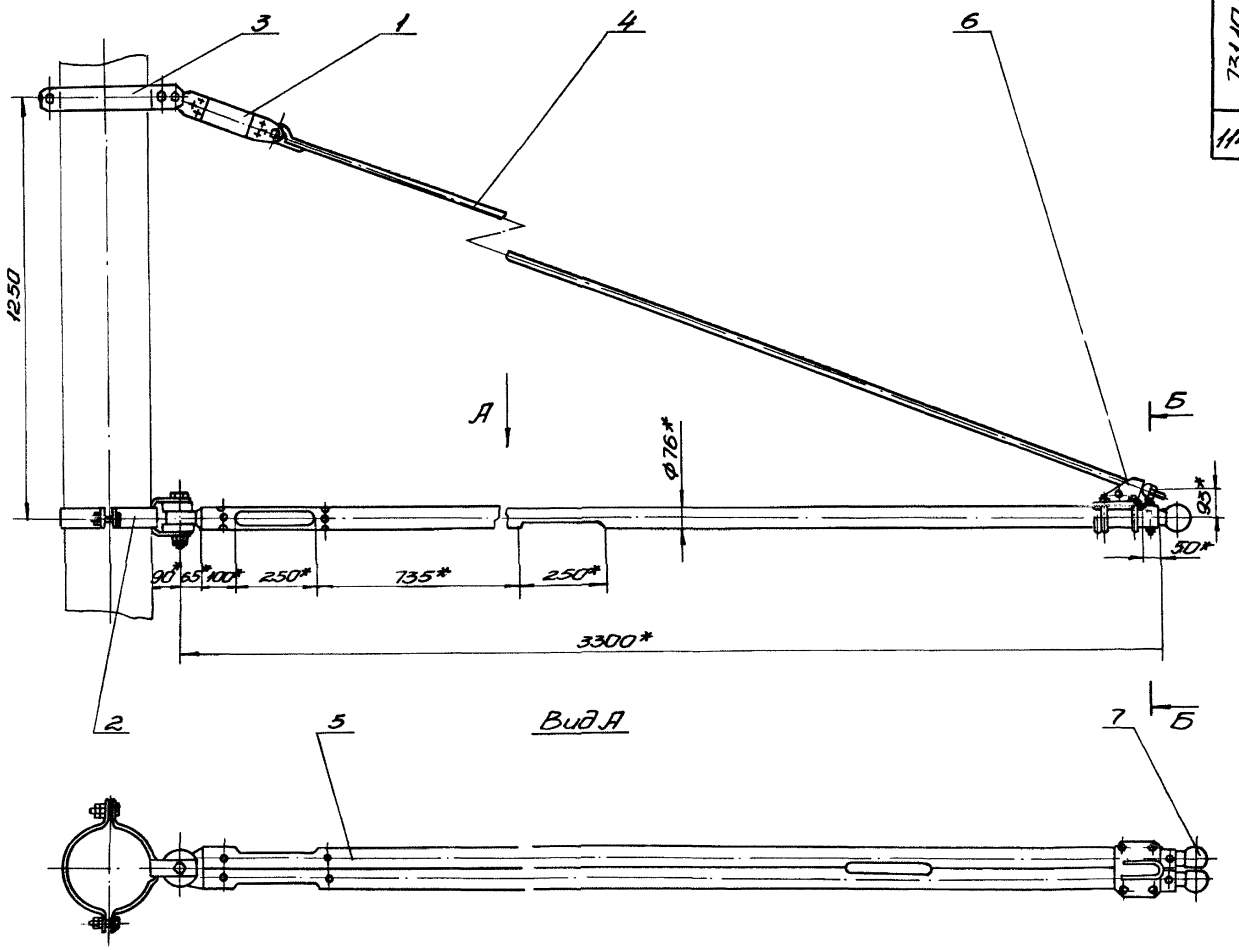

Вид А

Б-Б
М1:1

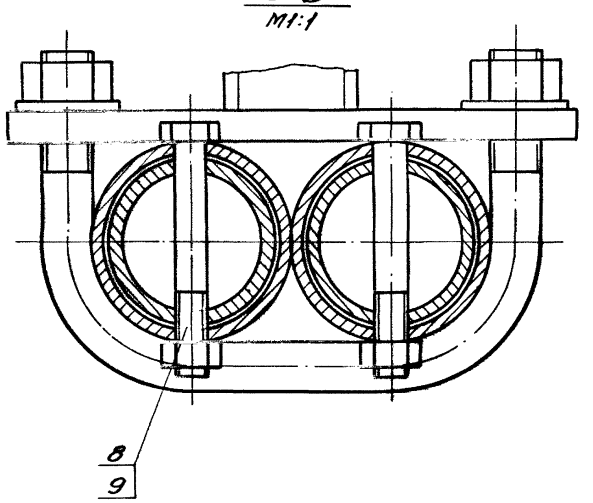

1.* Размеры для справок.
2. Предельные отклонения размеров-по 7кл.
3. Резьбовые соединения смазать техническим вазелином поз. 10.
4. Условия применения кронштейна см. черт. инв. №К-73-3436

					731.10.000.СБ			
Изм.	Лист	№ док.	Подп.	Дата	Кронштейн КК-3,3/76-2В Сборочный чертеж	Лит.	Масса	М-б
Разр.		Ларцев					79,0	1:10
Пров.		Садов				Лист	Листов 1	
Т.конс.		Шустелов						
Нач.отд.		Шустелов				Мосгортранспроект		
Н.конт.								
Утв.		Харович						

Копировал: Гуф

Формат 22

Инв. № подл. К-73-5297 | Подп. и дата | Взам. инв. № | Инв. № дубл. | Подп. и дата

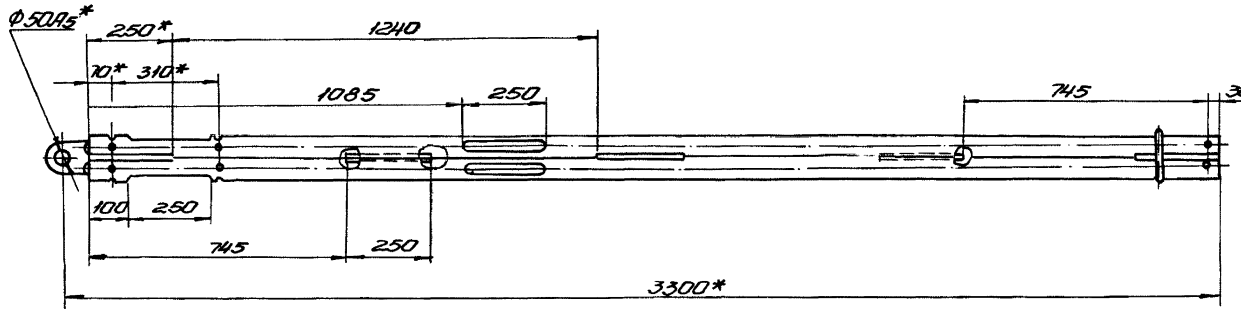

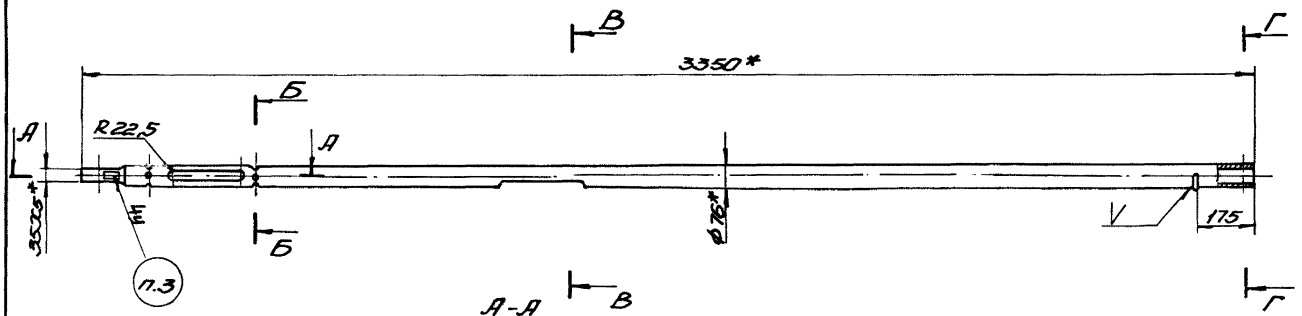

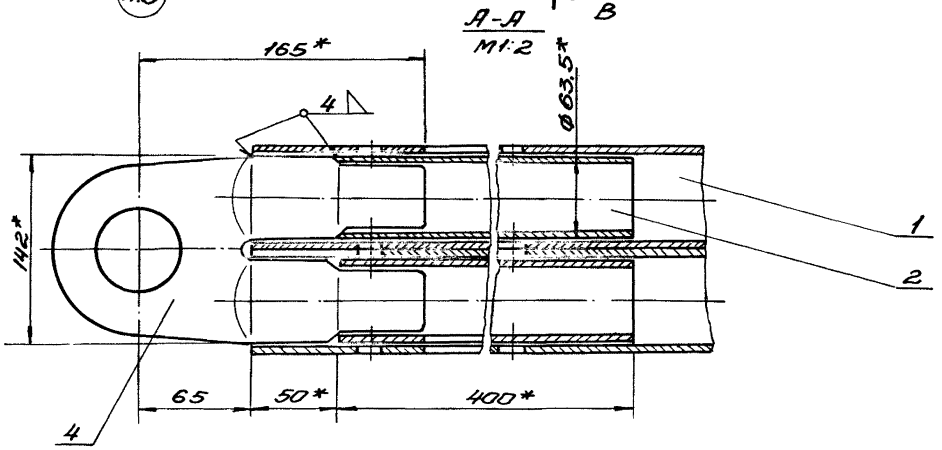

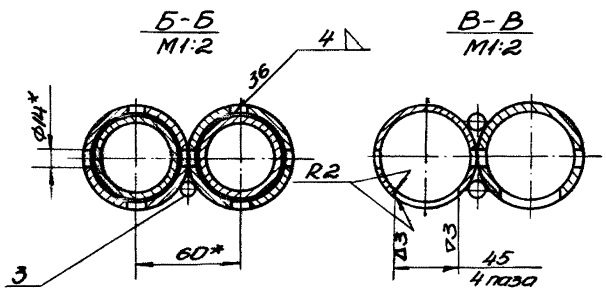

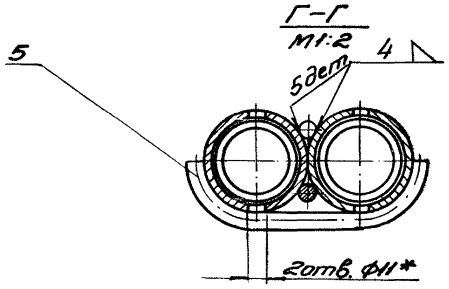

1.* Размеры для справок.

2. Предельные отклонения размеров – по 7кл.

3. Маркировать – БК-3,3/76-2В.

4. Сварку производить электродом поз. 8. Сварные швы зачистить.

5. Покрыть грунтовкой поз. 6 и дважды красить эмалью поз. 7

					731.10.100.СБ		
Изм.	Лист	№ док.	Подп.	Дата	Консоль	Лит.	Масса	М-б
Разр.		Марцев					53,0	1:10
Пров.		Садов						
Н. контр.		Шустова			Сборочный чертеж	Лист	Листов 1	
Н. контр.							Мосортранспроект	
Утв.								

Копировал: Тимт

Формат А3

Инв. № подл. | Подп. и дата | Взам. инв. № | Инв. № дубл. | Подп. и дата

Ф-13-5317

Серия 4.507-1 Выпуск 3

731.10.101

▽3(▽) 116

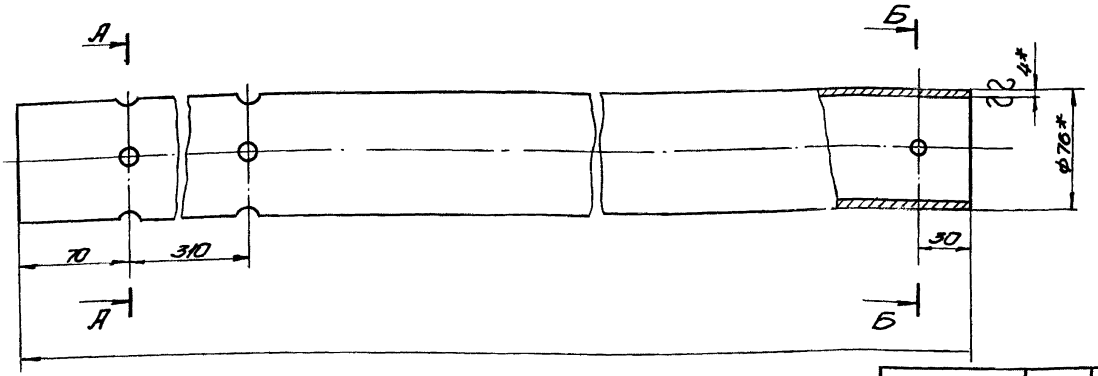

Обозначение	L мм	Масса кг
731.10.101	3235	23,0
-01	3935	28,0

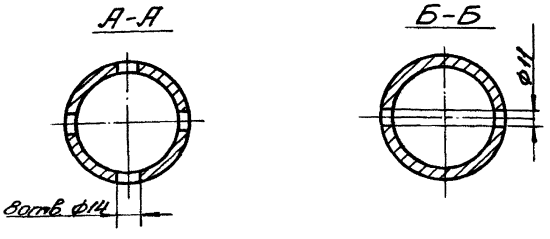

1.* Размеры для справок.
2. Предельные отклонения размеров - по 7кл.

Изм.	Лист	№ докум.	Подп.	Дата	731.10.101			
Разр.		Ларчев			Труба	Лит.	Масса	М-б
Пров.		Садов					см. табл.	1:2
Гл. конст.		Шустелов				Лист	Листов 1	
Н. конт.					Труба 76×4-Ст.3-В ГОСТ 8732-70	Мосгортранспроект		
Утв.								

Копировал: [illegible] Формат 12

Инв. № подл. | Подп. и дата | Взам. инв. | Инв. № дубл. | Подп. и дата

Ф-73-5282

731.12.101

▽3(▽)

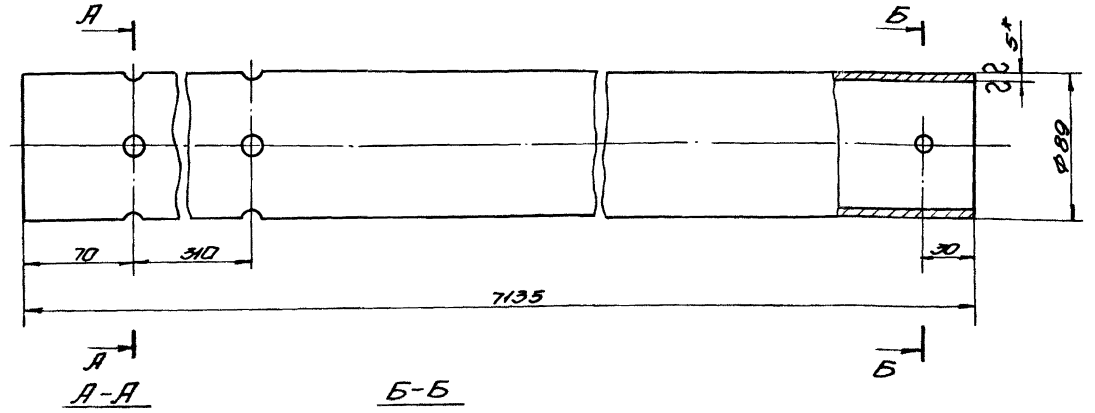

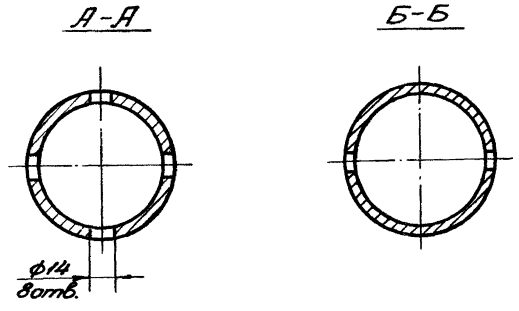

1.* Размеры для справок.
2. Предельные отклонения размеров - по 7кл.

Изм.	Лист	№ докум.	Подп.	Дата	731.12.101			
Разр.		Ларчев			Труба	Лит.	Масса	М-б
Пров.		Садов					79	1:2
Гл. конст.		Шустелов				Лист	Листов 1	
Н. конт.					Труба 89×5-Ст.3-В ГОСТ 8732-70	Мосгортранспроект		
Утв.								

Копировал: [illegible] Формат 12

Инв. № подл. | Подп. и дата | Взам. инв. | Инв. № дубл. | Подп. и дата

Ф-73-5283

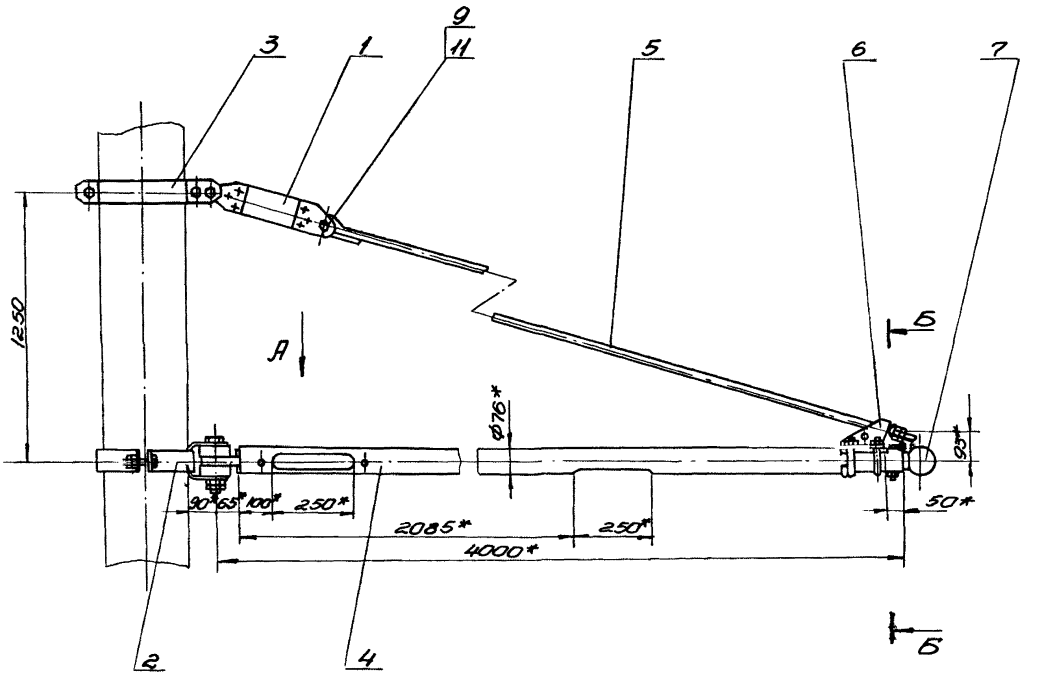

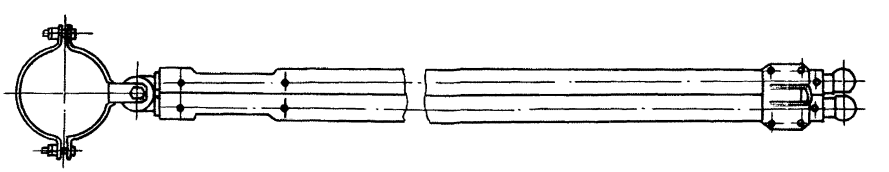

Б-Б
М1:2

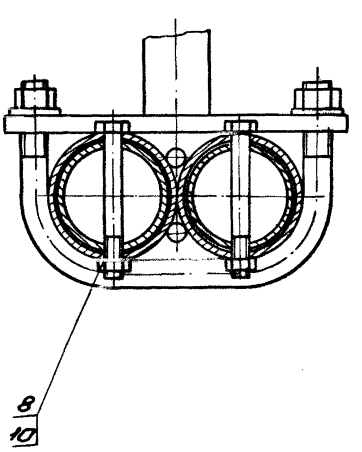

1. *Размеры для справок.
2. Предельные отклонения размеров - по 7кл.
3. Резьбовые соединения смазать техническим вазелином поз. 12.
4. Условия применения кронштейна ст. черт. инв. № К-73-3436.

					731.11.000.СБ		
Изм.	Лист	№ док.	Подп.	Дата	Кронштейн КК-4/76-2В Сборочный чертеж	Лит.	Масса / Масштаб
Разр.		Парчев					94.0 / 1:10
Пров.		Сабов				Лист	Листов 1
Т. контр.		Шустелов					
Н. контр.		Шустелов				Мосгортранспроект	
Утв.		Хорвин					

Копировал: Луч

Формат А3

Инв. № подл. | Подп. и дата | Взам. инв. № | Инв. № дубл. | Подп. и дата

К-73-3285

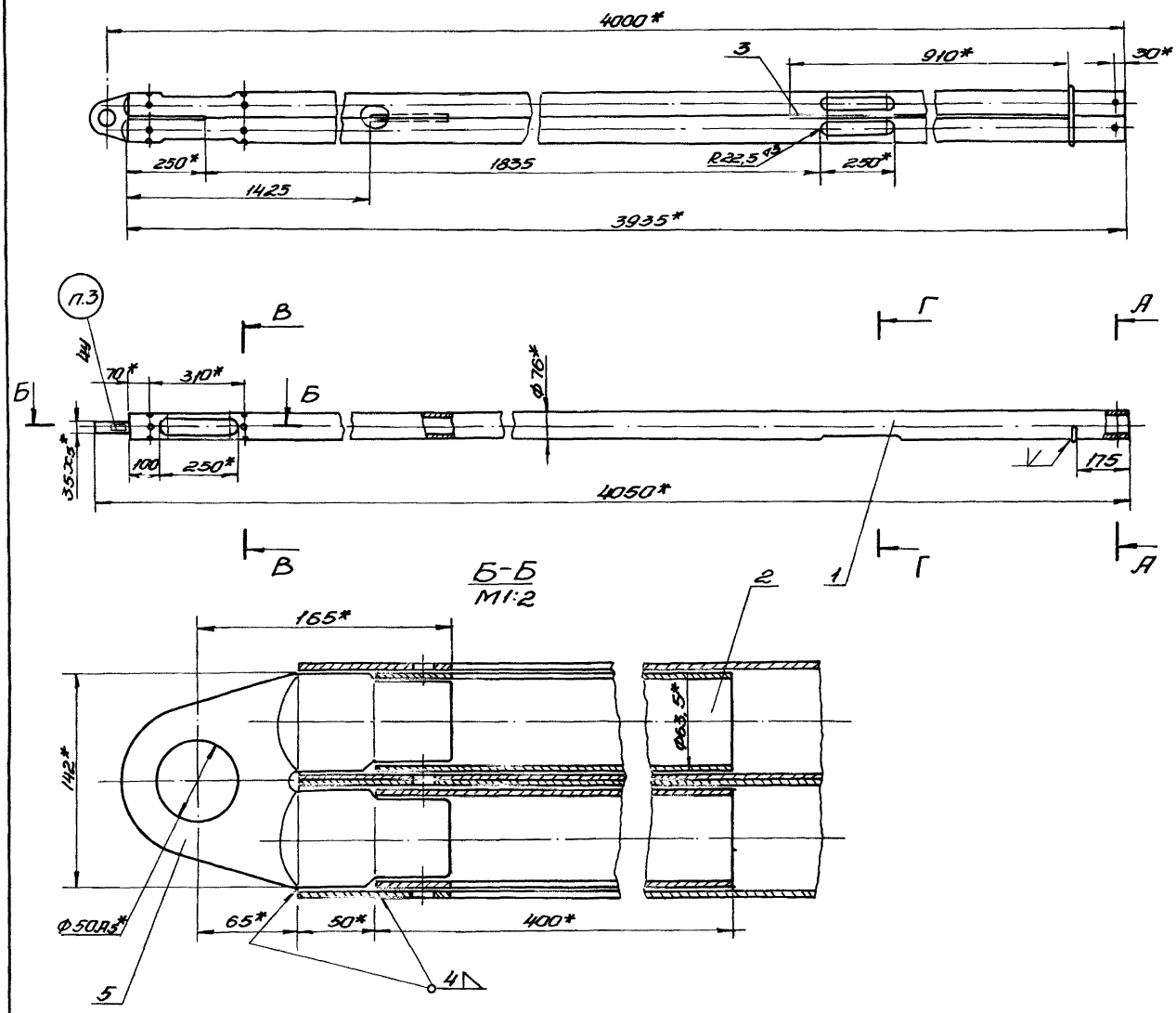

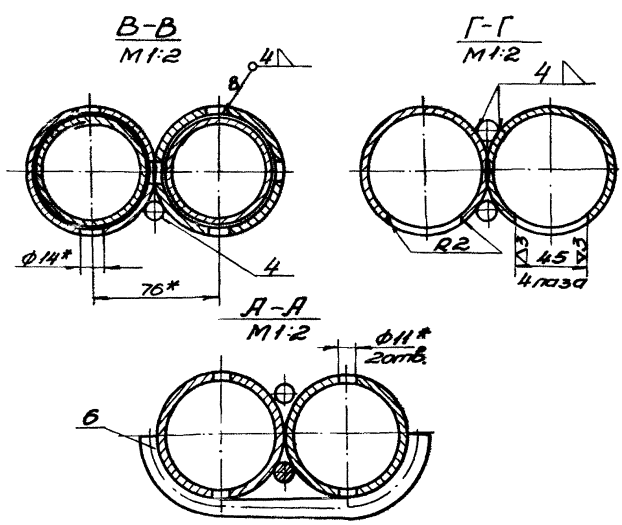

1. *Размеры для справок.
2. Предельные отклонения размеров — по 7кл.
3. Маркировать — КК-4/76-2В.
4. Сварку производить электродом поз. 9. Сварные швы зачистить
5. Покрыть грунтовкой поз. 7 и дважды красить эмалью поз. 8.

					731.11.100СБ			
Изм.	Лист	№ док.	Подп.	Дата	Консоль Сборочный чертеж	Лит.	Масса	М-б
Разр.		Ларчев					650	1:10
Пров.		Садов				Лист	Листов 1	
Т.конс.		Щуцкий						
Н.конт.						Мосгортранспроект		
Утв.								

Инв. № подл. | Подп. и дата | Взам. инв. | Инв. № дубл. | Подп. и дата

К-73-5284

Серия 4.507-1 Выпуск 3

731.12.000.СБ

119

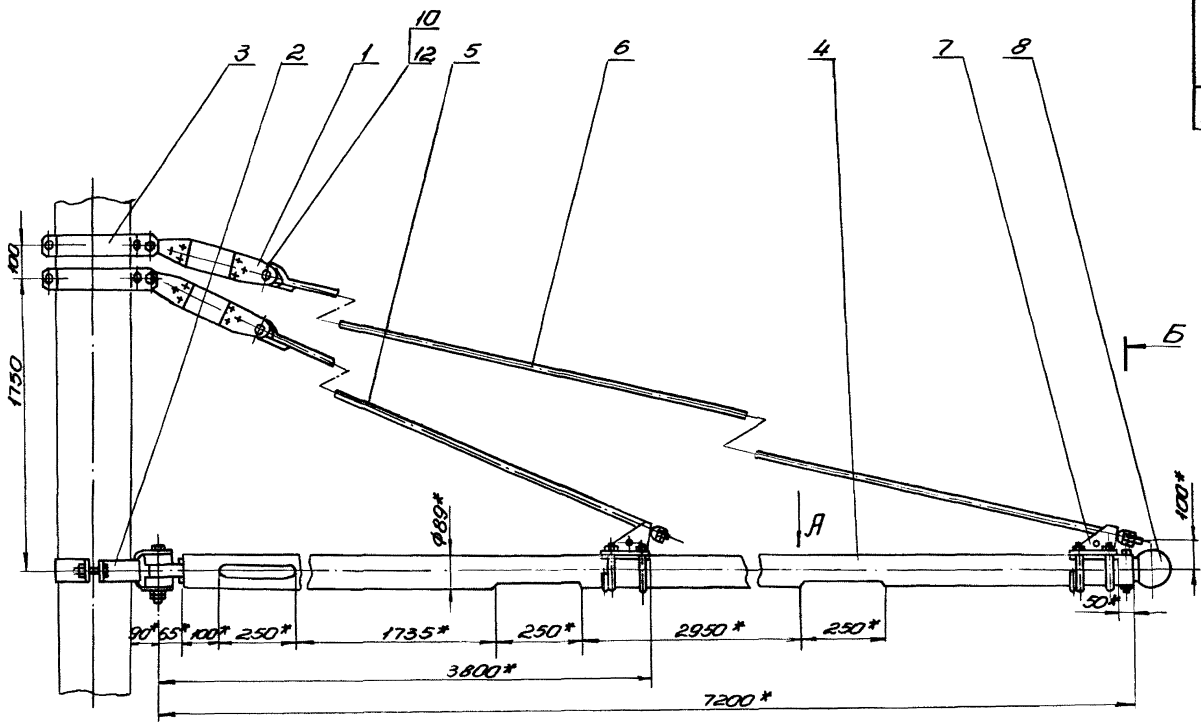

Вид А

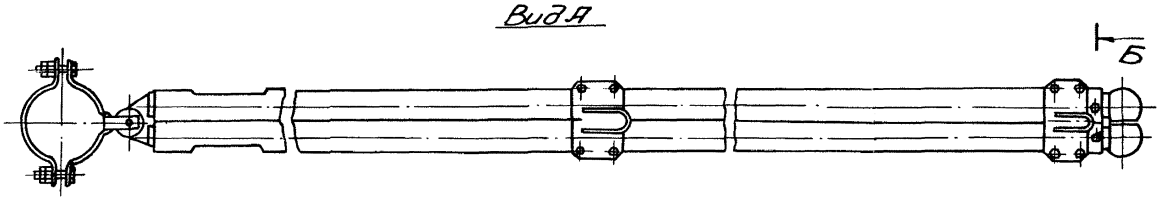

Б-Б
М1:2

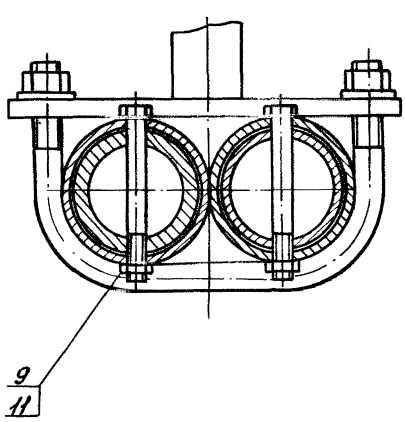

1. *Размеры для справок.
2. Предельные отклонения размеров - по 7кл.
3. Резьбовые соединения смазать техническим вазелином поз. 13.
4. Условия применения кронштейна см. черт. инв. № К-73-3436.

					731.12.000.СБ			
Изм.	Лист	№ док.	Подп.	Дата	Кронштейн КП-72/89-2В Сборочный чертеж	Лит.	Масса	М-б
Разр.		Лар цев					192	1:10
Пров.		Садов				Лист	Листов 1	
Гл. конс.		Шустелов						
Нач. отд.		Шустелов				Мосгортранспроект		
Н. конт.								
Утв.		Хорович						

Копировал: [illegible]

Инв. № подл. | Подп. и дата | Взам. инв. | Инв. № дубл. | Подп. и дата

К-73-5066

Серия 4.507-1 Выпуск 3

731.12.100.СБ

120

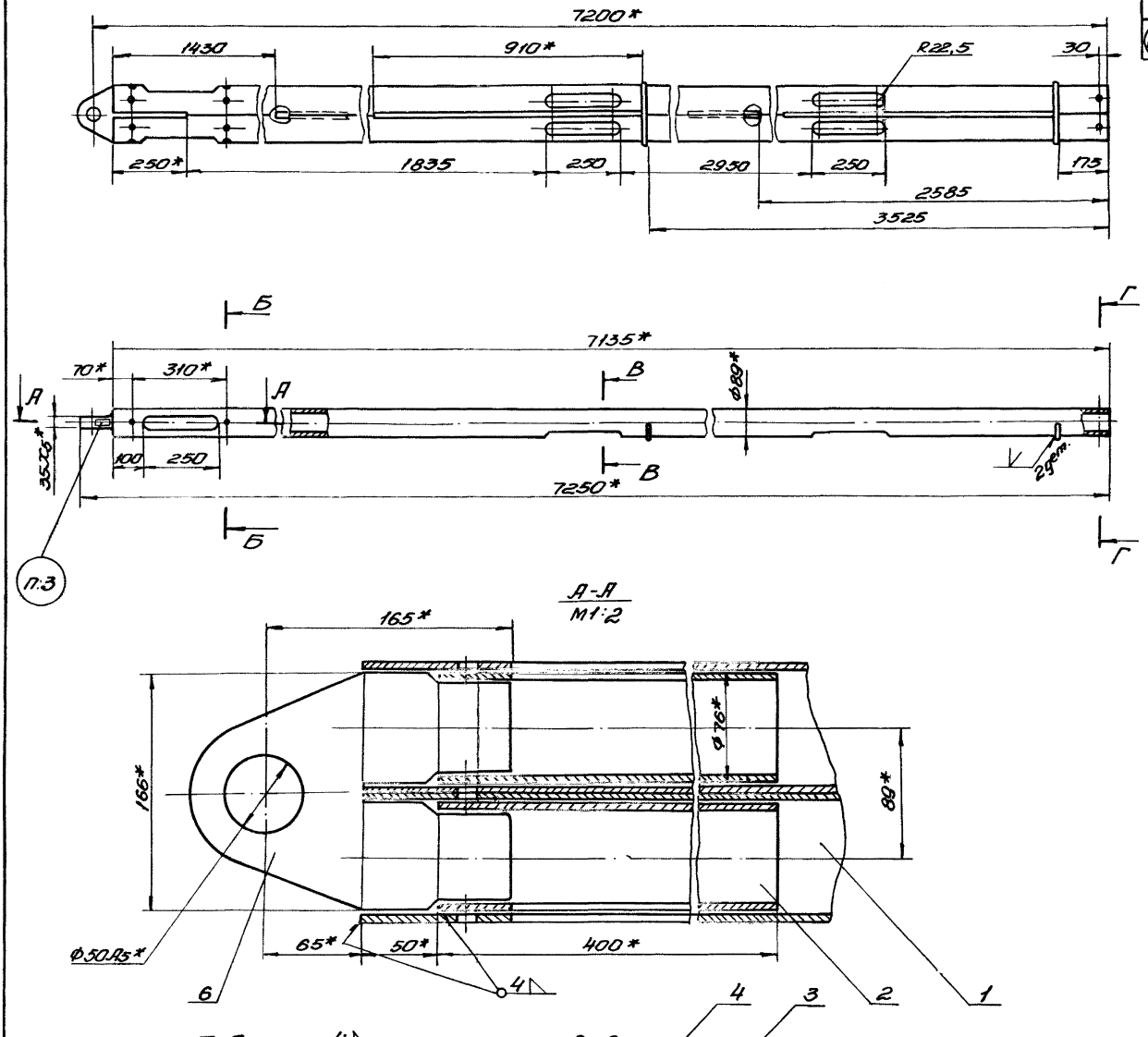

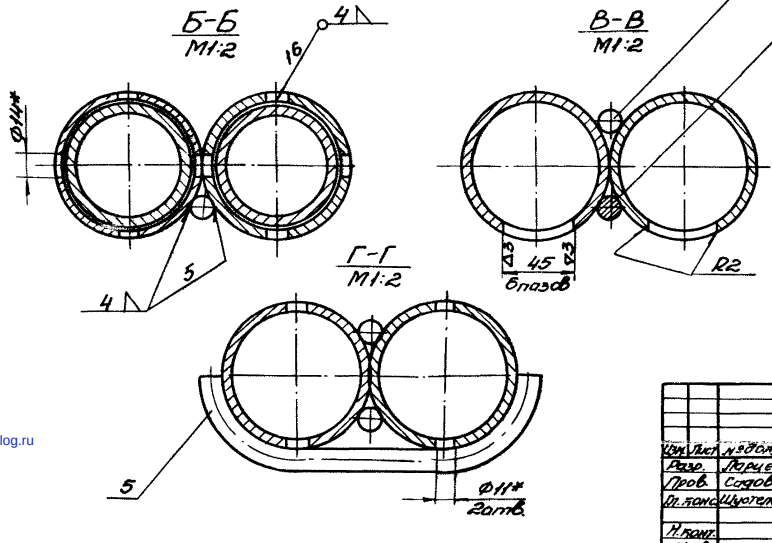

1.* Размеры для справок.
2. Предельные отклонения размеров - по 7кл.
3. Маркировать - КП-7,2/89-2В.
4. Сварку производить электродом поз. 9. Сварные швы зачистить.
5. Покрыть грунтовкой поз.7 и дважды красить эмалью поз. 8.

					731.12.100.СБ			
Изм.	Лист	№ докум.	Подп.	Дата	Консоль	Лит.	Масса	М-б
Разр.		Ларцев					166	1:10
Пров.		Садов			Сборочный чертеж	Лист	Листов 1	
Гл. конс.		Шустелов						
Н. конт.						Мосгортранспроект		
Утв.								

Инв. № подл. | Подп. и дата | Взам. инв. | Инв. № дубл. | Подп. и дата

К-73-5265

gost.e-ecolog.ru

Копировал: Гуф

Формат 22