ТИПОВЫЕ КОНСТРУКЦИИ И ДЕТАЛИ ЗДАНИЙ И СООРУЖЕНИЙ

СЕРИЯ 4. 507-1

УНИФИЦИРОВАННЫЕ УЗЛЫ И ДЕТАЛИ КОНТАКТНОЙ СЕТИ ТРАМВАЯ И ТРОЛЛЕЙБУСА

ВЫПУСК 2

СПЕЦИАЛЬНЫЕ ЧАСТИ КОНТАКТНОЙ СЕТИ ТРОЛЛЕЙБУСА

1. СЕКЦИОННЫЙ ИЗОЛЯТОР-СИ-6Д.
2. СЕКЦИОННЫЙ ИЗОЛЯТОР-СИ-6М.
3. ПЕРЕСЕЧЕНИЕ ТРОЛЛЕЙБУСНЫХ ЛИНИЙ-МПИ-6Д.
4. ДЕРЖАТЕЛЬ КРИВОЙ-КД 25/45.
5. ДЕРЖАТЕЛЬ КРИВОЙ-КД 10/25.
6. ДЕРЖАТЕЛЬ КРИВОЙ-КД 6/12.

РАЗРАБОТАНЫ
МОСГОРТРАНСПРОЕКТОМ

УТВЕРЖДЕНЫ
И ВВЕДЕНЫ В ДЕЙСТВИЕ
МОСГОРИСПОЛКОМОМ
РЕШЕНИЕ № 10/52 ОТ 18 МАРТА 1974 г.

gost.e-ecolog.ru

СОСТАВ РАБОЧИХ ЧЕРТЕЖЕЙ
СЕРИЯ 4.507-1

Выпуск 1 — Специальные части контактной сети трамвая
Выпуск 2 — Специальные части контактной сети троллейбуса.
Выпуск 3 — Кронштейны контактной сети трамвая и троллейбуса
Выпуск 4 — Монтажные узлы крепления на кронштейне простой подвески контактной сети троллейбуса.

Выпуск 2
Содержание.

Обозначение	Наименование	Стр.
	Титульный лист	1
	Содержание	2,3
724 00 000 ПЗ	Пояснительная записка	4
726 00 000 ТУ	Технические условия	5
724 00 000	Секционный изолятор троллейбусной сети ТипСИ-6Д	6
724 00 000 СБ	Сборочный чертеж	11
724.01.000	Рама	6,7
724 01 000.СБ	Сборочный чертеж	12
724 01 100	Скоба концевая	7
724 01 100 СБ	Сборочный чертеж	13
724 01 110	Втулка контактирующая	14
724 01 111	Втулка	14
724.01 112	Втулка внутренняя	14
724 01 101	Скоба	15
724 01 103	Скоба большая	15
724 01 104	Шпилька специальная	15
724 01 200	Скоба подвесная	18
724 01 300	Магнитопровод	7
724 01 300 СБ	Сборочный чертеж	16
724 01 301	Скоба	16
724 01 302	Щека	16
724 01 400	Скоба диамагнитная широкая	8
724 01.400.СБ	Сборочный чертеж	17
724 01 401	Скоба диамагнитная	17
724 01 402	Пластина	17
724 01 001	Скоба	18
724 01 002	Брус	19
724.01 003	Накладка косая	20
724 01 004	Накладка длинная	19
724 01 005	Накладка	19
724 01 006	Прокладка	18
724.01 007	Шпилька специальная	20
724 02 000	Зажим концевой	8
724 02 000 СБ	Сборочный чертеж	21
724 02 001	Корпус	21
724 02 002	Болт специальный	21
724 03 000	Элемент токопроводящий	8
724 03 000 СБ	Сборочный чертеж	22
724 03 100	Основание	8
724 03 100 СБ	Сборочный чертеж	22
724 03 001	Рог	14
724 04 000	Элемент нейтральный	9
724 04 000 СБ	Сборочный чертеж	23
724 04 100	Основание	9
724 04 100 СБ	Сборочный чертеж	23

Обозначение	Наименование	Стр
724 05.000	Катушка дугогасительная	9
724 05 000 СБ	Сборочный чертеж	24
724 05 100	Каркас катушки	10
724 05.100 СБ	Сборочный чертеж	25
724 05.101	Сердечник	26
724 05 102	Цилиндр электроизоляционный	26
724.05 103	Шайба	25
724 05 104	Шайба с прорезью	26
724 05.105	Прокладка торцевая	26
724 05 001	Наконечник	25
724 06.000	Камера дугогасительная	10
724 06.000 СБ	Сборочный чертеж	27
724.06.001	Полюс	20
724 06 002	Щека	27
724.06 003	Перегородка правая	28
724 06 004	Перегородка левая	28
724 06 005	Шпилька	27
724 00 001	Прокладка	10
724 00.002	Болт специальный М12×35	10
725 00 000	Секционный изолятор троллейбусной сети Тип СИ-6М	29
725 00 000 СБ	Сборочный чертеж	31
725 01 000	Рама	29
725 01.000 СБ	Сборочный чертеж	32
725.01 100	Скоба концевая	29,30
725.01 100 СБ	Сборочный чертеж	33
725 01 101	Скоба большая	30
725.01 102	Втулка подвесная	35
725 01 001	Скоба промежуточная	34
725.01 002	Брус	34
725 01 003	Накладка короткая	35
725 02.000	Элемент ходовой	30
725 02 000 СБ	Сборочный чертеж	35
726 00.000	Пересечение троллейбусных линий с углами встречи 50°-90°. Тип МПИ-6Д	36
726 00.000 СБ	Сборочный чертеж	41,42,43
726.01 000	Брус неразборный	36,37
726.01.000 СБ	Сборочный чертеж	44
726 01.100	Полоз в сборе	37
726 01.100 СБ	Сборочный чертеж	45
726 01.101	Шина направляющая	46
726 01.102	Ребро фасонное	46
726 01.103	Колодка	46
726.01 104	Полоз	46
726 01.105	Ребро	46
726 01.106	Ушко	46

Обозначение	Наименование	Стр
726.01.200	Полоз средний	37
726.01.200 СБ	Сборочный чертеж	47
726.01.210	Элемент хлебной	38
726.01.210 СБ	Сборочный чертеж	48
726.01.211	Полоз	48
726.01.212	Шина	48
726.01.201	Ребро	47
726.01.202	Ушко подвесное	47
726.01.300	Центр встречи	38
726.01.300 СБ	Сборочный чертеж	49
726.01.301	Плита	49
726.01.302	Скоба	43
726.01.303	Бобышка	44
726.01.304	Штырь	49
726.01.001	Планка соединительная	44
726.02.000	Полоз в сборе	38
726.02.000 СБ	Сборочный чертеж	50
726.02.001	Ребро фасонное	50
726.02.002	Кронштейн	50
726.03.000	Полоз средний	39
726.03.000 СБ	Сборочный чертеж	51
726.03.001	Кронштейн	51
726.04.000	Кронштейн	39
726.04.000 СБ	Сборочный чертеж	52
726.04.001	Плечо	52
726.04.002	Ребро	52
726.05.000	Перемычка электрическая с подвешиванием	39
726.05.000 СБ	Сборочный чертеж	53
726.05.100	Узел подвешивания	40
726.05.100 СБ	Сборочный чертеж	54
726.05.101	Полухомут	54
726.05.102	Трубка изоляционная	54
726.05.200	Стойка	55
726.05.201	Хомут	55
726.05.300	Трубка изоляционная длинная	40
726.05.300 СБ	Сборочный чертеж	55
726.06.000	Перемычка электрическая	40
726.06.000 СБ	Сборочный чертеж	55
726.07.000	Замок перемычек	40
726.07.000 СБ	Сборочный чертеж	56
726.07.001	Планка	56
726.07.002	Втулка	56
726.00.001	Скоба	43
727.00.000	Держатель кривой Тип КД $\frac{25}{1,5}$	57
727.00.000 СБ	Сборочный чертеж	61
241.04.000	Изолятор планочный И-1,7	57
241.04.000 СБ	Сборочный чертеж	62
241.04.001	Планка изоляционная	62
241.04.002	Пластина	62
241.04.003	Ось	68
727.01.000	Бегунок	57, 58
727.01.000 СБ	Сборочный чертеж	63
727.01.100	Проходник концевой	58

Обозначение	Наименование	Стр
727.01.100 СБ	Сборочный чертеж	63
727.01.110	Полоз	59
727.01.110 СБ	Сборочный чертеж	64
727.01.111	Бабышка	70
727.01.112	Клин	64
727.01.113	Стержень	64
727.01.101	Обойма	65
98.20.00 А	Зажим концевой	58
98.20.00 А СБ	Сборочный чертеж	66
81.21.03	Винт специальный	68
98.20.01 А	Щека основная	67
98.20.04	Щека прижимная	67
727.01.001	Колодка	68
727.01.002	Подкладка	68
727.02.000	Предохранитель	59
727.02.000 СБ	Сборочный чертеж	69
727.02.100	Решетка предохранителя	59
727.02.100 СБ	Сборочный чертеж	69
727.02.101	Каркас решетки	70
727.02.102	Планка	70
727.03.000	Плита	59
727.03.000 СБ	Сборочный чертеж	71
727.03.100	Основание	60
727.03.100 СБ	Сборочный чертеж	71
727.03.101	Плита	72
727.03.102	Упор	72
727.03.103	Зацеп	72
727.03.200	Скоба съемная	60
727.03.200 СБ	Сборочный чертеж	60
727.03.201	Скоба	60
727.00.001	Ушко загибное	66
728.00.000	Держатель кривой Тип КД $\frac{10}{25}$	73
728.00.000 СБ	Сборочный чертеж	75
242.04.000	Изолятор планочный И-1,2	73
242.04.000 СБ	Сборочный чертеж	76
242.04.001	Планка изоляционная	76
242.04.002	Пластина	75
728.01.000	Плита	73
728.01.000 СБ	Сборочный чертеж	77
728.01.100	Основание	74
728.01.100 СБ	Сборочный чертеж	77
728.01.101	Упор	75
728.01.102	Планка	74
728.01.001	Прижим	74
729.00.000	Держатель кривой Тип КД $\frac{6}{12}$ А	78
729.00.000 СБ	Сборочный чертеж	79
729.01.000	Коромысло	78
729.01.000 СБ	Сборочный чертеж	80
729.01.001	Ушко	79
729.01.002	Пластина	80
729.00.001	Ось	79
730.00.000	Держатель кривой Тип КД $\frac{6}{12}$ Б	81
730.00.000 СБ	Сборочный чертеж	81

Пояснительная записка

В данный выпуск 2 включены следующие конструкции:

1. Секционный изолятор – СИ-6Д
2. Секционный изолятор – СИ-6М
3. Пересечение троллейбусных линий – МПИ-6Д
4. Держатели кривые – КД $\frac{25}{45}$; КД $\frac{10}{25}$; КД $\frac{6}{12}$

Типовые конструкции специальных частей троллейбуса спроектированы на основе теоретических и проектно-конструкторских разработок „Мосгортранспроекта", выполненных в течение ряда лет, с использованием данных опыта эксплуатации специальных частей контактной сети троллейбуса в г. Москве. Специальные части предназначены для установки на контактной сети троллейбусов напряжением 600 в постоянного тока с медными контактными проводами марки МФ-85 по ГОСТ2584-63 и рассчитаны для взаимодействия со штанговым токоприемником типа РТ-6И, имеющим токосъемную головку ГТ-14А. Силовые элементы конструкций рассчитаны на натяжение контактного провода 1000 кгс; интервал рабочих температур принят от -40°С до +40°С. Наибольший ток электрических перемычек специчастей – 465 а

Секционные изоляторы СИ-6Д и СИ-6М

предназначены для деления контактной сети на ряд электрически изолированных друг от друга участков. Секционный изолятор СИ-6Д устанавливается на проводе положительной полярности и оснащен устройством для принудительного гашения дуги; изолятор СИ-6М не имеет такого устройства, устанавливается на проводе отрицательной полярности. Ходовую линию изолятора СИ-6Д образуют два концевых зажима, необходимых для крепления изолятора на контактных проводах, и два ходовых элемента, разделенные между собой тремя воздушными промежутками. Силовая часть изоляторов выполнена из двух изоляционных брусьев, скрепленных между собой дугообразными

концевыми скобами. Ходовую линию изолятора СИ-6М образуют два концевых зажима и один нейтральный элемент. В случае необходимости изоляторы могут быть замкнуты при помощи отрезка контактного провода, для чего в концевых скобах предусмотрены втулки с прижимными болтами. Дугогасительное устройство изолятора СИ-6Д состоит из немагнитных токопроводящего и нейтрального элементов, дугогасительной катушки, магнитопроводов с полюсами и дугогасительной камеры. Дугогасительная катушка одним выводом соединена с входной частью изолятора, а вторым – с токопроводящим элементом.

Скорость движения троллейбуса под изолятором, км/час.

минимальная		– 3
максимальная		– 60
Габариты, мм	СИ-6Д	– 705×137×150
	СИ-6М	– 430×137×86
Масса, кг	СИ-6Д	– 10,8
	СИ-6М	– 6

Пересечение МПИ-6Д

предназначена для установки в местах пересечения двух контактных линий троллейбуса под любым углом встречи от 50° до 90°. В конструкции пересечения использован принцип скольжения головки токоприемника верхними гранями щек по опорным поверхностям пересечения и обеспечен плавный переход со скольжения контактными вставками на скольжение ребордами головок токоприемников. Пересечение состоит из сборной средней части и секционных изоляторов типа СИ-6Д и СИ-6М электрически изолирующих её от всех подходящих контактных проводов. Средняя часть составлена из двух металлических сварных неразборных и двух разборных брусьев, конструкция которых воспринимает усилия от натяжения контактных проводов и от действия изгибающего момента. Провода пересекающихся линий разрезаются и крепятся к секционным изоляторам при помощи концевых зажимов. Транзит тока через

секционные изоляторы и среднюю часть осуществляется четырьмя электрическими изолированными перемычками. Каждое пересечение для линейных условий работы комплектуется из двух изоляторов СИ-6Д и шести изоляторов СИ-6М. Пересечение МПИ-6Д2 предназначена для работы в парках, где возможно движение как в прямом, так и в обратном направлениях, и комплектуется из четырех изоляторов СИ-6Д и четырех изоляторов СИ-6М.

Скорость движения троллейбуса под пересечением, км/час

минимальная		– 5
максимальная		– 25
Габариты, мм	МПИ-6Д	– 2690×2690×165
	МПИ-6Д2	– 2965×2965×165
Масса, кг	МПИ-6Д	– 106
	МПИ-6Д2	– 119

Держатели кривые КД $\frac{25}{45}$; КД $\frac{10}{25}$; КД $\frac{6}{12}$

предназначены для установки на криволинейных участках контактной сети троллейбуса в местах резких углов излома контактных проводов с целью создания плавной ходовой линии для движения токоприемников троллейбуса. В зависимости от углов излома контактных проводов разработаны три конструкции кривых держателей. Скорость движения троллейбусов предопределяется величиной угла излома контактных проводов (см. ВСН1-72, МЖКХ РСФСР, гл. 5, пункт 5.14)

Держатель кривой КД $\frac{25}{45}$ – представляет собой сборную конструкцию, состоящую из двух плит, имеющих упоры для оттягивания контактных проводов, прижимы для их крепления, двух шин из стального прутка Ф18мм, снабженных специальными концевыми проходными устройствами и зажимами, четырех предохранителей и планочного изолятора. Конструкция обеспечивает возможность установки одного или двух планочных изоляторов на 1200 кгс или 1700 кгс в зависимости от монтажных схем подвески кривых держателей. Плиты имеют ряд отверстий,

позволяющих переставлять центр бегунка и изменять радиус его кривизны в зависимости от конкретного угла излома контактных проводов.

Держатель кривой КД $\frac{25}{45}$ – имеет сходную конструкцию и ряд взаимозаменяемых узлов и деталей с КД $\frac{25}{45}$. Конструктивные различия в выполнении некоторых узлов связаны с меньшими углами излома контактных проводов и, следовательно, с меньшими возникающими при этом нагрузками.

Держатель кривой КД $\frac{6}{12}$ – разработан в двух модификациях. КД $\frac{6}{12}$ А – предназначен для использования в оттягивающих системах поперечных подвесок, КД $\frac{6}{12}$ Б – в неразрезных гибких поперечинах. Кривые держатели состоят из спаренных троллейбусных подвесов ПОЖ по ГОСТ3533-66, ПДЖ по ГОСТ 3534-66, соединенных изоляторами ИП-1 по ГОСТ3537-66 и специальными карабинами. Хороший токосъем и плавность прохода токоприёмников достигается тем, что в пределах конструкции кривого держателя токоприемники скользят только по контактным проводам, не переходя на какие-либо ходовые элементы.

Угол излома контактных проводов на кривом держателе, градус

КД $\frac{25}{45}$	— от 25 до 45
КД $\frac{10}{25}$	— от 10 до 25
КД $\frac{6}{12}$	— от 6 до 12

Максимальная скорость движения троллейбуса под кривым держателем, км/час. — 15, при угле излома контактных проводов — 35°

Выпрямленная длина бегунка, мм

КД $\frac{25}{45}$	— 3520
КД $\frac{10}{25}$	— 2630

Масса, кг

КД $\frac{25}{45}$	— 28
КД $\frac{10}{25}$	— 15,6
КД $\frac{6}{12}$	— 11

Серия 4.507-1 Выпуск 2

Технические условия.

1. Введение.

Настоящие технические условия распространяются на специальные части контактной сети троллейбуса.

2. Технические требования.

2.1 Специальные части контактной сети троллейбуса должны изготовляться в соответствии с требованиями настоящих технических условий по чертежам, утвержденным в установленном порядке.

2.2 Основные параметры и размеры специальных частей должны соответствовать рабочим чертежам изделия.

2.3 Материалы, применяемые для изготовления специальных частей должны удовлетворять требованиям ГОСТов и нормалей и подтверждаться соответствующими сертификатами заводов-изготовителей.

2.4 На поверхности металла, предназначенного для механической обработки, не допускаются трещины, плены, шлаковые включения и другие дефекты глубиной более припуска на механическую обработку.

2.5 На поверхности деталей, изготовленных из проката, допускаются мелкие задиры, забоины, вмятины и риски, глубина которых не выводит размеры деталей за пределы допусков.

2.6 Поверхности литых деталей из цветного металла не должны иметь трещин, заусенцев, плен, скалов и других дефектов, снижающих механическую прочность изделия.

2.7 Детали, получаемые посредством гибки и штамповки из листовой и полосовой сталей, не должны иметь трещин, разрывов, складок и волнистости.
В местах изгиба допускается утонение до 10% и увеличение ширины детали до 1%

Изм.	Лист	№ докум.	Подп.	Дата	726.00.000ТУ			
Разраб.		Парамонова			Специальные части контактной сети троллейбуса. Технические условия	Лит.	Лист 1	Листов 4
Пров.		Данилов						
Нач.отд.		Шустелов				МОСГОРТРАНСПРОЕКТ		
Н.контр.								
Утв.								

Инв.№подл. К-74-348 | Подп. и дата | Взам.инв.№ | Инв.№дубл. | Подп. и дата

Копировал Жуков 8/II-74г. Формат 11

2.8 Шероховатость поверхностей деталей после обработки должна быть не ниже указанной на чертежах и соответствовать ГОСТ 2789-59.

2.9 Неуказанные в чертежах предельные отклонения размеров должны быть:
охватывающих - по А7;
охватываемых - по В7;
прочих ±1/2 допуска 7^{20} класса точности по ОСТ 1010

2.10 Размеры и форма сварных швов должны соответствовать требованиям ГОСТ 5264-69, ГОСТ 11534-65, ГОСТ 8713-70 и ГОСТ 11533-65, за исключением случаев, особо оговоренных в чертежах.
Перед сваркой детали должны быть очищены от масла, окалины, ржавчины и грязи.
Все сварные швы должны быть непрерывными и выполняться электродуговой сваркой электродами Э42 или Э42А по ГОСТ 9466-60.
Сварные швы и прилегающие к ним участки металла должны быть очищены от флюса, наплывов металла и окалины.
Исправление дефектных мест швов без вырубки не допускается.

2.11 Резьба во всех узлах и деталях специальных частей должна выполняться метрической основной крепежной по ГОСТ 9150-59 с допусками по 3^{му} классу точности ГОСТ 9253-59 и быть чистой, без заусенцев и сорванных витков.

2.12 Растягивающая нагрузка предшествующая разрушению следующих узлов и деталей:
Изолятора И-1,2 - не менее 3500кгс
изолятора И-1,7 —"— 5100кгс.
плита кривого держателя КД $\frac{10}{25}$-5100кгс.
плита кривого держателя КД $\frac{25}{45}$-
(при нагрузке, приложенной к двум отверстиям) —10000кгс

2.13 Изоляция между токоведущими жилами любых двух электрических перемычек, а также между жилами и изолированной средней частью пересечения МПИ-6Д; планочные изоляторы И-1,2;

Изм.	Лист	№ докум.	Подп.	Дата	726.00.000ТУ	Лист 2

Инв.№подл. К-74-348 | Подп. и дата | Взам.инв.№ | Инв.№дубл. | Подп. и дата

Копировал Жуков 8/II-74г.

И-1,7 после 24 час. пребывания в воде должны выдерживать в течение 3^{х} минут без пробоя и перекрытия напряжение 3000в переменного тока частоты 50 гц.

2.14 Все шарнирные поверхности и резьбовые соединения должны быть смазаны вазелином техническим (смазка УН по ГОСТ 782-59, или другой равноценной по своим защитным свойствам смазкой.

2.15 Все узлы и детали специальных частей должны иметь защитные антикоррозийные покрытия, выполненные в соответствии с указаниями технической документации.

2.16 Детали, изготавливаемые из пластика древесного слоистого должны покрываться лаком Гф-95 по ГОСТ 8018-70.

2.17 Детали сменные должны быть взаимозаменяемыми

2.18. Секционные изоляторы СИ-6Д и СИ-6М. должны удовлетворять требованиям ГОСТ 15178-70

3. Методы испытания.

3.1 Контрольная проверка качества и испытание отдельных элементов специальных частей должны производиться в соответствии с ГОСТ 2744-70.

3.2 Испытание на прочность планочных изоляторов и плит кривых держателей (п.2.12) при растяжении проводят на разрывной машине по ГОСТ 7855-68 или по техническим условиям, утвержденным в установленном порядке.

3.3. Испытание электрической прочности пересечения и планочных изоляторов (п.2.13) проводят переменным током частоты 50гц от источника мощностью не менее 0,5 ква.
Напряжение повышают от нуля со скоростью 0,2кв в секунду до 3кв и выдерживают при напряжении в течении 3мин., после чего напряжение плавно снижают до нуля.

Изм.	Лист	№ докум.	Подп.	Дата	726.00.000ТУ	Лист 3

Инв.№подл. К-74-348 | Подп. и дата | Взам.инв.№ | Инв.№дубл. | Подп. и дата

4. Правила приемки.

4.1 Каждая специальная часть контактной сети троллейбуса должна приниматься отделом технического контроля завода-изготовителя и иметь документ, удостоверяющий их надлежащее качество.

4.2. Порядок предъявления к сдаче и приемке специальных частей устанавливается совместно заводом-изготовителем и заказчиком.

5. Маркировка, упаковка, транспортирование и хранение.

5.1 На всех специальных частях в местах, указанных на чертежах, четкими нестирающимися знаками должен быть нанесен тип данного изделия.

5.2 Способ нанесения маркировки должен обеспечивать ясность надписи в течение всего срока эксплуатации специальных частей.

5.3 Специальные части должны быть упакованы в собранном виде в деревянные ящики или контейнеры, обеспечивающие их сохранность от повреждений при транспортировании.
Допускается транспортирование специальных частей в оборотной таре.

5.4 Специальные части должны храниться в закрытом складском помещении на стеллажах при отсутствии в окружающем воздухе примесей, вызывающих коррозию.

Изм.	Лист	№ докум.	Подп.	Дата	726.00.000ТУ	Лист 4

Инв.№подл. К-74-348 | Подп. и дата | Взам.инв.№ | Инв.№дубл. | Подп. и дата

Формат	Зона	Поз.	Обозначение	Наименование	Кол.	Примечание
				Документация		
22			724.00.000СБ	Сборочный чертеж		
11			724.00.000ПЗ	Пояснительная записка		
				Сборочные единицы		
11		1	724.01.000	Рама	1	
11		2	724.02.000	Зажим концевой	2	
11		3	724.03.000	Элемент токопроводящий	1	
11		4	724.04.000	Элемент нейтральный	1	
11		5	724.05.000	Катушка дугогасительная	1	
11		6	724.06.000	Камера дугогасительная	1	

724.00.000

Изм. Лист N докум. Подп. Дата

Разраб. Таборко
Пров. Азаренберг
Н.контр. Шустелов
Утв.

Секционный изолятор троллейбусной сети Тип СИ-6Д

Лит. | Лист 1 | Листов 3

Мосгортранспроект

Копировал суханова Формат 11

Инв.№ подл. | Подп. и дата | Взам. инв.№ | Инв.№ дубл. | Подп. и дата | К-73-3503

Формат	Зона	Поз.	Обозначение	Наименование	Кол.	Прим. Меч.
				Детали		
11		7	724.00.001	Прокладка		Набор
11		8	724.00.002	Болт специальный М12×35	4	
				Стандартные изделия		
				Болты ГОСТ 7798-70		
		9		М10×25.6рАМц9-2.34	3	
		10		М10×25.58.01	1	
		11		М12×20.58.01	2	
		12		М12×25.6рАМц9-2.34	4	
		13		Винт М6×8.32 ГОСТ 17475-72	1	
				Гайки ГОСТ 5915-70		
		14		М6.5.01	1	
		15		М10.5.01	1	
				Шайбы ГОСТ 6402-70		
		16		10 65Г 01	1	
		17		12 65Г 01	6	

Инв.№ подл. | Подп. и дата | Взам. инв.№ | Инв.№ дубл. | Подп. и дата | К-73-3503

724.00.000

Изм. Лист N докум. Подп. Дата

Лист 2

Копировал суханова Формат 11

Формат	Зона	Поз.	Обозначение	Наименование	Кол.	Примечание
				Шайбы ГОСТ 11371-68		
		18		6.36.01	1	
		19		10.Лс59-1.32	4	
		20		10.36.01	2	
				Материалы		
		21		Смазка УН (вазелин технический) ГОСТ 782-59		

Инв.№ подл. | Подп. и дата | Взам. инв.№ | Инв.№ дубл. | Подп. и дата | К-73-3503

724.00.000

Изм. Лист N докум. Подп. Дата

Лист 3

Формат	Зона	Поз.	Обозначение	Наименование	Кол.	Примечание
				Документация		
22			724.01.000СБ	Сборочный чертеж		
				Сборочные единицы		
11		1	724.01.100	Скоба концевая	1	
11		2	-01	Скоба концевая	1	
11		3	724.01.200	Скоба подвесная	1	
11		4	724.01.300	Магнитопровод	1	
11		5	-01	Магнитопровод	1	
11		6	724.01.400	Скоба диамагнитная широкая	1	
				Детали		
12		7	724.01.001	Скоба	1	
12		8	-01	Скоба	1	
12		9	724.01.002	Брус	2	

Инв.№ подл. | Подп. и дата | Взам. инв.№ | Инв.№ дубл. | Подп. и дата | К-73-3503

724.01.000

Изм. Лист N докум. Подп. Дата

Разраб. Таборко
Пров. Азаренберг
Н.контр. Шустелов
Утв.

Рама

Лит. | Лист 1 | Листов 2

Мосгортранспроект

Серия 4.501-1 Выпуск 2

Формат	Зона	Поз.	Обозначение	Наименование	Кол.	Примечание
11		10	724.01.003	Накладка косая	2	
11		11	724.01.004	Накладка длинная	4	
11		12	724.01.005	Накладка	4	
11		13	-01	Накладка	2	
11		14	724.01.006	Прокладка	2	
11		15	724.01.007	Шпилька		
				специальная	1	
				Стандартные изделия		
				Заклепки гост 10299-68		
		16		5×36.011	24	
		17		5×36.710	10	
		18		Заклепка 5×36.011		
				гост 10300-68	6	
				Материалы		
		19		Грунтовка ГФ-020		
				гост 4056-63		
		20		Эмаль серая марки		
				ПФ-115 гост 6465-63.		

Инв. № подл. | Подп. и дата | Взам. инв. № | Инв. № дубл. | Подп. и дата

К-73-3627

Изм.	Лист	№ докум.	Подп.	Дата	724.01.000	Лист 2

Копировал суханова Формат А1

Формат	Зона	Поз.	Обозначение	Наименование	Кол.	Прим.
				Документация		
22			724.01.100СБ	Сборочный чертеж		
				Сборочные единицы		
11		1	724.01.110	Втулка контактирующая	2	
				Детали		
11		2	724.01.101	Скоба	2	
54		3	724.01.102	Бобышка		
				Полоса $\frac{8\times18\ \text{ГОСТ}\ 103\text{-}57}{\text{Ст.3 ГОСТ}\ 535\text{-}58}$		
				ℓ = 18мм.	2	0,02кг.
				Материалы		
		4		Прилой ПМЦ-54		
				ГОСТ 1534-42		
		5		Электроды		
				ЦМ7-342-4,0Р		
				ГОСТ 9467-60		

Инв. № подл. | Подп. и дата | Взам. инв. № | Инв. № дубл. | Подп. и дата

К-73-3604

Изм.	Лист	№ докум.	Подп.	Дата	724.01.100	
Разраб.		Адзенберг			Скоба концевая	Лит. — Лист 1 — Листов 2
Пров.		Шустелов				Мосгортранспроект
Н.контр.		Шустелов				
Утв.						

Копировал Суханова Формат А1

Формат	Зона	Поз.	Обозначение	Наименование	Кол.	Примечание
			Переменные данные	для исполнений		
				724.01.100		
				См. СБ, рис. 1		
				Детали		
12		6	724.01.103	Скоба большая		
				724.01.100-01		
				См. СБ, рис. 2		
				Детали		
12		6	724.01.103-01	Скоба большая	1	
11		7	724.01.104	Шпилька специальная	1	

Инв. № подл. | Подп. и дата | Взам. инв. № | Инв. № дубл. | Подп. и дата

К-73-3604

Изм.	Лист	№ докум.	Подп.	Дата	724.01.100	Лист 2

Формат	Зона	Поз.	Обозначение	Наименование	Кол.	Примечание
				Документация		
12			724.01.300СБ	Сборочный чертеж		
				Детали		
11		1	724.01.301	Скоба	1	
11		2	724.01.302	Щека	1	
				Материалы		
		3		Электроды ЦМ7-342-3,0 ГОСТ 9467-60		
			Различия исполнений по сборочному чертежу.	724.01.300 и 724.01.300-01		

Инв. № подл. | Подп. и дата | Взам. инв. № | Инв. № дубл. | Подп. и дата

К-73-3605

Изм.	Лист	№ докум.	Подп.	Дата	724.01.300	
Разраб.		Власов			Магнитопровод	Лит. — Лист 1 — Листов 1
Пров.		Адзенберг				Мосгортранспроект
Н.контр.		Шустелов				
Утв.						

Формат	Зона	Поз.	Обозначение	Наименование	Кол.	Примечание
				Документация		
12			724.01.400СБ	Сборочный чертеж		
				Детали		
11		1	724.01.401	Скоба диамагнитная	1	
11		2	724.01.402	Пластина	1	
11		3	-01	Пластина	1	
				Стандартные изделия		
		4		Заклепка 5×14-710		
				ГОСТ 10300-68	4	
				Материалы		
		5		Грунтовка ГФ-020		
				ГОСТ 4056-63.		

Инв.№подл. | Подп. и дата | Взам.инв.№ | Инв.№дубл. | Подп. и дата

Изм.	Лист	N докум.	Подп.	Дата
Разраб.		Власов		
Пров.		Айзенберг		
Нач.отд.		Шустелов		
Н.контр.				
Утв.				

724.01.400

Скоба диамагнитная широкая

Лит	Лист	Листов
		1

Мосгортранспроект

К-73-3610

Копировал Суханова Формат 11

Формат	Зона	Поз.	Обозначение	Наименование	Кол.	Прим.	8
				Документация			
			724.02.000СБ	Сборочный чертеж			
				Детали			
12		1	724.02.001	Корпус	1		
11		2	724.02.002	Болт специальный	3		
				Материалы			
		3		Смазка УН			
				(вазелин технический)			
				ГОСТ 782-59			

Инв.№подл. | Подп. и дата | Взам.инв.№ | Инв.№дубл. | Подп. и дата

Изм.	Лист	N докум.	Подп.	Дата
Разраб.		Власов		
Пров.		Айзенберг		
Нач.отд.		Шустелов		
Н.контр.				
Утв.				

724.02.000

Зажим концевой

Лит	Лист	Листов
		1

Мосгортранспроект

К-73-3611

Копировал Суханова Формат 11

Формат	Зона	Поз.	Обозначение	Наименование	Кол.	Примечание
				Документация		
12			724.03.000СБ	Сборочный чертеж		
				Сборочные единицы		
11		1	724.03.100	Основание	1	
				Детали		
11		2	724.03.001	Рог	1	
				Стандартные изделия		
		3		Заклепка 4×22-640		
				ГОСТ 10300-68	2	

Инв.№подл. | Подп. и дата | Взам.инв.№ | Инв.№дубл. | Подп. и дата

Изм.	Лист	N докум.	Подп.	Дата
Разраб.		Власов		
Пров.		Айзенберг		
Нач.отд.		Шустелов		
Н.контр.				
Утв.				

724.03.000

Элемент токопроводящий

Лит	Лист	Листов
		1

Мосгортранспроект

К-73-3612

Формат	Зона	Поз.	Обозначение	Наименование	Кол.	Примечание
				Документация		
12			724.03.100СБ	Сборочный чертеж		
				Детали		
Б4		1	724.03.101	Корпус		
				Алюминий АЛ-9		
				ГОСТ 2685-63	1	0,18кг
Б4		2	724.03.102	Провод МФ-85		
				ГОСТ 2584-63 l=140мм.	1	0,106кг
				Стандартные изделия		
		3		Заклепка 4×34.640		
				ГОСТ 10299-68.	1	

Инв.№подл. | Подп. и дата | Взам.инв.№ | Инв.№дубл. | Подп. и дата

Изм.	Лист	N докум.	Подп.	Дата
Разраб.		Власов		
Пров.		Айзенберг		
Нач.отд.		Шустелов		
Н.контр.				
Утв.				

724.03.100

Основание

Лит.	Лист	Листов
		1

Мосгортранспроект

К-73-3613

Формат	Зона	Поз.	Обозначение	Наименование	Кол.	Примечание
				Документация		
12			724.04.000СБ	Сборочный чертеж		
				Сборочные единицы		
11		1	724.04.100	Основание	1	
				Детали		
11		2	724.03.001	Рог	1	
				Стандартные изделия		
		3		Заклепка 4×22.640 ГОСТ 10300-68	2	

724.04.000

Элемент нейтральный

Разраб. Власов
Пров. Айзенберг
Нач.отд. Шустель
Н.контр.
Утв.

Лит. | Лист | Листов 1

Мосгортранспроект

Копировал Суханова Формат 11

Инв.№ подл. | Подп. и дата | Взам. инв.№ | Инв.№ дубл. | Подп. и дата

К-73-36/4

Формат	Зона	Поз.	Обозначение	Наименование	Кол.	Примеч.
				Документация		
12			724.04.100СБ	Сборочный чертеж		
				Детали		
54		1	724.04.101	Корпус входной Алюминий АЛ-9 ГОСТ 2685-63	1	0,13 кг.
54		2	724.04.102	Корпус сходной Алюминий АЛ-9 ГОСТ 2685-63.	1	0,09 кг
54		3	724.04.103	Провод МФ-85. ГОСТ 2584-63 ℓ=235мм	1	0,18 кг.
				Стандартные изделия		
		4		Заклепка 4×34-640 ГОСТ 10299-68	2	

724.04.100

Основание

Разраб. Власов
Пров. Айзенберг
Нач.отд. Шустель
Н.контр.
Утв.

Лит. | Лист | Листов 1

Мосгортранспроект

Копировал Суханова Формат 11

Инв.№ подл. | Подп. и дата | Взам. инв.№ | Инв.№ дубл. | Подп. и дата

К-73-36/5

Формат	Зона	Поз.	Обозначение	Наименование	Кол.	Примечание
				Документация		
22			724.05.000СБ	Сборочный чертеж		
				Сборочные единицы		
11		1	724.05.100	Каркас катушки	1	
				Детали		
11		2	724.05.001	Наконечник	2	
				Материалы		
		3		Провод ПБД ф2,1 ГОСТ 16513-70	35м	
		4		Провод ПРГ 10×660 ГОСТ 1977-68	0,5м	
		5		Стеклолакоткань ЛСЭ-105/130 δ=0,15 ГОСТ 10156-70		
		6		Лента электроизоляц. из стекл. нитей		

724.05.000

Катушка дугогасительная

Разраб. Парамонова Л.М.
Пров. Айзенберг
Нач.отд. Шустель
Н.контр.
Утв.

Лит. | Лист 1 | Листов 2

Мосгортранспроект

Инв.№ подл. | Подп. и дата | Взам. инв.№ | Инв.№ дубл. | Подп. и дата

К-73-36/6

Формат	Зона	Поз.	Обозначение	Наименование	Кол.	Примечание
				ПЭС-0,2×20 ГОСТ 5937-68	0,3м	
				Трубки ТЛВ ГОСТ 9614-61		
		7		Трубка ТЛВ-3	0,1м	
		8		Трубка ТЛВ-9	0,1м	
		9		Шпагат из лубяных волокон двухниточн. №4 ГОСТ 5725-51	7,5м	
		10		Припой ПОС-30 ГОСТ 1499-70		
		11		Канифоль сосновая ГОСТ 797-64		
		12		Лак БТ-99 ГОСТ 8017-56		
		13		Лак БТ-980 ГОСТ 6244-70		

724.05.000

Инв.№ подл. | Подп. и дата | Взам. инв.№ | Инв.№ дубл. | Подп. и дата

К-73-36/6

Серия 4.507-1 Выпуск 2

Формат	Зона	Поз.	Обозначение	Наименование	Кол.	Примечание
				Документация		
12			724.05.100СБ	Сборочный чертеж		
				Детали		
11		1	724.05.101	Сердечник	1	
11		2	724.05.102	Цилиндр электроизоляционный	1	
11		3	724.05.103	Шайба	2	
11		4	-01	Шайба	2	
11		5	724.05.104	Шайба с прорезью	1	
11		6	724.05.105	Прокладка торцевая	2	

Инв.№ подл. | Подп. и дата | Взам.инв.№ | Инв.№ дубл. | Подп. и дата

Изм.	Лист	N докум.	Подп.	Дата
Разраб.		Власов		
Пров.		Айзенберг		
Нач.отд.		Шустелов		
Н.контр.				
Утв.				

724.05.100

Каркас катушки

Лит	Лист	Листов
		1

Мосгортранспроект

Инв.№ подл. К-73-36/7

Копировал Суханова Формат 11

Формат	Зона	Поз.	Обозначение	Наименование	Кол.	Примеч.
				Документация		
12			724.06.000СБ	Сборочный чертеж		
				Детали		
12		1	724.06.001	Полюс	1	
12		2	-01	Полюс	1	
11		3	724.06.002	Щека	1	
11		4	-01	Щека	1	
12		5	724.06.003	Перегородка правая	1	
12		6	724.06.004	Перегородка левая	1	
11		7	724.06.005	Шпилька	4	
				Стандартные изделия		
		8		Гайка М5.5.01 ГОСТ 5915-70	8	
		9		Шайба 5.36.01 ГОСТ 11371-68	8	

10

Инв.№ подл. | Подп. и дата | Взам.инв.№ | Инв.№ дубл. | Подп. и дата

Изм.	Лист	N докум.	Подп.	Дата
Разраб.		Власов		
Пров.		Айзенберг		
Нач.отд.		Шустелов		
Н.контр.				
Утв.				

724.06.000

Камера дугогасительная

Лит	Лист	Листов
		1

Мосгортранспроект

Инв.№ подл. К-73-36/8

Копировал Суханова Формат 11

724.00.001

2

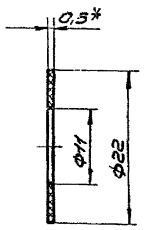

1. * Размер для справок.

2. Предельные отклонения размеров - по 7кл.

Инв.№ подл. | Подп. и дата | Взам.инв.№ | Инв.№ дубл. | Подп. и дата

Изм.	Лист	N докум.	Подп.	Дата
Разраб.		Власов		
Пров.		Айзенберг		
Т.контр.		Шустелов		
Н.контр.				
Утв.				

724.00.001

Прокладка

Лит	Масса	Масштаб
	0,001	2:1
Лист	Листов 1	

Полоса Л63 Пт 0,5 ГОСТ 931-70

Мосгортранспроект

Инв.№ подл. К-73-36/9

724.00.002

▽4(▽)

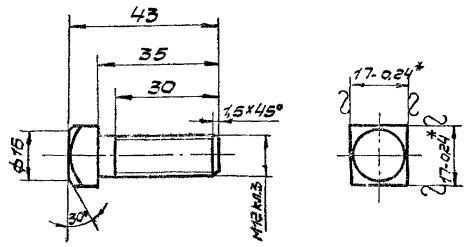

1. * Размеры для справок.

2. Неуказанные предельные отклонения размеров - по 7кл.

3. Покрытие Ц15хр. ГОСТ 9791-68.

Инв.№ подл. | Подп. и дата | Взам.инв.№ | Инв.№ дубл. | Подп. и дата

Изм.	Лист	N докум.	Подп.	Дата
Разраб.		Власов		
Пров.		Айзенберг		
Т.контр.		Шустелов		
Н.контр.				
Утв.				

724.00.002

Болт специальный М12х35

Лит	Масса	Масштаб
	0,05	1:1
Лист	Листов 1	

Квадрат 17(5) ГОСТ 8559-57

Мосгортранспроект

Инв.№ подл. К-73-36/10

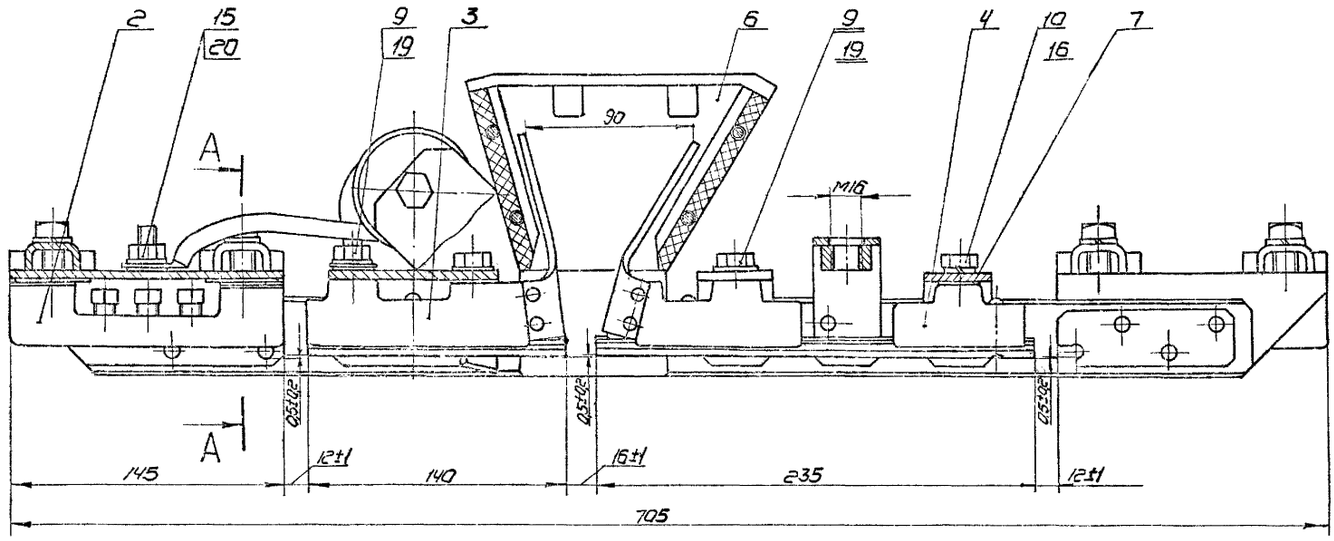

Направление движения троллейбуса

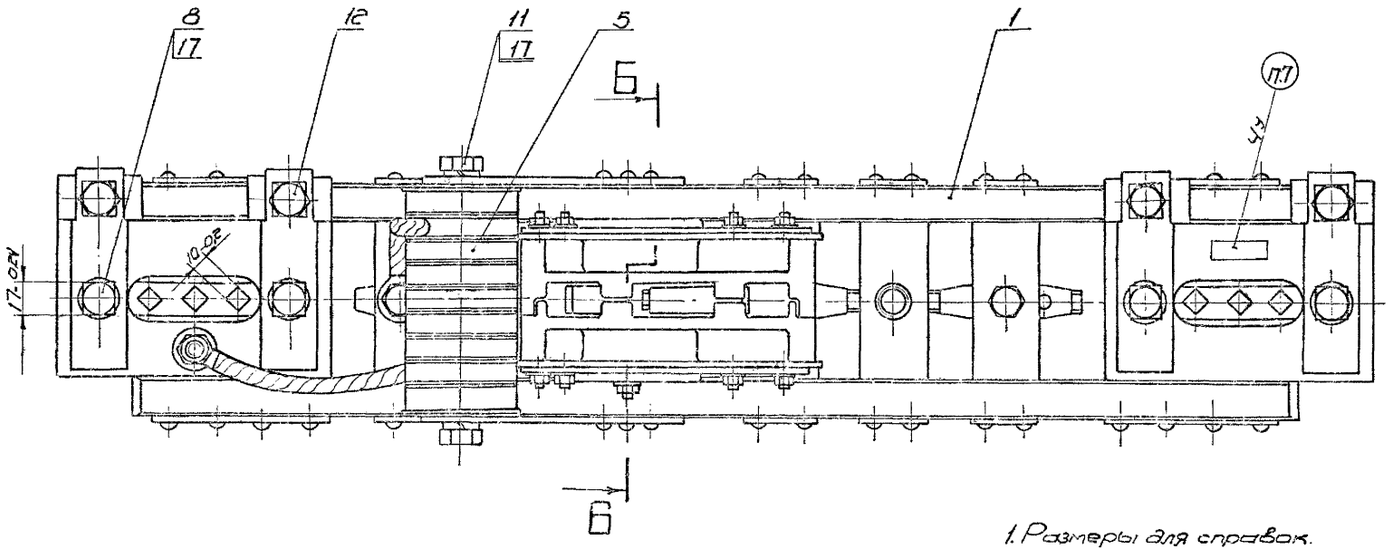

А-А

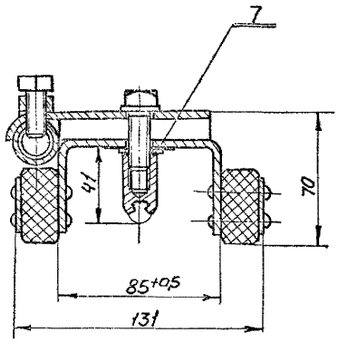

Б-Б повернуто

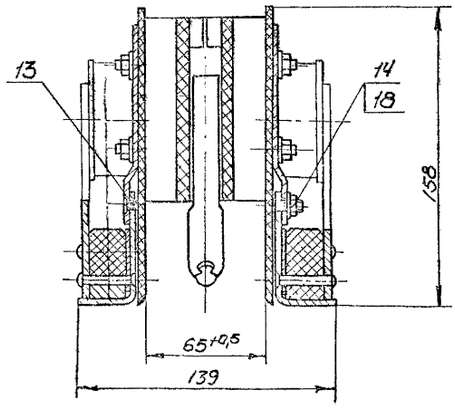

1. Размеры для справок.
2. Искривление ходовой линии в вертикальной плоскости не допускается.
3. Регулировку порогов на ходовой линии производить прокладками поз.7 в пределах допусков, указанных на данном чертеже.
4. После сборки дугогасительной камеры рога элементов развести до размера не менее 90мм.
5. Проверить работу дугогасительной системы на выдувание электрической дуги в камеру.
6. При сборке резьбовые соединения смазать техническим вазелином поз.21
7. Маркировать: СИ-6Д

					724.00.000СБ			
Изм.	Лист	Ндокум.	Подп.	Дата	Секционный изолятор троллейбусной сети. Тип СИ-6Д Сборочный чертеж	Лит.	Масса	Масшт.
Разраб.		Таборко					10,8	1:2
Пров.		Айзендерг				Лист	Листов 1	
Гл.контр.		Шустелов						
Нач.отд.		Шустелов						
Н.контр.						Мосгортранспроект		
Утв.		Хитович						

Инв.№ подл.	Подп. и дата	Взам.инв.№	Инв.№ дубл.	Подп. и дата
К-73-735				

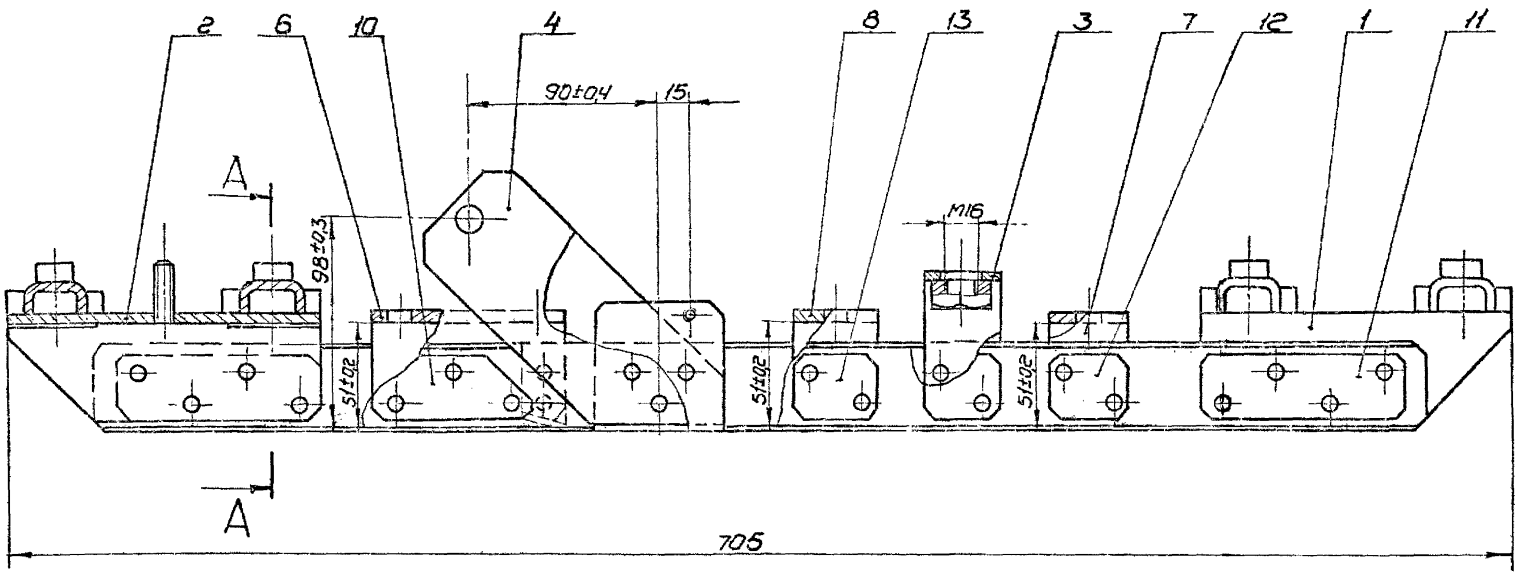

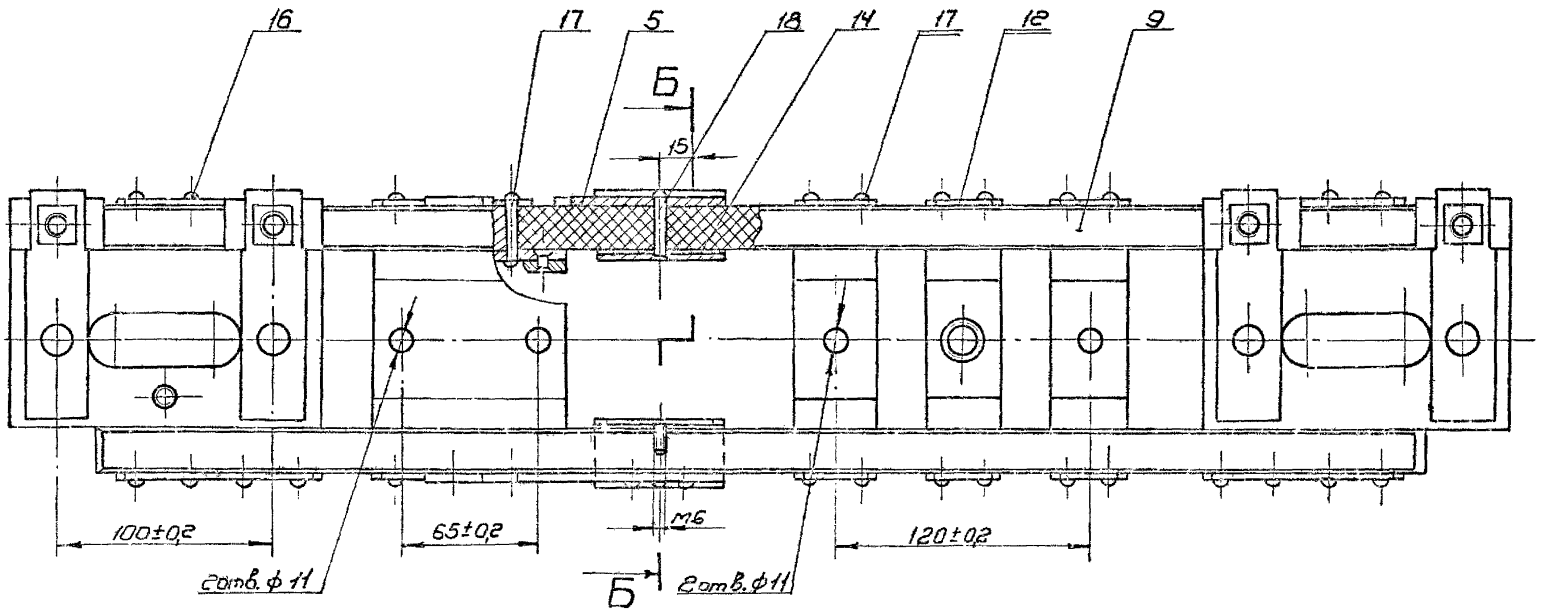

А-А

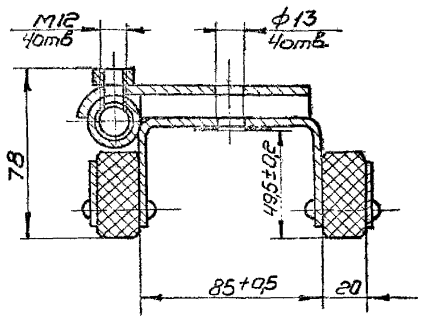

Б-Б повернуто

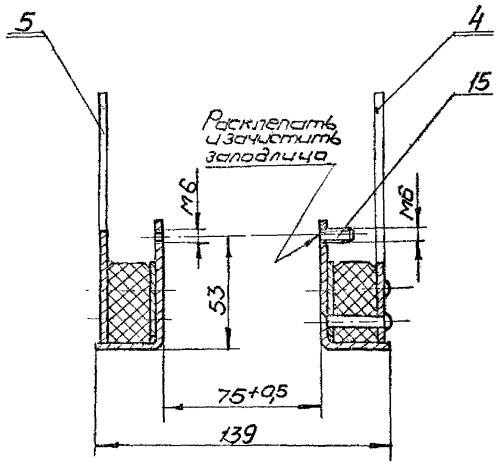

1. Размеры для справок
2. Неоцинкованные металлические детали покрыть грунтовкой поз. 19 и дважды красить эмалью поз. 20.

					724.01.000СБ			
Изм.	Лист	N докум.	Подп.	Дата	Рама Сборочный чертеж	Лит	Масса	Масшт
Разраб.		Таборко					5,7	1:2
Пров.		Айзенберг				Лист	Листов 1	
Гл. констр.		Шустелов						
Н. контр.						Мосгортранспроект		
Утв.		Хорович						

Инв. N подл. | Подп. и дата | Взам. инв. N | Инв. N дубл. | Подп. и дата

Рис. 1

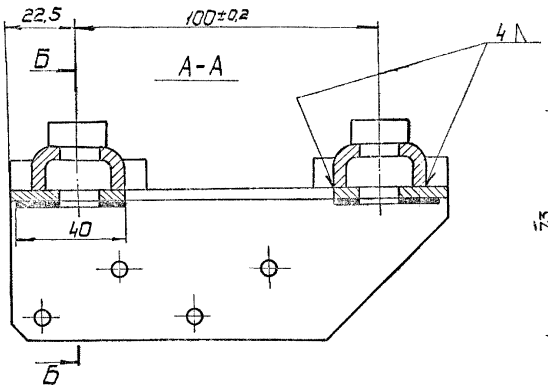

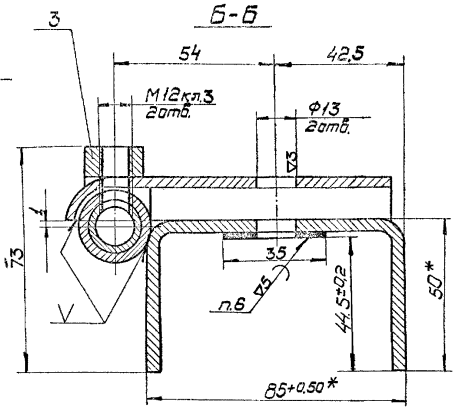

Рис. 2

Остальное - см. рис. 1

М 1:2

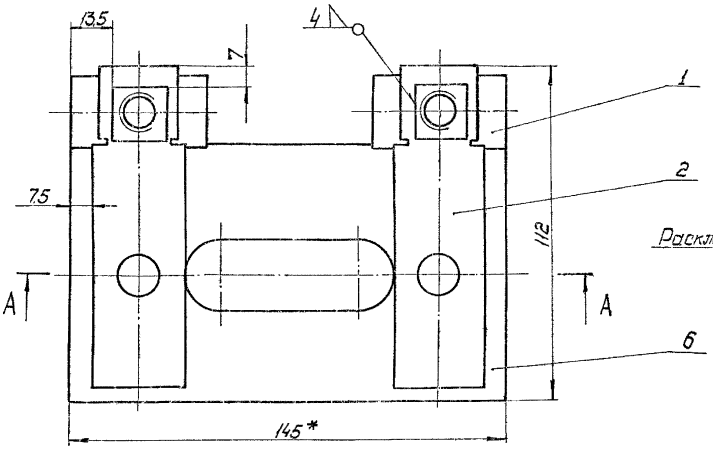

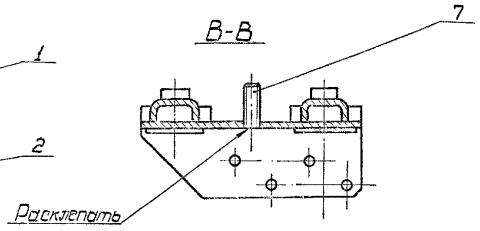

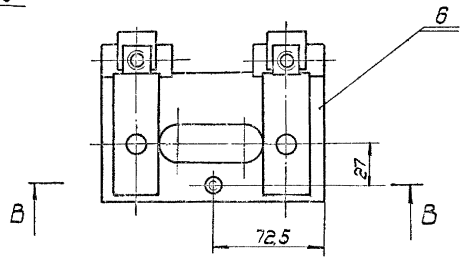

1. * Размеры для справок.
2. Неуказанные предельные отклонения размеров - по 7 кл.
3. Несоосность отверстий контактирующих втулок не более 0,2 мм.
4. Сварку производить электродом поз. 5
5. Покрытие Ц 15 хр. ГОСТ 9791-68.
6. Наплавку производить припоем поз. 4

					724.01.100 СБ			
Изм.	Лист	№ докум.	Подп.	Дата	Скоба концевая	Лит.	Масса	Масшт.
Разраб.		Власов					1,2	1:1
Пров.		Айзенберг			Сборочный чертеж.	Лист	Листов 1	
Гл. конст.		Шустелов						
Н. контр.						Мосгортранспроект		
Утв.								

Инв. № подл. | Подп. и дата | Взам. инв. № | Инв. № дубл. | Подп. и дата

К-73-1081

Копировал: Кравцова 27/III-73 г. Формат 22

724.01.112

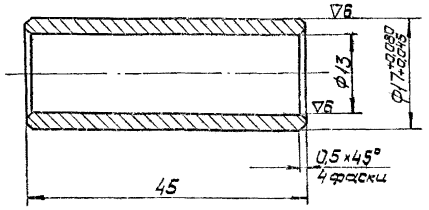

Неуказанные предельные отклонения размеров – по 7 кл.

Изм.	Лист	№ докум.	Подп.	Дата	724.01.112			
Разраб.		Власов			Втулка внутренняя	Лит.	Масса 0,036	Масшт. 2:1
Пров.		Айзенберг				Лист	Листов 1	
Гл.констр.		Шустелов			Труба М18×3 Л62 ГОСТ 494-69.	Мосгортранспроект		
Н.контр.								
Утв.								

Инв. № подл. К-73-1167 | Подп. и дата | Взам. инв. № | Инв. № дубл. | Подп. и дата

Копировал: Кравцова 6/IV-73г. Формат 11

724.03.001

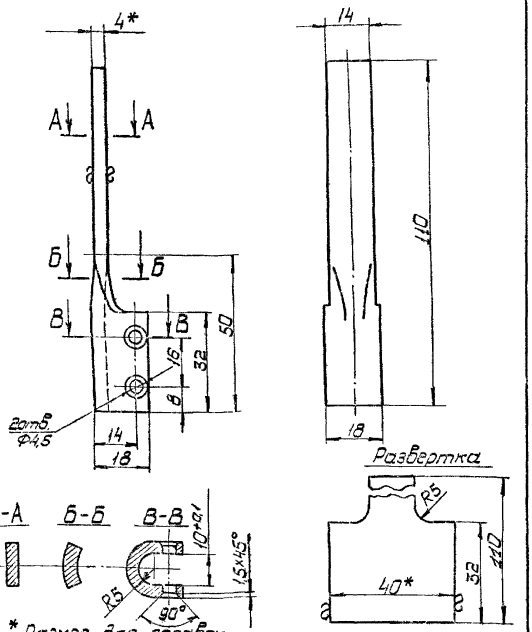

1. * Размер для справок.
2. Неуказанные предельные отклонения размеров – по 7 кл.

Изм.	Лист	№ докум.	Подп.	Дата	724.03.001			
Разраб.		Власов			Рог	Лит.	Масса 0,09	Масшт. 1:1
Пров.		Айзенберг				Лист	Листов 1	
Гл.констр.		Шустелов			Полоса М1М 4×40 ГОСТ 495-70	Мосгортранспроект		
Н.контр.								
Утв.								

Инв. № подл. К-73-1168 | Подп. и дата | Взам. инв. № | Инв. № дубл. | Подп. и дата

Копировал: Кравцова 6/IV-73г. Формат 11

724.01.110

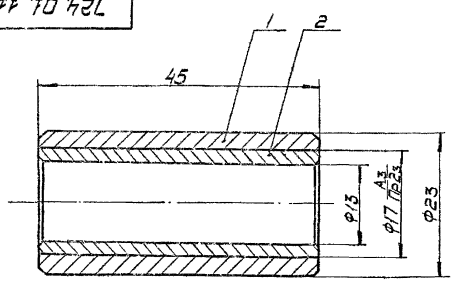

Размеры для справок.

Формат	Зона	Поз.	Обозначение	Наименование	Кол.	Примечание.
				Детали		
11		1	724.01.111	Втулка	1	
11		2	724.01.112	Втулка внутренняя	1	

Изм.	Лист	№ докум.	Подп.	Дата	724.01.110.			
Разраб.		Власов			Втулка контактирующая	Лит.	Масса 0,1	Масшт. 2:1
Пров.		Айзенберг				Лист	Листов 1	
Гл.констр.		Шустелов				Мосгортранспроект		
Н.контр.								
Утв.								

Инв. № подл. К-73-1169 | Подп. и дата | Взам. инв. № | Инв. № дубл. | Подп. и дата

724.01.111

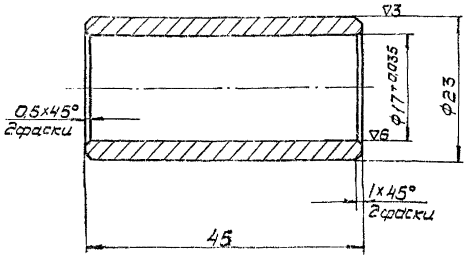

Неуказанные предельные отклонения размеров – по 5 кл.

Изм.	Лист	№ докум.	Подп.	Дата	724.01.111			
Разраб.		Власов			Втулка	Лит.	Масса 0,066	Масшт. 2:1
Пров.		Айзенберг				Лист	Листов 1	
Гл.констр.		Шустелов			Труба 25×4 ГОСТ 8734-58	Мосгортранспроект		
Н.контр.								
Утв.								

Инв. № подл. | Подп. и дата | Взам. инв. № | Инв. № дубл. | Подп. и дата

Серия 4.507-1 Выпуск 2

724.01.103

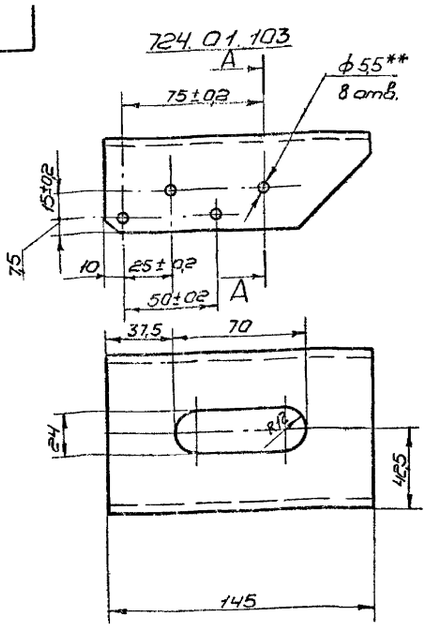

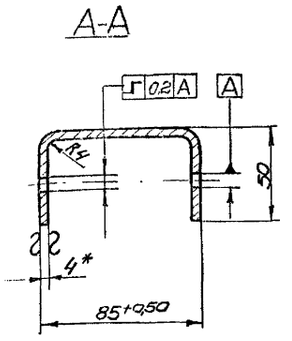

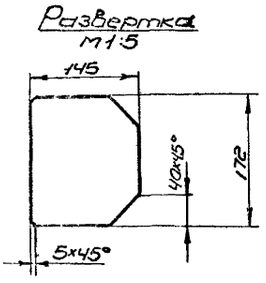

724.01.103-01 — зеркальное отражение
Остальное - см. 724.01.101

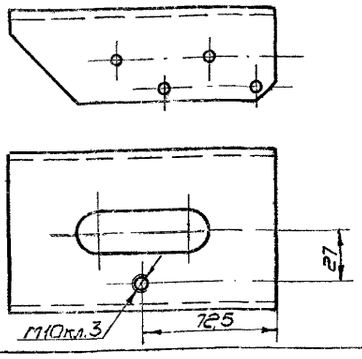

1.* Размер для справок.
2.** Сверлить совместно с дет. 724.01.002
3. Неуказанные предельные отклонения размеров - по 7кл.

Изм.	Лист	№ докум.	Подп.	Дата	724.01.103			
Разраб.		Власов			Скоба большая	Лит.	Масса	Масшт.
Пров.		Айзенберг					0,68	1:2
Гл.констр.		Шустелов				Лист	Листов 1	
Н.контр.					Полоса 4×150 ГОСТ 103-57 Ст.3 ГОСТ 535-58	Мосгортранспроект		
Утв.								

Копировал Жуковский 29/III-73г. Формат 12

Инв.№подл. | Подп. и дата | Взам.инв.№ | Инв.№дубл. | Подп. и дата
К-73-1106

724.01.101

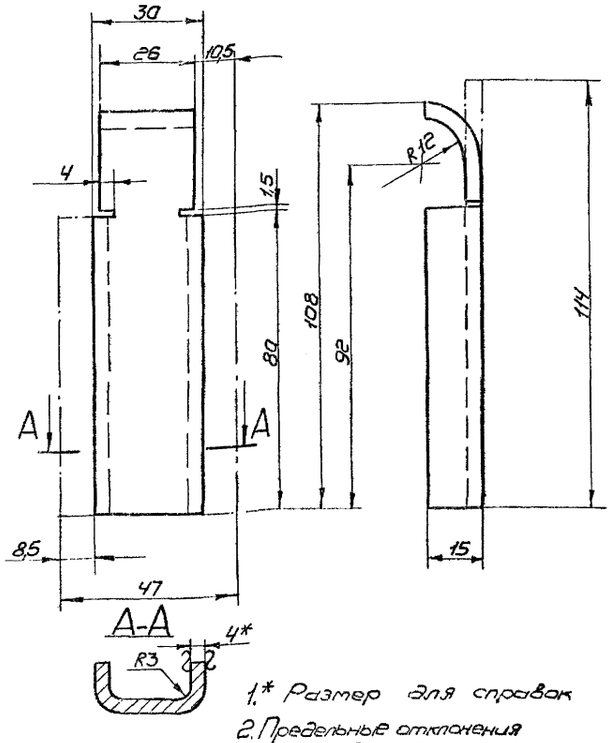

1.* Размер для справок
2. Предельные отклонения размеров - по 7кл.

Изм.	Лист	№ докум.	Подп.	Дата	724.01.101			
Разраб.		Власов			Скоба	Лит.	Масса	Масшт.
Пров.		Айзенберг					0,14	1:1
Гл.констр.		Шустелов				Лист	Листов 1	
Н.контр.					Полоса 4×50 ГОСТ 103-57 Ст.3 ГОСТ 535-58	Мосгортранспроект		
Утв.								

Инв.№подл. | Подп. и дата | Взам.инв.№ | Инв.№дубл. | Подп. и дата
К-73-1107

724.01.104

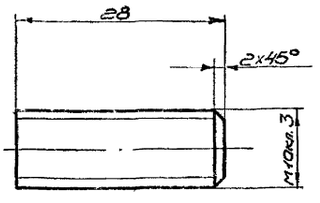

Предельные отклонения размеров - по 7кл.

Изм.	Лист	№ докум.	Подп.	Дата	724.01.104			
Разраб.		Власов			Шпилька специальная	Лит.	Масса	Масшт.
Пров.		Айзенберг					0,018	2:1
Гл.констр.		Шустелов				Лист	Листов 1	
Н.контр.					Пруток Л62-Т-Кр-10 ГОСТ 2060-73	Мосгортранспроект		
Утв.								

Инв.№подл. | Подп. и дата | Взам.инв.№ | Инв.№дубл. | Подп. и дата
К-73-1108

724.01.300СБ

724.01.300

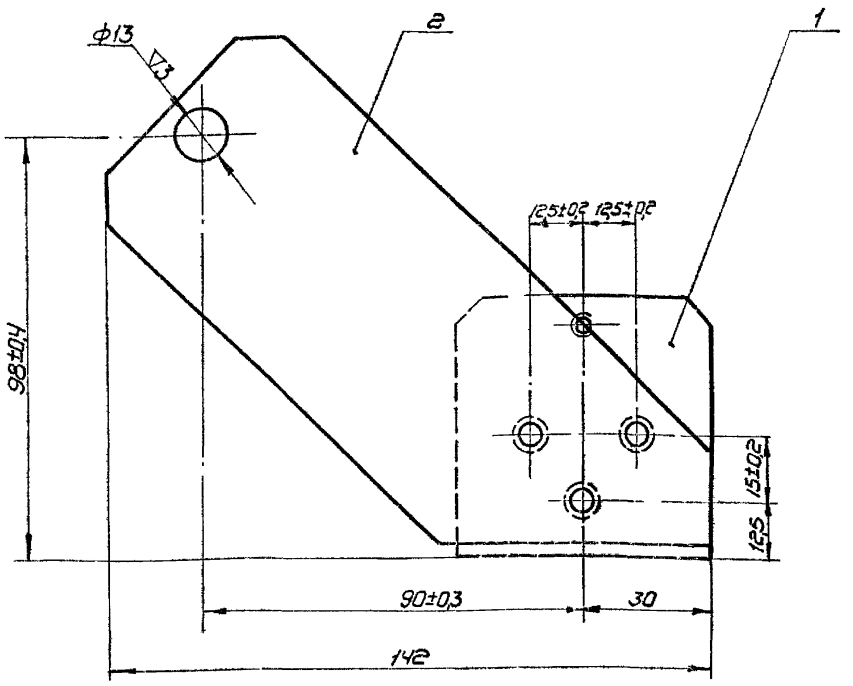

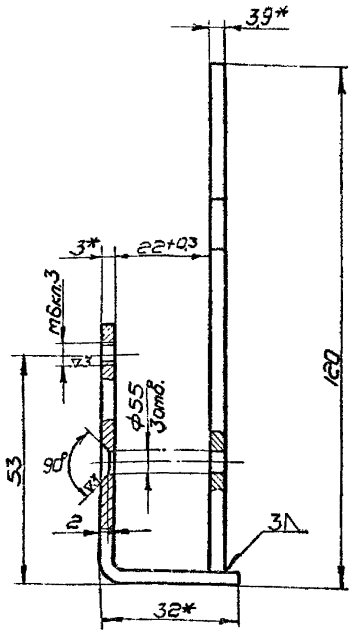

1.*Размеры для справок.
2. Неуказанные предельные отклонения размеров-по 7кл.
3. Сварку производить электродом поз. 3
Сварной шов зачистить
4. Покрытие Ц15хр. ГОСТ9791-68.

724.01.300-01 – зеркальное отражение
Остальное-см 724.01.300

М12

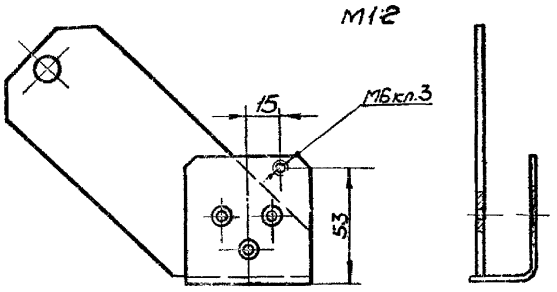

Изм.	Лист	№ докум.	Подп.	Дата	724.01.300СБ
Разраб.		Власов			Магнитопровод. Сборочный чертеж
Пров.		Айзенберг			Лит. — Масса 0,39 — Масшт. 1:1
Т.контр.		Шустелов			Лист — Листов 1
Н.контр.					Мосгортранспроект
Утв.					

Копировал Зайцева 6/IX-73г. Формат 12

Инв.№подл. | Подп. и дата | Взам.инв.№ | Инв.№дубл. | Подп. и дата
К-73-1183

724.01.302

▽3(▽)

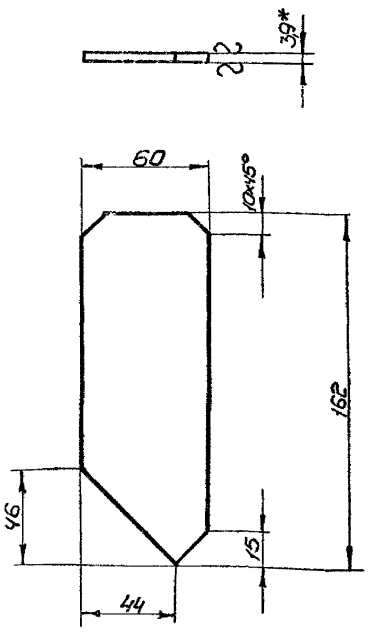

1.* Размер для справок
2. Предельные отклонения размеров – по 7кл.

Изм.	Лист	№ докум.	Подп.	Дата	724.01.302
Разраб.		Власов			Щека
Пров.		Айзенберг			Лит. — Масса 0,27 — Масшт. 1:2
Т.контр.		Шустелов			Лист — Листов 1
Н.контр.					Лист 3,9 ГОСТ 3680-57
Утв.					Ст.3 ГОСТ 16523-70 — Мосгортранспроект

Инв.№подл. | Подп. и дата | Взам.инв.№ | Инв.№дубл. | Подп. и дата
К-73-1184

724.01.301

▽3(▽)

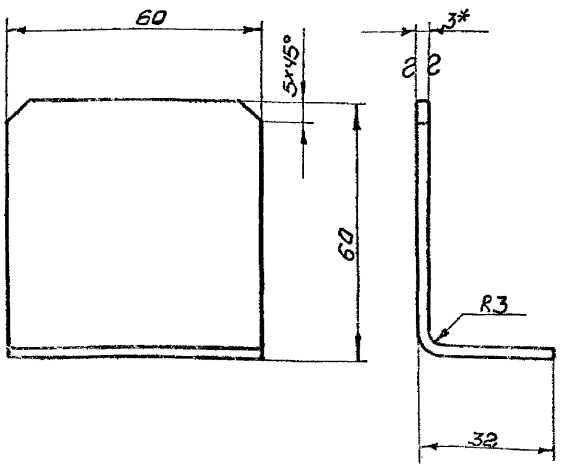

Длина развертки 87мм.

1.* Размер для справок
2. Предельные отклонения размеров – по 7кл.

Изм.	Лист	№ докум.	Подп.	Дата	724.01.301
Разраб.		Власов			Скоба
Пров.		Айзенберг			Лит. — Масса 0,12 — Масшт. 1:1
Т.контр.		Шустелов			Лист — Листов 1
Н.контр.					Лист 3 ГОСТ 3680-57
Утв.					Ст.3 ГОСТ 16523-70 — Мосгортранспроект

Инв.№подл. | Подп. и дата | Взам.инв.№ | Инв.№дубл. | Подп. и дата
К-73-1185

724.01.400СБ

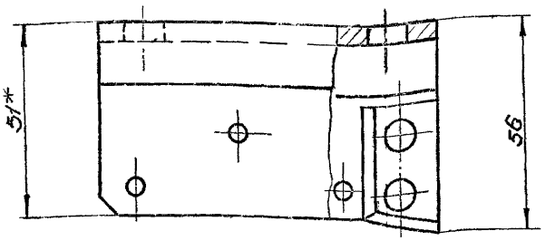

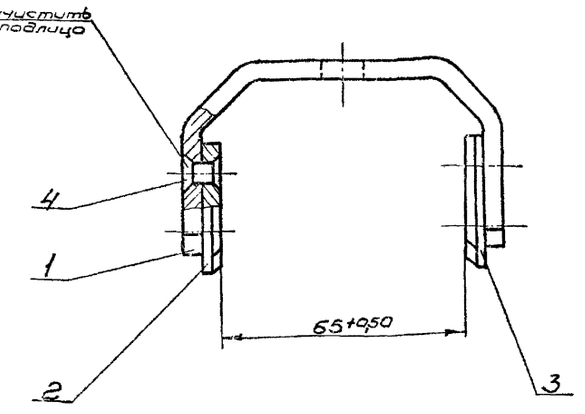

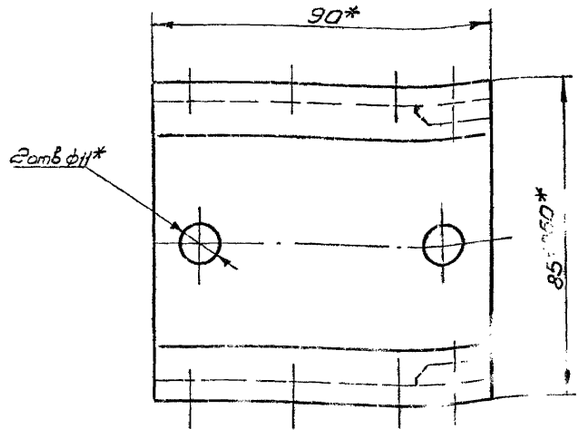

1.* Размеры для справок
2. Неуказанные предельные отклонения размеров по 7кл.
3. Покрытие 9Хр ... поз. 5

					724.01.400 СБ		
Изм.	Лист	N докум.	Подп.	Дата			
Разраб.		Власов			Скоба диамагнитная широкая Сборочный чертеж	Лит.	Масса 0,22	Масшт. 1:1
Пров.		Айзендерг				Лист	Листов 1	
Т.контр.		Шустелов				Мосгортранспроект		
Н.контр.								
Утв.								

Копировал Эйч-13г Формат А2

Инв.N подл. | Подп. и дата | Взам.инв.N | Инв.N дубл. | Подп. и дата
К-73-192

724.01.402

▽4(▽)

724.01.402 - изображено.
724.01.402-01 - зеркальное отражение.

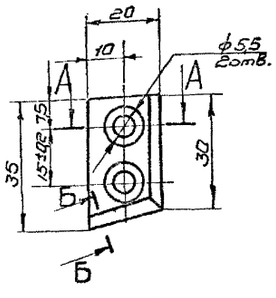

А-А

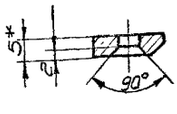

Б-Б повернута

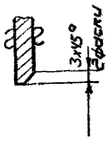

1.* Размер для справок
2. Неуказанные предельные отклонения размеров по 7кл.
3. Допускается замена материала на латунь марки ЛС 59-1Т-Н3 ГОСТ 931-70

					724.01.402		
Изм.	Лист	N докум.	Подп.	Дата			
Разраб.		Власов			Пластина	Лит.	Масса 0,008	Масшт. 1:1
Пров.		Айзендерг				Лист	Листов 1	
Т.контр.		Шустелов				Мосгортранспроект		
Н.контр.								
Утв.								

Лист АД1-5 ГОСТ 13722-68

Инв.N подл. | Подп. и дата | Взам.инв.N | Инв.N дубл. | Подп. и дата
К-73-193

724.01.401

▽4(▽)

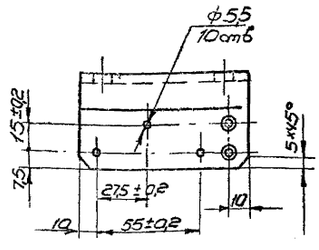

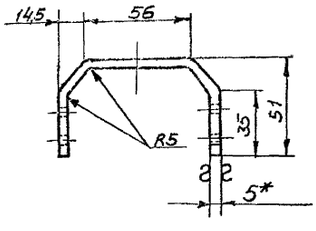

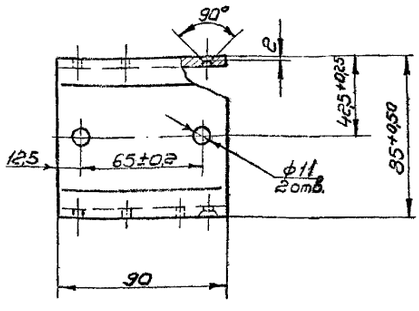

1.* Размер для справок
2. Неуказанные предельные отклонения размеров по 7кл.
3. Допускается замена материала на латунь марки ЛС-59-1Т-Н3 ГОСТ 931-70

					724.01.401		
Изм.	Лист	N докум.	Подп.	Дата			
Разраб.		Власов			Скоба диамагнитная	Лит.	Масса 0,20	Масшт. 1:2
Пров.		Айзендерг				Лист	Листов 1	
Т.контр.		Шустелов				Мосгортранспроект		
Н.контр.								
Утв.								

Лист АД1-5 ГОСТ 13722-68

Инв.N подл. | Подп. и дата | Взам.инв.N | Инв.N дубл. | Подп. и дата
К-73-194

724.01.200

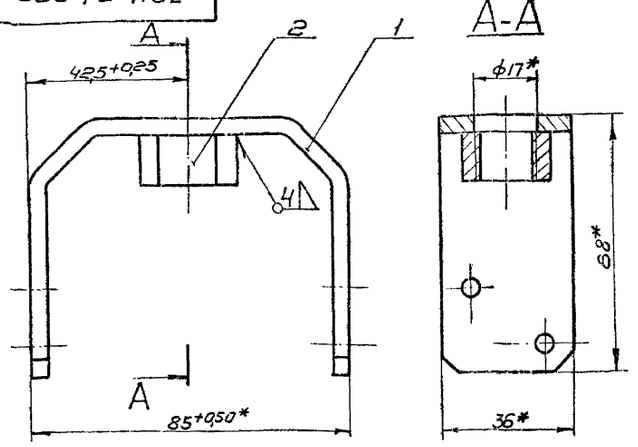

1* Размеры для справок
2. Неуказанные предельные отклонения размеров - по 7кл.
3. Сварку производить электродом Э42 ГОСТ 9467-60
4. Покрытие Ц15хр. ГОСТ 9791-68.

Формат	Зона	Поз.	Обозначение	Наименование	Кол	Примечание
				Детали		
11		1	724.01.001-02	Скоба		
				Стандартные изделия		
		2		Гайка М16.5.01 ГОСТ 5915-70	1	

Изм.	Лист	№ докум.	Подп.	Дата	724.01.200			
Разраб.		Власов			Скоба подвесная	Лит.	Масса 0,23	Масшт. 1:1
Пров.		Айзендерг				Лист	Листов 1	
Гл.констр.		Шустелов				мосгортранспроект		
Н.контр.								
Утв.								

Инв. N подл. К-73-1180 | Подп. и дата | Взам. инв. N | Инв. N дубл. | Подп. и дата

Копировал Формат А4 5.IV-73г. Формат 11

724.01.006

18

▽3(▽)

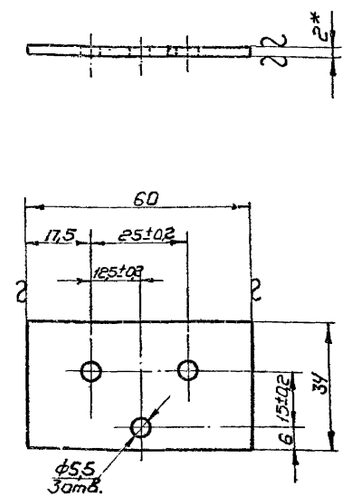

1.* Размер для справок.
2. Неуказанные предельные отклонения размеров - по 7кл.
3. Покрытие Ц15хр. ГОСТ 9791-68.

Изм.	Лист	№ докум.	Подп.	Дата	724.01.006			
Разраб.		Власов			Прокладка	Лит.	Масса 0,03	Масшт. 1:1
Пров.		Айзендерг				Лист	Листов 1	
Гл.констр.		Шустелов				мосгортранспроект		
Н.контр.					Лента 2х60 ГОСТ 6009-57 08 ГОСТ 1050-60			
Утв.								

Инв. N подл. К-73-1181 | Подп. и дата | Взам. инв. N | Инв. N дубл. | Подп. и дата

Копировал Формат А4 5.IV-73г. Формат 11

724.01.001

▽4(▽)

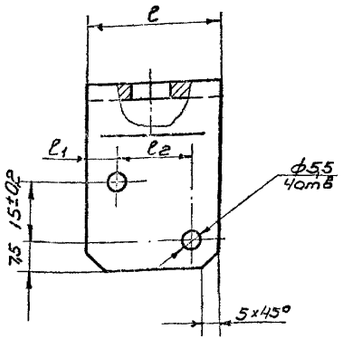

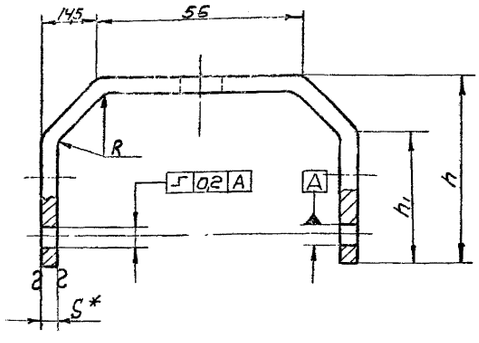

Обозначение	Размеры, мм. d	S	e	l1	l2	R	h	h1	L развертки	Материал	Покрытие	Масса кг
724.01.001	11	4	36	8	20±0,2	4	50	35	161	Полоса 4х35 ГОСТ 103-57 Ст.3 ГОСТ 535-58	Ц15хр ГОСТ 9791-68	0,18
-01	11	5	40	7,5	25±0,2	5	51	35	160	АД1 ГОСТ 13726-68	грунтовка ГФ-020 ГОСТ 1056-63	0,09
-02	17	4	36	8	20±0,2	4	68	53	197	Полоса 4х36 ГОСТ 103-57 Ст.3 ГОСТ 535-58	—	0,22

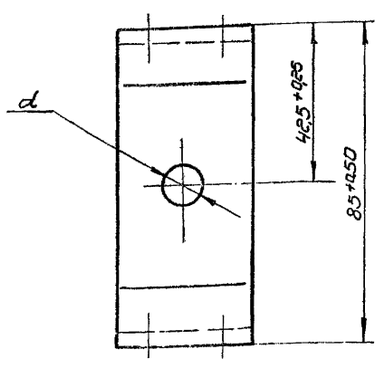

1* Размер для справок.
2. Неуказанные предельные отклонения размеров - по 7кл.

Изм.	Лист	№ докум.	Подп.	Дата	724.01.001			
Разраб.		Власов			Скоба	Лит.	Масса см. табл.	Масшт. 1:1
Пров.		Айзендерг				Лист	Листов 1	
Гл.констр.		Шустелов				мосгортранспроект		
Н.контр.					Ст. табл.			
Утв.								

Инв. N подл. К-73-1182 | Подп. и дата | Взам. инв. N | Инв. N дубл. | Подп. и дата

724.01.002

▽д3(▽)

19

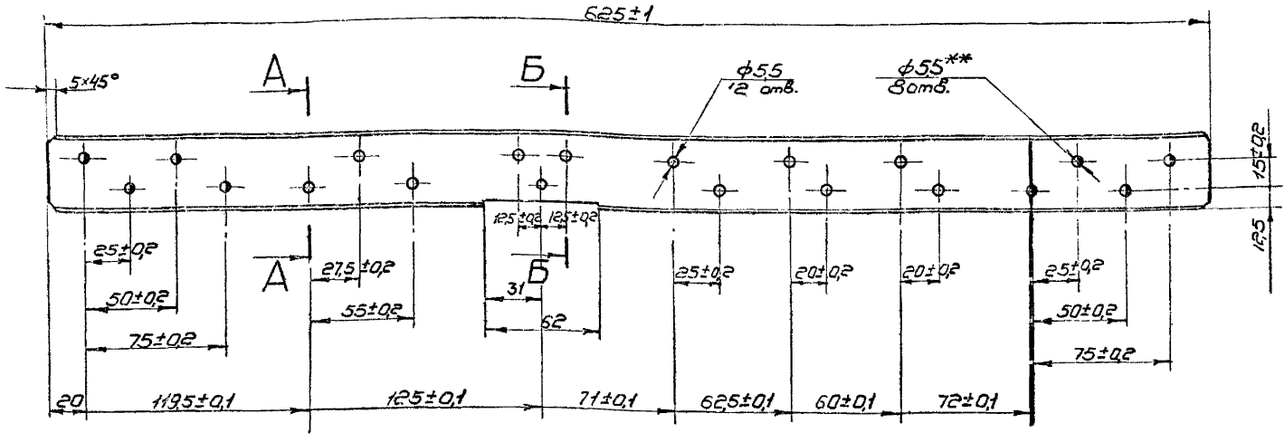

А-А
М1:1

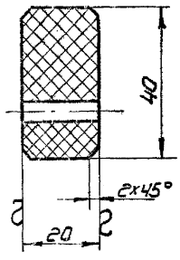

Б-Б
М1:1

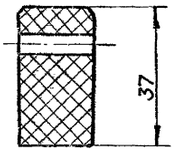

1.* Размер для справок.
2.** Сверлить совместно с дет. 724.01.103.
3. Неуказанные предельные отклонения размеров-по 7кл.
4. Брус пропитать в лаке ГФ-95 ГОСТ 8018-70

					724.01.002			
изм	Лист	N докум.	Подп.	Дата	Брус	Лит.	Масса	Масшт
Разраб.		Власов					0,68	1:2
Пров.		Айзенберг				Лист	Листов 1	
Гл.констр.		Шустелов			Пластик древесный слоистый ДСП-Б-3 ГОСТ 13913-68	Мосгортранспроект		
Н.контр.								
Утв.								

Копировал: [illegible] 9/IV-73г. Формат 12

Инв.N подл. | Подп. и дата | Взам.инв.N | Инв.N дубл. | Подп. и дата

К-73-1195

724.01.004

▽3(▽)

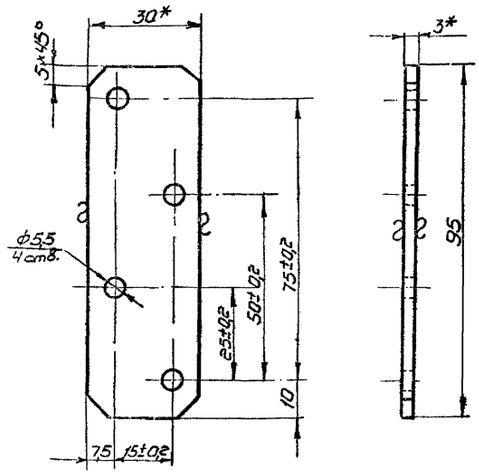

1.* Размеры для справок.
2. Неуказанные предельные отклонения размеров-по 7кл.
3. Покрытие Ц15хр ГОСТ 9791-68.

					724.01.004			
изм	Лист	N докум.	Подп.	Дата	Накладка длинная	Лит.	Масса	Масшт
Разраб.		Власов					0,065	1:1
Пров.		Айзенберг				Лист	Листов 1	
Гл.констр.		Шустелов			Лента 3×30 ГОСТ 6009-57 Ст.3 ГОСТ 535-58	Мосгортранспроект		
Н.контр.								
Утв.								

Инв.N подл. | Подп. и дата | Взам.инв.N | Инв.N дубл. | Подп. и дата

К-73-1196

724.01.005

▽3(▽)

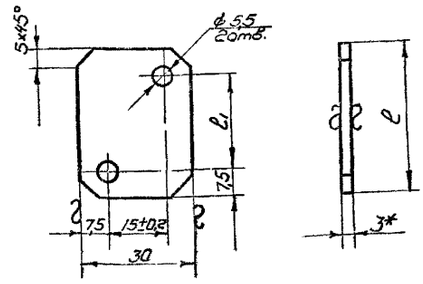

Обозначение	Размеры, мм l	l1	Материал	Покрытие	Масса
724.01.005	35	20±0,2	Лента 3×30 ГОСТ 6009-57 Ст.3 ГОСТ 535-58	Ц15ХР ГОСТ 9791-68	0,025
-01	40	25	Лист АД1Н-3 ГОСТ 13722-68	Грунтовка ГФ-020 ГОСТ 4056-63	0,01

1.* Размер для справок
2. Неуказанные предельные отклонения размеров-по 7кл.
3. Деталь 724.01.005-01 допускается изготовлять из листа ЛС59-1Т-Н3 ГОСТ 931-70

					724.01.005			
изм	Лист	N докум.	Подп.	Дата	Накладка	Лит.	Масса	Масшт.
Разраб.		Власов					см. табл.	1:1
Пров.		Айзенберг				Лист	Листов 1	
Гл.констр.		Шустелов			См. табл.	Мосгортранспроект		
Н.контр.								
Утв.								

Инв.N подл. | Подп. и дата | Взам.инв.N | Инв.N дубл. | Подп. и дата

К-73-1197

724.04.007

▽4

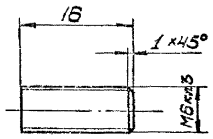

Предельные отклонения размеров - по 7кл.

Изм.	Лист	№ докум.	Подп.	Дата	
Разраб.		Власов			
Пров.		Александров			
Гл.констр.		Шуттелев			
Н.контр.					
Утв.					

724.01.007

Шпилька специальная

Лит.	Масса	Масшт.
	0,004	2:1
Лист	Листов 1	

Круг калибр. 6(4) ГОСТ 7417-57 / 35 ГОСТ 1051-59

Мосгортранспроект

Копировал: Кравцова 11/IX-73г. Формат А1

Инв.№ подл. | Подп. и дата | Взам. инв.№ | Инв.№ дубл. | Подп. и дата
К-73-12.12

724.01.003

20

▽4 (▽)

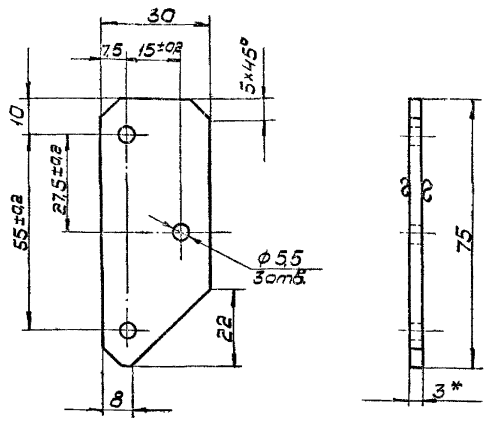

1.* Размер для справок.

2. Неуказанные предельные отклонения размеров - по 7кл.

3. Покрыть грунтовкой ГФ-020 ГОСТ 4056-63.

4. Допускается изготовление из листа ЛС 59-1Т-НВ ГОСТ 931-70.

Изм.	Лист	№ докум.	Подп.	Дата	
Разраб.		Власов			
Пров.		Александров			
Гл.констр.		Шуттелев			
Н.контр.					
Утв.					

724.01.003

Накладка косая

Лит.	Масса	Масшт.
	0,016	1:1
Лист	Листов 1	

Лист АДИ-3 ГОСТ 13722-68

Мосгортранспроект

Копировал: Кравцова 11/IX-73г. Формат А1

Инв.№ подл. | Подп. и дата | Взам. инв.№ | Инв.№ дубл. | Подп. и дата
К-73-12.13

724.06.001

724.06.001.

▽3(▽)

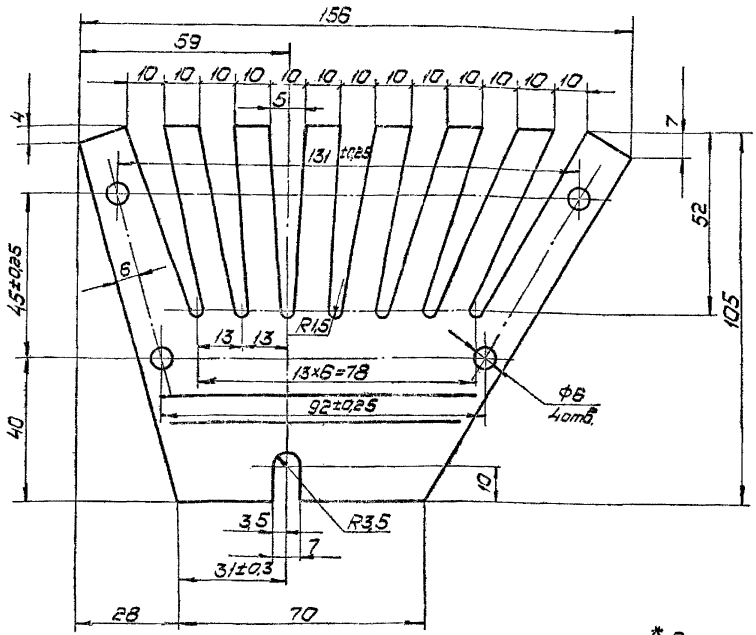

724.06.001-01 - зеркальное отражение остальное - см. 724.06.001.

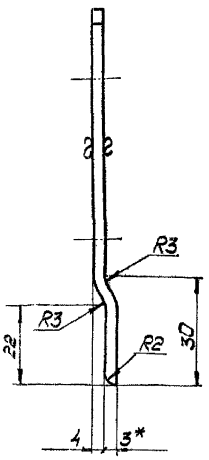

Длина развертки 107 мм

1.* Размер для справок.

2. Неуказанные предельные отклонения размеров - по 7кл.

3. Покрытие Ц15 хр. ГОСТ 9791-68.

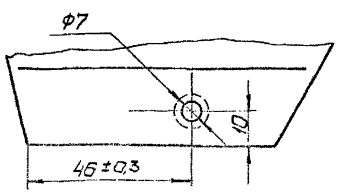

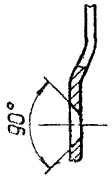

Изм.	Лист	№ докум.	Подп.	Дата	
Разраб.		Власов			
Пров.		Александров			
Гл.констр.		Шуттелев			
Н.контр.					
Утв.					

724.06.001

Полюс

Лит.	Масса	Масшт.
	0,23	1:1
Лист	Листов 1	

Лист В30 ГОСТ 3620-57 / III г20 ГОСТ 7914-66

Мосгортранспроект

Инв.№ подл. | Подп. и дата | Взам. инв.№ | Инв.№ дубл. | Подп. и дата
К-73-12.14

724.02.001

▽3

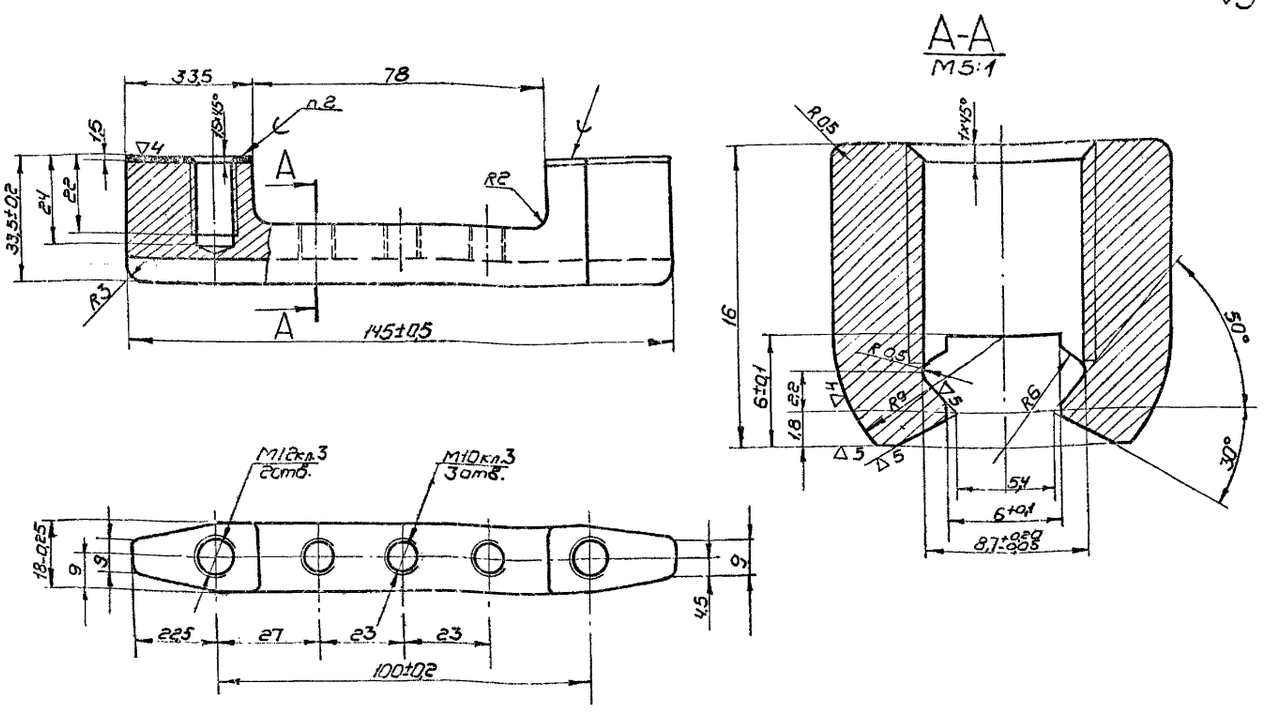

1. Неуказанные предельные отклонения размеров - по 7кл.
2. Наплавку производить припоем ПМЦ 54 ГОСТ 1534-42.
3. Покрыть Ц15хр. ГОСТ 9791-68.

Изм.	Лист	N докум.	Подп.	Дата	724.02.001			
Разраб.		Власов			Корпус	Лит.	Масса 0,34	Масшт. 1:1
Пров.		Айзенберг				Лист	Листов 1	
Гл.констр.		Шустелов			Сталь 35 ГОСТ 1050-60	Мосгортранспроект		
Н.контр.								
Утв.								

Копировал Сумков 11/IV-73г. Формат 12

Инв. N подл. К-73-1215 | Подп. и дата | Взам. инв. N | Инв. N дубл. | Подп. и дата

724.02.002

▽4

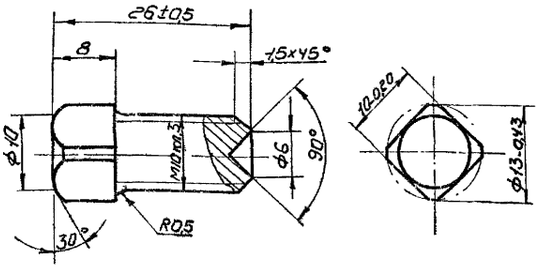

1. Твердость HRC 35÷40
2. Неуказанные предельные отклонения размеров - по 7кл.
3. Покрытие Ц15 хр. ГОСТ 9791-68.

Изм.	Лист	N докум.	Подп.	Дата	724.02.002			
Разраб.		Власов			Болт специальный	Лит.	Масса 0,016	Масшт. 2:1
Пров.		Айзенберг				Лист	Листов 1	
Гл.констр.		Шустелов			Круг 13 ГОСТ 2590-71 / 35 ГОСТ 1050-60	Мосгортранспроект		
Н.контр.								
Утв.								

Инв. N подл. К-73-1216 | Подп. и дата | Взам. инв. N | Инв. N дубл. | Подп. и дата

724.02.000

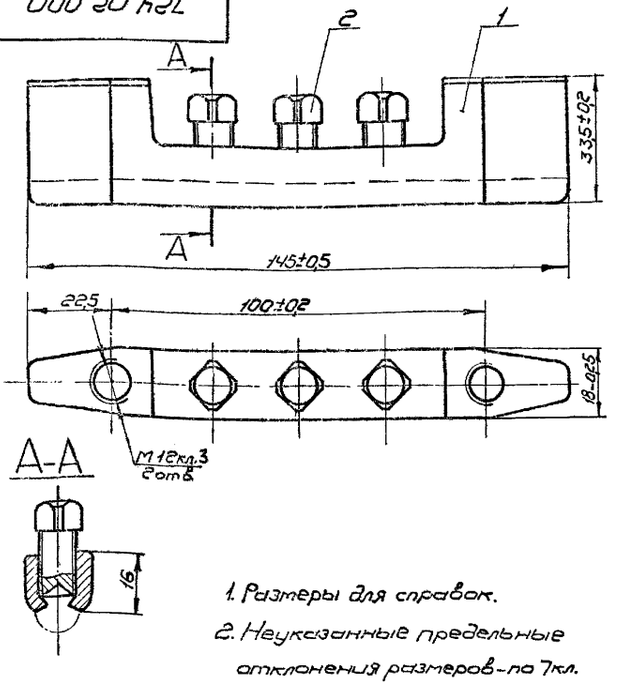

1. Размеры для справок.
2. Неуказанные предельные отклонения размеров - по 7кл.
3. Резьбы и паз смазать техническим вазелином поз.3

Изм.	Лист	N докум.	Подп.	Дата	724.02.000СБ			
Разраб.		Власов			Зажим концевой	Лит.	Масса 0,39	Масшт. 1:1
Пров.		Айзенберг			Сборочный чертеж	Лист	Листов 1	
Гл.констр.		Шустелов				Мосгортранспроект		
Н.контр.								
Утв.								

Инв. N подл. К-73-1217 | Подп. и дата | Взам. инв. N | Инв. N дубл. | Подп. и дата

724.03.100 СБ

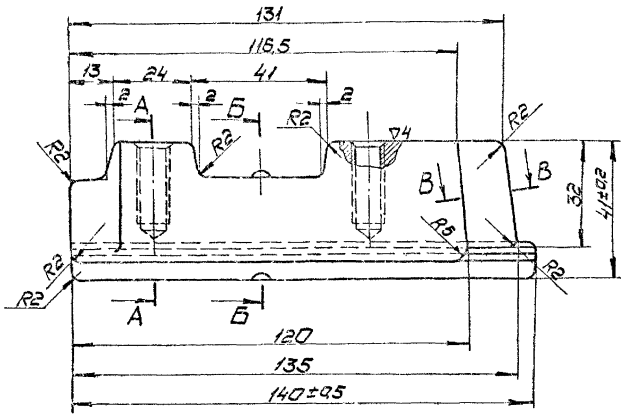

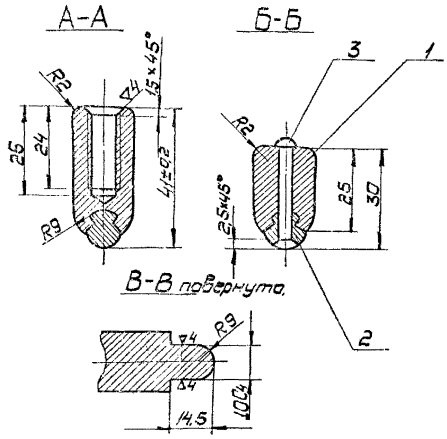

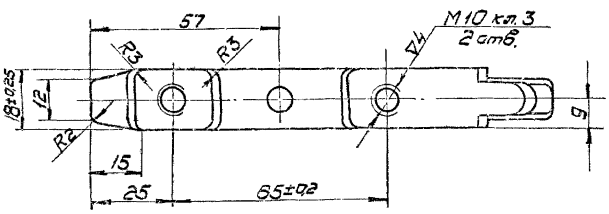

1. Отливку корпуса (поз.1) производить совместно с контактным проводом.
2. Неуказанные литейные радиусы R = 2 мм.
3. Головку заклепки (поз.3) зачистить заподлицо с поверхностью контактного провода.
4. Неуказанные предельные отклонения размеров – по 7 кл.

Изм.	Лист	№ докум.	Подп.	Дата	724.03.100 СБ			
Разраб.		Власов			Основание. Сборочный чертеж.	Лит.	Масса	Масшт.
Пров.		Айзенберг					0,56	1:1
Гл.констр.		Шустелов				Лист	Листов 1	
Н.контр.						Мосгортранспроект.		
Утв.								

Копировал: Кравцова 6/IV.73г. Формат 12

Инв. № подл. | Подп. и дата | Взам. инв. № | Инв. № дубл. | Подп. и дата

К-73-1178

724.03.000 СБ

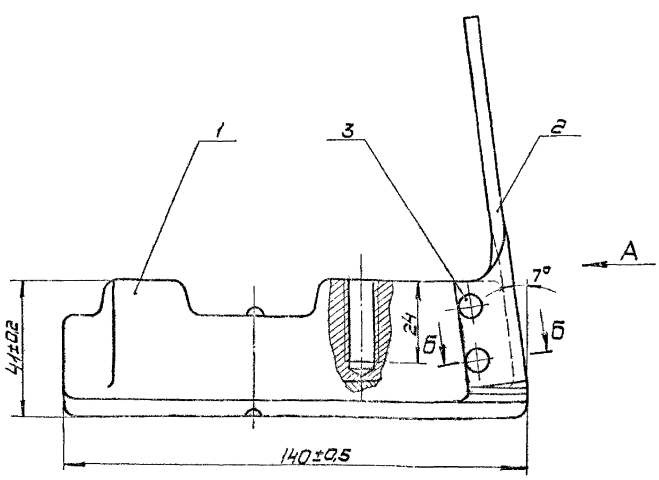

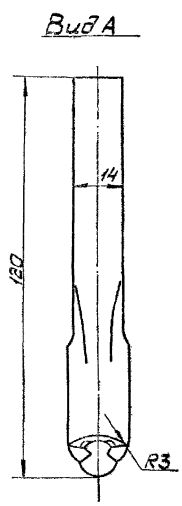

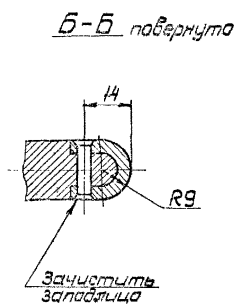

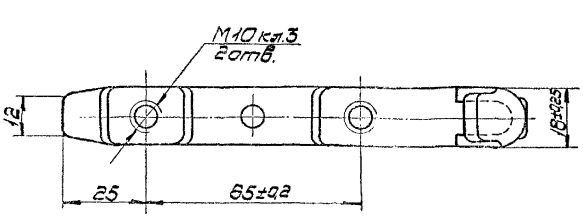

1. Размеры для справок.
2. Два отверстия Ф4,5 мм в дет. 724.03.100 сверлить по дет. 724.03.001.
3. Неуказанные предельные отклонения размеров – по 7 кл.

Изм.	Лист	№ докум.	Подп.	Дата	724.03.000 СБ			
Разраб.		Власов			Элемент токопроводящий Сборочный чертеж.	Лит.	Масса	Масшт.
Пров.		Айзенберг					0,65	1:1
Гл.констр.		Шустелов				Лист	Листов 1	
Н.контр.						Мосгортранспроект		
Утв.								

Инв. № подл. | Подп. и дата | Взам. инв. № | Инв. № дубл. | Подп. и дата

К-73-1179

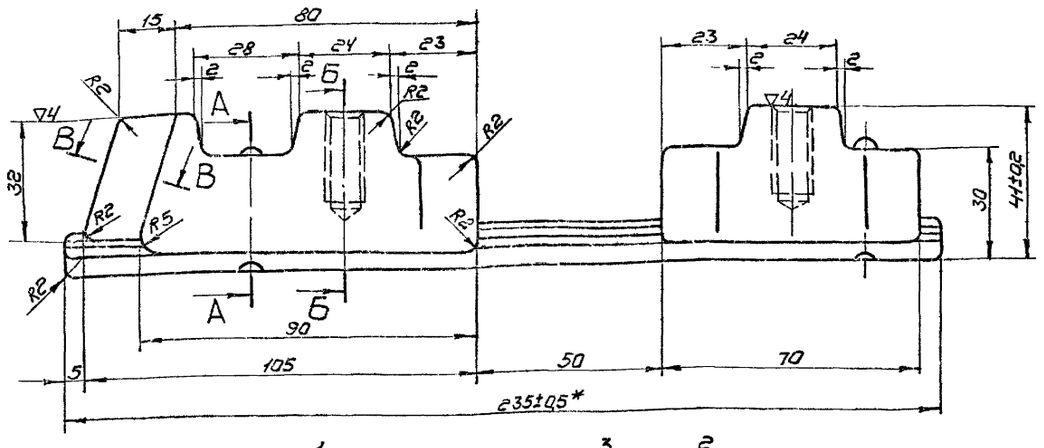

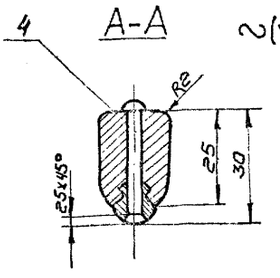

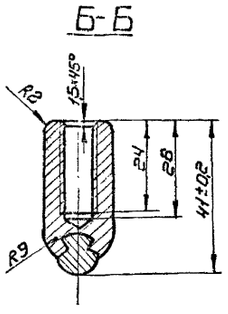

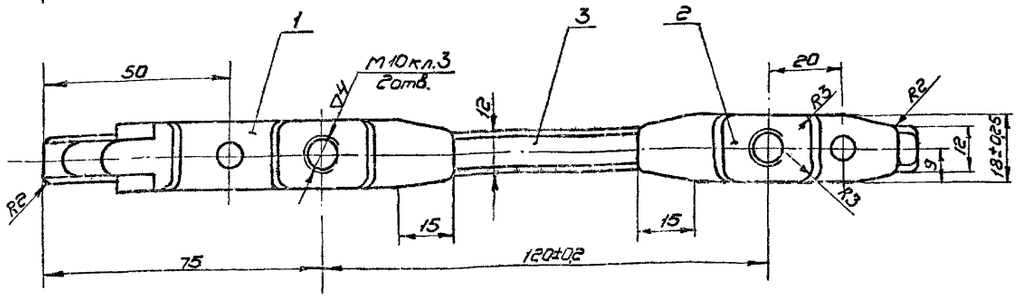

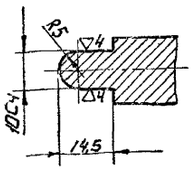

1. Отливку корпусов 1;2 производить совместно с контактным проводом. поз. 3
2. Размер для справок.
3. Неуказанные литейные радиусы R=2 мм.
4. Неуказанные предельные отклонения размеров - по 7кл.
5. Головки заклепок зачистить заподлицо с поверхностью контактного провода.

Изм.	Лист	№докум.	Подп.	Дата
Разраб.		Власов		
Пров.		Лизенберг		
Гл.констр.		Шустелов		
Н.контр.				
Утв.				

724.04.100СБ

Основание
Сборочный чертеж

Лит.	Масса	Масшт.
	0,4	1:1
Лист	Листов 1	

Мосгортранспроект

Копировал Журова 10.IV-72 формат 12

Инв.№подл. | Подп. и дата | Взам.инв.№ | Инв.№дубл. | Подп. и дата | К-73-1198

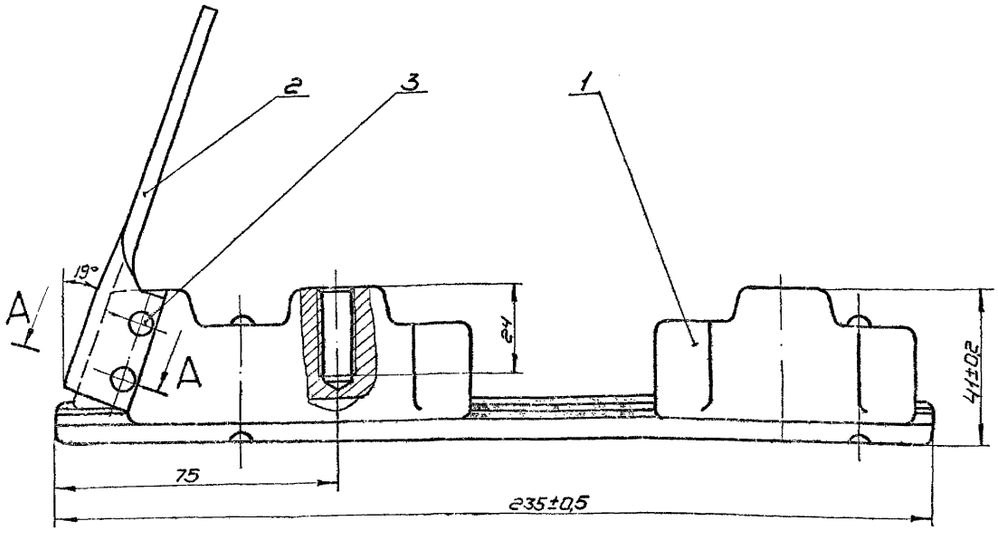

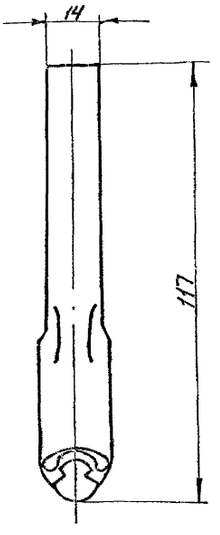

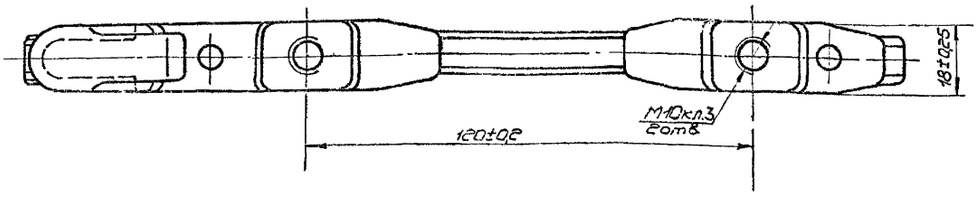

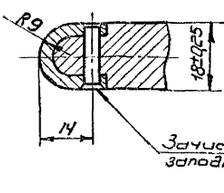

1. Размеры для справок
2. Два отверстия ф4,5 мм в дет. 724.04.100 сверлить по дет. 724.03.001.
3. Неуказанные предельные отклонения размеров - по 7кл.

Изм.	Лист	№докум.	Подп.	Дата
Разраб.		Власов		
Пров.		Лизенберг		
Гл.констр.		Шустелов		
Н.контр.				
Утв.				

724.04.000СБ

Элемент нейтральный
Сборочный чертеж

Лит.	Масса	Масшт.
	0,49	1:1
Лист	Листов 1	

Мосгортранспроект

Инв.№подл. | Подп. и дата | Взам.инв.№ | Инв.№дубл. | Подп. и дата | К-73-1199

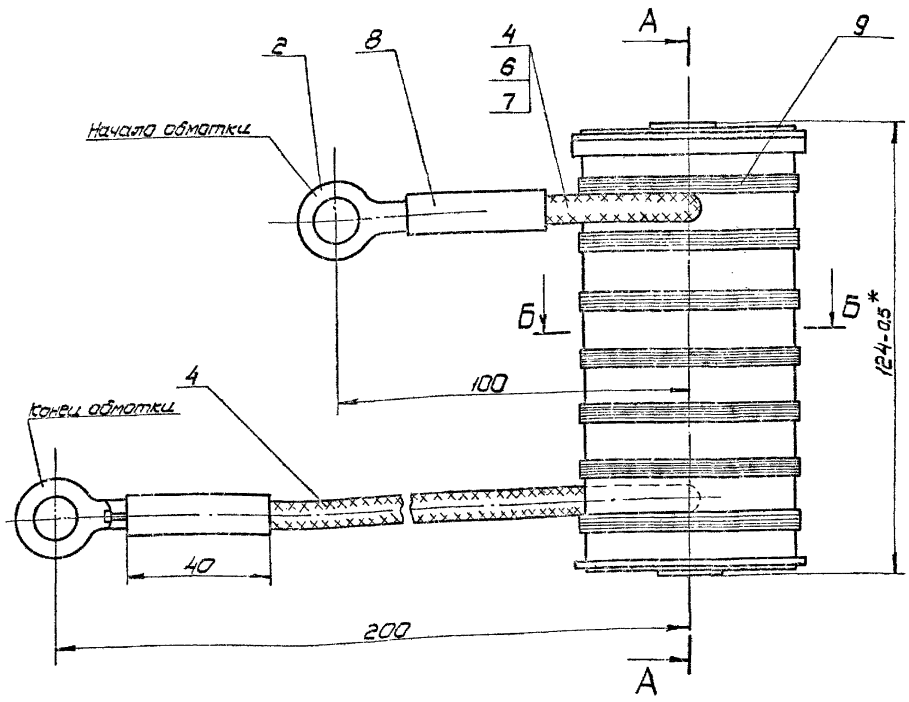

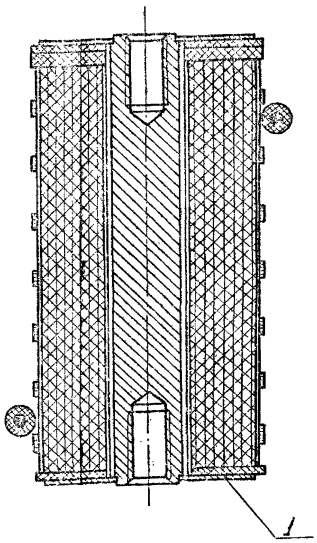

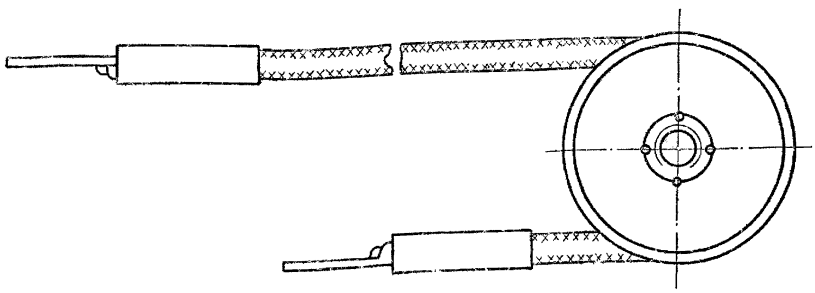

Схема намотки катушки

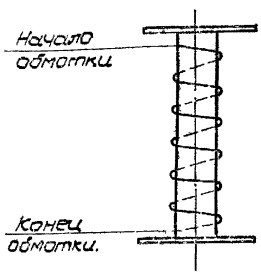

Б-Б

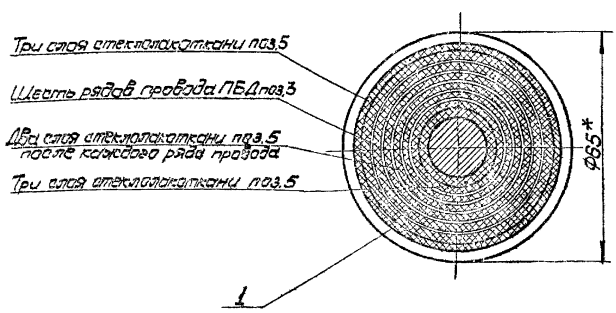

1. * Размеры для справок.
2. Начальный вывод, проходящий через обмотку, изолировать при помощи электроизоляционной трубки поз.7 и вывести через вырез шайбы каркаса катушки.
3. До наложения наружной изоляции обмотку пропитать лаком поз.13. Допускается замена на лак БТ-987.
4. Выводные проводники поз.4 припаять к началу и концу обмотки припоем поз.10. Перед началом пайки указанные концы должны быть тщательно механически соединены с выводами обмотки на длине 40÷50мм. Места пайки изолировать тремя слоями ленты поз.6.
5. После наложения изоляции из трех слоев стеклолакоткани поз.5 выводные проводники обернуть на 1 виток и закрепить к обмотке при помощи шпагата поз.9.
6. После наложения изоляции из стеклолакоткани поз.5, наружную поверхность катушки покрыть лаком поз.12
7. Наконечники поз.2 припаять к выходным концам припоем поз.10 с применением канифоли поз.11.
8. Испытание изоляции обмотки по отношению к каркасу катушки производить напряжением 2000 вольт в течении 1 минуты при частоте тока 50 гц.

Данные обмотки катушки

Наименование	ед. изм.
Материал провода	медь мм
Марка провода	ПБД
Диаметр провода без изоляции	2,1мм
Диаметр провода с изоляцией	2,37мм
Сечение провода	3,46мм²
Число витков обмотки	260
Средняя длина витка	135мм
Общая длина провода обмотки	35м
Масса провода	1,12кг
Сопротивление обмотки при t=+20°С	0,18ом

Изм.	Лист	№ докум.	Подп.	Дата	724.05.000 СБ			
Разраб.		Парамонова			Катушка дугогасительная Сборочный чертеж.	Лит.	Масса 1,66	Масшт. 1:1
Пров.		Айзенберг						
Н.контр.		Шустелов				Лист	Листов 1	
Утв.						Мосгортранспроект		

Инв.№ подл. | Подп. и дата | Взам.инв.№ | Инв.№ дубл. | Подп. и дата

К-73-1262

724.05.103

▽4(▽)

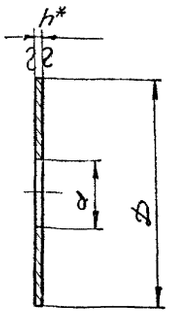

Обозначение	Размеры, мм D	d	h	Материал	Покрытие	Масса
724.05.103	60	18+0,12	1,0	Лента 10Н-НТ-1-0-1×60 ГОСТ 503-71	Ц15хр.	0,02
-01	65	24+0,5	2,0	Гетинакс IV-2 ГОСТ 2718-66	—	0,006

1* Размер для справок.
2. Неуказанные предельные отклонения размеров - по 7кл.
3. В дет. 724.05.103-01 допускается замена материала на фибру марки фэ ГОСТ 14613-69

Изм.	Лист	№ докум.	Подп.	Дата	724.05.103	Лит.	Масса	Масшт.
Разраб.		Власов			Шайба		см. табл.	1:1
Пров.		Айзенберг				Лист	Листов 1	
Гл. констр.		Шустелов			См. табл.	Мосгортранспроект		
Н. контр.								
Утв.								

Инв. № подл. К-73-1270 | Подп. и дата | Взам. инв. № | Инв. № дубл. | Подп. и дата

Копировал Жукова 16/IV-73г. Формат 11

724.05.001

▽4(▽)

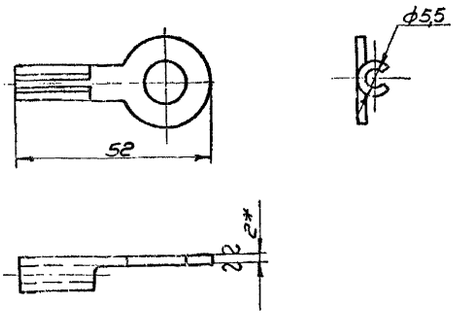

Развертка

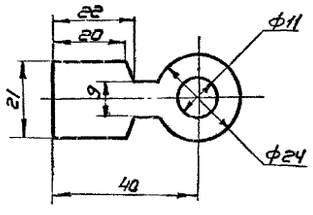

1.* Размер для справок.
2. Предельные отклонения размеров - по 7кл.
3. Покрытие Гор. ПОС 30.24 ГОСТ 9791-68

Изм.	Лист	№ докум.	Подп.	Дата	724.05.001	Лит.	Масса	Масшт.
Разраб.		Власов			Наконечник		0,015	1:1
Пров.		Айзенберг				Лист	Листов 1	
Гл. констр.		Шустелов			лента медная М1 МНТ 2×25 ГОСТ 1173-70	Мосгортранспроект		
Н. контр.								
Утв.								

Инв. № подл. К-73-1271 | Подп. и дата | Взам. инв. № | Инв. № дубл. | Подп. и дата

Копировал Жукова 16/IV-73г. Формат 11

724.05.100СБ

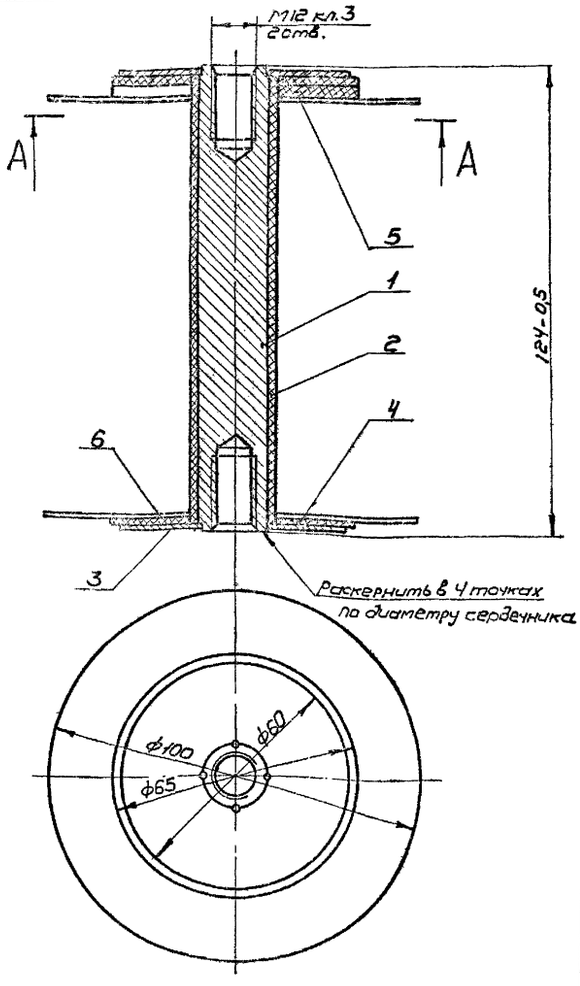

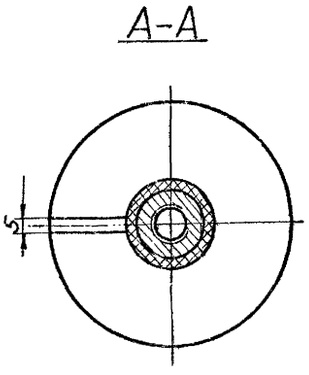

1. Размеры для справок
2. Неуказанные предельные отклонения размеров - по 7кл.

Изм.	Лист	№ докум.	Подп.	Дата	724.05.100СБ	Лит.	Масса	Масшт.
Разраб.		Власов			Каркас катушки		0,38	1:1
Пров.		Айзенберг			Сборочный чертеж	Лист	Листов 1	
Гл. инж.		Шустелов				Мосгортранспроект		
Н. контр.								
Утв.								

Инв. № подл. К-73-1272 | Подп. и дата | Взам. инв. № | Инв. № дубл. | Подп. и дата

724.05.101

▽3(▽)

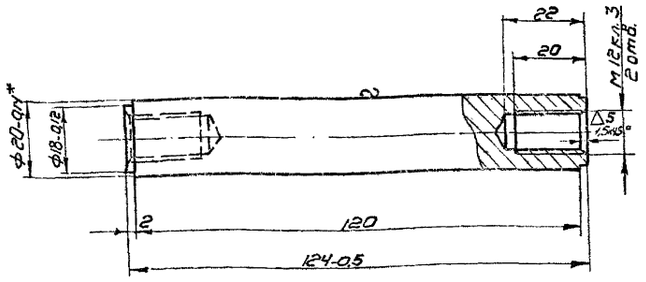

1.* Размер для справок.

2. Неуказанные предельные отклонения размеров-по 7кл.

3. Покрытие Ц15хр. ГОСТ 9791-68

Изм.	Лист	№ докум.	Подп.	Дата	724.05.101			
Разраб.		Власов			Сердечник	Лит.	Масса	Масшт.
Пров.		Айзендерг					0,28	1:1
Гл.констр.		Шустелов				Лист	Листов 1	
Н.контр.					Круг 20(4) ГОСТ 7417-57			
Утв.					калибр. 10 ГОСТ 1051-59		Мосгортранспроект	

Инв. № подл. К-73-1273 | Взам. инв. № | Инв. № дубл. | Подп. и дата

Копировал Жуковский 18/IV-73г. Формат 11

724.05.102

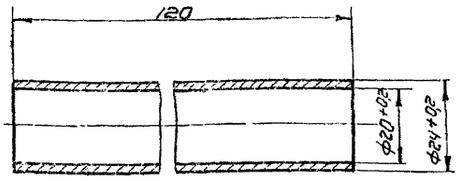

1. Неуказанные предельные отклонения размеров-по 7кл.

2. Цилиндр изготовить на бакелитовом лаке ГОСТ 901-56

Изм.	Лист	№ докум.	Подп.	Дата	724.05.102			
Разраб.		Власов			Цилиндр электроизоляционный	Лит.	Масса	Масшт.
Пров.		Айзендерг					0,02	1:1
Гл.констр.		Шустелов				Лист	Листов 1	
Н.контр.					Картон электроизоляционный ЭВП. δ=0,15 ГОСТ 2824-60			
Утв.							Мосгортранспроект	

Инв. № подл. К-73-1274 | Взам. инв. № | Инв. № дубл. | Подп. и дата

Копировал Жуковский 18/IV-73г. Формат 11

724.05.104

▽4(▽)

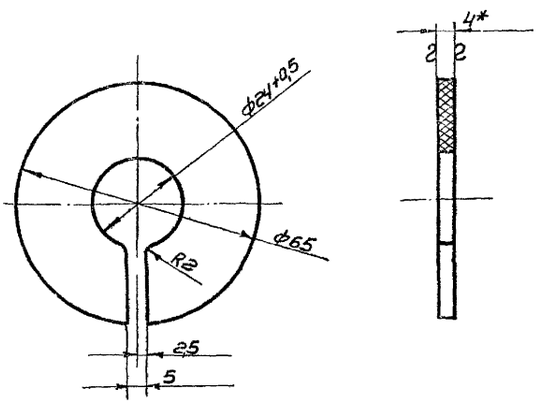

1.* Размер для справок

2. Неуказанные предельные отклонения размеров-по 7кл.

3. Допускается замена материала на фибру марки фэ ГОСТ 14613-69.

Изм.	Лист	№ докум.	Подп.	Дата	724.05.104			
Разраб.		Власов			Шайба с прорезью	Лит.	Масса	Масшт.
Пров.		Айзендерг					0,015	1:1
Гл.констр.		Шустелов				Лист	Листов 1	
Н.контр.					Гетинакс IV, δ=4мм. ГОСТ 2718-66			
Утв.							Мосгортранспроект	

Инв. № подл. К-73-1275 | Взам. инв. № | Инв. № дубл. | Подп. и дата

724.05.105

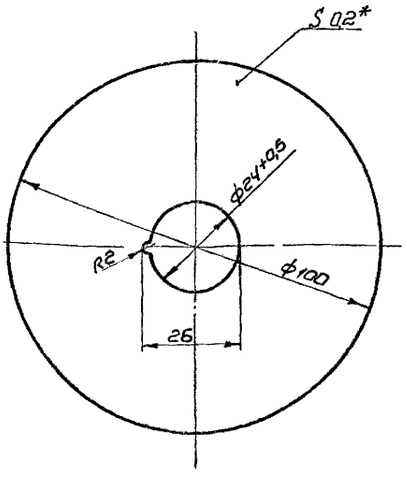

1.* Размер для справок

2. Неуказанные предельные отклонения размеров-по 7кл.

Изм.	Лист	№ докум.	Подп.	Дата	724.05.105			
Разраб.		Власов			Прокладка торцевая	Лит.	Масса	Масшт.
Пров.		Айзендерг					0,004	1:1
Гл.констр.		Шустелов				Лист	Листов 1	
Н.контр.					Стеклолакоткань δ=0,2мм ГОСТ 10156-70			
Утв.							Мосгортранспроект	

Инв. № подл. К-73-1276 | Взам. инв. № | Инв. № дубл. | Подп. и дата

Серия 4.507-1 Выпуск 2

724.06.005

▽4(▽)

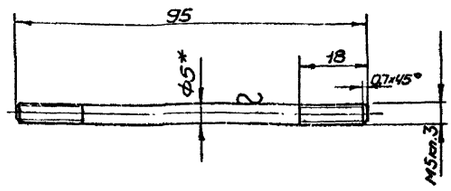

1* Размер для справок.

2. Предельные отклонения размеров-по 7кл.

Изм.	Лист	№ докум.	Подп.	Дата	724.06.005		
Разраб.		Власов			Шпилька	Лит	Масса 0,016	Масшт. 1:1
Пров.		Айзенберг				Лист	Листов 1
Гл.констр.		Шустелов			Пруток ЛС59-1-Т-кр-4 ГОСТ 2060-73	Мосгортранспроект	
Н.контр.							
Утв.							

Инв.№подл. К-73-1218 | Подп. и дата | Взам.инв.№ | Инв.№дубл. | Подп. и дата

копировал Жучкин 11/IV-73г. формат 11

724.06.002

▽4(▽)

724.06.002 - изображено

724.06.002-01 - зеркальное отражение

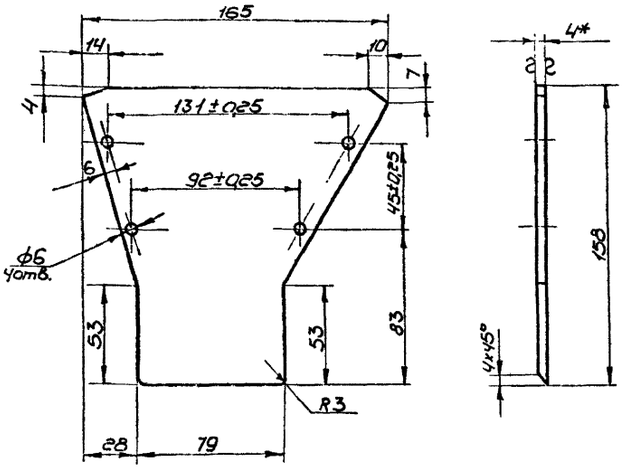

1.* Размер для справок

2. Неуказанные предельные отклонения размеров- по 7кл.

Изм.	Лист	№ докум.	Подп.	Дата	724.06.002		
Разраб.		Власов			Щека	Лит	Масса 0,09	Масшт. 1:2
Пров.		Айзенберг				Лист	Листов 1
Гл.констр.		Шустелов			Стеклотекстолит марки каст-В-4 ГОСТ 10292-62	Мосгортранспроект	
Н.контр.							
Утв.							

Инв.№подл. К-73-1219 | Подп. и дата | Взам.инв.№ | Инв.№дубл. | Подп. и дата

копировал Жучкин 11/IV-73г. формат 11

724.06.000СБ

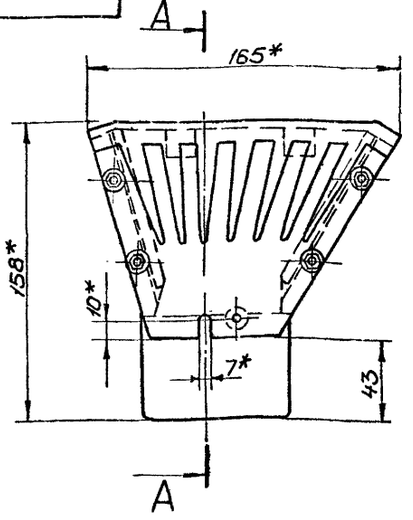

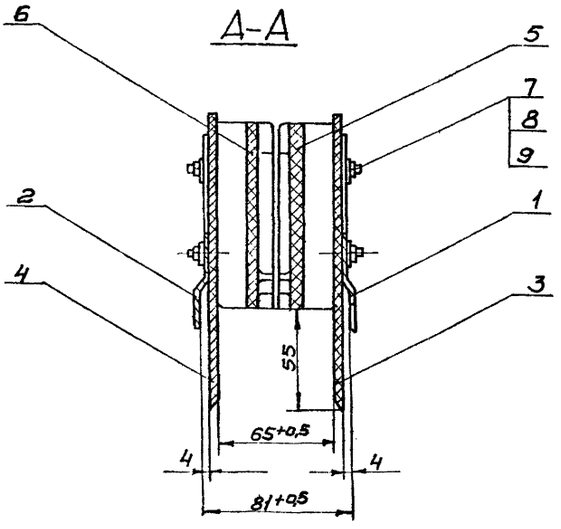

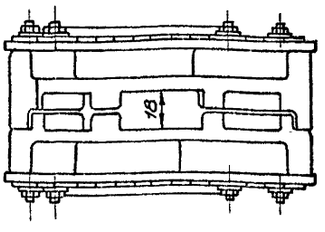

* Размеры для справок.

Изм.	Лист	№ докум.	Подп.	Дата	724.06.000СБ		
Разраб.		Власов			Камера дугогасительная	Лит	Масса 1,29	Масшт. 1:2
Пров.		Айзенберг			Сборочный чертеж	Лист	Листов 1
Гл.констр.		Шустелов					
Н.контр.							

Инв.№подл. К-73-1220 | Подп. и дата | Взам.инв.№ | Инв.№дубл. | Подп. и дата

Серия 4.507-1 Выпуск 2

724.06.004

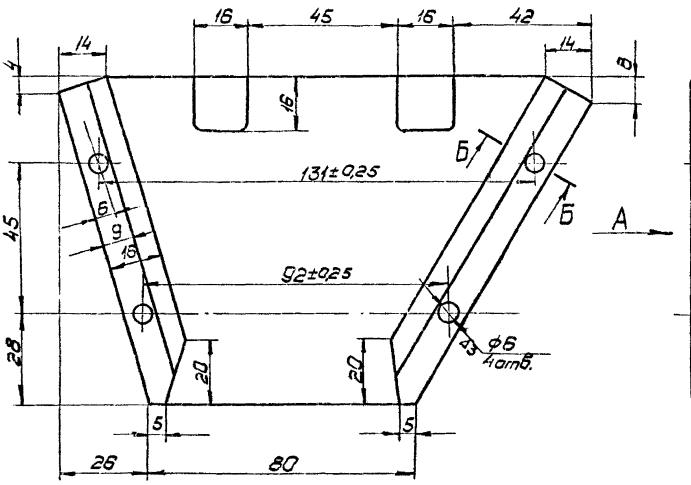

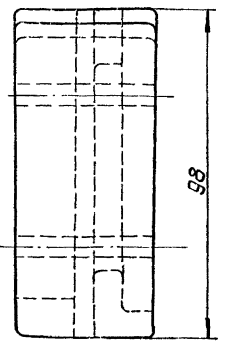

Б-Б повернуто

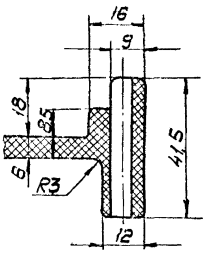

Вид А
М1:2

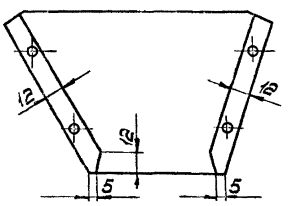

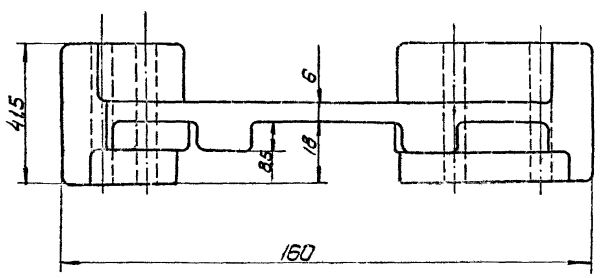

1. Неуказанные предельные отклонения размеров - по 7 кл.
2. Уклоны поверхностей в направлении разъема - не более 1:50.
3. Неуказанные радиусы закруглений 1 мм.
4. Облой снять.
5. Все поверхности должны быть гладкими, блестящими, без трещин, вздутий и посторонних включений. Допускаются отдельные раковины, царапины и недопрессовки глубиной не более 0,5 мм.

Изм.	Лист	№ докум.	Подп.	Дата	724.06.004			
Разраб.		Власов			Перегородка левая	Лит.	Масса 0,32	Масшт. 1:1
Пров.		Айзенберг				Лист	Листов 1	
Гл.констр.		Шустелов						
Н.контр.					Асбодин Ту-ОТД-503-021	Мосгортранспроект		
Утв.								

Копировал: Кравцова 11/II 73 г. Формат 12

Инв. № подл. | Подп. и дата | Взам. инв. № | Инв. № дубл. | Подп. и дата

К-73-1204

724.06.003

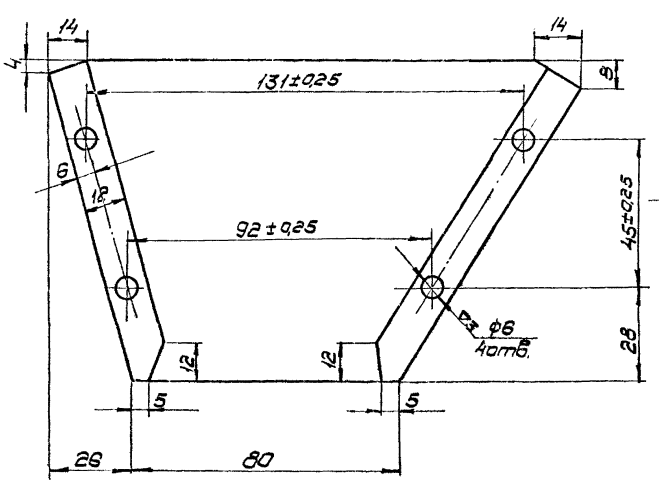

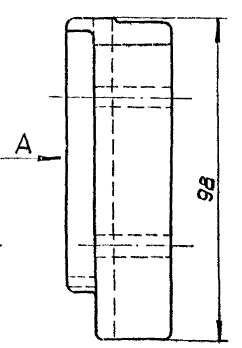

Вид А
М1:2

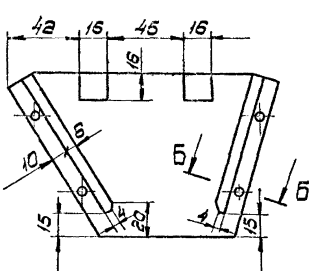

Б-Б повернуто

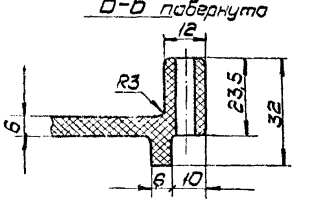

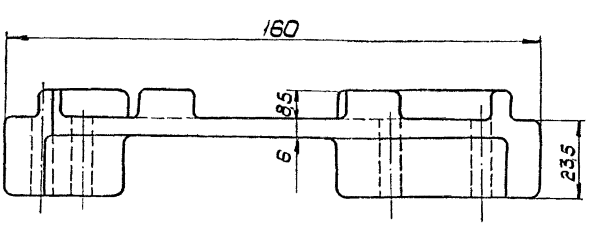

1. Неуказанные предельные отклонения размеров - по 7 кл.
2. Уклоны поверхности в направлении разъема - не более 1:50.
3. Неуказанные радиусы закруглений 1 мм.
4. Облой снять.
5. Все поверхности должны быть гладкими, блестящими, без трещин, вздутий и посторонних включений. Допускаются отдельные раковины, царапины и недопрессовки глубиной не более 0,5 мм.

Изм.	Лист	№ докум.	Подп.	Дата	724.06.003			
Разраб.		Власов			Перегородка правая	Лит.	Масса 0,25	Масшт. 1:1
Пров.		Айзенберг				Лист	Листов 1	
Гл.констр.		Шустелов						
Н.контр.					Асбодин Ту ОТД-503-021	Мосгортранспроект		
Утв.								

Инв. № подл. | Подп. и дата | Взам. инв. № | Инв. № дубл. | Подп. и дата

К-73-1205

Формат	Зона	Поз.	Обозначение	Наименование	Кол.	Примечание
				Документация		
22			725.00.000СБ	Сборочный чертеж		
11			724.00.000 ПЗ	Пояснительная записка		
				Сборочные единицы		
11		1	724.02.000	Зажим концевой	2	
11		2	725.01.000	Рама	1	
11		3	725.02.000	Элемент ходовой	1	
				Детали		
11		4	724.00.001	Прокладка		Набор
11		5	724.00.002	Болт специальный М12×35	4	
				Стандартные изделия		
				Болты ГОСТ 7798-70		
		6		М10×25.58.01	2	

Инв. № подл. | Подп. и дата | Взам. инв. № | Инв. № дубл. | Подп. и дата

Изм.	Лист	№ докум.	Подп.	Дата	725.00.000			
Разраб.		Таборко			Секционный изолятор троллейбусной сети Тип СИ-6М	Лит.	Лист 1	Листов 2
Пров.		Айзенберг				Мосгортранспроект		
Н. контр.		Шустелов						
Утв.								

К-73-3621

Копировал Суханова Формат 11

Формат	Зона	Поз.	Обозначение	Наименование	Кол.	Прим.	39
		7		М12×25 БрАМц9-2.34 Шайбы ГОСТ 6402-70	4		
		8		10 65Г 01	2		
		9		12 65Г 01	4		
				Материалы			
		10		Смазка УН (вазелин технический ГОСТ 782-69			

Инв. № подл. | Подп. и дата | Взам. инв. № | Инв. № дубл. | Подп. и дата

Изм.	Лист	№ докум.	Подп.	Дата	725.00.000	Лист 2

К-73-3621

Копировал Суханова Формат 11

Формат	Зона	Поз.	Обозначение	Наименование	Кол.	Примечание
				Документация		
22			725.01.000СБ	Сборочный чертеж		
				Сборочные единицы		
11		1	725.01.100	Скоба концевая	1	
11		2	-01	Скоба концевая	1	
				Детали		
11		3	724.01.004	Накладка длинная	4	
12		4	725.01.001	Скоба промежуточная	1	
12		5	725.01.002	Брус	2	
11		6	725.01.003	Накладка короткая	2	
				Стандартные изделия		
		7		Заклепка 5×36.011 ГОСТ 10299-68	22	

Инв. № подл. | Подп. и дата | Взам. инв. № | Инв. № дубл. | Подп. и дата

Изм.	Лист	№ докум.	Подп.	Дата	725.01.000			
Разраб.		Таборко			Рама	Лит.	Лист 1	Листов 1
Пров.		Айзенберг				Мосгортранспроект		
Нач. отд.		Шустелов						
Н. контр.								
Утв.								

К-73-3622

Формат	Зона	Поз.	Обозначение	Наименование	Кол.	Примечание
				Документация		
22			725.01.100СБ	Сборочный чертеж		
				Сборочные единицы		
11		1	724.01.110	Втулка контактирующая	2	
				Детали		
11		2	724.01.101	Скоба		
54		3	724.01.102	Бобышка		
				Полоса 8×18 ГОСТ 103-57 Ст3 ГОСТ 535-58		
				ℓ = 18 мм.	2	0,02 кг.
				Материалы		
		4		Припой ПМЦ 54 ГОСТ 1534-42		
		5		Электроды ЦМ7-342-4,0р ГОСТ 9467-60		

Инв. № подл. | Подп. и дата | Взам. инв. № | Инв. № дубл. | Подп. и дата

Изм.	Лист	№ докум.	Подп.	Дата	725.01.100			
Разраб.		Таборко			Скоба концевая	Лит.	Лист 1	Листов 2
Пров.		Айзенберг				Мосгортранспроект		
Нач. отд.		Шустелов						
Н. контр.								
Утв.								

К-73-3623

Серия 4.507-1 Выпуск 2

Формат	Зона	Поз.	Обозначение	Наименование	Кол.	Примечание
				Переменные данные для исполнений		
				725.01.100		
				См. сб, рис. 1		
				Детали		
12		6	724.01.103	Скоба большая	1	
				725.01.100-01		
				См. сб, рис. 2		
				Детали		
11		6	725.01.101	Скоба большая	1	
11		7	725.01.102	Втулка подвесная	1	
				Материалы		
		8		Грунтовка ГФ-020 ГОСТ 4056-63		
		9		Эмаль серая марки ПФ-115 ГОСТ 6465-63		

Инв. № подл. | Подп. и дата | Взам. инв. № | Инв. № дубл. | Подп. и дата | К-73-3523

Изм.	Лист	№ докум.	Подп.	Дата	725.01.100	Лист 2

Копировал Суханова Формат 11

Формат	Зона	Поз.	Обозначение	Наименование	Кол.	Прим. Меч.
				Документация		
12			725.02.000СБ	Сборочный чертеж		
				Детали		
Б4		1	725.02.001	Корпус		
				Алюминий АЛ-9 ГОСТ 2685-63	1	0,17 кг
Б4		2	725.02.002	Провод МФ-85 ГОСТ 2584-63		
				ℓ = 116 мм	1	0,086 кг.
				Стандартные изделия		
		3		Заклепка 4×34.Б40 ГОСТ 10299-68.	1	

Инв. № подл. | Подп. и дата | Взам. инв. № | Инв. № дубл. | Подп. и дата | К-73-3524

Изм.	Лист	№ докум.	Подп.	Дата	725.02.000	Лит.	Лист	Листов 1
Разраб.		Власов			Элемент ходовой			
Пров.		Азенберг						Мосгортранспроект
Нач. отд.		Шустелов						
Н. контр.								
Утв.								

Копировал Суханова Формат 11

725.07.101

▽3(▽)

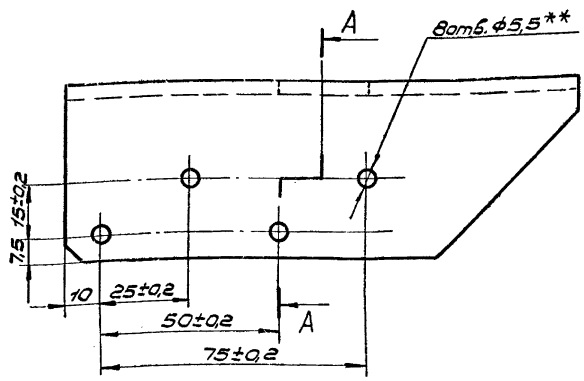

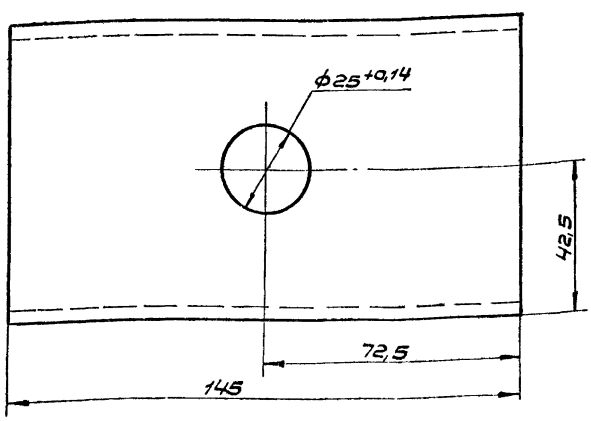

A–A

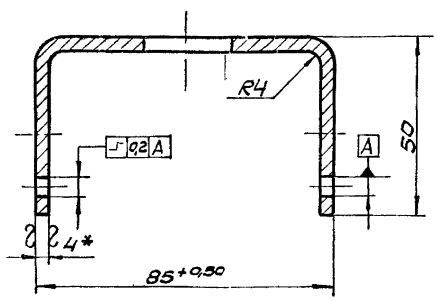

Развертка
М1:5

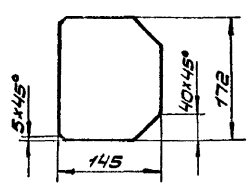

1.*Размер для справок
2.**Сверлить совместно с дет. 725.01.002
3. Неуказанные предельные отклонения размеров - по 7кл.

Инв. № подл. | Подп. и дата | Взам. инв. № | Инв. № дубл. | Подп. и дата | К-73-3525

Изм.	Лист	№ докум.	Подп.	Дата	725.01.101	Лит	Масса	Масштаб
Разраб.		Таборко			Скоба большая		0,68	1:1
Пров.		Азенберг				Лист	Листов 1	
Н. контр.		Шустелов						
Н. контр.					Полоса 4×150 ГОСТ 103-57 Ст.3 ГОСТ 535-58	Мосгортранспроект		
Утв.								

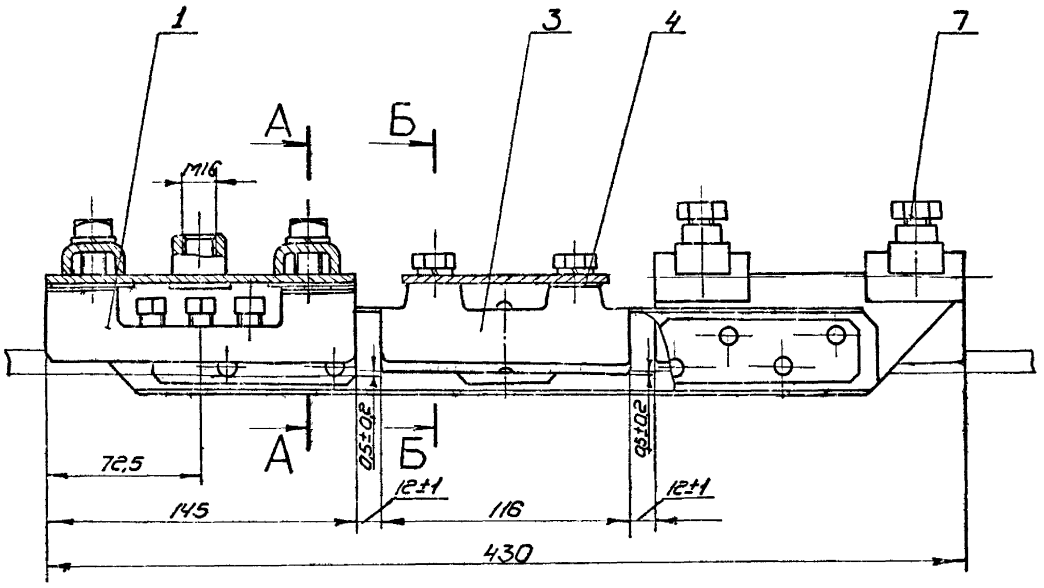

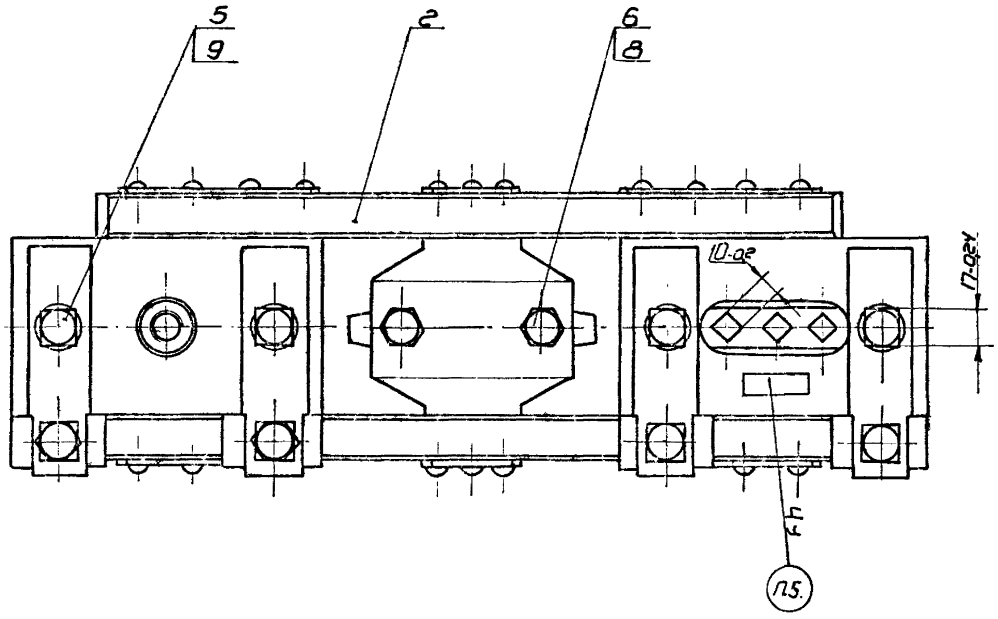

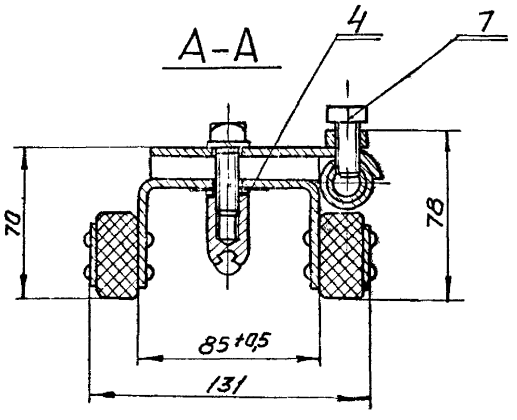

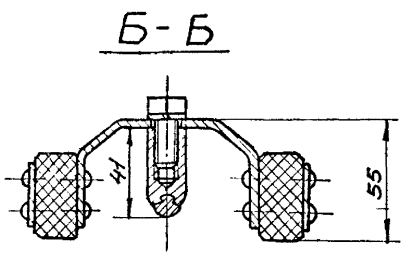

1. Размеры для справок
2. Искривление ходовой линии в вертикальной плоскости не допускается.
3. Регулировку порогов на ходовой линии производить прокладками поз. 4 в пределах допусков, указанных на данном чертеже.
4. При сборке резьбовые соединения смазать техническим вазелином поз. 10
5. Маркировать: СИ-6М.

					725.00.000СБ			
Изм.	Лист	N докум.	Подп.	Дата	Секционный изолятор троллейбусной сети. Тип СИ-6М Сборочный чертеж	Лист	Масса	Масшт.
Разраб.		Таборко					6,0	1:2
Пров.		Айзенберг				Лист	Листов 1	
Гл.констр.		Шустелов						
Нач.отд.		Шустелов						
Н.контр.								
Утв.		Хорович						
							Мосгортранспроект	

Инв. N подл.	Подп. и дата	Взам. инв. N	Инв. N дубл.	Подп. и дата
К-73-732				

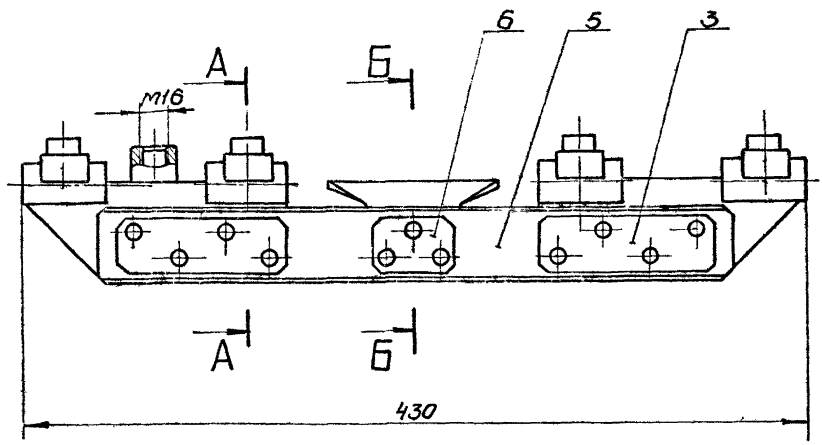

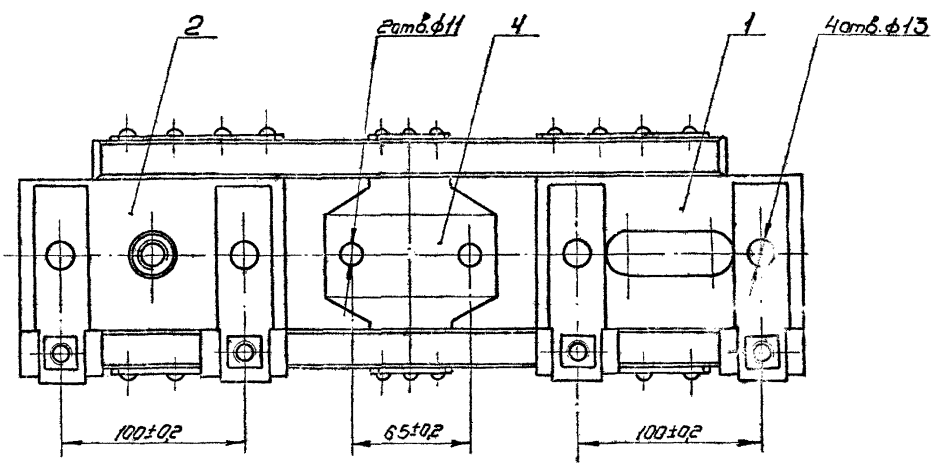

А–А

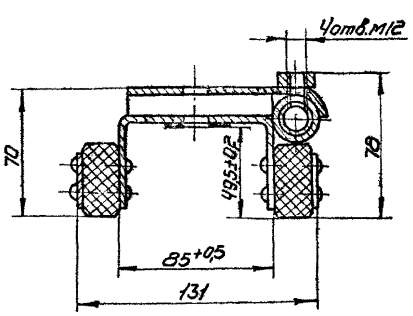

Б–Б

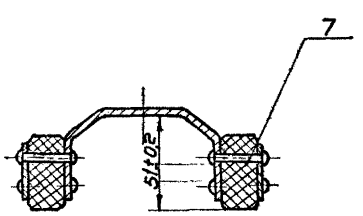

1. Размеры для справок
2. Металлические детали покрыть грунтовкой поз. 8 и дважды красить серой эмалью поз. 9

					725.01.000СБ			
Изм.	Лист	N докум.	Подп.	Дата	Рама Сборочный чертеж	Лит.	Масса	Масшт
Разраб.		Табарко					4,6	1:2
Пров.		Айзенберг				Лист	Листов 1	
Гл. констр.		Шустелов						
Н. контр.						Мосгортранспроект		
Утв.								

Инв. N подл.	Подп. и дата	Взам. инв. N	Инв. N дубл.	Подп. и дата
К-73-733				

Рис. 1

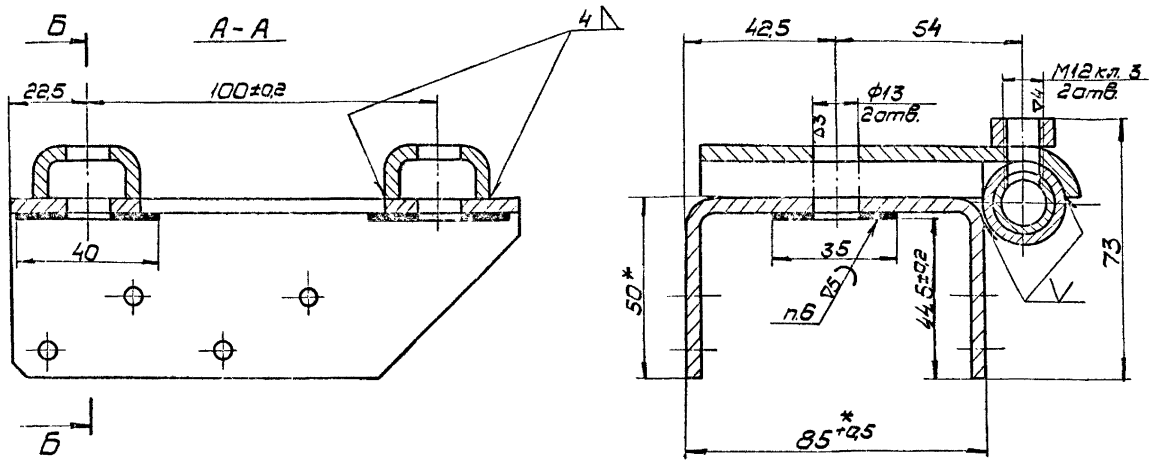

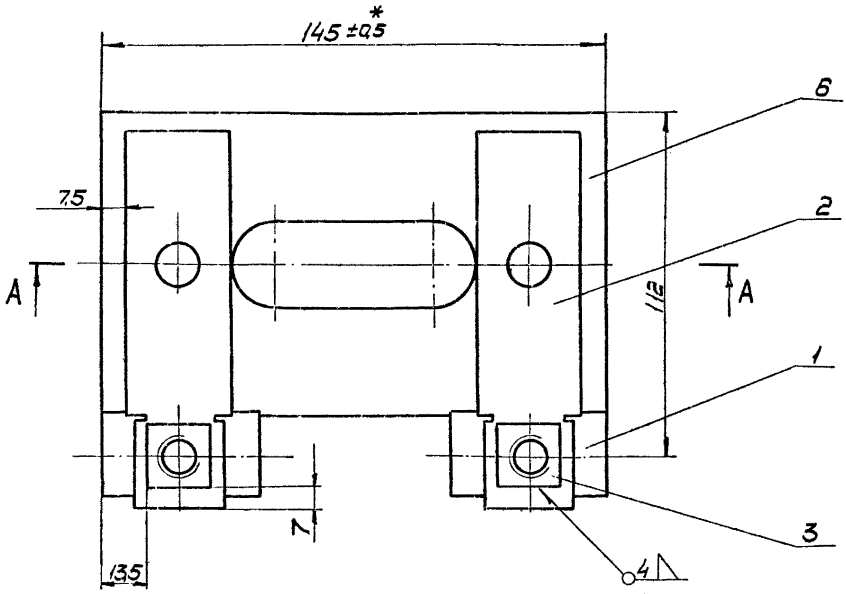

Рис. 2
Остальное - см. рис. 1
М 1:2

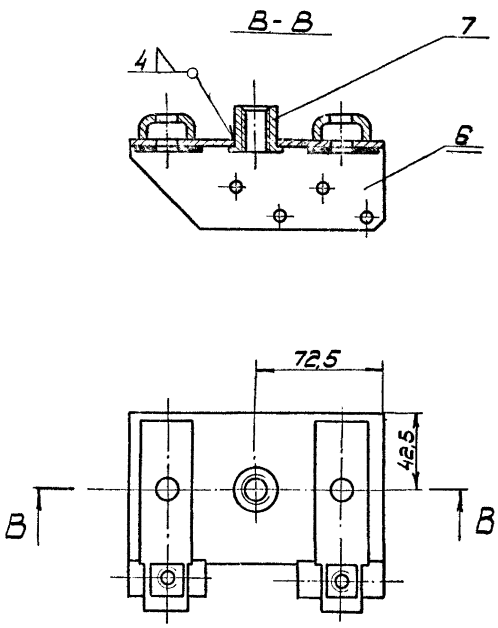

1. * Размеры для справок.
2. Неуказанные предельные отклонения размеров - по 7 кл.
3. Несоосность отверстий контактирующих втулок не более 0,2 мм.
4. Сварку производить электродом поз. 5.
5. Покрытие Ц15хр. ГОСТ 9791-68.
6. Наплавку производить припоем поз. 4

					725.01.100 СБ			
Изм.	Лист	№ докум.	Подп.	Дата	Скоба концевая	Лит.	Масса	Масшт.
Разраб.		Власов						1:1
Пров.		Айзенберг			Сборочный чертеж	Лист	Листов 1	
Гл.констр.		Шустелов						
Н.контр.						Мосгортранспроект		
Утв.								

Инв. № подл. | Подп. и дата | Взам. инв. № | Инв. № дубл. | Подп. и дата

К-73-1346

▽83(▽)

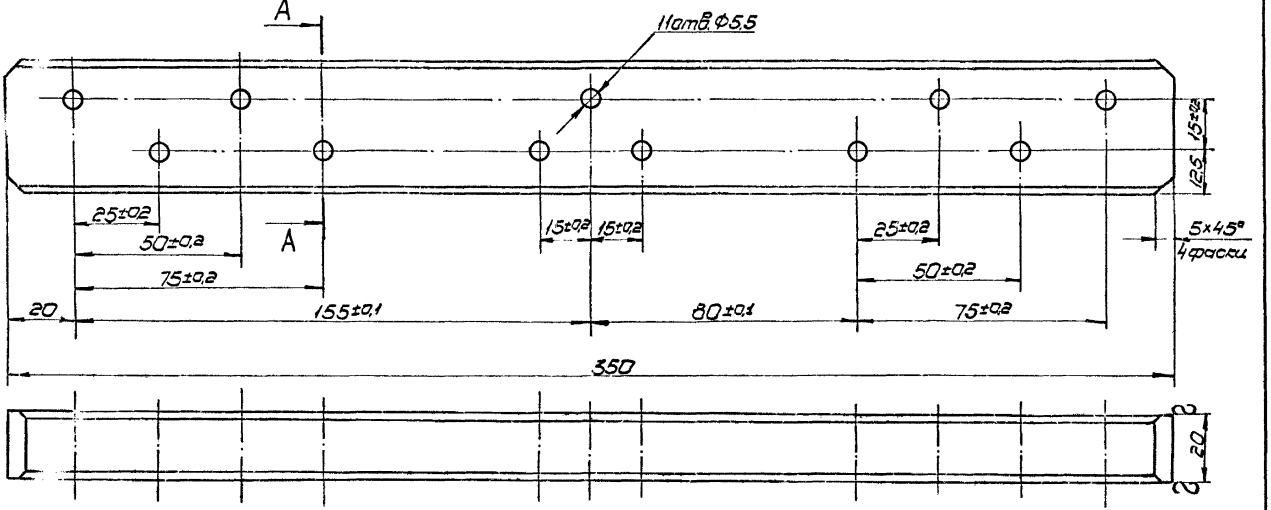

А-А

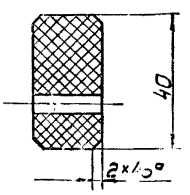

1. * Размер для справок.
2. Неуказанные предельные отклонения размеров – по 7 кл.
3. Брус пропитать в лаке ГФ-95 ГОСТ 8018-70

				725.01.002			
Изм.	Лист	№ докум.	Подп.	Дата	Брус	Лит.	Масса	Масшт.
Разраб.		Власов					0,38	1:1
Пров.		Кузнецов				Лист	Листов 1
Т.контр.		Шустелов					
Н.контр.					Пластик древесный слоистый ДСП-Б-3 ГОСТ 13913-68	Мосгортранспроект	
Утв.							

Копировал Ф.А4 Х 19/IV 73г. Формат А2

Инв.№ 1341 | Инв.№ подл. | Подп. и дата | Взам.инв.№ | Инв.№ дубл. | Подп. и дата

▽3(▽)

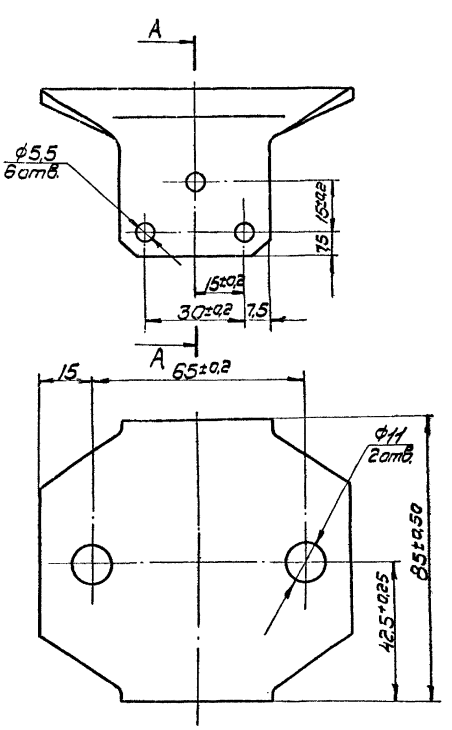

А-А

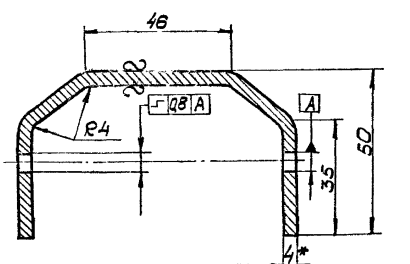

Развертка
М1:2

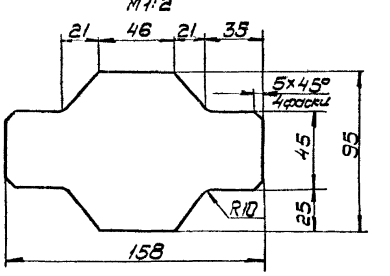

1* Размер для справок.
2. Неуказанные предельные отклонения размеров – по 7 кл.
3. Покрытие Ц15хр. ГОСТ 9791-68

				725.01.001.			
Изм.	Лист	№ докум.	Подп.	Дата	Скоба промежуточная	Лит.	Масса	Масшт.
Разраб.		Власов					0,33	1:1
Пров.		Кузнецов				Лист	Листов 1
Т.контр.		Шустелов					
Н.контр.					Полоса 4×95 ГОСТ 103-57 Ст.3 ГОСТ 535-58	Мосгортранспроект	
Утв.							

Инв.№ подл. | Подп. и дата | Взам.инв.№ | Инв.№ дубл. | Подп. и дата

К-73-134
К-73-134

725.01.102

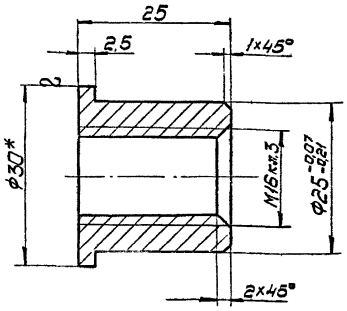

1. * Размер для справок.
2. Неуказанные предельные отклонения размеров-по 7 кл.

Изм.	Лист	№ докум.	Подп.	Дата	725.01.102		
Разраб.		В.Власов			Втулка подвесная	Лит.	Масса 0,06	Масшт. 2:1
Пров.		Айзенберг				Лист	Листов 1
Гл.констр.		Шустелов			Круг 30 ГОСТ 2590-71 / Ст.3 ГОСТ 535-58	Мосгортранспроект	
Н.контр.							
Утв.							

Инв. № подл. К-73-1349 | Подп. и дата | Взам. инв. № | Инв. № дубл. | Подп. и дата

Копировал: Кравцова 19/IV-73 г. Формат 11

725.01.003

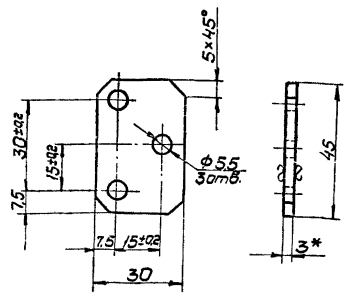

1. * Размер для справок.
2. Неуказанные предельные отклонения размеров-по 7 кл.
3. Покрытие Ц 15 хр. ГОСТ 9791-68

Изм.	Лист	№ докум.	Подп.	Дата	725.01.003		
Разраб.		В.Власов			Накладка короткая	Лит.	Масса 0,03	Масшт. 1:1
Пров.		Айзенберг				Лист	Листов 1
Гл.констр.		Шустелов			Лента 3×30 ГОСТ 6009-57 / Ст.3 ГОСТ 535-58	Мосгортранспроект	
Н.контр.							
Утв.							

Инв. № подл. К-73-1350 | Подп. и дата | Взам. инв. № | Инв. № дубл. | Подп. и дата

Копировал: Кравцова 19/IV-73 г. Формат 11

725.02.000 СБ.

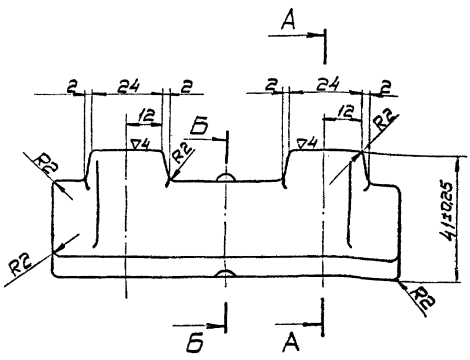

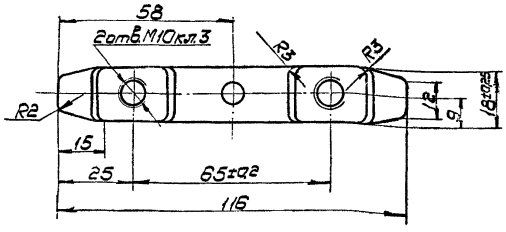

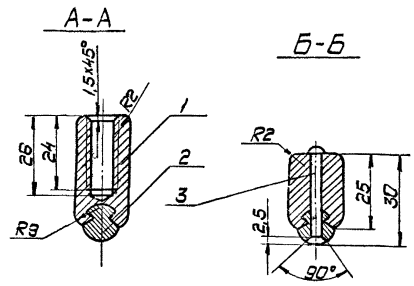

1. Отливку корпуса поз.1 производить совместно с контактным проводом поз.2
2. Неуказанные литейные радиусы R=2 мм.
3. Неуказанные предельные отклонения размеров-по 7 кл.
4. Головку заклепки зачистить заподлицо с поверхностью контактного провода

Изм.	Лист	№ докум.	Подп.	Дата	725.02.000 СБ.		
Разраб.		В.Власов			Элемент ходовой Сборочный чертеж.	Лит.	Масса 0,26	Масшт. 1:1
Пров.		Айзенберг				Лист	Листов 1
Гл.констр.		Шустелов				Мосгортранспроект	
Н.контр.							
Утв.							

Инв. № подл. К-73-1351 | Подп. и дата | Взам. инв. № | Инв. № дубл. | Подп. и дата

Формат	Зона	Поз.	Обозначение	Наименование	Кол.	Примечание
				Документация		
12			727.00.000СБ	Сборочный чертеж		
11			724.00.000ПЗ	Пояснительная записка		
11			726.00.000ТУ	Технические условия		
				Сборочные единицы		
11		1	241.04.000	Изолятор планочный И-1,7	1	
11		2	727.01.000-01	Бегунок	2	
11		3	727.02.000	Предохранитель	4	
11		4	727.03.000	Плита	2	
				Детали		
12		5	727.00.001	Ушко загибное	2	
				Стандартные изделия		
				Болты ГОСТ 7798-70		
		6		М12×30.58.01	2	
		7		М12×40.58.01	2	

Инв. N подл. | Подп. и дата | Взам. инв. N | Инв. N дубл. | Подп. и дата

727.00.000

Держатель кривой Тип КД 45/25

Изм. Лист N докум. Подп. Дата

Разраб. Парамонова

Пров. Айзенберг

Нач. отд. Шустелов

Н. контр.

Утв.

Лит. | Лист 1 | Листов 2

Мосгортранспроект

К-73-4677

Копировал Суханова Формат А4

Формат	Зона	Поз.	Обозначение	Наименование	Кол.	Прим.
		8		Гайка М12.6.01		
				ГОСТ 5915-70	2	
		9		Шайба 12.65Г.01		
				ГОСТ 6402-70	2	
		10		Шайба 12.36.01		
				ГОСТ 11371-68	4	
				Материалы		
		11		Смазка УН (Вазелин технич.) ГОСТ 782-59		

57

Инв. N подл. | Подп. и дата | Взам. инв. N | Инв. N дубл. | Подп. и дата

727.00.000

Изм. Лист N докум. Подп. Дата

Лист 2

К-73-4677

Копировал Суханова Формат А4

Формат	Зона	Поз.	Обозначение	Наименование	Кол.	Примечание
				Документация		
12			241.04.000СБ	Сборочный чертеж		
				Детали		
11		1	241.04.001	Планка изоляционная	1	
11		2	241.04.002	Пластина	4	
11		3	241.04.003	Ось	2	
				Стандартные изделия		
		4		Шайба 16.36-01		
				ГОСТ 11371-68	2	
		5		Шплинт 5×32.001		
				ГОСТ 397-66	2	
		6		Заклепка 10×44.011		
				ГОСТ 10299-68	4	

Инв. N подл. | Подп. и дата | Взам. инв. N | Инв. N дубл. | Подп. и дата

241.04.000

Изм. Лист N докум. Подп. Дата

Разраб. Парамонова

Пров. Айзенберг

Нач. отд. Шустелов

Н. контр.

Утв.

Изолятор планочный И-1,7

Лит. | Лист 1 | Листов 1

Мосгортранспроект

К-73-4676

Формат	Зона	Поз.	Обозначение	Наименование	Кол.	Примечание
				Документация		
12			727.01.000СБ	Сборочный чертеж		
				Сборочные единицы		
11		1	98.20.00А	Зажим концевой	2	
				Детали		
11		2	727.01.001	Колодка	4	
11		3	727.01.002	Подкладка	2	
				Стандартные изделия		
		4		Болт 3М10×35.58.01		
				ГОСТ 7798-70	4	
				Материалы		
		5		Проволока 2-10 ГОСТ 1798-48		
		6		Смазка УН (Вазелин технич.) ГОСТ 782-59		

Инв. N подл. | Подп. и дата | Взам. инв. N | Инв. N дубл. | Подп. и дата

727.01.000

Изм. Лист N докум. Подп. Дата

Разраб. Парамонова

Пров. Айзенберг

Нач. отд. Шустелов

Н. контр.

Утв.

Бегунок

Лит. | Лист 1 | Листов 2

Мосгортранспроект

К-73-4675

Серия 4.507-1 Выпуск 2

Формат	Зона	Поз.	Обозначение	Наименование	Кол.	Примечание
			Переменные данные	для исполнений:		
				727.01.000		
				Сборочные единицы		
11		7	727.01.100	Проходник концевой	2	
				727.01.000-01		
				Сборочные единицы		
11		7	727.01.100-01	Проходник концевой	2	

Подп. и дата | Инв. № дубл. | Взам. инв. № | Подп. и дата | Инв. № подл. | К-73-4673

Изм. | Лист | № докум. | Подп. | Дата

727.01.000

Лист 2

Копировал Суханова Формат 11

Формат	Зона	Поз.	Обозначение	Наименование	Кол.	Примеч.
				Документация		
12			98.20.00АСБ	Сборочный чертеж		
				Детали		
11		1	81.21.03	Винт специальный	2	
12		2	98.20.01А	Щека основная	1	
12		3	98.20.04	Щека прижимная	1	

Подп. и дата | Инв. № дубл. | Взам. инв. № | Подп. и дата | Инв. № подл. | К-73-4680

Изм. | Лист | № докум. | Подп. | Дата

98.20.00А

Разраб. Парамонова
Пров. Айзенберг
Нач. отд. Шустелов
Н. контр.
Утв.

Зажим концевой

Лит. | Лист | Листов 1

Мосгортранспроект

Копировал Суханова Формат 11

Формат	Зона	Поз.	Обозначение	Наименование	Кол.	Примечание
				Документация		
12			727.01.100СБ	Сборочный чертеж		
				Детали		
22		1	727.01.101	Обойма	2	
				Стандартные изделия		
		2		Заклепка 6х24-001		
				ГОСТ 10300-68	4	
				Материалы		
		3		Грунтовка ГФ-020		
				ГОСТ 4056-63		
		4		Эмаль серая марки		
				ПФ-115 ГОСТ 6465-63		

Подп. и дата | Инв. № дубл. | Взам. инв. № | Подп. и дата | Инв. № подл. | К-73-4681

Изм. | Лист | № докум. | Подп. | Дата

727.01.100

Разраб. Парамонова
Пров. Айзенберг
Нач. отд. Шустелов
Н. контр.
Утв.

Проходник концевой

Лит. | Лист 1 | Листов 2

Мосгортранспроект

Формат	Зона	Поз.	Обозначение	Наименование	Кол.	Примечание
			Переменные данные	для исполнений:		
				727.01.100		
				Сборочные единицы		
11		5	727.01.110	Полоз	1	
				727.01.100-01		
				Сборочные единицы		
11		5	727.01.110	Полоз	1	

Подп. и дата | Инв. № дубл. | Взам. инв. № | Подп. и дата | Инв. № подл. | К-73-4681

Изм. | Лист | № докум. | Подп. | Дата

727.01.100

Лист 2

Формат	Зона	Поз.	Обозначение	Наименование	Кол.	Примечание
				Документация		
12			727.01.110СБ	Сборочный чертеж		
				Детали		
11		1	727.01.111	Бобышка	1	
11		2	727.01.112	Клин	2	
				Материалы		
		3		Электроды УМ7-342-4,0Р гост 9467-60		
			Переменные данные	для исполнений:		
				727.01.110		
				Детали		
11		4	727.01.113	Стержень	1	
				727.01.110-01		
				Детали		
11		4	727.01.113-01	Стержень	1	

Инв.№ подл. | Подп. и дата | Взам. инв.№ | Инв.№ дубл. | Подп. и дата

727.01.110

Изм.	Лист	N докум.	Подп.	Дата
Разраб.		Паранюнова		
Пров.		Айзенберг		
Нач.отд.		Шустелов		
Н.контр.				
Утв.				

Полоз

Лит.	Лист	Листов
		1

Мосгортранспроект

К-73-46682

Копировал Суханова Формат А1

Формат	Зона	Поз.	Обозначение	Наименование	Кол.	Примечание
				Документация		
12			727.02.000СБ	Сборочный чертеж		
				Сборочные единицы		
11		1	98.20.00А	Зажим концевой	1	
11		2	727.02.100	Решетка предохранителя	1	

Инв.№ подл. | Подп. и дата | Взам. инв.№ | Инв.№ дубл. | Подп. и дата

727.02.000

Изм.	Лист	N докум.	Подп.	Дата
Разраб.		Паранюнова		
Пров.		Айзенберг		
Нач.отд.		Шустелов		
Н.контр.				
Утв.				

Предохранитель

Лит.	Лист	Листов
		1

Мосгортранспроект

К-73-46683

Копировал Суханова Формат А1

Формат	Зона	Поз.	Обозначение	Наименование	Кол.	Примечание
				Документация		
12			727.02.100СБ	Сборочный чертеж		
				Детали		
12		1	727.02.101	Каркас решетки	1	
11		2	727.02.102	Планка	1	
54		3	727.02.103	Распор		
				Круг 10 гост 2590-71 Ст.3 гост 535-58		
				L = 53 мм	1	0,033кг
				Материалы		
		4		Грунтовка ГФ-020 гост 4056-63		
		5		Эмаль серая ПФ-115 гост 6465-63		
		6		Электроды УМ7-342-4,0Р гост 9467-60		

Инв.№ подл. | Подп. и дата | Взам. инв.№ | Инв.№ дубл. | Подп. и дата

727.02.100

Изм.	Лист	N докум.	Подп.	Дата
Разраб.		Паранюнова		
Пров.		Айзенберг		
Нач.отд.		Шустелов		
Н.контр.				
Утв.				

Решетка предохранителя

Лит.	Лист	Листов
		1

Мосгортранспроект

К-73-46684

Формат	Зона	Поз.	Обозначение	Наименование	Кол.	Примечание
				Документация		
12			727.03.000СБ	Сборочный чертеж		
				Сборочные единицы		
11		1	727.03.100	Основание	1	
11		2	727.03.200	Скоба съемная	1	
				Стандартные изделия		
		3		Гайка М12.5.01 гост 5915-70	1	
		4		Шайба 12.65Г.01 гост 6402-70	1	

Инв.№ подл. | Подп. и дата | Взам. инв.№ | Инв.№ дубл. | Подп. и дата

727.03.000

Изм.	Лист	N докум.	Подп.	Дата
Разраб.		Паранюнова		
Пров.		Айзенберг		
Нач.отд.		Шустелов		
Н.контр.				
Утв.				

Плита

Лит.	Лист	Листов
		1

Мосгортранспроект

К-73-46685

Серия 4.507-1 Выпуск 2

Формат	Зона	Поз.	Обозначение	Наименование	Кол.	Примечание
				Документация		
12			727.03.100СБ	Сборочный чертеж		
				Детали		
12		1	727.03.101	Плита	1	
11		2	727.03.102	Упор	1	
11		3	727.03.103-01	Захват	2	
Б.Ч.		4	727.03.104	Бобышка		
				Круг 22ГОСТ2590-71 / Ст.3ГОСТ535-58		
				L=10мм; Фвнутрен.=13мм.	1	0,03кг
Б.Ч.		5	727.03.105	Планка		
				Лист 5х30х120ГОСТ5681-57 / Ст.3ГОСТ500-58	2	0,11кг
				Материалы		
		6		Грунтовка ГФ-020		
				ГОСТ 4056-63		
		7		Эмаль серая марки ПФ-115		
				ГОСТ 6465-63.		
		8		Электроды ЦМ7-Э42-4,0Р		
				ГОСТ 9467-60		

727.03.100

Изм.	Лист	N докум.	Подп.	Дата
Разраб.		Парамонова		
Пров.		Айзенберг		
Нач.отд.		Шустелов		
Н.контр.				
Утв.				

Основание

Лит	Лист	Листов
		1

Мосгортранспроект

Инв.N подл. К-73-4686 | Подп. и дата | Взам.инв.N | Инв.N дубл. | Подп. и дата

Копировал Суханова Формат 11

Формат	Зона	Поз.	Обозначение	Наименование	Кол.	Примеч.
				Документация		
11			727.03.200СБ	Сборочный чертеж		
				Детали		
11		1	727.03.201	Скоба	1	
				Стандартные изделия		
		2		Болт М12х50.58.01		
				ГОСТ 7798-70	1	
				Материалы		
		3		Грунтовка ГФ-020		
				ГОСТ 4056-63		
		4		Эмаль серая марки ПФ-115		
				ГОСТ 6465-63		
		5		Электроды		
				ЦМ7-Э42-4,0Р		
				ГОСТ 9467-60.		

727.03.200

Изм.	Лист	N докум.	Подп.	Дата
Разраб.		Парамонова		
Пров.		Айзенберг		
Нач.отд.		Шустелов		
Н.контр.				
Утв.				

Скоба съёмная

Лит.	Лист	Листов
		1

Мосгортранспроект

Инв.N подл. К-73-4687 | Подп. и дата | Взам.инв.N | Инв.N дубл. | Подп. и дата

Копировал Суханова Формат 11

727.03.200СБ

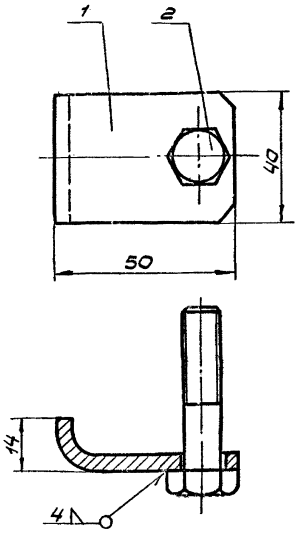

1. Размеры для справок.
2. Сварку производить электродом поз. 5. Швы зачистить.
3. Покрытие Ц21хр. ГОСТ 9791-68.
4. Покрыть грунтовкой поз. 3 и дважды красить эмалью поз. 4

727.03.200СБ

Изм.	Лист	N докум.	Подп.	Дата
Разраб.		Парамонова		
Пров.		Айзенберг		
Гл.констр.		Шустелов		
Н.контр.				
Утв.				

Скоба съемная
Сборочный чертеж

Лит	Масса	Масшт
	0,16	1:1

Лист | Листов 1

Мосгортранспроект

Инв.N подл. К-73-4688 | Подп. и дата | Взам.инв.N | Инв.N дубл. | Подп. и дата

727.03.201

∇3(∇)

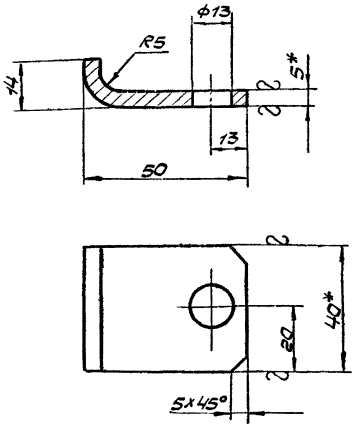

Длина развертки 56мм.

1.* Размеры для справок.
2. Предельные отклонения размеров – по 7кл.

727.03.201

Изм.	Лист	N докум.	Подп.	Дата
Разраб.		Парамонова		
Пров.		Айзенберг		
Гл.констр.		Шустелов		
Н.контр.				
Утв.				

Скоба

Лит.	Масса	Масшт.
	0,1	1:1

Лист | Листов 1

Полоса 5х40 ГОСТ 103-57 / Ст.3ГОСТ 535-58

Мосгортранспроект

Инв.N подл. К-73-4689 | Подп. и дата | Взам.инв.N | Инв.N дубл. | Подп. и дата

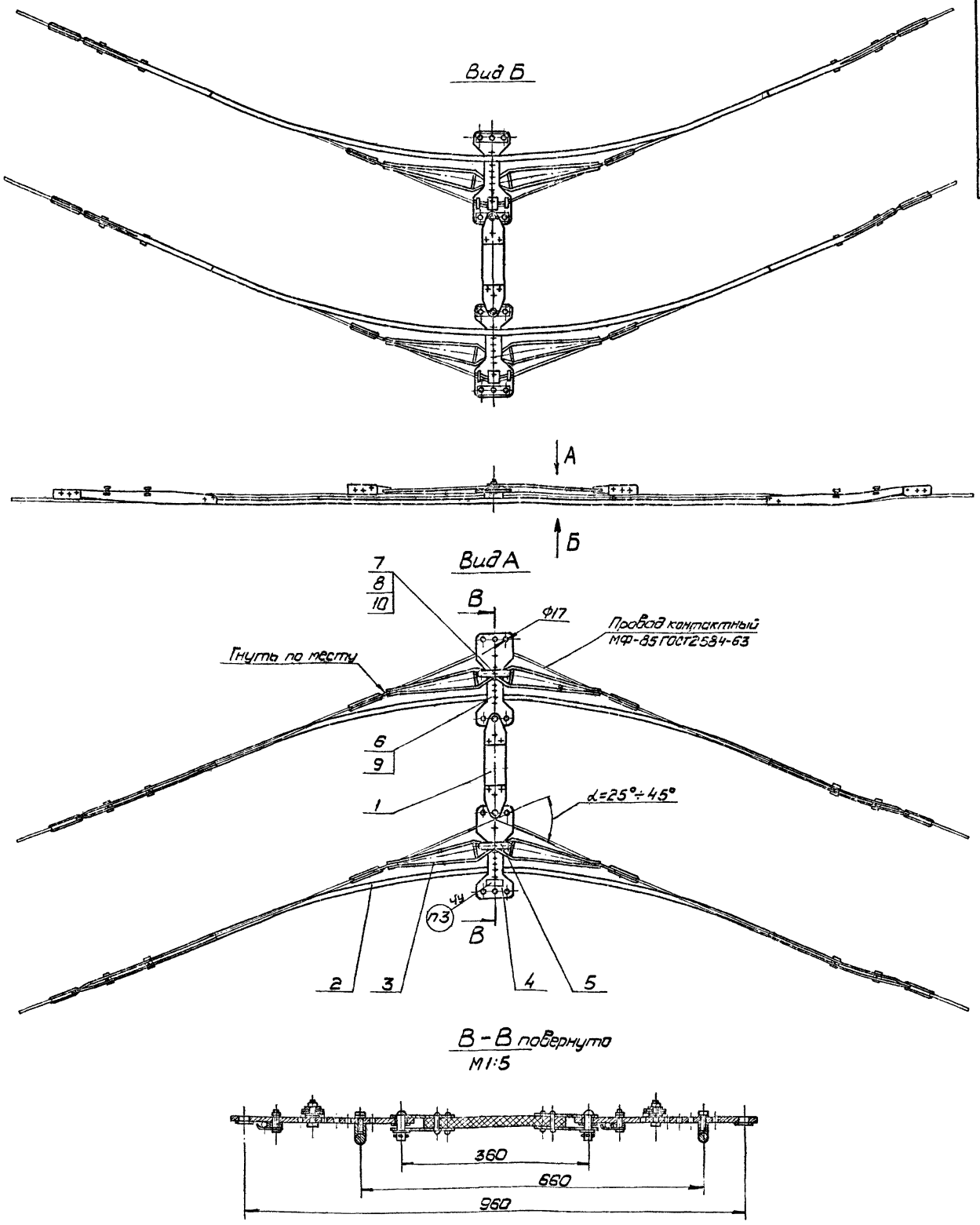

Примечание.

На данном чертеже кривой держатель условно изображен в рабочем положении на контактной сети.

1. Размеры для справок.
2. Резьбовые соединения смазать техническим вазелином поз. 11
3. Маркировать: КД $\frac{25}{45}$

					727.00.000 СБ			
Изм.	Лист	№ докум.	Подп.	Дата	Держатель кривой Тип КД $\frac{25}{45}$ Сборочный чертеж.	Лит.	Масса	Масшт.
Разраб.		Таборко		18/6-73			28	1:10
Пров.		Айзенберг				Лист	Листов 1	
Гл.констр.		Шустелов						
Нач.отд.		Шустелов				Мосгортранспроект		
Н.контр.								
Утв.		Хорович						

Инв. № подл.	Подп. и дата	Взам. инв. №	Инв. № дубл.	Подп. и дата
К-73-1924				

Серия 4.507-1 Выпуск 2

241.04.000СБ

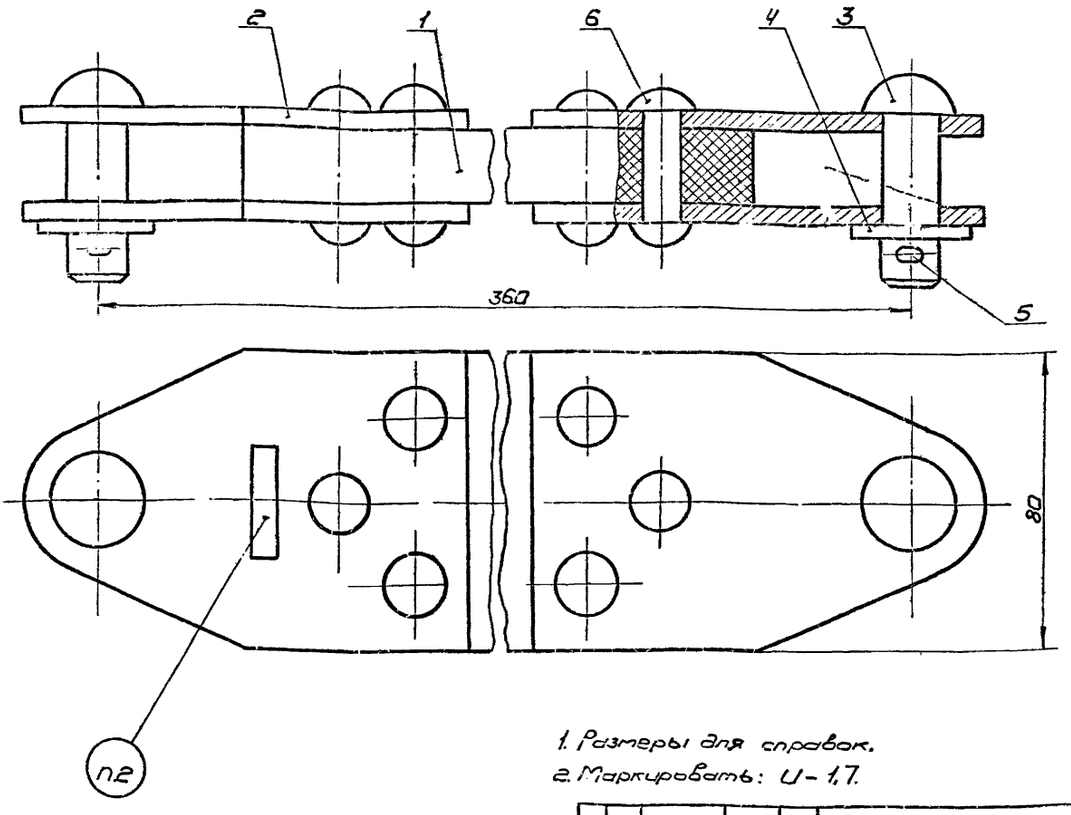

1. Размеры для справок.
2. Маркировать: И-1,7.

					241.04.000СБ			
Изм.	Лист	N докум.	Подп.	Дата	Изолятор планочный И-1,7 Сборочный чертеж	Лит.	Масса	Масшт
Разраб.		Парамонова					2,17	1:1
Пров.		Айзенберг				Лист	Листов 1	
Гл.констр.		Шустелов						
Н.контр.						Мосгортранспроект		
Утв.								

Копировал Жуков 8/IV 73г. Формат 12

Инв. N подл. | Подп. и дата | Взам. инв. N | Инв. N дубл. | Подп. и дата

К-73-1450

241.04.001

▽4(▽)

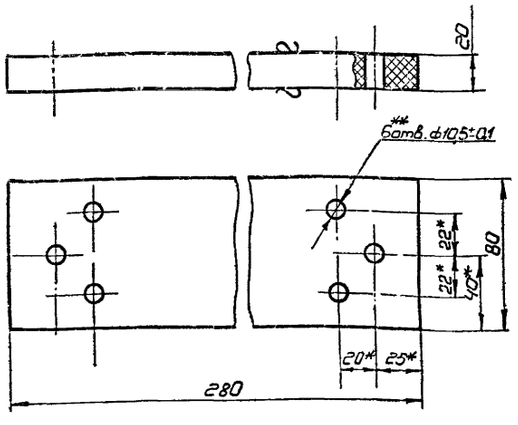

1.* Размеры для справок.
2. Неуказанные предельные отклонения размеров - по 7кл.
3.** Обработать по дет. 241.04.002.
4. Пропитать в лаке ГФ-95 ГОСТ 8018-70.

					241.04.001			
Изм.	Лист	N докум.	Подп.	Дата	Планка изоляционная	Лит.	Масса	Масшт.
Разраб.		Парамонова					0,57	1:2
Пров.		Айзенберг				Лист	Листов 1	
Гл.констр.		Шустелов						
Н.контр.					Пластик древесный слоистый ДСП-Б э ГОСТ 13913-68	Мосгортранспроект		
Утв.								

Инв. N подл. | Подп. и дата | Взам. инв. N | Инв. N дубл. | Подп. и дата

К-73-1451

241.04.002

▽4 (▽)

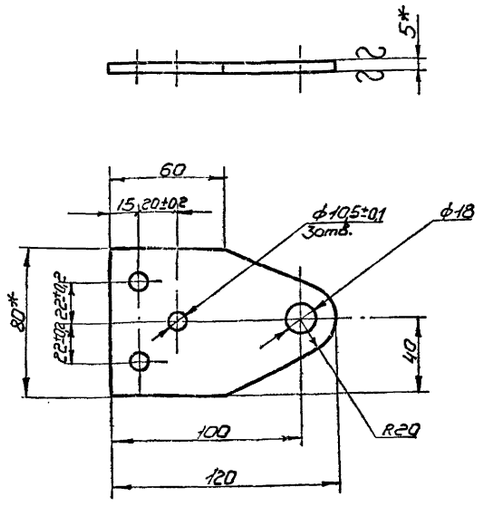

1.* Размеры для справок.
2. Неуказанные предельные отклонения размеров - по 7кл.
3. Покрытие Ц21хр. ГОСТ 9791-68.

					241.04.002			
Изм.	Лист	N докум.	Подп.	Дата	Пластина	Лит.	Масса	Масшт
Разраб.		Парамонова					0,3	1:2
Пров.		Айзенберг				Лист	Листов 1	
Гл.констр.		Шустелов						
Н.контр.					Полоса 5×80 ГОСТ 103-57 / Ст.3 ГОСТ 535-58	Мосгортранспроект		
Утв.								

Инв. N подл. | Подп. и дата | Взам. инв. N | Инв. N дубл. | Подп. и дата

К-73-1452

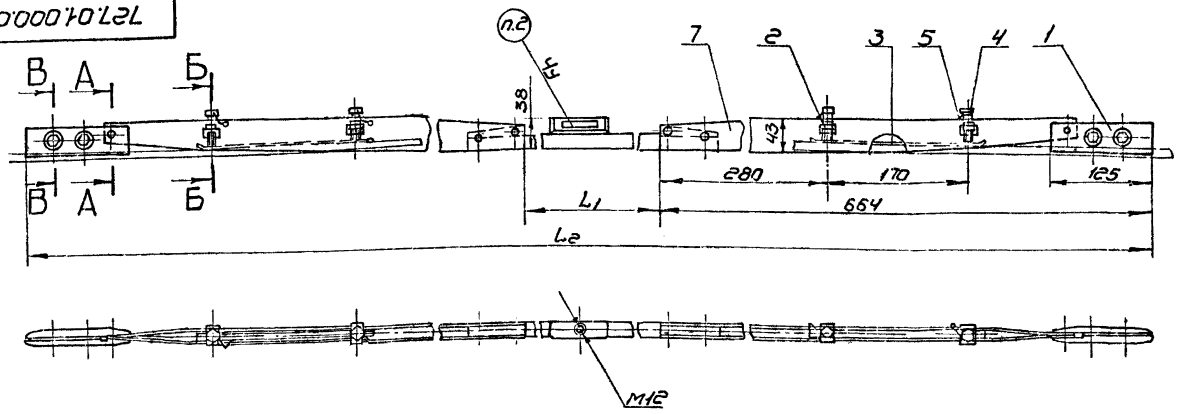

Обозначение	Маркировка	Размеры, мм L1	Размеры, мм L2	Масса, кг
727.01.000	КД 19/25	1300	2628	6,0
-01	КД 25/45	2200	3528	7,8

А-А М 1:1

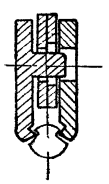

Б-Б М 1:1

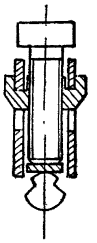

В-В М 1:1

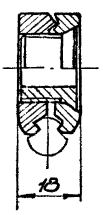

1. Размеры для справок
2. Маркировать: см. таблицу
3. Резьбу дет. поз. 2 и 4 смазать смазкой поз. 6

				727.01.000СБ	
Изм.	Лист	№ докум.	Подп.	Дата	
Разраб.		Парамонова			Бегунок. Сборочный чертеж. Лит. Масса см. табл. Масшт. 1:4
Пров.		Айзендер			Лист. Листов 1
Т. контр.		Шустелов			Мосгортранспроект
Н. контр.					
Утв.					

Копировал Жигарев 25.12.13г. Формат А2

Инв. № подл. | Подп. и дата | Взам. инв. № | Инв. № дубл. | Подп. и дата
К-73-4705

727.01.100СБ

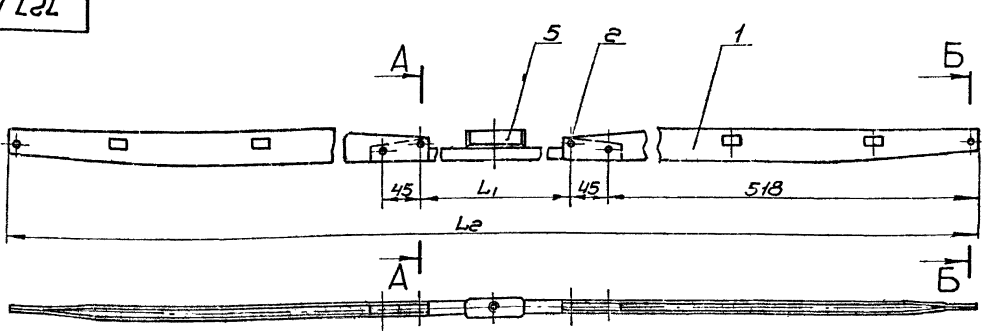

А-А М 1:1

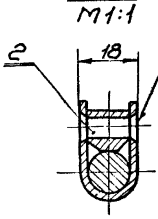

Б-Б М 1:1

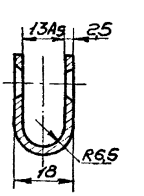

Обозначение	Размеры, мм L1	Размеры, мм L2	Масса, кг
727.01.100	1320	2446	4,8
-01	2220	3346	6,6

1. Размеры для справок.
2. Покрытие Ц6 хр ГОСТ 9791-68.
3. Покрыть грунтовкой поз. 3 и дважды красить эмалью поз. 4

				727.01.100СБ	
Изм.	Лист	№ докум.	Подп.	Дата	
Разраб.		Парамонова			Проходник концевой. Сборочный чертеж. Лит. Масса см. табл. Масшт. 1:4
Пров.		Айзендер			Лист. Листов 1
Т. контр.		Шустелов			Мосгортранспроект
Н. контр.					

Инв. № подл. | Подп. и дата | Взам. инв. № | Инв. № дубл. | Подп. и дата
К-73-4705

727.01.110СБ

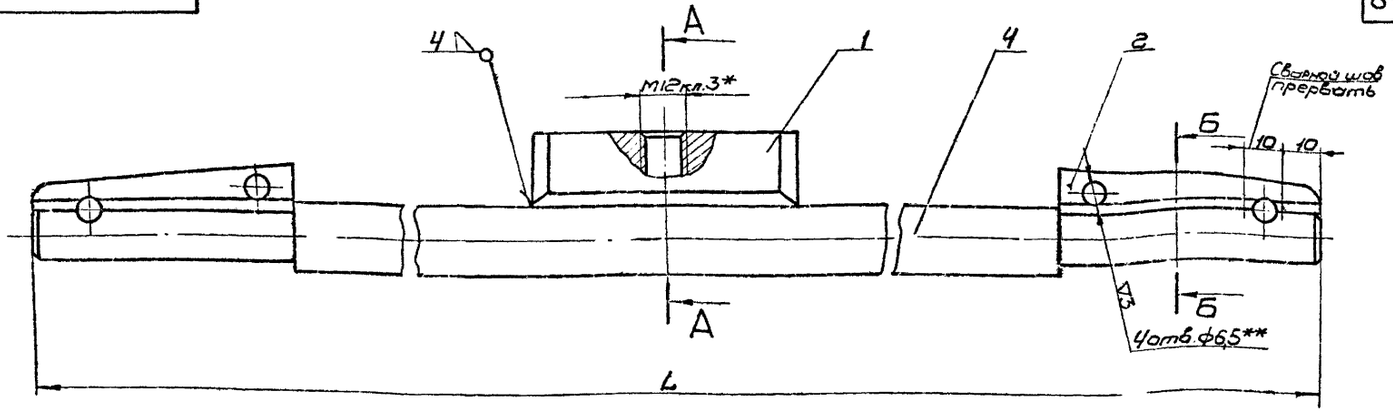

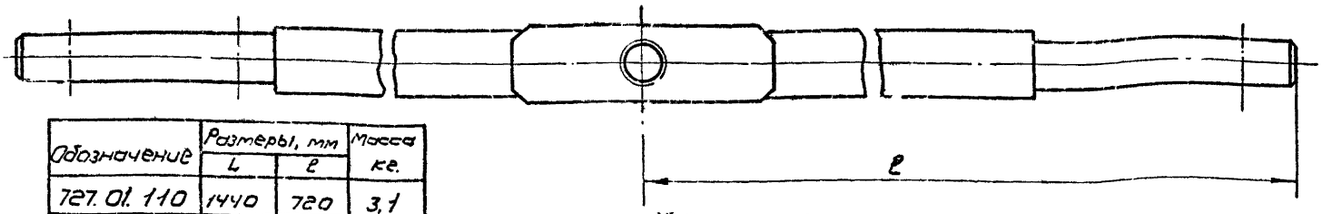

Обозначение	Размеры, мм		Масса кг.
	L	l	
727.01.110	1440	720	3,1
-01	2340	1170	4,9

1.* Размеры для справок

2** Сверлить по дет. 727.01.101

3. Сварку производить электродом поз.3 швы зачистить (см. сеч. А-А, Б-Б)

4. Покрытие Ц21 хр. ГОСТ 9791-68.

А-А

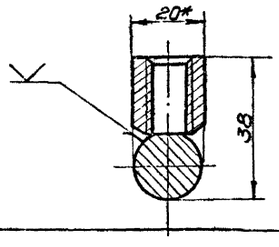

Б-Б

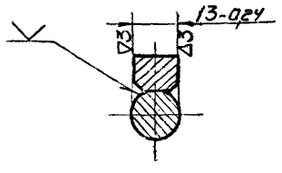

Изм.	Лист	N докум.	Подп.	Дата
Разраб.		Парамонова		
Пров.		Айзенберг		
Гл.констр.		Шустелов		
Н.контр.				
Утв.				

727.01.110СБ

Полоз

Сборочный чертеж

Лит.	Масса	Масшт.
	см табл.	1:1
Лист	Листов 1	

Мосгортранспроект

Копировал Жуковский 3/V-73г. Формат 12

Инв. № подл. | Подп. и дата | Взам. инв. № | Инв. № подл. | Подп. и дата

К-73-1420

727.01.113

▽3(▽)

Обозначение	Размеры, мм		Масса кг
	L	l	
727.01.113	1440	1300	2,75
-01	2340	2200	4,55

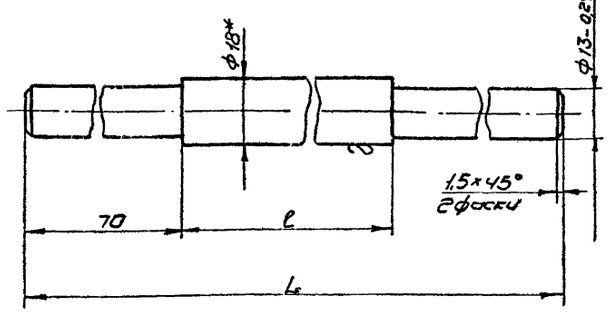

1.* Размер для справок.

2. Неуказанные предельные отклонения размеров - по 7кл.

Изм.	Лист	N докум.	Подп.	Дата
Разраб.		Парамонова		
Пров.		Айзенберг		
Гл.констр.		Шустелов		
Н.контр.				
Утв.				

727.01.113

Стержень

Лит.	Масса	Масшт.
	см. табл.	1:1
Лист	Листов 1	

Круг 18(5) ГОСТ 7417-57 / 20 ГОСТ 1051-59

Мосгортранспроект

Копировал Жуковский 3/V-73г. Формат 11

Инв. № подл. | Подп. и дата | Взам. инв. № | Инв. № дубл. | Подп. и дата

К-73-1421

727.01.112

▽3(▽)

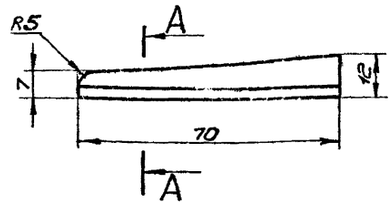

А-А

М2:1

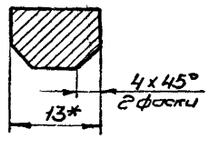

2. Предельные отклонения размеров - по 7кл.

Изм.	Лист	N докум.	Подп.	Дата
Разраб.		Парамонова		
Пров.		Айзенберг		
Гл.констр.		Шустелов		
Н.контр.				
Утв.				

727.01.112

Клин

Лит.	Масса	Масшт.
	0,065	1:1
Лист	Листов 1	

Квадрат 13 ГОСТ 2591-71 / Ст.3 ГОСТ 535-58

Мосгортранспроект

Инв. № подл. | Подп. и дата | Взам. инв. № | Инв. № дубл. | Подп. и дата

К-73-1422

▽4(▽)

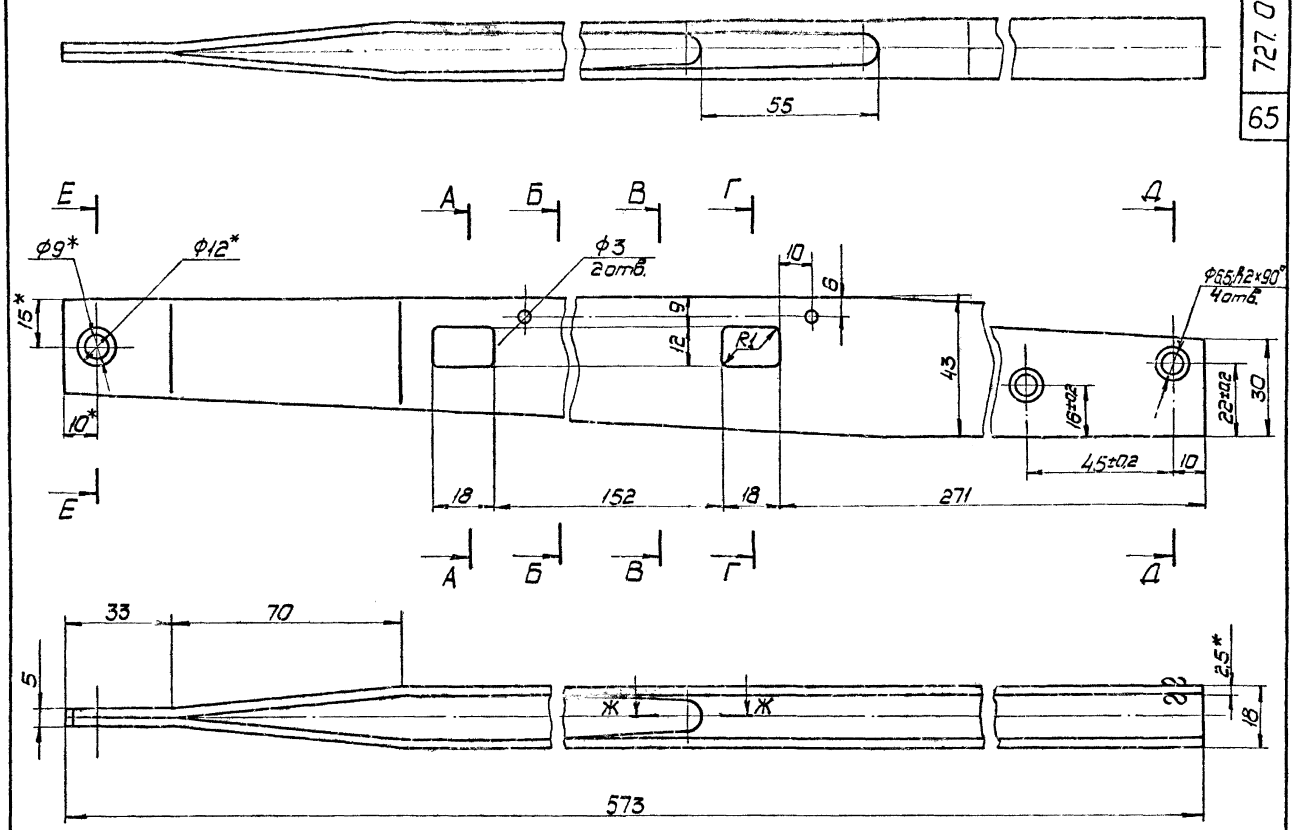

Развертка
М1:2

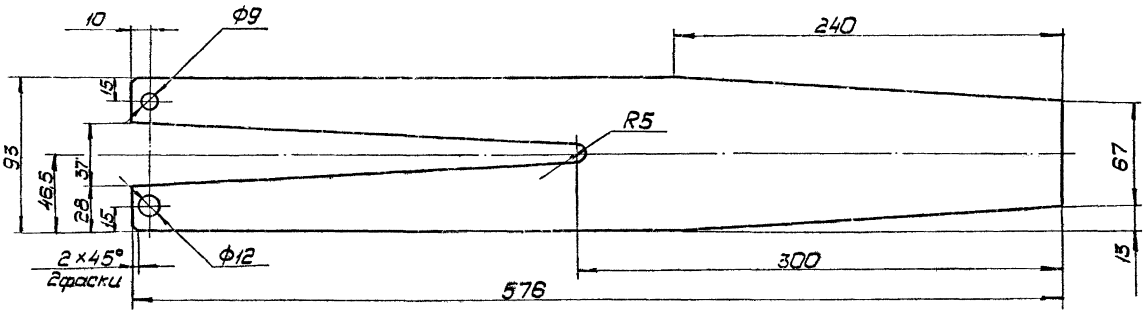

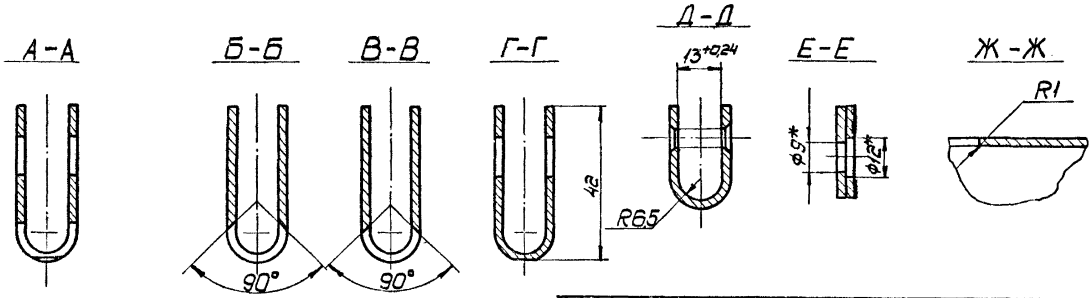

1.* Размеры для справок.
2. Неуказанные предельные отклонения размеров - по 7 кл.

Изм.	Лист	№ докум.	Подп.	Дата	727.01.101		
Разраб.		Парамонова			Обойма	Лит.	Масса 0,85	Масшт. М1:1
Пров.		Розендерг				Лист	Листов 1
Гл. констр.		Шустелов			Лист В2,5 ГОСТ 3680-57 / III В Г 08 кп ГОСТ 9045-70	Мосгортранспроект	
Н. контр.							
Утв.							

Инв. № подл. | Подп. и дата | Взам. инв. № | Инв. № дубл. | Подп. и дата

К-73-14/4

98.20.00А.СБ

Серия 4.507-1 Выпуск 2

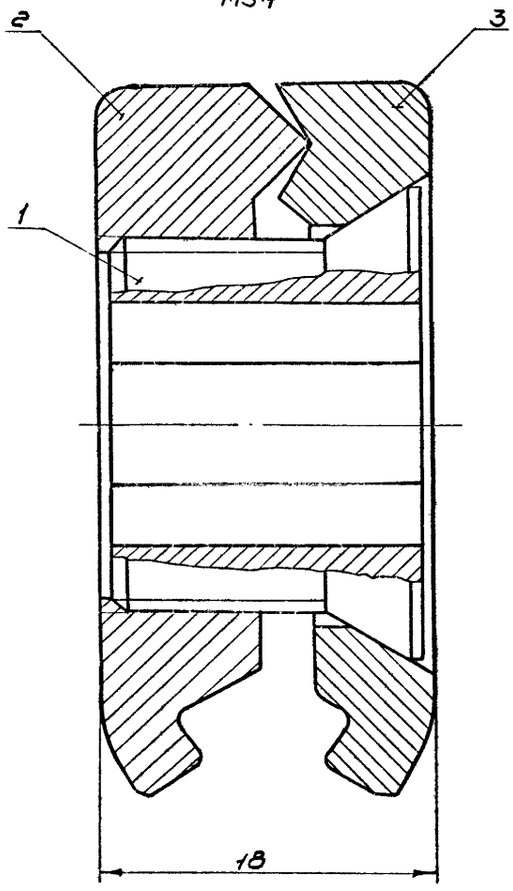

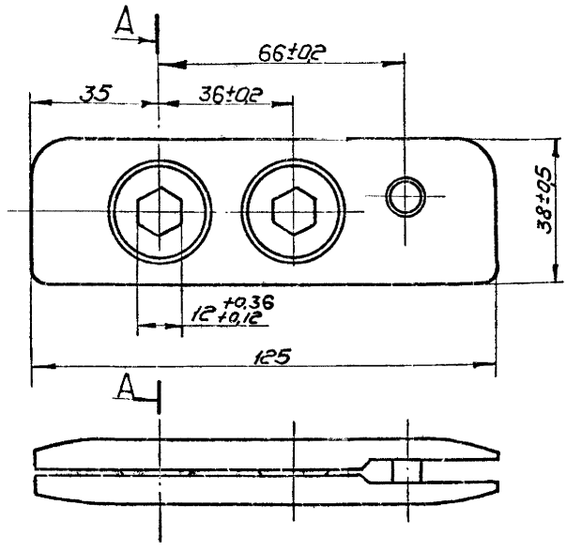

Размеры для справок

					98.20.00А.СБ			
Изм.	Лист.	N докум.	Подп.	Дата	Зажим концевой Сборочный чертеж	Лит	Масса	Масшт
Разраб.		Парамонова					0,6	1:1
Провер.		Айзенберг				Лист	Листов 1	
Гл.констр.		Шустелов				Мосгортранспроект		
Н.контр.								
Утв.								

Копировал Жуков 16.12.73г. Формат 12

Инв.N подл. | Подп. и дата | Взам.инв.N | Инв.N дубл. | Подп. и дата

К-73-3563

727.00.001

▽3(▽)

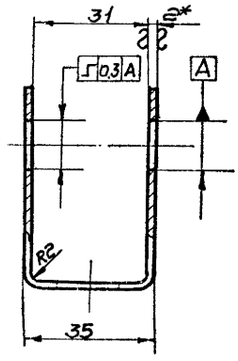

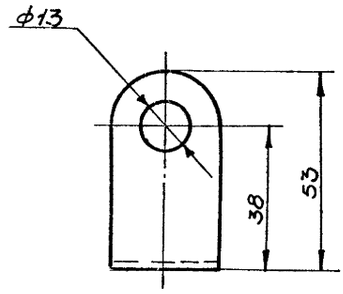

Развертка

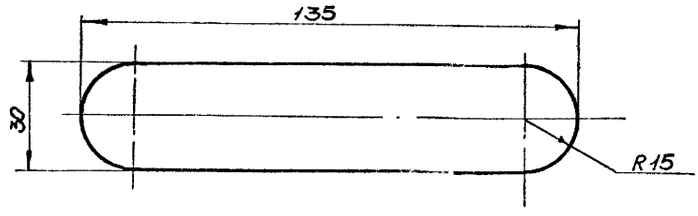

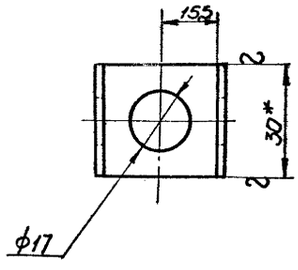

1.* Размер для справок

2. Неуказанные предельные отклонения размеров-по 7кл.

3. Покрытие Ц15хр ГОСТ 9791-68

					727.00.001			
Изм.	Лист.	N докум.	Подп.	Дата	Ушко загибное	Лит.	Масса	Масшт
Разраб.		Власов					0,06	1:1
Пров.		Айзенберг				Лист	Листов 1	
Гл.констр.		Шустелов						
Н.контр.					Лента 2х30 ГОСТ 6009-57 Ст.3 ГОСТ 535-58	Мосгортранспроект		
Утв.								

Формат 12

Инв.N подл. | Подп. и дата | Взам.инв.N | Инв.N дубл. | Подп. и дата

К-73-3564

Литье под давлением ▽4 (▽)

А–А
М5:1

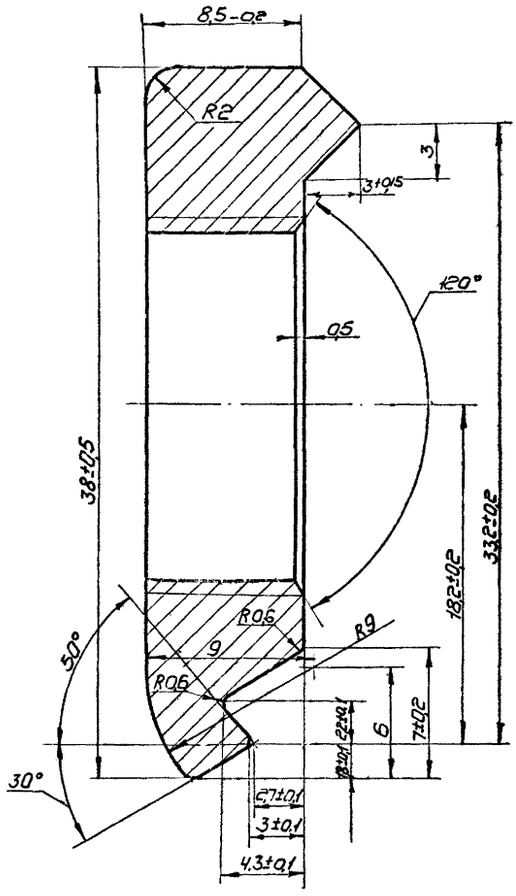

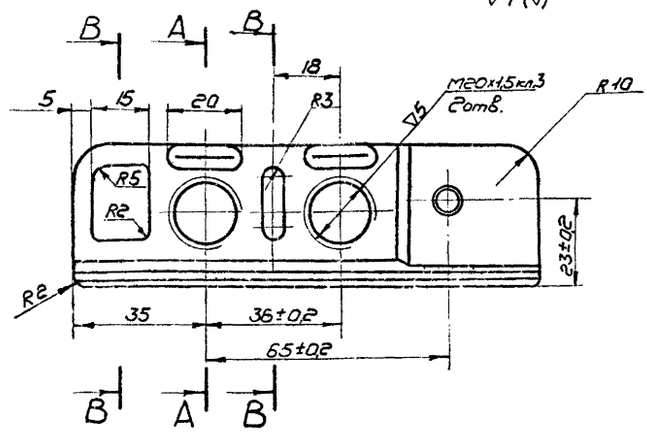

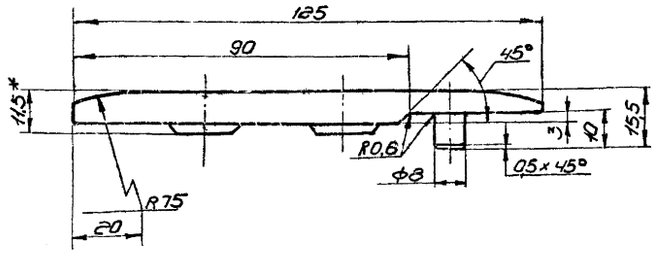

В–В

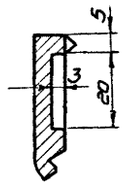

*Размер для справок

					98.20.01А		
Изм.	Лист	№ докум.	Подп.	Дата	Щека основная	Лит.	Масса / Масшт
Разраб.		Парамонов					0,3 / 1:1
Пров.		Айзенберг				Лист	Листов 1
Гл. констр.		Шустелов					
Н. контр.					лк80-3л ГОСТ 977-11-72	Мосгортранспроект	
Утв.							

Копировал Жукова 3/К-73. Формат 12

Инв. № подл. | Подп. и дата | Взам. инв. № | Инв. № дубл. | Подп. и дата | К-73-1.42.3

98.20.04

Литье под давлением ▽4

А–А
М5:1

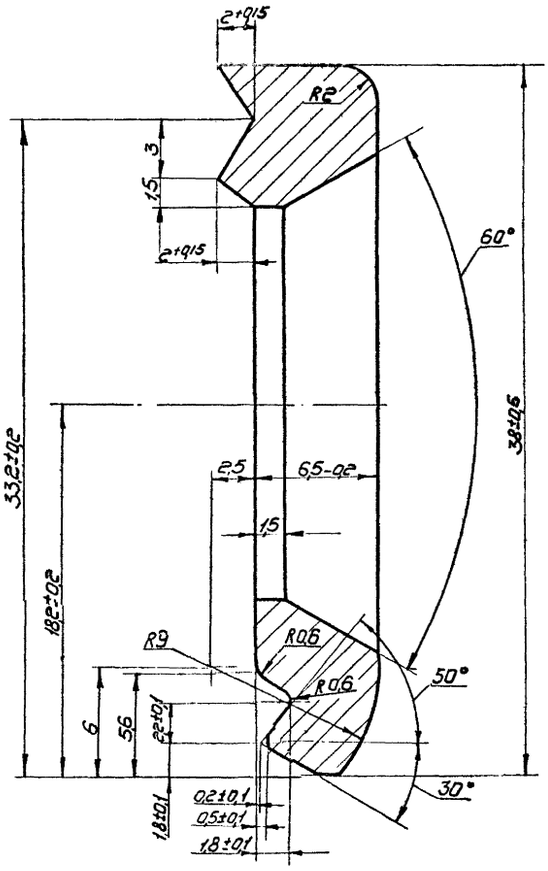

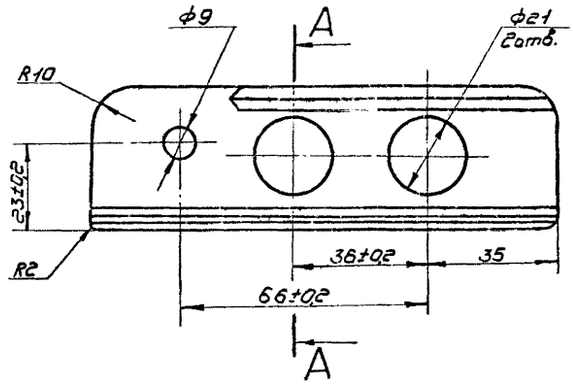

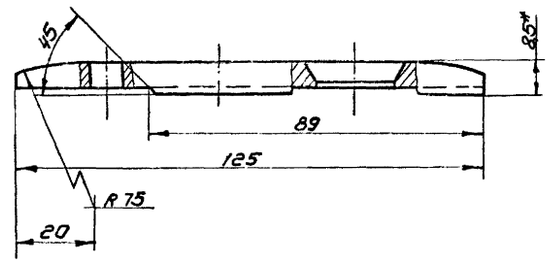

*Размер для справок.

					98.20.04		
Изм.	Лист	№ докум.	Подп.	Дата	Щека прижимная	Лит.	Масса / Масшт
Разраб.		Парамонов					0,3 / 1:1
Пров.		Айзенберг				Лист	Листов 1
Гл. констр.		Шустелов					
Н. контр.					лк80-3л ГОСТ 977-11-72	Мосгортранспроект	
Утв.							

Копировал Жукова 3/К-73г. Формат 12

Инв. № подл. | Подп. и дата | Взам. инв. № | Инв. № дубл. | Подп. и дата | К-73-1.42.4

727.01.001

∇4 (▽)

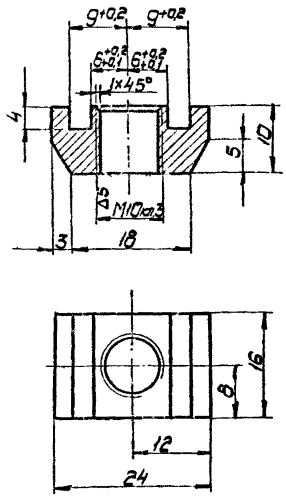

1. Неуказанные предельные отклонения размеров - по 7 кл.
2. Покрытие Ц21 хр. ГОСТ 9791-68

Изм.	Лист	№ докум.	Подп.	Дата	727.01.001		
Разраб.		Парамонова			Колодка	Лит.	Масса 0,02	Масшт. 1:1
Пров.		Кузнецова				Лист	Листов 1
Т.контр.		Шустилов			Полоса 12×27 ГОСТ 6422-62 / Ст 20 ГОСТ 1050-60	Мосгортранспроект	
Н.контр.							
Утв.							

Инв. № подл. | Подп. и дата | Взам. инв. № | Инв. № дубл. | Подп. и дата
К-73-14/0

Копировал: Кравцова 4/V 73г. Формат А1

727.01.002

68

∇3 (▽)

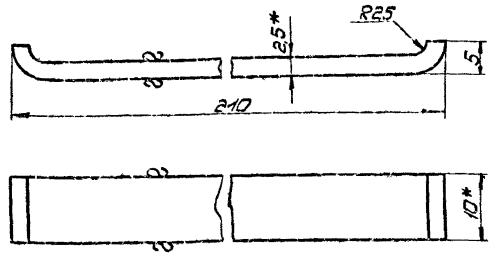

Длина развертки 212 мм

1. * Размеры для справок.
2. Предельные отклонения размеров - по 7 кл.
3. Покрытие Ц21 хр. ГОСТ 9791-68

Изм.	Лист	№ докум.	Подп.	Дата	727.01.002		
Разраб.		Парамонова			Подкладка	Лит.	Масса 0,04	Масшт. 1:1
Пров.		Кузнецова				Лист	Листов 1
Т.контр.		Шустилов			Лента 10-ПН-Т-2-НО-2,5×10 ГОСТ 503-71	Мосгортранспроект	
Н.контр.							
Утв.							

Инв. № подл. | Подп. и дата | Взам. инв. № | Инв. № дубл. | Подп. и дата
К-73-14/1

Копировал: Кравцова 4/V 73г. Формат А1

81.21.03

∇4 (▽)

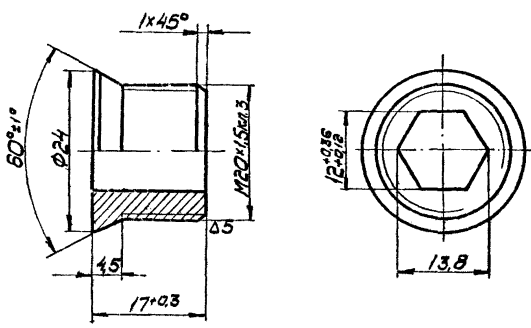

1. Неуказанные предельные отклонения размеров - по 7 кл.
2. Покрытие Ц8 хр. ГОСТ 9791-68

Изм.	Лист	№ докум.	Подп.	Дата	81.21.03		
Разраб.		Парамонова			Винт специальный	Лит.	Масса 0,03	Масшт. 1:1
Пров.		Кузнецова				Лист	Листов 1
Т.контр.		Шустилов			Сталь 20 ГОСТ 1050-60	Мосгортранспроект	
Н.контр.							
Утв.							

Инв. № подл. | Подп. и дата | Взам. инв. № | Инв. № дубл. | Подп. и дата
К-73-14/2

Копировал: Кравцова 4/V 73г. Формат А1

241.04.003

∞ (▽)

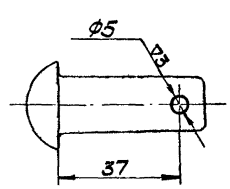

Предельные отклонения размеров - по 7 кл.

Изм.	Лист	№ докум.	Подп.	Дата	241.04.003		
Разраб.		Парамонова			Ось	Лит.	Масса 0,1	Масшт. 1:1
Пров.		Кузнецова				Лист	Листов 1
Т.контр.		Шустилов			Заготовка Заклепка 18×44-011 ГОСТ 10299-68	Мосгортранспроект	
Н.контр.							
Утв.							

Инв. № подл. | Подп. и дата | Взам. инв. № | Инв. № дубл. | Подп. и дата
К-73-14/3

Копировал: Кравцова 4/V 73г. Формат А1

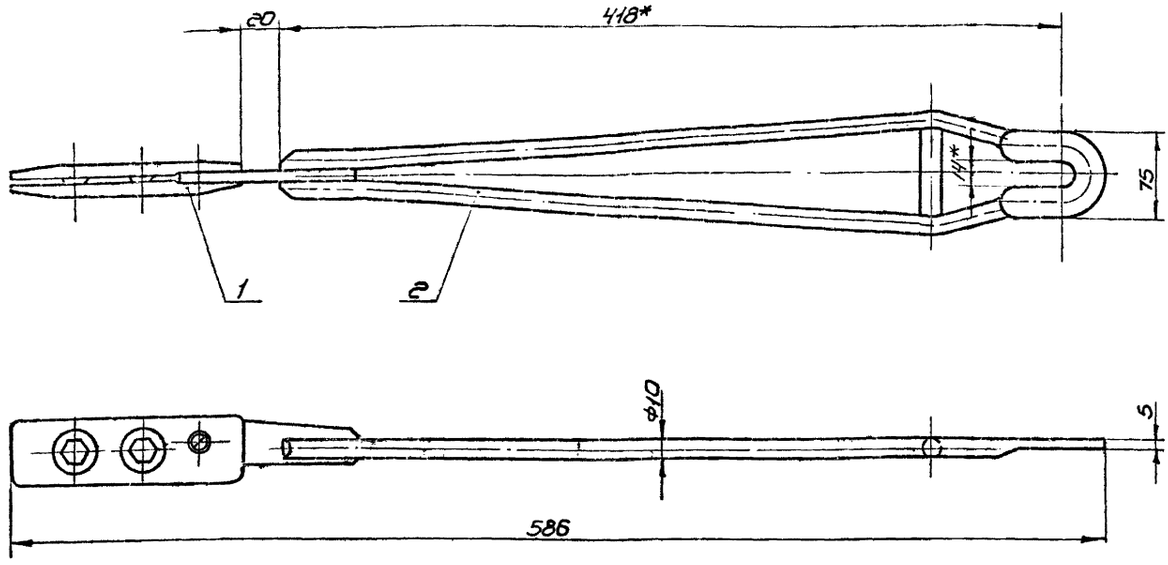

*Размеры для справок.

					727.02.000СБ		
Изм.	Лист	№ докум.	Подп.	Дата	Предохранитель Сборочный чертеж	Лит.	Масса 11	Масшт 1:2
Разраб.		Парамонов						
Пров.		Айзендере				Лист	Листов 1	
Гл. констр.		Шустелов						
Н. контр.						Мосгортранспроект		
Утв.								

Инв. № подл. | Подп. и дата | Взам. инв. № | Инв. № дубл. | Подп. и дата

Копировал Формат А2

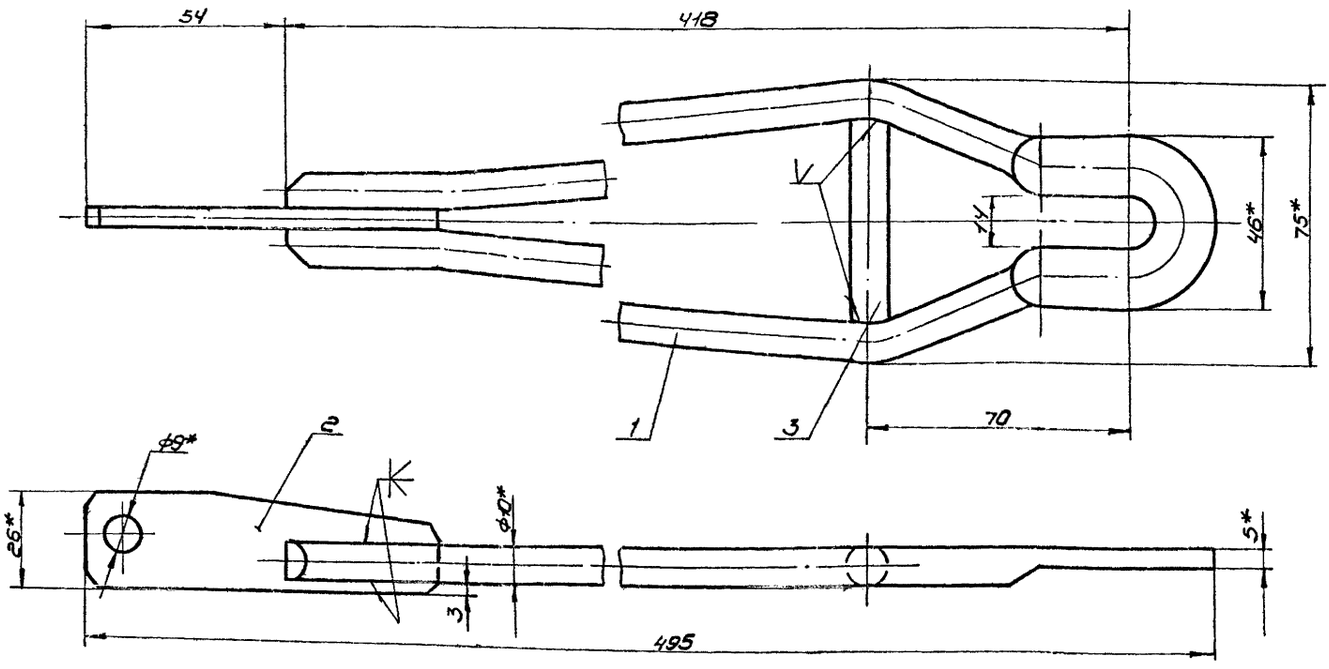

1.* Размеры для справок

2. Предельные отклонения размеров - по 7кл.

3. Сварку производить электродом поз. 6 швы зачистить

4. Покрыть грунтовкой поз. 4 и дважды красить эмалью поз. 5.

					727.02.100СБ		
Изм.	Лист	Ндокум.	Подп.	Дата	Решетка предохранителя Сборочный чертеж	Лит.	Масса 0,66	Масшт 1:1
Разраб.		Парамонов						
Пров.		Айзендере				Лист	Листов 1	
Гл. конст.		Шустелов						
Н. контр.						Мосгортранспроект		
Утв.								

Инв. № подл. | Подп. и дата | Взам. инв. № | Инв. № дубл. | Подп. и дата

К-73-1985

Серия 4.507-1 Выпуск 2

727.02.101

70

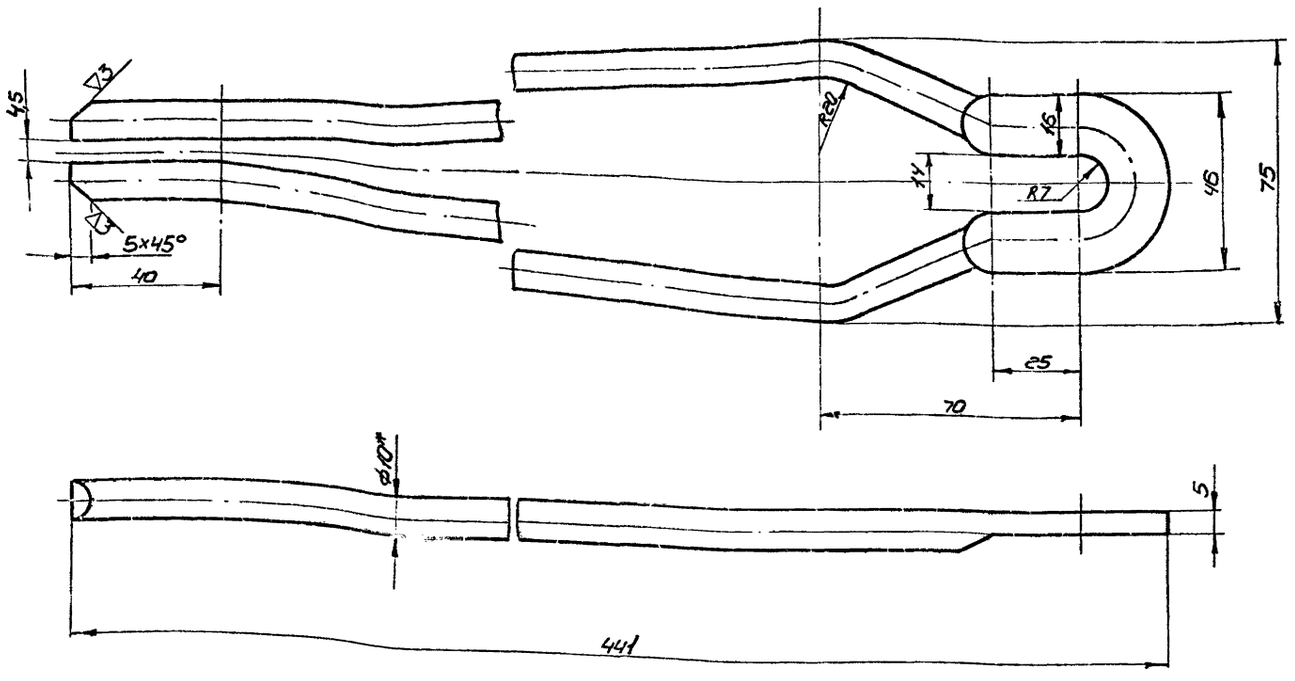

1.* Размер для справок.

2. Предельные отклонения размеров - по 7кл.

					727.02.101			
Изм.	Лист	N докум.	Подп.	Дата	Каркас решетки	Лит.	Масса	Масшт.
Разраб.		Парамонова					0,55	1:1
Пров.		Айзенберг				Лист	Листов 1	
Гл.констр.		Шустелов						
Н.контр.					Круг 10 ГОСТ2590-71 / Ст.3 ГОСТ535-58	Мосгортранспроект		
Утв.								

Копировал Жуков 11/V-73г. Формат 12

Инв. N подл. К-73-1489 | Подп. и дата | Взам. инв. N | Инв. N дубл. | Подп. и дата

727.01.111

▽3(▽)

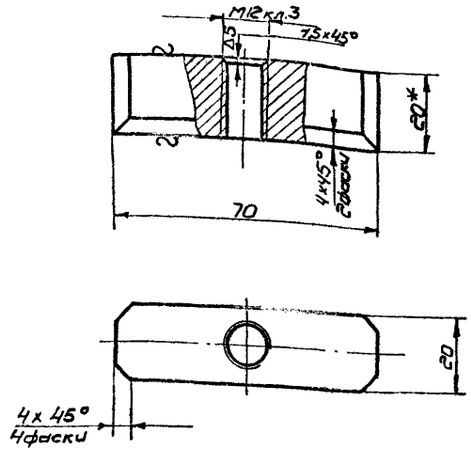

1* Размеры для справок.

2. Предельные отклонения размеров - по 7кл.

					727.01.111.			
Изм.	Лист	N докум.	Подп.	Дата	Бобышка	Лит.	Масса	Масшт.
Разраб.		Парамонова					0,2	1:1
Провер.		Айзенберг				Лист	Листов 1	
Гл.констр.		Шустелов						
Н.контр.					Квадрат 20 ГОСТ2591-71 / Ст.3 ГОСТ535-58	Мосгортранспроект		
Утв.								

Инв. N подл. К-73-1491 | Подп. и дата | Взам. инв. N | Инв. N дубл. | Подп. и дата

727.02.102

▽3(▽)

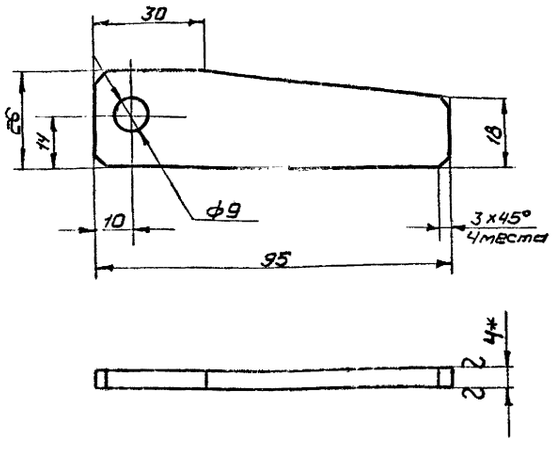

1.* Размер для справок

2. Предельные отклонения размеров - по 7кл.

					727.02.102			
Изм.	Лист	N докум.	Подп.	Дата	Планка	Лит.	Масса	Масшт.
Разраб.		Парамонова					0,08	1:1
Пров.		Айзенберг				Лист	Листов 1	
Гл.констр.		Шустелов						
Н.контр.					Лист 4 ГОСТ5681-57 / Ст.3 ГОСТ500-58	Мосгортранспроект		
Утв.								

Инв. N подл. К-73-1490 | Подп. и дата | Взам. инв. N | Инв. N дубл. | Подп. и дата

727.03.000СБ

Серия 4.507-1 Выпуск 2

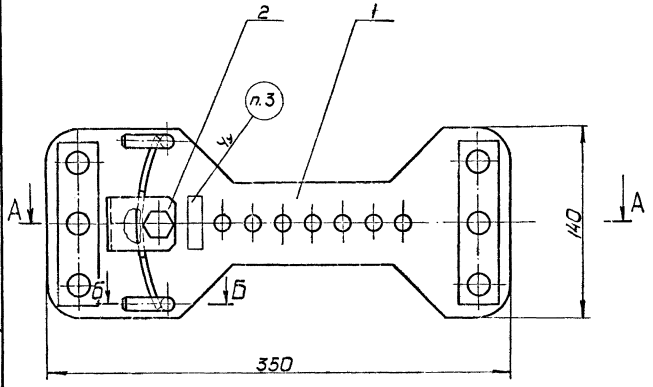

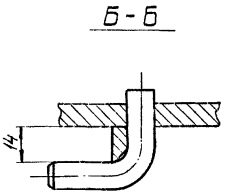

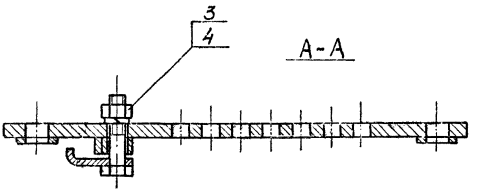

1. Размеры для справок.
2. Предельные отклонения размеров - по 7 кл.
3. Маркировать: КД $\frac{25}{45}$.

Изм.	Лист	№ докум.	Подп.	Дата	727.03.000 СБ.	Лит.	Масса	Масшт.
Разраб.		Парамонова			Плита		3,3	1:2
Пров.		Айзенберг			Сборочный чертеж.	Лист	Листов 1	
Гл.констр.		Шустеров				Мосгортранспроект		
Н.контр.								
Утв.								

Инв. № подл. | Подп. и дата | Взам. инв. № | Инв. № дубл. | Подп. и дата

К-73-1433

Копировал: Кравцова В.Ф. 73г. Формат 12

727.03.100СБ

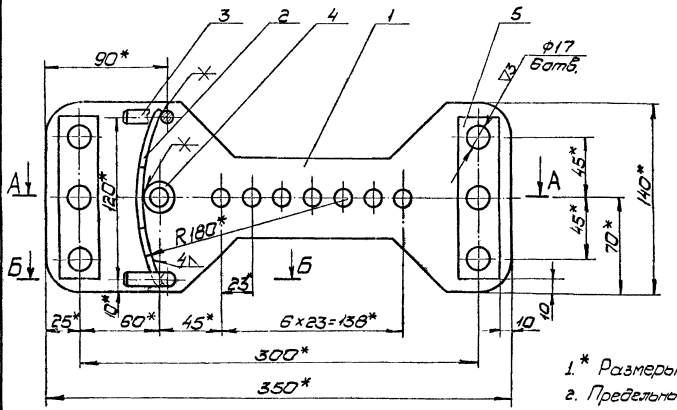

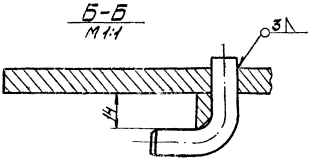

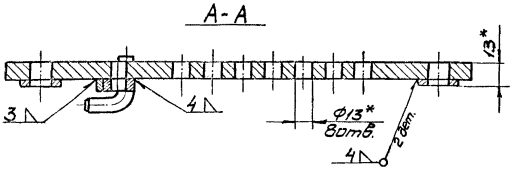

1.* Размеры для справок.
2. Предельные отклонения размеров - по 7 кл.
3. Сварку производить электродом поз. 8 Швы зачистить.
4. Покрыть грунтовкой поз. 6 и дважды красить эмалью поз. 7.

Изм.	Лист	№ докум.	Подп.	Дата	727.03.100 СБ.	Лит.	Масса	Масшт.
Разраб.		Парамонова			Основание		2,2	1:2
Пров.		Айзенберг			Сборочный чертеж.	Лист	Листов 1	
Гл.констр.		Шустеров				Мосгортранспроект		
Н.контр.								
Утв.								

Инв. № подл. | Подп. и дата | Взам. инв. № | Инв. № дубл. | Подп. и дата

К-73-1434

Копировал: Кравцова В.Ф. 73г. Формат 12

727.03.101

Серия 4.507-1 Выпуск 2

▽3(▽)

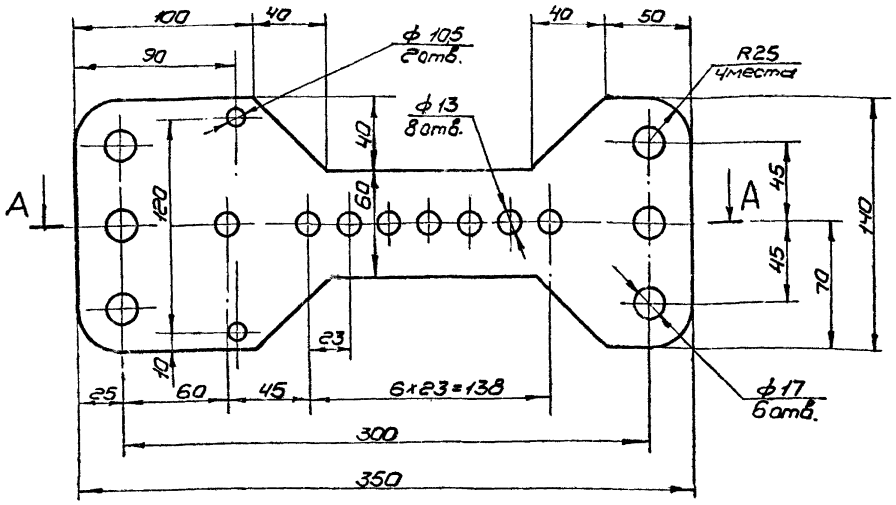

А-А

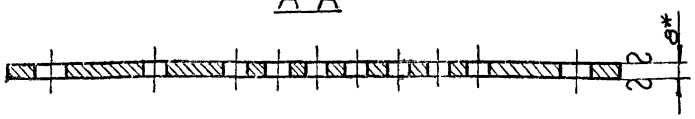

1.* Размер для справок.
2. Предельные отклонения размеров - по 7кл.

Изм.	Лист	N докум.	Подп.	Дата	727.03.101			
Разраб.	Парамонова				Плита	Лит	Масса 2,05	Масшт. 1:2
Пров.	Айзенберг					Лист	Листов 1	
Гл.констр.	Шустелов							
Н.контр.					Лист 8 ГОСТ 5681-57 Ст.3 ГОСТ 500-58	Мосгортранспроект		
Утв.								

Инв. N подл. | Подп. и дата | Взам. инв. N | Инв. N дубл. | Подп. и дата

К-73-4707

Копировал Жуткова 25/X-73г. Формат 12

727.03.102

▽3(▽)

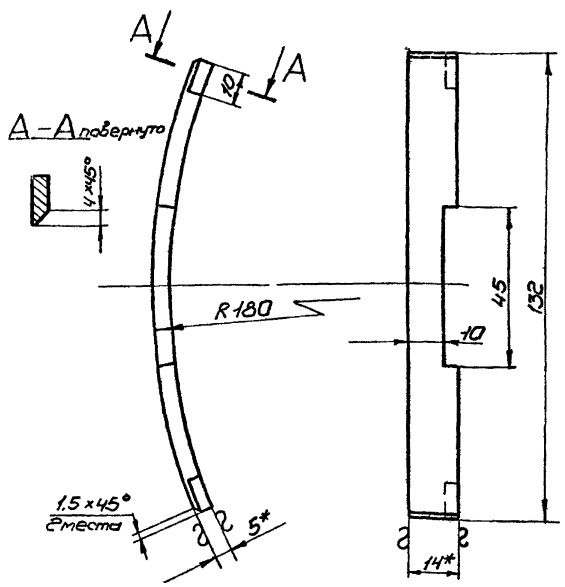

1.* Размеры для справок.
2. Предельные отклонения размеров - по 7кл.

Изм.	Лист	N докум.	Подп.	Дата	727.03.102			
Разраб.	Парамонова				Упор	Лит.	Масса 0,07	Масшт. 1:1
Пров.	Айзенберг					Лист	Листов 1	
Гл.констр.	Шустелов							
Н.контр.					Полоса 5×14 ГОСТ 103-57 Ст.3 ГОСТ 535-58	Мосгортранспроект		
Утв.								

Инв. N подл. | Подп. и дата | Взам. инв. N | Инв. N дубл. | Подп. и дата

К-73-4708

Копировал Жуткова 25/X-73г. Формат 11

727.03.103

▽3(▽)

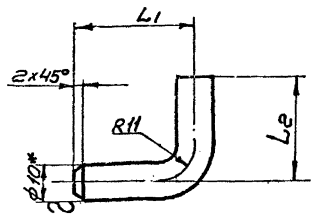

Обозначение	Размеры, мм		Длина развертки, мм	Масса, кг
	L1	L2		
727.03.103	23	28	46	0,027
-01	35	31	56	0,03

1.* Размер для справок
2. Предельные отклонения размеров - по 7кл.

Изм.	Лист	N докум.	Подп.	Дата	727.03.103			
Разраб.	Парамонова				Захват	Лит.	Масса см. табл.	Масшт. 1:1
Пров.	Айзенберг					Лист	Листов 1	
Гл.констр.	Шустелов							
Н.контр.					Круг 10 ГОСТ 2590-71 Ст.3 ГОСТ 535-58	Мосгортранспроект		
Утв.								

Инв. N подл. | Подп. и дата | Взам. инв. N | Инв. N дубл. | Подп. и дата

К-73-4709

Серия 4.507-1 выпуск 2

Формат	Зона	Поз.	Обозначение	Наименование	Кол.	Примечание
				Документация		
12			728.00.000СБ	Сборочный чертеж		
11			724.00.000ПЗ	Пояснительная записка		
11			726.00.000ТУ	Технические условия		
				Сборочные единицы		
11		1	242.04.000	Изолятор планочный И-1,2	1	
11		2	727.01.000	Бегунак	2	
11		3	728.01.000	Плита	2	
				Детали		
12		4	727.00.001	Ушко загибное	2	
				Стандартные изделия		
		5		Болт М12×40.58.01		
				ГОСТ 7798-70	4	

Инв.№ подл. | Подп. и дата | Взам. инв.№ | Инв.№ дубл. | Подп. и дата

Изм.	Лист	№ докум.	Подп.	Дата	728.00.000			
Разраб.	Парамонова				Держатель крибой Тип КД 10/25	Лит.	Лист 1	Листов 2
Пров.	Айзенберг					Мосгортранспроект		
Нач.отд.	Шустелов							
Н.контр.								
Утв.								

К-73-4574

Копировал Суханова Формат 11

Формат	Зона	Поз.	Обозначение	Наименование	Кол.	Прим.	73
		6		Гайка М12.6.01			
				ГОСТ 5915-70	2		
				Материалы			
		7		Смазка УН (Вазелин			
				технический) ГОСТ 782-59			

Инв.№ подл. | Подп. и дата | Взам. инв.№ | Инв.№ дубл. | Подп. и дата

Изм.	Лист	№ докум.	Подп.	Дата	728.00.000	Лист 2

К-73-4574

Копировал Суханова Формат 11

Формат	Зона	Поз.	Обозначение	Наименование	Кол.	Примечание
				Документация		
12			242.04.000СБ	Сборочный чертеж.		
				Детали		
12		1	242.04.001	Планка изоля-		
				ционная	1	
11		2	242.04.002	Пластина	4	
				Стандартные изделия		
		3		Болт М16×45.58.01		
				ГОСТ 7798-70	2	
		4		Гайка М16.6.01		
				ГОСТ 5915-70	2	
		5		Заклепка 8×40-011		
				ГОСТ 10299-68	6	

Инв.№ подл. | Подп. и дата | Взам. инв.№ | Инв.№ дубл. | Подп. и дата

Изм.	Лист	№ докум.	Подп.	Дата	242.04.000			
Разраб.	Парамонова				Изолятор планочный И-1,2	Лит.	Лист	Листов 1
Пров.	Айзенберг					Мосгортранспроект		
Нач.отд.	Шустелов							
Н.контр.								
Утв.								

К-73-4576

Копировал Суханова Формат 11

Формат	Зона	Поз.	Обозначение	Наименование	Кол.	Примечание
				Документация		
12			728.01.000СБ	Сборочный чертеж		
				Сборочные единицы		
11	1		729.01.100	Основание	1	
				Детали		
11	2		729.01.001	Прижим	1	
				Стандартные изделия		
		3		Болт М12×40.58.01		
				ГОСТ 7798-70	1	
		4		Гайка М12.5.01		
				ГОСТ 5915-70	1	
		5		Шайба 12.65Г.01		
				ГОСТ 6402-70	1	

Инв.№ подл. | Подп. и дата | Взам. инв.№ | Инв.№ дубл. | Подп. и дата

Изм.	Лист	№ докум.	Подп.	Дата	728.01.000			
Разраб.	Власов				Плита	Лит.	Лист	Листов 1
Пров.	Айзенберг					Мосгортранспроект		
Нач.отд.	Шустелов							
Н.контр.								
Утв.								

К-73-4576

Копировал Суханова. Формат 11

Серия 4.507-1 Выпуск 2

Формат	Зона	Поз	Обозначение	Наименование	Кол.	Примечание
				Документация		
12			728.01.100СБ.	Сборочный чертеж		
				Детали		
11		1	727.03.103	Захват	2	
11		2	728.01.101	Упор	1	
12		3	728.01.102	Планка	1	
64		4	728.01.103	Шайба		
				Лист 4 ГОСТ 5681-57 / Ст.3 ГОСТ 500-58		
				$\phi_{нар}$=30мм, $\phi_{вн.}$=17мм	4	0,03кг.
				Материалы		
		5		Грунтовка ГФ-020 ГОСТ 4056-63		
		6		Эмаль серая марки ПФ-115 ГОСТ 6465-63		
		7		Электроды ЦМ7 Э42-5,0Р ГОСТ 9467-60		

728.01.100

Изм.	Лист	N докум.	Подп.	Дата
Разраб.	Власов			
Пров.	Айзендер			
Нач.отд.	Шустелов			
Н.контр.				
Утв.				

Основание

Лит	Лист	Листов
		1

МОСГОРТРАНСПРОЕКТ

Инв. N подл. К-73-3598 | Подп. и дата | Взам. инв. N | Инв. N дубл. | Подп. и дата

Копировал Эфрон 17/X-73г. Формат 11

728.01.001

▽3(▽)

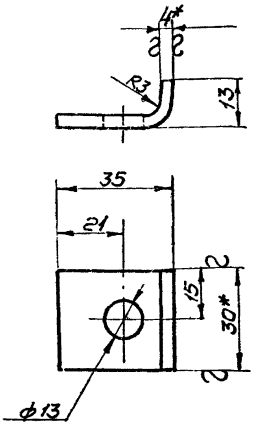

1. Длина развертки L = 42мм
2.* Размеры для справок
3. Предельные отклонения размеров - по 7кл.
4. Покрытие Ц21хр. ГОСТ 9791-68

728.01.001

Изм.	Лист	N докум.	Подп.	Дата
Разраб.	Власов			
Пров.	Айзендер			
Гл.констр.	Шустелов			
Н.контр.				
Утв.				

Прижим

Лит.	Масса	Масшт
	0,04	1:1

Лист | Листов 1

Полоса 4х30 ГОСТ 103-53 / Ст.3 ГОСТ 535-58

МОСГОРТРАНСПРОЕКТ

Инв. N подл. К-73-3585 | Подп. и дата | Взам. инв. N | Инв. N дубл. | Подп. и дата

Копировал Эфрон 17/X-73г. Формат 11

728.01.102

▽4(▽)

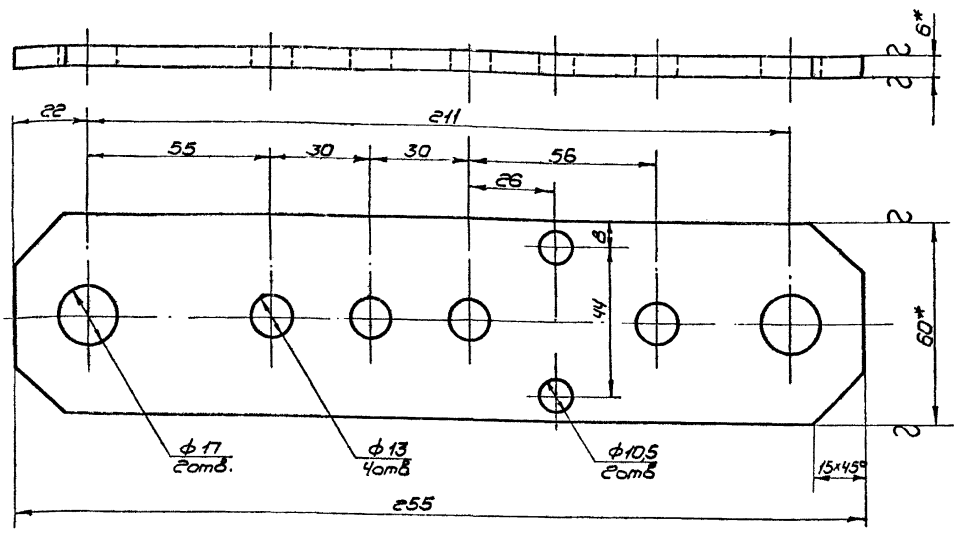

1.* Размеры для справок
2. Предельные отклонения размеров - по 7кл.

728.01.102

Изм.	Лист	N докум.	Подп.	Дата
Разраб.	Парамонов			
Пров.	Айзендер			
Гл.констр.	Шустелов			
Н.контр.				
Утв.				

Планка

Лит	Масса	Масшт
	0,72	1:1

Лист | Листов 1

Полоса 6х60 ГОСТ 103-57 / Ст.3 ГОСТ 535-58

МОСГОРТРАНСПРОЕКТ

Инв. N подл. К-73-3586 | Подп. и дата | Взам. инв. N | Инв. N дубл. | Подп. и дата

728.01.101

▽3(▽)

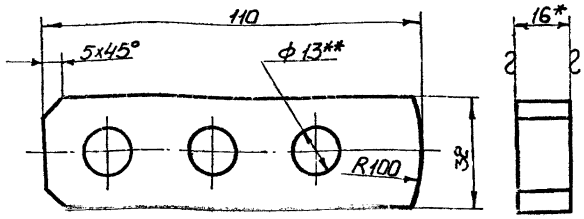

1* Размер для справок
2 Предельные отклонения размеров-по 7кл.
3** Сверлить по дет. 728.01.102

Изм.	Лист	№ докум.	Подп.	Дата	728.01.101			
Разраб.		Власов			Упор	Лит.	Масса 0,31	Масшт. 1:1
Пров.		Айзенберг				Лист	Листов 1	
Гл.констр.		Шустелов						
Н.контр.					Лист 16 ГОСТ 5681-57 Ст.3 ГОСТ 500-58	Мосгортранспроект		
Утв.								

Инв. № подл. К-73-3593 | Подп. и дата | Взам. инв. № | Инв. № дубл. | Подп. и дата

Копировал [illegible] 18/II-73г. Формат 11

242.04.002

▽4(▽)

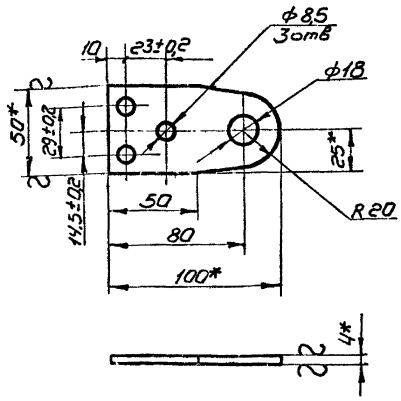

1.* Размеры для справок
2. Неуказанные предельные отклонения размеров-по 7кл.
3. Покрытие Ц21хр ГОСТ 9791-68

Изм.	Лист	№ докум.	Подп.	Дата	242.04.002			
Разраб.		Клюева			Пластина	Лит.	Масса 0,13	Масшт. 1:2
Пров.		Садов				Лист	Листов 1	
Гл.констр.		Шустелов						
Н.контр.					Полоса 4х50 ГОСТ 103-57 Ст.3 ГОСТ 535-58	Мосгортранспроект		
Утв.								

Инв. № подл. К-73-3594 | Подп. и дата | Взам. инв. № | Инв. № дубл. | Подп. и дата

Копировал [illegible] 18/II-73г. Формат 11

728.00.000СБ

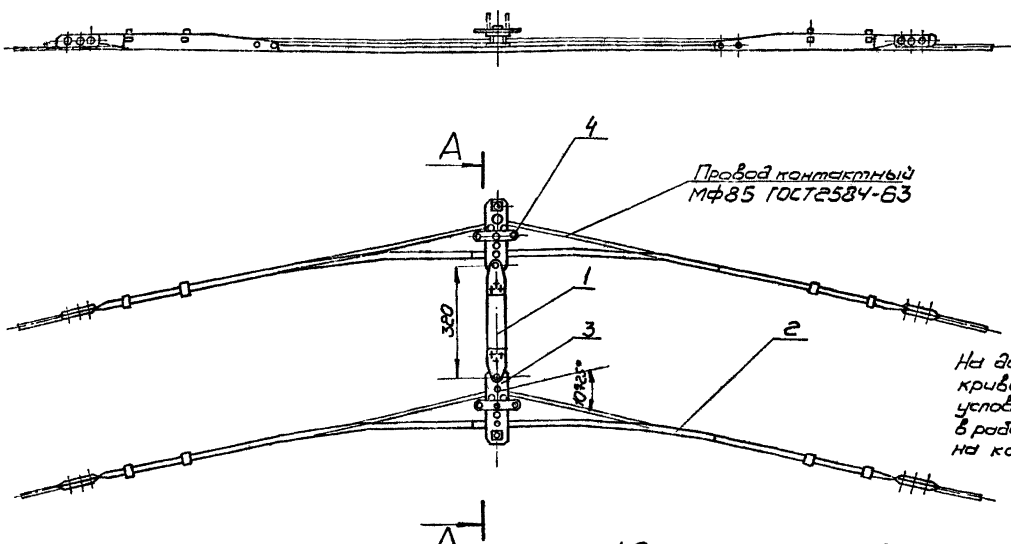

На данном чертеже кривой держатель условно изображен в рабочем положении на контактной сети.

1. Размеры для справок.
2. Резьбовые соединения смазать техническим вазелином поз. 7.
3. Разрешается замена планочного изолятора на два пряжечных изолятора типа ИП-2.

А-А повернуто
М1:5

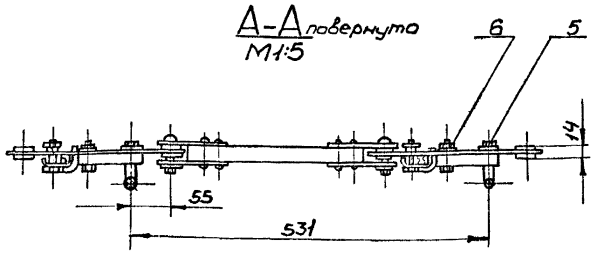

Изм.	Лист	№ докум.	Подп.	Дата	728.00.000СБ			
Разраб.		Власов			Держатель кривой тип КД 25 Сборочный чертеж	Лит.	Масса 15,6	Масшт. 1:10
Пров.		Айзенберг				Лист	Листов 1	
Гл.констр.		Шустелов						
Нач.отд.		Шустелов				Мосгортранспроект		
Н.контр.								
Утв.		Хорович						

Инв. № подл. К-73-3596 | Подп. и дата | Взам. инв. № | Инв. № дубл. | Подп. и дата

Копировал [illegible] 18/II-73г. Формат 12

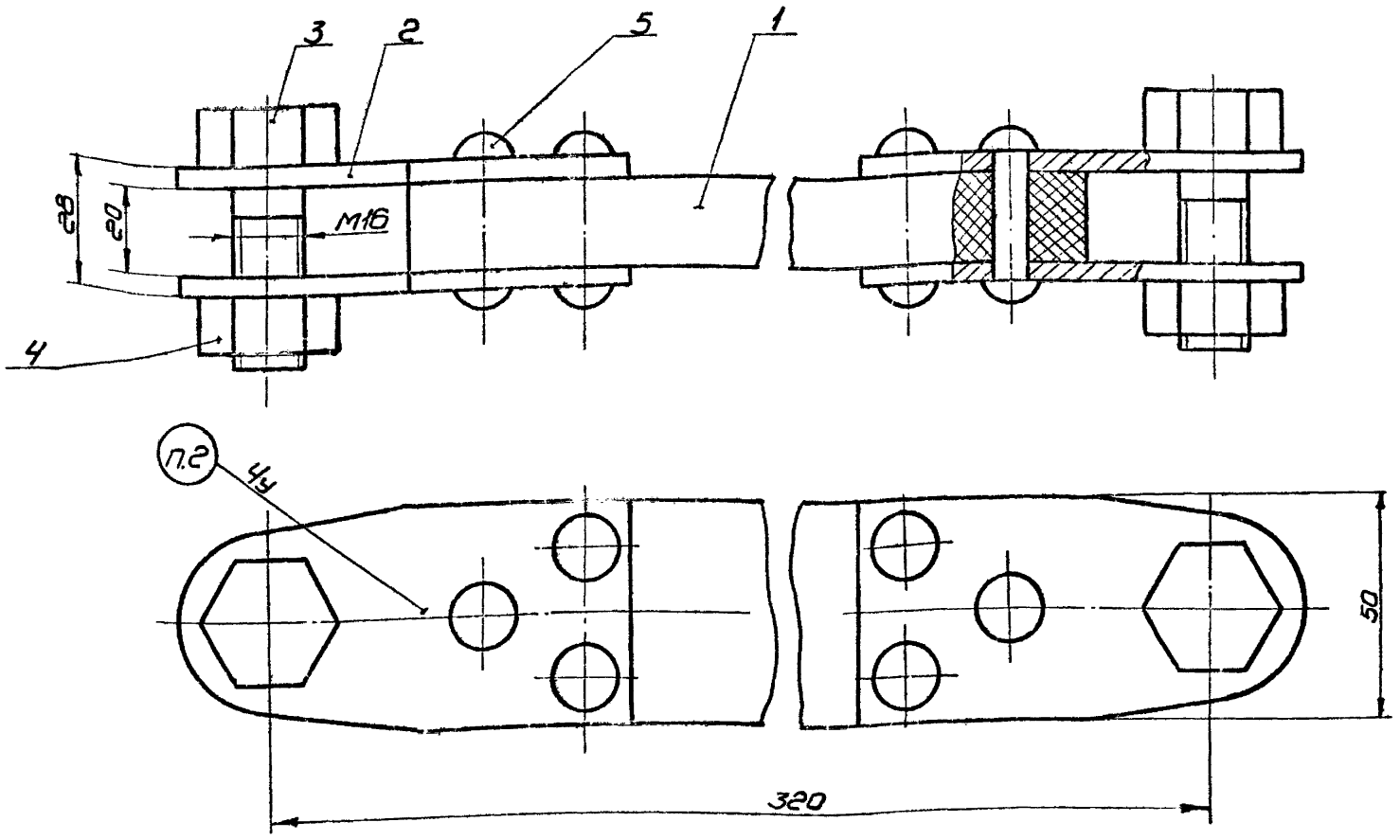

1. Размеры для справок
2. Маркировать И-1,2

				242.04.000СБ	
Изм. Лист	№ докум.	Подп.	Дата	Изолятор планочный И-1,2 Сборочный чертеж	Лит. / Масса 1,05 / Масшт. 1:1
Разраб.	Кл-ева				Лист / Листов 1
Пров.	Садов				Мосгортранспроект
Гл.констр.	Шустелов				
Н.контр.					
Утв.					

Копировал Жукова 16.12-73г. Формат А2

Инв.№ подл. | Подп. и дата | Взам.инв.№ | Инв.№ дубл. | Подп. и дата
К-73-3511

▽4(▽)

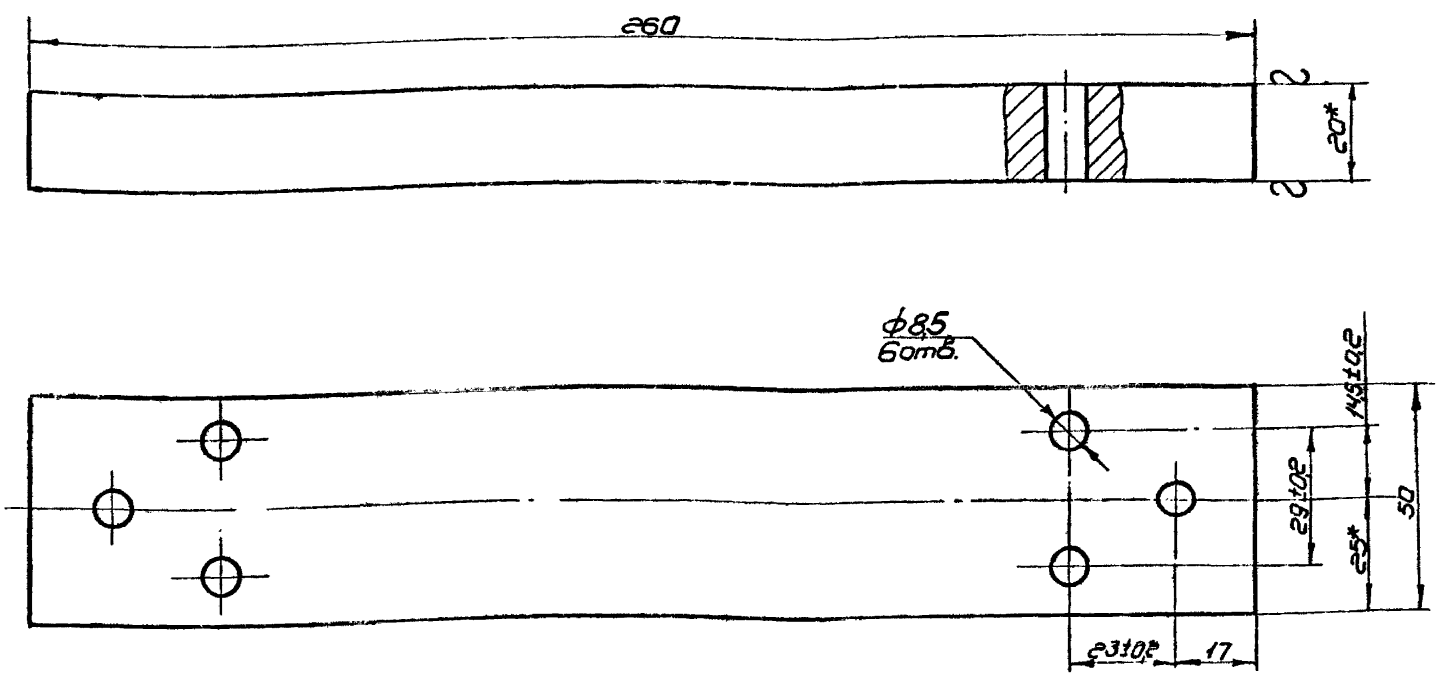

1* Размеры для справок

2. Острые кромки скруглить радиусом R = 1,5 мм
3. Неуказанные предельные отклонения размеров - по 7кл.
4. Пропитать в лаке ГФ-95 ГОСТ 8018-70

				242.04.001	
Изм. Лист	№ докум.	Подп.	Дата	Планка изоляционная	Лит. / Масса 0,31 / Масшт. 1:1
Разраб.	Бурова				Лист / Листов 1
Пров.	Садов			ДСП-Б-Э δ=20 ГОСТ 13913-68	Мосгортранспроект
Гл.констр.	Шустелов				
Н.контр.					
Утв.					

Инв.№ подл. | Подп. и дата | Взам.инв.№ | Инв.№ дубл. | Подп. и дата
К-73-3572

Серия 4.507-1 Выпуск 2

728.01.100СБ

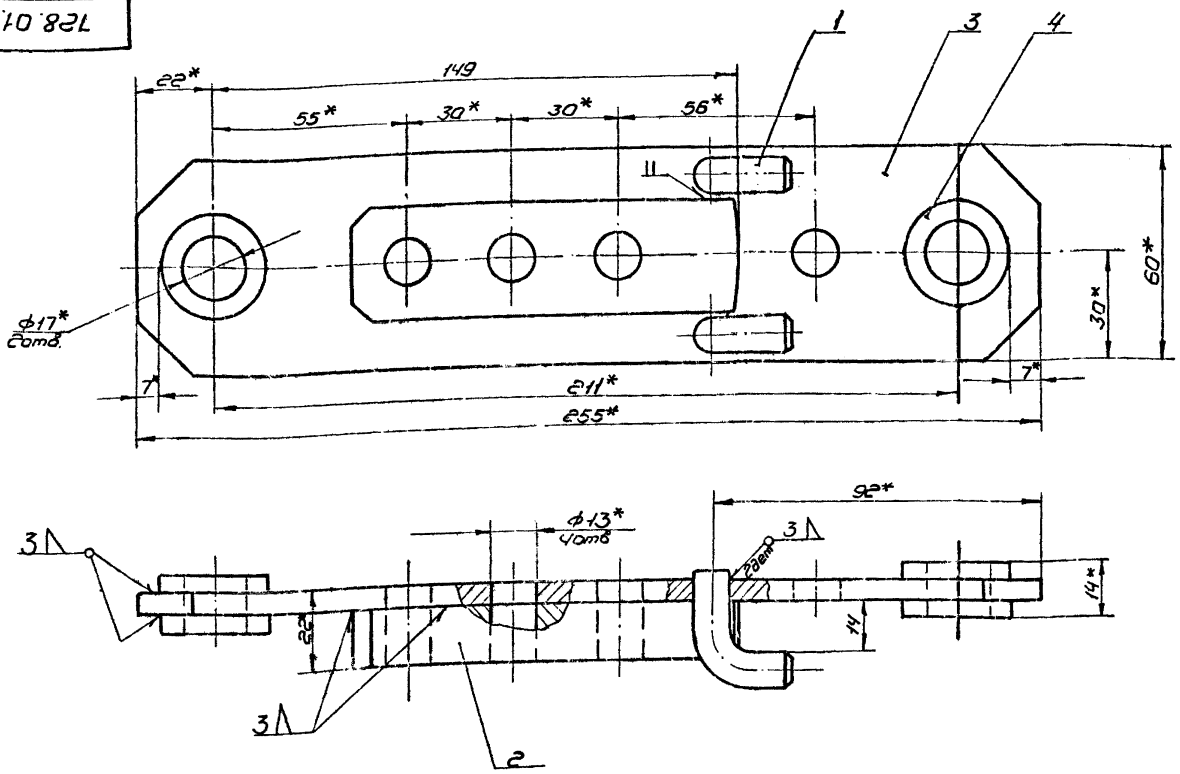

1.* Размеры для справок.
2. Предельные отклонения размеров - по 7кл.
3. Сварку производить электродом поз. 7
4. Покрыть грунтовкой поз. 5 и дважды красить эмалью поз. 6

Изм.	Лист	N докум.	Подп.	Дата
Разраб.		Власов		
Провер.		Айзендерг		
Гл. констр.		Шустелов		
Гл. констр.				
Утв.				

728.01.100СБ

Основание
Сборочный чертеж

Лит.	Масса	Масшт
	1,22	1:1

Лист | Листов 1

МОСГОРТРАНСПРОЕКТ

Инв. N подл. | Подп. и дата | Взам. инв. N | Инв. N дубл. | Подп. и дата

К-73-1453

Копировал Жуковский 10/IV-73г Формат 12

728.01.000СБ

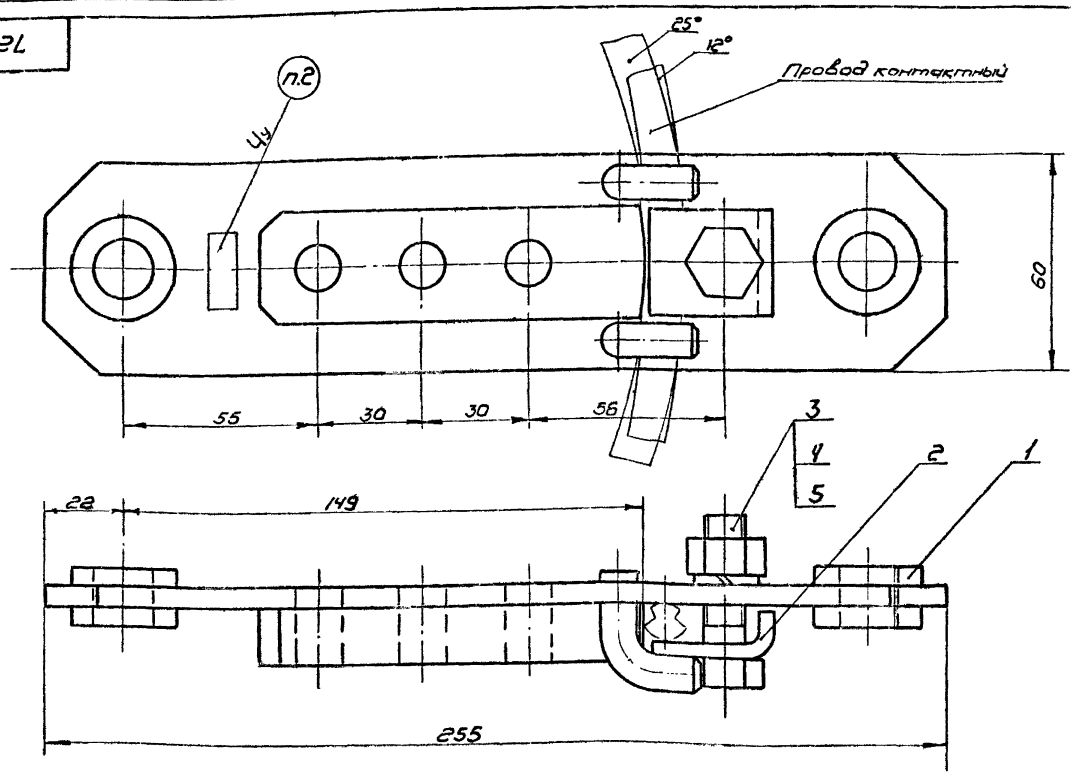

1. Размеры для справок.
2. Маркировать: КД $\frac{10}{25}$

Изм.	Лист	N докум.	Подп.	Дата
Разраб.		Власов		
Пров.		Айзендерг		
Гл. констр.		Шустелов		
Н. контр.				
Утв.				

728.01.000СБ

Плита
Сборочный чертеж

Лит.	Масса	Масшт
	1,33	1:1

Лист | Листов 1

МОСГОРТРАНСПРОЕКТ

Инв. N подл. | Подп. и дата | Взам. инв. N | Инв. N дубл. | Подп. и дата

К-73-1454

Копировал Жуковский 10/IV-73г Формат 12

Серия 4.507-1 Выпуск 2

Формат	Зона	Поз.	Обозначение	Наименование	Кол.	Примечание
				Документация		
12			729.00.000. СБ	Сборочный чертеж		
11			724.00.000. ПЗ	Пояснительная		
				записка		
11			726.00.000. ТУ	Технические условия		
				Сборочные единицы		
11		1	729.01.000	Коромысло	1	
				Детали		
11		2	727.00.001	Ушко загибное	4	
11		3	729.00.001	Ось	2	
				Стандартные изделия		
		4		Зажим ЗПВ		
				ГОСТ3532-66	4	
		5		Подвес ПОЖ		
				ГОСТ3533-66	2	

Инв. № подл. | Подп. и дата | Взам. инв. № | Инв. № дубл. | Подп. и дата

Изм.	Лист	№ докум.	Подп.	Дата
Разраб.	Таборко			
Пров.	Яйзенберг			
Нач. отд.	Шустелов			
Н. контр.				
Утв.				

729.00.000

Держатель кривой Тип КД $\frac{5}{12}$ А

Лит.	Лист	Листов
	1	2

Мосгортранспроект

Копировал: Ф.Е.Х. 25/II.73г. Формат 11

Формат	Зона	Поз.	Обозначение	Наименование	Кол.	Примеч.
		6		Подвес ПДЖ		
				ГОСТ3534-66	2	
				Изоляторы ГОСТ3537-66		
		7		ИП-1	4	
		8		ИП-2	1	
		9		Болт М16×55.58.01		
				ГОСТ7798-70	4	
		10		Шайба 12.36.01		
				ГОСТ11371-68		
		11		Шплинт 4×25-001		
				ГОСТ397-66	2	
				Материалы		
		12		Смазка УН		
				(Вазелин техничес-		
				кий) ГОСТ782-59		

Инв. № подл. | Подп. и дата | Взам. инв. № | Инв. № дубл. | Подп. и дата

Изм.	Лист	№ докум.	Подп.	Дата

729.00.000

Лист 2

Копировал: Ф.Е.Х. 25/II Формат 11

Формат	Зона	Поз.	Обозначение	Наименование	Кол.	Примечание
				Документация		
12			729.01.000. СБ	Сборочный чертеж		
				Детали		
11		1	729.01.001	Ушко	1	
11		2	729.01.002	Пластина	4	
6Ч		3	729.01.003	Тяга		
				Круг 10 ГОСТ2590-71		
				Ст3 ГОСТ535-58		
				L = 1105 мм	1	0,68 кг
6Ч		4	729.01.004	Пруток		
				Круг 16 ГОСТ2590-71		
				Ст3 ГОСТ535-58		
				L = 420 мм	1	0,66 кг
				Материалы		
		5		Грунтовка ГФ-020		
				ГОСТ4056-63		

Инв. № подл. | Подп. и дата | Взам. инв. № | Инв. № дубл. | Подп. и дата

Изм.	Лист	№ докум.	Подп.	Дата
Разраб.	Таборко			
Пров.	Яйзенберг			
Нач. отд.	Шустелов			
Н. контр.				
Утв.				

729.01.000

Коромысло

Лит.	Лист	Листов
	1	2

Мосгортранспроект

Формат	Зона	Поз.	Обозначение	Наименование	Кол.	Примечание
		6		Эмаль серая		
				марки ПФ-115		
				ГОСТ6465-63		
		7		Электроды		
				ЦМ7-342-4,0Р		
				ГОСТ9467-60		

Инв. № подл. | Подп. и дата | Взам. инв. № | Инв. № дубл. | Подп. и дата

Изм.	Лист	№ докум.	Подп.	Дата

729.01.000

Лист 2

Формат 11

Серия 4.507-1 Выпуск 2

729.00.001

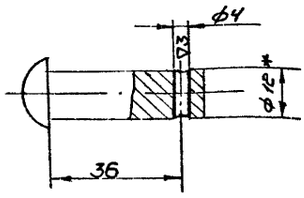

1.* Размер. для справок.

2. Предельные отклонения размеров - по 7кл

Изм.	Лист	№ докум.	Подп.	Дата	729.00.001			
Разраб.		Власов			Ось	Лит.	Масса 0,047	Масшт. 1:1
Пров.		Айзенберг				Лист	Листов 1	
Гл. констр.		Шустелов			Заготовка Заклепка 12×42.011 ГОСТ 10299-68	Мосгортранспроект		

Инв. № подл. К-73-1498 | Подп. и дата | Взам. инв. № | Инв. № дубл. | Подп. и дата

Копировал Жуков 14/IV-73г формат 11

729.01.001

∇3(∇)

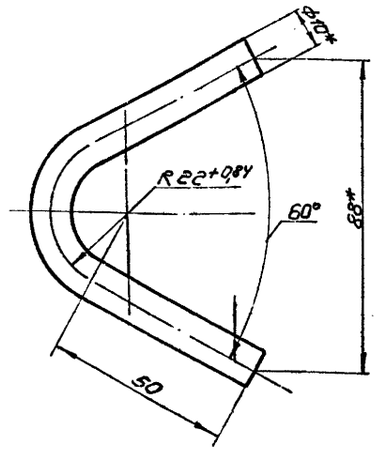

Длина развертки 145мм.

1. Размеры для справок

2. Неуказанные предельные отклонения размеров - по 7кл.

Изм.	Лист	№ докум.	Подп.	Дата	729.01.001			
Разраб.		Власов			Ушко	Лит.	Масса 0,09	Масшт. 1:1
Пров.		Айзенберг				Лист	Листов 1	
Гл. констр.		Шустелов			Круг 10 ГОСТ 2590-71 Ст.3 ГОСТ 535-58	Мосгортранспроект		
Н. контр.								
Утв.								

Инв. № подл. К-73-1499 | Подп. и дата | Взам. инв. № | Инв. № дубл. | Подп. и дата

Копировал Жуков 14/IV-73г формат 11

729.00.000СБ

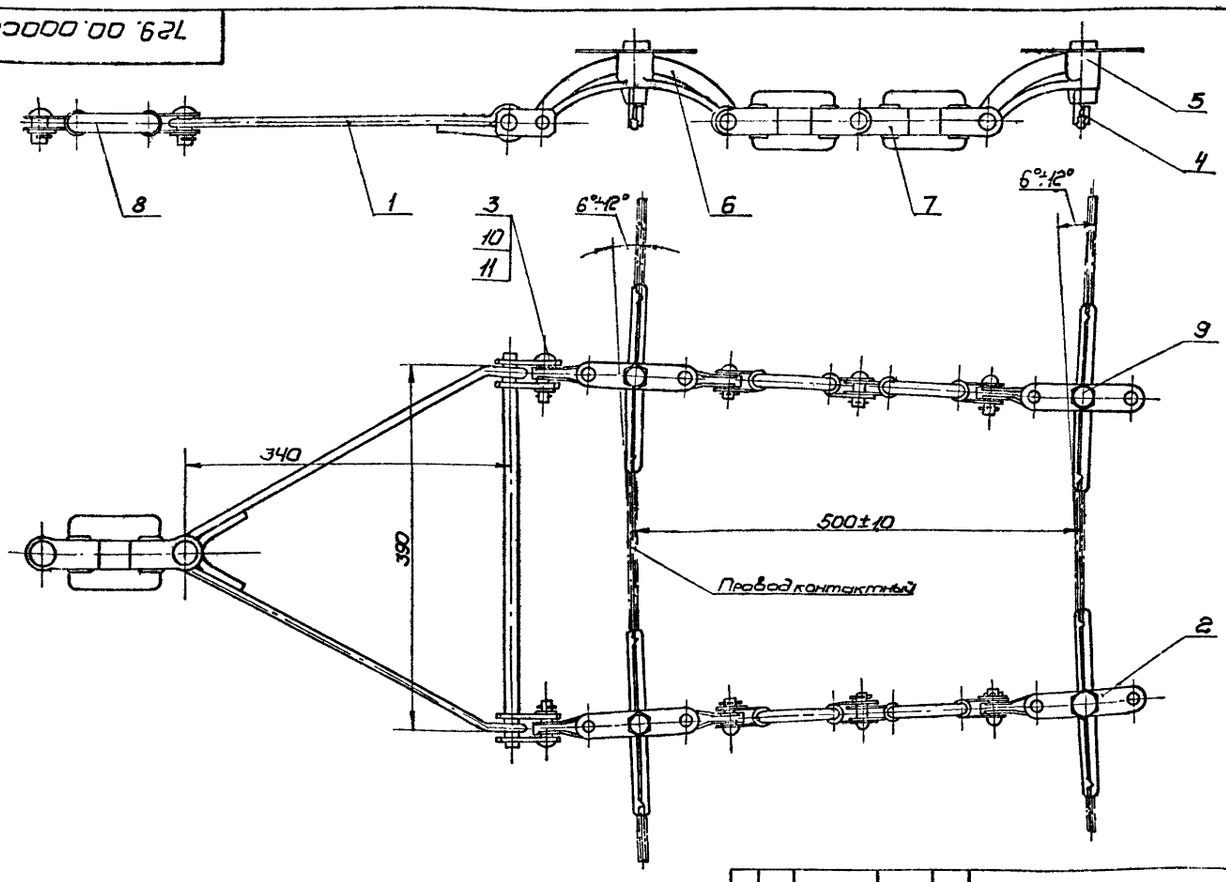

1. Размеры для справок

2. При сборке резьбовые соединения смазать техническим вазелином поз. 12

Изм.	Лист	№ докум.	Подп.	Дата	729.00.000СБ			
Разраб.		Власов			Кривой держатель тип КД $\frac{6}{12}$А Сборочный чертеж	Лит.	Масса 11.0	Масшт. 1:4
Пров.		Айзенберг				Лист	Листов 1	
Гл. констр.		Шустелов				Мосгортранспроект		
Нач. отд.		Шустелов						
Н. контр.								
Утв.		Хорович						

Инв. № подл. К-73-1450 | Подп. и дата | Взам. инв. № | Инв. № дубл. | Подп. и дата

Копировал Жуков 14/IV-73г формат 11

729.01.000.СБ

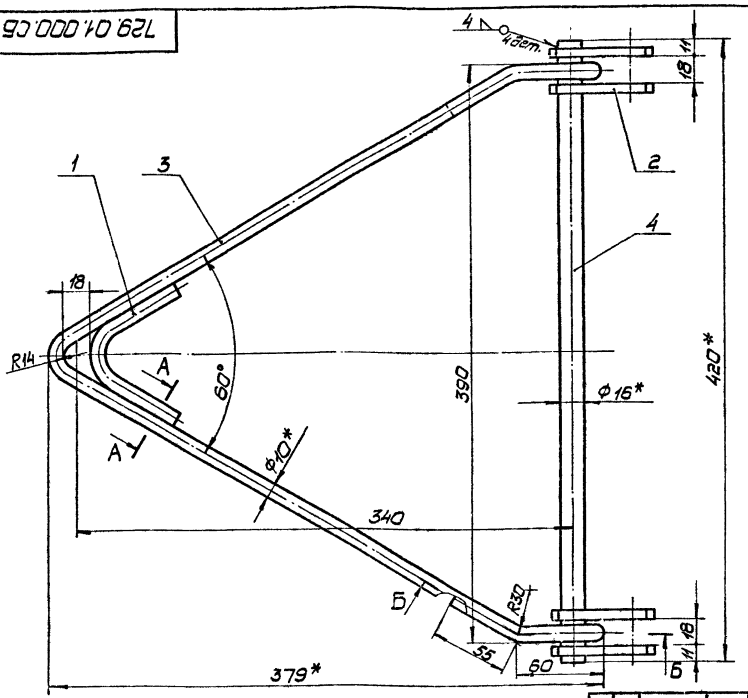

А-А повернуто
М1:1

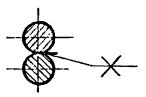

Б-Б

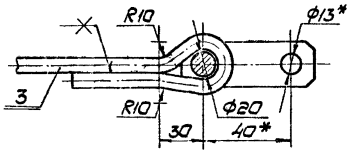

1.* Размеры для справок.
2. Предельные отклонения размеров – по 7кл.
3. Сварку производить электродом поз.7. Швы зачистить.
4. Покрытие Ц21хр. ГОСТ9791-68
5. Покрыть грунтовкой поз.5 и дважды красить серой эмалью поз.6

Изм.	Лист	№ докум.	Подп.	Дата	729.01.000.СБ			
Разраб.		Табарко			Коромысло Сборочный чертеж.	Лит.	Масса	Масшт.
Пров.		Азенберг					1,7	1:2
Гл.инст.		Шустелов				Лист	Листов 1	
Н.контр.						Мосгортранспроект		
Утв.								

Копировал: Формат А2

Инв.№ подл. | Подп. и дата | Взам.инв.№ | Инв.№ дубл. | Подп. и дата

729.01.002

▽3 (▽)

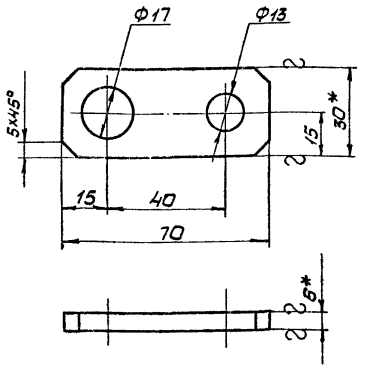

1.* Размеры для справок.
2. Предельные отклонения размеров – по 7 кл.

Изм.	Лист	№ докум.	Подп.	Дата	729.01.002			
Разраб.		Табарко			Пластина	Лит.	Масса	Масшт.
Пров.		Азенберг					0,07	1:1
Гл.инст.		Шустелов				Лист	Листов 1	
Н.контр.					Полоса 6х30 ГОСТ103-57 Ст.3 ГОСТ 535-88	Мосгортранспроект		
Утв.								

Инв.№ подл. | Подп. и дата | Взам.инв.№ | Инв.№ дубл. | Подп. и дата

ТП 13-4670

Серия 4.507-1 Выпуск 2

Формат	Зона	Поз.	Обозначение	Наименование	Кол.	Примечание
				Документация		
12			730.00.000СБ	Сборочный чертеж		
11			724.00.000ПЗ	Пояснительная		
				записка		
11			726.00.000ТУ	Технические условия		
				Сборочные единицы		
11		1	729.01.000	Коромысло	2	
				Детали		
11		2	727.00.001	Ушко загибное	4	
11		3	729.00.001	Ось	4	
				Стандартные изделия		
		4		Зажим ЗПВ		
				ГОСТ 3532-66	4	
		5		Подвес ПДЖ		
				ГОСТ 3574-66	4	

730.00.000

Изм.	Лист	N докум.	Подп.	Дата
Разраб.	Тадырка			
Пров.	Айзенберг			
Нач. отд.	Шустелов			
Н. контр.				
Утв.				

Держатель кривой Тип КД $\frac{5}{12}$ Б

Лит.	Лист	Листов
	1	2

МОСГОРТРАНСПРОЕКТ

Инв. N подл. К-73-4672 | Подп. и дата | Взам. инв. N | Инв. N дубл. | Подп. и дата

Копировал Жуков 25/II-73г. Формат 11

Формат	Зона	Поз.	Обозначение	Наименование	Кол.	Примеч.
				Изоляторы ГОСТ 3537-66		
		6		ИП-1	4	
		7		ИП-2	2	
		8		Болт М16х55.58.01		
				ГОСТ 7798-70	4	
		9		Шайба 12.36.01		
				ГОСТ 11371-68	4	
		10		Шплинт 4х25-001		
				ГОСТ 397-66	4	
				Материалы		
		11		Смазка УН (вазелин		
				технический)		
				ГОСТ 782-59		

730.00.000

Лист 2

Изм. | Лист | N докум. | Подп. | Дата

Копировал Жуков 25/II-73г. Формат 1

(81)

730.00.000СБ

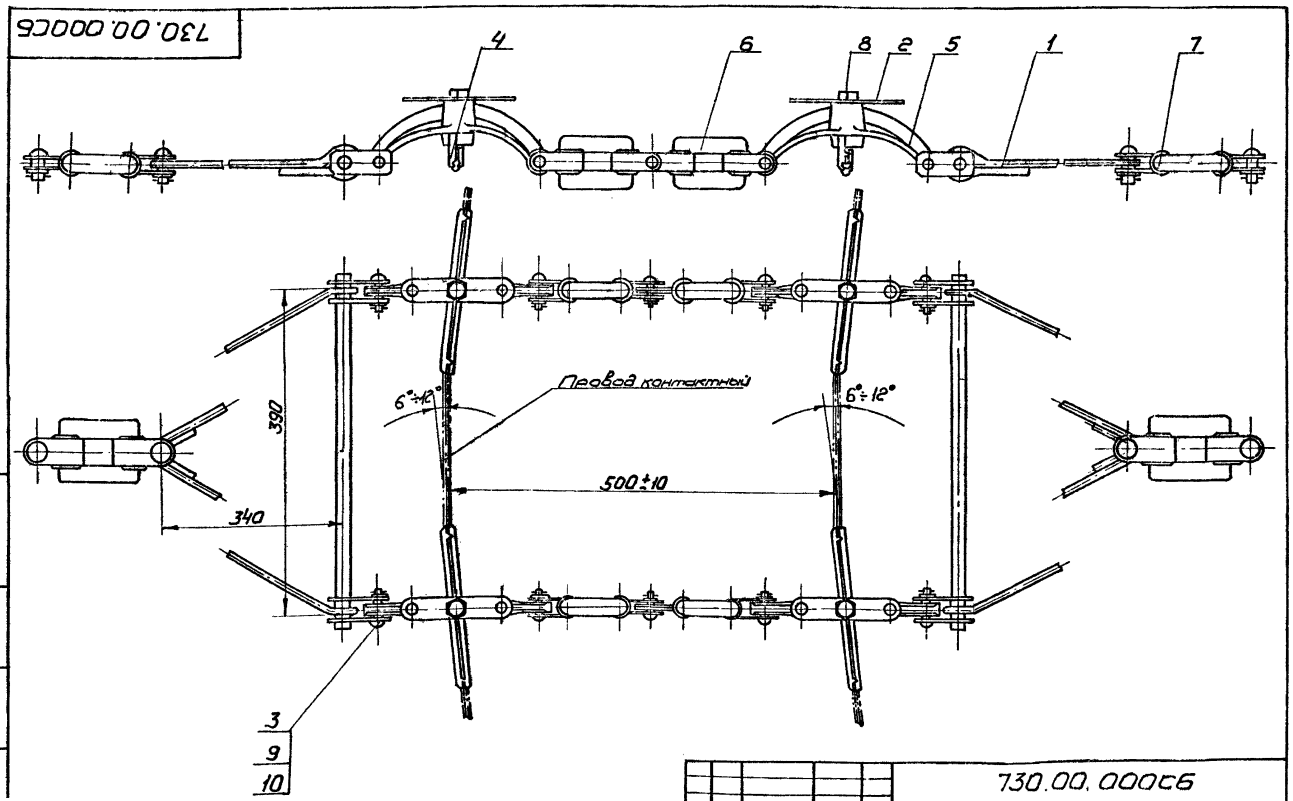

1. Размеры для справок
2. При сборке резьбовые соединения смазать техническим вазелином поз. 11

Изм.	Лист	N докум.	Подп.	Дата
Разраб.	Власов			
Пров.	Айзенберг			
Гл. констр.	Шустелов			
Нач. отд.	Шустелов			
Н. контр.				
Утв.	Хоровиц			

730.00.000СБ

Держатель кривой тип КД $\frac{5}{12}$ Б
Сборочный чертеж

Лит.	Масса	Масшт.
	13,6	1:4

Лист | Листов 1

МОСГОРТРАНСПРОЕКТ

Инв. N подл. К-73-4673 | Подп. и дата | Взам. инв. N | Инв. N дубл. | Подп. и дата

gost.e-ecolog.ru