СССР

МИНИСТЕРСТВО ПУТЕЙ СООБЩЕНИЯ

ГЛАВЖЕЛДОРПРОЕКТ

ТРАНСЭЛЕКТРОПРОЕКТ

ТИПОВЫЕ УЗЛЫ И ДЕТАЛИ КОНТАКТНОЙ СЕТИ ЭЛЕКТРИФИЦИРОВАННЫХ ЖЕЛ. ДОРОГ

4.501-25

УНИФИЦИРОВАННЫЕ ПОДДЕРЖИВАЮЩИЕ КОНСТРУКЦИИ ДЛЯ ПОДВЕСКИ ПРОВОДОВ НА ОПОРАХ КОНТАКТНОЙ СЕТИ

АЛЬБОМ 1

ЗАВОДСКИЕ ИЗДЕЛИЯ

gost.e-ecolog.ru

СССР

МИНИСТЕРСТВО ПУТЕЙ СООБЩЕНИЯ

ГЛАВЖЕЛДОРПРОЕКТ

ТРАНСЭЛЕКТРОПРОЕКТ

ТИПОВЫЕ УЗЛЫ И ДЕТАЛИ КОНТАКТНОЙ СЕТИ ЭЛЕКТРИФИЦИРОВАННЫХ ЖЕЛ. ДОРОГ

4.501-25

УНИФИЦИРОВАННЫЕ ПОДДЕРЖИВАЮЩИЕ КОНСТРУКЦИИ ДЛЯ ПОДВЕСКИ ПРОВОДОВ НА ОПОРАХ КОНТАКТНОЙ СЕТИ

АЛЬБОМ 1

ЗАВОДСКИЕ ИЗДЕЛИЯ

Главный инженер института _____ Акопян. Г.С.

Главный инженер проекта _____ Брод Г.Н.

Проект утвержден МПС
1 октября 1976 г, приказ № 25.
Введен в действие с 01.01.78г
Приказ №45 от 14.11.77г

2

1975

Наименование изделия		Исполнение	Обозначение	Номер листа
Заглавный лист			1064-1.00.00	1
Титульный лист			1064-1.10.00	2
Содержание			1064-1.20.00	3
Технические требования			1064-1.30.00	4
Кронштейн типа	КФ-5	сборка	1064-2.00.00СБ	5
	КФ-6.5		1064-3.00.00СБ	
	КФС		1064-[illegible]СБ	
	КФП-50		1064-5.00.00СБ	
Балка кронштейна типа	КФ-5	сборка	1064-2.10.00СБ	6
		спецификация	1064-2.10.00	
	КФ-6.5	сборка	1064-3.10.00СБ	
		спецификация	1064-3.10.00	
	КФС	сборка	1064-4.10.00СБ	7
Подкос	Подкос	сварка	1064-2.20.00	
	Балка подкоса	деталь	1064-2.20.01	
	Балка	деталь	1064-2.10.01	
Хомут		деталь	1064-2.10.02	8
Балка			1064-4.10.01	
Пята			1064-4.10.02	
Накладка			1064-4.10.03	
Кронштейн типа КФС		спецификация	1064-4.00.00	9
Балка кронштейна типа КФС			1064-4.10.00	
Тяга		деталь	1064-5.00.01	
Накладка			1064-5.10.01	
Кронштейн типа КФП-50		спецификация	1064-5.00.00	10
Балка кронштейна типа КФП-50			1064-5.10.00	
		сборка	1064-5.10.00СБ	
Кронштейн типа	КФУ-5	сборка	1064-6.00.00СБ	11
	КФУ-6.5		1064-7.00.00СБ	
Балка кронштейна типа	КФУ-5	сборка	1064-6.10.00СБ	12
		спецификация	1064-6.10.00	
	КФУ-6.5	сборка	1064-7.10.00СБ	
		спецификация	1064-7.10.00	
Подкос кронштейна типа КФУ		сборка	1064-6.20.00СБ	13
		спецификация	1064-6.20.00	
Балка подкоса	правая	деталь	1064-6.20.01	
	левая		1064-6.20.02	
Кронштейн типа	КФ-5	спецификация	1064-2.00.00	14
	КФ-6.5		1064-3.00.00	
	КФУ-5		1064-6.00.00	
	КФУ-6.5		1064-7.00.00	
	КФПУ-50	сборка	1064-8.00.00	15
	КФПУ-63		1064-9.00.00	
Балка кронштейна типа	КФПУ-50		1064-8.10.00СБ	16
	КФПУ-63		1064-9.10.00СБ	
Кронштейн типа	КФПУ-50	спецификация	1064-8.00.00	17
	КФПУ-63		1064-9.00.00	
Балка кронштейна типа	КФПУ-50		1064-8.10.00	
	КФПУ-63		1064-9.10.00	
Кронштейн типа	КФД	сборка	1064-10.00.00СБ	18
	КФДС		1064-11.00.00СБ	
	КФД	спецификация	1064-10.00.00	19
	КФДС		1064-11.00.00	
Балка кронштейна КФД		сварка	1064-10.10.00	
Балка правая		деталь	1064-10.10.01	
Бугель пластинчатый		сборка	1064-12.00.00	20
Пластина		деталь	1064-12.00.01	
Балка	правая		1064-8.10.01	
	левая		1064-8.10.02	
Скоба регулировочная		сборка	1064-13.00.00СБ	21
		спецификация	1064-13.00.00	
Скоба		деталь	1064-13.00.01	
Тяга сжатая			1064-11.00.01	
Бугель удлиненный		сборка	1064-14.00.00СБ	22
		спецификация	1064-14.00.00	
Бугель		деталь	1064-14.00.01	
Планка			1064-14.00.02	
Накладка для кронштейна типа КФД		сборка	1064-15.00.00СБ	23
		спецификация	1064-15.00.00	
Накладка		деталь	1064-15.00.01	
Стойка тип I-Ф		сборка	1064-16.00.00СБ	24
Стойка		сборка	1064-16.10.00СБ	
Стойка тип I-Ф		спецификация	1064-16.00.00	25
Стойка			1064-16.10.00	
Полухомут	верхний	сварка	1064-16.20.00	
	нижний		1064-16.30.00	
Стояк		деталь	1064-16.10.01	26
Косынка			1064-16.10.02	
Ушко			1064-16.20.01	
Ушко с отверстием			1064-16.30.01	
Хомут тип I		сборка	1064-17.00.00СБ	27
		спецификация	1064-17.00.00	
Сегмент R156		деталь	1064-17.20.01	
Полухомут R155 с заземляющим прутком		сварка	1064-17.10.00	28
Полухомут R155 с пятой			1064-17.20.00	
Полухомут R155		деталь	1064-17.10.01	

Наименование изделия		Исполнение	Обозначение	Номер листа
Хомут тип II		сборка	1064-18.00.00СБ	29
		спецификация	1064-18.00.00	
Сегмент R190		деталь	1064-18.20.01	
Полухомут R190 с заземляющим прутком		сварка	1064-18.10.00	30
Полухомут R190 с пятой			1064-18.20.00	
Полухомут R190		деталь	1064-18.10.01	
Кронштейн типа	ДО-II	сборка	1064-19.00.00СБ	31
	ДО-IIУ		1064-20.00.00СБ	
	ДО-III		1064-21.00.00СБ	32
	ДО-IIIУ		1064-22.00.00СБ	
	ДО-II	спецификация	1064-19.00.00	33
	ДО-IIУ		1064-20.00.00	
	ДО-III		1064-21.00.00	
	ДО-IIIУ		1064-22.00.00	
Траверса	верхняя	деталь	1064-19.00.01	34
	нижняя		1064-19.00.02	
Подкос			1064-19.00.03	
Шайба			1064-15.00.02	
Штанга соединительная тип	I	сборка	1064-19.10.00СБ	35
	II		1064-20.10.00СБ	
	I	спецификация	1064-19.10.00	
	II		1064-20.10.00	
Штанга ℓ=470		деталь	1064-19.10.01	36
Штанга ℓ=190			1064-19.10.02	
Штанга ℓ=670			1064-20.10.01	
Шайба			1064-19.10.03	
Накладка ℓ=270			1064-19.10.04	37
Накладка ℓ=160			1064-19.10.05	
Скоба подстраховочная			1064-19.10.06	
Кронштейн типа	ДНО	сборка	1064-23.00.00СБ	38
	ДНОУ		1064-24.00.00СБ	
	ДНО	спецификация	1064-23.00.00	39
	ДНОУ		1064-24.00.00	
Траверса		деталь	1064-23.00.01	
Подкос			1064-23.00.02	
Штырь ограничительный		сборка	1064-25.00.00СБ	40
		спецификация	1064-25.00.00	
Штырь		сварка	1064-25.10.00	
Стойка		деталь	1064-25.10.01	
Штырь Ш-22Д-2		сборка	1064-26.00.00СБ	41
		спецификация	1064-26.00.00	
Штырь		деталь	1064-26.00.01	
Крюк подвесной		сборка	1064-27.00.СБ	42
		спецификация	1064-27.00.00	
Крюк		деталь	1064-27.00.01	

1064/1 | 3

Изм.	Лист	N докум.	Подп.	Дата
Разраб.		Пироховская		
Провер.		Иванов		
Руков.		Постнов		
Н.контр.		Брод		07.79
Утвер.		Казанцев		

1064-1.30.00

Содержание

Лит	Лист	Листов
5		

МПС ТРАНСЭЛЕКТРОПРОЕКТ МОСКВА

Копировал: Фильтрова Формат 25

нагрузок „Р" и „Q", которые должны назначаться в соответствии с действующими нормами (где: Р – сумма горизонтальных нагрузок; Q – сумма вертикальных нагрузок).

На сборочных чертежах кронштейнов и других конструкций даны графики допустимых нормативных нагрузок. При расчете конструкции по предельным состояниям приведенными на сборочных чертежах графиками, пользоваться нельзя из-за различных величин нагрузок.

При выбранном сочетании нагрузок „Р" и „Q" соответствующая точка их пересечения на графиках допустимых нагрузок должна быть ниже кривой, ограничивающей применение данного типа кронштейна.

К каждому графику дана схема приложения вертикальных „Q" и и горизонтальных „Р" нагрузок.

Металлические кронштейны проверены на действие монтажных нагрузок от двух проводов А-185, деревянные от двух проводов АС-70 при следующем способе монтажа: провода раскатывают и вытягивают на земле, а затем поднимают в седла (вес монтера не учитывался). Все кронштейны проверены на аварийный режим обрыва одного провода.

Изм.	Лист	№ докум.	Подпись	Дата	1064-50.00.00ТУ	Лист 3

Спокойная сталь во всех случаях должна применяться для изготовления тяг и деталей, имеющих резьбу.

Для районов с расчетной температурой минус 40°С и ниже марка стали выбирается в соответствии с действующими нормами.

В рабочих чертежах конструкций и деталей в каждом отдельном случае указаны соответствующие марки стали.

Расчетная температура для определения марок стали должна определяться как средняя температура наружного воздуха наиболее холодной пятидневки согласно СНиП II-А.6-72 „Строительная климатология и геофизика. Основные положения проектирования".

Стальные конструкции и детали должны иметь надежное антикоррозионное покрытие. В рабочих чертежах предусмотрено покрытие масляной краской за два раза.

Все конструкции кронштейнов разработаны для установки на опорах контактной сети как на железобетонных конических, так и металлических.

Чертежи типовых деталей, примененных в проекте, в настоящий альбом не вошли и находятся в соответствующих типовых проектах.

При выборе типа кронштейна необходимо определить самые невыгодные сочетания

Изм.	Лист	№ докум.	Подпись	Дата	1064-50.00.00ТУ	Лист 2

Копировал: Лоос Формат: 11

Типовой техно-рабочий проект „Унифицированные поддерживающие конструкции для подвески проводов на опорах контактной сети" выполнены по плану типового проектирования на 1975 год в соответствии с техническим заданием № 106-ЦЭТ/13, утвержденным Главным управлением электрификации и энергетического хозяйства МПС 21 мая 1975 года.

Все конструкции, вошедшие в проект, разработаны для электрифицированных железных дорог как постоянного, так и переменного тока.

Проект выполнен в двух альбомах:

Альбом 1 – Заводские изделия
Альбом 2 – Изделия, изготовляемые на месте строительства.

В настоящем альбоме даны конструкции анкерных кронштейнов, стойки для крепления кронштейнов на ригеле жесткой поперечины, кронштейны обвода, надставки и т.д.

В проекте предусмотрено изготовление металлоконструкций из стали по группе В ГОСТ 380-71.

При этом для районов с расчетной температурой ниже минус 30°С до минус 40°С должна применяться полуспокойная сталь, а для районов с расчетной температурой минус 30°С и выше – кипящая.

1064/1	4

Изм.	Лист	№ докум.	Подпись	Дата	1064-50.00.00ТУ			
Разраб.		Иванов			Технические условия	Лит.	Лист	Листов
Провер.		Постнов				6	1	3
Рук. др.		Постнов				МПС ТРАНСЭЛЕКТРОПРОЕКТ МОСКВА		
Н. контр.		Брод						
Утвержд.		Казанцев						

Копировал: Лоос Формат: 11

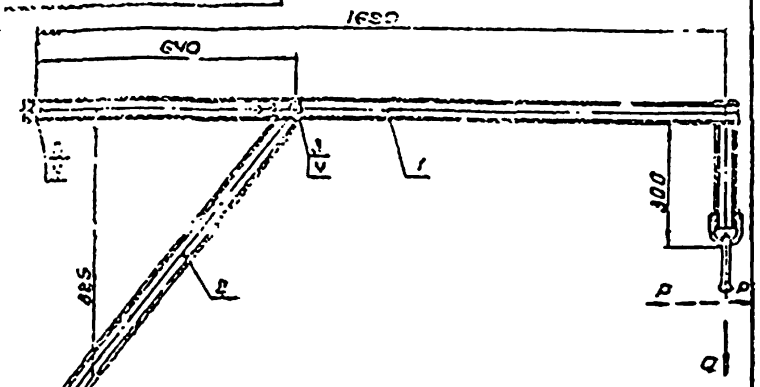

График допустимых нормативных нагрузок

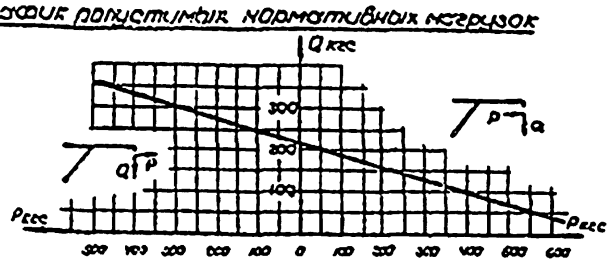

Размеры для справок

1064-2.00.00СБ

Кронштейн типа КФ-5
Сборочный чертеж

Лит	Масса	Масшт
Б	28,65	1:10
Лист	Листов 1	

МЛС
ТРАНСЭЛЕКТРОПРОЕКТ
МОСКВА

Копировал Калинова Формат А1

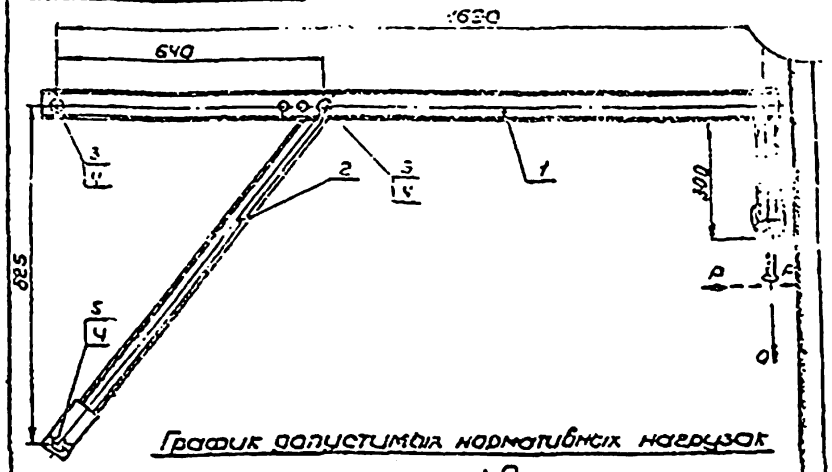

График допустимых нормативных нагрузок

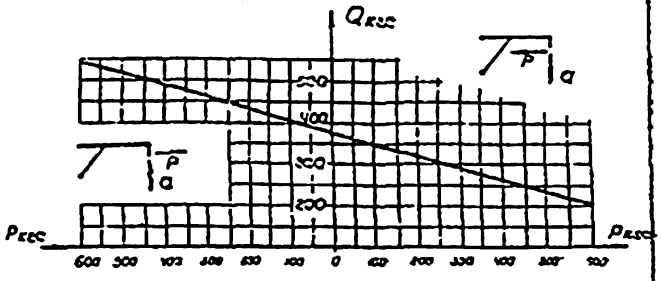

Размеры для справок

1064-3.00.00СБ

Кронштейн типа КФ-5.5
Сборочный чертеж

Лит	Масса	Масшт
Б	29,55	1:10
Лист	Листов 1	

МЛС
ТРАНСЭЛЕКТРОПРОЕКТ
МОСКВА

Копировал Калинова Формат А1

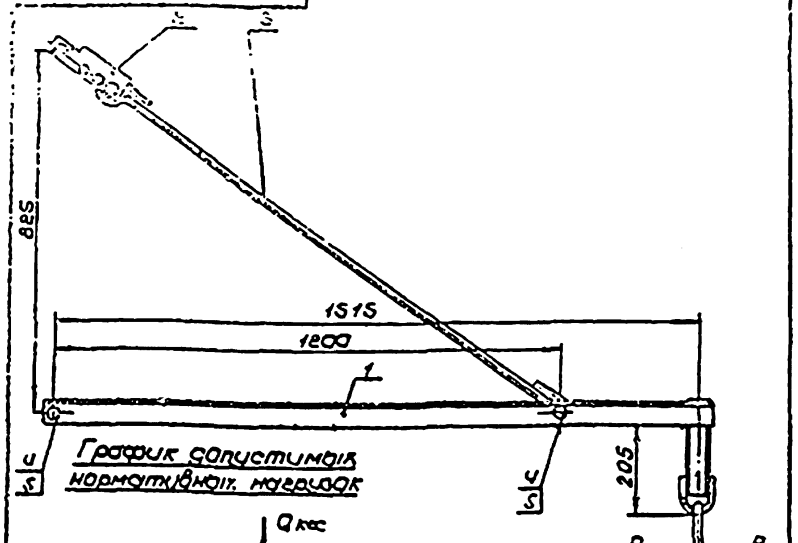

График допустимых нормативных нагрузок

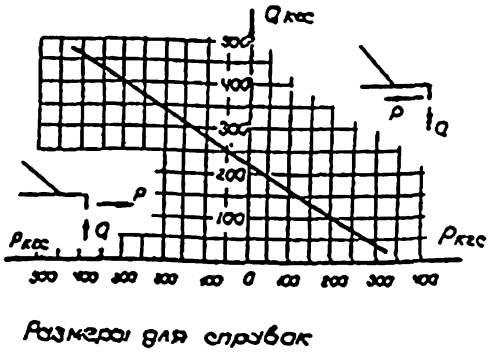

Размеры для справок

1064-5.00.00СБ

Кронштейн типа КФП-50
Сборочный чертеж

Лит	Масса	Масшт
Б	18,89	1:10
Лист	Листов 1	

МЛС
ТРАНСЭЛЕКТРОПРОЕКТ
МОСКВА

Копировал Калинова Формат А1

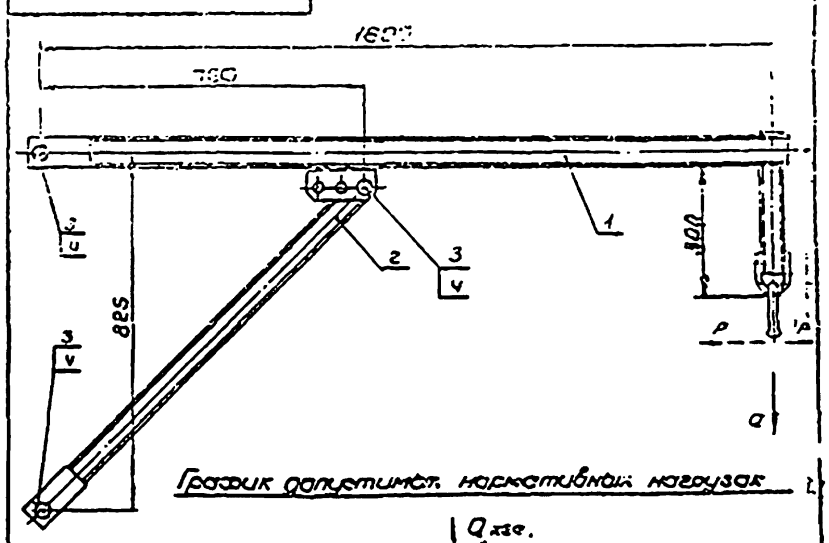

График допустимых нормативных нагрузок

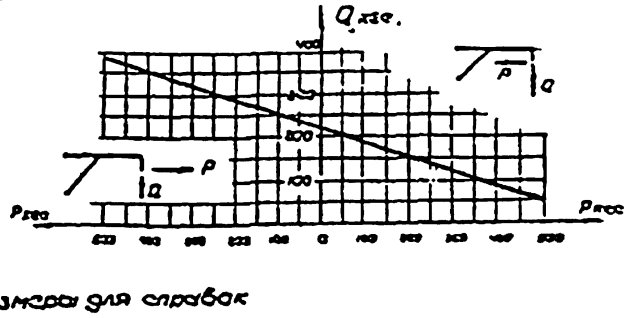

Размеры для справок

1064/1 | 5

1064-4.00.00СБ

Кронштейн типа КФС
Сборочный чертеж

Лит	Масса	Масшт
Б	19.97	1:10
Лист	Листов 1	

МЛС
Трансэлектропроект
Москва

Копировал Калинова Формат А1

Позиция	Зона	Поз.	Обозначение	Наименование	Кол.	Примечание
				Документация		
64			1064-2.10.00СБ	Сборочный чертеж		
				Детали		
11		1	1064-2.10.01	Балка	2	
11		2	1064-2.10.02	Хомут	1	
64		3	1064-2.10.03	Бугель ℓ=325 B_1	1	
				Швеллер 5 ГОСТ 8240-72* из Ст3пс2 ГОСТ 535-79*		1.57
64		4	1064-2.10.04	Накладка ℓ=80 B_1	4	
				Полоса $\frac{3 \times 110 \text{ ГОСТ } 103\text{-}76}{\text{из Ст3пс2 ГОСТ } 535\text{-}79*}$		0.16
				Прочие изделия		
		5		Серьга сварная	1	
				Каталог 3.501-39		
				чертеж КС-095-68		

1064-2.10.00

Гл.инж.проекта	Ивановский		
Разраб.	Ивановский		
Пров.	Сазонов		
Рук.группы	Пастухов		
Н.контр.	Брод		07.77
Утверд.	Кесаниев		11.77

Балка кронштейна типа КФ-5

Лит	Масса	Масштаб
Б1		1

МПС Трансэлектропроект Москва

Копировал Формат А4

Позиция	Зона	Поз.	Обозначение	Наименование	Кол.	Примечание
				Документация		
11			1064-3.10.00СБ	Сборочный чертеж		
				Детали		
11		1	1064-2.10.01-01	Балка	2	
11		2	1064-2.10.02	Хомут	1	
64		3	1064-2.10.01	Бугель ℓ=325 B_1	1	
				Швеллер 5 ГОСТ 8240-72* из Ст3пс2 ГОСТ 535-79*		1.57
64		4	1064-3.10.02	Накладка ℓ=80 B_1	4	
				Полоса $\frac{3 \times 110 \text{ ГОСТ } 103\text{-}76}{\text{из Ст3пс2 ГОСТ } 535\text{-}79*}$		0.16
				Прочие изделия		
		5		Серьга сварная	1	
				Каталог 3.501-39		
				чертеж КС-095-68		

1064-3.10.00

Гл.инж.проекта	Ивановский		
Разраб.	Чирковская		
Пров.	Сазонов		
Рук.группы	Пастухов		
Н.контр.	Брод		07.77
Утверд.	Кесаниев		11.77

Балка кронштейна типа КФ-6.5

Лит	Масса	Масштаб
Б		1

МПС Трансэлектропроект Москва

Копировал Формат А4

1064-2.10.00 СБ

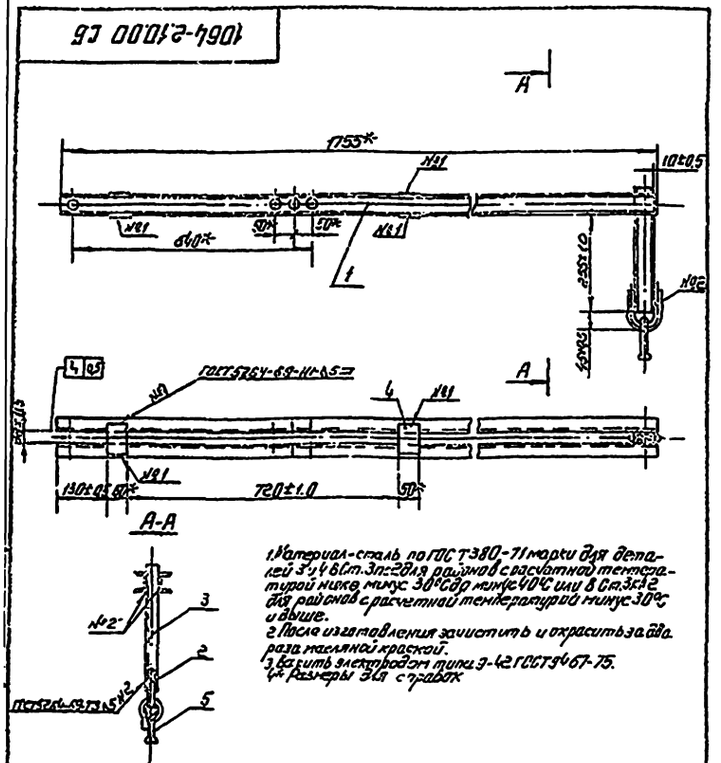

А-А

1. Материал-сталь по ГОСТ 380-71 марки для деталей 3 и 4 Ст.3пс2 для районов с расчетной температурой наружного воздуха минус 30°С и ниже минус 40°С и 8 Ст3кп2 для районов с расчетной температурой минус 30°С и выше.
2. После изготовления зачистить и окрасить за два раза масляной краской.
3. Сварить электродом типа Э-42 ГОСТ 9467-75.
4.* Размеры для справок

Гл.инж.проекта	Ивановский		
Разраб.	Ивановский		
Пров.	Сазонов		
Рук.группы	Пастухов		
Н.контр.	Брод		07.77
Утверд.	Кесаниев		11.77

1064-2.10.00СБ

Балка кронштейна типа КФ-5 Сборочный чертеж

Лит	Масса	Масштаб
Б	19.69	1:10

Лист 1 Листов 1

МПС Трансэлектропроект Москва

Копировал Формат А4

1064-3.10.00 СБ

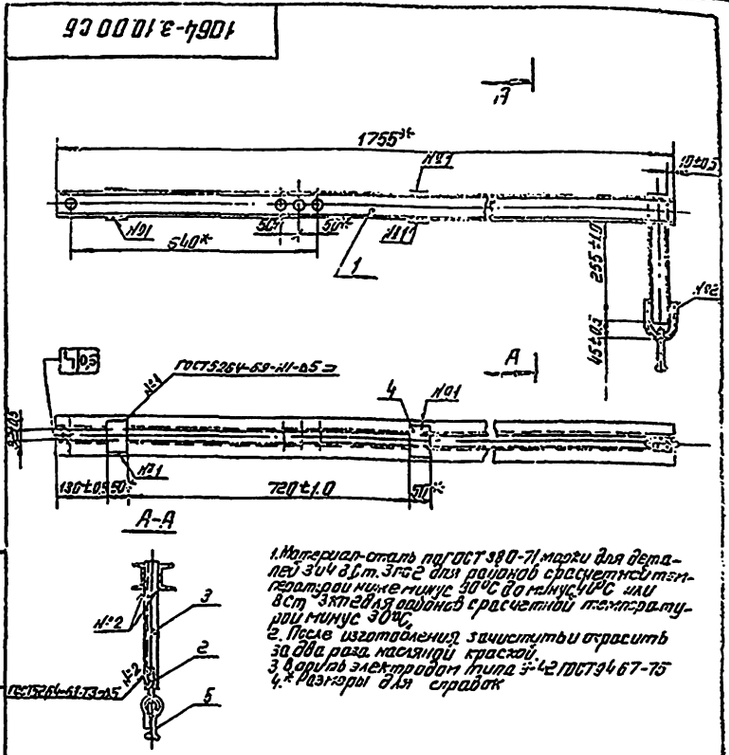

А-А

1. Материал-сталь по ГОСТ 380-71 марки для деталей 3 и 4 Ст.3пс2 для районов с расчетной температурой наружного воздуха минус 30°С до минус 40°С и 8 Ст 3кп2 для районов с расчетной температурой минус 30°С.
2. После изготовления зачистить и окрасить за два раза масляной краской.
3. Сварить электродом типа Э-42 ГОСТ 9467-75
4.* Размеры для справок

1064/1

Гл.инж.проекта	Ивановский		
Разраб.	Чирковская		
Пров.	Иванов		
Т.контр.			
Рук.группы	Пастухов		
Н.контр.	Брод		07.77
Утверд.	Кесаниев		11.77

1064-3.10.00СБ

Балка кронштейна типа КФ-6.5 Сборочный чертеж

Лит	Масса	Масштаб
Б	23.43	1:10

Лист Листов 1

МПС Трансэлектропроект Москва

Копировал Формат А4

1064-4.10.00СБ

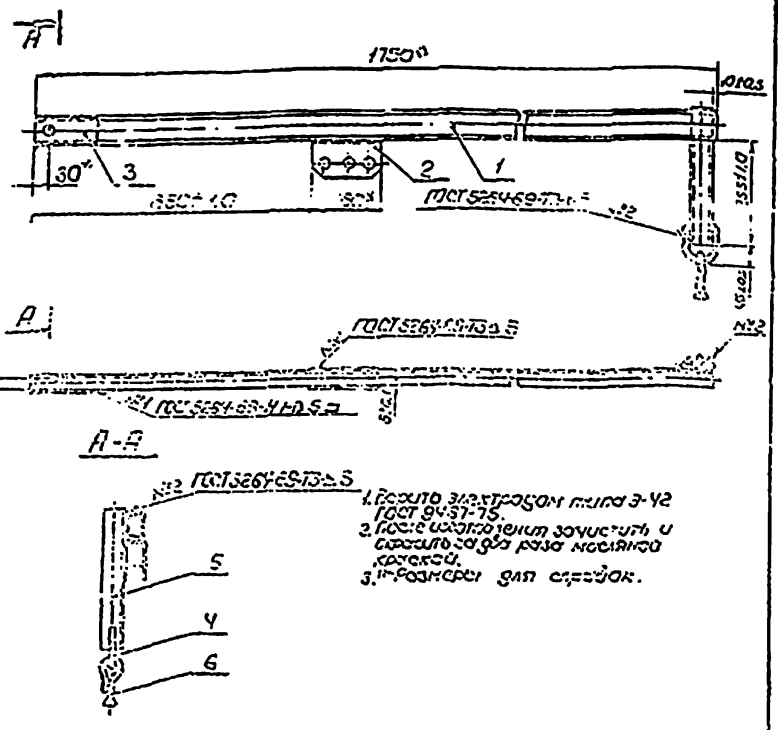

1. Варить электродом типа Э-42 ГОСТ 9467-75.
2. После изготовления зачистить и окрасить за два раза масляной краской.
3. Размеры для справок.

Изм.	Лист	№ докум.	Подпись	Дата
Разраб.	Пироговская			
Провер.	Иванов			
Т. конт.				
Рук. гр.	Постнов			
Н. конт.	Брод			
Утвер.	Казанцев			

1064-4.10.00СБ

Балка кронштейна типа КФС
Сборочный чертеж

Лит.	Масса	Масшт.
5	13,81	1:10

Лист | Листов 1

МПС ТРАНСЭЛЕКТРОПРОЕКТ МОСКВА

Копировал Кликунова Формат 11

1064-2.20.00

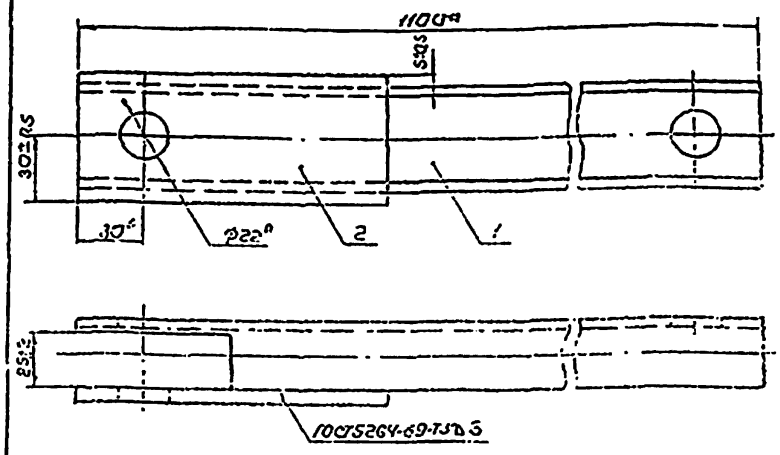

1. Варить электродом типа Э-42 ГОСТ 9467-75.
2. После изготовления зачистить и окрасить за два раза масляной краской.
3. Размеры для справок.

Формат	Зона	Поз.	Обозначение	Наименование	Кол.	Примечание
				Детали		
11		1	1064-2.20.01	Балка подкоса	1	
11		2	1064-4.10.02	Накладка	1	

1064-2.20.00

Подкос

Изм.	Лист	№ докум.	Подпись	Дата
Разраб.	Пироговская			
Провер.	Иванов			
Т. конт.				
Рук. гр.	Постнов			
Н. конт.	Брод			
Утвер.	Казанцев			

Лит.	Масса	Масшт.
5	5,56	1:2

Лист | Листов 1

МПС ТРАНСЭЛЕКТРОПРОЕКТ МОСКВА

Копировал Кликунова Формат 11

1064-2.20.01

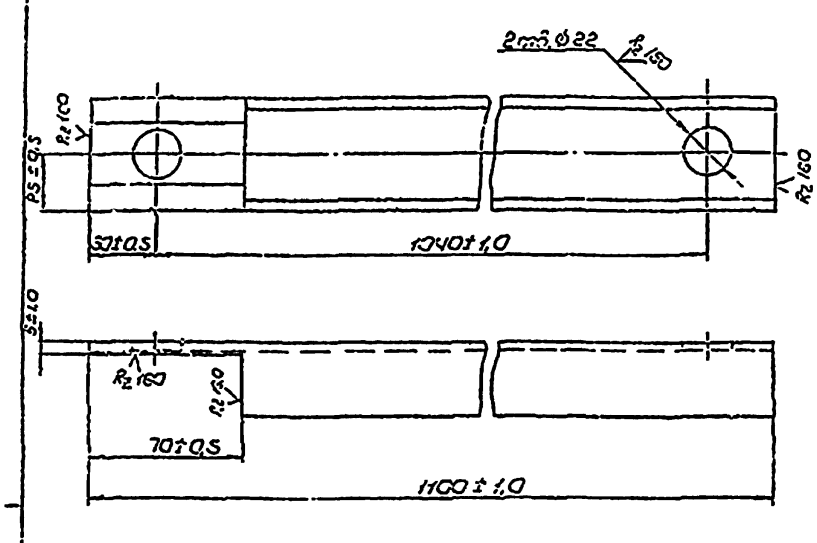

Материал сталь по ГОСТ 380-71 марки В Ст 3 пс 2 для районов с расчетной температурой ниже минус 30°С до минус 40°С или В Ст 3 кп 2 для районов с расчетной температурой минус 30°С и выше.

Изм.	Лист	№ докум.	Подпись	Дата
Разраб.	Пироговская			
Провер.	Иванов			
Т. конт.				
Рук. гр.	Постнов			
Н. конт.	Брод			
Утвер.	Постнов			

1064-2.20.01

Балка подкоса

Лит.	Масса	Масшт.
6	5,18	1:2

Лист | Листов 1

Швеллер ГОСТ 8240-72 В Ст 3 пс 2 ГОСТ 535-58

МПС ТРАНСЭЛЕКТРОПРОЕКТ МОСКВА

Копировал Кликунова Формат 11

1064-2.10.01

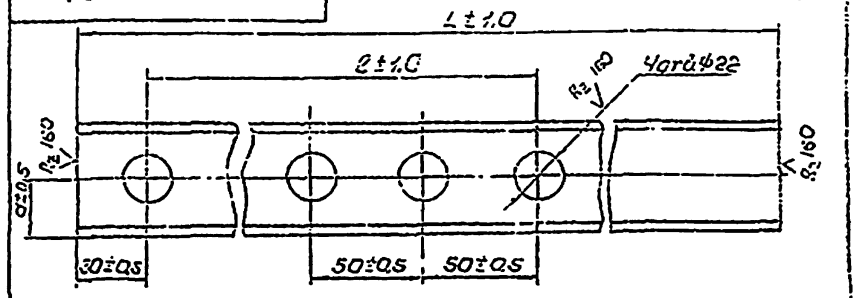

Обозначение	Тип кронштейна	Номер швеллера	Размеры в мм			Масса
			a	l	L	
1064-2.10.01	КФ-5	5	25	640	1755	8,41
1064-2.10.01-01	КФ-6,5	6,5	32,5			10,28
1064-2.10.01-02	КФУ-5	5	25	1700	2805	13,58
1064-2.10.01-03	КФУ-6,5	6,5	32,5			16,60

Материал - сталь по ГОСТ 380-71 марки В Ст 3 пс 2 для районов с расчетной температурой ниже минус 30°С до минус 40°С или В Ст 3 кп 2 для районов с расчетной температурой минус 30°С и выше.

1064/1 | 7

Изм.	Лист	№ докум.	Подпись	Дата
Разраб.	Пироговская			
Провер.	Иванов			
Т. конт.				
Рук. гр.	Постнов			
Н. конт.	Брод			
Утвер.	Постнов			

1064-2.10.01

Балка

Лит.	Масса	Масшт.
6	см. табл.	1:2

Лист | Листов 1

Швеллер см. табл. ГОСТ 8240-72 В Ст 3 пс 2 ГОСТ 535-58

МПС ТРАНСЭЛЕКТРОПРОЕКТ МОСКВА

Копировал Кликунова Формат 11

1064-4.10.03

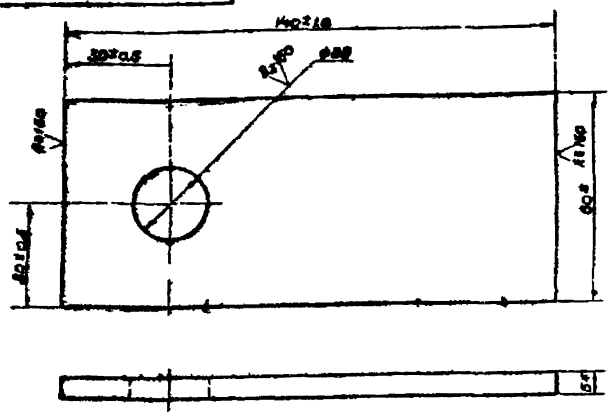

1. Материал-сталь по ГОСТ 380-71 марки ВСт3пс2 для районов с расчетной температурой ниже минус 30°С до минус 40°С или ВСт3пс6 для районов с расчетной температурой минус 30°С и выше.
2. Размеры для справок.

Изм.	Лист	№ докум.	Подпись	Дата	
Разраб.	Пироговская				
Пров.	Иванов				
Т. контр.					
Рук.	Постнов				
Н. контр.	Брод			07.71	
Утверд.	Лозанцев			07.71	

Накладка

Лит.	Масса	Масшт.
Б	0.38	1:1
Лист	Листов 1	

Полоса 6×60 ГОСТ 103-57 / ВСт3пс2 ГОСТ 535-58

МПС ТРАНСЭЛЕКТРОПРОЕКТ МОСКВА

Копировал Формат А1

1064-4.10.01

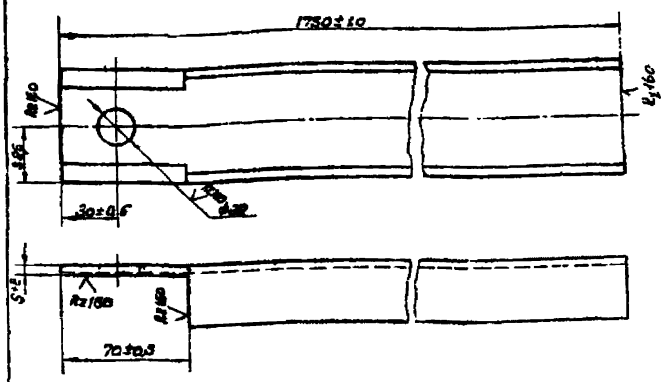

1. Материал-сталь по ГОСТ 380-71 марки ВСт3пс2 для районов с расчетной температурой ниже минус 30°С до минус 40°С или ВСт3пс6 для районов с расчетной температурой минус 30°С и выше.

Изм.	Лист	№ докум.	Подпись	Дата	
Разраб.	Пироговская				
Пров.	Иванов				
Т. контр.					
Рук.	Постнов				
Н. контр.	Брод			07.71	
Утверд.	Лозанцев			07.71	

Балка

Лит.	Масса	Масшт.
Б	10.00	1:2
Лист	Листов 1	

Швеллер 5Б ГОСТ 8240-72 / ВСт3пс2 ГОСТ 535-58

МПС ТРАНСЭЛЕКТРОПРОЕКТ МОСКВА

Копировал Формат А1

1064-2.10.02

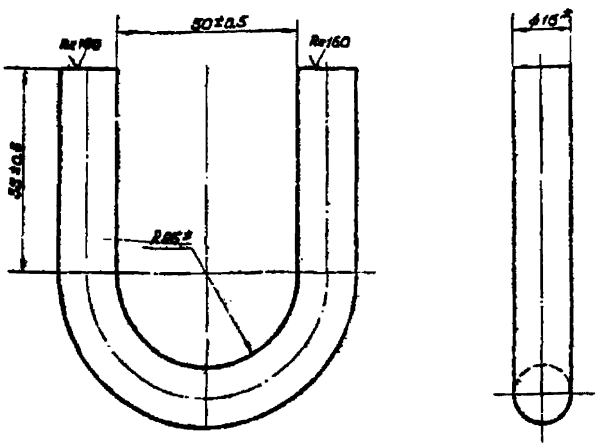

1. Материал-сталь по ГОСТ 380-71 марки ВСт3пс2 для районов с расчетной температурой ниже минус 30°С до минус 40°С или ВСт3кп2 для районов с расчетной температурой минус 30°С и выше.
2. Развернутая длина 215 мм
3. * Размеры для справок.

Изм.	Лист	№ докум.	Подпись	Дата	
Разраб.	Пироговская				
Пров.	Иванов				
Т. контр.					
Рук.	Постнов				
Н. контр.	Брод			07.71	
Утверд.	Лозанцев			07.71	

Хомут

Лит.	Масса	Масшт.
Б	0.84	1:1
Лист	Листов 1	

Круг 16 ГОСТ 6390-71 / ВСт3пс2 ГОСТ 535-58

МПС ТРАНСЭЛЕКТРОПРОЕКТ МОСКВА

Копировал Формат А1

1064-4.10.02

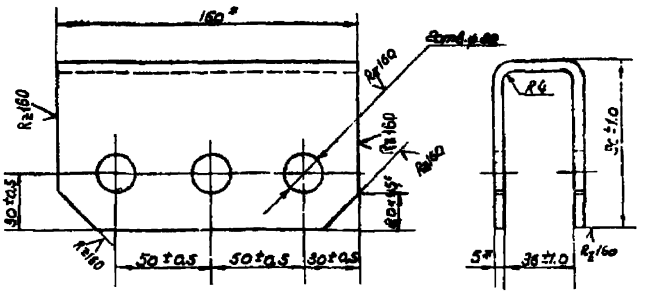

1. Материал-сталь по ГОСТ 380-71 марки ВСт3пс2 для районов с расчетной температурой ниже минус 30°С до минус 40°С или ВСт3пс6 для районов с расчетной температурой минус 30°С и выше.
2. Развернутая длина 210мм.
3. * Размеры для справок.

1064/1 8

Изм.	Лист	№ докум.	Подпись	Дата	
Разраб.	Пироговская				
Пров.	Иванов				
Т. контр.					
Рук.	Постнов				
Н. контр.	Брод			07.71	
Утверд.	Лозанцев			07.71	

Пята

Лит.	Масса	Масшт.
Б	1.20	1:2
Лист	Листов 1	

Полоса 5×160 ГОСТ 103-57 / ВСт3пс2 ГОСТ 535-58

МПС ТРАНСЭЛЕКТРОПРОЕКТ МОСКВА

Копировал Формат А1

Формат	Зона	Поз.	Обозначение	Наименование	Кол.	Примечание
				Документация		
II			1064-4.10.00СБ	Сборочный чертеж		
				Детали		
II		1	1064-4.10.01	Балка	1	
II		2	1064-4.10.02	Пята	1	
II		3	1064-4.10.03	Накладка	1	
II		4	1064-2.10.02	Хомут	1	
II		5	1064-4.10.04	Болт ℓ=335 В; Диаметр 36 мм; Масса 1,57 кг	1	
				Прочие изделия		
II		6		Сварка сборная Катет шва 3 ГОСТ 5264-69 Чертеж КС-065-20	1	

1064-4.10.00

Балка кронштейна типа КРС

Лит | Масса | Масштаб
Б | | 1

МПС Трансэлектропроект Москва

Копировал | Формат А1

Формат	Зона	Поз.	Обозначение	Наименование	Кол.	Примечание
				Документация		
II			1064-4.00.00СБ	Сборочный чертеж		
				Сборочные единицы		
I	1		1064-4.10.00	Балка кронштейна	1	
II	2		1064-2.20.00	Подкос	1	
				Прочие изделия		
		3		Болт 20×80 Масса 3,30 кг ГОСТ 7798-70	3	
				Материалы		
		4		Пластина 4×65×2 ГОСТ 3822-61	3	0,61

1064-4.00.00

Кронштейн типа КФС

Лит | Масса | Масштаб
Б | | 1

МПС Трансэлектропроект Москва

Копировал | Формат А1

1064-5.00.01

А(1)

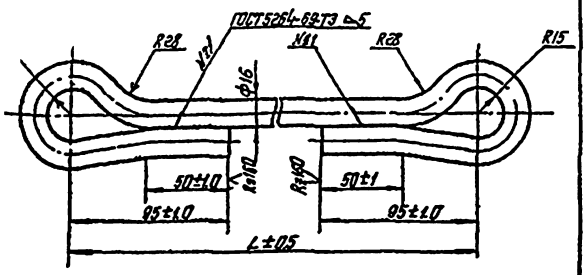

Обозначение	Тип кронштейна	Размеры, мм L	Размеры, мм развернутая длина	Масса
1064-5.00.01	КФП	1310	1650	26,1
1064-5.00.01-01	КФПУ	1830	2185	34,4
1064-5.00.01-02	КФД	2400	2755	43,3

1. Материал - сталь по ГОСТ 380-71 Вст3сп5-2 с пределом электродом типа Э-42 ГОСТ 9467-75. После изготовления зачистить и окрасить за два раза масляной краской.

1064-5.00.01

Тяга

Лит | Масса | Масштаб
Б | | 1:2

Лист | Листов 1

Кр12 | 16 ГОСТ 2590-71 / Ст3сп5 ГОСТ 535-58

МПС Трансэлектропроект Москва

Копировал | Формат А1

1064-5.10.03

А(1)

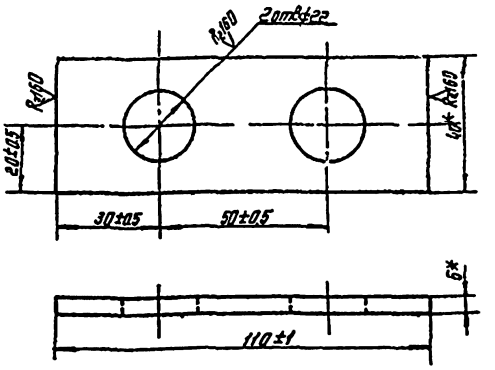

1. Материал - сталь по ГОСТ 380-71 марки Вст3пс2 для районов с расчетной температурой ниже минус 30°С до минус 40°С или Вст3кп2 для районов с расчетной температурой минус 30°С и выше.
2. * Размеры для справок.

1064/1 | 9

1064-5.10.03

Накладка

Лит | Масса | Масштаб
Б | 0,20 | 1:1

Лист | Листов 1

5×40 ГОСТ 103-57 / Полоса Вст3пс2 ГОСТ 535-58

МПС Трансэлектропроект Москва

Копировал | Формат А1

Формат	Зона	Позиция	Обозначение	Наименование	К-во	Примеч.
				Документация		
12			1064-5.10.00СБ	Сборочный чертеж		
				Детали		
11		1	1064-8.10.01	Балка правая	1	
11		2	1064-8.10.02	Балка левая	1	
11		3	1064-5.10.01	Накладка	2	
11		4	1064-2.10.02	Хомут	1	
Б4		5	1064-5.10.02	Накладка, ℓ=80 Вк	4	
				Полоса $\frac{5\times50\ ГОСТ\ 103-57}{Вст3пс2\ ГОСТ\ 535-58}$		0,16
Б4		6	1064-5.10.03	Бугель, ℓ=220 Вк	1	
				Швеллер $\frac{5\ ГОСТ\ 8240-72}{Вст3пс2\ ГОСТ\ 535-58}$		1,06
				Прочие изделия		
		7		Серьга сварная	1	
				Каталог 3.501-39		
				Чертеж КС-095-68		

1064-5.10.00

Изм.	Лист	№ докум.	Подпись	Дата
Разраб.	Щеглова			
Провер.	Иванов			
Рук. гр.	Постнов			
Т. контр.	Брод			07.77
Утверд.	Казанцев			07.77

Балка кронштейна типа КФП-50

Лит.	Лист	Листов
Б		1

МПС ТРАНСЭЛЕКТРОПРОЕКТ МОСКВА

Копировал Формат 11

Формат	Зона	Позиция	Обозначение	Наименование	К-во	Примеч.
				Документация		
12			1064-5.00.00СБ	Сборочный чертеж		
				Сборочные единицы		
		1	1064-5.10.00	Балка кронштейна	1	
		2	1064-13.00.00	Скоба регулировочная	1	
				Детали		
		3	1064-5.00.01	Тяга	1	
				Прочие изделия		
		4		Валик 20×60	2	
				Каталог 3.501-39		
				Чертеж КС-084-68		
				Материалы		
		5		Проволока 45СМ2	2	
				ℓ=70, ГОСТ 3822-61		0,01

Взам. инв. № | Подпись и дата | Инв. № подл.

1064-5.00.00

Изм.	Лист	№ докум.	Подпись	Дата
Разраб.	Щеглова			
Провер.	Иванов			
Рук. гр.	Постнов			
Н. контр.	Брод			07.77
Утвер.	Казанцев			07.77

Кронштейн типа КФП-50

Лит.	Лист	Листов
Б		1

МПС ТРАНСЭЛЕКТРОПРОЕКТ МОСКВА

Копировал Формат 11

1064-5.10.00СБ

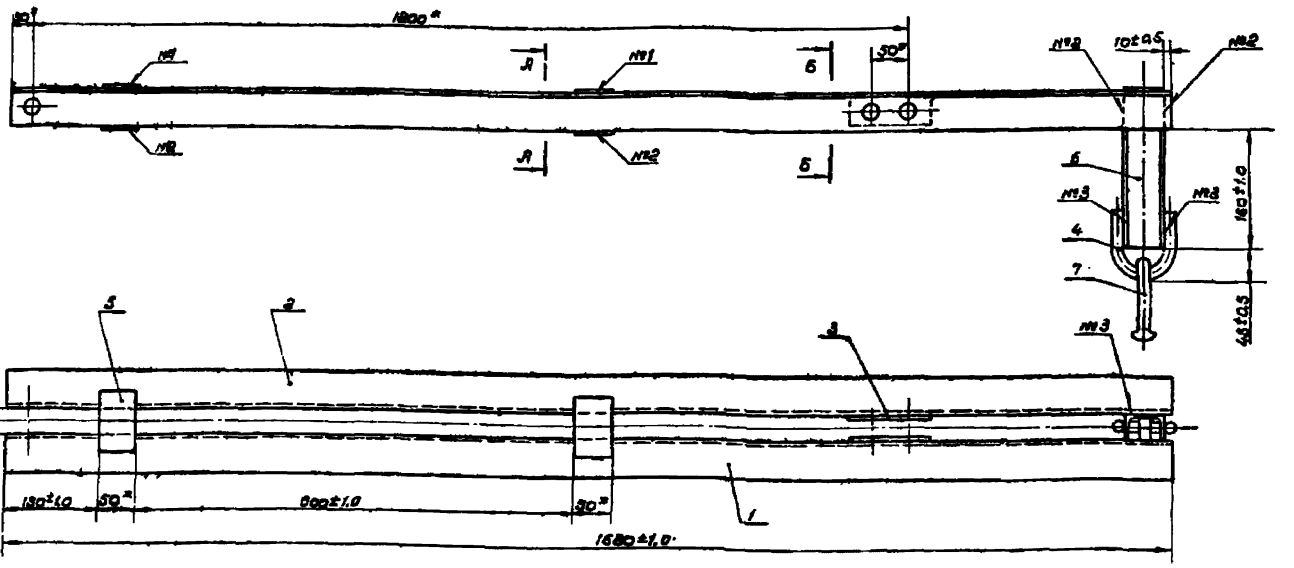

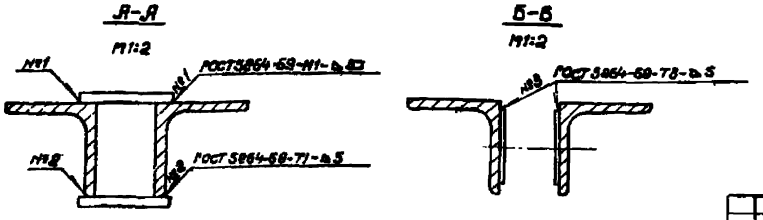

1064/1 | 10

1. Материал деталей 5 и 6 - сталь по ГОСТ 380-71 марки Вст3пс2 для районов с расчетной температурой ниже минус 30°С до минус 40°С или Вст3пс2 для районов с расчетной температурой минус 30°С и выше.
2. Варить электродом типа Э-42 ГОСТ 9467-75
3. После изготовления зачистить и окрасить за два раза масляной краской.
4. * Размеры для справок

1064-5.10.00СБ

Изм.	Лист	№ докум.	Подпись	Дата
Разраб.	Щеглова			
Провер.	Иванов			
Т. контр.				
Рук. гр.	Постнов			
Н. контр.	Брод			07.77
Утверд.	Казанцев			07.77

Балка кронштейна типа КФП-50 Сборочный чертеж

Литер	Масса	Масшт.
Б	14,66	1:5

Лист | Листов 1

МПС ТРАНСЭЛЕКТРОПРОЕКТ МОСКВА

Копировал Формат 11

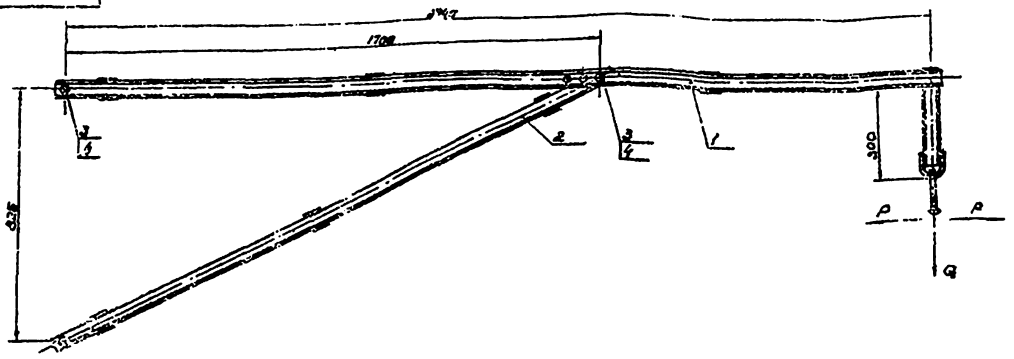

Графики допустимых нагрузок.

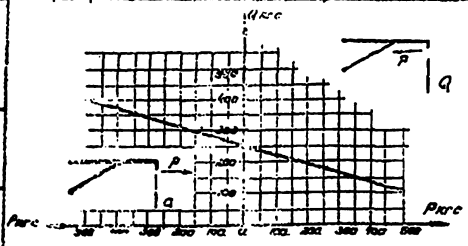

Размеры для справок.

				1064-6.00.00СБ		
Изм.	Лист	№ докум.	Подпись	Дата		
Разраб.		Цуканова			Кронштейн типа КПУ-6 Сборочный чертеж	Лит.	Масса	Масштаб
Провер.		Иванов				5	46.01	1:10
Т.контр.						Лист	Листов 1
Рук.гр.		Постнов				НПС ТРАНСЭЛЕКТРОПРОЕКТ МОСКВА
Н.контр.		Брод		05.77		
Утверд.		Казанцев		6.77		

Копировал | Формат А3

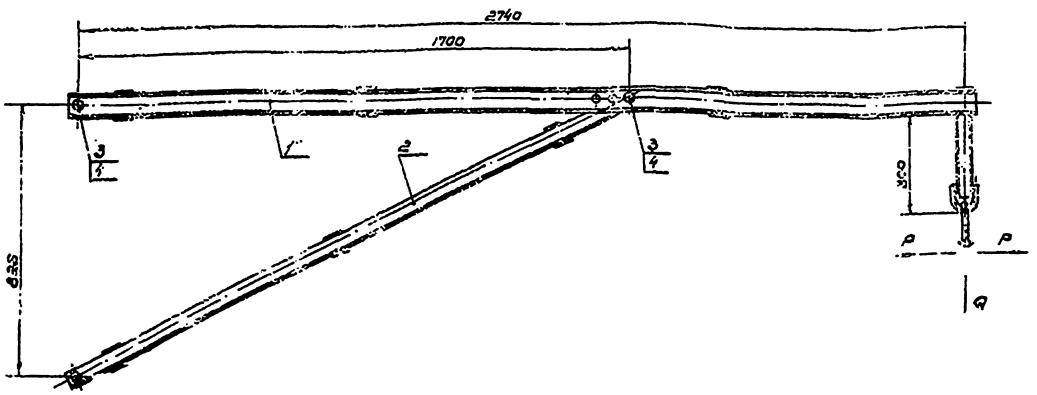

Графики допустимых нагрузок.

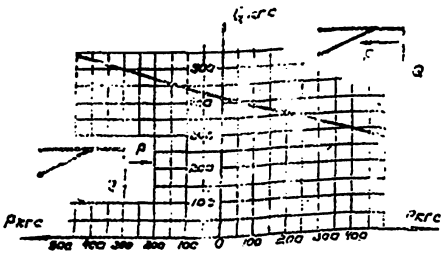

Размеры для справок.

1064/1 | 11

				1064-7.00.00СБ		
Изм.	Лист	№ докум.	Подпись	Дата		
Разраб.		Исаева			Кронштейн типа К-3-6.5 Сборочный чертеж	Лит.	Масса	Масштаб
Провер.		Баков				6	52.05	1:10
Т.контр.						Лист	Листов 1
Рук.гр.		Постнов				НПС ТРАНСЭЛЕКТРОПРОЕКТ МОСКВА
Н.контр.		Брод		05.77		
Утверд.		Казанцев		6.77		

Копировал | Формат А3

Формат	Зона	Поз.	Обозначение	Наименование	Кол.	Примеч.
				Документация		
А4			1064-6.10.00 СБ	Сборочный чертеж		
				Детали		
А4		1	1064-2.10.01-02	Балка	2	
А4		2	1064-2.10.02	Хомут	1	
Б4		3	1064-6.10.01	Накладка ℓ=808,	6	
				Полоса 5×50 ГОСТ 103-57 / Ст3пс2 ГОСТ 535-58		0,16
Б4		4	1064-6.10.02	Бугель ℓ=328 B_{II}		
				Швеллер 6,5 ГОСТ 8240-72 / Ст3 пс2 ГОСТ 535-58	1	1,57
				Прочие изделия		
		5		Серега сварная	1	
				каталога 3.501-39		
				чертеж КС-095-68		

Изм.	Лист	№ докум.	Подпись	Дата
Разраб.	Шелкова			
Провер.	Иванов			
Рук.гр.	Пастнов			
Н.конт.	Брод			07.72
Утверд.	Казанцев			07.72

1064-6.10.00

Балка кронштейна типа КФУ-5

Лит.	Лист	Листов
Б		1

МПС ТРАНСЭЛЕКТРОПРОЕКТ МОСКВА

Копировал: Кликунова Формат 11

Формат	Зона	Поз.	Обозначение	Наименование	Кол.	Примеч.
				Документация		
А2			1064-7.10.00 СБ	Сборочный чертеж		
				Детали		
А4		1	1064-2.10.01-03	Балка	2	
А4		2	1064-2.10.02	Хомут	1	
Б4		3	1064-7.10.01	Накладка ℓ=808,	6	
				Полоса 5×50 ГОСТ 103-57 / Ст3пс2 ГОСТ 535-58		0,16
Б4		4	1064-7.10.02	Бугель ℓ=328 B_{II}	1	
				Швеллер 6,5 ГОСТ 8240-72 / Ст3 пс2 ГОСТ 535-58		1,91
				Прочие изделия		
		5		Серега сварная	1	
				каталога 3.501-39		
				чертеж КС-095-68		

Изм.	Лист	№ докумен.	Подпись	Дата
Разраб.	Шелкова			
Провер.	Иванов			
Рук.гр.	Пастнов			
Н.конт.	Брод			07.72
Утверд.	Казанцев			07.72

1064-7.10.00

Балка кронштейна типа КФУ-6,5

Лит.	Лист	Листов
Б		1

МПС ТРАНСЭЛЕКТРОПРОЕКТ МОСКВА

Копировал: Кликунова Формат 11

1064-6.10.00СБ

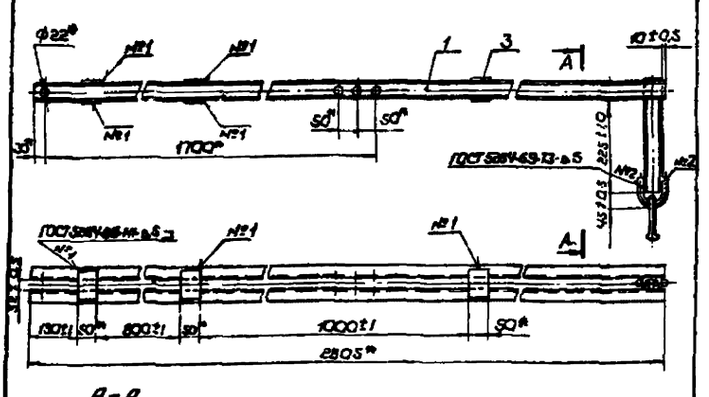

А-А

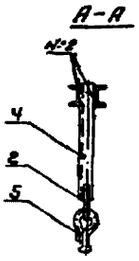

1. Материал деталей Ч - сталь по ГОСТ 380-71 марки ВСт3пс2 для районов с расчетной температурой ниже минус 30°С до минус 40°С или ВСт3кп2 для районов с расчетной температурой минус 30°С и выше.
2. Варить электродом Э-42 ГОСТ 9467-75.
3. После изготовления зачистить и окрасить за два раза масляной краской.
4. *Размеры для справок.

Изм.	Лист	№ докум.	Подпись	Дата
Разраб.	Шелкова			
Т.конт.				
Провер.	Иванов			
Рук.гр.	Пастнов			
Н.конт.	Брод			07.72
Утверд.	Казанцев			07.72

1064-6.10.00СБ

Балка кронштейна типа КФУ-5 Сборочный чертеж

Лит.	Масса	Масшт.
Б	30,32	1:10
Лист	Листов 1	

МПС ТРАНСЭЛЕКТРОПРОЕКТ МОСКВА

Копировал: Кликунова Формат 11

1064-7.10.00СБ

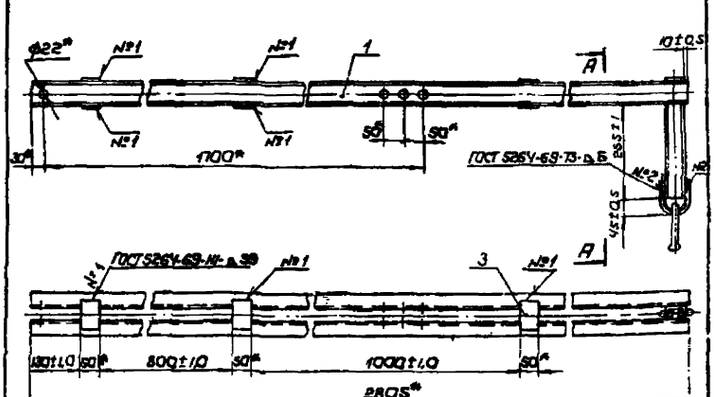

А-А

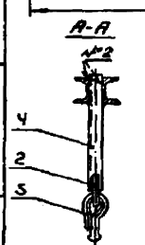

1. Материал деталей Ч - сталь по ГОСТ 380-71 марки ВСт3пс2 для районов с расчетной температурой ниже минус 30°С до минус 40°С или ВСт3кп2 для районов с расчетной температурой минус 30°С и выше.
2. Варить электродом тип Э-42 ГОСТ 9467-75.
3. После изготовления зачистить и окрасить за два раза масляной краской.
4. Размеры для справок.

1064/1 | 12

Изм.	Лист	№ докумен.	Подпись	Дата
Разраб.	Шелкова			
Провер.	Иванов			
Т.конт.				
Рук.гр.	Пастнов			
Н.конт.	Брод			07.72
Утверд.	Казанцев			07.72

1064-7.10.00СБ

Балка кронштейна типа КФУ-6,5 Сборочный чертеж

Лит.	Масса	Масшт.
Б	38,36	1:10
Лист	Листов 2	

ТРАНСЭЛЕКТРОПРОЕКТ МС... ЗА

Копировал: Кликунова Формат 11

1064-6.20.00СБ

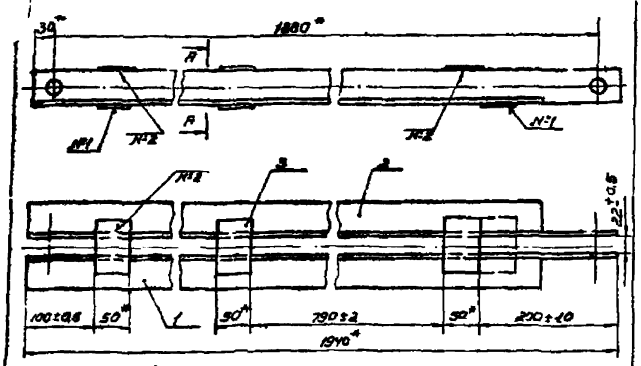

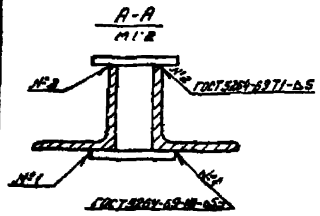

1. Материал детали 3 - сталь по ГОСТ 380-71 марки ВСт3пс2 для районов с расчетной температурой ниже минус 30°С до минус 40°С или ВСт3кп2 для районов с расчетной температурой минус 30°С и выше.
2. Варить электродом типа Э42 ГОСТ 9467-75
3. После изготовления зачистить и окрасить масляной краской за два раза
4. Размеры для справок.

Изм.	Лист	№ докум.	Подпись	Дата
Разраб.	Щеглова			
Провер.	Иванов			
Т. конт.				
Рук. груп.	Пастнов			
Н. конт.	Брод			07.77
Утверд.	Казанцев			07.77

1064-6.20.00СБ

Подкос кронштейна типа КФУ. Сборочный чертеж

Литер.	Масса	Масшт.
Б	15.10	1:5

Лист. Листов 1

МПС ТРАНСЭЛЕКТРОПРОЕКТ МОСКВА

Копировал Формат 11

Формат	Зона	Позиц.	Обозначение	Наименование	Кол.	Примеч.
				Документация		
11			1064-6.20.00СБ	Сборочный чертеж		
				Детали		
11		1	1064-6.20.01	Балка подкоса правая.	1	
11		2	1064-6.20.02	Балка подкоса левая.	1	
54		3	1064-6.20.03	Накладка $e=80B_y$ полоса $\frac{5\times50\ ГОСТ\ 103-57}{ВСт3пс2\ ГОСТ\ 535-58}$	6	0.16

Подпись и дата | Взам. инв. № | Инв. № дубл. | Подпись и дата | Инв. № подл.

Изм.	Лист	№ докум.	Подпись	Дата
Разраб.	Щеглова			
Провер.	Иванов			
Рук. бриг.	Пастнов			
Н. конт.	Брод			07.77
Утверд.	Казанцев			07.77

1064-6.20.00

Подкос кронштейна типа КФУ

Литер.	Лист.	Листов
Б		1

МПС ТРАНСЭЛЕКТРОПРОЕКТ МОСКВА

Копировал Формат 11

1064-6.20.01

А(V)

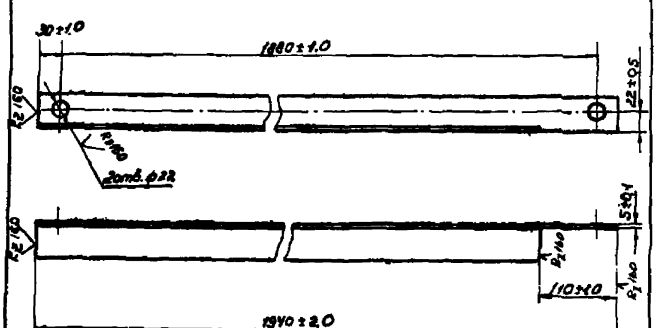

Материал - сталь по ГОСТ 380-71 марки ВСт3пс2 для районов с расчетной температурой ниже минус 30°С до минус 40°С или ВСт3кп2 для районов с расчетной температурой минус 30°С и выше.

Изм.	Лист	№ докум.	Подпись	Дата
Разраб.	Щеглова			
Провер.	Иванов			
Т. контр.				
Рук. груп.	Пастнов			
Н. контр.	Брод			07.77
Утверд.	Казанцев			07.77

1064-6.20.01

Балка подкоса правая

Литер.	Масса	Масшт.
Б	7.10	1:5

Лист Листов 1

Уголок 50×50×5 ГОСТ 8509-72 / ВСт3пс2 ГОСТ 535-58

МПС ТРАНСЭЛЕКТРОПРОЕКТ МОСКВА

Копировал Формат 11

1064-6.20.02

А(V)

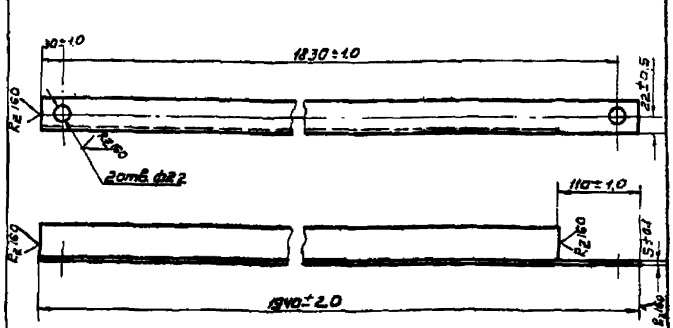

Материал - сталь по ГОСТ 380-71 марки ВСт3пс2 для районов с расчетной температурой ниже минус 30°С до минус 40°С или ВСт3кп2 для районов с расчетной температурой минус 30°С и выше.

Подпись и дата | Взам. инв. № | Инв. № дубл. | Подпись и дата | Инв. № подл.

1064/1 | 13

Изм.	Лист	№ детали	Подпись	Дата
Разраб.	Щеглова			
Провер.	Иванов			
Т. контр.				
Рук. груп.	Пастнов			
Н. конт.	Брод			07.77
Утверд.	Казанцев			07.77

1064-6.20.02

Балка подкоса левая.

Лит.	Масса	Масшт.
Б	7.10	1:5

Лист Листов 1

Уголок 50×50×5 ГОСТ 8509-72 / ВСт3пс2 ГОСТ 535-58

МПС ТРАНСЭЛЕКТРОПРОЕКТ МОСКВА

Копировал Формат 11

Формат	Зона	Поз.	Обозначение	Наименование	Кол.	Примечание
				Документация		
11			1064-2.00.00СБ	Сборочный чертеж		
				Сборочные единицы		
11		1	1064-2.10.00	Балка кронштейна типа КФ-5	1	
11		2	1064-2.20.00	Подкос	1	
				Прочие изделия		
		3		Валик 20×60	3	
				Каталог 3.501-39 чертеж КС-084-68		
				Материалы		
		4		Проволока 4БСМ2	3	
				ℓ=70. ГОСТ3822-61		0.01

Изм.	Лист	N докум.	Подпись	Дата
Разраб.	Пироговская			
Провер.	Иванов			
Рук. гр.	Постнов			
Н. контр.	Брод			07.77
Утверд.	Казанцев			

1064-2.00.00

Кронштейн типа КФ-5

Лит.	Лист	Листов
Б		1

МТС ТРАНСЭЛЕКТРОПРОЕКТ МОСКВА

Копировал: Одинцова Формат 11

Формат	Зона	Поз.	Обозначение	Наименование	Кол.	Примечание
				Документация		
11			1064-3.00.00СБ	Сборочный чертеж		
				Сборочные единицы		
11		1	1064-3.10.00	Балка кронштейна типа КФ-6.5	1	
11		2	1064-2.20.00	Подкос	1	
				Прочие изделия		
		3		Валик 20×60	3	
				Каталог 3.501-39 чертеж КС-084-68		
				Материалы		
		4		Проволока 4БСМ2	3	
				ℓ=70 ГОСТ3822-61		0.01

Инв. N подл. | Подпись и дата | Взам. инв. N | Инв. N дубл. | Подпись и дата

Изм.	Лист	N докум.	Подпись	Дата
Разраб.	Пироговская			
Провер.	Иванов			
Рук. гр.	Постнов			
Н. контр.	Брод			07.77
Утверд.	Казанцев			

1064-3.00.0

Кронштейн типа КФ-6.5

Лит.	Лист	Листов
Б		1

МТС ТРАНСЭЛЕКТРОПРОЕКТ МОСКВА

Копировал: Одинцова Формат 11

Формат	Зона	Поз.	Обозначение	Наименование	Кол.	Примечание
				Документация		
12			1064-6.00.00СБ	Сборочный чертеж		
				Сборочные единицы		
11		1	1064-610.00	Балка кронштейна типа КФУ-5	1	
11		2	1064-6.20.00	Подкос КФУ	1	
				Прочие изделия		
		3		Валик 20×60	3	
				Каталог 3.501-39 чертеж КС-084-68		
				Материалы		
		4		Проволока 4БСМ2	3	
				ℓ=70. ГОСТ3822-61		0.01

Изм.	Лист	N докум.	Подпись	Дата
Разраб.	Пироговская			
Провер.	Иванов			
Рук.в.гр.	Постнов			
Н. контр.	Брод			07.77
Утверд.	Казанцев			

1064-6.00.00

Кронштейн типа КФУ-5

Лит.	Лист	Листов
Б		1

МТС ТРАНСЭЛЕКТРОПРОЕКТ МОСКВА

Копировал: Одинцова Формат 11

Формат	Зона	Поз.	Обозначение	Наименование	Кол.	Примечание
				Документация		
12			1064-7.00.00СБ	Сборочный чертеж		
				Сборочные единицы		
11		1	1064-7.10.00	Балка кронштейна типа КФУ-6.5	1	
11		2	1064-6-20.00	Подкос КФУ	1	
				Прочие изделия		
		3		Валик 20×60	3	
				Каталог 3.501-39 чертеж КС-084-68		
				Материал		
		4		Проволока 4БСМ2	3	
				ℓ=70. ГОСТ3822-61		0.01

Инв. N подл. | Подпись и дата | Взам. инв. N | Инв. N дубл. | Подпись и дата

1064/1

Изм.	Лист	N докум.	Подпись	Дата
Разраб.	Пироговская			
Провер.	Иванов			
Рук. груп	Постнов			
Н. контр.	Брод			07.77
Утверд.	Казанцев			

1064-7.00.0

Кронштейн типа КФУ-6.5

Лит.	Лист	Листов
		1

МТС ТРАНСЭЛЕКТРОПРОЕКТ МОСКВА

Копировал: Одинцова Формат 11

1064-8.00.00 СБ

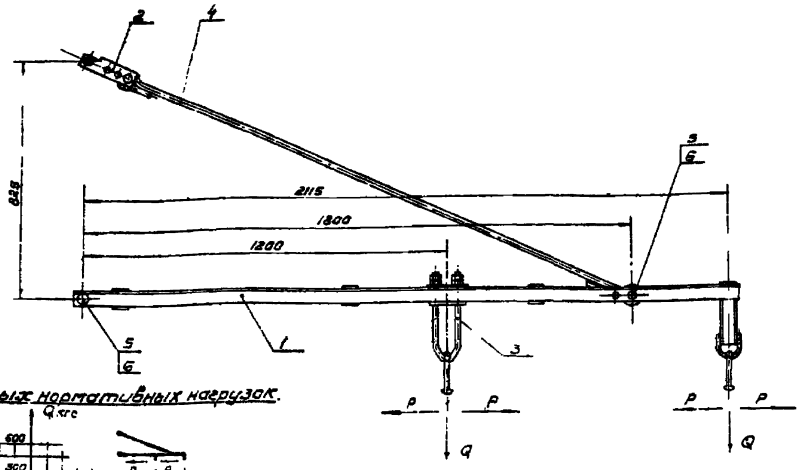

График допустимых нормативных нагрузок.

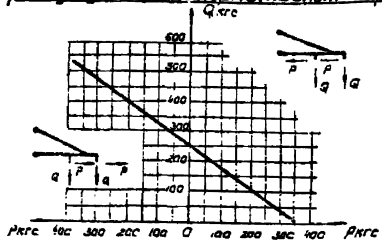

Размеры для справок

Изм.	Лист	№ докум.	Подпись	Дата	1064-8.00.00 СБ	
Разраб.		Цветова			Кронштейн типа КФЛУ-5С. Сборочный чертеж	Лит. 5 / Масса 27.03 / Масштаб 1:10
Проверил		Иванов				Лист / Листов 1
Т. контр.						МОС ТРАНСЭЛЕКТРОПРОЕКТ МОСКВА
Рук. группы		Пастухов				
Н. контр.		Брод				
Утв. ГИП		Казанцев				

Копировал Формат А1

1064-9.00.00 СБ

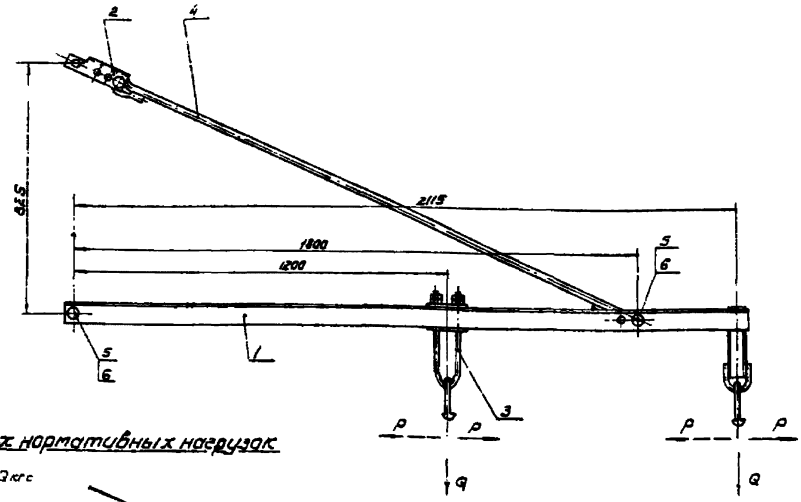

График допустимых нормативных нагрузок

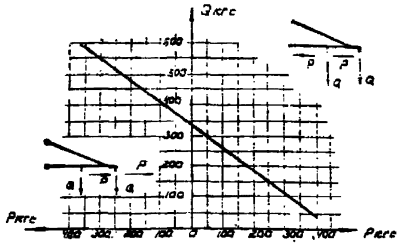

Размеры для справок

1064/1 15

Изм.	Лист	№ докум.	Подпись	Дата	1064-9.00.00 СБ	
Разраб.		Цветова			Кронштейн типа КФЛУ-6Э Сборочный чертеж	Лит. 5 / Масса 31.53 / Масштаб 1:10
Проверил		Иванов				Лист / Листов 1
Т. контр.						МОС ТРАНСЭЛЕКТРОПРОЕКТ
Рук. группы		Пастухов				
Н. контр.		Брод				
Утв. ГИП		Казанцев				

1064-8.10.00СБ

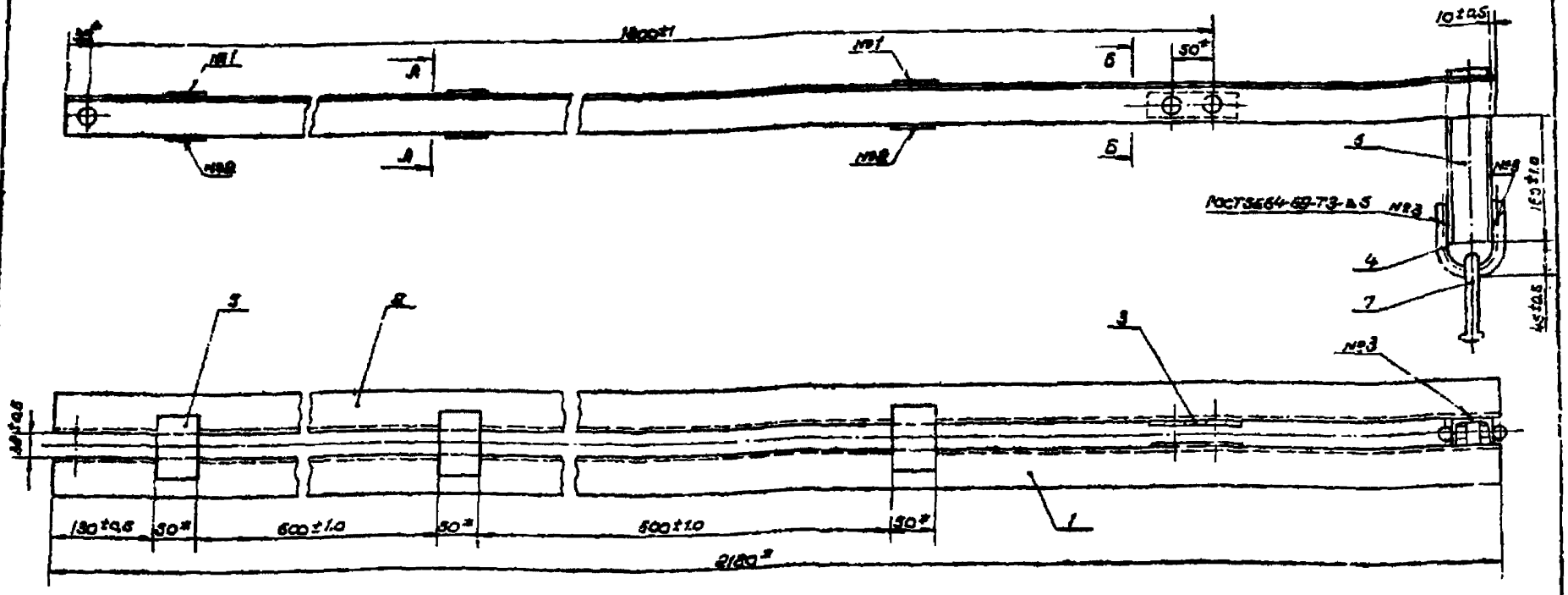

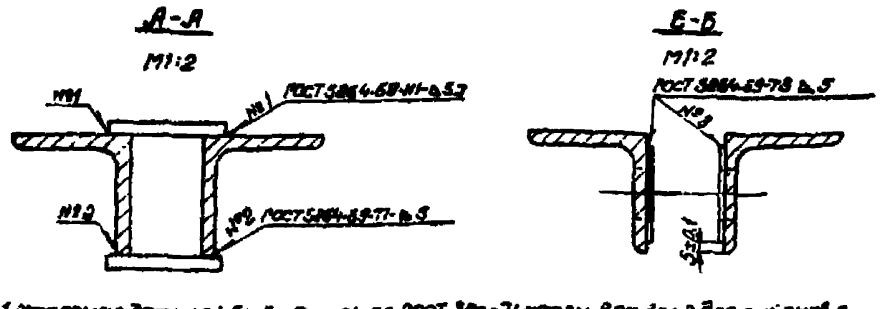

1. Материал деталей 5 и 6 – сталь по ГОСТ 380-71 марки Вст 3пс2 для районов с расчетной температурой ниже минус 30°с до минус 40°с или Вст 3кп2 для районов с расчетной температурой минус 30°с и выше
2. Варить электродом типа Э-42 ГОСТ 9467-75
3. После изготовления зачистить и окрасить за два раза масляной краской
4. * Размеры для справок

Изм.	Лист	№ докум.	Подпись	Дата	1064-8.10.00СБ	
Разраб.		Щеглова			Балка кронштейна типа КФПУ-50 Сборочный чертеж	Лит. Б; Масса 19.47; Масшт. 1:5
Провер.		Иванов				Лист; Листов 1
Т. контр.						МПС ТРАНСЭЛЕКТРОПРОЕКТ МОСКВА
Рук. груп.		Постнов				
Н. контр.		Брод		07.77		
Утверд.		Казанцев		4.11		

Копировал Формат 11

1064-9.10.00СБ

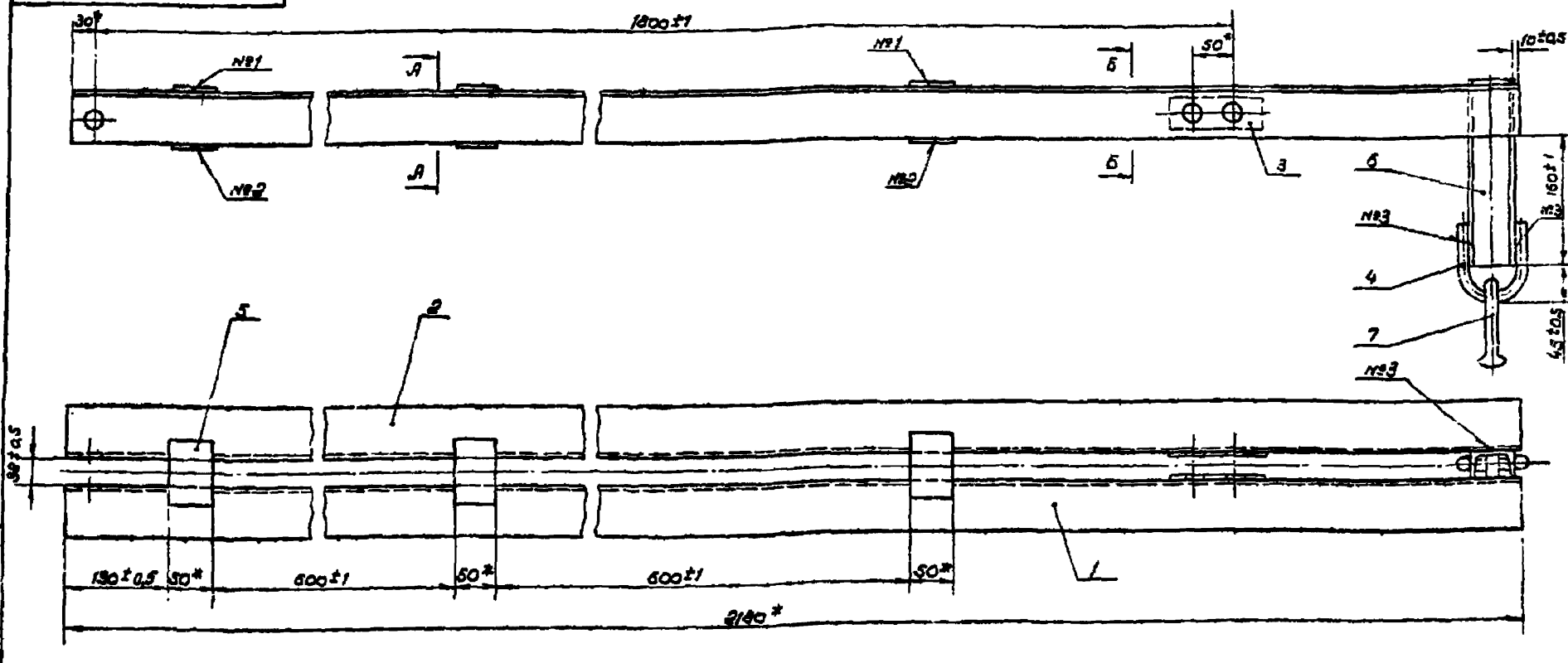

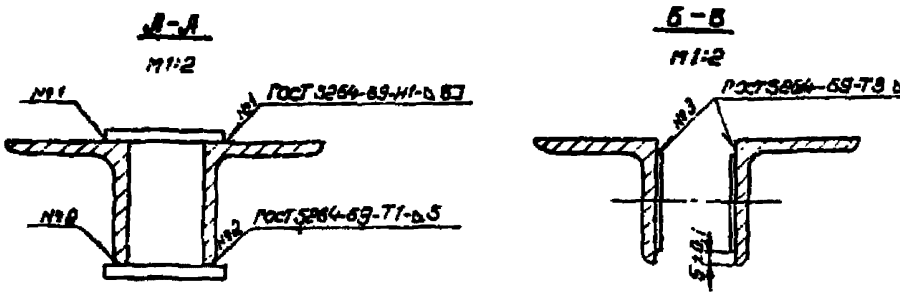

1064/1 | 16

1. Материал детали, 5 и 6 – сталь по ГОСТ 380-71 марки Вст 3пс2 для районов с расчетной температурой ниже минус 30°с до минус 40°с или Вст 3кп2, для районов с расчетной температурой минус 30°с и выше.
2. Варить электродом типа Э-42 ГОСТ 9467-75
3. После изготовления зачистить и окрасить за два раза масляной краской
4. * Размеры для справок

Изм.	Лист	№ докум.	Подпись	Дата	1064-9.10.00СБ	
Разраб.		Щеглова			Балка кронштейна типа КФПУ-63 Сборочный чертеж	Лит. Б; Масса 22.97; Масшт. 1:5
Провер.		Иванов				Лист; Листов 1
Т. контр.						МПС ТРАНСЭЛЕКТРОПРОЕКТ МОСКВА
Рук. груп.		Постнов				
Н. контр.		Брод		07.77		
Утверд.		Казанцев				

Формат 11

Формат	Зона	Поз.	Обозначение	Наименование	Кол.	Примечание
				Документация		
12			1064-8.10.00 СБ	Сборочный чертеж		
				Детали		
11		1	1064-8.10.01-01	Балка правая	1	См. табл.
11		2	1064-8.10.02-01	Балка левая	1	См. табл.
11		3	1064-5.10.01	Накладка	2	
11		4	1064-2.10.02	Хомут	1	
БЧ		5	1064-8.10.03	Накладка ℓ=80 В, Полоса 5×150 ГОСТ 103-57 В Ст.3пс2 ГОСТ 535-58	6	0.156
БЧ		6	1064-8.10.04	Бугель ℓ=220 В, Швеллер 5П ГОСТ 8240-72 В Ст.3пс2 ГОСТ 535-58	1	1.06
				Прочие изделия		
		7		Серьга сварная Каталог 3.501-39 чертеж КС-095-68	1	

1064-8.10.00

Изм. Лист N докум. Подпись Дата
Разраб. Пироговская
Провер. Иванов
Рук.гр. Пастнов
Н.контр. Брод 07.77
Утверд. Казанцев

Балка кронштейна КФПУ-50

Лит. Лист Листов 1
МПС ТРАНСЭЛЕКТРОПРОЕКТ МОСКВА

Копировал: Одинцова Формат А1

Формат	Зона	Поз.	Обозначение	Наименование	Кол.	Примечание
				Документация		
12			1064-9.10.00 СБ	Сборочный чертеж		
				Детали		
11		1	1064-8.10.01-02	Балка правая	1	См. табл.
11		2	1064-8.10.02-02	Балка левая	1	См. табл.
11		3	1064-5.10.01	Накладка	2	
11		4	1064-2.10.02	Хомут	1	
БЧ		5	1064-9.10.01	Накладка ℓ=80 В, Полоса 5×150 ГОСТ 103-57 В Ст.3пс2 ГОСТ 535-58	6	0.156
БЧ		6	1064-9.10.02	Бугель ℓ=220 В, Швеллер 5П ГОСТ 8240-72 В Ст.3пс2 ГОСТ 535-58	1	1.06
				Прочие изделия		
				Серьга сварная Каталог 3.501-39 чертеж КС-095-68		

Инв.№подл. | Подпись и дата | Взам.инв.№ | Инв.№дубл. | Подпись и дата

1064-9.10.00

Изм. Лист N докум. Подпись Дата
Разраб. Пироговская
Провер. Иванов
Рук.гр. Пастнов
Н.контр. Брод 07.77
Утверд. Казанцев

Балка кронштейна КФПУ-63

Лит. Лист Листов 1
МПС ТРАНСЭЛЕКТРОПРОЕКТ МОСКВА

Копировал: Одинцова Формат А1

Формат	Зона	Поз.	Обозначение	Наименование	Кол.	Примечание
				Документация		
12			1064-8.00.00 СБ	Сборочный чертеж		
				Сборочные изделия		
11		1	1064-8.10.00.	Балка кронштейна типа КФПУ-50	1	
11		2	1064-13.00.00	Скоба регулировачная	1	
11		3	1064-14.00.00	Бугель удлиненный	1	
				Детали		
11		4	1064-5.00.01-01	Тяга	1	См. табл.
				Прочие изделия		
		5		Валик 20×60 Каталог 3.501-39 чертеж КС-084-68	2	
				Материалы		
		6		Проволока ЧБСМ2 ℓ=70 ГОСТ 3822-61	2	0.001

1064-8.00.00

Изм. Лист N докум. Подпись Дата
Разраб. Пироговская
Провер. Иванов
Рук.гр. Пастнов
Н.контр. Брод 07.77
Утверд. Казанцев

Кронштейны типов КФПУ-50

Лит. Лист Листов 1
МПС ТРАНСЭЛЕКТРОПРОЕКТ МОСКВА

Копировал: Одинцова Формат А1

Формат	Зона	Поз.	Обозначение	Наименование	Кол.	Примечание
				Документация		
12			1064-9.00.00 СБ	Сборочный чертеж		
				Сборочные единицы		
11		1	1064-9.10.00	Балка кронштейна типа КФПУ-63	1	
11		2	1064-13.00.00	Скоба регулировачная	1	
11		3	1064-14.00.00	Бугель удлиненный	1	
				Детали		
11		4	1064-5.00.01-01	Тяга	1	См. табл.
				Прочие изделия		
		5		Валик 20×60 Каталог 3.501-39 чертеж КС-084-68	2	
				Материалы		
		6		Проволока ЧБСМ2 ℓ=70 ГОСТ 3822-61	2	0.001

1064/1 17

Инв.№подл. | Подпись и дата | Взам.инв.№ | Инв.№дубл. | Подпись и дата

1064-9.00.00

Изм. Лист N докум. Подпись Дата
Разраб. Пироговская
Провер. Иванов
Рук.гр. Пастнов
Н.контр. Брод 07.77
Утверд. Казанцев

Кронштейны типов КФПУ-63

Лит. Лист Листов 1
МПС ТРАНСЭЛЕКТРОПРОЕКТ МОСКВА

Копировал: Одинцова Формат А1

1064-11.00.00СБ

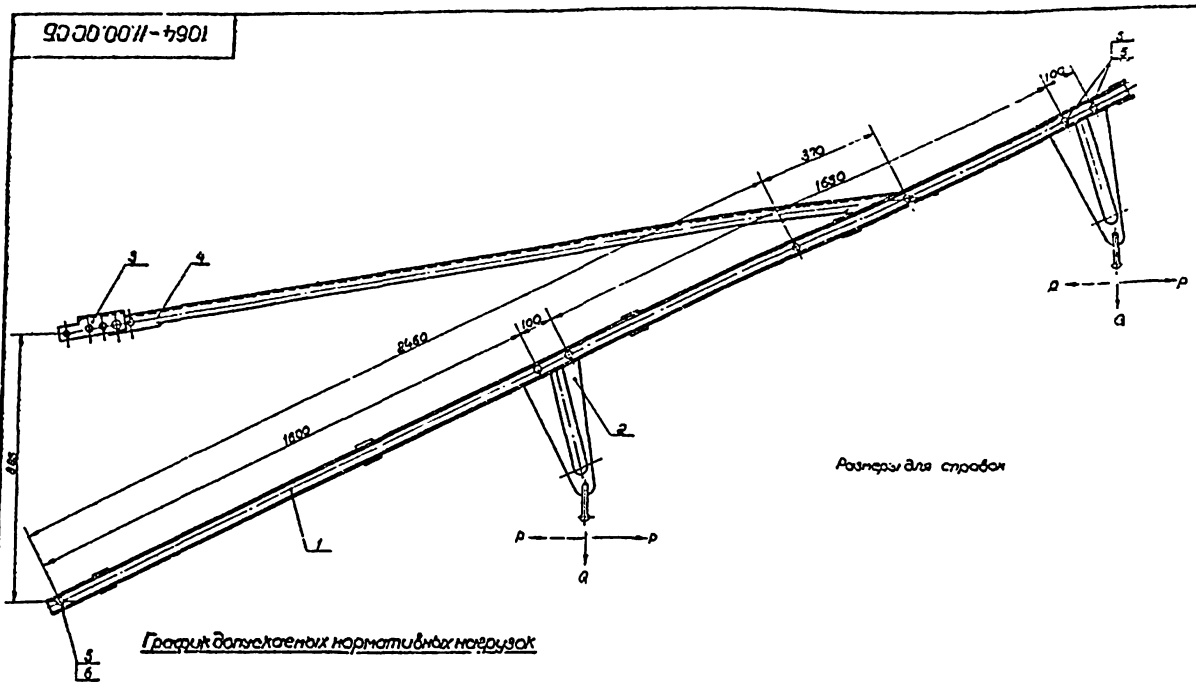

Размеры для справок

График допускаемых нормативных нагрузок

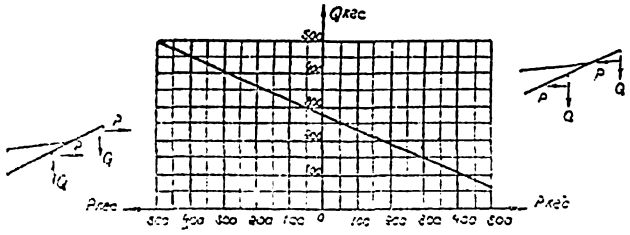

				1064 - 11.00.00СБ			
Изм.	Лист	№ докум.	Подпись	Дата	Кронштейн типа КФД Сборочный чертеж	Лит.	Масса	Масшт.
Разраб.	Пироховская					Б	51.54	1:10
Провер.	Иванов					Лист	Листов 1
Т.контр.						МПС ТРАНСЭЛЕКТРОПРОЕКТ МОСКВА	
Руков.	Постнов						
Н.контр.	Брод			07.77			
Утверд.	Казанцев			07.77			

Копировал

формат 11

1064-10.00.00СБ

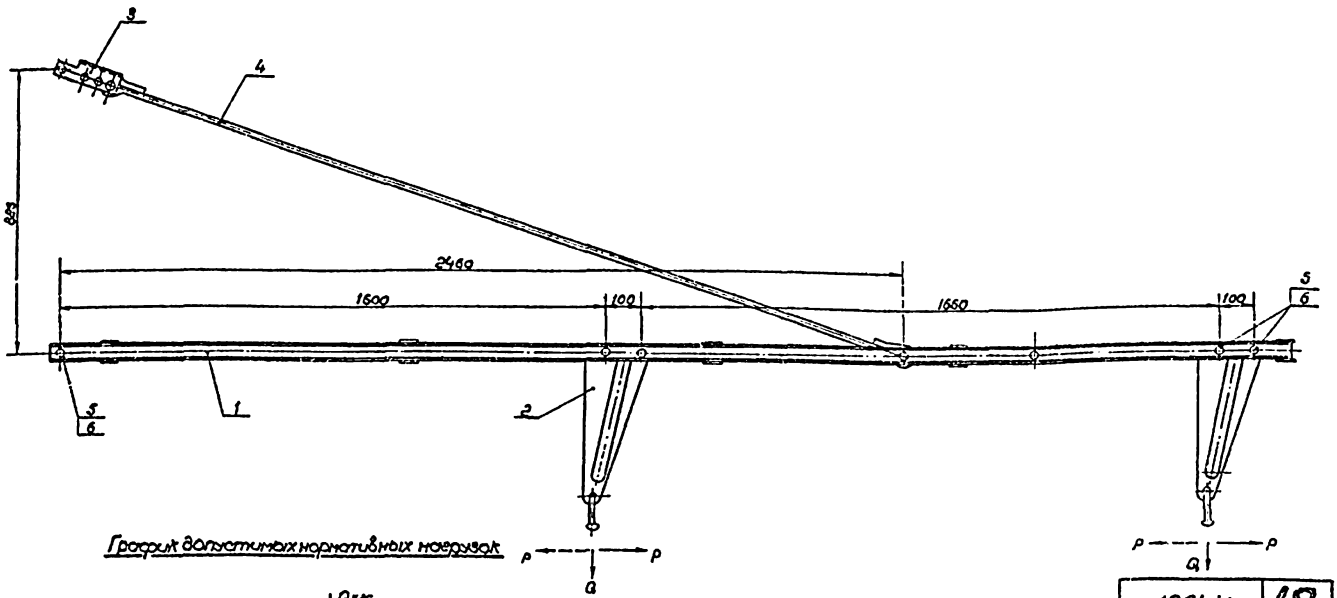

График допустимых нормативных нагрузок

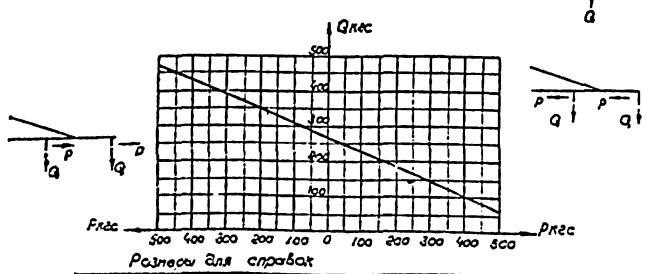

Размеры для справок

1064/1 | 18

				1064 - 10.00.00СБ			
Изм.	Лист	№ докум.	Подпись	Дата	Кронштейн типа КФД Сборочный чертеж	Лит.	Масса	Масшт.
Разраб.	Пироховская					Б	46.63	1:10
Провер.	Иванов					Лист	Листов 1
Т.контр.						МПС ТРАНСЭЛЕКТРОПРОЕКТ МОСКВА	
Руков.	Постнов						
Н.контр.	Брод			07.77			
Утверд.	Казанцев			07.77			

Копировал

формат 11

1064-10.10.01

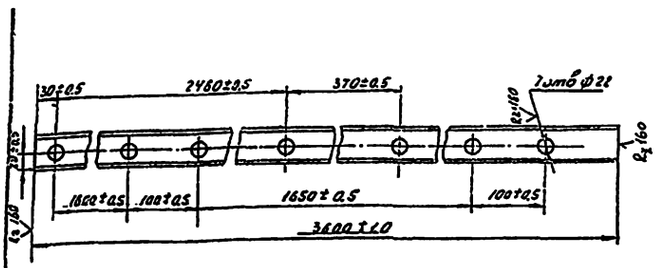

Материал - сталь по ГОСТ 380-71 марки ВСт3пс2 для районов с расчетной температурой ниже минус 30°С, до минус 40°С, или ВСт3кп2 для районов с расчетной температурой минус 30°С и выше.

Изм.	Лист	№ докум.	Подпись	Дата	1064-10.10.01		
Разраб.		Щеглова			Балка правая	Литер Б	Масса 17.1	Масштаб 1:5
Провер.		Иванов				Лист	Листов 1
Т. контр.							
Рук. груп.		Пастнов			Швеллер 5 ГОСТ 8240-72 ВСт3пс2 ГОСТ 535-58	МПС ТРАНСЭЛЕКТРОПРОЕКТ МОСКВА	
Н. контр.		Брод		07.77			
Утверд.		Казанцев		11.77			

Копировал: Гусева Формат А1

1064-10.10.00

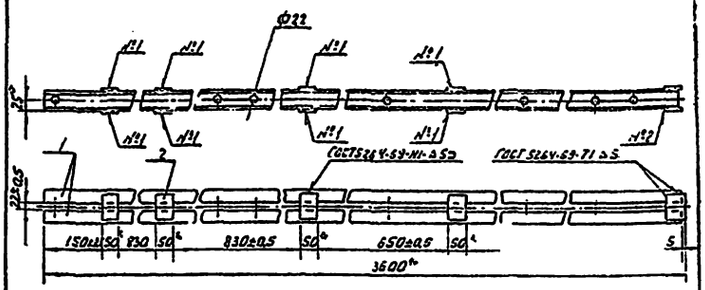

1. Материал дет.2 сталь по ГОСТ 380-71 марки ВСт3пс2 для районов с расчетной температурой минус 30°С до минус 40°С или ВСт3кп2 для районов с расчетной температурой минус 30°С и выше.
2. Варить электродом типа Э-42 по ГОСТ 9467.
3. После изготовления зачистить и окрасить масляной краской за два раза
4. *Размеры для справок.

Формат	Зона	Позиция	Обозначение	Наименование	Кол.	Примеч.
				Детали		
11		1	1064-10.10.01	Балка	2	
64		2	1064-10.10.02	Накладка ℓ=6 ОВ,	10	
				Полоса 8х55 ГОСТ 103-57 ВСт3пс2 ГОСТ 535-58		0.12

Изм.	Лист	№ докум.	Подпись	Дата	1064-10.10.00		
Разраб.		Щеглова			Балка кронштейна КФД	Лит Б	Масса 36.02	Масштаб 1:10
Провер.		Иванов				Лист	Листов 1
Т. контр.							
Рук. груп.		Пастнов				МПС ТРАНСЭЛЕКТРОПРОЕКТ МОСКВА	
Н. контр.		Брод		07.77			
Утверд.		Казанцев		01.78			

Копировал: Гусева Формат А1

Формат	Зона	Позиция	Обозначение	Наименование	Кол.	Примеч.
				Документация		
12			1064-11.00.00СБ	Сборочный чертеж		
				Сборочные единицы		
12		1	1064-10.10.00	Кронштейн КФД	1	
11		2	1064-12.00.00	Бугель пластинчатый	2	
11		3	1064-13.00.00	Скоба регулировочная	1	
				Детали		
11		4	1064-11.00.01	Тяга сжатая	1	
				Прочие изделия		
		5		Валик 20х60 каталог 3.501-39 чертеж КС-084-68	6	
				Материалы		
		6		Проволока 4БСМ2 ℓ=70 ГОСТ 3822-61	6	0.01

Изм.	Лист	№ докум.	Подпись	Дата	1064-11.00.00		
Разраб.		Щеглова			Кронштейн тила КФЦС	Литер Б	Лист	Листов 1
Провер.		Иванов				МПС ТРАНСЭЛЕКТРОПРОЕКТ МОСКВА	
Гл.констр.		Пастнов					
Н. контр.		Брод		07.77			
Утверд.		Казанцев					

Копировал: Гусева Формат А1

Формат	Зона	Позиция	Обозначение	Наименование	Кол.	Примеч.
				Документация		
12			1064-10.00.00СБ	Сборочный чертеж		
				Сборочные единицы		
12		1	1064-10.10.00.	Кронштейн КФД	1	
11		2	1064-12.00.00.	Бугель пластинчатый	2	
11		3	1064-13.00.00.	Скоба регулировочная	1	
				Детали		
11		4	1064-5.00.01-02	Тяга растянутая	1	
				Прочие изделия		
		5		Валик 20х60 каталог 3.501-39 чертеж КС-084-68	6	
				Материалы		
		6		Проволока 4БСМ2 ℓ=70 ГОСТ 3822-61	6	0.01

1064/1

Изм.	Лист	№ докум.	Подпись	Дата	1064-10.00.00		
Разраб.		Щеглова			Кронштейн тила КФД	Лит. Б	Лист	Листов 1
Провер.		Иванов				МПС ТРАНСЭЛЕКТРОПРОЕКТ МОСКВА	
Рук.груп.		Пастнов					
Н.контр.		Брод		07.77			
Утверд.		Казанцев					

Копировал: Гусева Формат А1

1064-8.10.01

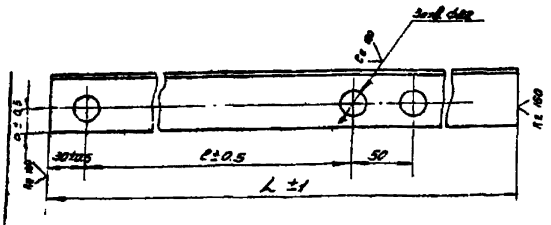

Обозначение	Тип кронштейна	Сортамент	Размеры в мм a	l	L	Масса
1064-8.10.01	КФП-50	L50×50×5	22	1150	1580	5.95
1064-8.10.01-01	КФПУ-50			1750	2180	8.20
1064-8.10.01-02	КФПУ-63	L63×63×5	30			10.45

1. Материал-сталь по ГОСТ 380-71 марки ВСт3пс2 для районов с расчетной температурой ниже минус 30°С до минус 40°С или ВСт3кп2 для районов с расчетной температурой минус 30°С и выше

Изм.	Лист	№ докум.	Подп.	Дата
Разраб.	Щеглова			
Провер.	Иванов			
Т. конт.				
Рук. гр.	Постнов			
Н. конт.	Брод			07.77
Утверд.	Казанцев			07.77

1064-8.10.01

Балка правая

Лит.	Масса	Масшт.
Б	см. табл.	1:2.5

Лист | Листов 1

Уголок: см. табл. ГОСТ 8509-72, ВСт3пс2 ГОСТ 535-58

МПС ТРАНСЭЛЕКТРОПРОЕКТ МОСКВА

Копировал | Формат 11

1064-8.10.02

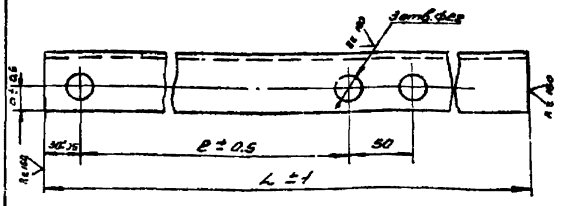

Обозначение	Тип кронштейна	Сортамент	Размеры в мм a	l	L	Масса
1064-8.10.02	КФП-50	L50×50×5	22	1150	1580	5.95
1064-8.10.02-01	КФПУ-50			1750	2180	8.20
1064-8.10.02-02	КФПУ-63	L63×63×5	30			10.45

1. Материал-сталь по ГОСТ 380-71 марки ВСт3пс2 для районов с расчетной температурой ниже минус 30°С, до минус 40°С, или ВСт3кп2 для районов с расчетной температурой минус 30°С и выше

Изм.	Лист	№ докум.	Подп.	Дата
Разраб.	Щеглова			
Провер.	Иванов			
Т. конт.				
Рук. гр.	Постнов			
Н. конт.	Брод			07.77
Утверд.	Казанцев			07.77

1064-8.10.02

Балка левая

Лит.	Масса	Масшт.
Б	см. табл.	1:2.5

Лист | Листов 1

Уголок: см. табл. ГОСТ 8509-72, ВСт3пс2 ГОСТ 535-58

МПС ТРАНСЭЛЕКТРОПРОЕКТ МОСКВА

Копировал | Формат 11

1064-12.00.00

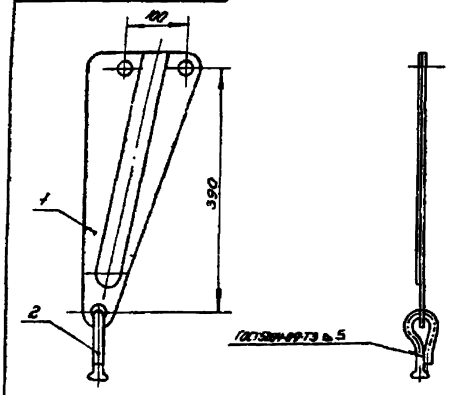

1. Серьга дет. 2 одевается на бугель, загибается и заваривается
2. Варить электродом типа Э-42 ГОСТ 9467-75
3. После изготовления зачистить и оцинковать Гор. ц. 30
4. Размеры для справок

		Обозначение	Наименование	Кол.	Примеч.
			Детали		
11	1	1064-10.00.01	Пластина	1	
			Прочие изделия		
	2		Серьга сварная	1	
			каталог 3501-39, чертеж КС-095-68		

1064-12.00.00

Бугель пластинчатый

Лит.	Масса	Масшт.
Б	1.93	1:5

Лист | Листов 1

МПС ТРАНСЭЛЕКТРОПРОЕКТ МОСКВА

Копировал | Формат 11

1064-12.00.01

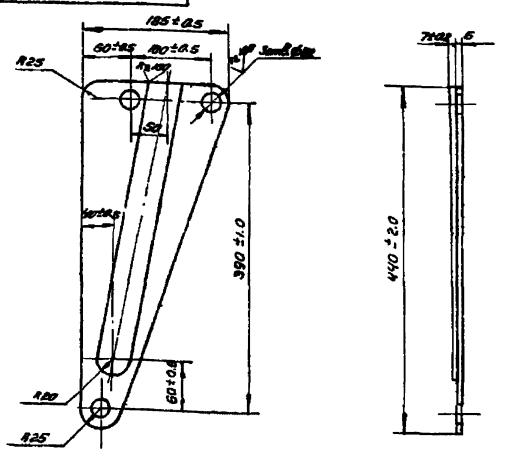

1064/1 | 20

1064-12.00.01

Пластина

Лит.	Масса	Масшт.
Б	1.60	1:4

Лист | Листов 1

Лист: 5 ГОСТ 19903-74, ВСт3пс2 ГОСТ 14637-69

МПС ТРАНСЭЛЕКТРОПРОЕКТ МОСКВА

Копировал | Формат 11

1084-13.00.01

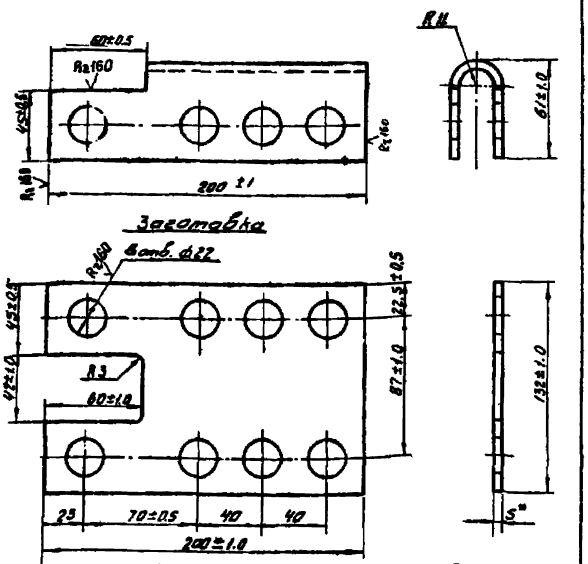

1 После изготовления зачистить и оцинковать Гор. Ц. 30.
2.* Размеры для справок

Изм	Лист	№ докум.	Подпись	Дата	1064-13.00.01			
Разраб.		Абрамова			Скоба	Лит. Б	Масса 0.82	Масшт 1:2
Провер.		Иванов				Лист	Листов 1	
Т.контр.								
Рук. гр.		Постнов			Полоса 5х200 ГОСТ 103-57 / ВСт.3пс2 ГОСТ 535-58	МПС ТРАНСЭЛЕКТРОПРОЕКТ МОСКВА		
Н.контр.		Брод		03.77				
Утверд.		Казанцев		03.77				

Копировал: Гусева формат: 11

1064-13.00.00СБ

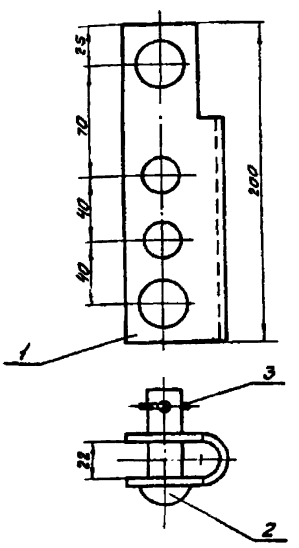

Размеры для справок

Изм	Лист	№ докум.	Подпись	Дата	1064-13.00.00СБ			
Разраб.		Абрамова			Скоба регулировочная (Сборочный чертеж)	Лит. Б	Масса 1.22	Масшт 1:2
Провер.		Иванов				Лист	Листов 1	
Т.контр.								
Рук. гр.		Постнов				МПС ТРАНСЭЛЕКТРОПРОЕКТ МОСКВА		
Н.контр.		Брод		03.77				
Утверд.		Казанцев		03.77				

Копировал: Гусева формат: 11

1084-11.00.01

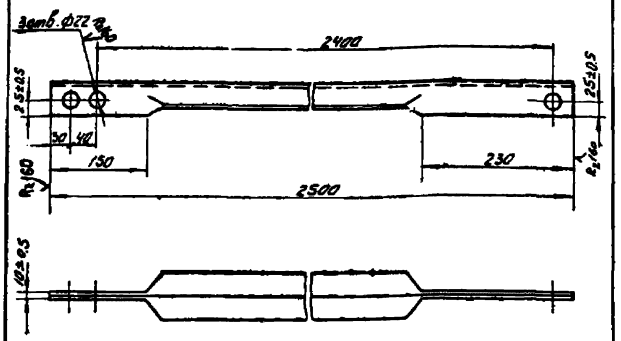

1 Сплющивание полок производить в горячем состоянии.
2 Допускается смещение одной полки относительно другой на 4мм.
3 Минимальное расстояние от края отверстия до края полки /его наименьшей полки/ должно быть равно 8 мм.
4 После изготовления зачистить и окрасить за два раза масляной краской.

Изм	Лист	№ докум.	Подпись	Дата	1064-11.00.01			
Разраб.		Абрамова			Тяга сжатая	Лит. Б	Масса 9.34	Масшт 1:5
Провер.		Иванов				Лист	Листов 1	
Т.контр.								
Рук. гр.		Постнов			Уголок 50х50х5 ГОСТ 8509-72 / ВСт.3пс2 ГОСТ 535-58	МПС ТРАНСЭЛЕКТРОПРОЕКТ МОСКВА		
Н.контр.		Брод		03.77				
Утверд.		Казанцев		03.77				

Копировал: Гусева формат: 11

Формат	Зона	Поз.	Обозначение	Наименование	Кол.	Примеч.
				Документация		
11			1064-13.00.00СБ	Сборочный чертеж		
				Детали		
11		1	1064-13.00.01	Скоба	1	
				Прочие изделия		
		2		Валик 20х60 Каталог 3.301-39 чертеж КС-084-68	2	
				Материалы		
		3		Проволока 4БСМ2 ℓ=70 ГОСТ 3822-61	2	0.001

1064/1 21

Изм	Лист	№ докум.	Подпись	Дата	1064-13.00.00			
Разраб.		Абрамова			Скоба регулировочная	Лит. Б	Лист	Листов 1
Провер.		Иванов				МПС ТРАНСЭЛЕКТРОПРОЕКТ МОСКВА		
Рук. гр.		Постнов						
Н.контр.		Брод		03.77				
Утверд.		Казанцев		03.77				

Копировал: Гусева формат: 11

альбом 1

1064-14.00.02

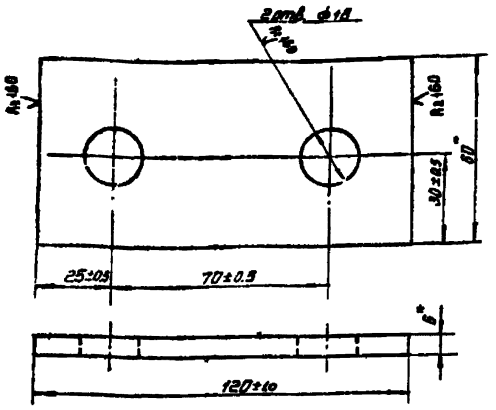

1. Материал - сталь по ГОСТ 380-71 марки ВСт3пс2 для районов с расчетной температурой ниже минус 30°С до минус 40°С или ВСт3кп2 для районов с расчетной температурой минус 30°С и выше.
2.* Размеры для справок.

Изм.	Лист	№ докум.	Подпись	Дата	
Разраб.	Шеглова			26.12	
Провер.	Иванов				
Т. контр.					
Рук. гр.	Пастнов			3.6.72	
Н. контр.	Брод			03.72	
Утверд.	Казанцев			03.72	

1064-14.00.02

Планка

Лит.	Масса	Масшт.
Б	0.32	1:1
Лист	Листов 1	

Полоса 6×60 ГОСТ 103-57 ВСт3пс2 ГОСТ 535-58

МПС Трансэлектропроект Москва

Копировал Формат А1

1064-14.00.01

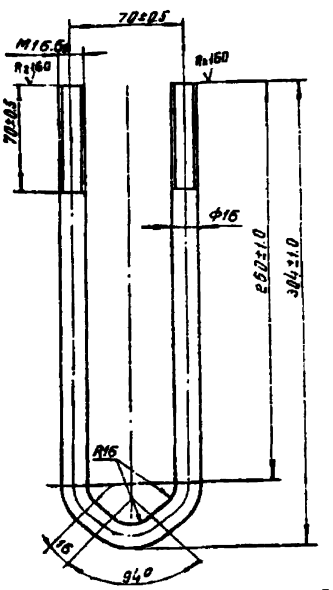

1. Материал - сталь по ГОСТ 380-71 марки ВСт3пс5.
2. Развернутая длина 630 мм.

Изм.	Лист	№ докум.	Подпись	Дата	
Разраб.	Шеглова			26.12	
Провер.	Иванов				
Т. контр.					
Рук. гр.	Пастнов			3.6.72	
Н. контр.	Брод			03.72	
Утверд.	Казанцев			03.72	

1064-14.00.01

Бугель

Лит.	Масса	Масшт.
Б	1.00	1:2
Лист	Листов 1	

Круг 16 ГОСТ 2590-71 ВСт3сп5 ГОСТ 535-58

МПС Трансэлектропроект Москва

Копировал Формат А1

1064-14.00.00СБ

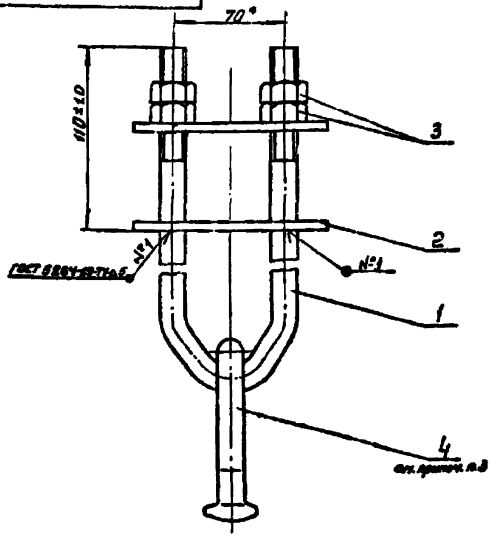

1. Варить электродом типа Э-42 ГОСТ 9467-75.
2. После изготовления резьбу смазать антикоррозионной смазкой, остальное зачистить и окрасить за два раза масляной краской.
3. Серьгу деталь 4 одеть на бугель до приварки детали 2.
4. Допускаемая нагрузка: вертикальная - не более 400кг, горизонтальная - не более 200кг.
5.* Размер для справок.

Изм.	Лист	№ докум.	Подпись	Дата	
Разраб.	Шеглова			2.11	
Провер.	Иванов				
Т. контр.					
Рук. гр.	Пастнов			3.6.72	
Н. контр.	Брод			03.72	
Утверд.	Казанцев			03.72	

1064-14.00.00СБ

Бугель удлиненный

Сборочный чертеж

Лит.	Масса	Масшт.
Б	2.11	1:2
Лист	Листов 1	

МПС Трансэлектропроект Москва

Копировал Формат А1

Формат	Зона	Поз.	Обозначение	Наименование	Кол.	Примеч.
				Документация		
А1			1064-14.00.00СБ	Сборочный чертеж		
				Детали		
А1		1	1064-14.00.01	Бугель	1	
А1		2	1064-14.00.02	Планка	2	
				Стандартные изделия		
		3		Гайка М16-4 ГОСТ 5915-70	4	
				Прочие изделия		
		4		Серьга сварная Комплект 3.501-38 чертеж КС-095-68	1	
				Материал гайки и ее покрытие по ГОСТ 1759-70		

1064 К 22

Изм.	Лист	№ докум.	Подпись	Дата	
Разраб.	Шеглова			26.12	
Провер.	Иванов				
Т. контр.					
Рук. гр.	Пастнов			3.6.72	
Н. контр.	Брод			03.72	
Утверд.	Казанцев			03.72	

1064-14.00.00

Бугель удлиненный

Лит.	Лист	Листов
Б	1	1

МПС Трансэлектропроект Москва

Копировал Формат А1

1084-15.00.01

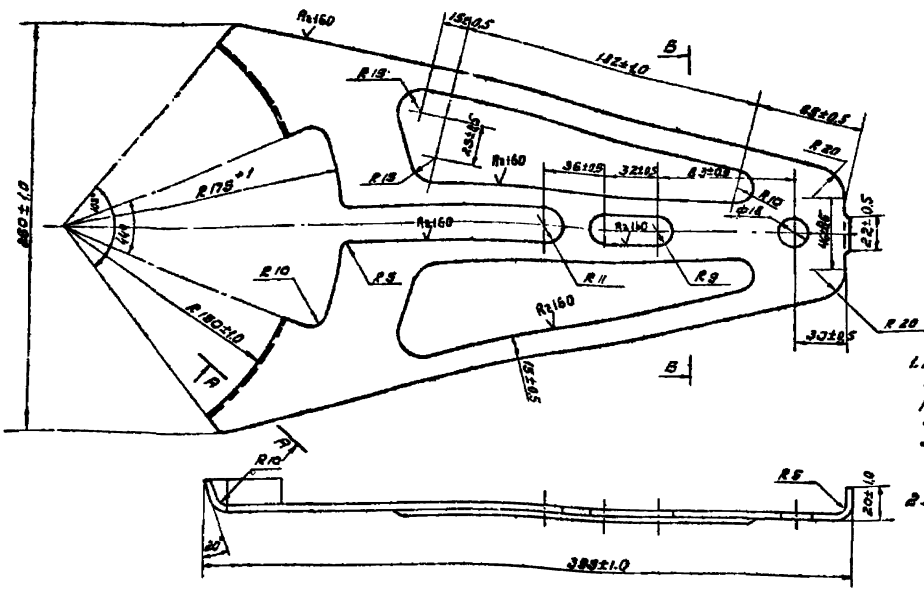

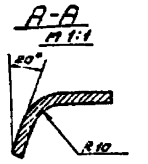

1. Материал-сталь по ГОСТ 380-71 марки ВСт3пс2 для районов с расчетной температурой ниже минус 30°С до минус 40°С или ВСт3кп2 для районов с расчетной температурой минус 30°С и выше.
2. После изготовления зачистить и оцинковать гор. ц 60.

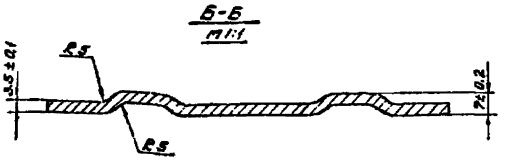

					1084 - 15.00.01			
Изм.	Лист	№ докум.	Подпись	Дата	Накладка	Лит	Масса	Масшт
Разраб		Абрамова				Б	1.40	1:2
Провер		Иванов				Лист	Листов 1	
Т.контр.								
Руковр		Постнов						
Н.контр.		Брод		03.77	Лист 3,5 ГОСТ 19903-74 / ВСт3пс2 ГОСТ 14637-70	МПС ТРАНСЭЛЕКТРОПРОЕКТ Москва		
Утверд		Казанцев		03.77				

Инв. № подл. | Подпись и дата | Взам. инв. № | Инв. № дубл. | Подпись и дата

1084-15.00.00СБ

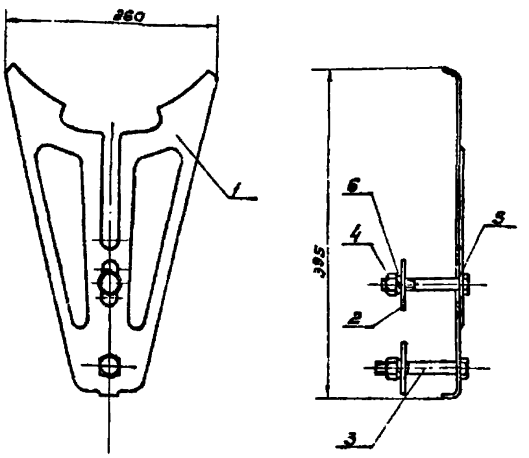

1. Для равномерного прилегания накладки к кронштейну допускается дополнительно применять шайбы дет.2
2. Размеры для справок.

					1084 - 15.00.00СБ			
Изм.	Лист	№ докум.	Подпись	Дата	Накладка для кронштейна типа КФД. Сборочный чертеж	Лит.	Масса	Масшт
Разраб		Абрамова				Б	206	1:4
Провер		Иванов				Лист	Листов 1	
Т.контр.								
Руковр		Постнов						
Н.контр.		Брод		03.77		МПС ТРАНСЭЛЕКТРОПРОЕКТ Москва		
Утверд		Казанцев						

Формат	Зона	Позиц.	Обозначение.	Наименование	Кол.	Примеч.
				Документация.		
11			1084-15.00.00СБ	Сборочный чертеж		
				Детали.		
12		1	1084-15.00.01	Накладка	1	
11		2	1084-15.00.02	Шайба	2	
				Стандартные изделия		
		3		Болт М16×100.46 ГОСТ 7798-70	2	
		4		Гайка М16.4 ГОСТ 5915-70	2	
		5		Шайба 16 ГОСТ 11371-71	1	
		6		Шайба 16.65Г. ГОСТ 6402-70	2	
			Материал болтов, гаек и их покрытие по ГОСТ 1759-70			

1064/1 23

					1084 - 15.00.00			
Изм.	Лист	№ докум.	Подпись	Дата	Накладка для кронштейна типа КФД	Лит.	Лист	Листов
Разраб		Абрамова				5		1
Провер		Иванов				МПС ТРАНСЭЛЕКТРОПРОЕКТ Москва		
Руковр		Постнов						
Н.контр.		Брод		03.77				
Утверд		Казанцев						

Инв. № подл. | Подпись и дата | Взам. инв. № | Инв. № дубл. | Подпись и дата

1064-16.10.00СБ

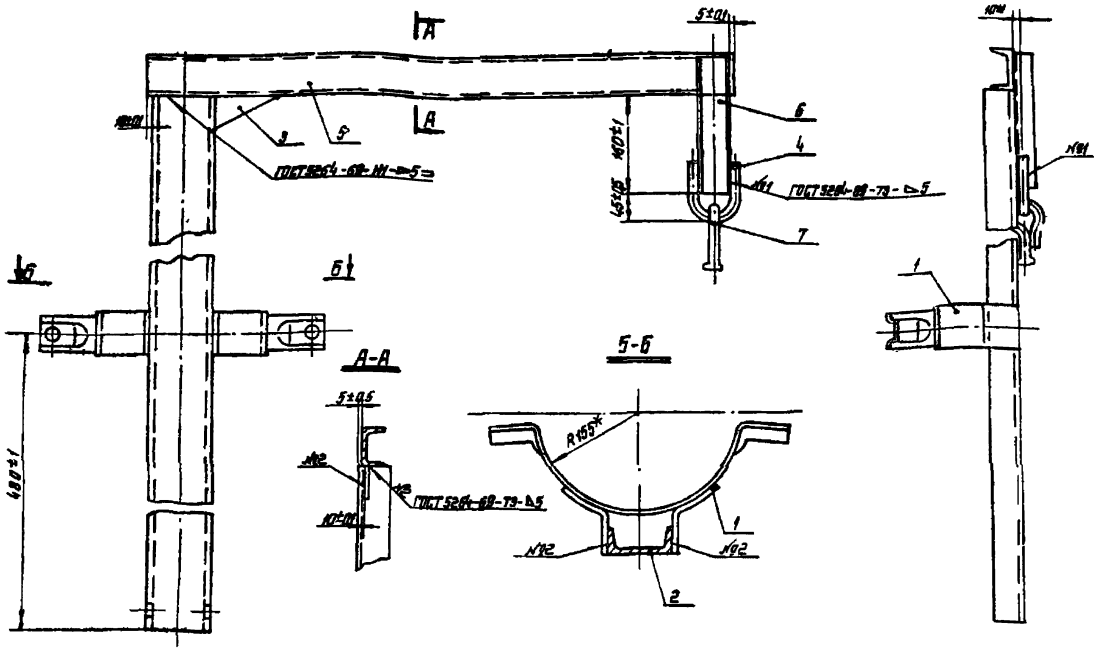

1. Материал деталей поз 2,5 и 6 - сталь по ГОСТ 380-71 марки В Ст3 пс2 для районов с расчетной температурой ниже минус 30°С до минус 40°С или В Ст3 кп2 для районов с расчетной температурой минус 30°С и выше.
2. Варить электродом типа Э-42 ГОСТ 9467-75.
3. После изготовления зачистить и окрасить масляной краской за два раза.
4.* Размеры для справок

Изм.	Лист	№ Докум.	Подпись	Дата	1064 - 16.10.00СБ		
Разраб.	Щеглова				Стойка Сборочный чертеж	Лит.	Масса	Масшт.
Провер.	Иванов					Б	28.39	1:5
Т.конт.						Лист	Листов 1	
Рук.груп.	Постнов					МПС Трансэлектропроект Москва		
Н.конт.	Брод			07.77				
Утверд.	Казанцев			07.77				

Копировал Формат 11

1064-16.10.00СБ

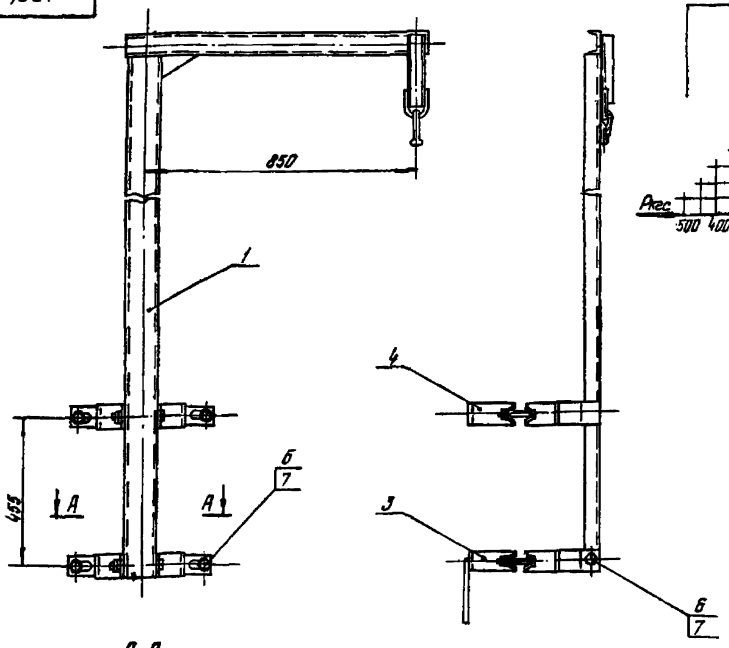

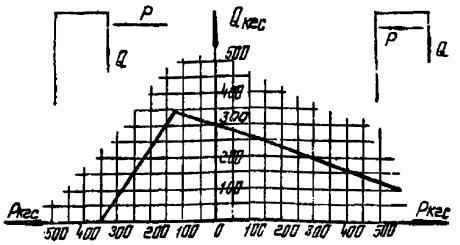

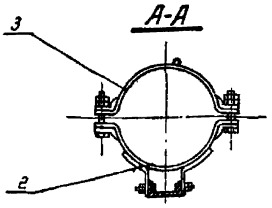

Размеры для справок

1064/1 24

Изм.	Лист	№ Докум.	Подпись	Дата	1064-16.00.00СБ		
Разраб.	Щеглова				Стойка тип I-ф Сборочный чертеж	Лит.	Масса	Масшт.
Провер.	Иванов					Б	35.03	1:10
Т.конт.						Лист	Листов 1	
Рук.гр.	Постнов					МПС Трансэлектропроект Москва		
Н.конт.	Брод			07.77				
Утверд.	Казанцев			07.77				

Копировал Формат 11

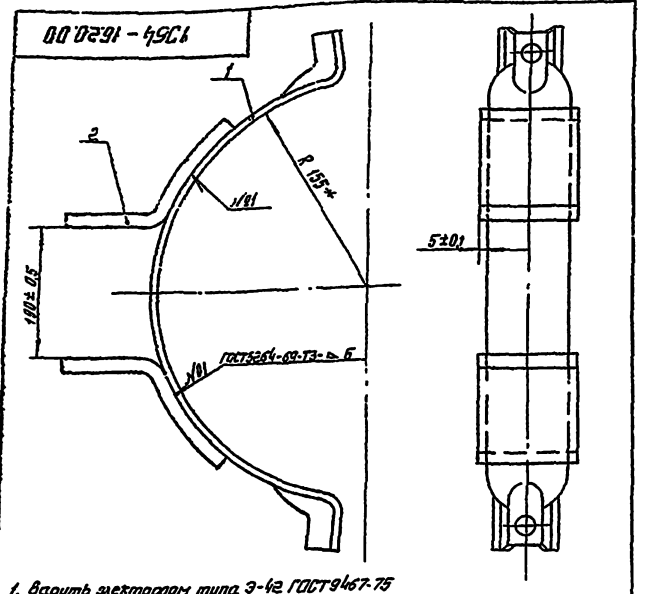

1. Варить электродом типа Э-42 ГОСТ 9467-75
2. *Размеры для справок

Формат	Зона	Позиция	Обозначение	Наименование	Кол	Примеч
				Детали		
11		1	1064-16.20.01	Ушко	2	
12		2	1064-17.10.01	Полухомут	1	

1064-16.20.00

Изм.	Лист	№ докум.	Подпись	Дата
Разраб.		Щеглова		
Провер.		Иванов		
Т. контр.				
Рук. бриг.		Постнов		
Н. контр.		Бора		07.77
Утверд.		Казанцев		07.77

Полухомут верхний

Лит	Масса	Масштаб
Б	3,27	1:2,5

Лист | Листов 1

МПС Трансэлектропроект Москва

Копировал | Формат А1

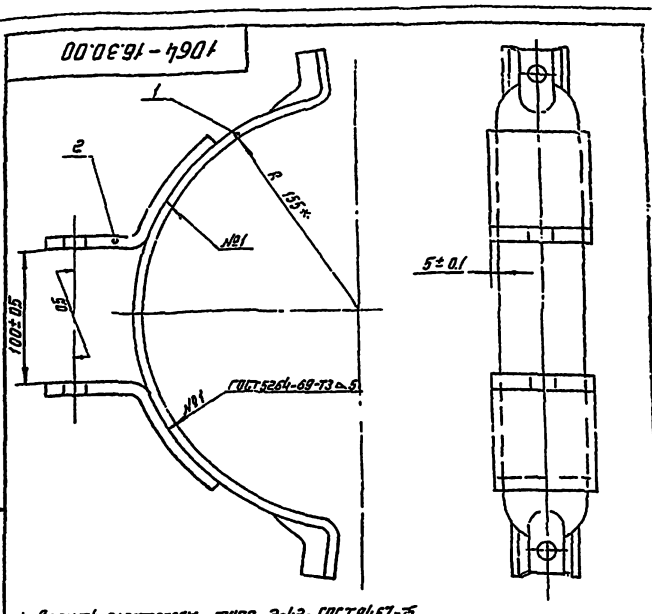

1. Варить электродом типа Э-42 ГОСТ 9467-75.
2. К детали 1064-33.10.00 (поз. 1) заземляющий пруток не приваривать
3. * Размеры для справок

Формат	Зона	Позиция	Обозначение	Наименование	Кол	Примеч.
				Детали		
11		1	1064-16.30.01	Ушко с отверстием	2	
12		2	1064-17.10.01	Полухомут	1	

1064-16.30.00

Изм.	Лист	№ докум.	Подпись	Дата
Разраб.		Щеглова		
Провер.		Иванов		
Т. контр.				
Рук. группы		Постнов		
Н. контр.		Бора		07.77
Утверд.		Казанцев		07.77

Полухомут нижний

Лит	Масса	Масштаб
Б	3,27	1:2,5

Лист | Листов 1

МПС Трансэлектропроект Москва

Копировал | Формат А1

Формат	Зона	Позиция	Обозначение	Наименование	Кол	Примеч.
				Документация		
12			1064-16.00.00.СБ	Сборочный чертеж		
				Сборочные единицы		
12		1	1064-16.10.00	Стойка	1	
11		2	1064-16.30.00	Полухомут нижний	1	
11		3	1064-17.10.00	Полухомут с заземляющим прутком	1	
				Детали		
12		4	1064-17.10.01	Полухомут	1	
				Стандартные изделия		
		5		Болт М16х120.46 ГОСТ 7798-70	2	
		6		Болт М16х45.46 ГОСТ 7798-70	2	
		7		Гайка М16.4 ГОСТ 5915-70	8	

Материал болтов, гаек и их покрытие по ГОСТ 1759-70

1064-16.00.00

Изм.	Лист	№ докум.	Подпись	Дата
Разраб.		Щеглова		
Провер.		Иванов		
Рук. бриг.		Постнов		
Н. контр.		Бора		07.77
Утверд.		Казанцев		07.77

Стойка тип Т-ф

Лит	Лист	Листов
Б		1

МПС Трансэлектропроект Москва

Копировал | Формат А1

Формат	Зона	Позиция	Обозначение	Наименование	Кол	Примеч.
				Документация		
12			1064-16.10.00 СБ	Сборочный чертеж		
				Сборочные единицы		
11		1	1064-16.20.00	Полухомут верхний	1	
				Детали		
11		2	1064-16.10.01	Стойк	1	
11		3	1064-16.10.02	Косынка	1	
11		4	1064-2.10.02	Хомут	1	
64		5	1064-16.10.03	Балка ℓ=940 B_7 Швеллер 65 ГОСТ 8240-72		5.54
64		6	1064-16.10.04	Бугель, ℓ=220 B_7 Швеллер 5 ГОСТ 8240-72 Вст3пс2 ГОСТ 535-58	1	1.08
				Прочие изделия		
		7		Серьга сварная Каталог 3.501-39 Чертеж КС-0.25-96	1	

1064/11 | 25

1064-16.10.00

Изм.	Лист	№ докум.	Подпись	Дата
Разраб.		Щеглова		
Провер.		Иванов		
Рук. бр.		Постнов		
Н. контр.		Бора		07.77
Утверд.		Казанцев		07.77

Стойка

Лит	Лист	Листов
Б		1

МПС Трансэлектропроект Москва

Копировал | Формат А1

1064-16.20.01

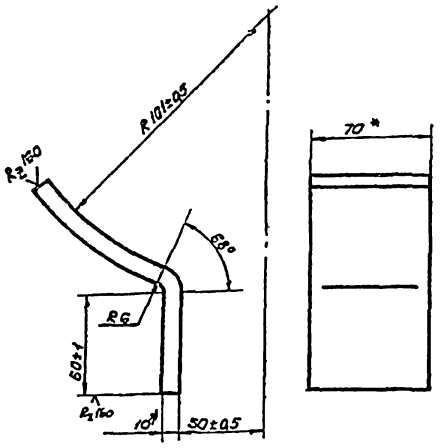

1. Материал - сталь по ГОСТ 380-71 марки Вст3пс2 для районов с расчетной температурой ниже минус 30°С до минус 40°С или Вст3кп2 для районов с расчетной температурой минус 30°С и выше.
2. Развернутая длина 160мм.
3* Размер для справок.

Изм.	Лист	№ докумен.	Подпись	Дата
Разраб.	Цеслева			
Провер.	Иванов			
Т.контр.				
Рук.гр.	Пастнов			
Н.контр.	Брод			07.77
Утверд.	Казанцев			

1064-16.20.01

Ушко

Лит.	Масса	Масшт.
Б	0.88	1:2
Лист	Листов 1	

Полоса 10×70 ГОСТ 103-57 / Вст3пс2 ГОСТ 535-58

МПС ТРАНСЭЛЕКТРОПРОЕКТ Москва

Копировал Формат А1

1064-16.30.01

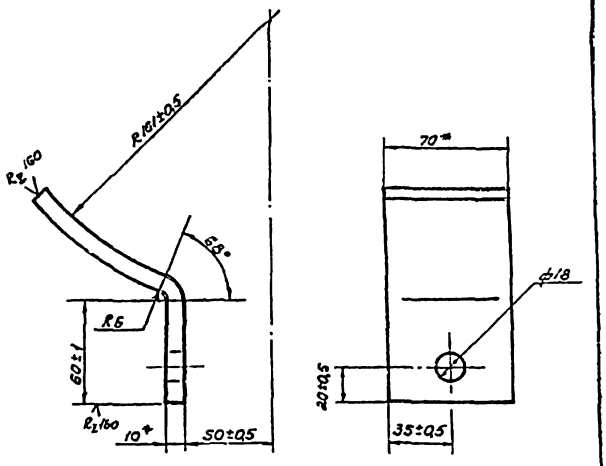

1. Материал - сталь по ГОСТ 380-71 марки Вст3пс2 для районов с расчетной температурой ниже минус 30°С, до минус 40°С или Вст3кп2 для районов с расчетной температурой минус 30°С и ниже.
2. Развернутая длина 160мм.
3* Размер для справок.

Изм.	Лист	№ докумен.	Подпись	Дата
Разраб.	Цеслева			
Провер.	Иванов			
Т.контр.				
Рук.гр.	Пастнов			
Н.контр.	Брод			07.77
Утверд.	Казанцев			

1064-16.30.01

Ушко с отверстием.

Лит.	Масса	Масшт.
5	0.88	1:2
Лист.	Листов. 1	

Полоса 10×70 ГОСТ 103-57 / Вст3пс2 ГОСТ 535-58

МПС ТРАНСЭЛЕКТРОПРОЕКТ Москва

Копировал Формат А1

Инв.№ подл. | Подпись и дата | Взам. инв.№ | Инв.№ дубл. | Подпись и дата

1064-16.10.01

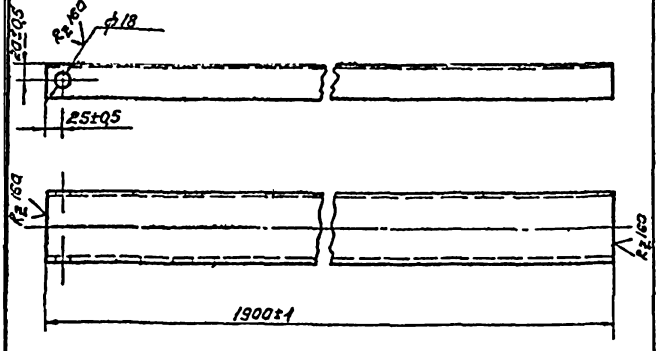

Материал - сталь по ГОСТ 380-71 марки Вст3пс2 для районов с расчетной температурой ниже минус 30°С до минус 40°С или Вст3кп2 для районов с расчетной температурой минус 30°С и выше.

Изм.	Лист	№ докум.	Подпись	Дата
Разраб.	Цеслева			
Провер.	Иванов			
Т.контр.				
Рук.гр.	Пастнов			
Н.контр.	Брод			07.77
Утверд.	Казанцев			

1064-16.10.01

Стеллаж

Лит.	Масса	Масшт.
Б	15.30	1:5
Лист	Листов 1	

Швеллер 10 ГОСТ 8240-72 / Вст3пс2 ГОСТ 535-58

МПС ТРАНСЭЛЕКТРОПРОЕКТ Москва

Копировал Формат А1

1064-16.10.02

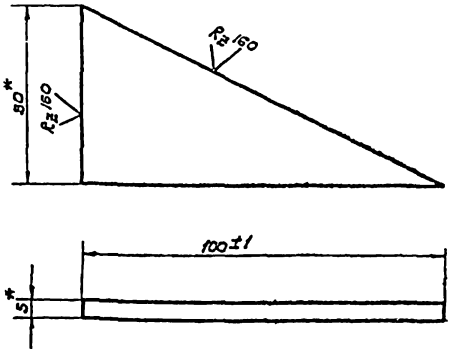

1 Материал - сталь по ГОСТ 380-71 марки Вст3пс2 для районов с расчетной температурой ниже минус 30°С до минус 40°С или Вст3кп2 для районов с расчетной температурой минус 30°С и выше
2* Размеры для справок.

1064/11 26

Изм.	Лист	№ докумен.	Подпись	Дата
Разраб.	Цеслева			
Провер.	Иванов			
Т.контр.				
Рук.гр.	Пастнов			
Н.контр.	Брод			07.77
Утверд.	Казанцев			

1064-16.10.02

Косынка.

Лит.	Масса	Масшт.
5	0.10	1:1
Лист.	Листов 1	

Полоса 5×50 ГОСТ 103-57 / Вст3пс2 ГОСТ 535-58

МПС ТРАНСЭЛЕКТРОПРОЕКТ Москва

Копировал Формат А1

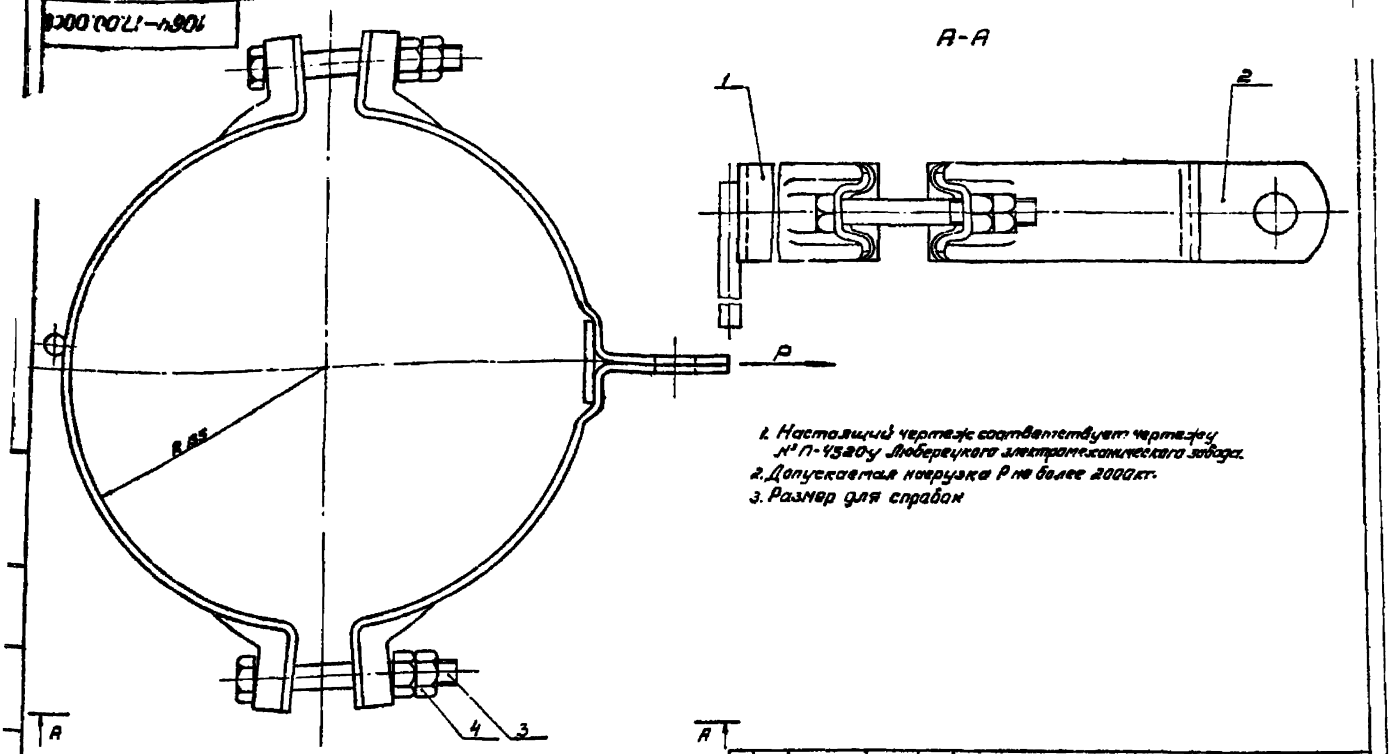

1. Настоящий чертеж соответствует чертежу № П-4520у Люберецкого электромеханического завода.
2. Допускаемая нагрузка P не более 2000кг.
3. Размер для справок

Изм.	Лист	№ докум.	Подпись	Дата
Разраб.		Абратова		
Провер.		Иванов		
Т. контр.				
Рук.гр.		Постнов		
Н. контр.		Врод		03.77
Утверд.		Казанцев		03.77

1084 – 17.00.00СБ

Хомут тип I
Сборочный чертеж

Лит.	Масса	Масштаб
Б	3.76	1:2
Лист	Листов 1	

МЭС ТРАНСЭЛЕКТРОПРОЕКТ Москва

Копировал

Формат А2

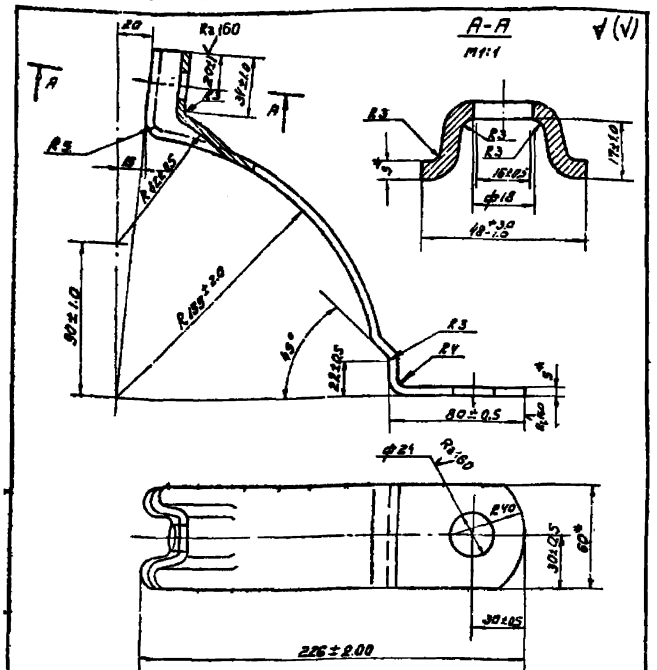

1. Развернутая длина 345мм
2. Размеры для справок

Изм.	Лист	№ докум.	Подпись	Дата
Разраб.		Абратова		
Провер.		Иванов		
Т.контр.				
Рук.гр.		Постнов		
Н.контр.		Врод		03.77
Утверд.		Казанцев		03.77

1084 – 17.20.01

Сегмент R 155

Лит.	Масса	Масштаб
Б	0.80	1:2
Лист	Листов 1	

Полоса 3×60 ГОСТ 103-57
Ст3 ГОСТ 535-38

МЭС ТРАНСЭЛЕКТРОПРОЕКТ Москва

Копировал

Фор 10/я 1-1

Формат	Зона	Поз.	Обозначение	Наименование	Кол.	Примеч.
				Документация		
12			1084-17.00.00СБ	Сборочный чертеж		
				Сборочные единицы		
12		1	1084-17.10.00	Полухомут R 155 с заземляющим пунктом	1	
12		2	1084-17.20.00	Полухомут R 153 с пятой	1	
				Стандартные изделия		
		3		Болт М16×120.46 ГОСТ 7798-70	2	
		4		Гайка М16.4 ГОСТ 5915-70	4	
			Материал болтов, гаек и их покрытие по ГОСТ 1759-70			

Инв.№ подл. | Подпись и дата | Взам. инв.№ | Инв.№ дубл. | Подпись и дата

1064/27

1084-17.00.00

Хомут тип I

Изм.	Лист	№ докум.	Подпись	Дата
Разраб.		Абратова		
Провер.		Иванов		
Рук.гр.		Постнов		
Н.контр.		Врод		03.77
Утверд.		Казанцев		

Лит.	Масса	Масштаб
Лист	Листов	Листов
	1	1

МЭС ТРАНСЭЛЕКТРОПРОЕКТ Москва

Копировал:

Формат А1

1064-17.10.00

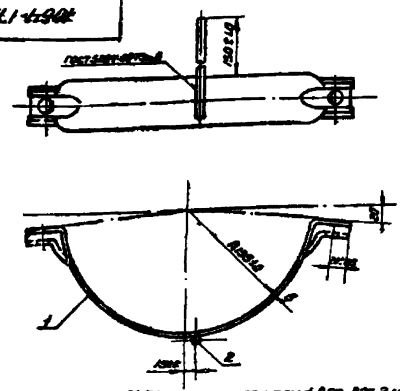

1. Материал-сталь по ГОСТ 380-71 марки для детали 1-ВСТ. 3ПС 2 и для детали 2-ВСТ 3КП2.
2. Варить электродом типа Э-42 ГОСТ 9467-75.
3. После изготовления зачистить и оцинковать гор. ц. 60
4. Размеры для справок

Формат	Зона	Поз.	Обозначение	Наименование	Кол.	Примечание
				Детали		
12		1	1064-17.10.01	Полухомут R155	1	
64		2	1064-17.10.02	Прутак Е-200 В₁	1	0.18
				Круг 12 ГОСТ 2590-71 / ВСТ 3КП2 ГОСТ 535-58		

1064-17.10.00

Изм.	Лист	№ докум.	Подп.	Дата
Разраб.		Пироговская		
Провер.		Иванов		
Т. контр.				
Руков.		Постнов		
Н. конт.		Брод		07.77
Утвер.		Казаниев		

Полухомут R155 с заземляющим прутком

Лит.	Масса	Масш.
Б	1.46	1:4

Лист | Листов 1

МПС ТРАНСЭЛЕКТРОПРОЕКТ МОСКВА

Копировал Фролатова Формат 11

1064-17.20.00

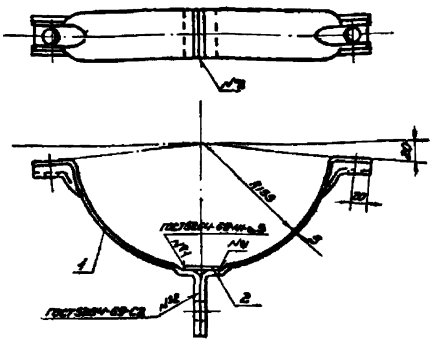

1. Материал-сталь по ГОСТ 380-71 марки ВСТ 3ПС2
2. Варить электродом типа Э-42 ГОСТ 9467-75
3. После изготовления зачистить и оцинковать гор. ц. 60.
4. Размеры для справок

Формат	Зона	Поз.	Обозначение	Наименование	Кол.	Примечание
				Детали		
11		1	1064-17.20.01	Сегмент R155	2	
64		2	1064-17.20.02.	Вкладыш Е-40В₁	1	0.11
				Полоса 6×60 ГОСТ 103-57 / ВСТ 3ПС2 ГОСТ 535-58		

1064-17.20.00

Изм.	Лист	№ докум.	Подп.	Дата
Разраб.		Пироговская		
Провер.		Иванов		
Т. контр.				
Руков.		Постнов		
Н. конт.		Брод		07.77
Утвер.		Казаниев		07.77

Полухомут R155 с пятой

Лит.	Масса	Масш.
Б	1.61	1:4

Лист | Листов 1

МПС ТРАНСЭЛЕКТРОПРОЕКТ МОСКВА

Копировал Фролатова Формат 11

1064-17.10.01

А(V)

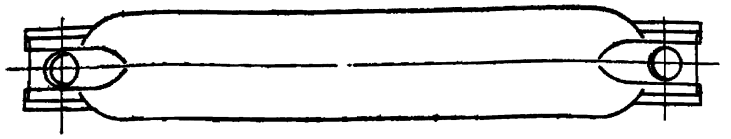

А-А
М 1:1
повернута

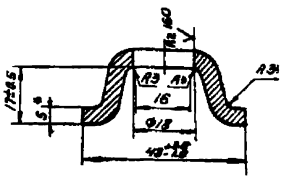

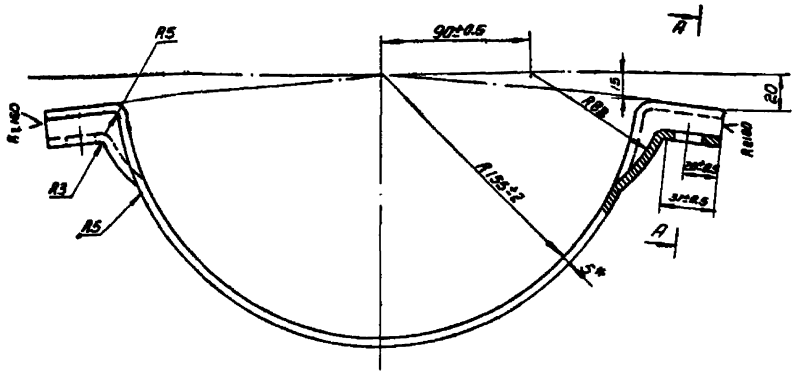

1. Развернутая длина детали 388 мм
2. размер для справок

1064/1 | 28

1064-17.10.01

Изм.	Лист	№ докум.	Подп.	Дата
Разраб.		Пироговская		
Провер.		Иванов		
Т. контр.				
Руков.		Постнов		
Н. конт.		Брод		07.77
Утвер.		Казаниев		

Полухомут R155

Лит.	Масса	Масш.
Б	1.28	1:2

Лист | Листов 1

Полоса 5×60 ГОСТ 103-57 / ВСТ 3ПС2 ГОСТ 535-58

МПС ТРАНСЭЛЕКТРОПРОЕКТ МОСКВА

Копировал: Фролатова Формат 11

1064-18.00.00СБ

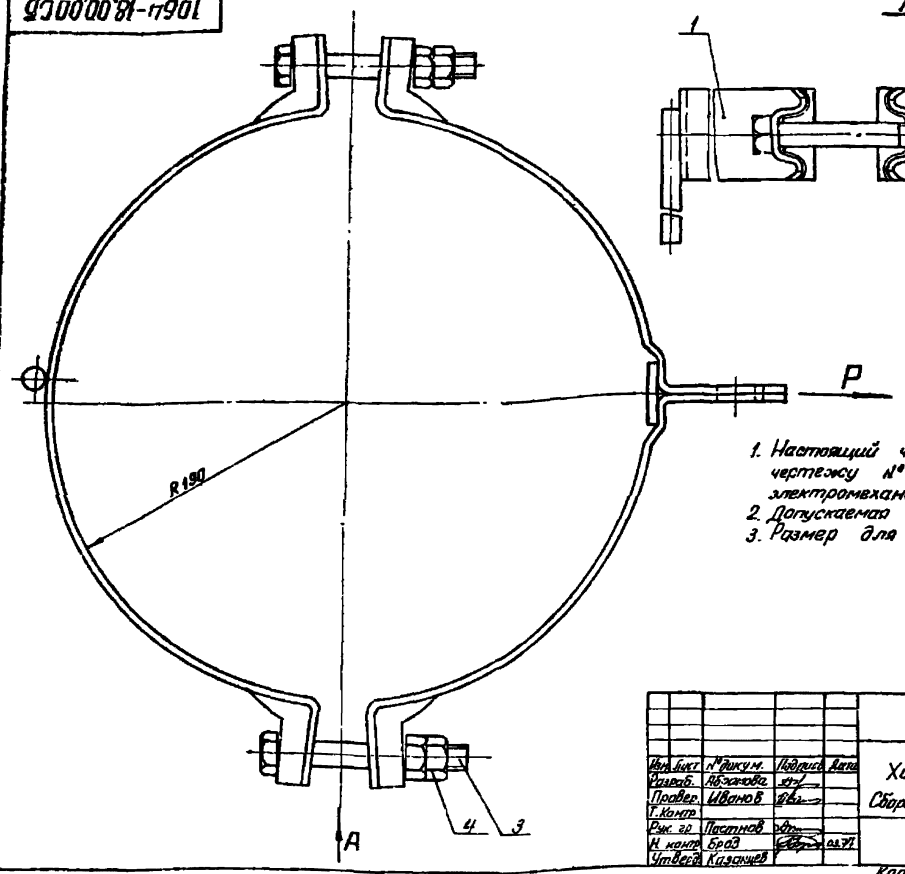

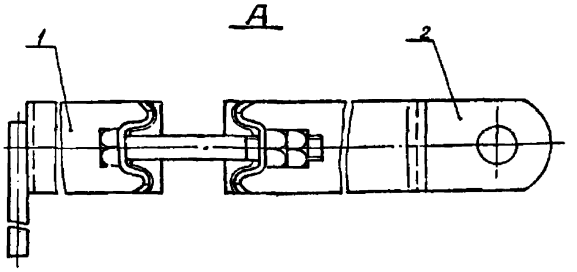

1. Настоящий чертеж соответствует чертежу № П-4520-у Люберецкого электромеханического завода
2. Допускаемая нагрузка P не более 2000 кг.
3. Размер для справок

Изм.	Лист	№ докум.	Подпись	Дата	1064-18.00.00 СБ			
Разраб.		Абрамова			Хомут тип II Сборочный чертеж	Лит.	Масса	Масшт.
Провер.		Иванов				Б	4.28	1:2
Т. контр.						Лист	Листов 1	
Рук. гр.		Пастнов				МПС ТРАНЕЭЛЕКТРОПРОЕКТ МОСКВА		
Н. контр.		Брод		03.77				
Утверд.		Казанцев						

Копировал [illegible] Формат 12

1064-18.20.01

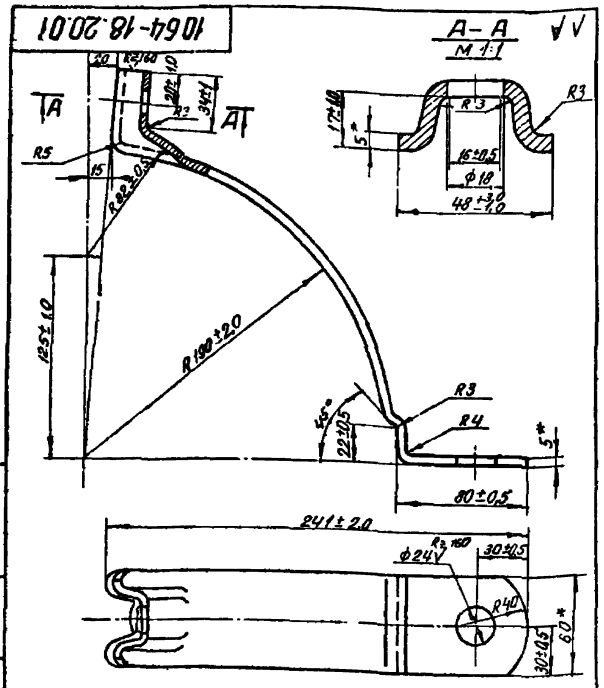

1. Развернутая длина 390 мм.
2. Размеры для справок

Изм.	Лист	№ докум.	Подпись	Дата	1064-18.20.01			
Разраб.		Абрамова			Сегмент R190	Лит.	Масса	Масшт.
Провер.		Иванов				Б	0,93	1:2
Т. контр.						Лист	Листов 1	
Рук. гр.		Пастнов			Полоса 5×80 ГОСТ 103-57 / В Ст3пс2 ГОСТ 535-58	МПС ТРАНЕЭЛЕКТРОПРОЕКТ МОСКВА		
Н. контр.		Брод		03.77				
Утверд.		Казанцев						

Копировал [illegible] Формат 11

Формат	Зона	Поз.	Обозначение	Наименование	Кол.	Примеч.
				Документация		
12			1064-18.00.00 СБ	Сборочный чертеж		
				Сборочные единицы		
12		1	1064-18.10.00	Полухомут R190 с заземляющим прутком	1	
12		2	1064-18.20.00	Полухомут R190 с пятой	1	
				Стандартные изделия		
		3		Болт М16×120.46 ГОСТ 7798-70	2	
		4		Гайка М16,4 ГОСТ 5915-70	4	
			Материал болтов, гаек и их покрытие по ГОСТ 1759-70			

1064/1 29

Изм.	Лист	№ докум.	Подпись	Дата	1064-18.00.00			
Разраб.		Абрамова			Хомут тип II	Лит.	Лист	Листов
Провер.		Иванов				Б		
Рук. гр.		Пастнов				МПС ТРАНЕЭЛЕКТРОПРОЕКТ МОСКВА		
Н. контр.		Брод		03.77				
Утверд.		Казанцев						

Копировал: [illegible] Формат 11

1064-18.10.01

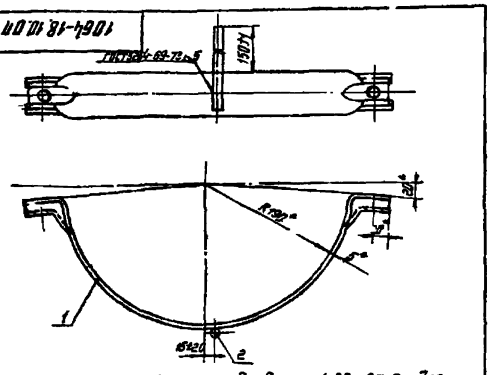

1. Материал - сталь по ГОСТ 380-71 марки для детали 1 - ВСт3пс2 и для детали 2 - ВСт3кп2.
2. Сварить электродами типа Э-42 ГОСТ 9467-75.
3. После изготовления зачистить и оцинковать гор. ц. 60
4. Размеры для справок.

Формат	Зона	Поз.	Обозначение	Наименование	Кол.	Примечание
				Детали		
А2	1	1	1064-18.10.01	Полухомут R190	1	
Б4	2		1064-18.10.02	Пруток ℓ=200 В₁	1	0,18
				Круг — 12 ГОСТ 2590-71 / ВСт3кп2 ГОСТ 535-58		

Изм.	Лист	№ докум.	Подпись	Дата
Разраб.		Пироговская		
Провер.		Иванов		
Т.контр.				
Рук.гр.		Плотников		
Н.контр.		Бров		
Утвер.		Казанцев		

1064-18.10.00

Полухомут R190 с зацепляющим прутком

Лит.	Масса	Масш.
Б	1,70	1:4
Лист	Листов 1	

МПС Трансэлектропроект Москва

Копировал

Формат А1

1064-18.20.00

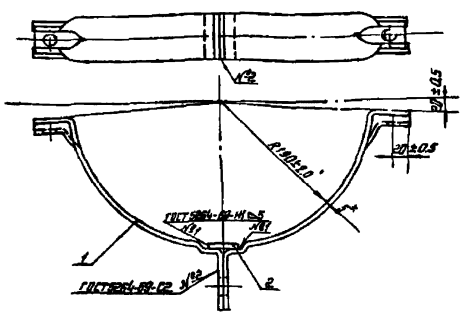

1. Материал - сталь по ГОСТ 380-71 марки ВСт3пс2
2. Сварить электродами типа Э-42 ГОСТ 9467-75
3. После изготовления зачистить и оцинковать гор. ц. 60
4. Размеры для справок.

Формат	Зона	Поз.	Обозначение	Наименование	Кол.	Примечание
				Детали		
А1	1	1	1064-18.20.01	Сегмент R190	2	
Б4	2		1064-18.20.02	Вкладыш ℓ=400 В₁	1	0,11
				Полоса — 5 ГОСТ 103-57 / ВСт3пс2 ГОСТ 535-58		

Изм.	Лист	№ докум.	Подпись	Дата
Разраб.		Пироговская		
Провер.		Иванов		
Т.контр.				
Рук.		Плотников		
Н.контр.		Бров		
Утвер.		Казанцев		

1064-18.20.00

Полухомут R190 с Ятой

Лит.	Масса	Масш.
Б	1,87	1:4
Лист	Листов 1	

МПС Трансэлектропроект Москва

Копировал

Формат А1

1064-18.00.01

∀ (V)

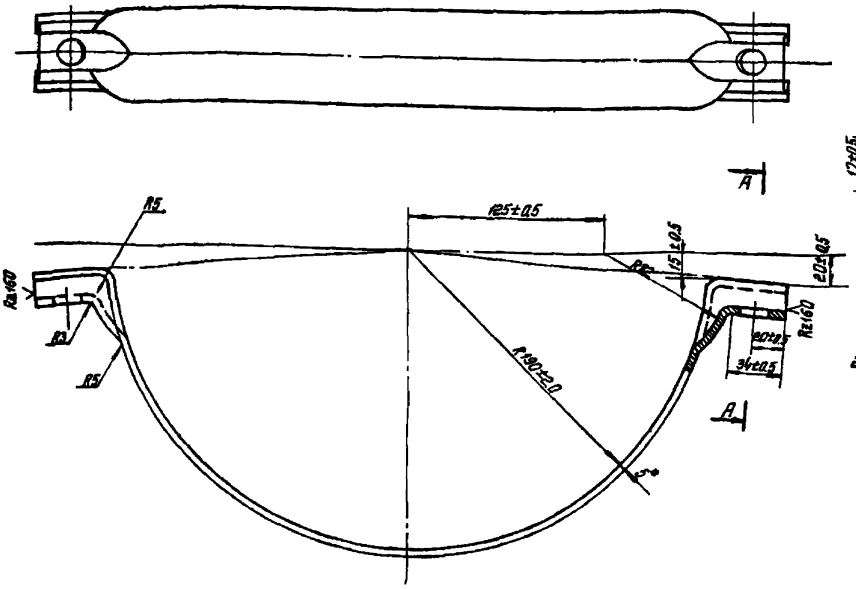

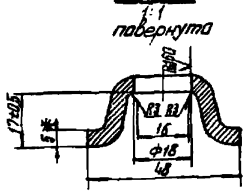

1. Развернутая длина детали 536 мм
2* Размер для справок

1064/1 30

1064-18.10.01

Изм.	Лист	№ докум.	Подпись	Дата
Разраб.		Пироговская		
Провер.		Иванов		
Т.контр.				
Рук.гр.		Плотников		
Н.контр.		Бров		
Утвер.		Казанцев		

Полухомут R190

Лит.	Масса	Масш.
Б	1,52	1:2
Лист	Листов 1	

Полоса 5х60 ГОСТ 103-57 / ВСт3пс2 ГОСТ 535-58

МПС Трансэлектропроект Москва

1064-19.00.00СБ

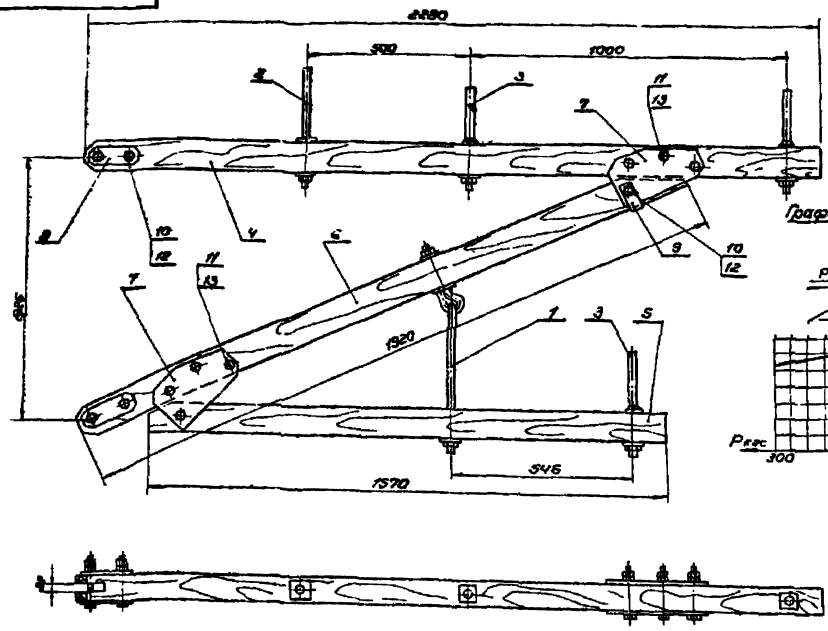

График допустимых нормативных нагрузок

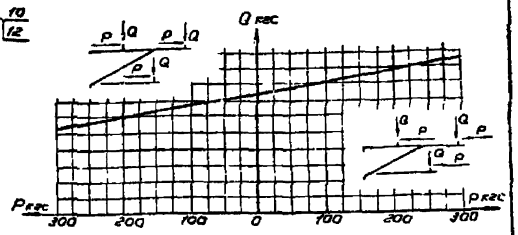

Размеры для справок

				1064-19.00.00СБ			
Изм.	Лист	№ докум.	Подпись	Дата			
Разраб.		Шеелова			Кронштейн типа ДО-II	Лит.	Масса	Масшт.
Провер.		Иванов				Б	—	1:10
Т. конт.					Сборочный чертеж	Лист	Листов 1
Рук. фрм.		Постнов					
Н. конт.		Брод				МПС ТРАНСЭЛЕКТРОПРОЕКТ МОСКВА	
Утверд.		Казанцев					

Копировал Формат А4

1064-20.00.00СБ

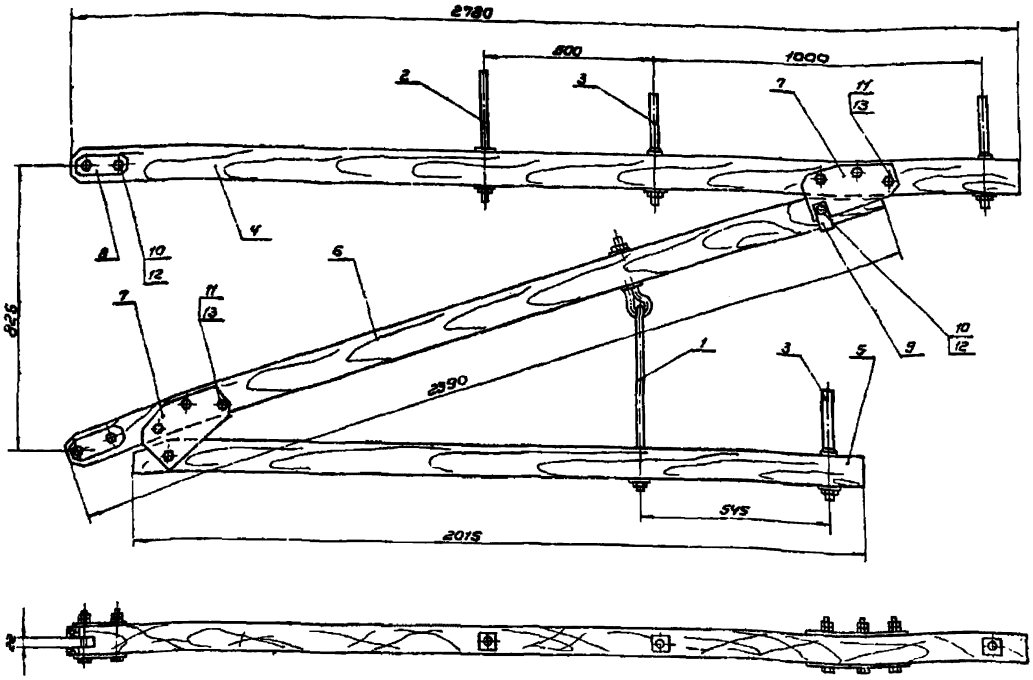

График допустимых нормативных нагрузок

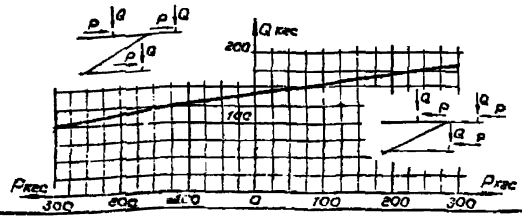

Размеры для справок

1064/1 **31**

				1064-20.00.00 СБ			
Изм.	Лист	N докум.	Подпись	Дата			
Разраб.		Шеелова			Кронштейн типа ДО-IIУ	Лит.	Масса	Масшт.
Провер.		Иванов				Б	—	1:10
Т. конт.					Сборочный чертеж	Лист	Листов 1
Рук. фрм.		Постнов					
Н. конт.		Брод				МПС ТРАНСЭЛЕКТРОПРОЕКТ МОСКВА	
Утверд.		Казанцев					

Копировал Формат А4

1064-21.00.00.СБ

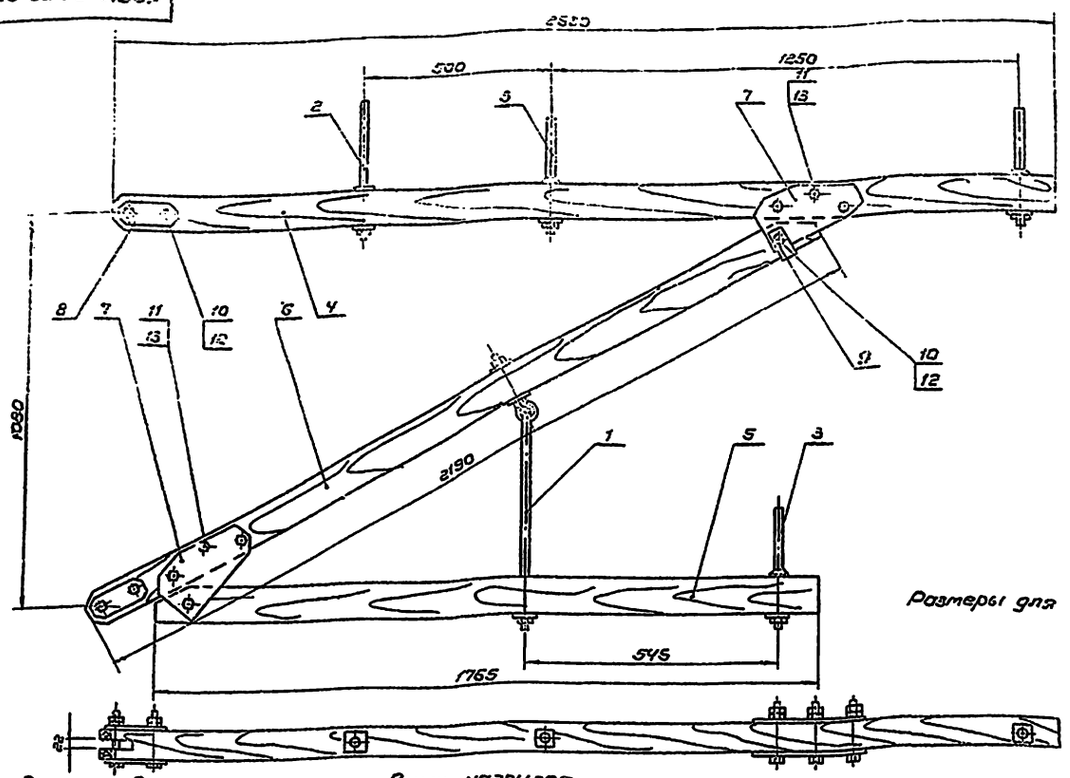

Размеры для справок

График допустимых нормативных нагрузок

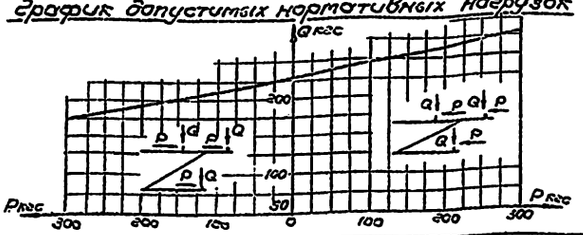

				1064-21.00.00.СБ	
Изм.	Лист	N докум.	Подпись	Дата	
Разраб.	Шевелов			Кронштейн тип ЭО-III Сборочный чертеж	Лит. 6 / Масса — / Масштаб 1:10
Провер.	Иванов				Лист / Листов 1
Т. контр.					МПС ТРАНСЭЛЕКТРОПРОЕКТ МОСКВА
Рук. груп.	Постнов				
Н. контр.	Брод			07.77	
Утверд.	Казанцев				

Копировал Формат А1

1064-22.00.00.СБ

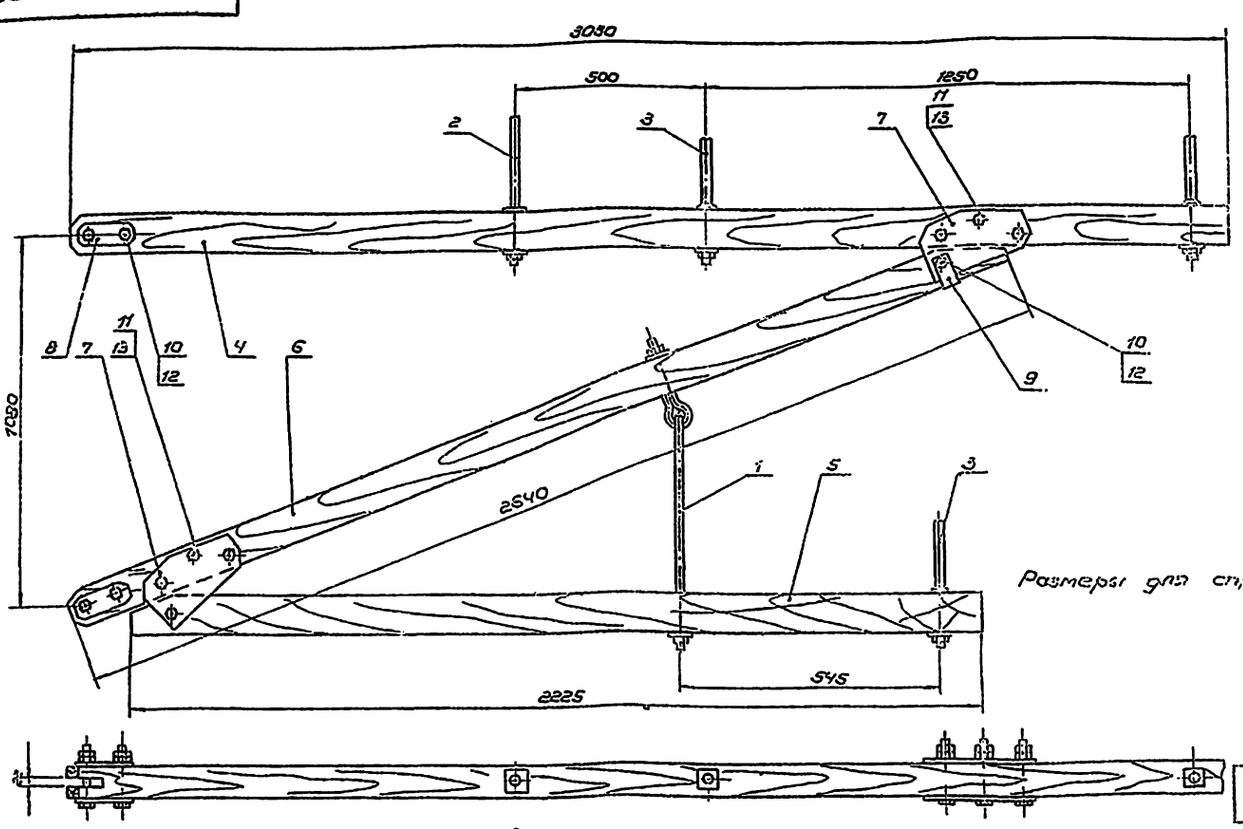

Размеры для справок

1064/1 32

График допустимых нормативных нагрузок

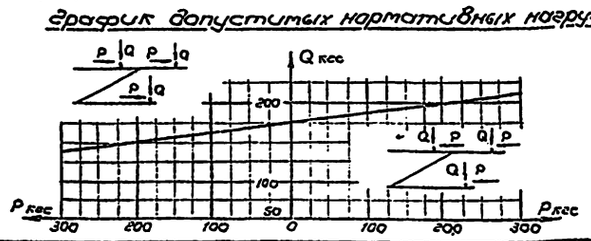

				1064-22.00.00.СБ	
Изм.	Лист	N докум.	Подпись	Дата	
Разраб.	Шевелов			Кронштейн тип ЭО-IIIУ Сборочный чертеж	Лит. 6 / Масса — / Масштаб 1:10
Провер.	Иванов				Лист / Листов 1
Т. контр.					МПС ТРАНСЭЛЕКТРОПРОЕКТ МОСКВА
Рук. груп.	Постнов				
Н. контр.	Брод			07.77	
Утверд.	Казанцев				

Копировал Формат А1

Формат	Зона	Позиция	Обозначение	Наименование	К-во	Примеч.
				Документация		
А2			1064-22.00.00 СБ	Сборочный чертеж		
				Сборочные единицы		
А1		1	1064-19.10.00	Штанга соединительная тип II	1	
А1		2	1064-25.00.00	Штырь ограничительный	1	
А1		3	1064-26.00.00	Штырь Ш-22Д-2	3	
				Детали		
А2		4	1064-19.00.01-01	Траверса верхняя ℓ=2780	1	
А1		5	1064-19.00.02-01	Траверса нижняя ℓ=2015	1	
А1		6	1064-19.00.03-01	Подкос, ℓ=2390	1	
А2		7	1064-19.00.04	Накладка, ℓ=270	4	
А1		8	1064-19.00.05	Накладка, ℓ=160	4	
А1		9	1064-19.00.06	Скоба подстраховочная		
				Стандартные изделия		
		10		Болт М16×120.46 ГОСТ 7798-70	6	
		11		Болт М12×110.46 ГОСТ 7798-70	6	
		12		Гайка М16.4 ГОСТ 5915-70	12	
		13		Гайка М12.4 ГОСТ 5915-70	12	

Материал болтов, гаек и их покрытие по ГОСТ 1759-70

Изм.	Лист	№ докум.	Подпись	Дата
Разраб.	Щеглова			
Провер.	Иванов			
Рук. гр.	Постнов			
Н. контр.	Брод			01.77
Утверд.	Казанцев			01.77

1064-20.00.00

Кронштейн типа ДО-IV

Лит.	Лист	Листов
Б		1

МПС ТРАНСЭЛЕКТРОПРОЕКТ МОСКВА

Копировал Формат А1

Формат	Зона	Позиция	Обозначение	Наименование	К-во	Примеч.
				Документация		
А2			1064-19.00.00 СБ	Сборочный чертеж		
				Сборочные единицы		
А1		1	1064-19.10.00	Штанга соединительная тип I	1	
А1		2	1064-25.00.00	Штырь ограничительный	1	
А1		3	1064-26.00.00	Штырь Ш-22Д-2	3	
				Детали		
А2		4	1064-19.00.01	Траверса верхняя ℓ=2280	1	
А1		5	1064-19.00.02	Траверса нижняя ℓ=1570	1	
А1		6	1064-19.00.03	Подкос, ℓ=1920	1	
А2		7	1064-19.00.04	Накладка, ℓ=270	4	
А1		8	1064-19.00.05	Накладка, ℓ=160	4	
А1		9	1064-19.00.06	Скоба подстраховочная	1	
				Стандартные изделия		
		10		Болт М16×120.46 ГОСТ 7798-70	6	
		11		Болт М12×110.46 ГОСТ 7798-70	6	
		12		Гайка М16.4 ГОСТ 5915-70	12	
		13		Гайка М12.4 ГОСТ 5915-70	12	

Материал болтов, гаек и их покрытие по ГОСТ 1759-70

Изм.	Лист	№ докум.	Подпись	Дата
Разраб.	Щеглова			
Провер.	Иванов			
Рук. гр.	Постнов			
Н. контр.	Брод			01.77
Утверд.	Казанцев			01.77

1064-19.00.00

Кронштейн типа ДО-II

Лит.	Лист	Листов
Б		1

МПС ТРАНСЭЛЕКТРОПРОЕКТ МОСКВА

Копировал Формат А1

Формат	Зона	Позиция	Обозначение	Наименование	К-во	Примеч.
				Документация		
А2			1064-22.00.00 СБ	Сборочный чертеж		
				Сборочные единицы		
А1		1	1064-20.10.00	Штанга соединительная тип II	1	
А1		2	1064-25.00.00	Штырь ограничительный	1	
А1		3	1064-26.00.00	Штырь Ш-22Д-2	3	
				Детали		
А2		4	1064-19.00.01-03	Траверса верхняя ℓ=3030	1	
А1		5	1064-19.00.02-03	Траверса нижняя ℓ=2225	1	
А1		6	1064-19.00.03-03	Подкос ℓ=2640	1	
А2		7	1064-19.00.04	Накладка ℓ=270	4	
А1		8	1064-19.00.05	Накладка ℓ=160	4	
А1		9	1064-19.00.06	Скоба подстраховочная	1	
				Стандартные изделия		
		10		Болт М16×120.46 ГОСТ 7798-70	6	
		11		Болт М12×110.46 ГОСТ 7758-70	6	
		12		Гайка М16.4 ГОСТ 5915-70	12	
		13		Гайка М12.4 ГОСТ 5915-70	12	

Материал болтов, гаек и их покрытие по ГОСТ 1759-70

Изм.	Лист	№ докум.	Подпись	Дата
Разраб.	Щеглова			
Провер.	Иванов			
Рук. гр.	Постнов			
Н. контр.	Брод			01.77
Утверд.	Казанцев			01.77

1064-2200.00

Кронштейн тип ДО-III

Лит.	Лист	Листов
Б		1

МПС ТРАНСЭЛЕКТРОПРОЕКТ МОСКВА

Копировал Формат А1

Формат	Зона	Позиция	Обозначение	Наименование	К-во	Примеч.
				Документация		
А2			1064-21.00.00 СБ	Сборочный чертеж		
				Сборочные единицы		
А1		1	1064-20.10.00	Штанга соединительная тип II	1	
А1		2	1064-25.00.00	Штырь ограничительный	1	
А1		3	1064-26.00.00	Штырь Ш-22Д-2	3	
				Детали		
А2		4	1064-19.00.01-02	Траверса верхняя ℓ=2530	1	
А1		5	1064-19.00.02-02	Траверса нижняя ℓ=1763	1	
А1		6	1064-19.00.03-02	Подкос ℓ=2190	1	
А2		7	1064-19.00.04	Накладка ℓ=270	4	
А1		8	1064-19.00.05	Накладка ℓ=160	4	
А1		9	1064-19.00.06	Скоба подстраховочная	1	
				Стандартные изделия		
		10		Болт М16×120.46 ГОСТ 7798-70	6	
		11		Болт М12×110.46 ГОСТ 7798-70	6	
		12		Гайка М16.4 ГОСТ 5915-70	12	
		13		Гайка М12.4 ГОСТ 5915-70	12	

Материал болтов, гаек и их покрытие по ГОСТ 1759-70

1064/1 33

Изм.	Лист	№ докум.	Подпись	Дата
Разраб.	Щеглова			
Провер.	Иванов			
Рук. гр.	Постнов			
Н. контр.	Брод			01.77
Утверд.	Казанцев			01.77

1064-21.00.00

Кронштейн тип ДО-III

Лит.	Лист	Листов
Б		1

МПС ТРАНСЭЛЕКТРОПРОЕКТ МОСКВА

Копировал Формат А1

1064-19.00.03

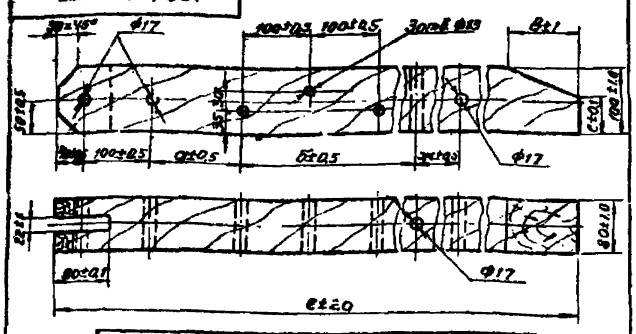

Обозначение	Тип кронштейна	Размеры в мм						Объем м³
		а	б	ж	с	в	е	
1064-19.00.03	ДО-II	135	900	645	55	105	1920	0.015
1064-19.00.03-01	ДО-IIУ	200	1330	620	35	110	2390	0.019
1064-19.00.03-02	ДО-III	110	1150	590	45	100	2190	0.017
1064-19.00.03-03	ДО-IIIУ	145	1610	645	55	110	2640	0.021

1. После изготовления пропитать креозотом
2. Деталь выполняется и древесины по ГОСТ 8486-66 не ниже II сорта

Изм.	Лист	№ докум.	Подпись	Дата	1064-19.00.03			
Разраб.		Пироговская			Подкос	Лит. Б	Масса см.табл.	Масшт. 1:5
Провер.		Иванов				Лист	Листов 1	
Т.контр.								
Рук.гр.		Постнов			Брус 80×100. Сосна	МПС ТРАНСЭЛЕКТРОПРОЕКТ МОСКВА		
Н.контр.		Брод		07.77				
Утвер.		Казанцев		07.77				

Копировал: Формат: 11

1064-19.00.02

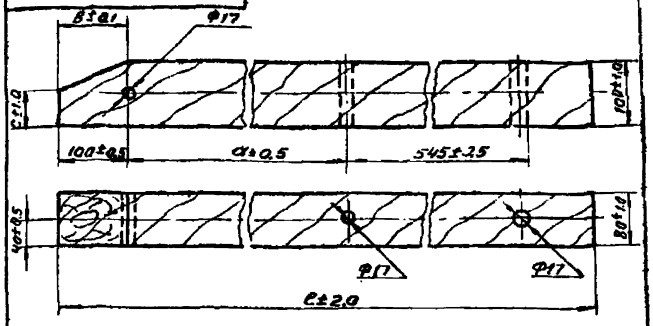

Обозначение	Тип кронштейна	Размеры в мм				Объем м³
		а	е	с	в	
1064-19.00.02	ДО-II	825	1570	55	100	0.012
1064-19.00.02-01	ДО-IIУ	1270	2015	65	110	0.016
1064-19.00.02-02	ДО-III	1020	1765	45	105	0.014
1064-19.00.02-03	ДО-IIIУ	1480	2225	55	110	0.018

1. После изготовления пропитать креозотом
2. Деталь выполняется из древесины по ГОСТ 8486-66 не ниже II сорта.

Изм.	Лист	№ докум.	Подпись	Дата	1064-19.00.02			
Разраб.		Пироговская			Траверса нижняя	Лит. Б	Масшт. см.табл.	Масшт. 1:5
Провер.		Иванов				Лист	Листов 1	
Т.контр.								
Рук.гр.		Постнов			Брус 80×100. Сосна	МПС ТРАНСЭЛЕКТРОПРОЕКТ МОСКВА		
Н.контр.		Брод		07.77				
Утвер.		Казанцев		07.77				

Инв. № подл. | Подпись и дата | Взамен инв. № | Инв. № дубл. | Подпись и дата

Копировал: Формат: 11

1064-15.00.02

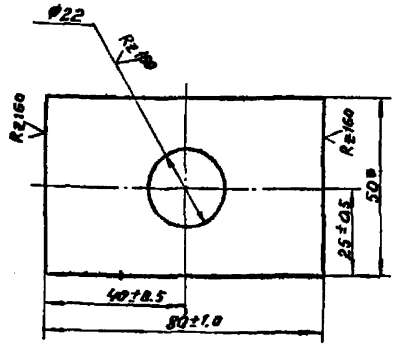

1. Материал-сталь по ГОСТ 380-71 марки ВСт3пс2 для районов с расчетной температурой ниже минус 30°С до минус 40°С или ВСт3кп2 для районов с расчетной температурой минус 30°С и выше.
2.* Размер для справок.

Изм.	Лист	№ докум.	Подпись	Дата	1064-15.00.02			
Разраб.		Пироговская			Шайба	Лит. Б	Масса 0.15	Масшт. 1:1
Провер.		Иванов				Лист	Листов 1	
Т.контр.								
Рук.гр.		Постнов			Полоса 5×50 ГОСТ 103-57 / ВСт3пс2 ГОСТ 535-58	МПС ТРАНСЭЛЕКТРОПРОЕКТ МОСКВА		
Н.контр.		Брод		07.77				
Утвер.		Казанцев		07.77				

Копировал: Формат: 11

1064-19.00.01

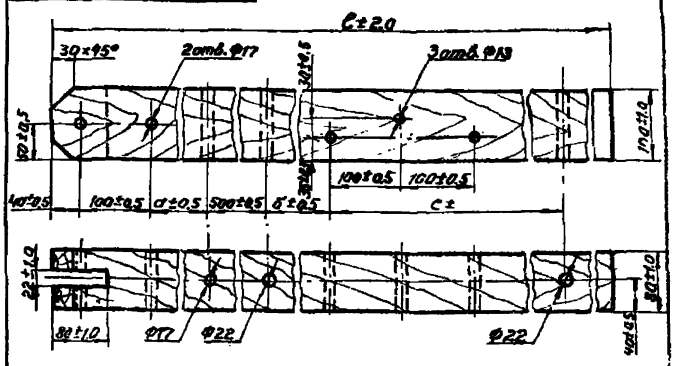

Обозначение	Тип кронштейна	Размеры в мм				Объем м³
		а	б	с	е	
1064-19.00.01	ДО-II	540	470	530	2380	0.018
1064-19.00.01-01	ДО-IIУ	1040	470	530	2780	0.022
1064-19.00.01-02	ДО-III	540	610	640	2530	0.020
1064-19.00.01-03	ДО-IIIУ	1040	610	640	3030	0.024

1. После изготовления пропитать креозотом
2. Деталь выполняется из древесины по ГОСТ 8486-66 не ниже II сорта.

1064/1 | 34

Изм.	Лист	№ докум.	Подпись	Дата	1064-19.00.01			
Разраб.		Пироговская			Траверса верхняя	Лит. Б	Масса см.табл.	Масшт. 1:5
Провер.		Иванов				Лист	Листов 1	
Т.контр.								
Рук.гр.		Постнов			Брус 80×100. Сосна	МПС ТРАНСЭЛЕКТРОПРОЕКТ МОСКВА		
Н.контр.		Брод		07.77				
Утвер.		Казанцев		07.77				

Инв. № подл. | Подпись и дата | Взамен инв. № | Инв. № дубл. | Подпись и дата

Копировал: Формат: 11

1064-19.10.00СБ

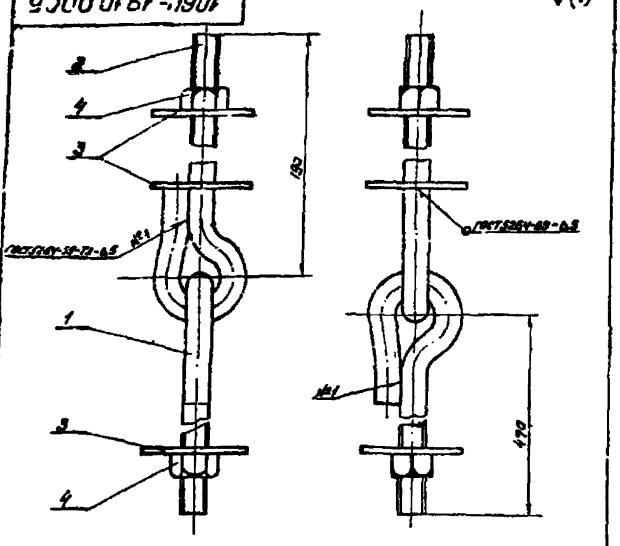

1. Варить электродом типа Э-42 ГОСТ 9467-75.
2. После изготовления резьбу смазать антикоррозионной смазкой, остальное зачистить и окрасить за два раза масляной краской.

Изм.	Лист	№ докум.	Подпись	Дата
Разраб.		Щеглова		
Пров.		Иванов		
Т. контр.				
Рук. гр.		Пастнов		
Н. контр.		Брод		03.77
Утверд.		Казанцев		05.77

Штанга соединительная тип I Сборочный чертеж

Лит.	Масса	Масштаб
Б	1.81	1:2
Лист	Листов 1	

МПС ТРАНСЭЛЕКТРОПРОЕКТ МОСКВА

Копировал Формат А1

Формат	Зона	Позиция	Обозначение	Наименование	Кол.	Примечание
				Документация		
11			1064-19.10.00СБ	Сборочный чертеж		
				Детали		
11		1	1064-19.10-01	Штанга ℓ=470	1	
11		2	1064-19.10.02	Штанга ℓ=190	1	
11		3	1064-19.10.03	Шайба	3	
				Стандартные изделия		
		4		Гайка М16.4 ГОСТ 5915-70	2	

Материал гайки и ее покрытие по ГОСТ 1759-70.

Инв. № подл. | Подпись и дата | Взам. инв. № | Инв. № дубл. | Подпись и дата

1064-19.10.00

Штанга соединительная тип I

Лит.	Лист	Листов
Б		

МПС ТРАНСЭЛЕКТРОПРОЕКТ МОСКВА

Копировал Формат А1

1064-20.10.00СБ

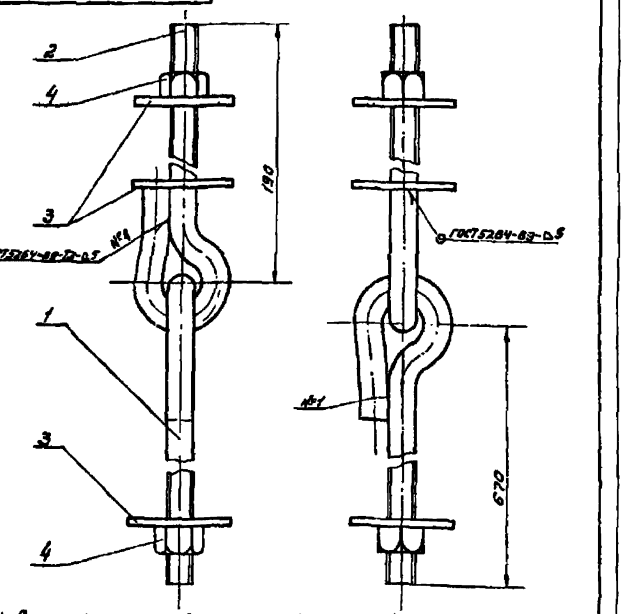

1. Варить электродом типа Э42 ГОСТ 9467-75.
2. После изготовления резьбу смазать антикоррозионной смазкой, остальное зачистить и окрасить за два раза масляной краской.

Изм.	Лист	№ докум.	Подпись	Дата
Разраб.		Щеглова		
Пров.		Иванов		
Т. контр.				
Рук. гр.		Пастнов		
Н. контр.		Брод		03.77
Утверд.		Казанцев		05.77

Штанга соединительная тип II Сборочный чертеж

Лит.	Масса	Масштаб
Б	2.13	1:2
Лист	Листов 1	

МПС ТРАНСЭЛЕКТРОПРОЕКТ МОСКВА

Копировал Формат А1

Формат	Зона	Позиция	Обозначение	Наименование	Кол.	Примечание
				Документация		
11			1064-20.10.00СБ	Сборочный чертеж		
				Детали		
11		1	1064-20.10.01	Штанга ℓ=670	1	
11		2	1064-19.10.02	Штанга ℓ=190	1	
11		3	1064-19.10.03	Шайба	3	
				Стандартные изделия		
		4		Гайка М16.4 ГОСТ 5915-70	2	

Материал гайки и ее покрытие по ГОСТ 1759-70.

1064/1 35

Инв. № подл. | Подпись и дата | Взам. инв. № | Инв. № дубл. | Подпись и дата

1064-20.10.00

Штанга соединительная тип II

Лит.	Лист	Листов
Б		

МПС ТРАНСЭЛЕКТРОПРОЕКТ МОСКВА

Копировал Формат А1

1064-20.10.01

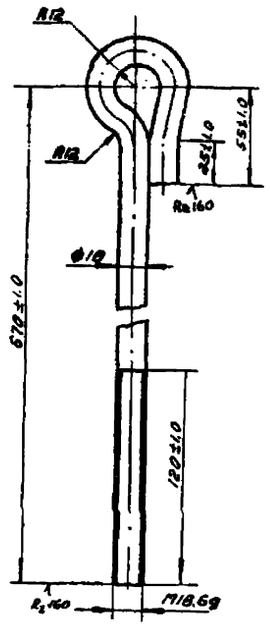

1. Материал - сталь по ГОСТ 380-71 марки ВСт.3сп5.
развернутая длина 795 мм.

Изм. Лист	N докум.	Подп.	Дата		
Разраб.	Щеглова			Штанга ℓ=670	Лит. 6 / Масса 1.26 / Масшт. 1:2
Провер.	Иванов				Лист / Листов 1
Т. контр.					
Рук. гр.	Постнов			Круг 16 ГОСТ 2590-71 ВСт.3сп5 ГОСТ 535-58	МПС ТРАНСЭЛЕКТРОПРОЕКТ МОСКВА
Н. контр.	Брод		03.77		
Утверд.	Казанцев		03.77		

Копировал: Филатова Формат: А4

1064-19.10.01

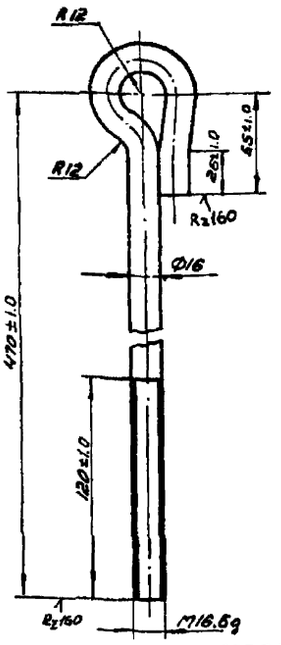

1. Материал - сталь по ГОСТ 380-71 марки ВСт.3сп5.
2. Развернутая длина 595 мм.

Изм. Лист	N докум.	Подп.	Дата		
Разраб.	Щеглова			Штанга ℓ=470	Лит. 6 / Масса 0.94 / Масшт. 1:2
Провер.	Иванов				Лист / Листов 1
Т. контр.					
Рук. гр.	Постнов			Круг 16 ГОСТ 2590-71 ВСт.3сп5 ГОСТ	МПС ТРАНСЭЛЕКТРОПРОЕКТ МОСКВА
Н. контр.	Брод		03.77		
Утверд.	Казанцев		03.77		

Копировал: Филатова Формат: А4

1064-19.10.02

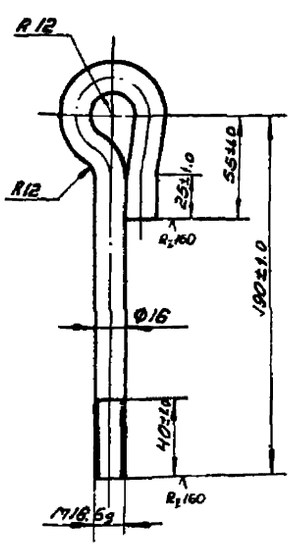

1. Материал - сталь по ГОСТ 380-71 марки ВСт.3сп5.
2. Развернутая длина 315мм.

Изм. Лист	N докум.	Подп.	Дата		
Разраб.	Щеглова			Штанга ℓ=190	Лит. 6 / Масса 0.50 / Масшт. 1:2
Провер.	Иванов				Лист / Листов 1
Т. контр.					
Рук. гр.	Постнов			Круг 16 ГОСТ 2590-71 ВСт.3сп5 ГОСТ 535-58	ТРАНСЭЛЕКТРОПРОЕКТ
Н. контр.	Брод				
Утверд.	Казанцев				

Копировал: Филатова Формат: А4

1064-19.10.03

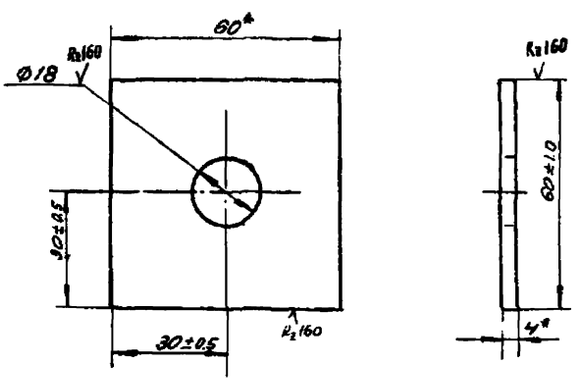

1. Материал - сталь по ГОСТ 380-71 марки ВСт3пс2 для районов с расчетной температурой ниже минус 30°С до минус 40°С или ВСт3кп2 для районов с расчетной температурой минус 30°С и выше
2. * Размер для справок.

1064/1/36

Изм. Лист	N докум.	Подп.	Дата		
Разраб.	Щеглова			Шайба	Лит. Б / Масса 0.10 / Масшт. 1:1
Провер.	Иванов				Лист / Листов 1
Т. контр.					
Рук. гр.	Постнов			Полоса 4×60 ГОСТ 103-57 ВСт.3пс2 ГОСТ 535-58	ТРАНСЭЛЕКТРОПРОЕКТ
Н. контр.	Брод		03.77		
Утверд.	Казанцев		03.77		

Копировал: Филатова Формат: А4

1064-19.00.04

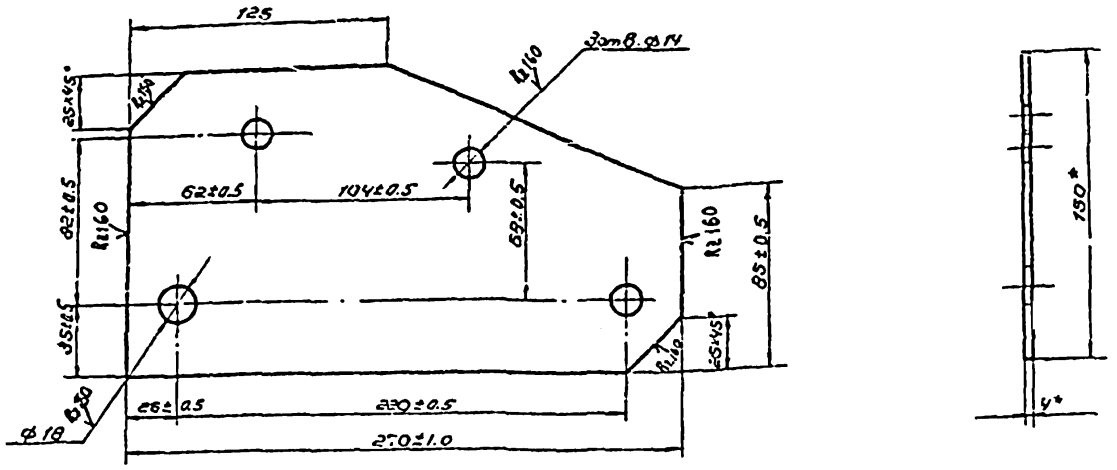

1. После изготовления зачистить и окрасить за два раза масляной краской.
2. Материал-сталь по ГОСТ 380-71 марки ВСт.3пс2 для районов с расчетной температурой ниже минус 30°С и до минус 40°С или ВСт.3кп2 для районов с расчетной температурой минус 30°С и выше.
3. Размеры для справок.

					1064-19.00.04			
Изм	Лист	№ докум	Подпись	Дата	Накладка е=270	Лит.	Масса	Масшт
Разраб		Щеглова		25.5.75		Б	1.10	1:2
Провер.		Иванов				Лист	Листов 1	
Т.контр								
Руков.гр		Постнов		5.6.75	Полоса 4×150 ГОСТ 103-57 / ВСт.3пс2 ГОСТ 535-58	МПС ТРАНСЭЛЕКТРОПРОЕКТ МОСКВА		
Н.контр		Брод		03.77				
Утверд		Казанцев		03.77				

Копировал: Формат: 12

1064-19.00.05

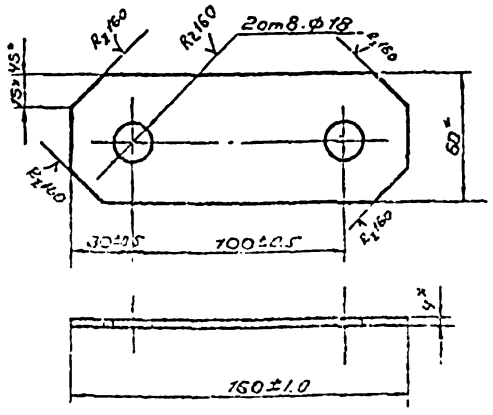

1. После изготовления зачистить и окрасить за два раза масляной краской.
2. Материал-сталь по ГОСТ 380-71 марки ВСт.3пс2 для районов с расчетной температурой ниже минус 30°С до минус 40°С или ВСт.3кп2 для районов с расчетной температурой минус 30°С и выше.
3. Размеры для справок

					1064-19.00.05			
Изм	Лист	№ докум	Подпись	Дата	Накладка е=160	Лит	Масса	Масшт
Разраб		Щеглова		26.5.75		Б	0.27	1:2
Провер		Иванов				Лист	Листов 1	
Т.контр								
Руков.гр		Постнов		5.6.75	Полоса 4×60 ГОСТ 103-57 / ВСт.3пс2 ГОСТ 535-58	МПС ТРАНСЭЛЕКТРОПРОЕКТ МОСКВА		
Н.контр		Брод		03.77				
Утверд		Казанцев		03.77				

Копировал Формат: 11

1064-19.00.06

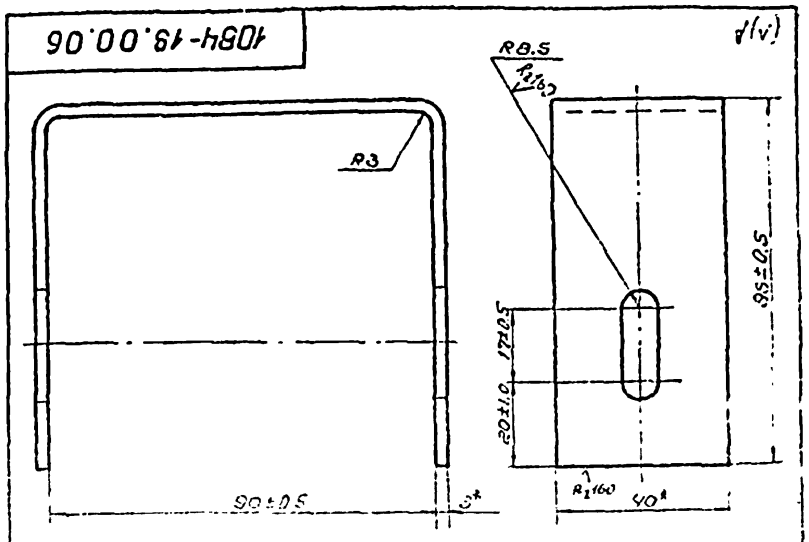

1. После изготовления зачистить и окрасить за два раза масляной краской.
2. Материал-сталь по ГОСТ 380-71 марки ВСт3пс2 для районов с расчетной температурой ниже минус 30°С до минус 40°С или ВСт.3кп2 для районов с расчетной температурой минус 30°С и выше.
3. Развернутая длина 255мм.
4. Размеры для справок

1064/1 37

					1064-19.00.06			
Изм	Лист	№ докум	Подпись	Дата	Скоба подстраховочная	Лит	Масса	Масшт
Разраб		Щеглова		25.5.75		Б	0,22	1:1
Провер		Иванов				Лист	Листов 1	
Т.контр								
Руков.гр		Постнов		5.6.75	Лента 3×40 ГОСТ 5009-74 / ВСт.3пс2 ГОСТ 535-58	МПС ТРАНСЭЛЕКТРОПРОЕКТ МОСКВА		
Н.контр		Брод		03.77				
Утверд		Казанцев		03.77				

Копировал Формат: 11

Инв.№ подл. | Подпись и дата | Взам. инв.№ | Инв.№ дубл. | Подпись и дата

1084-23.00.00СБ

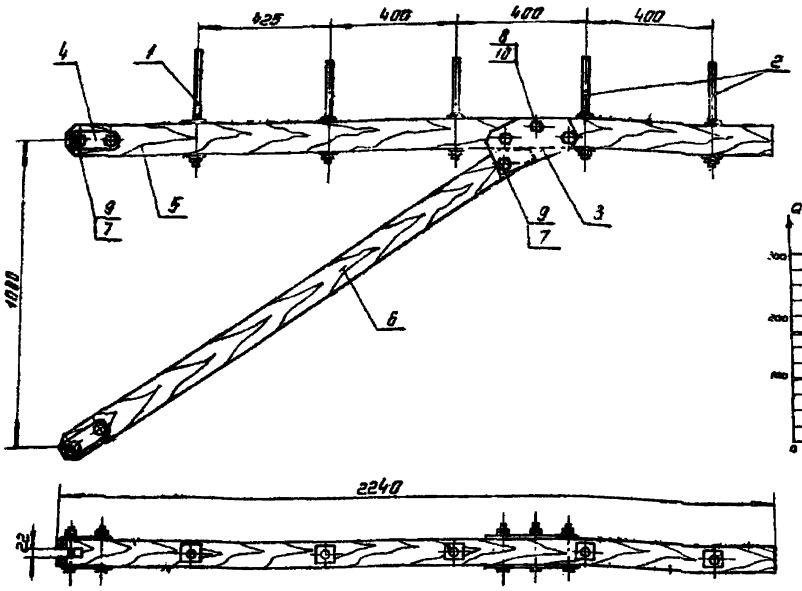

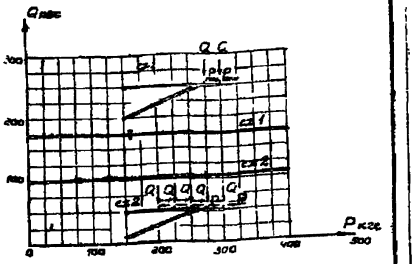

1. На кронштейне крепятся не более 4-х низковольтных проводов.
2. Размеры для справок

Изм.	Лист	№ докум.	Подпись	Дата	1084-23.00.00 СБ	
Разраб.		Абрамова		25.05.72	Кронштейн типа АНОУ Сборочный чертеж	Лит. Б; Масса; Масштаб 1:10
Провер.		Иванов				Лист; Листов 1
Н. контр.						МПС Трансэлектропроект Москва
Рук. гр.		Постнов		5.6.72		
Н. контр.		Зрад		03.72		
Утверд.		Казанцев		07.72		

Копировал Формат А2

1084-24.00.00СБ

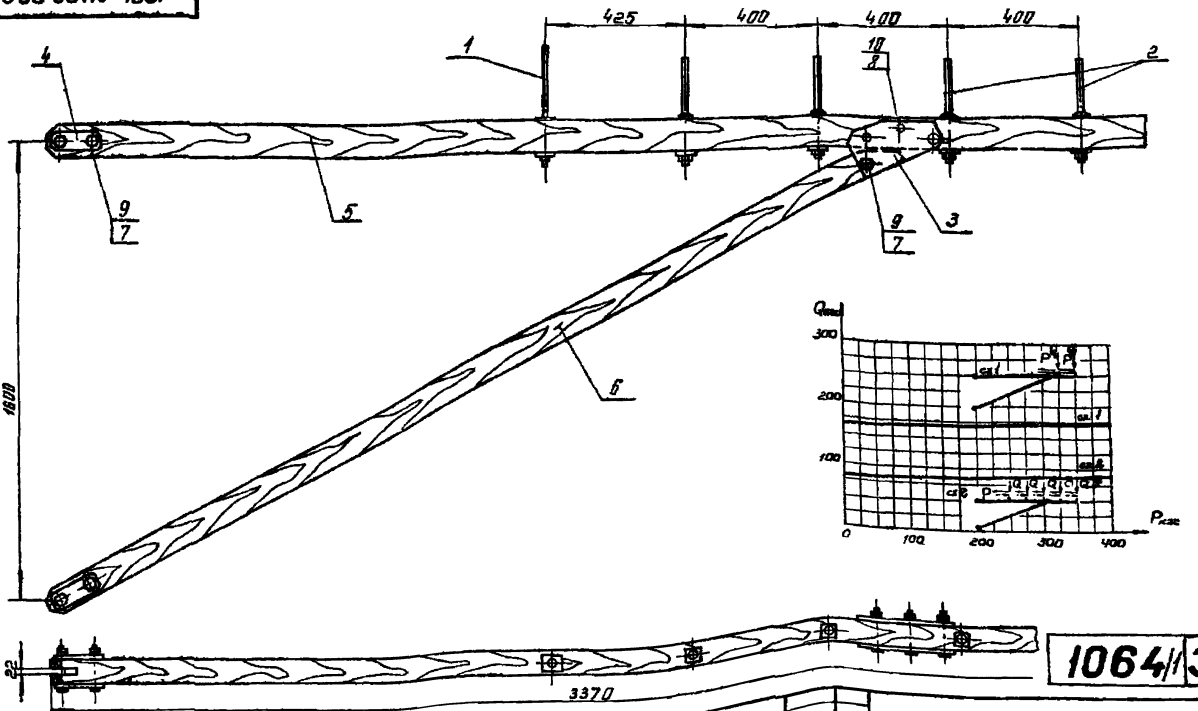

1064/1 38

1. На кронштейне крепятся не более 4-х низковольтных проводов.
2. Размеры для справок

Изм.	Лист	№ докум.	Подпись	Дата	1084-24.00.00 СБ	
Разраб.		Абрамова		25.05.72	Кронштейн типа АНОУ Сборочный чертеж	Лит. Б; Масса; Масштаб 1:10
Провер.		Иванов				Лист; Листов 1
Н. контр.						МПС Трансэлектропроект Москва
Рук. гр.		Постнов		5.6.72		
Н. контр.		Зрад		03.72		
Утверд.		Казанцев		07.72		

Копировал Формат А2

1064-23.00.02

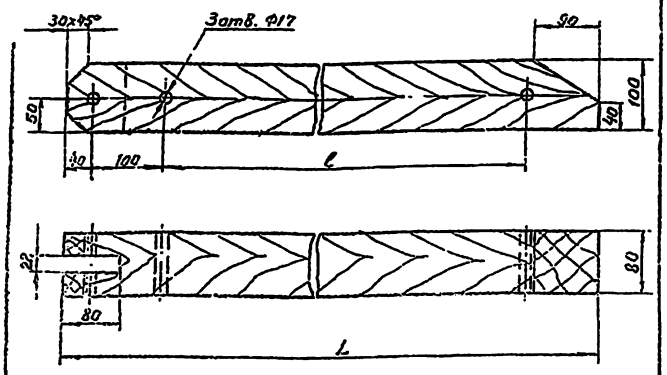

Обозначение	Тип кронштейна	l мм	L мм	Объем м³
1064-23.00.02	ДНО	1520	1760	0,014
1064-23.00.02-01	ДНОУ	2770	3010	0,022

1. После изготовления пропитать креозотом.
2. Деталь выполняется из древесины по ГОСТ 8486-66 не ниже II сорта.

Изм.	Лист	№ докум.	Подпись	Дата
Разраб.	Абрамова			
Провер.	Иванов			
Т. контр.				
Рукоп. гр.	Постнов			
Н. контр.	Брод			03.77
Утверд.	Казанцев			3.77

1064-23.00.02

Подкос

Брус 80×100. Сосна

Лит.	Масса	Масшт.
Б	—	1:5

Лист | Листов 1

МПС ТРАНСЭЛЕКТРОПРОЕКТ МОСКВА

Копировал: Смирнов Формат: 11

Формат	Зона	Поз.	Обозначение	Наименование	Кол.	Примеч.
				Документация		
12			1064-23.00.00СБ	Сборочный чертеж		
				Сборочные единицы		
11		1	1064-25.00.00	Штырь ограничительный	1	
11		2	1064-26.00.00	Штырь Ш-22Д-2	4	
				Детали		
12		3	1064-19.00.03	Накладка	2	
11		4	1064-19.00.04	Накладка	4	
11		5	1064-23.00.01	Траверса L=2240	1	
11		6	1064-23.00.02	Подкос, L=1760	1	
				Стандартные изделия		
		7		Болт М16×120.46 ГОСТ 7798-70	5	
		8		Болт М12×110.46 ГОСТ 7798-70	3	
		9		Гайка М16.4 ГОСТ 5915-70	10	
		10		Гайка М12.4 ГОСТ 5915-70	6	

Материал болтов, гаек и их покрытие по ГОСТ 1759-70

1064-23.00.00

Кронштейн типа ДНО

Лит.	Лист	Листов
Б		1

МПС ТРАНСЭЛЕКТРОПРОЕКТ МОСКВА

Копировал: Смирнов Формат: 11

1064-23.00.01

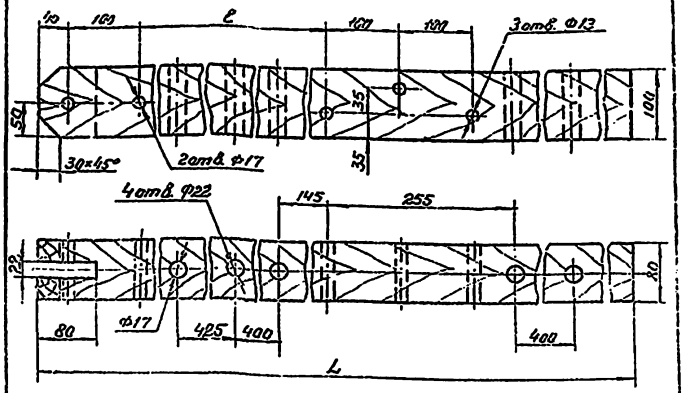

Обозначение	Тип кронштейна	l мм	L мм	Объем м³
1064-23.00.01	ДНО	1255	2240	0,016
1064-23.00.01-01	ДНОУ	2395	3370	0,027

1. После изготовления пропитать креозотом.
2. Деталь выполняется из древесины по ГОСТ 8486-66 не ниже II сорта.

Изм.	Лист	№ докум.	Подпись	Дата
Разраб.	Абрамова			
Провер.	Иванов			
Т. контр.				
Рукоп. гр.	Постнов			
Н. контр.	Брод			03.77
Утверд.	Казанцев			3.77

1064-23.00.01

Траверса

Брус 80×100. Сосна

Лит.	Масса	Масшт.
Б	—	1:5

Лист | Листов 1

МПС ТРАНСЭЛЕКТРОПРОЕКТ МОСКВА

Копировал: Смирнов Формат 11

Формат	Зона	Поз.	Обозначение	Наименование	Кол.	Примеч.
				Документация		
12			1064-24.00.00СБ	Сборочный чертеж		
				Сборочные единицы		
11		1	1064-25.00.00	Штырь ограничительный	1	
11		2	1064-26.00.00	Штырь Ш-22Д-2	4	
				Детали		
12		3	1064-19.00.03	Накладка	2	
11		4	1064-19.00.04	Накладка	4	
11		5	1064-23.00.01-01	Траверса, L=3370	1	
11		6	1064-23.00.02-01	Подкос, L=3010	1	
				Стандартные изделия		
		7		Болт М16×120.46 ГОСТ 7798-70	5	
		8		Болт М12×110.46 ГОСТ 7798-70	3	
		9		Гайка М16.4 ГОСТ 5915-70	10	
		10		Гайка М12.4 ГОСТ 5915-70	6	

Материал болтов, гаек и их покрытие по ГОСТ 1759-70

106 1/2 | 39

1064-24.00.00

Кронштейн типа ДНОУ

Лит.	Лист	Листов
Б		1

МПС ТРАНСЭЛЕКТРОПРОЕКТ МОСКВА

Копировал: Смирнов Формат 11

1084-25.10.01

А(1)

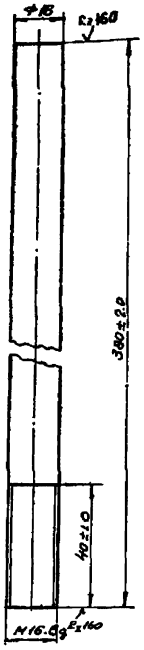

Материал – сталь по ГОСТ 380-71 марки ВСт3пс2

Изм.	Лист	№ докум.	Подпись	Дата
Разраб.		Щеглова		
Провер.		Иванов		
Т.контр.				
Рук. гр.		Пастнов		
Н.контр.		Ерод		03.77
Утверд.		Казанцев		03.77

1084-25.10.01

Стойка

Лит.	Масса	Масшт.
Б	0.65	1:1
Лист	Листов 1	

Круг 16 ГОСТ 2590-71 ВСт3пс2 ГОСТ 535-58

МПС ТРАНСЭЛЕКТРОПРОЕКТ МОСКВА

Копировал: Лис Формат: А4

1084-25.10.00

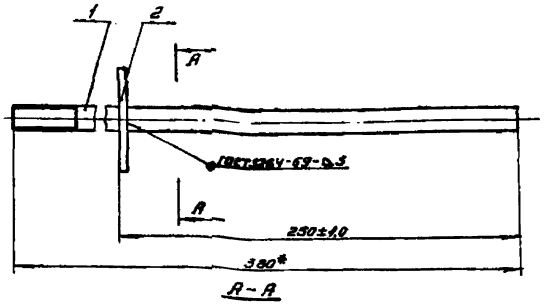

А–А

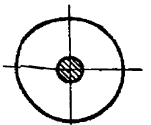

* Размер для справок

1. После изготовления резьбу смазать антикоррозионной смазкой, остальное зачистить и окрасить масляной краской за два раза.
2. Варить электродом типа Э-42 ГОСТ 9467-75.

Поз.		Обозначение	Наименование	Кол.	Примеч.
			Детали		
Н	1	1084-25.10.01	Стойка	1	
			Стандартные изделия		
	2		Шайба увеличенная 16 ГОСТ 6958-68	1	

1084-25.10.00

Изм.	Лист	№ докум.	Подпись	Дата
Разраб.		Щеглова		
Провер.		Иванов		
Т.контр.				
Рук. гр.		Пастнов		
Н.контр.		Ерод		03.77
Утверд.		Казанцев		03.77

Штырь

Лит.	Масса	Масшт.
Б	0.694	1:2
Лист	Листов 1	

МПС ТРАНСЭЛЕКТРОПРОЕКТ МОСКВА

Копировал: Лис Формат: А4

1084-25.00.00СБ

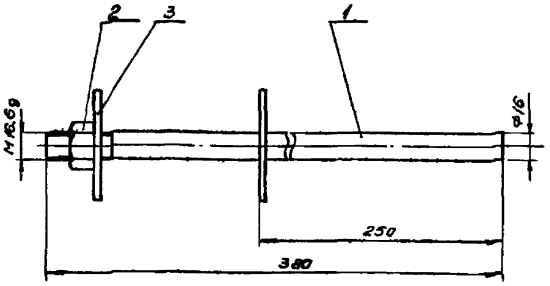

Размеры для справок

Изм.	Лист	№ докум.	Подпись	Дата
Разраб.		Щеглова		
Провер.		Иванов		
Т.контр.				
Рук. гр.		Пастнов		
Н.контр.		Ерод		03.77
Утверд.		Казанцев		03.77

1084-25.00.00СБ

Штырь ограничительный

Сборочный чертеж

Лит.	Масса	Масшт.
Б	0.77	1:2
Лист	Листов 1	

МПС ТРАНСЭЛЕКТРОПРОЕКТ МОСКВА

Копировал: Лис Формат: А4

Формат	Зона	Поз.	Обозначение	Наименование	Кол.	Примеч.
				Документация		
		11	1084-25.00.00 СБ	Сборочный чертеж		
				Сборочные единицы		
		11	1084-25.10.00	Штырь	1	
				Стандартные изделия		
		2		Гайка М16.4 ГОСТ 5915-70	1	
		3		Шайба увеличенная 16, ГОСТ 6958-68	1	
				Материал гаек и их покрытие по ГОСТ 1759-70		

1064/40

1084-25.00.00

Изм.	Лист	№ докум.	Подпись	Дата
Разраб.		Щеглова		
Провер.		Иванов		
Рук. гр.		Пастнов		
Н.конт.		Ерод		03.77
Утверд.		Казанцев		03.77

Штырь ограничительный

Лит.	Лист	Листов
Б	1	1

МПС ТРАНСЭЛЕКТРОПРОЕКТ МОСКВА

Копировал: Лис Формат: А4

Альбом 1

1084-26.00.00СБ

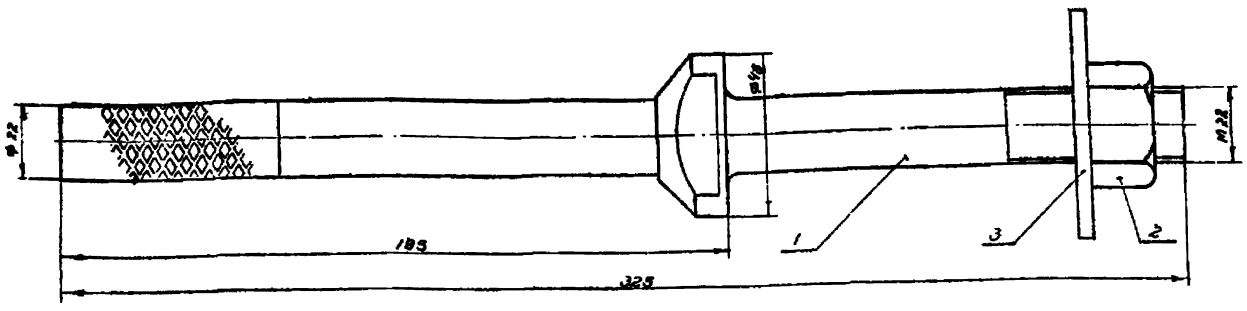

1. Испытательная нагрузка на штырь 150 кг.
2. Штырь может быть применен только для подвешивания проводов (без анкеровки) и на угловых опорах с проводами сечением не более АС-50.
3. Технические условия на изготовление штыря, правила приемки, методы испытания и упаковки должны соответствовать ГОСТ 18381-73.
4. Настоящий чертеж штыря Ш-22Д-2 соответствует ГОСТ 18381-73.
5. Размеры для справок.

Изм.	Лист	№ докум.	Подпись	Дата	1084 - 26.00.00СБ	Лист	Масса	Масшт.
Разраб.		Щеглова			Штырь Ш-22Д-2 Сборочный чертеж	Б	1.45	1:1
Провер.		Иванов				Лист	Листов 1	
Т. контр.						МПС ТРАНЗЛЕКТРОПРОЕКТ МОСКВА		
Рук. гр.		Постнов		5.6.75				
Н. контр.		Брод		03.77				
Утверд.		Казанцев		03.77				

Копировал: Формат: 12

1084-26.00.01

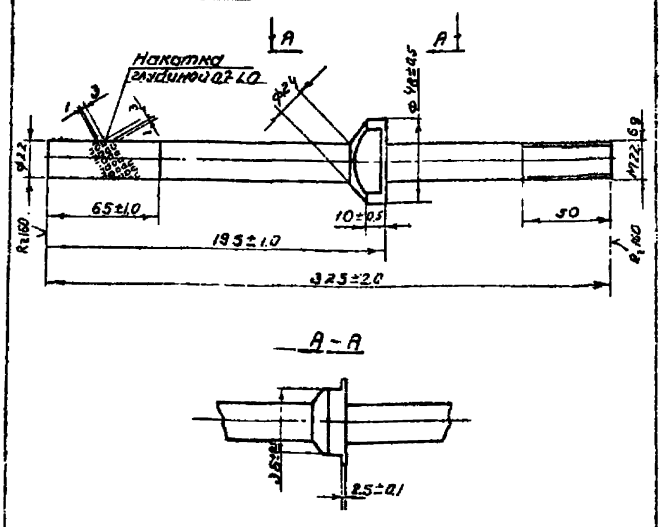

После изготовления резьбу смазать антикоррозионной смазкой, остальное зачистить и окрасить за два раза масляной краской.

Изм.	Лист	№ докум.	Подпись	Дата	1084-26.00.01	Лит.	Масса	Масшт.
Разраб.		Щеглова			Штырь	Б	1.256	1:2
Провер.		Иванов				Лист	Листов 1	
Т. контр.								
Рук. гр.		Постнов		5.6.75	Круг 22 ГОСТ 2590-71 В Ст. 3 сп 5 ГОСТ	МПС ТРАНЗЛЕКТРОПРОЕКТ МОСКВА		
Н. контр.		Брод		03.77				
Утверд.		Казанцев		03.77				

Копировал: Формат: 11

Формат	Зона	Поз.	Обозначение	Наименование	Кол.	Примеч.
				Документация		
12			1084-26.00.00СБ	Сборочный чертеж		
				Детали		
11		1	1084-26.00.01	Штырь	1	
				Стандартные изделия		
		2		Гайка М 22.4 ГОСТ 5915-70	1	
		3		Шайба увеличенная 22 ГОСТ 6958-68	1	
			Материал гаек и их покрытие по ГОСТ 1759-70			

1064/41

Изм.	Лист	№ докум.	Подпись	Дата	1084-26.00.00	Лит.	Лист	Листов
Разраб.		Щеглова			Штырь Ш-22Д-2			1
Провер.		Иванов				МПС ТРАНЗЛЕКТРОПРОЕКТ МОСКВА		
Рук. гр.		Постнов		5.6.75				
Н. контр.		Брод		03.77				
Утверд.		Казанцев		03.77				

Инв. № подл. | Подпись и дата | Взам. инв. № | Инв. № дубл. | Подпись и дата

Копировал: Формат: 11

1064-27.00.00СБ

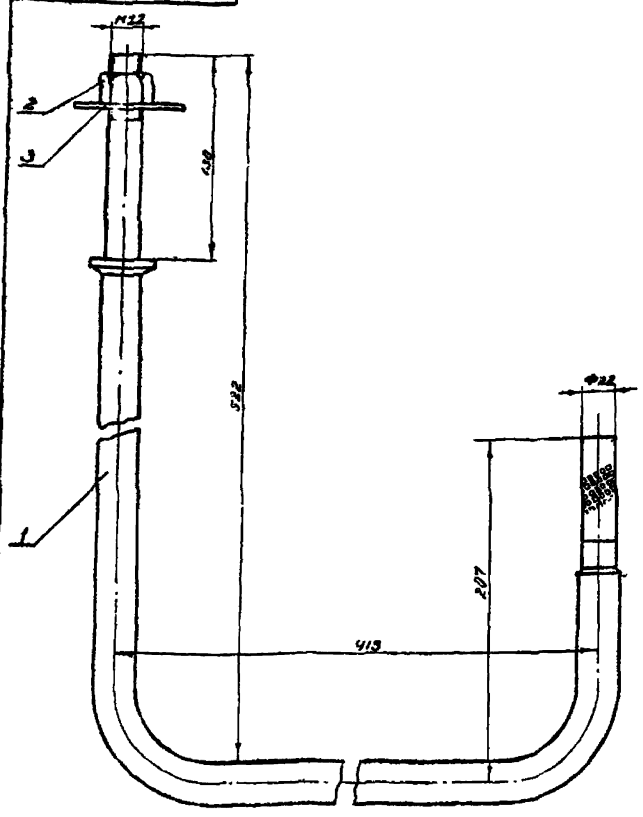

Размеры для справок.

Изм.	Лист	№ докум.	Подпись	Дата
Разраб.	Щеглова			
Провер.	Иванов			
Т.контр.				
Рук.гр.	Пастухов			
Н.контр.	Брод			03.77
Утверд.	Казанцев			03.77

Крюк подвесной
Сборочный чертеж

Лит.	Масса	Масштаб
6	4,49	1:2
Лист	Листов 1	

МПС ТРАНСЭЛЕКТРОПРОЕКТ МОСКВА

Копировал: Формат А2

1064-27.00.01

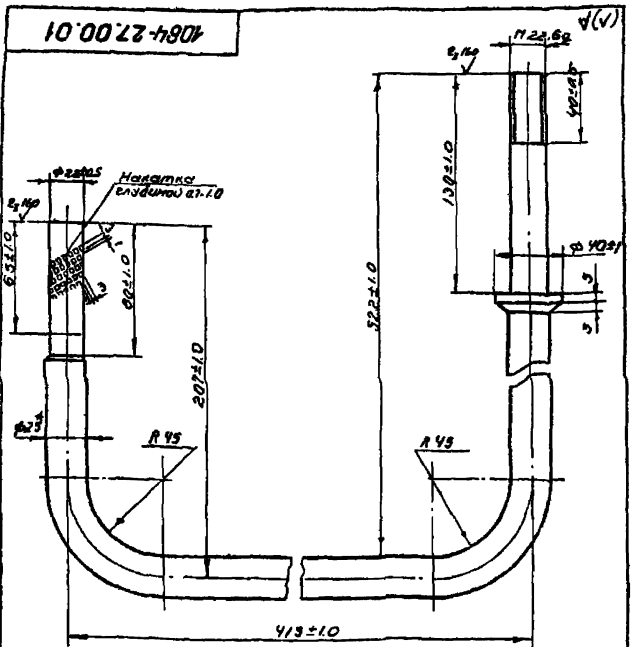

1. После изготовления резьбу смазать антикоррозионной смазкой, остальное зачистить и окрасить за два раза масляной краской
2. Размер для справок
3. Развернутая длина 1110мм.

Изм.	Лист	№ докум.	Подпись	Дата
Разраб.	Щеглова			
Провер.	Иванов			
Т.контр.				
Рук.гр.	Пастухов			
Н.контр.	Брод			03.77
Утверд.	Казанцев			03.77

1064-27.00.01

Крюк

Круг 25 ГОСТ 2590-71 / В Ст.3сп3 ГОСТ 535-58

Лит.	Масса	Масштаб
6	4,30	1:2
Лист	Листов 1	

МПС ТРАНСЭЛЕКТРОПРОЕКТ МОСКВА

Копировал: Формат А2

Позиция	Зона	Поз.	Обозначение	Наименование	Кол.	Примеч.
				Документация		
12			1064-27.00.00СБ	Сборочный чертеж		
				Детали		
11		1	1064-27.00.01	Крюк	1	
				Стандартные изделия		
		2		Гайка М22.4 ГОСТ 5915-70	1	
		3		Шайба увеличенная 22 ГОСТ 6958-66	1	
				Материал гаек и их покрытие по ГОСТ 1759-70		

Инв.№ подл. | Подпись и дата | Взам.инв.№ | Инв.№ дубл. | Подпись и дата

1064/42

1064-27.00.00

Изм.	Лист	№ докум.	Подпись	Дата
Разраб.	Щеглова			26.03.77
Провер.	Иванов			26.03.77
Рук.гр.	Пастухов			26.03.77
Н.контр.	Брод			03.77
Утверд.	Казанцев			03.77

Крюк подвесной

Лит.	Лист	Листов
61		1

МПС ТРАНСЭЛЕКТРОПРОЕКТ МОСКВА

gost.e-ecolog.ru