ТИПОВЫЕ КОНСТРУКЦИИ, ИЗДЕЛИЯ И УЗЛЫ
ЗДАНИЙ И СООРУЖЕНИЙ

СЕРИЯ 3.504.1-24

НАБЕРЕЖНЫЕ ТИПА БОЛЬВЕРК ИЗ ПРИЗМАТИЧЕСКОГО ШПУНТА

ВЫПУСК 2

АНКЕРНЫЕ СВАИ АСШ И АНКЕРНЫЕ ПЛИТЫ АПШ

РАБОЧИЕ ЧЕРТЕЖИ

gost.e-ecolog.ru

ТИПОВЫЕ КОНСТРУКЦИИ, ИЗДЕЛИЯ И УЗЛЫ
ЗДАНИЙ И СООРУЖЕНИЙ.

СЕРИЯ 3.504.1-24

НАБЕРЕЖНЫЕ ТИПА БОЛЬВЕРК ИЗ ПРИЗМАТИЧЕСКОГО ШПУНТА

ВЫПУСК 2

АНКЕРНЫЕ СВАИ АСШ И АНКЕРНЫЕ ПЛИТЫ АПШ

РАБОЧИЕ ЧЕРТЕЖИ

РАЗРАБОТАНЫ ЛЕНМОРНИИПРОЕКТОМ

ГЛАВНЫЙ ИНЖЕНЕР
СОЮЗМОРНИИПРОЕКТА ИЛЬНИЦКИЙ Ю.А.

ГЛАВНЫЙ ИНЖЕНЕР
ЛЕНМОРНИИПРОЕКТА ФИРСОВ В.А.

ГЛАВНЫЙ ИНЖЕНЕР
ПРОЕКТА ХРЯЗЬ В.С.

УТВЕРЖДЕНЫ МИНИСТЕРСТВОМ МОРСКОГО ФЛОТА СССР
РАПОРТ ОТ 20 ИЮНЯ 1985 г.

ВВЕДЕНЫ В ДЕЙСТВИЕ С 1 АПРЕЛЯ 1987 г.
ПРИКАЗОМ СОЮЗМОРНИИПРОЕКТА № 64 ОТ 6 МАРТА 1987 г.

СОДЕРЖАНИЕ

Обозначение	Наименование	Стр.
3.504.I – 24.2 0000ПЗ	Пояснительная записка	3
3.504.I – 24.2 0000Н	Номенклатура свай и плит	5
3.504.I – 24.2 I000	Анкерная свая АСШ 80.45...АСШ II0.45	6
3.504.I – 24.2 I000СБ	Анкерная свая АСШ 80.45...АСШ II0.45. Сборочный чертеж.	7
3.504.I – 24.2 II00	Анкерная свая АСШ 80.45–о...АСШ II0.45–о.	9
3.504.I – 24.2 II00	Анкерная свая АСШ 80.45–о...АСШ II0.45–о. Сборочный чертеж.	I0
3.504.I – 24.2 2000	Анкерная свая АСШ 70.40...АСШ II0.40.	I2
3.504.I – 24.2 2000СБ	Анкерная свая АСШ 70.40...АСШ II0.40. Сборочный чертеж.	I6
3.504.I – 24.2 2I00	Анкерная свая АСШ 70.40–о...АСШ II0.40–о.	I8
3.504.I – 24.2 2I00СБ	Анкерная свая АСШ 70.40–о...АСШ II0.40–о. Сборочный чертеж.	22
3.504.I – 24.2 3000	Анкерная свая АСШ 60.35...АСШ 90.35.	24
3.504.I – 24.2 3000СБ	Анкерная свая АСШ 60.35...АСШ 90.35. Сборочный чертеж.	27
3.504.I – 24.2 3I00	Анкерная свая АСШ 60.35–о...АСШ 90.35–о.	29
3.504.I – 24.2 3I00СБ	Анкерная свая АСШ 60.35–о...АСШ 90.35–о. Сборочный чертеж.	32
3.504.I – 24.2 4000	Анкерная свая АСШ 50.30...АСШ 70.30.	34
3.504.I – 24.2 4000СБ	Анкерная свая АСШ 50.30...АСШ 70.30. Сборочный чертеж.	36
3.504.I – 24.2 4I00	Анкерная свая АСШ 50.30–о...АСШ 70.30–о.	38
3.504.I – 24.2 4I00СБ	Анкерная свая АСШ 50.30–о...АСШ 70.30–о. Сборочный чертеж.	40
3.504.I – 24.2 00I0	Сетка С	42
3.504.I – 24.2 0020	Сетка С–о.	42
3.504.I – 24.2 0030	Петля	43
3.504.I – 24.2 0040	Обойма	43
3.504.I – 24.2 5000	Анкерная плита АШ I4...АШ 28.	44
3.504.I – 24.2 5000СБ	Анкерная плита АШ I4...АШ 28. Сборочный чертеж.	45
3.504.I – 24.2 50I0	Каркас К–I	47
3.504.I – 24.2 5050	Сетка С–3	47
3.504.I – 24.2 5030	Сетка С–I	48
3.504.I – 24.2 5040	Сетка С–2	48
3.504.I – 24.2 5020	Каркас К–2	49
3.504.I – 24.2 5070	Петля	49
3.504.I – 24.2 5060	Закладное изделие МI	50
3.504.I – 24.2 506I	Щека	5I
3.504.I – 24.2 5062	Подкладка	5I
3.504.I – 24.2 0000РС	Ведомость расхода стали	52
3.504.I – 24.2 0000РМ	Ведомость расхода материалов	55–57

Инв.№ подл. | Подпись и дата | Взам. инв.№ | 1-20993

Нач.отдела	Князев		3.504.1-24.2 0000	
Нормконтр.	Конков			
Гл.спец.	Вульферон		Содержание	Стадия: Р; Лист: 1; Листов:
Рук.гр.тп	Матвеева			Союзморниипроект Ленморниипроект
Проектир.	Матвеева			
Проверил	Вульферон			

Формат А2

I. НАЗНАЧЕНИЕ, ХАРАКТЕРИСТИКА И МАРКИРОВКА СВАЙ И ПЛИТ

Сваи АСШ и плиты АШ предназначаются для использования в качестве анкерных устройств набережных типа больверк из призматического шпунта и набережных типа больверк из стального шпунта.

Принятая в рабочих чертежах ширина свай – 50 см отвечает ширине предварительного железобетонного шпунта.

Рабочие чертежи разработаны для четырех высот сечения свай – 30, 35, 40 и 45 см.

Для обеспечения возможно более широкого диапазона применения анкерных свай разработаны чертежи свай следующих длин:

сваи сечением 30х50 см длиной 5, 6 и 7 м

сваи сечением 35х50 см длиной 6, 7, 8 и 9 м

сваи сечением 40х50 см длиной 7, 8, 9, I0 и II м

сваи сечением 45х50 см длиной 8, 9, I0 и II м.

Рабочими чертежами предусматриваются анкерные сваи в 2 подвариантах для использования в сплошных анкерных стенках со скошенным острием и вырезом в верхней части – АСШ;

для использования в разреженных анкерных стенках с зазором более 20 см – с симметричным острием и без выреза в верхней части – – АСШ-с.

Рабочими чертежами предусмотрено изготовление анкерных плит высотой I,4; I,6; I,8; 2,0; 2,2; 2,4; 2,6 и 2,8 м.

Ширина анкерных плит – 3,I м отвечает ширине элементов лицевых стенок больверков.

Анкерные плиты представляют собой двухребристую панель, толщина плиты – 20 см, ширина ребер – 40 см, высота ребер зависит от высоты плиты.

В рабочих чертежах принята следующая маркировка элементов:

АСШ 50.30-I6 – анкерная свая со скошенным острием длиной 5 м, сечением 30х50 см при диаметре рабочей арматуры I6 мм;

АСШ 50.30-I6-с – анкерная свая с симметричным острием длиной 5 м, сечением 30х50 см при диаметре рабочей арматуры I6 мм;

АШ 20 – анкерная плита высотой 2,0 м.

2. ОСНОВНЫЕ ПОЛОЖЕНИЯ РАСЧЕТА

Расчет сечений анкерных свай и плит производен по методу предельных состояний в соответствии с положениями СНиП II-56-77 "Бетонные и железобетонные конструкции гидротехнических сооружений".

Полученные в результате расчета несущие способности (величины изгибающих моментов) для всех сечений свай приведены в таблице.

НЕСУЩАЯ СПОСОБНОСТЬ СВАЙ ТИПА АСШ В ТОМ ПО ПРОЧНОСТИ ПРИ ИЗГИБЕ

Высота сечения, см	Диаметр арматуры класса А-III, мм						
	I6	I8	20	22	25	28	32
30	8,3	I0,5	I3,0	I5,0	I7,7	–	–
35	–	I3,I	I6,2	I9,0	22,8	26,2	–
40	–	–	I9,4	22,9	27,8	32,6	37,7
45	–	–	–	–	–	–	45,0

Примечание. Несущая способность свай для сечения с вырезом определяется по настоящей таблице с К = 0,8

Анкерные сваи и плиты на раскрытие трещин и трещиностойкость не проверяются.

3. МАТЕРИАЛЫ И ИХ ХАРАКТЕРИСТИКИ

Для изготовления свай и плит принят гидротехнический бетон марки 300, В6 с обычным армированием.

Для рабочей арматуры свай и плит используется арматурная сталь класса А-III из стали любой марки с пределом текучести 4000 кгс/см^2.

Для поперечной арматуры и сеток свай, а также петель свай и плит используется арматурная сталь класса А-I из стали марки ВСт3пс2 или ВСт3сп2.

Обоймы сваи и закладные изделия плит изготавливаются из полосовой стали, прокатанной из стали марки Ст3кп и ВСт3кп.

4. ПРИНЦИП АРМИРОВАНИЯ

Сваи армированы I0 стержнями. В зависимости от требуемой несущей способности армирование каждого сечения может осуществляться одним из пяти диаметров арматуры, для свай толщиной 45 см принят один диаметр арматуры – 32 А-III.

Обвязка рабочей арматуры производится хомутами из арматуры диаметром I0А-I.

В острие сваи устанавливается обойма, приваренная к рабочей арматуре.

Плиты армируются сетками и каркасами. В ребрах плит устанавливаются закладные коробки для пропуска анкеров.

5. ТЕХНИЧЕСКИЕ УСЛОВИЯ НА ИЗГОТОВЛЕНИЕ И ПРИЕМКУ СВАЙ И ПЛИТ

Анкерные сваи и плиты изготавливаются в металлической или деревянной инвентарной опалубке.

Допускаемые отклонения от проектных размеров принимаются по ГОСТ I9804.0-78 "Сваи забивные железобетонные" и другим нормативным документам.

Гидротехнический бетон для изготовления свай и плит должен удовлетворять требованиям ГОСТ 4795-68 "Бетон гидротехнический. Технические требования".

Материалы для приготовления бетона должны удовлетворять требованиям ГОСТ 23464-79 "Цементы. Классификация", ГОСТ I0268-80 "Бетон тяжелый. Технические требования к заполнителям" и ГОСТ 23732-79 "Вода для бетонов и растворов. Технические условия".

Для приготовления бетона свай и плит, работающих в условиях неагрессивной среды-воды, должен применяться портландцемент по ГОСТ I0178-76. При эксплуатации свай и плит в условиях агрессивной среды-воды цемент для приготовления бетона должен быть выбран с учетом требований СНиП 2.03II-85 "Защита строительных конструкций от коррозии" и других действующих нормативных документов (например, ВСН6/II8-74/ММФ,МТС.).

Арматура для изготовления свай и плит должна удовлетворять требованиям ГОСТ 5781-82. "Сталь горячекатанная для армирования железобетонных конструкций" и других действующих нормативных документов.

Сварка арматуры производится в соответствии с требованиями ГОСТ I0922-75 "Арматурные изделия и закладные детали сварные для железобетонных конструкций. Технические требования и методы испытаний" и СН 393-78 "Указания по сварке соединений арматуры и закладных деталей железобетонных конструкций".

Нач.отд	Князев			3.504.I-24.2 0000П3	
Н.контр	Кулешов				
Гл.спец	Кулешов			Пояснительная записка	Стадия Р; Лист 1; Листов 1
Рук.гр.	Мишарин				Союзморниипроект Ленморгидропроект Ленинград
Проверил	Рыбаков				

Инв.№ подл. | Подпись и дата | Взам.инв.№

Т-20993

Формат А3

При изготовлении арматурного каркаса свай рабочие стержни привариваются к стержням острия (поз.3,9,8), а обойма закрепляется приваркой к стержням во всех точках касания.

В спецификации на изделие знаком (•) отмечены арматурные стержни, изготовляемые по эскизу, приведенному в ведомости деталей на сборочном чертеже, и дана развернутая длина стержня.

Арматурные работы, опалубка и уход за бетоном в процессе его твердения должны осуществляться в соответствии с действующими нормативными документами.

Подъем анкерных свай и плит должен производиться за петли с помощью специальной траверсы. Хранение анкерных свай производится не более чем в 4 ряда, при этом между рядами свай укладываются деревянные прокладки высотой не менее 150 мм, располагаемые в зоне петель. Нижний ряд свай должен быть уложен на деревянные подкладки высотой не менее 200 мм, располагаемых под петлями.

Хранение анкерных плит производится в вертикальном положении на деревянных подкладках, располагаемых под ребрами.

Отпуск анкерных свай и плит потребителю производится только по достижении бетоном марочной прочности.

Приемка анкерных свай и плит, методы испытаний и маркировка производится в соответствии с требованиями ГОСТ 19804.0-78 "Сваи забивные железобетонные" и других действующих нормативных документов.

6. ПРОЕКТНАЯ ДОКУМЕНТАЦИЯ

В проектной документации сооружения на плане свайного основания и анкерных устройств в спецификации указывается тип анкерной сваи или плиты.

На чертеже должна быть оговорена необходимость применения специального вида цемента для приготовления бетона или необходимость специальной защиты свай или плит от коррозии.

Инв.№ подл. | Подпись и дата | Взам. инв.№
Т-20993

Марка сваи	Размеры, мм		Диаметр рабочей арматуры, мм	Расход материалов				Масса, т
	Длина	Толщина		на сваи АСШ		на сваи АСШ с		
				бетона, м³	арматуры, кг	бетона, м³	арматуры, кг	
АСШ 110.45 АСШ 110.45-с	11000	450	32	2,36	848,87	2,40	860,59	6,2
АСШ 100.45 АСШ 100.45-с	10000	450	32	2,13	777,37	2,18	789,09	5,6
АСШ 90.45 АСШ 90.45-с	9000	450	32	1,91	705,87	1,95	717,59	5,0
АСШ 80.45 АСШ 80.45-с	8000	450	32	1,68	634,37	1,73	646,09	4,5
АСШ 110.40 АСШ 110.40 с	11000	400	32	2,11	837,90	2,15	849,05	5,5
			28		674,45		682,98	
			25		568,11		575,00	
			22		473,72		479,14	
			20		418,39		422,95	
АСШ 100.40 АСШ 100.40-с	10000	400	32	1,91	767,13	1,95	778,14	5,0
			28		617,65		626,18	
			25		521,11		527,94	
			22		435,42		440,84	
			20		385,19		389,75	
АСШ 90.40 АСШ 90.40-с	9000	400	32	1,71	699,23	1,75	707,25	4,5
			28		561,55		570,08	
			25		474,81		481,64	
			22		397,82		403,25	
			20		352,69		357,25	
АСШ 80.40 АСШ 80.40-с	8000	400	32	1,51	625,33	1,55	636,34	4,0
			28		505,45		513,98	
			25		428,51		435,40	
			22		360,22		365,65	
			20		320,19		324,75	
АСШ 70.40 АСШ 70.40-с	7000	400	32	1,33	554,43	1,35	565,45	3,5
			28		449,35		457,88	
			25		382,21		389,10	
			22		322,62		328,05	
			20		287,69		292,25	
АСШ 90.35 АСШ 90.35-с	9000	350	28	1,48	551,76	1,52	560,50	3,9
			25		465,13		472,18	
			22		388,32		393,78	
			20		343,14		347,82	
			18		301,59		305,46	
АСШ 80.35 АСШ 80.35-с	8000	350	28	1,31	496,26	1,34	505,00	3,4
			25		419,43		426,48	
			22		351,19		356,78	
			20		311,23		315,92	
			18		274,39		278,26	
АСШ 70.35 АСШ 70.35-с	7000	350	28	1,13	440,76	1,16	449,50	3,0
			25		373,73		380,78	
			22		314,22		319,76	
			20		279,34		284,02	
			18		247,19		251,05	

Марка сваи	Размеры, мм		Диаметр рабочей арматуры, мм	Расход материалов				Масса, т
	Длина	Толщина		на сваи АСШ		на сваи АСШ с		
				бетона, м³	арматуры, кг	бетона, м³	арматуры, кг	
АСШ 60.35 АСШ 60.35-с	6000	350	28	0,98	385,26	1,02	394,00	2,6
			25		328,03		335,08	
			22		277,22		282,78	
			20		247,44		252,12	
			18		219,99		223,86	
АСШ 70.30 АСШ 70.30-с	7000	300	25	0,98	365,64	1,01	372,54	2,6
			22		306,13		311,57	
			20		271,25		275,83	
			18		239,10		242,89	
			16		210,37		213,46	
АСШ 60.30 АСШ 60.30-с	6000	300	25	0,82	320,54	0,85	327,01	2,2
			22		269,73		275,17	
			20		239,95		244,53	
			18		212,50		216,29	
			16		187,97		191,06	
АСШ 50.30 АСШ 50.30-с	5000	300	25	0,68	275,44	0,71	282,34	1,8
			22		233,33		238,77	
			20		208,65		213,23	
			18		185,90		189,69	
			16		165,57		168,66	

Марка плиты	Размеры, мм	Расход материалов			Масса, т
	Высота	бетона, м³	арматуры, кг	закладных изделий, кг	
АПШ 14	1400	1,10	118,55	11,29	2,8
АПШ 16	1600	1,32	126,69	11,92	3,4
АПШ 18	1800	1,55	152,59	14,88	4,0
АПШ 20	2000	1,89	168,96	16,09	4,9
АПШ 22	2200	2,25	189,23	22,64	5,8
АПШ 24	2400	2,65	224,54	24,82	6,9
АПШ 26	2600	3,08	240,22	31,18	8,0
АПШ 28	2800	3,54	282,25	33,58	9,2

Начат	Князь		13504 1-24.2 0000Н
	Князь		Номенклатура сваи и плит

Формат №2

Т-20993

Формат	Зона	Поз.	Обозначение	Наименование	Кол.	Примечание
				Документация		
*			3504.1-24.2 1000СБ	Сборочный чертеж		*) 2А2
*			3504.1-24.2 0000ПЗ	Пояснительная записка		*) 2А2
				Сборочные единицы		
А3		1	3504.1-24.2 0010	Сетка С-45	3	
А3		2	3504.1-24.2 0030	Петля П-45	2	
				Детали		
БЧ		3	3504.1-24.2 1007	Ф36А-I ГОСТ 5781-82 ℓ=550	4	4,39кг
БЧ		4	3504.1-24.2 1003	Ф6А-I ГОСТ 5781-82 ℓ=13100	1	2,91кг
А3		5	3504.1-24.2 0040	Обойма О-32	1	
			Переменные данные	для исполнений:		
				3504.1-24.2 1000		АСШ 110 45-32
				Детали		
				Ф32 А III ГОСТ 5781-82		
БУ		6*	3504.1-24.2 1001	ℓ=10100	2	63,73кг
БУ		7*	3504.1-24.2 1002	ℓ=11070	2	69,85кг
БУ		8*	3504.1-24.2 1003	ℓ=11040	2	69,66кг
БУ		9*	3504.1-24.2 1004	ℓ=11020	2	69,34кг
БУ		10*	3504.1-24.2 1005	ℓ=11010	2	69,47кг
БУ		11	3504.1-24.2 1006	Ф10 А I ГОСТ 5781-82 ℓ=1360	144	0,84кг
				Материалы		
				Бетон гидротехнический 300, В6	2,36	м³
				3504.1-24.2 1000-10		АСШ 100 45-32
				Детали		
				Ф32 А III ГОСТ 5781-82		
БУ		6*	3504.1-24.2 1001-10	ℓ=9100	2	57,42кг
БУ		7*	3504.1-24.2 1002-10	ℓ=10070	2	63,54кг
БУ		8*	3504.1-24.2 1003-10	ℓ=10040	2	63,35кг
БУ		9*	3504.1-24.2 1004-10	ℓ=10020	2	63,23кг
БУ		10*	3504.1-24.2 1005-10	ℓ=10010	2	63,16кг
БУ		11	3504.1-24.2 1006	Ф10 А I ГОСТ 5781-82 ℓ=1360	134	0,84кг
				Материалы		
				Бетон гидротехнический 300, В6	2,13	м³

Формат	Зона	Поз.	Обозначение	Наименование	Кол.	Примечание
				3504.1-24.2 1000-20		АСШ 90 45-32
				Детали		
				Ф32 А III ГОСТ 5781-82		
БУ		6*	3504.1-24.2 1001-20	ℓ=8100	2	51,11кг
БУ		7*	3504.1-24.2 1002-20	ℓ=9070	2	57,23кг
БУ		8*	3504.1-24.2 1003-20	ℓ=9040	2	57,04кг
БУ		9*	3504.1-24.2 1004-20	ℓ=9020	2	56,92кг
БУ		10*	3504.1-24.2 1005-20	ℓ=9010	2	56,85кг
БУ		11	3504.1-24.2 1006	Ф10 А I ГОСТ 5781-82 ℓ=1360	124	0,84кг
				Материалы		
				Бетон гидротехнический 300, В6	1,91	м³
				3504.1-24.2 1000-30		АСШ 80 45-32
				Детали		
				Ф32 А III ГОСТ 5781-82		
БУ		6*	3504.1-24.2 1001-30	ℓ=7100	2	44,8кг
БУ		7*	3504.1-24.2 1002-30	ℓ=8070	2	50,92кг
БУ		8*	3504.1-24.2 1003-30	ℓ=8040	2	50,73кг
БУ		9*	3504.1-24.2 1004-30	ℓ=8020	2	50,61кг
БУ		10*	3504.1-24.2 1005-30	ℓ=8010	2	50,54кг
БУ		11	3504.1-24.2 1006	Ф10 А I ГОСТ 5781-82 ℓ=1360	114	0,84кг
				Материалы		
				Бетон гидротехнический 300, В6	1,68	м³

Формат	Зона	Поз.	Обозначение	Наименование	Кол.	Примечание

* Поз. 6, 7, 8, 9, 10 см. сборочный чертеж лист 2

Нач. отд.	Князев		
Нормокт.	Кринов		
Гл. инж.	Вильфсон		
Инж.	Матвеева		
Гл. инж.	Ромащенко		
Инж.	Вильфсон		

3504.1-24.2 1000

Анкерная свая
АСШ 80.45...
АСШ 110 45.

Стадия	Лист	Листов
Р		1

Союзморниипроект
Ленморниипроект
Ленинград

Формат А2

Т-20993

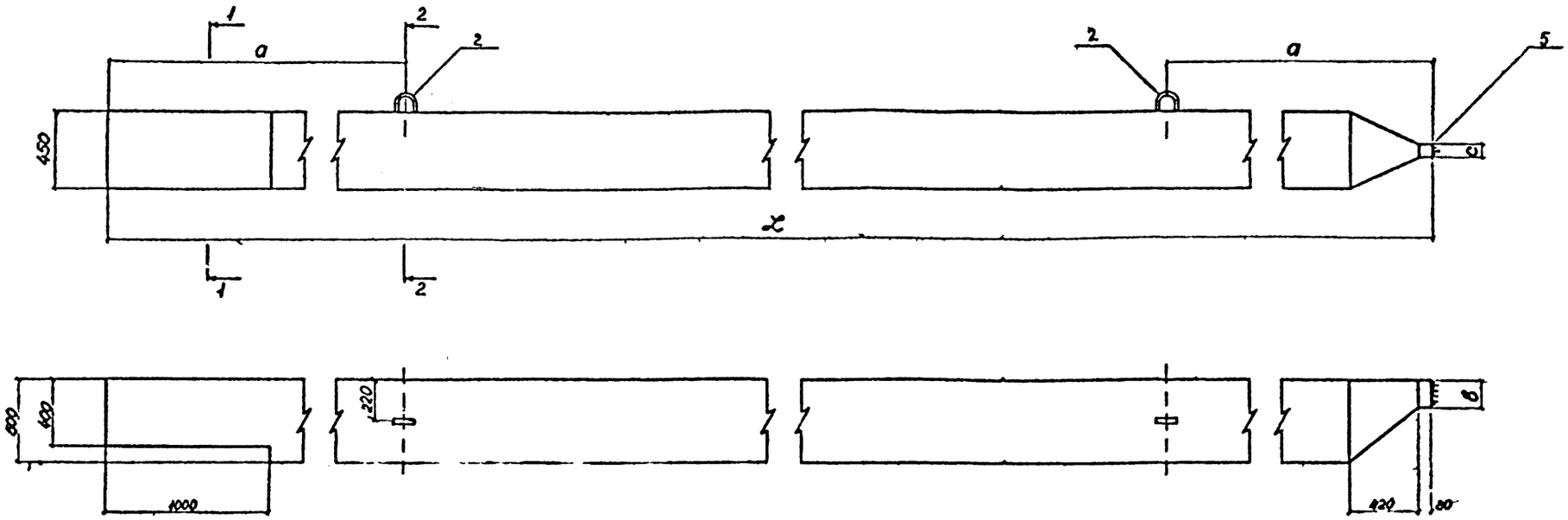

1—1

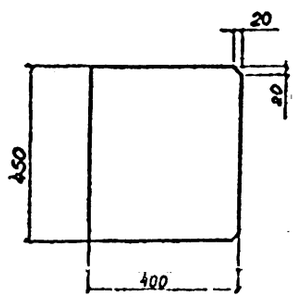

2—2

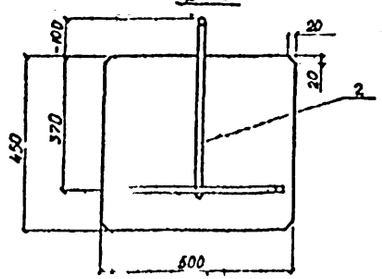

Обозначение	Марка	Размеры, мм				Ф рабоч арм,	Масса, т
		L	a	b	c		
3.504.1 24.2 1000	АСШ 110.45-32	11000	2200	188	106	32	6,2
-10	АСШ 100.45-32	10000	2000	188	106	32	5,6
-20	АСШ 90.45 32	9000	1800	188	106	32	5,0
-30	АСШ 80.45 32	8000	1600	188	106	32	4,5

Гл. инж.	Князев		
Н. отд.	Коннов		
Гл. с.	Вульфсон		
Рук.	Мо всева		
Проект.	Соколова		
Гл. об.	Вульфсон		

3.504.1—24 2 1000СБ

Анкерная свая
АСШ 80.45 АСШ 110.45
Сборочный чертеж

Стадия	Масса	Масштаб
Р	см табл.	—

Лист 1 Листов 2

Союзморниипроект
Ленморниипроект
Ленинград

Формат А2

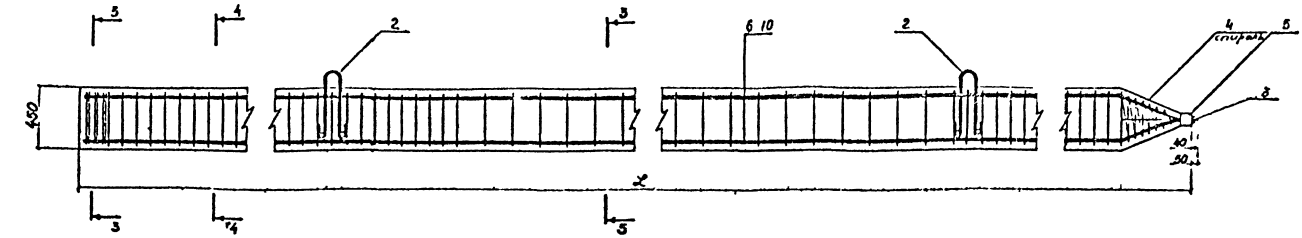

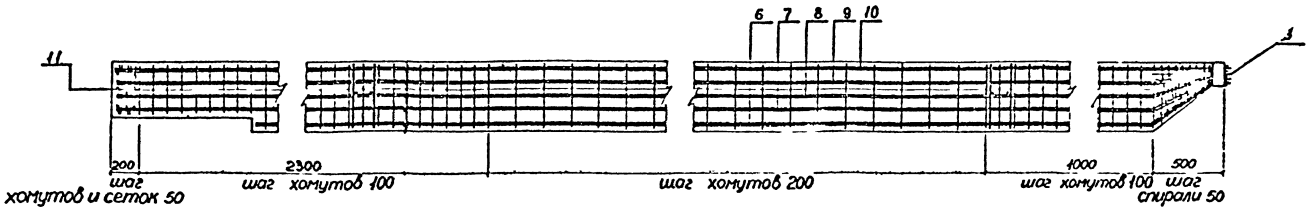

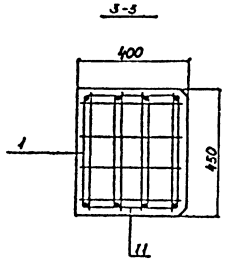

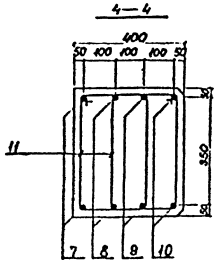

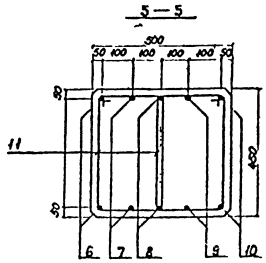

Ведомость деталей

Поз.	Эскиз
6	ℓ – 630
7	ℓ – 600
8	ℓ – 570
9	ℓ – 550
10	ℓ – 545
11	450 / 380

Инв. № подл. 20993

Формат	Зона	Поз.	Обозначение	Наименование	Кол.	Примечание
				Документация		
*			3504.1-24.2 1100 СБ	Сборочный чертеж		*) 2А2
*			3504.1-24.2 0000 ПЗ	Пояснительная записка		*) 2А2
				Сборочные единицы		
А3		1	3504.1-24.2 0020	Сетка С-45	3	
А3		2	3504.1-24.2 0030	Петля П-45	2	
				Детали		
БУ		3	3504.1-24.2 1105	Ф36 А1 ГОСТ 5781-82 ℓ=550	4	4,39
БУ		4	3504.1-24.2 1106	Ф6 А-I ГОСТ 5781-82 ℓ=13100	1	2,91
А3		5	3504.1-24.2 0040	Обойма О-32	1	
			Переменные данные для	исполнений:		
				3504.1-24.2 1100		АСШ 110 45-32-с
				Детали		
				Ф32 А-II ГОСТ 5781-82		
БУ		6*	3504.1-24.2 1101	ℓ=11040	4	69,7
БУ		7*	3504.1-24.2 1102	ℓ=11020	4	69,5
БУ		8*	3504.1-24.2 1103	ℓ=11010	2	69,4
БУ		11*	3504.1-24.2 1104	Ф10 А-I ГОСТ 5781-82 ℓ=1360	144	0,84
				Материалы		
				Бетон гидротехнический 300, В6	2,40	м³
				3504.1-24.2 1100-10		АСШ 100 45-32-с
				Детали		
				Ф32 А-II ГОСТ 5781-82		
БУ		6*	3504.1-24.2 1101-10	ℓ=10040	4	63,35
БУ		7*	3504.1-24.2 1102-10	ℓ=10020	4	63,23
БУ		8*	3504.1-24.2 1103-10	ℓ=10010	2	63,18
БУ		11*	3504.1-24.2 1104	Ф10 А-I ГОСТ 5781-82 ℓ=1360	134	0,84
				Материалы		
				Бетон гидротехнический 300, В6	2,18	м³

Формат	Зона	Поз.	Обозначение	Наименование	Кол.	Примечание
				3504.1-24.2 1100-20		АСШ 90 45-32-с
				Детали		
				Ф32 А-III ГОСТ 5781-82		
БУ		6*	3504.1-24.2 1101-20	ℓ=9040	4	57,04
БУ		7*	3504.1-24.2 1102-20	ℓ=9020	4	56,92
БУ		8*	3504.1-24.2 1103-20	ℓ=9010	2	56,85
БУ		11*	3504.1-24.2 1104	Ф10 А-I ГОСТ 5781-82 ℓ=1360	124	0,84
				Материалы		
				Бетон гидротехнический 300, В6	1,95	м³
				3504.1-24.2 1100-30		АСШ 80 45-32-с
				Детали		
				Ф32 А-III ГОСТ 5781-82		
БУ		6	3504.1-24.2 1101-30	ℓ=8040	4	50,73
БУ		7	3504.1-24.2 1102-30	ℓ=8020	4	50,6
БУ		8	3504.1-24.2 1103-30	ℓ=8010	2	50,54
БУ		11	3504.1-24.2 1104	Ф10 А-I ГОСТ 5781-82 ℓ=1360	114	0,84
				Материалы		
				Бетон гидротехнический 300, В6	1,73	м³

Формат	Зона	Поз.	Обозначение	Наименование	Кол.	Примечание

* Поз. 6, 7, 8, 11 см. сборочный чертеж лист 2

Нач. отд.	Князев		3504.1-24.2 1100
Гл. инж.	Князев		Анкерная свая АСШ 80 45-С АСШ 110 45 с
Гл. спец.	Вуль		Ленморгинпроект

Формат А2

Т 20993

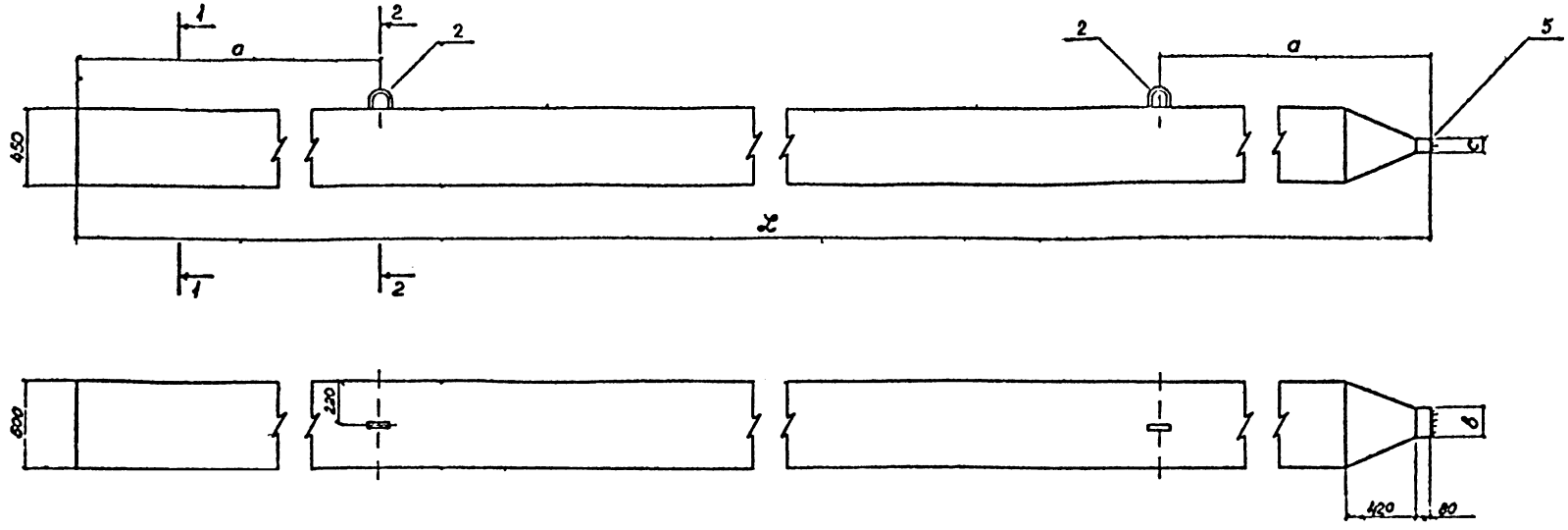

1–1

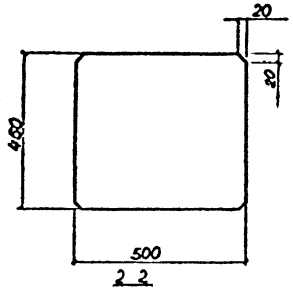

2 2

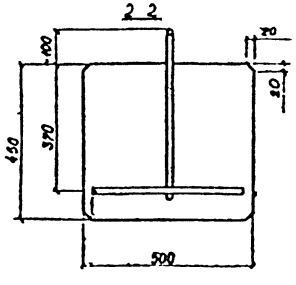

Обозначение	Марка	Размеры мм				Ф рабоч. арм.	Масса, т
		L	a	b	c		
35041-24.2 1100	АСШ 110.45 32-с	11000	2200	188	106	32	6,2
-10	АСШ 100.45 32 с	10000	2000	188	106	32	5,6
-20	АСШ 90.45 32 с	9000	1800	188	106	32	5,0
-30	АСШ 80.45 32 с	9000	1600	188	106	32	4,5

Н. отд.	Князев	
Н. контр.	Кинов	
Гл. п.	Вул. ф. н.	
Ру. г.	Матвеева	
Пр. т.	Горлуга	
Пр. 5 рук.	Зл. ф. он.	

35041-24 2 1100 СБ

Анкерная свая
АСШ 80.45 с АСШ 110.45 с
Сборочный чертеж

Ст.	Г. о.	Отчет
Р	см. табл.	—

Лист 1 Лист 6 2

Сам. мор. рос. т.
Ленморинпроект
Л. ред.

Формат А2

Инв. № подл. | Подпись и дата | Взам. инв. №

Т 20893

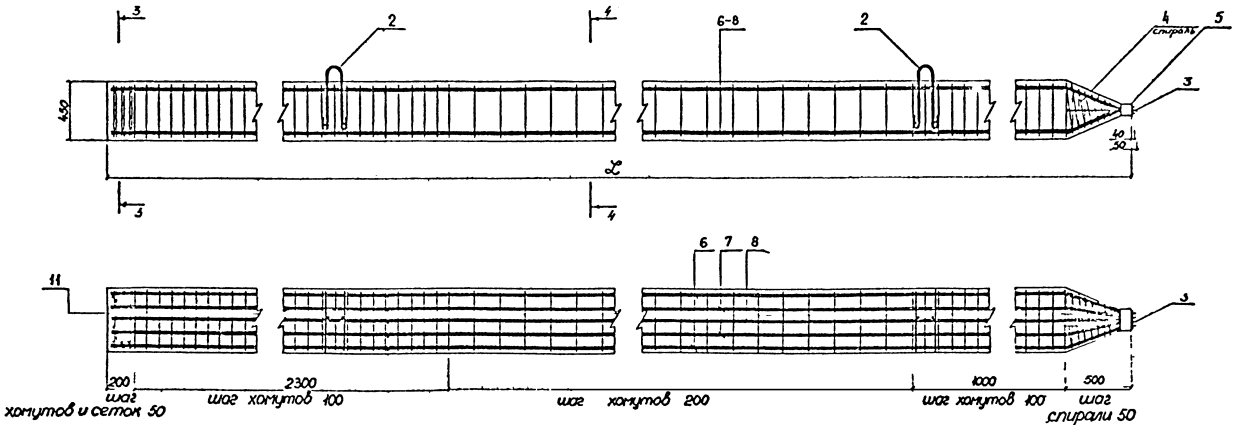

3 — 3

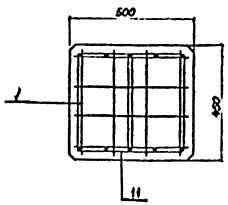

4 — 4

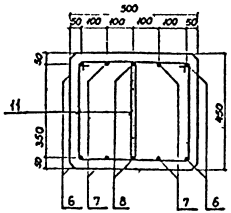

Ведомость деталей

Поз	Эскиз
6	ℓ — 570 450 120 400
7	ℓ — 550 430 120 400
8	ℓ — 540 420 120 400
11	450 230 380 300

Ж	Подпись и дата	Взам инв №	
Т-20993			

35011-24 2 110006 | 1/2

Формат	Зона	Поз.	Обозначение	Наименование	Кол.	Примечание
				Документация		
*			3.504.1-24.2 2000СБ	Сборочный чертеж		*) 2А2
*			3.504.1-24.2 0000ПЗ	Пояснительная записка		*) 2А2
				Сборочные единицы		
А3		1	3.504.1-24.2 0010-01	Сетка С-40	3	
А3		2	3.504.1-24.2 0030-01	Петля П-40	2	
				Детали		
Б4		3	3.504.1-24.2 2008	Ф6А-I ГОСТ 5781-82 ℓ=12500	1	2,78 кг
			Переменные данные	для исполнений:		
				3.504.1-24.2 2000		АСШ 110.40-32
				Детали		
				Ф32А-III ГОСТ 5781-82		
БУ		4*	3.504.1-24.2 2001	ℓ=10110	2	63,79 кг
БУ		5*	3.504.1-24.2 2002	ℓ=11070	2	69,85 кг
БУ		6*	3.504.1-24.2 2003	ℓ=11040	2	69,66 кг
БУ		7*	3.504.1-24.2 2004	ℓ=11020	2	69,54 кг
БУ		8*	3.504.1-24.2 2005	ℓ=11010	2	69,47 кг
Б4		9	3.504.1-24.2 2006	Ф36А-I ГОСТ 5781-82 ℓ=550	4	4,39 кг
БУ		10*	3.504.1-24.2 2007	Ф10А-I ГОСТ 5781-82 ℓ=1260	144	0,78 кг
А3		11	3.504.1-24.2 0040	Обойма 0-32	1	
				Материалы		
				Бетон гидротехнический		
				300,86	2,11	м³
				3.504.1-24.2 2000-01		АСШ 110.40-20
				Детали		
				Ф28А-III ГОСТ 5781-82		
БУ		4*	3.504.1-24.2 2001-01	ℓ=10110	2	48,83 кг
БУ		5*	3.504.1-24.2 2002-01	ℓ=11070	2	53,47 кг
БУ		6*	3.504.1-24.2 2003-01	ℓ=11040	2	53,32 кг
БУ		7*	3.504.1-24.2 2004-01	ℓ=11020	2	53,23 кг
БУ		8*	3.504.1-24.2 2005-01	ℓ=11010	2	53,18 кг
Б4		9	3.504.1-24.2 2006-01	Ф32А-I ГОСТ 5781-82 ℓ=550	4	3,47 кг
БУ		10*	3.504.1-24.2 2007	Ф10А-I ГОСТ 5781-82 ℓ=1260	144	0,78 кг
А3		11	3.504.1-24.2 0040-01	Обойма 0-28	1	
				Материалы		
				Бетон гидротехнический		
				300,86	2,11	м³

Формат	Зона	Поз.	Обозначение	Наименование	Кол.	Примечание
				3.504.1-24.2 2000-02		АСШ 110.40-25
				Детали		
				Ф25А-III ГОСТ 5781-82		
БУ		4*	3.504.1-24.2 2001-02	ℓ=10110	2	38,92 кг
БУ		5*	3.504.1-24.2 2002-02	ℓ=11070	2	42,62 кг
БУ		6*	3.504.1-24.2 2003-02	ℓ=11040	2	42,50 кг
БУ		7*	3.504.1-24.2 2004-02	ℓ=11020	2	42,43 кг
БУ		8*	3.504.1-24.2 2005-02	ℓ=11010	2	42,39 кг
Б4		9	3.504.1-24.2 2006-01	Ф32А-I ГОСТ 5781-82 ℓ=550	4	3,47 кг
БУ		10*	3.504.1-24.2 2007	Ф10А-I ГОСТ 5781-82 ℓ=1260	144	0,78 кг
А3		11	3.504.1-24.2 0040-02	Обойма 0-25	1	
				Материалы		
				Бетон гидротехнический		
				300,86	2,11	м³
				3.504.1-24.2 2000-03		АСШ 110.40-22
				Детали		
				Ф22А-III ГОСТ 5781-82		
БУ		4*	3.504.1-24.2 2001-03	ℓ=10110	2	30,13 кг
БУ		5*	3.504.1-24.2 2002-03	ℓ=11070	2	32,99 кг
БУ		6*	3.504.1-24.2 2003-03	ℓ=11040	2	32,90 кг
БУ		7*	3.504.1-24.2 2004-03	ℓ=11020	2	32,84 кг
БУ		8*	3.504.1-24.2 2005-03	ℓ=11010	2	32,81 кг
Б4		9	3.504.1-24.2 2006-01	Ф32А-I ГОСТ 5781-82 ℓ=550	4	3,47 кг
БУ		10*	3.504.1-24.2 2007	Ф10А-I ГОСТ 5781-82 ℓ=1260	144	0,78 кг
А3		11	3.504.1-24.2 0040-03	Обойма 0-22	1	
				Материалы		
				Бетон гидротехнический		
				300,86	2,11	м³
				3.504.1-24.2 2000-04		АСШ 110.40-20
				Детали		
				Ф20А-III ГОСТ 5781-82		
БУ		4*	3.504.1-24.2 2001-04	ℓ=10110	2	24,97 кг
БУ		5*	3.504.1-24.2 2002-04	ℓ=11070	2	27,34 кг
БУ		6*	3.504.1-24.2 2003-04	ℓ=11040	2	27,27 кг
БУ		7*	3.504.1-24.2 2004-04	ℓ=11020	2	27,22 кг
БУ		8*	3.504.1-24.2 2005-04	ℓ=11010	2	27,20 кг
Б4		9	3.504.1-24.2 2006-01	Ф32А-I ГОСТ 5781-82 ℓ=550	4	3,47 кг
БУ		10*	3.504.1-24.2 2007	Ф10А-I ГОСТ 5781-82 ℓ=1260	144	0,78 кг
А3		11	3.504.1-24.2 0040-04	Обойма 0-20	1	
				Материалы		
				Бетон гидротехнический		
				300,86	2,11	м³

Формат	Зона	Поз.	Обозначение	Наименование	Кол.	Примечание
				3.504.1-24.2 2000-10		АСШ 100.40-32
				Детали		
				Ф32А-III ГОСТ 5781-82		
БУ		4*	3.504.1-24.2 2001-10	ℓ=9110	2	57,48 кг
БУ		5*	3.504.1-24.2 2002-10	ℓ=10070	2	63,54 кг
БУ		6*	3.504.1-24.2 2003-10	ℓ=10040	2	63,35 кг
БУ		7*	3.504.1-24.2 2004-10	ℓ=10020	2	63,23 кг
БУ		8*	3.504.1-24.2 2005-10	ℓ=10010	2	63,16 кг
Б4		9	3.504.1-24.2 2006	Ф36А-I ГОСТ 5781-82 ℓ=550	4	4,39 кг
БУ		10*	3.504.1-24.2 2007	Ф10А-I ГОСТ 5781-82 ℓ=1260	134	0,78 кг
А3		11	3.504.1-24.2 0040	Обойма 0-32	1	
				Материалы		
				Бетон гидротехнический		
				300,86	1,91	м³
				3.504.1-24.2 2000-11		АСШ 110.40-20
				Детали		
				Ф28А-III ГОСТ 5781-82		
БУ		4*	3.504.1-24.2 2001-11	ℓ=9110	2	44,00 кг
БУ		5*	3.504.1-24.2 2002-11	ℓ=10070	2	48,64 кг
БУ		6*	3.504.1-24.2 2003-11	ℓ=10040	2	48,49 кг
БУ		7*	3.504.1-24.2 2004-11	ℓ=10020	2	48,40 кг
БУ		8*	3.504.1-24.2 2005-11	ℓ=10010	2	48,35 кг
Б4		9	3.504.1-24.2 2006-01	Ф32А-I ГОСТ 5781-82 ℓ=550	4	3,47 кг
БУ		10*	3.504.1-24.2 2007	Ф10А-I ГОСТ 5781-82 ℓ=1260	134	0,78 кг
А3		11	3.504.1-24.2 0040-01	Обойма 0-28	1	
				Материалы		
				Бетон гидротехнический		
				300,86	1,91	м³

Нач. отдел	Князев	
Нач. сект.	Конков	
Гл. спец.	Вульфсон	
Рук. сект.	Матвеева	
Гл. сект.	Романенко	
Проверил	Вульфсон	

3.504.1-24.2 2000

Анкерная свая
АСШ 70.40...
АСШ 110.40.

Стадия	Лист	Листов
Р	1	4

Союзморниипроект
Ленморниипроект
Ленинград

Формат А2

Инв. № подл. | Подпись и дата | Взам. инв. №

Т-20993

Формат	Зона	Поз.	Обозначение	Наименование	Кол.	Примечание
			3.504.1-24.2 2000-12			АСШ 90.40-25
				Детали		
				Ф25А-III ГОСТ 5781-82		
БЧ		4*	3.504.1-24.2 2001-12	ℓ=9110	2	35,07кг
БЧ		5*	3.504.1-24.2 2002-12	ℓ=10070	2	38,77кг
БЧ		6*	3.504.1-24.2 2003-12	ℓ=10040	2	38,65кг
БЧ		7*	3.504.1-24.2 2004-12	ℓ=10020	2	38,58кг
БЧ		8*	3.504.1-24.2 2005-12	ℓ=10010	2	38,54кг
БЧ		9	3.504.1-24.2 2006-01	Ф32АIIГОСТ 5781-82 ℓ=550	4	3,47кг
БЧ		10*	3.504.1-24.2 2007	Ф10АIIГОСТ 5781-82 ℓ=1260	134	0,78кг
А3		11	3.504.1-24.2 0040-02	Обойма О-25	1	
				Материалы		
				Бетон гидротехнический		
				300, В6	1,91	м³
			3.504.1-24.2 2000-13			АСШ 90.40-22
				Детали		
				Ф22А-III ГОСТ 5781-82		
БЧ		4*	3.504.1-24.2 2001-13	ℓ=9110	2	27,15кг
БЧ		5*	3.504.1-24.2 2002-13	ℓ=10070	2	30,01кг
БЧ		6*	3.504.1-24.2 2003-13	ℓ=10040	2	29,92кг
БЧ		7*	3.504.1-24.2 2004-13	ℓ=10020	2	29,86кг
БЧ		8*	3.504.1-24.2 2005-13	ℓ=10010	2	29,83кг
БЧ		9	3.504.1-24.2 2006-01	Ф32АIIГОСТ 5781-82 ℓ=550	4	3,47кг
БЧ		10*	3.504.1-24.2 2007	Ф10АIIГОСТ 5781-82 ℓ=1260	134	0,78кг
А3		11	3.504.1-24.2 0040-03	Обойма О-22	1	
				Материалы		
				Бетон гидротехнический		
				300, В6	1,91	м³
			3.504.1-24.2 2000-14			АСШ 90.40-20
				Детали		
				Ф20А-III ГОСТ 5781-82		
БЧ		4*	3.504.1-24.2 2001-14	ℓ=9110	2	22,50кг
БЧ		5*	3.504.1-24.2 2002-14	ℓ=10070	2	24,87кг
БЧ		6*	3.504.1-24.2 2003-14	ℓ=10040	2	24,80кг
БЧ		7*	3.504.1-24.2 2004-14	ℓ=10020	2	24,75кг
БЧ		8*	3.504.1-24.2 2005-14	ℓ=10010	2	24,72кг
БЧ		9	3.504.1-24.2 2006-01	Ф32АIIГОСТ 5781-82 ℓ=550	4	3,47кг
БЧ		10*	3.504.1-24.2 2007	Ф10АIIГОСТ 5781-82 ℓ=1260	134	0,78кг
А3		11	3.504.1-24.2 0040-04	Обойма О-20	1	
				Материалы		
				Бетон гидротехнический		
				300, В6	1,91	м³

Формат	Зона	Поз.	Обозначение	Наименование	Кол.	Примечание
			3.504.1-24.2 2000-20			АСШ 90.40-32
				Детали		
				Ф32А-III ГОСТ 5781-82		
БЧ		4*	3.504.1-24.2 2001-20	ℓ=8110	2	51,17кг
БЧ		5*	3.504.1-24.2 2002-20	ℓ=9070	2	57,23кг
БЧ		6*	3.504.1-24.2 2003-20	ℓ=9040	2	57,04кг
БЧ		7*	3.504.1-24.2 2004-20	ℓ=9020	2	56,92кг
БЧ		8*	3.504.1-24.2 2005-20	ℓ=9010	2	56,85кг
БЧ		9	3.504.1-24.2 2006	Ф36АIIГОСТ 5781-82 ℓ=550	4	4,39кг
БЧ		10*	3.504.1-24.2 2007	Ф10АIIГОСТ 5781-82 ℓ=1260	124	0,78кг
А3		11	3.504.1-24.2 0040	Обойма О-32	1	
				Материалы		
				Бетон гидротехнический		
				300, В6	1,71	м³
			3.504.1-24.2 2000-21			АСШ 90.40-22
				Детали		
				Ф28АIIIГОСТ 5781-82		
БЧ		4*	3.504.1-24.2 2001-21	ℓ=8110	2	39,17кг
БЧ		5*	3.504.1-24.2 2002-21	ℓ=9070	2	43,81кг
БЧ		6*	3.504.1-24.2 2003-21	ℓ=9040	2	43,66кг
БЧ		7*	3.504.1-24.2 2004-21	ℓ=9020	2	43,57кг
БЧ		8*	3.504.1-24.2 2005-21	ℓ=9010	2	43,52кг
БЧ		9	3.504.1-24.2 2006-01	Ф32АIIГОСТ 5781-82 ℓ=550	4	3,47кг
БЧ		10*	3.504.1-24.2 2007	Ф10АIIГОСТ 5781-82 ℓ=1260	124	0,78кг
А3		11	3.504.1-24.2 0040-01	Обойма О-28	1	
				Материалы		
				Бетон гидротехнический		
				300, В6	1,71	м³
			3.504.1-24.2 2000-22			АСШ 90.40-25
				Детали		
				Ф25А-III ГОСТ 5781-82		
БЧ		4*	3.504.1-24.2 2001-22	ℓ=8110	2	31,22кг
БЧ		5*	3.504.1-24.2 2002-22	ℓ=9070	2	34,92кг
БЧ		6*	3.504.1-24.2 2003-22	ℓ=9040	2	34,80кг
БЧ		7*	3.504.1-24.2 2004-22	ℓ=9020	2	34,73кг
БЧ		8*	3.504.1-24.2 2005-22	ℓ=9010	2	34,69кг
БЧ		9	3.504.1-24.2 2006-01	Ф32АIIГОСТ 5781-82 ℓ=550	4	3,47кг
БЧ		10*	3.504.1-24.2 2007	Ф10АIIГОСТ 5781-82 ℓ=1260	124	0,78кг
А3		11	3.504.1-24.2 0040-02	Обойма О-25		
				Материалы		
				Бетон гидротехнический		
				300, В6	1,71	м³

Формат	Зона	Поз.	Обозначение	Наименование	Кол.	Примечание
			3.504.1-24.2 2000-23			АСШ 90.40-22
				Детали		
				Ф22А-III ГОСТ 5781-82*		
БЧ		4*	3.504.1-24.2 2001-23	ℓ=8110	2	24,17кг
БЧ		5*	3.504.1-24.2 2002-23	ℓ=9070	2	27,03кг
БЧ		6*	3.504.1-24.2 2003-23	ℓ=9040	2	26,94кг
БЧ		7*	3.504.1-24.2 2004-23	ℓ=9020	2	26,88кг
БЧ		8*	3.504.1-24.2 2005-23	ℓ=9010	2	26,85кг
БЧ		9	3.504.1-24.2 2006-01	Ф32АIIГОСТ 5781-82 ℓ=550	4	3,47кг
БЧ		10*	3.504.1-24.2 2007	Ф10АIIГОСТ 5781-82 ℓ=1260	124	0,78кг
А3		11	3.504.1-24.2 0040-03	Обойма О-22	1	
				Материалы		
				Бетон гидротехнический		
				300, В6	1,71	м³
			3.504.1-24.2 2000-24			АСШ 90.40-32
				Детали		
				Ф20А-III ГОСТ 5781-82		
БЧ		4*	3.504.1-24.2 2001-24	ℓ=8110	2	2003кг
БЧ		5*	3.504.1-24.2 2002-24	ℓ=9070	2	22,43кг
БЧ		6*	3.504.1-24.2 2003-24	ℓ=9040	2	22,33кг
БЧ		7*	3.504.1-24.2 2004-24	ℓ=9020	2	22,26кг
БЧ		8*	3.504.1-24.2 2005-24	ℓ=9010	2	22,25кг
БЧ		9	3.504.1-24.2 2006-01	Ф32АIIГОСТ 5781-82 ℓ=550	4	3,47кг
БЧ		10*	3.504.1-24.2 2007	Ф10АIIГОСТ 5781-82 ℓ=1260	124	0,78кг
А3		11	3.504.1-24.2 0040-04	Обойма О-20	1	
				Материалы		
				Бетон гидротехнический		
				300, В6	1,71	м³

Инв. № подл. | Подпись и дата | Взам. инв. №

Т-20993

Формат	Зона	Поз.	Обозначение	Наименование	Кол.	Примечание
				3.504.1-24.2 2000-30		АСШ 8040-32
				Детали		
				Ф32АIIIГОСТ5781-82		
БУ		4°	3.504.1-24.2 2001-30	l=7110	2	44,86кг
БУ		5°	3.504.1-24.2 2002-30	l=8070	2	50,92кг
БУ		6°	3.504.1-24.2 2003-30	l=8040	2	50,73кг
БУ		7°	3.504.1-24.2 2004-30	l=8020	2	50,61кг
БУ		8°	3.504.1-24.2 2005-30	l=8010	2	50,54кг
БУ		9	3.504.1-24.2 2006	Ф36АIГОСТ5781-82 l=550	4	4,39кг
БУ		10°	3.504.1-24.2 2007	Ф10АIГОСТ5781-82 l=1260	114	0,78кг
АЗ		11	3.504.1-24.2 0040	Обойма 0-32	1	
				Материалы		
				Бетон гидротехнический		
				300, В6	1,51	м³
				3.504.1-24.2 2000-31		АСШ 8040-28
				Детали		
				Ф28АIIIГОСТ5781-82		
БУ		4°	3.504.1-24.2 2001-31	l=7110	2	34,34кг
БУ		5°	3.504.1-24.2 2002-31	l=8070	2	38,98кг
БУ		6°	3.504.1-24.2 2003-31	l=8040	2	38,83кг
БУ		7°	3.504.1-24.2 2004-31	l=8020	2	38,74кг
БУ		8°	3.504.1-24.2 2005-31	l=8010	2	38,69кг
БУ		9	3.504.1-24.2 2006-01	Ф32АIГОСТ5781-82 l=550	4	3,47кг
БУ		10°	3.504.1-24.2 2007	Ф10АIГОСТ5781-82 l=1260	114	0,78кг
АЗ		11	3.504.1-24.2 0040-01	Обойма 0-28	1	
				Материалы		
				Бетон гидротехнический		
				300, В6	1,51	м³
				3.504.1-24.2 2000-32		АСШ 8040-25
				Детали		
				Ф25АIIIГОСТ5781-82		
БУ		4°	3.504.1-24.2 2001-32	l=7110	2	27,37кг
БУ		5°	3.504.1-24.2 2002-32	l=8070	2	31,07кг
БУ		6°	3.504.1-24.2 2003-32	l=8040	2	30,95кг
БУ		7°	3.504.1-24.2 2004-32	l=8020	2	30,88кг
БУ		8°	3.504.1-24.2 2005-32	l=8010	2	30,84кг
БУ		9	3.504.1-24.2 2006-01	Ф32АIГОСТ5781-82 l=550	4	3,47кг
БУ		10°	3.504.1-24.2 2007	Ф10АIГОСТ5781-82 l=1260	114	0,78кг
АЗ		11	3.504.1-24.2 0040-02	Обойма 0-25	1	
				Материалы		
				Бетон гидротехнический		
				300, В6	1,51	м³

Формат	Зона	Поз.	Обозначение	Наименование	Кол.	Примечание
				3.504.1-24.2 2000-33		АСШ 8040-22
				Детали		
				Ф22АIIIГОСТ5781-82		
БУ		4°	3.504.1-24.2 2001-33	l=7110	2	21,19кг
БУ		5°	3.504.1-24.2 2002-33	l=8070	2	24,05кг
БУ		6°	3.504.1-24.2 2003-33	l=8040	2	23,96кг
БУ		7°	3.504.1-24.2 2004-33	l=8020	2	23,90кг
БУ		8°	3.504.1-24.2 2005-33	l=8010	2	23,87кг
БУ		9	3.504.1-24.2 2006-01	Ф32АIГОСТ5781-82 l=550	4	3,47кг
БУ		10°	3.504.1-24.2 2007	Ф10АIГОСТ5781-82 l=1260	114	0,78кг
АЗ		11	3.504.1-24.2 0040-03	Обойма 0-22	1	
				Материалы		
				Бетон гидротехнический		
				300, В6	1,51	м³
				3.504.1-24.2 2000-34		АСШ 8040-20
				Детали		
				Ф20АIIIГОСТ5781-82		
БУ		4°	3.504.1-24.2 2001-34	l=7110	2	17,56кг
БУ		5°	3.504.1-24.2 2002-34	l=8070	2	19,93кг
БУ		6°	3.504.1-24.2 2003-34	l=8040	2	19,86кг
БУ		7°	3.504.1-24.2 2004-34	l=8020	2	19,81кг
БУ		8°	3.504.1-24.2 2005-34	l=8010	2	19,78кг
БУ		9	3.504.1-24.2 2006-01	Ф32АIГОСТ5781-82 l=550	4	3,47кг
БУ		10°	3.504.1-24.2 2007	Ф10АIГОСТ5781-82 l=1260	114	0,78кг
АЗ		11	3.504.1-24.2 0040-04	Обойма 0-20	1	
				Материалы		
				Бетон гидротехнический		
				300, В6	1,51	м³
				3.504.1-24.2 2000-40		АСШ 7040-32
				Детали		
				Ф32АIIIГОСТ5781-82		
БУ		4°	3.504.1-24.2 2001-40	l=6110	2	38,55кг
БУ		5°	3.504.1-24.2 2002-40	l=7070	2	44,61кг
БУ		6°	3.504.1-24.2 2003-40	l=7040	2	44,42кг
БУ		7°	3.504.1-24.2 2004-40	l=7020	2	44,30кг
БУ		8°	3.504.1-24.2 2005-40	l=7010	2	44,23кг
БУ		9	3.504.1-24.2 2006-40	Ф36АIГОСТ5781-82 l=550	4	4,39кг
БУ		10°	3.504.1-24.2 2007	Ф10АIГОСТ5781-82 l=1260	104	0,78кг
АЗ		11	3.504.1-24.2 0040	Обойма 0-32	1	
				Материалы		
				Бетон гидротехнический		
				300, В6	1,33	м³

Формат	Зона	Поз.	Обозначение	Наименование	Кол.	Примечание
				3.504.1-24.2 2000-41		АСШ 7040-28
				Детали		
				Ф28АIIIГОСТ5781-82		
БУ		4°	3.504.1-24.2 2001-41	l=6110	2	29,51кг
БУ		5°	3.504.1-24.2 2002-41	l=7070	2	34,15кг
БУ		6°	3.504.1-24.2 2003-41	l=7040	2	34,00кг
БУ		7°	3.504.1-24.2 2004-41	l=7020	2	33,91кг
БУ		8°	3.504.1-24.2 2005-41	l=7010	2	33,86кг
БУ		9	3.504.1-24.2 2006-01	Ф32АIГОСТ5781-82 l=550	4	3,47кг
БУ		10°	3.504.1-24.2 2007	Ф10АIГОСТ5781-82 l=1260	104	0,78кг
АЗ		11	3.504.1-24.2 0040-01	Обойма 0-28	1	
				Материалы		
				Бетон гидротехнический		
				300, В6	1,33	м³
				3.504.1-24.2 2000-42		АСШ 7040-25
				Детали		
				Ф25АIIIГОСТ5781-82		
БУ		4°	3.504.1-24.2 2001-42	l=6110	2	23,52кг
БУ		5°	3.504.1-24.2 2002-42	l=7070	2	27,22кг
БУ		6°	3.504.1-24.2 2003-42	l=7040	2	27,10кг
БУ		7°	3.504.1-24.2 2004-42	l=7020	2	27,03кг
БУ		8°	3.504.1-24.2 2005-42	l=7010	2	26,99кг
БУ		9	3.504.1-24.2 2006-01	Ф32АIГОСТ5781-82 l=550	4	3,47кг
БУ		10°	3.504.1-24.2 2007	Ф10АIГОСТ5781-82 l=1260	104	0,78кг
АЗ		11	3.504.1-24.2 0040-02	Обойма 0-25	1	
				Материалы		
				Бетон гидротехнический		
				300, В6	1,33	м³

Т 20993

3.504.1-24.2 2000 | лист 3

Формат А2

Формат	Зо а	Поз.	Обозначение	Наименование	Кол.	Примечание
				3.504.1-24.2 2000-43		АСШ 70.40-22
				Детали		
				Ф22А-III ГОСТ 5781-82		
БУ		4*	3.504.1-24.2 2001-43	ℓ=6110	2	18,21 кг
БУ		5*	3.504.1-24.2 2002-43	ℓ=7070	2	21,07 кг
БУ		6*	3.504.1-24.2 2003-43	ℓ=7040	2	20,98 кг
БУ		7*	3.504.1-24.2 2004-43	ℓ=7020	2	20,92 кг
БУ		8*	3.504.1-24.2 2005-43	ℓ=7010	2	20,89 кг
БЧ		9	3.504.1-24.2 2006-01	Ф32А-I ГОСТ 5781-82 ℓ=550	4	3,47 кг
БУ		10*	3.504.1-24.2 2007	Ф10А-I ГОСТ 5781-82 ℓ=1260	104	0,78 кг
АЗ		11	3.504.1-24.2 0040-03	Обойма 0-22	1	
				Материалы		
				Бетон гидротехнический		
				300, В6	1,33	м³
				3.504.1-24.2 2000-44		АСШ 70.40-22
				Детали		
				Ф20А-III ГОСТ 5781-82		
БУ		4*	3.504.1-24.2 2001-44	ℓ=6110	2	15,09 кг
БУ		5*	3.504.1-24.2 2002-44	ℓ=7070	2	17,46 кг
БУ		6*	3.504.1-24.2 2003-44	ℓ=7040	2	17,39 кг
БУ		7*	3.504.1-24.2 2004-44	ℓ=7020	2	17,34 кг
БУ		8*	3.504.1-24.2 2005-44	ℓ=7010	2	17,31 кг
БЧ		9	3.504.1-24.2 2006-01	Ф32А-I ГОСТ 5781-82 ℓ=550	4	3,47 кг
БУ		10*	3.504.1-24.2 2007	Ф10А-I ГОСТ 5781-82 ℓ=1260	104	0,78 кг
АЗ		11	3.504.1-24.2 0040-04	Обойма 0-20	1	
				Материалы		
				Бетон гидротехнический		
				300, В8	1,33	м³

* Поз. 4, 5, 6, 7, 8, 10. см. сборочный чертеж лист 2.

Т 20940

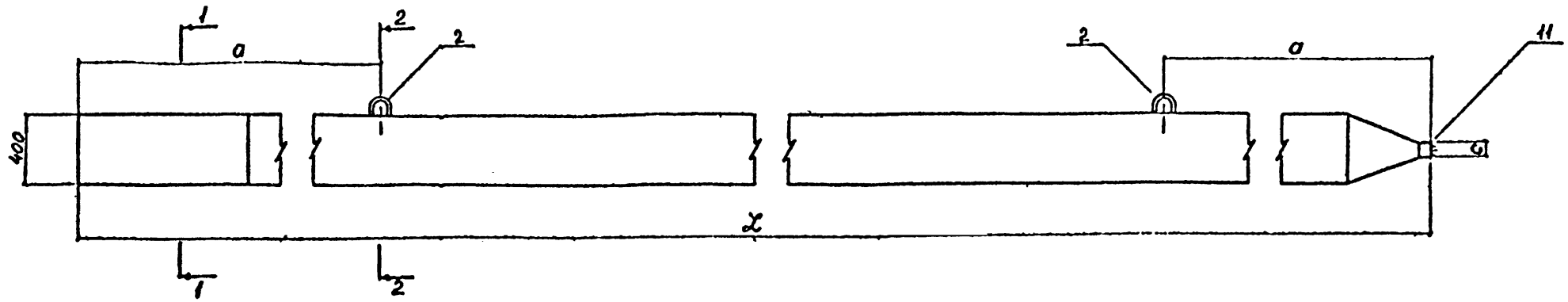

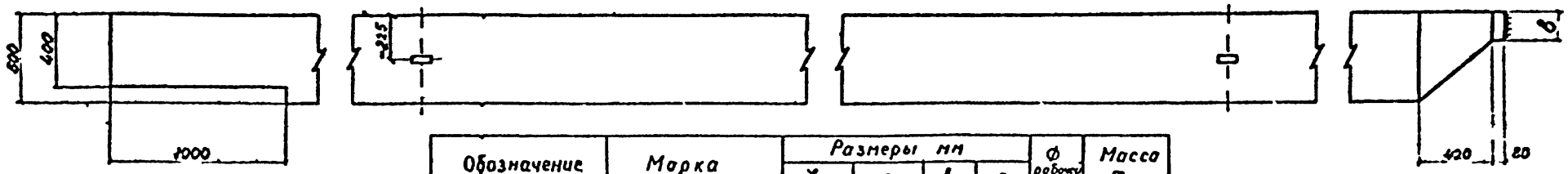

1–1

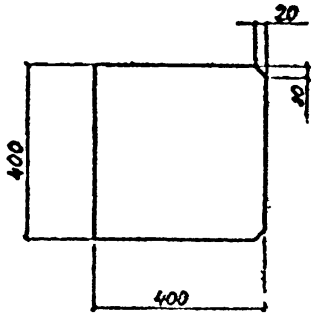

2–2

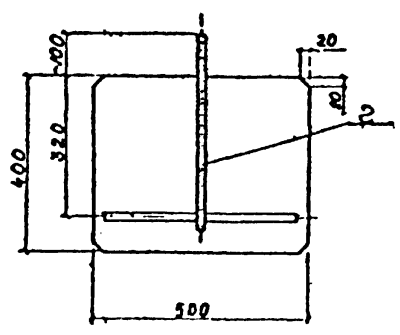

Обозначение	Марка	Размеры мм				Ø рабочей арматуры	Масса m
		x	a	b	c		
35041 242 2000	АСШ 11040-32	11000	2200	188	106	32	5,5
-01	28	11000	2200	168	94	28	5,5
02	-25	11000	2200	164	86	25	5,5
03	-22	11000	2200	162	80	22	5,5
04	-20	11000	2200	160	76	20	5,5
10	АСШ 10040-32	10000	2000	188	106	32	5,0
11	-28	10000	2000	168	94	28	5,0
12	25	10000	2000	164	86	25	5,0
-13	-22	10000	2000	162	80	22	5,0
14	-20	10000	2000	160	76	20	5,0
20	АСШ 9040 -32	9000	1800	188	106	32	4,5
21	-28	9000	1800	168	94	28	4,5
22	-25	9000	1800	164	86	25	4,5
23	-22	9000	1800	162	80	22	4,5
24	-20	9000	1800	160	76	20	4,5
30	АСШ 8040 -32	8000	1600	188	106	32	4,0
31	-28	8000	1600	168	94	28	4,0
-32	-25	8000	1600	164	86	25	4,0
33	-22	8000	1600	162	80	22	4,0
34	-20	8000	1600	160	76	20	4,0
40	АСШ 7040 -32	7000	1400	188	106	32	3,5
-41	-28	7000	1400	168	94	28	3,5
42	-25	7000	1400	164	86	25	3,5
43	-22	7000	1400	162	80	22	3,5
44	-20	7000	1400	160	76	20	3,5

Исполнения 05-09, 15-19, 25-29 и 35-39 не разработаны

Н. контр.	Гладкова		
Нач. отд.	Кузнецов		
Гл. инж. проекта	Шульман		
Рук. гр.	Смирнова		
Гип	Гладкова		
Разраб.	Пульман		

35041-24.2 2000СБ

Анкерная свая АСШ 7040 АСШ 11040 I
Сборочный чертеж

Стадия	Лист	Листов
Р	1	2

Смирнов Ленморниипроект Лр

Инв. № подл. | Подпись и дата | Взам. инв. № | Инв. № дубл.
Т 20933

Формат А2

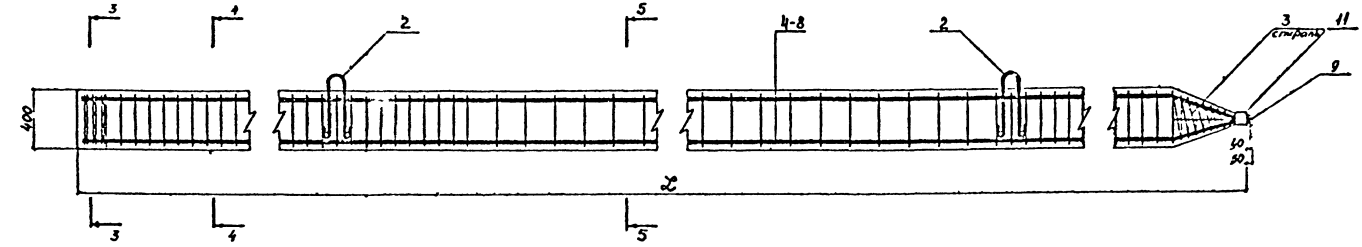

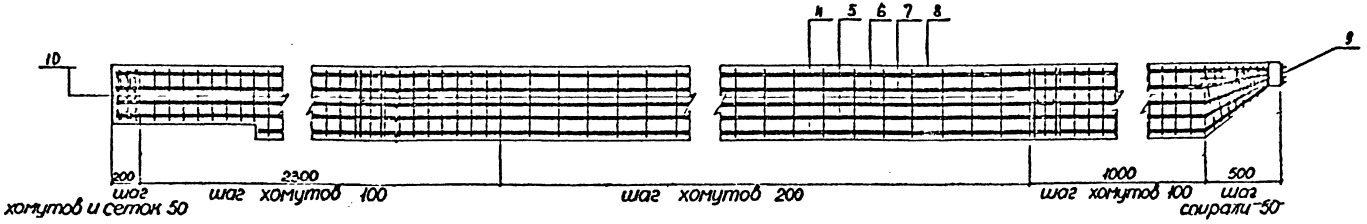

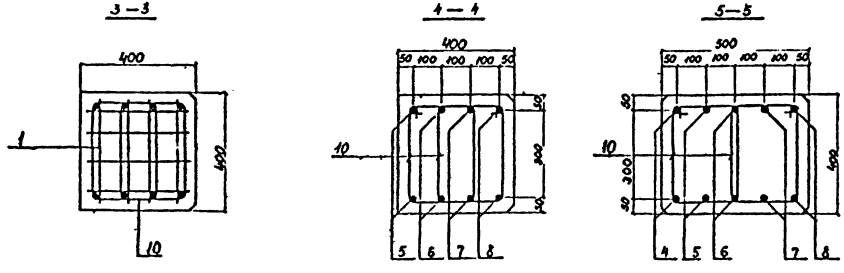

Ведомость деталей

Поз	Эскиз
4	l — 640
5	l — 600
6	l — 570
7	l — 550
8	l — 540
10	330

Формат	Зона	Поз.	Обозначение	Наименование	Кол.	Примечание
				Документация		
А4			3.504.1-24.2 2100СБ	Сборочный чертеж		*) 2А2
			3.504.1-24.2 0000ПЗ	Пояснительная записка		*) 2А2
				Сборочные единицы		
А3		1	3.504.1-24.2 0020-01	Сетка С-40	3	
А3		2	3.504.1-24.2 0030-01	Петля П-40	2	
				Детали		
Бг		3	3.504.1-24.2 2106	Ф6А-I ГОСТ 5781-82 ℓ=12500	1	2,78 кг
			Переменные данные для исполнений:			
			3.504.1-24.2 2100			АСШ 110.40-32-с
				Детали		
				Ф32А-III ГОСТ 5781-82		
БУ		4*	3.504.1-24.2 2101	ℓ=11030	4	69,60 кг
БУ		5*	3.504.1-24.2 2102	ℓ=11010	4	69,47 кг
БУ		6*	3.504.1-24.2 2103	ℓ=11010	2	69,47 кг
БУ		7*	3.504.1-24.2 2104	Ф10А-I ГОСТ 5781-82, ℓ=1260	144	0,78 кг
Бг		8	3.504.1-24.2 2105	Ф36А-I ГОСТ 5781-82 ℓ=550	4	4,39 кг
А3		9	3.504.1-24.2 0040	Обойма О-32	1	
				Материалы		
				Бетон гидротехнический		
				300, В6	2,15	м³
			3.504.1-24.2 2100-01			АСШ 110.40-28-с
				Детали		
				Ф28А-III ГОСТ 5781-82		
БУ		4*	3.504.1-24.2 2101-01	ℓ=11030	4	53,27 кг
БУ		5*	3.504.1-24.2 2102-01	ℓ=11010	4	53,18 кг
БУ		6*	3.504.1-24.2 2103-01	ℓ=11010	2	53,18 кг
БУ		7*	3.504.1-24.2 2104	Ф10А-I ГОСТ 5781-82, ℓ1260	144	0,78 кг
Бг		8	3.504.1-24.2 2105-01	Ф32А-I ГОСТ 5781-82, ℓ=550	4	3,47 кг
А3		9	3.504.1-24.2 0040-01	Обойма О-28	1	
				Материалы		
				Бетон гидротехнический		
				300, В6	2,15	м³

Формат	Зона	Поз.	Обозначение	Наименование	Кол.	Примечание
			3.504.1-24.2 2100-02			АСШ 110.40-25-с
				Детали		
				Ф25А-III ГОСТ 5781-82		
БУ		4*	3.504.1-24.2 2101-02	ℓ=11030	4	42,47 кг
БУ		5*	3.504.1-24.2 2102-02	ℓ=11010	4	42,39 кг
БУ		6*	3.504.1-24.2 2103-02	ℓ=11010	2	42,39 кг
БУ		7*	3.504.1-24.2 2104	Ф10А-I ГОСТ 5781-82, ℓ=1260	144	0,78 кг
Бг		8	3.504.1-24.2 2105-01	Ф32А-I ГОСТ 5781-82, ℓ=550	4	3,47 кг
А3		9	3.504.1-24.2 0040-02	Обойма О-25	1	
				Материалы		
				Бетон гидротехнический		
				300, В6	2,15	м³
			3.504.1-24.2 2100-03			АСШ 110.40-22-с
				Детали		
				Ф22А-III ГОСТ 5781-82		
БУ		4*	3.504.1-24.2 2101-03	ℓ=11030	4	32,87 кг
БУ		5*	3.504.1-24.2 2102-03	ℓ=11010	4	32,81 кг
БУ		6*	3.504.1-24.2 2103-03	ℓ=11010	2	32,81 кг
БУ		7*	3.504.1-24.2 2104	Ф10А-I ГОСТ 5781-82, ℓ=1260	144	0,78 кг
Бг		8	3.504.1-24.2 2105-01	Ф32А-I ГОСТ 5781-82, ℓ=550	4	3,47 кг
А3		9	3.504.1-24.2 0040-03	Обойма О-22	1	
				Материалы		
				Бетон гидротехнический		
				300, В6	2,15	м³
			3.504.1-24.2 2100-04			АСШ 110.40-20-с
				Детали		
				Ф20А-III ГОСТ 5781-82		
БУ		4*	3.504.1-24.2 2101-04	ℓ=11030	4	27,24 кг
БУ		5*	3.504.1-24.2 2102-04	ℓ=11010	4	27,20 кг
БУ		6*	3.504.1-24.2 2103-04	ℓ=11010	2	27,20 кг
БУ		7*	3.504.1-24.2 2104	Ф10А-I ГОСТ 5781-82, ℓ=1260	144	0,78 кг
Бг		8	3.504.1-24.2 2105-01	Ф32А-I ГОСТ 5781-82, ℓ=550	4	3,47 кг
А3		9	3.504.1-24.2 0040-04	Обойма О-20	1	
				Материалы		
				Бетон гидротехнический		
				300, В6	2,15	м³

Формат	Зона	Поз.	Обозначение	Наименование	Кол.	Примечание
				3.504.1-24.2 2100-10		АСШ 110.40-32-с
				Детали		
				Ф32А-III ГОСТ 5781-82		
БУ		4*	3.504.1-24.2 2101-10	ℓ=10030	4	63,20 кг
БУ		5*	3.504.1-24.2 2102-10	ℓ=10010	4	63,16 кг
БУ		6*	3.504.1-24.2 2103-10	ℓ=10010	2	63,16 кг
БУ		7*	3.504.1-24.2 2104	Ф10А-I ГОСТ 5781-82 ℓ=1260	134	0,78 кг
Бг		8	3.504.1-24.2 2105-	Ф36А-I ГОСТ 5781-82 ℓ=550	4	4,39 кг
А3		9	3.504.1-24.2 0040	Обойма О-32	1	
				Материалы		
				Бетон гидротехнический		
				300, В6	1,95	м³
			3.504.1-24.2 2100-11			АСШ 110.40-28-с
				Детали		
				Ф28А-III ГОСТ 5781-82		
БУ		4*	3.504.1-24.2 2101-11	ℓ=10030	4	48,40 кг
БУ		5*	3.504.1-24.2 2102-11	ℓ=10010	4	48,34 кг
БУ		6*	3.504.1-24.2 2103-11	ℓ=10010	2	48,34 кг
БУ		7*	3.504.1-24.2 2104	Ф10А-I ГОСТ 5781-82 ℓ=1260	134	0,78 кг
Бг		8	3.504.1-24.2 2105-01	Ф32А-I ГОСТ 5781-82, ℓ=550	4	3,47 кг
А3		9	3.504.1-24.2 0040-01	Обойма О-28	1	
				Материалы		
				Бетон гидротехнический		
				300, В6	1,95	м³

Нач. отд.	Князев		
Нормокт.	Гонтов		
Гл. спец.	Бульгакин		
Рук. гр.	Матвеева		
Гл. инж.	Горлунов		
Проверил	Вульфсон		

3.504.1—24.2 2100

Анкерная свая:
АСШ 70.40-с...
АСШ 110.40-с..

Стадия	Лист	Листов
Р	1	4

Союзморниипроект
Ленморниипроект
Ленинград

Инв. № подл. | Подпись и дата | Взам. инв. №
Т-20993

Формат А2

Формат	Зона	Поз.	Обозначение	Наименование	Кол.	Примечание
			3.504.1-24.2 2100-12			АСШ100.40-25-С
				Детали		
				Ф25А-III ГОСТ 5781-82		
БУ		4*	3.504.1-24.2 2101-12	ℓ=10030	4	38,62 кг
БУ		5*	3.504.1-24.2 2102-12	ℓ=10010	4	38,54 кг
БУ		6*	3.504.1-24.2 2103-12	ℓ=10010	2	38,54 кг
БУ		7*	3.504.1-24.2 2104	Ф10А-I ГОСТ 5781-82, ℓ=1260	134	0,78 кг
БУ		8	3.504.1-24.2 2105-01	Ф32А-I ГОСТ 5781-82, ℓ=550	4	3,47 кг
А3		9	3.504.1-24.2 0040-02	Обойма О-25	1	
				Материалы		
				Бетон гидротехнический		
				300, В6	1,95	м³
			3.504.1-24.2 2100-13			АСШ100.40-22-С
				Детали		
				Ф22А-III ГОСТ 5781-82		
БУ		4*	3.504.1-24.2 2101-13	ℓ=10030	4	29,89 кг
БУ		5*	3.504.1-24.2 2102-13	ℓ=10010	4	29,83 кг
БУ		6*	3.504.1-24.2 2103-13	ℓ=10010	2	29,83 кг
БУ		7*	3.504.1-24.2 2104	Ф10А-I ГОСТ 5781-82, ℓ=1260	134	0,78 кг
БУ		8	3.504.1-24.2 2105-01	Ф32А-I ГОСТ 5781-82, ℓ=550	4	3,47 кг
А3		9	3.504.1-24.2 0040-03	Обойма О-22	1	
				Материалы		
				Бетон гидротехнический		
				300, В6	1,95	м³
			3.504.1-24.2 2100-14			АСШ100.40-20-С
				Детали		
				Ф20А-III ГОСТ 5781-82		
БУ		4*	3.504.1-24.2 2101-14	ℓ=10030	4	24,77 кг
БУ		5*	3.504.1-24.2 2102-14	ℓ=10010	4	24,72 кг
БУ		6*	3.504.1-24.2 2103-14	ℓ=10010	2	24,72 кг
БУ		7*	3.504.1-24.2 2104	Ф10А-I ГОСТ 5781-82, ℓ=1260	134	0,78 кг
БУ		8	3.504.1-24.2 2105-01	Ф32А-I ГОСТ 5781-82, ℓ=550	4	3,47 кг
А3		9	3.504.1-24.2 0040-04	Обойма О-20	1	
				Материалы		
				Бетон гидротехнический		
				300, В6	1,95	м³

Формат	Зона	Поз.	Обозначение	Наименование	Кол.	Примечание
			3.504.1-24.2 2100-20			АСШУ0.40-32-С
				Детали		
				Ф32А-III ГОСТ 5781-82		
БУ		4*	3.504.1-24.2 2101-20	ℓ=9030	4	56,98 кг
БУ		5*	3.504.1-24.2 2102-20	ℓ=9010	4	56,85 кг
БУ		6*	3.504.1-24.2 2103-20	ℓ=9010	2	56,85 кг
БУ		7*	3.504.1-24.2 2104	Ф10А-I ГОСТ 5781-82 ℓ=1260	124	0,78 кг
Б2		8	3.504.1-24.2 2105	Ф36А-I ГОСТ 5781-82, ℓ=550	4	4,39 кг
А3		9	3.504.1-24.2 0040	Обойма О-32	1	
				Материалы		
				Бетон гидротехнический		
				300, В6	1,75	м³
			3.504.1-24.2 2100-21			АСШ90.40-28-С
				Детали		
				Ф28А-III ГОСТ 5781-82		
БУ		4*	3.504.1-24.2 2101-21	ℓ=9030	4	43,61 кг
БУ		5*	3.504.1-24.2 2102-21	ℓ=9010	4	43,51 кг
БУ		6*	3.504.1-24.2 2103-21	ℓ=9010	2	43,51 кг
БУ		7*	3.504.1-24.2 2104	Ф10А-I ГОСТ 5781-82, ℓ=1260	124	0,78 кг
Б2		8	3.504.1-24.2 2105-01	Ф32А-I ГОСТ 5781-82; ℓ=550	4	3,47 кг
А3		9	3.504.1-24.2 0040-01	Обойма О-28	1	
				Материалы		
				Бетон гидротехнический		
				300, В6	1,75	м³
			3.504.1-24.2 2100-22			АСШ90.40-25-С
				Детали		
				Ф25А-III ГОСТ 5781-82		
БУ		4*	3.504.1-24.2 2101-22	ℓ=9030	4	34,77 кг
БУ		5*	3.504.1-24.2 2102-22	ℓ=9010	4	34,69 кг
БУ		6*	3.504.1-24.2 2103-22	ℓ=9010	2	34,69 кг
БУ		7*	3.504.1-24.2 2104	Ф10А-I ГОСТ 5781-82, ℓ=1260	124	0,78 кг
Б2		8	3.504.1-24.2 2105-01	Ф32А-I ГОСТ 5781-82, ℓ=550	4	3,47 кг
А3		9	3.504.1-24.2 0040-02	Обойма О-25	1	
				Материалы		
				Бетон гидротехнический		
				300, В6	1,75	м³

Формат	Зона	Поз.	Обозначение	Наименование	Кол.	Примечание
				3.504.1-24.2 2100-23		1:24,40 пс
				Детали		
				Ф22А-III ГОСТ 5781-82		
БУ		4*	3.504.1-24.2 2101-23	ℓ=9030	4	26,91 кг
БУ		5*	3.504.1-24.2 2102-23	ℓ=9010	4	26,85 кг
БУ		6*	3.504.1-24.2 2103-23	ℓ=9010	2	26,85 кг
БУ		7*	3.504.1-24.2 2104	Ф10А-I ГОСТ 5781-82 ℓ=1260	124	0,78 кг
Б2		8	3.504.1-24.2 2105-01	Ф32А-I ГОСТ 5781-82 ℓ=550	4	3,47 кг
А3		9	3.504.1-24.2 0040-03	Обойма О-22	1	
				Материалы		
				Бетон гидротехнический		
				300, В6	1,75	м³
			3.504.1-24.2 2100-24			АСШ90.40-22-С
				Детали		
				Ф20А-III ГОСТ 5781-82		
БУ		4*	3.504.1-24.2 2101-24	ℓ=9030	4	22,30 кг
БУ		5*	3.504.1-24.2 2102-24	ℓ=9010	4	22,25 кг
БУ		6*	3.504.1-24.2 2103-24	ℓ=9010	2	22,25 кг
БУ		7*	3.504.1-24.2 2104	Ф10А-I ГОСТ 5781-82 ℓ=1250	124	0,78 кг
Б2		8	3.504.1-24.2 2105-01	Ф32А-I ГОСТ 5781-82, ℓ=550	4	3,47 кг
А3		9	3.504.1-24.2 0040-04	Обойма О-20	1	
				Материалы		
				Бетон гидротехнический		
				300, В6	1,75	м³

Формат	Зона	Поз.	Обозначение	Наименование	Кол.	Примечание
				3.504.1-24.2 2100-30		АСШ 80.40-32-С
				Детали		
				Ф32А-III ГОСТ 5781-82		
6Х	4		3.504.1-24.2 2101-30	ℓ = 8030	4	50,70 кг
6Х	5		3.504.1-24.2 2102-30	ℓ = 8010	4	50,60 кг
6Х	6		3.504.1-24.2 2103-30	ℓ = 8010	2	50,60 кг
6Х	7		3.504.1-24.2 2104	Ф10А-I ГОСТ 5781-82 ℓ=1260	114	0,78 кг
Б2	8		3.504.1-24.2 2105	Ф36А I ГОСТ 5781-82 ℓ=550	4	4,39 кг
А3	9		3.504.1-24.2 0040	Обойма О-32	1	
				Материалы		
				Бетон гидротехнический		
				300, В6	1,55	м³
				3.504.1-24.2 2100-31		АСШ 80.40-28-С
				Детали		
				Ф28А-III ГОСТ 5781-82		
6Х	4		3.504.1-24.2 2101-31	ℓ = 8030	4	38,81 кг
6Х	5		3.504.1-24.2 2102-31	ℓ = 8010	4	38,70 кг
6Х	6		3.504.1-24.2 2103-31	ℓ = 8010	2	38,70 кг
6Х	7		3.504.1-24.2 2104	Ф10А-I ГОСТ 5781-82 ℓ=1260	114	0,78 кг
Б2	8		3.504.1-24.2 2105-01	Ф32А-I ГОСТ 5781-82 ℓ=550	4	3,47 кг
А3	9		3.504.1-24.2 0040-01	Обойма О-28	1	
				Материалы		
				Бетон гидротехнический		
				300, В6.	1,55	м³
				3.504.1-24.2 2100-32		АСШ 80.40-25-С
				Детали		
				Ф25А-III ГОСТ 5781-82		
6Х	4		3.504.1-24.2 2101-32	ℓ = 8030	4	30,90 кг
6Х	5		3.504.1-24.2 2102-32	ℓ = 8010	4	30,80 кг
6Х	6		3.504.1-24.2 2103-32	ℓ = 8010	2	30,80 кг
6Х	7		3.504.1-24.2 2104	Ф10А-I ГОСТ 5781-82 ℓ=1260	114	0,78 кг
Б2	8		3.504.1-24.2 2105-01	Ф32А-I ГОСТ 5781-82 ℓ=550	4	3,47 кг
А3	9		3.504.1-24.2 0040-02	Обойма О-25	1	
				Материалы		
				Бетон гидротехнический		
				300, В6	1,55	м³

Формат	Зона	Поз.	Обозначение	Наименование	Кол.	Примечание
				3.504.1-24.2 2100-33		АСШ 80.40-22-С
				Детали		
				Ф22А-III ГОСТ 5781-82		
6Х	4		3.504.1-24.2 2101-33	ℓ = 8030	4	23,95 кг
6Х	5		3.504.1-24.2 2102-33	ℓ = 8010	4	23,80 кг
6Х	6		3.504.1-24.2 2103-33	ℓ = 8010	2	23,80 кг
6Х	7		3.504.1-24.2 2104	Ф10А-I ГОСТ 5781-82 ℓ=1260	114	0,78 кг
Б2	8		3.504.1-24.2 2105-01	Ф32А-I ГОСТ 5781-82 ℓ=550	4	3,47 кг
А3	9		3.504.1-24.2 0040-03	Обойма О-22	1	
				Материалы		
				Бетон гидротехнический		
				300, В6	1,55	м³
				3.504.1-24.2 2100-34		АСШ 80.40-20-С
				Детали		
				Ф20А-III ГОСТ 5781-82		
6Х	4		3.504.1-24.2 2101-34	ℓ = 8030	4	19,85 кг
6Х	5		3.504.1-24.2 2102-34	ℓ = 8010	4	19,80 кг
6Х	6		3.504.1-24.2 2103-34	ℓ = 8010	2	19,80 кг
6Х	7		3.504.1-24.2 2104	Ф10А-I ГОСТ 5781-82 ℓ=1260	114	0,78 кг
Б2	8		3.504.1-24.2 2105-01	Ф32А-I ГОСТ 5781-82 ℓ=550	4	3,47 кг
А3	9		3.504.1-24.2 0040-04	Обойма О-20	1	
				Материалы		
				Бетон гидротехнический		
				300, В6.	1,55	м³
				3.504.1-24.2 2100-40		АСШ 70.40-32-С
				Детали		
				Ф32А-III ГОСТ 5781-82		
6Х	4		3.504.1-24.2 2101-40	ℓ = 7030	4	44,40 кг
6Х	5		3.504.1-24.2 2102-40	ℓ = 7010	4	44,25 кг
6Х	6		3.504.1-24.2 2103-40	ℓ = 7010	2	44,25 кг
6Х	7		3.504.1-24.2 2104	Ф10А-I ГОСТ 5781-82 ℓ=1260	104	0,78 кг
Б2	8		3.504.1-24.2 2105	Ф36А-I ГОСТ 5781-82 ℓ=550	4	4,39 кг
А3	9		3.504.1-24.2 0040	Обойма О-32	1	
				Материалы		
				Бетон гидротехнический		
				300, В6	1,35	м³

Формат	Зона	Поз.	Обозначение	Наименование	Кол.	Примечание
				3.504.1-24.2 2100-41		АСШ 70.40-25-С
				Детали		
				Ф28А-III ГОСТ 5781-82		
6Х	4		3.504.1-24.2 2101-41	ℓ = 7030	4	34,00 кг
6Х	5		3.504.1-24.2 2102-41	ℓ = 7010	4	33,85 кг
6Х	6		3.504.1-24.2 2103-41	ℓ = 7010	2	33,85 кг
6Х	7		3.504.1-24.2 2104	Ф10А-I ГОСТ 5781-82 ℓ=1260	104	0,78 кг
Б2	8		3.504.1-24.2 2105-01	Ф32А-I ГОСТ 5781-82 ℓ=550	4	3,47 кг
А3	9		3.504.1-24.2 0040-01	Обойма О-28	1	
				Материалы		
				Бетон гидротехнический		
				300, В6	1,35	м³
				3.504.1-24.2 2100-42		АСШ 70.40-25-С
				Детали		
				Ф25А-III ГОСТ 5781-82		
6Х	4		3.504.1-24.2 2101-42	ℓ = 7030	4	27,10 кг
6Х	5		3.504.1-24.2 2102-42	ℓ = 7010	4	27,00 кг
6Х	6		3.504.1-24.2 2103-42	ℓ = 7010	2	27,00 кг
6Х	7		3.504.1-24.2 2104	Ф10А-I ГОСТ 5781-82 ℓ=1260	104	0,78 кг
Б2	8		3.504.1-24.2 2105-01	Ф32А-I ГОСТ 5781-82 ℓ=550	4	3,47 кг
А3	9		3.504.1-24.2 0040-02	Обойма О-25	1	
				Материалы		
				Бетон гидротехнический		
				300, В6	1,35	м³

Инв. № подл. | Подп. и дата | Взам. инв. №

Т 20993

Форм	Зо а	Поз.	Обозначение	Наименование	Кол.	Примечание
				3.504.1-24.2 2100-43		АСШ ТО 40 82 С
				Детали		
				Ф22А IIIГОСТ 5781 82		
БЧ		4	3.504.1-24.2 2101-43	ℓ 7030	4	20,95 кг
БЧ		5*	3.504.1-24.2 2102-43	ℓ 7010	4	20,85 кг
БЧ		6	3.504.1-24.2 2103-43	ℓ 7010	2	20,85 кг
БЧ		7	3.504.1-24.2 2104	Ф10А IГОСТ 5781 82 ℓ 1260	104	0,78 кг
Бч		8	3.504.1-24.2 2105	Ф32А IГОСТ 5781 82 ℓ 550	4	3,47 кг
АЗ		9	3.504.1-24.2 ООУО-03	Обойма О 22	1	
				Материалы		
				Бетон гидротехнический		
				300 В6	1,35	м³
				3.504.1-24.2 2100-44		АСШ 40 40 80-С
				Детали		
				Ф20А IIIГОСТ 5781 82		
БЧ		4*	3.504.1-24.2 2101-44	ℓ 7030	4	17,40 кг
БЧ		5*	3.504.1-24.2 2102-44	ℓ 7010	4	17,30 кг
БЧ		6	3.504.1-24.2 2103-44	ℓ 7010	2	17,30 кг
БЧ		7	3.504.1-24.2 2104	Ф10А IГОСТ 5781 82 ℓ 1260	104	0,78 кг
Бч		8	3.504.1-24.2 2105-01	Ф32А IГОСТ 5781 82 ℓ 550	4	3,47 кг
АЗ		9	3.504.1-24.2 ООУО-04	Обойма О 20	1	
				Материалы		
				Бетон гидротехнический		
				300, В6	1,35	м³

Формат	Зо а	Поз.	Обозначение	Наименование	Кол.	Примечание

Формат	Зо а	Поз	Обозначение	Наименование	Кол.	Примечание

* Поз 4,5 6 7 см. сборочный чертеж лист 2

Т 20693

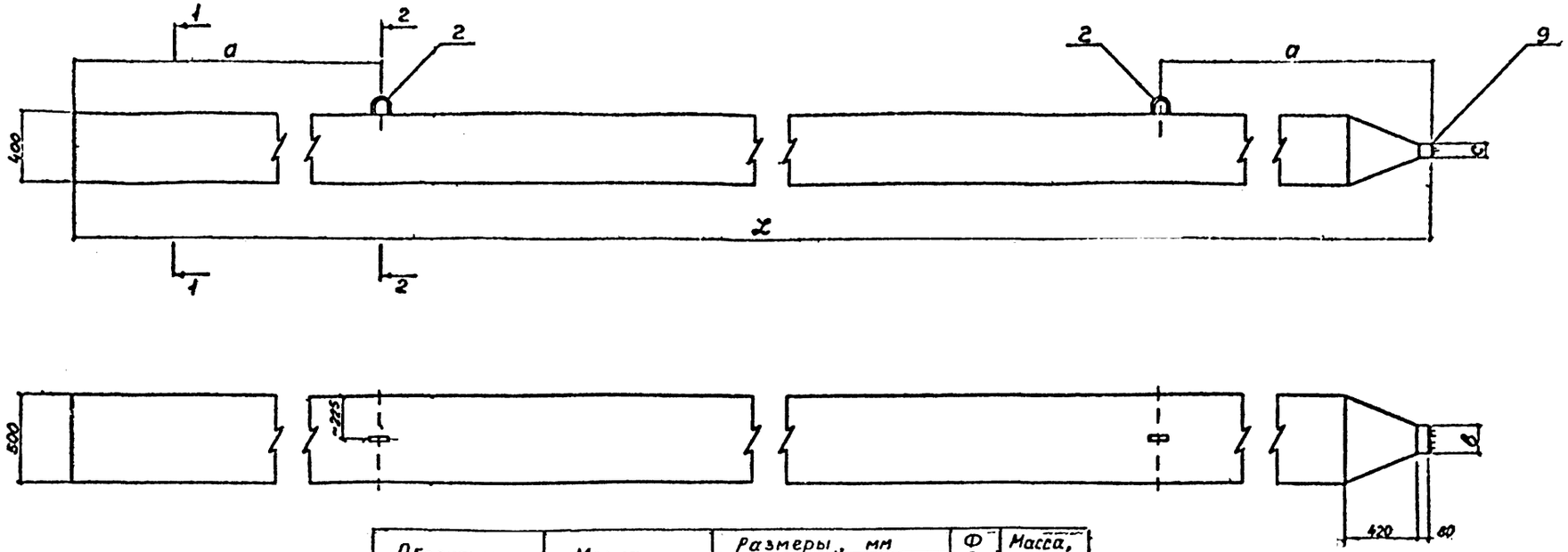

1–1

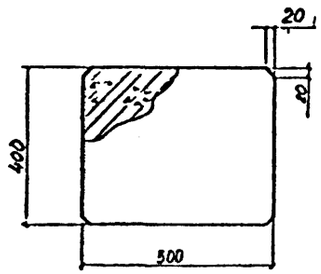

2-2

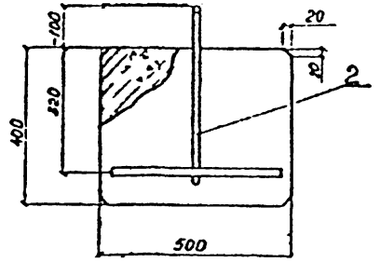

Обозначение	Марка	Размеры, мм				Ф рабочей ар-ры	Масса, т
		L	a	в	c		
3.504.1 24.2 2100	АСШ110.40-32-с	11000	2200	188	105	32	5,5
-01	28-с	11000	2200	168	94	28	5,5
-02	-25-с	11000	2200	165	87	25	5,5
-03	22-с	11000	2200	162	80	22	5,5
-04	-20-с	11000	2200	160	76	20	5,5
-10	АСШ100 40-32-с	10000	2000	188	105	32	5,0
-11	-28-с	10000	2000	168	94	28	5,0
-12	-25 с	10000	2000	165	87	25	5,0
-13	22 с	10000	2000	162	80	22	5,0
-14	-20 с	10000	2000	160	76	20	5,0
-20	АСШ90 40-32 с	9000	1800	188	105	32	4,5
-21	28 с	9000	1800	168	94	28	4,5
-22	25-с	9000	1800	165	87	25	4,5
-23	-22-с	9000	1800	162	80	22	4,5
-24	-20-с	9000	1800	160	76	20	4,5
-30	АСШ80 40-32 с	8000	1600	188	105	32	4,0
-31	-28 с	8000	1600	168	94	28	4,0
-32	-25 с	8000	1600	165	87	25	4,0
-33	22 с	8000	1600	162	80	22	4,0
-34	-20 с	8000	1600	160	76	20	4,0
-40	АСШ70 40-32 с	7000	1400	188	105	32	3,5
-41	-28 с	7000	1400	168	94	28	3,5
-42	-25 с	7000	1400	165	87	25	3,5
43	-22 с	7000	1400	162	80	22	3,5
-44	20 с	7000	1400	160	76	20	3,5

Исполнения 05-09 15-19 25-29 и 35-39 не разработаны.

Нач отд	Князев		
Н контр	Коннов		
Вл сп ц	Вульфсон		
Рук	Фатьеева		
Прог т	Горлина		
П 5 рис	Вольфсон		

3504I – 24.2 2100СБ

Анкерная свая
АСШ 70.40 с АСШ 110 40-с
Сборочный чертеж

Р	см табл	—

Лист 1 Листов 2

Союзмор проект
Ленморниипроект
Ленинград

Формат А2

Т 20003

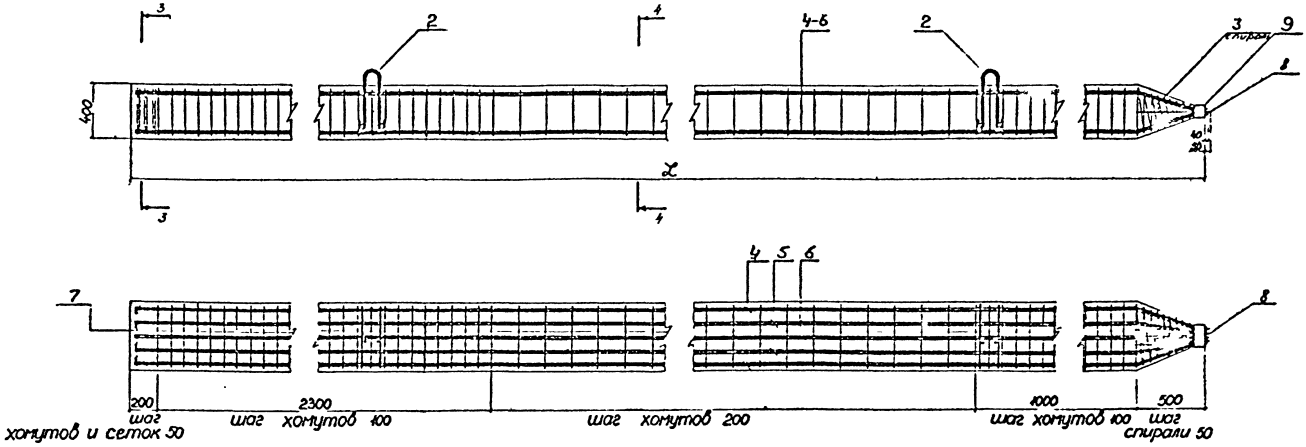

3-3

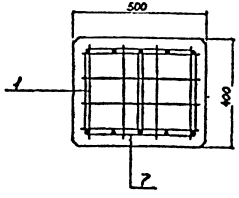

4-4

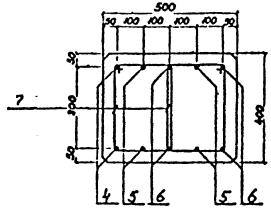

Ведомость деталей

Поз.	Эскиз
4	l – 560 440 120 / 400 120
5	l – 540 420 120 / 400 120
6	l – 540 420 120 / 400 120
7	400 / 330 / 230 / 30

Т-20993

Подпись и дата | Взамен инв.

4 лист 12

Формат	Зона	Поз.	Обозначение	Наименование	Кол.	Примечание
				Документация		
А			3.504.1-24.2 3000 СБ	Сборочный чертеж		ф) 2А2
А			3.504.1-24.2 0000 ПЗ	Пояснительная записка		ф 2А2
				Сборочные единицы		
А3		1	3.504.1-24.2 0010-02	Сетка С-35	3	
А3		2	3.504.1-24.2 0030-02	Петля П-35	2	
				Детали		
Бг		3	3.504.1-24.2 3007	Ф32А-II ГОСТ 5781-82 ℓ=550	4	3,47 кг
Бг		4	3.504.1-24.2 3008	Ф6А-I ГОСТ 5781-82 ℓ=12000	1	2,66 кг
				Переменные данные для исполнений:		
				3.504.1-24.2 3000		АСШ 90.35-26
				Детали		
				Ф28А-III ГОСТ 5781-82		
Бч		5*	3.504.1-24.2 3001	ℓ=8100	2	39,12 кг
Бч		6*	3.504.1-24.2 3002	ℓ=9060	2	43,76 кг
Бч		7*	3.504.1-24.2 3003	ℓ=9030	2	43,61 кг
Бч		8*	3.504.1-24.2 3004	ℓ=9010	2	43,52 кг
Бч		9*	3.504.1-24.2 3005	ℓ=9000	2	43,47 кг
Бч		10*	3.504.1-24.2 3006	Ф10А-I ГОСТ 5781-82 ℓ=1160	124	0,72 кг
А3		11	3.504.1-24.2 0040-01	Обойма О-28	1	
				Материалы		
				Бетон гидротехнический		
				300, В6	1,48	м³
				3.504.1-24.2 3000-01		АСШ 90.35-25
				Детали		
				Ф25А-III ГОСТ 5781-82		
Бч		5*	3.504.1-24.2 3001-01	ℓ=8100	2	31,19 кг
Бч		6*	3.504.1-24.2 3002-01	ℓ=9060	2	34,88 кг
Бч		7*	3.504.1-24.2 3003-01	ℓ=9030	2	34,77 кг
Бч		8*	3.504.1-24.2 3004-01	ℓ=9010	2	34,69 кг
Бч		9*	3.504.1-24.2 3005-01	ℓ=9000	2	34,65 кг
Бч		10*	3.504.1-24.2 3006	Ф10А-I ГОСТ 5781-82 ℓ=1160	124	0,72 кг
А3		11	3.504.1-24.2 0040-02	Обойма О-25	1	
				Материалы		
				Бетон гидротехнический		
				300, В6	1,48	м³

Формат	Зона	Поз.	Обозначение	Наименование	Кол.	Примечание
				3.504.1-24.2 3000-02		АСШ 90.35-27
				Детали		
				Ф22А-III ГОСТ 5781-82		
Бч		5*	3.504.1-24.2 3001-02	ℓ=8100	2	24,14 кг
Бч		6*	3.504.1-24.2 3002-02	ℓ=9060	2	27,00 кг
Бч		7*	3.504.1-24.2 3003-02	ℓ=9030	2	26,91 кг
Бч		8*	3.504.1-24.2 3004-02	ℓ=9010	2	26,85 кг
Бч		9*	3.504.1-24.2 3005-02	ℓ=9000	2	26,82 кг
Бч		10*	3.504.1-24.2 3006	Ф10А-I ГОСТ 5781-82 ℓ=1160	124	0,72 кг
А3		11	3.504.1-24.2 0040-03	Обойма О-22	1	
				Материалы		
				Бетон гидротехнический		
				300, В6	1,48	м³
				3.504.1-24.2 3000-03		АСШ 90.35-28
				Детали		
				Ф20А-III ГОСТ 5781-82		
Бч		5*	3.504.1-24.2 3001-03	ℓ=8100	2	20,01 кг
Бч		6*	3.504.1-24.2 3002-03	ℓ=9060	2	22,38 кг
Бч		7*	3.504.1-24.2 3003-03	ℓ=9030	2	22,30 кг
Бч		8*	3.504.1-24.2 3004-03	ℓ=9010	2	22,25 кг
Бч		9*	3.504.1-24.2 3005-03	ℓ=9000	2	22,23 кг
Бч		10*	3.504.1-24.2 3006	Ф10А-I ГОСТ 5781-82 ℓ=1160	124	0,72 кг
А3		11	3.504.1-24.2 0040-04	Обойма О-20	1	
				Материалы		
				Бетон гидротехнический		
				300, В6	1,48	м³
				3.504.1-24.2 3000-04		АСШ 90.35-29
				Детали		
				Ф18А-III ГОСТ 5781-82		
Бч		5*	3.504.1-24.2 3001-04	ℓ=8100	2	16,20 кг
Бч		6*	3.504.1-24.2 3002-04	ℓ=9060	2	18,12 кг
Бч		7*	3.504.1-24.2 3003-04	ℓ=9030	2	18,06 кг
Бч		8*	3.504.1-24.2 3004-04	ℓ=9010	2	18,02 кг
Бч		9*	3.504.1-24.2 3005-04	ℓ=9000	2	18,00 кг
Бч		10*	3.504.1-24.2 3006	Ф10А-I ГОСТ 5781-82 ℓ=1160	124	0,72 кг
А3		11	3.504.1-24.2 0040-05	Обойма О-18	1	
				Материалы		
				Бетон гидротехнический		
				300, В6	1,48	м³

Формат	Зона	Поз.	Обозначение	Наименование	Кол.	Примечание
				3.504.1-24.2 3000-10		АСШ 90.35-31
				Детали		
				Ф28А-III ГОСТ 5781-82		
Бч		5*	3.504.1-24.2 3001-10	ℓ=7100	2	34,29 кг
Бч		6*	3.504.1-24.2 3002-10	ℓ=8060	2	38,93 кг
Бч		7*	3.504.1-24.2 3003-10	ℓ=8030	2	38,79 кг
Бч		8*	3.504.1-24.2 3004-10	ℓ=8010	2	38,69 кг
Бч		9*	3.504.1-24.2 3005-10	ℓ=8000	2	38,64 кг
Бч		10*	3.504.1-24.2 3006	Ф10А-I ГОСТ 5781-82 ℓ=1160	114	0,72 кг
А3		11	3.504.1-24.2 0040-01	Обойма О-28	1	
				Материалы		
				Бетон гидротехнический		
				300, В6	1,31	м³
				3.504.1-24.2 3000-11		АСШ 90.35-25
				Детали		
				Ф25А-III ГОСТ 5761-82		
Бч		5*	3.504.1-24.2 3001-11	ℓ=7100	2	27,34 кг
Бч		6*	3.504.1-24.2 3002-11	ℓ=8060	2	31,03 кг
Бч		7*	3.504.1-24.2 3003-11	ℓ=8030	2	30,92 кг
Бч		8*	3.504.1-24.2 3004-11	ℓ=8010	2	30,84 кг
Бч		9*	3.504.1-24.2 3005-11	ℓ=8000	2	30,80 кг
Бч		10*	3.504.1-24.2 3006	Ф10А-I ГОСТ 5781-82 ℓ=1160	114	0,72 кг
А3		11	3.504.1-24.2 0040-02	Обойма О-25	1	
				Материалы		
				Бетон гидротехнический		
				300, В6	1,31	м³

Инв. № подл.	Подпись и дата	Взам. инв. №	Инв. № дубл.
Т 20993			

Нач. отд.	Уляков		3.504.1-24.2 3000	
Нормокт.	Гонов			
Гл. спец.	Кульгеев		Анкерная свая АСШ 60.35... АСШ 90.35.	Стадия: Р; Лист: 1; Листов: 3
Рук. гр.	Матвеева			Союзморниипроект Ленморниипроект Ленинград
Конструир.	Потощенко			
Проверил	Вилькеев			

Формат А2

Формат	Зона	Поз.	Обозначение	Наименование	Кол.	Примечание
				3.504.1-24.2 3000-12		АСШ 80.35-22
				Детали		
				Ф22А-III ГОСТ 5781-82		
БЧ		5*	3.504.1-24.2 3001-12	ℓ=7100	2	21,16 кг
БЧ		6*	3.504.1-24.2 3002-12	ℓ=8060	2	24,02 кг
БЧ		7*	3.504.1-24.2 3003-12	ℓ=8030	2	23,93 кг
БЧ		8*	3.504.1-24.2 3004-12	ℓ=8010	2	23,87 кг
БЧ		9*	3.504.1-24.2 3005-12	ℓ=8000	2	23,84 кг
БЧ		10*	3.504.1-24.2 3006	Ф10А-I ГОСТ 5781-82 ℓ=1160	114	0,72 кг
А3		11	3.504.1-24.2 0040-03	Обойма О-22	1	
				Материалы		
				Бетон гидротехнический		
				300,B6	1,31	м³
				3.504.1-24.2 3000-13		АСШ 80.35-20
				Детали		
				Ф20А-III ГОСТ 5781-82		
БЧ		5*	3.504.1-24.2 3001-13	ℓ=7100	2	17,54 кг
БЧ		6*	3.504.1-24.2 3002-13	ℓ=8060	2	19,91 кг
БЧ		7*	3.504.1-24.2 3003-13	ℓ=8030	2	19,83 кг
БЧ		8*	3.504.1-24.2 3004-13	ℓ=8010	2	19,78 кг
БЧ		9*	3.504.1-24.2 3005-13	ℓ=8000	2	19,76 кг
БЧ		10*	3.504.1-24.2 3006	Ф10А-I ГОСТ 5781-82 ℓ=1160	114	0,72 кг
А3		11	3.504.1-24.2 0040-04	Обойма О-20	1	
				Материалы		
				Бетон гидротехнический		
				300,B6	1,31	м³
				3.504.1-24.2 3000-14		АСШ 80.35-18
				Детали		
				Ф18А-III ГОСТ 5781-82		
БЧ		5*	3.504.1-24.2 3001-14	ℓ=7100	2	14,20 кг
БЧ		6*	3.504.1-24.2 3002-14	ℓ=8060	2	16,12 кг
БЧ		7*	3.504.1-24.2 3003-14	ℓ=8030	2	16,06 кг
БЧ		8*	3.504.1-24.2 3004-14	ℓ=8010	2	16,02 кг
БЧ		9*	3.504.1-24.2 3005-14	ℓ=8000	2	16,00 кг
БЧ		10*	3.504.1-24.2 3006	Ф10А-I ГОСТ 5781-82 ℓ=1160	114	0,72 кг
А3		11	3.504.1-24.2 0040-05	Обойма О-18	1	
				Материалы		
				Бетон гидротехнический		
				300,B6	1,31	м³

Формат	Зона	Поз.	Обозначение	Наименование	Кол.	Примечание
				3.504.1-24.2 3000-20		АСШ 70.35-16
				Детали		
				Ф28А-III ГОСТ 5781-82		
БЧ		5*	3.504.1-24.2 3001-20	ℓ=6100	2	29,46 кг
БЧ		6*	3.504.1-24.2 3002-20	ℓ=7060	2	34,10 кг
БЧ		7*	3.504.1-24.2 3003-20	ℓ=7030	2	33,95 кг
БЧ		8*	3.504.1-24.2 3004-20	ℓ=7010	2	33,86 кг
БЧ		9*	3.504.1-24.2 3005-20	ℓ=7000	2	33,81 кг
БЧ		10*	3.504.1-24.2 3006	Ф10А-I ГОСТ 5781-82 ℓ=1160	104	0,72 кг
А3		11	3.504.1-24.2 0040-01	Обойма О-28	1	
				Материалы		
				Бетон гидротехнический		
				300,B6	1,13	м³
				3.504.1-24.2 3000-21		АСШ 70.35-25
				Детали		
				Ф25А-III ГОСТ 5781-82		
БЧ		5*	3.504.1-24.2 3001-21	ℓ=6100	2	23,49 кг
БЧ		6*	3.504.1-24.2 3002-21	ℓ=7060	2	27,18 кг
БЧ		7*	3.504.1-24.2 3003-21	ℓ=7030	2	27,07 кг
БЧ		8*	3.504.1-24.2 3004-21	ℓ=7010	2	26,99 кг
БЧ		9*	3.504.1-24.2 3005-21	ℓ=7000	2	26,95 кг
БЧ		10*	3.504.1-24.2 3006	Ф10А-I ГОСТ 5781-82 ℓ=1160	104	0,72 кг
А3		11	3.504.1-24.2 0040-02	Обойма О-25	1	
				Материалы		
				Бетон гидротехнический		
				300,B6	1,13	м³
				3.504.1-24.2 3000-22		АСШ 70.35-22
				Детали		
				Ф22А-III ГОСТ 5781-82		
БЧ		5*	3.504.1-24.2 3001-22	ℓ=6100	2	18,18 кг
БЧ		6*	3.504.1-24.2 3002-22	ℓ=7060	2	21,04 кг
БЧ		7*	3.504.1-24.2 3003-22	ℓ=7030	2	20,95 кг
БЧ		8*	3.504.1-24.2 3004-22	ℓ=7010	2	20,89 кг
БЧ		9*	3.504.1-24.2 3005-22	ℓ=7000	2	20,86 кг
БЧ		10*	3.504.1-24.2 3006	Ф10А-I ГОСТ 5781-82 ℓ=1160	104	0,72 кг
А3		11	3.504.1-24.2 0040-03	Обойма О-22	1	
				Материалы		
				Бетон гидротехнический		
				300,B6	1,13	м³

Формат	Зона	Поз.	Обозначение	Наименование	Кол.	Примечание
				3.504.1-24.2 3000-23		АСШ 70.35-20
				Детали		
				Ф20А-III ГОСТ 5781-82		
БЧ		5*	3.504.1-24.2 3001-23	ℓ=6100	2	15,07 кг
БЧ		6*	3.504.1-24.2 3002-23	ℓ=7060	2	17,44 кг
БЧ		7*	3.504.1-24.2 3003-23	ℓ=7030	2	17,36 кг
БЧ		8*	3.504.1-24.2 3004-23	ℓ=7010	2	17,31 кг
БЧ		9*	3.504.1-24.2 3005-23	ℓ=7000	2	17,29 кг
БЧ		10*	3.504.1-24.2 3006	Ф10А-I ГОСТ 5781-82 ℓ=1160	104	0,72 кг
А3		11	3.504.1-24.2 0040-04	Обойма О-20	1	
				Материалы		
				Бетон гидротехнический		
				300,B6	1,13	м³
				3.504.1-24.2 3000-24		АСШ 70.35-18
				Детали		
				Ф18А-III ГОСТ 5781-82		
БЧ		5*	3.504.1-24.2 3001-24	ℓ=6100	2	12,20 кг
БЧ		6*	3.504.1-24.2 3002-24	ℓ=7060	2	14,12 кг
БЧ		7*	3.504.1-24.2 3003-24	ℓ=7030	2	14,06 кг
БЧ		8*	3.504.1-24.2 3004-24	ℓ=7010	2	14,02 кг
БЧ		9*	3.504.1-24.2 3005-24	ℓ=7000	2	14,00 кг
БЧ		10*	3.504.1-24.2 3006	Ф10А-I ГОСТ 5781-82 ℓ=1160	104	0,72 кг
А3		11	3.504.1-24.2 0040-05	Обойма О-18	1	
				Материалы		
				Бетон гидротехнический		
				300,B6	1,13	м³

Инв. № подл. | Подпись и дата | Взам. инв. №
Т-20993

Формат	Зона	Поз.	Обозначение	Наименование	Кол.	Примечание
			3.504.1-24.2 3000-30			АСШ60.35-28
			Детали			
			Ф28А-III ГОСТ 5781-82			
БЧ	5*		3.504.1-24.2 3001-30	ℓ=5100	2	24,63 кг
БЧ	6*		3.504.1-24.2 3002-30	ℓ=6060	2	29,27 кг
БЧ	7*		3.504.1-24.2 3003-30	ℓ=6030	2	29,12 кг
БЧ	8*		3.504.1-24.2 3004-30	ℓ=6010	2	29,03 кг
БЧ	9*		3.504.1-24.2 3005-30	ℓ=6000	2	28,98 кг
БЧ	10*		3.504.1-24.2 3006	Ф10А-I ГОСТ 5781-82 ℓ=1160	94	0,72 кг
А3	11		3.504.1-24.2 0040-01	Обойма О-28	1	
			Материалы			
			Бетон гидротехнический			
			300,86		0,98	м³
			3.504.1-24.2 3000-31			АСШ60.35-29
			Детали			
			Ф25А-III ГОСТ 5781-82			
БЧ	5*		3.504.1-24.2 3001-31	ℓ=5100	2	19,64 кг
БЧ	6*		3.504.1-24.2 3002-31	ℓ=6060	2	23,33 кг
БЧ	7*		3.504.1-24.2 3003-31	ℓ=6030	2	23,22 кг
БЧ	8*		3.504.1-24.2 3004-31	ℓ=6010	2	23,14 кг
БЧ	9*		3.504.1-24.2 3005-31	ℓ=6000	2	23,10 кг
БЧ	10*		3.504.1-24.2 3006	Ф10А-I ГОСТ 5781-82 ℓ=1160	94	0,72 кг
А3	11		3.504.1-24.2 0040-02	Обойма О-25	1	
			Материалы			
			Бетон гидротехнический			
			300,86		0,98	м³
			3.504.1-24.2 3000-32			АСШ60.35-22
			Детали			
			Ф22А-III ГОСТ 5781-82			
БЧ	5*		3.504.1-24.2 3001-32	ℓ=5100	2	15,20 кг
БЧ	6*		3.504.1-24.2 3002-32	ℓ=6060	2	18,06 кг
БЧ	7*		3.504.1-24.2 3003-32	ℓ=6030	2	17,97 кг
БЧ	8*		3.504.1-24.2 3004-32	ℓ=6010	2	17,91 кг
БЧ	9*		3.504.1-24.2 3005-32	ℓ=6000	2	17,88 кг
БЧ	10*		3.504.1-24.2 3006	Ф10А-I ГОСТ 5781-82 ℓ=1160	94	0,72 кг
А3	11		3.504.1-24.2 0040-03	Обойма О-22	1	
			Материалы			
			Бетон гидротехнический			
			300,86		0,98	м³
			3.504.1-24.2 3000-33			АСШ60.35-30
			Детали			
			Ф20А-III ГОСТ 5781-82			
БЧ	5*		3.504.1-24.2 3001-33	ℓ=5100	2	12,60 кг
БЧ	6*		3.504.1-24.2 3002-33	ℓ=6060	2	14,97 кг
БЧ	7*		3.504.1-24.2 3003-33	ℓ=6030	2	14,89 кг
БЧ	8*		3.504.1-24.2 3004-33	ℓ=6010	2	14,85 кг
БЧ	9*		3.504.1-24.2 3005-33	ℓ=6000	2	14,82 кг
БЧ	10*		3.504.1-24.2 3006	Ф10А-I ГОСТ 5781-82 ℓ=1160	94	0,72 кг
А3	11		3.504.1-24.2 0040-04	Обойма О-20	1	
			Материалы			
			Бетон гидротехнический			
			300,86		0,98	м³
			3.504.1-24.2 3000-34			АСШ60.35-16
			Детали			
			Ф18А-III ГОСТ 5781-82 ℓ=1160			
БЧ	5*		3.504.1-24.2 3001-34	ℓ=5100	2	10,20 кг
БЧ	6*		3.504.1-24.2 3002-34	ℓ=6060	2	12,12 кг
БЧ	7*		3.504.1-24.2 3003-34	ℓ=6030	2	12,06 кг
БЧ	8*		3.504.1-24.2 3004-34	ℓ=6010	2	12,02 кг
БЧ	9*		3.504.1-24.2 3005-34	ℓ=6000	2	12,00 кг
БЧ	10*		3.504.1-24.2 3006	Ф10А-I ГОСТ 5781-82 ℓ=1160	94	0,72 кг
А3	11		3.504.1-24.2 0040-05	Обойма О-18	1	
			Материалы			
			Бетон гидротехнический			
			300,86		0,98	м³

Формат	Зона	Поз.	Обозначение	Наименование	Кол.	Примечание

* поз. 5, 6, 7, 8, 9, 10 - см. сборочный чертеж лист 2

Инв. № подл. | Подпись и дата | Взам. инв. №
Т-20993

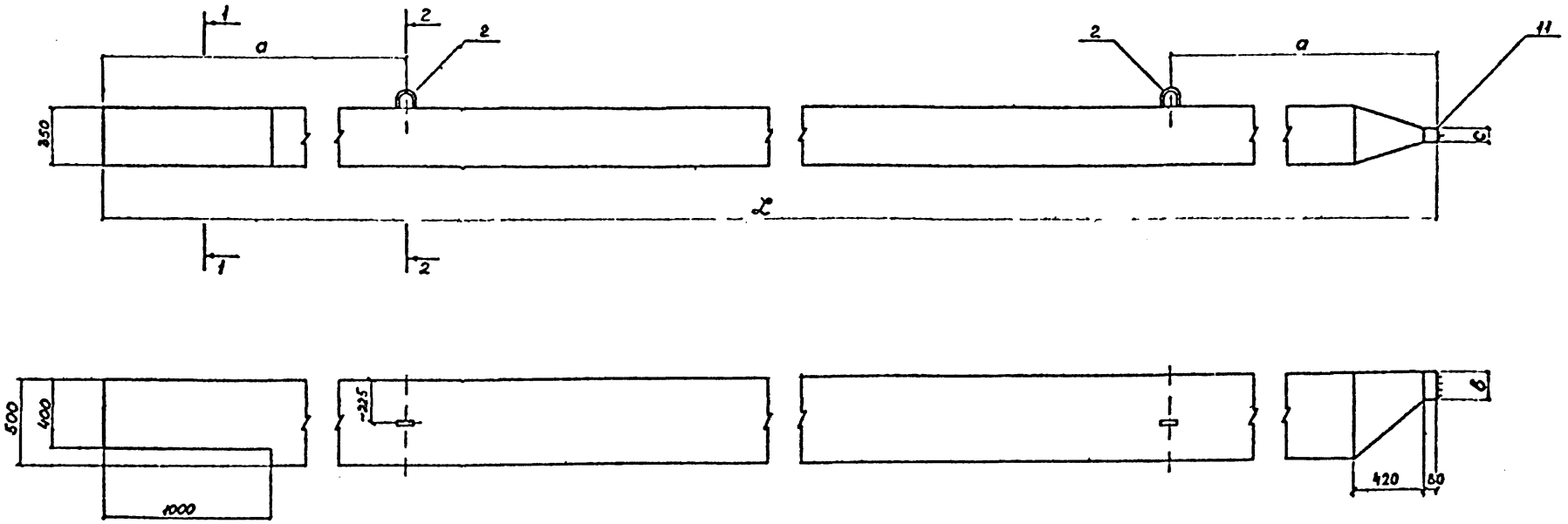

1-1

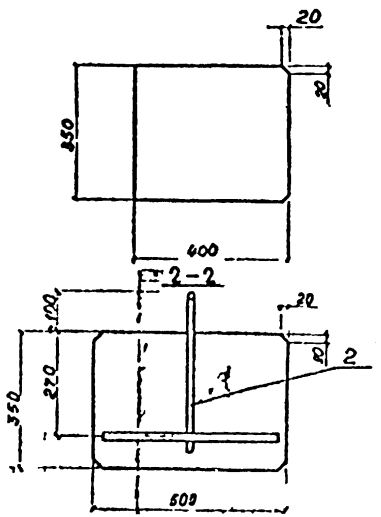

	Марка	Размеры, мм				Ф рабочей арм., мм	Масса, т
		L	a	b	c		
3.504.1-24.2 3000	АСШ 90.35-28	9000	1800	168	94	28	3,9
-01	-25	9000	1800	165	87	25	3,9
-02	22	9000	1800	162	80	22	3,9
-03	20	9000	1800	160	76	20	3,9
-04	18	9000	1800	158	71	18	3,9
-10	АСШ 80.35 28	8000	1600	168	94	28	3,4
-11	25	8000	1600	165	87	25	3,4
-12	22	8000	1600	162	80	22	3,4
-13	20	8000	1600	160	76	20	3,4
14	18	8000	1600	158	71	18	3,4
-20	АСШ 70.35 28	7000	1400	168	94	28	3,0
-21	25	7000	1400	165	87	25	3,0
-22	22	7000	1400	162	80	22	3,0
-23	20	7000	1400	160	76	20	3,0
-24	18	7000	1400	158	71	18	3,0
-30	АСШ 60.35 28	6000	1200	168	94	28	2,6
-31	25	6000	1200	165	87	25	2,6
32	22	6000	1200	162	80	22	2,6
33	20	6000	1200	160	76	20	2,6
-34	18	6000	1200	158	71	18	2,6

Исполнения 05, 09, 15, 19 и 25, 29 не разработаны.

Нач. отд.	Князев		
Н. контр.	Конн.		
Вед. инж.			
Пр.			
Гл. инж.			

3.504.1-24.2 3000СБ

Анкерная свая
АСШ 60.35 АСШ 90.35
Сборочный чертеж

Стадия	Лист	Листов
Р	см. табл.	—

Лист 1 Листов 2

Союзоргстрой
Ленинградская
Ленинград

Инв. № подл. | Подпись и дата | Взам. инв. №
Т-20993

Форма п. А2

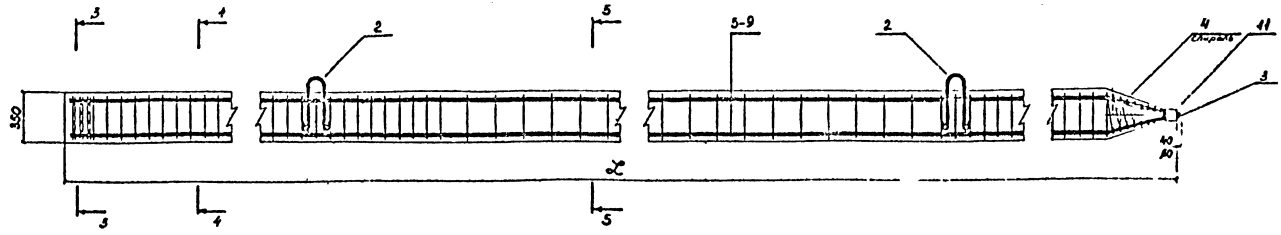

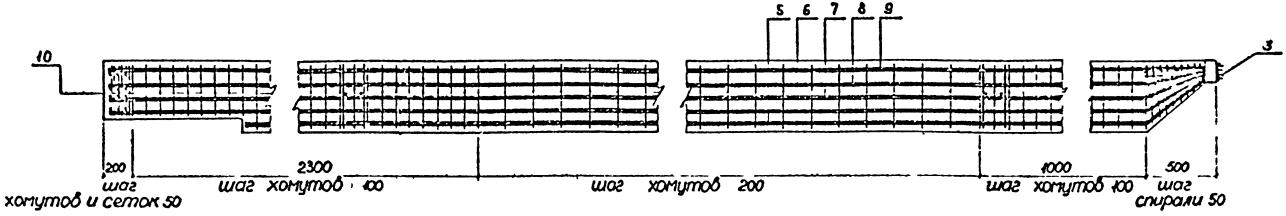

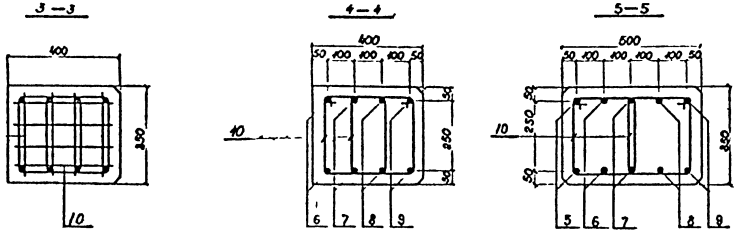

Ведомость деталей

Поз.	Эскиз
5	$\ell - 630$
6	$\ell - 590$
7	$\ell - 560$
8	$\ell - 540$
9	$\ell - 530$
10	

Формат	Зона	Поз.	Обозначение	Наименование	Кол.	Примечание
				Документация		
*			3.504.1 24.2 3100СБ	Сборочный чертеж		*) 2А2
*			3.504.1 24.2 0000ПЗ	Пояснительная записка		*) 2А2
				Сборочные единицы		
А3		1	3.504.1 24.2 0020-02	Сетка С 35		
А3		2	3.504.1 24.2 0030 02	Петля П-35		
				Детали		
Б2		3	3.504.1 24.2 3105	Ф32А I ГОСТ 5781 82 ℓ 550	4	3,47 кг
Б2		4	3.504.1 24.2 3106	Ф6А I ГОСТ 5781 82 ℓ 12000	1	2,66 кг
			Переменные данные	для исполнении		
				3.504.1 24.2 3100		АСШ 90.35 28 с
				Детали		
				Ф28А III ГОСТ 5781 82		
БУ		5*	3.504.1 24.2 3101	ℓ = 9020	4	43,60 кг
БУ		6	3.504.1 24.2 3102	ℓ = 9010	4	43,50 кг
БУ		7	3.504.1 24.2 3103	ℓ = 9000	2	43,45 кг
БУ		8	3.504.1 24.2 3104	Ф10А I ГОСТ 5781 82 ℓ 1160	124	0,72 кг
А3		9	3.504.1 24.2 0040 01	Обоима О 28	1	
				Материалы		
				Бетон гидротехнический		
				300 В6	1,52	м³
				3.504.1 24.2 3100 01		АСШ 90.35-25 С
				Детали		
				Ф25А III ГОСТ 5781 82		
БУ		5*	3.504.1 24.2 3101-01	ℓ = 9020	4	34,75 кг
БУ		6	3.504.1 24.2 3102 01	ℓ = 9010	4	34,70 кг
БУ		7	3.504.1 24.2 3103 01	ℓ = 9000	2	34,63 кг
БУ		8	3.504.1 24.2 3104	Ф10А I ГОСТ 5781 82 ℓ 1160	124	0,72 кг
А3		9	3.504.1 24.2 0040 02	Обоима О 25	1	
				Материалы		
				Бетон гидротехнический		
				300, В6	1,52	м³

Формат	Зона	Поз.	Обозначение	Наименование	Кол.	Примечание
				3.504.1 24.2 3100 02		АСШ 90 35-22 С
				Детали		
				Ф22А III ГОСТ 5781 82		
БУ		5*	3.504.1 24.2 3101-02	ℓ = 9020	4	26,90 кг
БУ		6	3.504.1 24.2 3102 02	ℓ 9010	4	26,85 кг
БУ		7	3.504.1 24.2 3103 02	ℓ 9000	2	26,80 кг
БУ		8*	3.504.1 24.2 3104	Ф10А I ГОСТ 5781 82 ℓ = 1160	124	0,72 кг
А3		9	3.504.1 24.2 0040 03	Обоима О-22	1	
				Материалы		
				Бетон гидротехнический		
				300 В6	1,52	м³
				3.504.1 24.2 3100 03		АСШ 90 35-20 С
				Детали		
				Ф20А III ГОСТ 5781-82		
БУ		5*	3.504.1 24.2 3101 03	ℓ = 9020	4	22,28 кг
БУ		6*	3.504.1 24.2 3102 03	ℓ = 9010	4	22,23 кг
БУ		7*	3.504.1 24.2 3103 03	ℓ = 9000	2	22,20 кг
БУ		8	3.504.1 24.2 3104	Ф10А I ГОСТ 5781 82 ℓ = 1160	124	0,72 кг
А3		9	3.504.1 24.2 0040 04	Обоима О 20	1	
				Материалы		
				Бетон гидротехнический		
				300 В6	1,52	м³
				3.504.1 24.2 3100 34		АСШ 90 35-18 С
				Детали		
				Ф18А III ГОСТ 5781 82		
БУ		5	3.504.1 24.2 3101 04	ℓ = 9020	4	18,04 кг
БУ		6*	3.504.1 24.2 3102 04	ℓ = 9010	4	18,02 кг
БУ		7*	3.504.1 24.2 3103 04	ℓ = 9000	2	18,00 кг
БУ		8	3.504.1 24.2 3104	Ф10А I ГОСТ 5781-82 ℓ = 1160	124	0,72 кг
А3		9	3.504.1 24.2 0040 05	Обоима О 18	1	
				Материалы		
				Бетон гидротехнический		
				300, В6	1,52	м³

Формат	Зона	Поз.	Обозначение	Наименование	Кол.	Примечание
				3.504.1 24.2 3100 10		АСШ 60 35 28 с
				Детали		
				Ф28А III ГОСТ 5781 82		
БУ		5*	3.504.1 24.2 3101 10	ℓ = 8020	4	38,75 кг
БУ		6*	3.504.1 24.2 3102 10	ℓ = 8010	4	38,70 кг
БУ		7*	3.504.1 24.2 3103 10	ℓ = 8000	2	38,65 кг
БУ		8	3.504.1 24.2 3104	Ф10А I ГОСТ 5781 82 ℓ = 1160	114	0,72 кг
А3		9	3.504.1 24.2 0040 01	Обоима О 28	1	
				Материалы		
				Бетон гидротехнический		
				300, В6	1,34	м³
				3.504.1-24.2 3100 11		АСШ 60 35 25 с
				Детали		
				Ф25А III ГОСТ 5781 82		
БУ		5*	3.504.1 24.2 3101-11	ℓ = 8020	4	30,90 кг
БУ		6*	3.504.1 24.2 3102 11	ℓ = 8010	4	30,85 кг
БУ		7*	3.504.1 24.2 3103 11	ℓ = 8000	2	30,80 кг
БУ		8	3.504.1 24.2 3104	Ф10А I ГОСТ 5781 82 ℓ = 1160	114	0,72 кг
А3		9	3.504.1 24.2 0040 02	Обоима О 25	1	
				Материалы		
				Бетон гидротехнический		
				300, В6	1,34	м³
				3.504.1-24.2 3100 12		АСШ 60 35 22 с
				Детали		
				Ф22А I ГОСТ 5781 82		
БУ		5	3.504.1 24.2 3101-12	ℓ = 8020	4	23,90 кг
БУ		6*	3.504.1 24.2 3102 12	ℓ = 8010	4	23,65 кг
БУ		7*	3.504.1 24.2 3103 12	ℓ = 8000	2	23,80 кг
БУ		8*	3.504.1 24.2 3104	Ф10А I ГОСТ 5781 82 ℓ 1160	114	0,72 кг
А3		9	3.504.1 24.2 0040 03	Обоима О 22	1	
				Материалы		
				Бетон гидротехнический		
				300 В6	1,34	м³

3.504.1 — 24.2 3100

Анкерная свая
АСШ 60 35 С
АСШ 90 35-С

Р | 1 | 3

Союзгипроводтрансинвентарь

Формат А2

Т 20993

Формат	Зона	Поз.	Обозначение	Наименование	Кол.	Примечание
				3.504.1-24.2 3100-13		АСШ 80.35-80-С
				Детали		
				Ф20А-III ГОСТ 5781-82		
БЧ		5*	3.504.1-24.2 3101-13	l = 8020	4	19,82 кг
БЧ		6*	3.504.1-24.2 3102-13	l = 8010	4	19,80 кг
БЧ		7*	3.504.1-24.2 3103-13	l = 8000	2	19,78 кг
БЧ		8*	3.504.1-24.2 310У	Ф10А-I ГОСТ 5781-82 l = 1160	114	0,72 кг
А3		9	3.504.1-24.2 00У0-0У	Обойма О-20	1	
				Материалы		
				Бетон гидротехнический		
				300, В6	1,34	м³
				3.504.1-24.2 3100-14		АСШ 80.35-18-С
				Детали		
				Ф18А-III ГОСТ 5781-82		
БЧ		5*	3.504.1-24.2 3101-14	l = 8020	4	16,04 кг
БЧ		6*	3.504.1-24.2 3102-14	l = 8010	4	16,02 кг
БЧ		7*	3.504.1-24.2 3103-14	l = 8000	2	16,00 кг
БЧ		8*	3.504.1-24.2 310У	Ф10А-I ГОСТ 5781-82 l = 1160	114	0,72 кг
А3		9	3.504.1-24.2 00У0-05	Обойма О-18	1	
				Материалы		
				Бетон гидротехнический		
				300, В6	1,34	м³
				3.504.1-24.2 3100-20		АСШ 70.35-28-С
				Детали		
				Ф28А-III ГОСТ 5781-82		
БЧ		5*	3.504.1-24.2 3101-20	l = 7020	4	33,93 кг
БЧ		6*	3.504.1-24.2 3102-20	l = 7010	4	33,90 кг
БЧ		7*	3.504.1-24.2 3103-20	l = 7000	2	33,85 кг
БЧ		8*	3.504.1-24.2 310У	Ф10А-I ГОСТ 5781-82 l = 1160	104	0,72 кг
А3		9	3.504.1-24.2 00У0-01	Обойма О-28	1	
				Материалы		
				Бетон гидротехнический		
				300, В6	1,16	м³

Формат	Зона	Поз.	Обозначение	Наименование	Кол.	Примечание
				3.504.1-24.2 3100-21		АСШ 70.35-25-С
				Детали		
				Ф25А-III ГОСТ 5781-82		
БЧ		5*	3.504.1-24.2 3101-21	l = 7020	4	27,05 кг
БЧ		6*	3.504.1-24.2 3102-21	l = 7010	4	27,00 кг
БЧ		7*	3.504.1-24.2 3103-21	l = 7000	2	26,95 кг
БЧ		8*	3.504.1-24.2 310У	Ф10А-I ГОСТ 5781-82 l = 1160	104	0,72 кг
А3		9	3.504.1-24.2 00У0-02	Обойма О-25	1	
				Материалы		
				Бетон гидротехнический		
				300, В6	1,16	м³
				3.504.1-24.2 3100-22		АСШ 70.35-22-С
				Детали		
				Ф22А-III ГОСТ 5.781-82		
БЧ		5*	3.504.1-24.2 3101-22	l = 7020	4	20,95 кг
БЧ		6*	3.504.1-24.2 3102-22	l = 7010	4	20,90 кг
БЧ		7*	3.504.1-24.2 3103-22	l = 7000	2	20,85 кг
БЧ		8*	3.504.1-24.2 310У	Ф10А-I ГОСТ 5781-82 l = 1160	104	0,72 кг
А3		9	3.504.1-24.2 00У0-03	Обойма О-22	1	
				Материалы		
				Бетон гидротехнический		
				300, В6	1,16	м³
				3.504.1-24.2 3100-23		АСШ 70.35-20-С
				Детали		
				Ф20А-III ГОСТ 5781-82		
БЧ		5*	3.504.1-24.2 3101-23	l = 7020	4	17,35 кг
БЧ		6*	3.504.1-24.2 3102-23	l = 7010	4	17,32 кг
БЧ		7*	3.504.1-24.2 3103-23	l = 7000	2	17,30 кг
БЧ		8*	3.504.1-24.2 310У	Ф10А-I ГОСТ 5781-82 l = 1160	104	0,72 кг
А3		9	3.504.1-24.2 00У0-04	Обойма О-20	1	
				Материалы		
				Бетон гидротехнический		
				300, В6	1,16	м³

Формат	Зона	Поз.	Обозначение	Наименование	Кол.	Примечание
				3.504.1-24.2 3100-24		АСШ 70.35-18-С
				Детали		
				Ф18А-III ГОСТ 5.781-82		
БЧ		5*	3.504.1-24.2 3101-24	l = 9020	4	19,04 кг
БЧ		6*	3.504.1-24.2 3102-24	l = 7010	4	14,02 кг
БЧ		7*	3.504.1-24.2 3103-24	l = 7000	2	14,00 кг
БЧ		8*	3.504.1-24.2 310У	Ф10А-I ГОСТ 5781-82 l = 1160	104	0,72 кг
А3		9	3.504.1-24.2 00У0-05	Обойма О-18	1	
				Материалы		
				Бетон гидротехнический		
				300, В6	1,16	м³
				3.504.1-24.2 3100-30		АСШ 60.35-28-С
				Детали		
				Ф28А-III ГОСТ 5781-82		
БЧ		5*	3.504.1-24.2 3101-30	l = 6020	4	23,10 кг
БЧ		6*	3.504.1-24.2 3102-30	l = 6010	4	23,05 кг
БЧ		7*	3.504.1-24.2 3103-30	l = 6000	2	23,00 кг
БЧ		8*	3.504.1-24.2 310У	Ф10А-I ГОСТ 5781-82 l = 1160	94	0,72 кг
А3		9	3.504.1-24.2 00У0-01	Обойма О-28	1	
				Материалы		
				Бетон гидротехнический		
				300, В6	1,02	м³
				3.504.1-24.2 3100-31		АСШ 60.35-25-С
				Детали		
				Ф25А-III ГОСТ 5781-82		
БЧ		5*	3.504.1-24.2 3101-31	l = 6020	4	23,20 кг
БЧ		6*	3.504.1-24.2 3102-31	l = 6010	4	23,15 кг
БЧ		7*	3.504.1-24.2 3103-31	l = 6000	2	23,10 кг
БЧ		8*	3.504.1-24.2 310У	Ф10А-I ГОСТ 5781-82 l = 1160	94	0,72 кг
А3		9	3.504.1-24.2 00У0-02	Обойма О-25	1	
				Материалы		
				Бетон гидротехнический		
				300, В6	1,02	м³

Инв. № подл. | Подпись и дата | Взам. инв. №

Т-20993

Формат	Зона	Поз.	Обозначение	Наименование	Кол.	Примечание
				3.504.1-24.2 3100-32		ЛСШ 6035-22-с
				Детали		
				Ф22А-III ГОСТ 5781-82		
БУ		5*	3.504.1-24.2 3101-32	ℓ=6020	4	17,95 кг
БУ		6*	3.504.1-24.2 3102-32	ℓ=6010	4	17,90 кг
БУ		7*	3.504.1-24.2 3103-32	ℓ=6000	2	17,86 кг
БУ		8*	3.504.1-24.2 310У	Ф10А-I ГОСТ 5781-82 ℓ=1160	94	0,72 кг
А3		9	3.504.1-24.2 00У0-02	Обойма 0-22	1	
				Материалы		
				Бетон гидротехнический		
				300, В6	1,02	м³
				3.504.1-24.2 3100-33		ЛСШ 6035-20-с
				Ф20А-III ГОСТ 5781-82		
БУ		5*	3.504.1-24.2 3101-33	ℓ=6020	4	14,89 кг
БУ		6*	3.504.1-24.2 3102-33	ℓ=6010	4	14,85 кг
БУ		7*	3.504.1-24.2 3103-33	ℓ=6000	2	14,82 кг
БУ		8*	3.504.1-24.2 310У	Ф10А-I ГОСТ 5781-82 ℓ=1160	94	0,72 кг
А3		9	3.504.1-24.2 00У0-03	Обойма 0-20	1	
				Материалы		
				Бетон гидротехнический		
				300, В6	1,02	м³
				3.504.1-24.2 3100-34		ЛСШ 6035-18-с
				Детали		
				Ф18А-III ГОСТ 5781-82		
БУ		5*	3.504.1-24.2 3101-34	ℓ=6020	4	12,04 кг
БУ		6*	3.504.1-24.2 3102-34	ℓ=6010	4	12,02 кг
БУ		7*	3.504.1-24.2 3103-34	ℓ=6000	2	12,00 кг
БУ		8*	3.504.1-24.2 310У	Ф10А-I ГОСТ 5781-82 ℓ=1160	94	0,72 кг
А3		9	3.504.1-24.2 00У0-0У	Обойма 0-18	1	
				Материалы		
				Бетон гидротехнический		
				300, В6	1,02	м³

Формат	Зона	Поз.	Обозначение	Наименование	Кол.	Примечание

Формат	Зона	Поз.	Обозначение	Наименование	Кол.	Примечание

* Поз. 5, 6, 7, 8 см. сборочный чертеж лист 2.

Формат А2

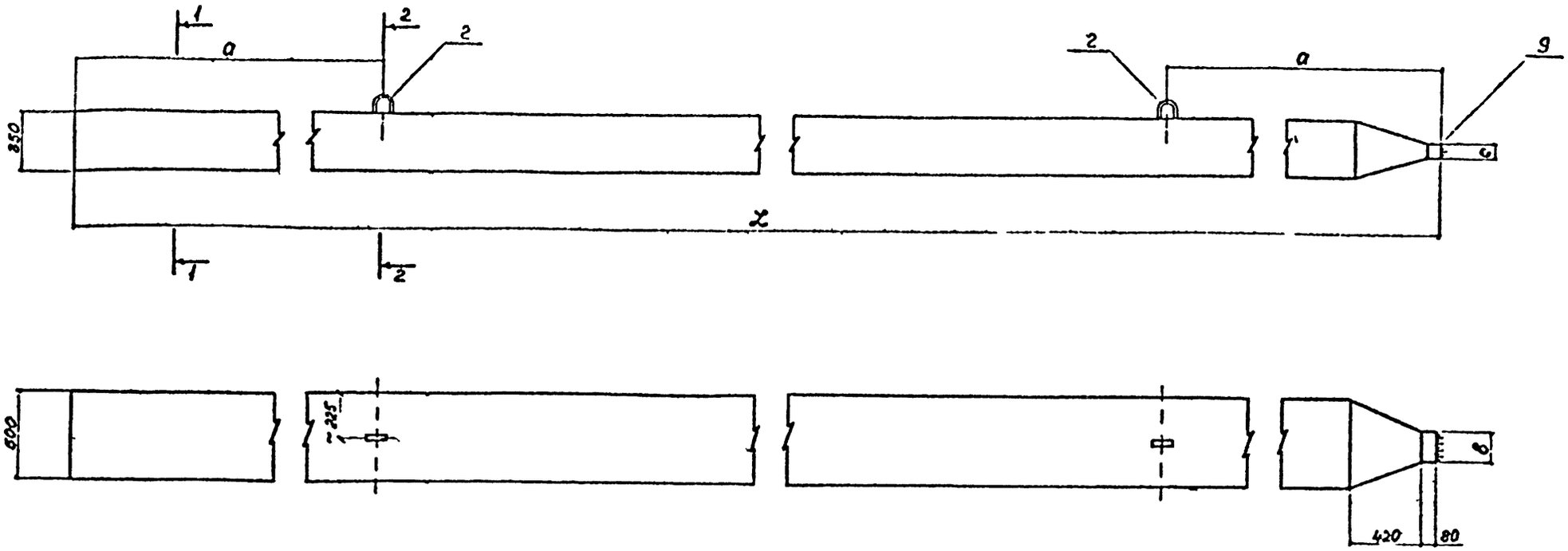

Обозначение	Марка	Размеры мм				Ф рабочей ар р ум	Масса m
		L	a	б	c		
3504.1-24.2 3100	АСШ90 35 – 28-с	9000	1800	168	94	28	3,9
-01	– 25-с	9000	1800	165	87	25	3.9
-02	– 22-с	9000	1800	162	80	22	3.9
-03	– 20-с	9000	1800	160	76	20	3.9
-04	– 18-с	9000	1800	158	71	18	3.9
-10	АСШ80.35 – 28-с	8000	1600	168	94	28	3,4
-11	– 25-с	8000	1600	165	87	25	3,4
-12	– 22-с	8000	1600	162	80	22	3,4
-13	– 20-с	8000	1600	160	76	20	3,4
-14	– 18-с	8000	1600	158	71	18	3,4
-20	АСШ70 35 – 28-с	7000	1400	168	94	28	3,0
-21	– 25-с	7000	1400	165	87	25	3,0
-22	– 22-с	7000	1400	162	80	22	3,0
-23	– 20-с	7000	1400	160	76	20	3,0
-24	– 18-с	7000	1400	158	71	18	3,0
-30	АСШ60 35 – 28-с	6000	1200	168	94	28	2,6
-31	– 25-с	6000	1200	165	87	25	2,6
-32	– 22-с	6000	1200	162	80	22	2,6
-33	– 20-с	6000	1200	160	76	20	2,6
-34	– 25-с	6000	1200	158	71	18	2,6

Исполнения 05-09, 15-19 и 25-29 не разработаны

3504.1 – 24 2 3100 СБ

Анкерная свая
АСШ 60 35-с АСШ 90 35-с
Сборочный чертеж

Р | см таб | —

Л т 1 | Л ж 2

Сек р р
Л м р ро т
Л р

Формат А2

Инв. № подл. | Подпись и дата | Взам. инв. №

Т 20993

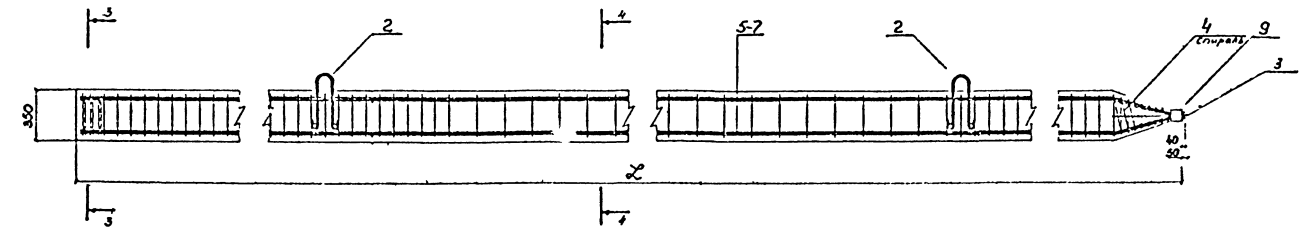

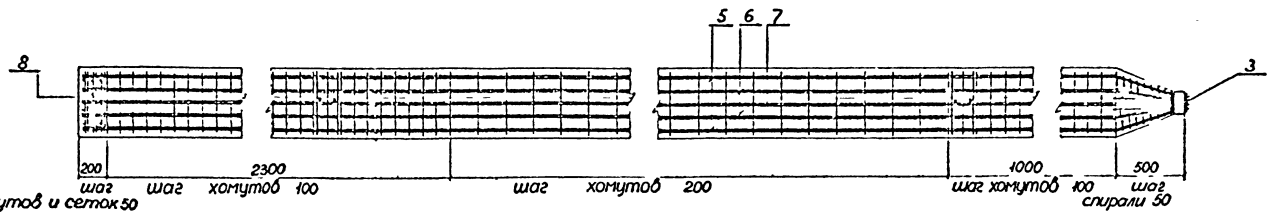

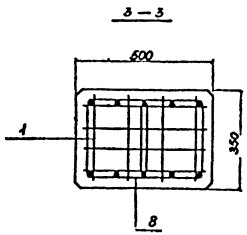

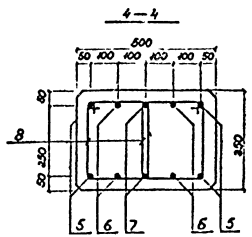

Ведомость деталей

Поз.	Эскиз
5	l — 550
6	l — 540
7	l — 530
8	350 / 250

Формат	Зона	Поз.	Обозначение	Наименование	Кол.	Примечание
				Документация		
*			3.504.1-24.2 4000СБ	Сборочный чертеж		*) 2А2
*			3.504.1-24.2 0000ПЗ	Пояснительная записка		*) 2А2
				Сборочные единицы		
А3		1	3.504.1-24.2 0010-03	Сетка С-30	3	
А3		2	3.504.1-24.2 0030-03	Петля П-30	2	
				Детали		
БУ		3	3.504.1-24.2 4007	Ф32А-IГОСТ5781-82 l=550	4	3,47кг
БУ		4	3.504.1-24.2 4008	Ф6А-IГОСТ5781-82 l=11400	1	0,56кг
			Переменные данные	для исполнений:		
				3.504.1-24.2 4000		АСШ 70.30-25
				Детали		
				Ф25А-IIIГОСТ5781-82		
БУ		5*	3.504.1-24.2 4001	l=6100	2	23,49кг
БУ		6*	3.504.1-24.2 4002	l=7060	2	27,18кг
БУ		7*	3.504.1-24.2 4003	l=7030	2	27,07кг
БУ		8*	3.504.1-24.2 4004	l=7010	2	26,99кг
БУ		9*	3.504.1-24.2 4005	l=7000	2	26,95кг
БУ		10*	3.504.1-24.2 4006	Ф10А-IГОСТ5781-82 l=1060	104	0,65кг
А3		11	3.504.1-24.2 0040-02	Обойма 0-25	1	
				Материалы		
				Бетон гидротехнический		
				300, В6	0,98	м³
				3.504.1-24.1 4000-01		АСШ 70.30-22
				Детали		
				Ф22А-IIIГОСТ5781-82		
БУ		5*	3.504.1-24.2 4001-01	l=6100	2	18,18кг
БУ		6*	3.504.1-24.2 4002-01	l=7060	2	21,04кг
БУ		7*	3.504.1-24.2 4003-01	l=7030	2	20,95кг
БУ		8*	3.504.1-24.2 4004-01	l=7010	2	20,89кг
БУ		9*	3.504.1-24.2 4005-01	l=7000	2	20,86кг
БУ		10*	3.504.1-24.2 4006	Ф10А-IГОСТ5781-82 l=1060	104	0,65кг
А3		11	3.504.1-24.2 0040-03	Обойма 0-22	1	
				Материалы		
				Бетон гидротехнический		
				300, В6	0,98	м³

Формат	Зона	Поз.	Обозначение	Наименование	Кол.	Примечание
				3.504.1-24.2 4000-02		АСШ 70.30-20
				Детали		
				Ф20А-IIIГОСТ5781-82		
БУ		5*	3.504.1-24.2 4001-02	l=6100	2	15,07кг
БУ		6*	3.504.1-24.2 4002-02	l=7060	2	17,44кг
БУ		7*	3.504.1-24.2 4003-02	l=7030	2	17,36кг
БУ		8*	3.504.1-24.2 4004-02	l=7010	2	17,31кг
БУ		9*	3.504.1-24.2 4005-02	l=7000	2	17,29кг
БУ		10*	3.504.1-24.2 4006	Ф10А-IГОСТ5781-82 l=1060	104	0,65кг
А3		11	3.504.1-24.2 0040-04	Обойма 0-20	1	
				Материалы		
				Бетон гидротехнический		
				300, В6	0,98	м³
				3.504.1-24.2 4000-03		АСШ 70.30-18
				Детали		
				Ф18А-IIIГОСТ5781-82		
БУ		5*	3.504.1-24.2 4001-03	l=6100	2	12,2кг
БУ		6*	3.504.1-24.2 4002-03	l=7060	2	14,12кг
БУ		7*	3.504.1-24.2 4003-03	l=7030	2	14,06кг
БУ		8*	3.504.1-24.2 4004-03	l=7010	2	14,02кг
БУ		9*	3.504.1-24.2 4005-03	l=7000	2	14,00кг
БУ		10*	3.504.1-24.2 4006	Ф10А-IГОСТ5781-82 l=1060	104	0,65кг
А3		11	3.504.1-24.2 0040-05	Обойма 0-18	1	
				Материалы		
				Бетон гидротехнический		
				300, В6	0,98	м³
				3.504.1-24.2 4000-04		АСШ 70.30-16
				Детали		
				Ф16А-IIIГОСТ5781-82		
БУ		5*	3.504.1-24.2 4001-04	l=6100	2	9,64кг
БУ		6*	3.504.1-24.2 4002-04	l=7060	2	11,15кг
БУ		7*	3.504.1-24.2 4003-04	l=7030	2	11,11кг
БУ		8*	3.504.1-24.2 4004-04	l=7010	2	11,08кг
БУ		9*	3.504.1-24.2 4005-04	l=7000	2	11,06кг
БУ		10*	3.504.1-24.2 4006	Ф10А-IГОСТ5781-82 l=1060	104	0,65кг
А3		11	3.504.1-24.2 0040-06	Обойма 0-16		
				Материалы		
				Бетон гидротехнический		
				300, В6	0,98	м³

Формат	Зона	Поз.	Обозначение	Наименование	Кол.	Примечание
				3.504.1-24.2 4000-10		АСШ 60.30-25
				Детали		
				Ф25А-IIIГОСТ5781-82		
БУ		5*	3.504.1-24.2 4001-10	l=5100	2	19,64кг
БУ		6*	3.504.1-24.2 4002-10	l=6060	2	23,33кг
БУ		7*	3.504.1-24.2 4003-10	l=6030	2	23,22кг
БУ		8*	3.504.1-24.2 4004-10	l=6010	2	23,14кг
БУ		9*	3.504.1-24.2 4005-10	l=6000	2	23,10кг
БУ		10*	3.504.1-24.2 4006	Ф10А-IГОСТ5781-82 l=1060	94	0,65кг
А3		11	3.504.1-24.2 0040-02	Обойма 0-25	1	
				Материалы		
				Бетон гидротехнический		
				300, В6	0,82	м³
				3.504.1-24.2 4000-11		АСШ 60.30-22
				Детали		
				Ф22А-IIIГОСТ5781-82		
БУ		5*	3.504.1-24.2 4001-11	l=5100	2	15,20кг
БУ		6*	3.504.1-24.2 4002-11	l=6060	2	18,06кг
БУ		7*	3.504.1-24.2 4003-11	l=6030	2	17,97кг
БУ		8*	3.504.1-24.2 4004-11	l=5010	2	17,91кг
БУ		9*	3.504.1-24.2 4005-11	l=6000	2	17,88кг
БУ		10*	3.504.1-24.2 4006	Ф10А-IГОСТ5781-82 l=1060	94	0,65кг
А3		11	3.504.1-24.2 0040-03	Обойма 0-22	1	
				Материалы		
				Бетон гидротехнический		
				300, В6	0,82	м³

Нач.отдел	Князев	
Нормконт.	Конов	
Гл.спец.	Вульфсон	
Рук.гр.	Матвеева	
Гроспр.	Монощенко	
Проверил	Зульфсон	

3.504.1-24.2 4000

Анкерная свая
АСШ 50.30...
АСШ 70.30.

Стадия	Лист	Листов
Р	1	2

Союзморниипроект
Ленморниипроект
Ленинград

Формат А2

Т 20993

Формат	Зона	Поз.	Обозначение	Наименование	Кол.	Примечание
			3.504.1-24.2 4000-12			АСШ 60.30-20
				Детали		
				Ф20А-III ГОСТ 5781-82		
БЧ		5*	3.504.1-24.2 4001-12	l=5100	2	12,60 кг
БЧ		6*	3.504.1-24.2 4002-12	l=6060	2	14,97 кг
БЧ		7*	3.504.1-24.2 4003-12	l=6030	2	14,89 кг
БЧ		8*	3.504.1-24.2 4004-12	l=6010	2	14,84 кг
БЧ		9*	3.504.1-24.2 4005-12	l=6000	2	14,82 кг
БЧ		10*	3.504.1-24.2 4006	Ф10А-I ГОСТ 5781-82 l=1060	94	0,65 кг
А3		11	3.504.1-24.2 0040-04	Обойма О-20	1	
				Материалы		
				Бетон гидротехнический		
				300, В6	0,82	м³
			3.504.1-24.2 4000-13			АСШ 60.30-18
				Детали		
				Ф18А-III ГОСТ 5781-82		
БЧ		5*	3.504.1-24.2 4001-13	l=5100	2	10,20 кг
БЧ		6*	3.504.1-24.2 4002-13	l=6060	2	12,12 кг
БЧ		7*	3.504.1-24.2 4003-13	l=6030	2	12,06 кг
БЧ		8*	3.504.1-24.2 4004-13	l=6010	2	12,02 кг
БЧ		9*	3.504.1-24.2 4005-13	l=6000	2	12,00 кг
БЧ		10*	3.504.1-24.2 4006	Ф10А-I ГОСТ 5781-82 l=1060	94	0,65 кг
А3		11	3.504.1-24.2 0040-05	Обойма О-18	1	
				Материалы		
				Бетон гидротехнический		
				300, В6	0,82	м³
			3.504.1-24.2 4000-14			АСШ 60.30-16
				Детали		
				Ф16А-III ГОСТ 5781-82		
БЧ		5*	3.504.1-24.2 4001-14	l=5100	2	8,06 кг
БЧ		6*	3.504.1-24.2 4002-14	l=6060	2	9,57 кг
БЧ		7*	3.504.1-24.2 4003-14	l=6030	2	9,53 кг
БЧ		8*	3.504.1-24.2 4004-14	l=6010	2	9,50 кг
БЧ		9*	3.504.1-24.2 4005-14	l=6000	2	9,48 кг
БЧ		10*	3.504.1-24.2 4006	Ф10А-I ГОСТ 5781-82 l=1060	94	0,56 кг
А3		11	3.504.1-24.2 0040-06	Обойма О-16	1	
				Материалы		
				Бетон гидротехнический		
				300, В6	0,82	м³

Формат	Зона	Поз.	Обозначение	Наименование	Кол.	Примечание
			3.504.1-24.2 4000-20			АСШ 50.30-25
				Детали		
				Ф25А-III ГОСТ 5781-82		
БЧ		5*	3.504.1-24.2 4001-20	l=4100	2	15,79 кг
БЧ		6*	3.504.1-24.2 4002-20	l=5060	2	19,48 кг
БЧ		7*	3.504.1-24.2 4003-20	l=5030	2	19,37 кг
БЧ		8*	3.504.1-24.2 4004-20	l=5010	2	19,29 кг
БЧ		9*	3.504.1-24.2 4005-20	l=5000	2	19,25 кг
БЧ		10*	3.504.1-24.2 4006	Ф10А-I ГОСТ 5781-82 l=1060	84	0,65 кг
А3		11	3.504.1-24.2 0040-02	Обойма О-25	1	
				Материалы		
				Бетон гидротехнический		
				300, В6	0,68	м³
			3.504.1-24.2 4000-21			АСШ 50.30-23
				Детали		
				Ф22А-III ГОСТ 5781-82		
БЧ		5*	3.504.1-24.2 4001-21	l=4100	2	12,22 кг
БЧ		6*	3.504.1-24.2 4002-21	l=5060	2	15,08 кг
БЧ		7*	3.504.1-24.2 4003-21	l=5030	2	14,99 кг
БЧ		8*	3.504.1-24.2 4004-21	l=5010	2	14,93 кг
БЧ		9*	3.504.1-24.2 4005-21	l=5000	2	14,90 кг
БЧ		10*	3.504.1-24.2 4006	Ф10А-I ГОСТ 5781-82 l=1060	84	0,65 кг
А3		11	3.504.1-24.2 0040-03	Обойма О-22	1	
				Материалы		
				Бетон гидротехнический		
				300, В6	0,68	м³
			3.504.1-24.2 4000-22			АСШ 50.30-20
				Детали		
				Ф20А-III ГОСТ 5781-82		
БЧ		5*	3.504.1-24.2 4001-22	l=4100	2	10,13 кг
БЧ		6*	3.504.1-24.2 4002-22	l=5060	2	12,50 кг
БЧ		7*	3.504.1-24.2 4003-22	l=5030	2	12,42 кг
БЧ		8*	3.504.1-24.2 4004-22	l=5010	2	12,37 кг
БЧ		9*	3.504.1-24.2 4005-22	l=5000	2	12,35 кг
БЧ		10*	3.504.1-24.2 4006	Ф10А-I ГОСТ 5781-82 l=1060	84	0,65 кг
А3		11	3.504.1-24.2 0040-04	Обойма О-20	1	
				Материалы		
				Бетон гидротехнический		
				300, В6	0,68	м³

Формат	Зона	Поз.	Обозначение	Наименование	Кол.	Примечание
			3.504.1-24.2 4000-23			АСШ 50.30-18
				Детали		
				Ф18А-III ГОСТ 5781-82		
БЧ		5*	3.504.1-24.2 4001-23	l=4100	2	8,20 кг
БЧ		6*	3.504.1-24.2 4002-23	l=5060	2	10,12 кг
БЧ		7*	3.504.1-24.2 4003-23	l=5030	2	10,06 кг
БЧ		8*	3.504.1-24.2 4004-23	l=5010	2	10,02 кг
БЧ		9*	3.504.1-24.2 4005-23	l=5000	2	10,00 кг
БЧ		10*	3.504.1-24.2 4006	Ф10А-I ГОСТ 5781-82 l=1060	84	0,65 кг
А3		11	3.504.1-24.2 0040-05	Обойма О-18	1	
				Материалы		
				Бетон гидротехнический		
				300, В6	0,68	м³
			3.504.1-24.2 4000-24			АСШ 50.30-16
				Детали		
				Ф16А-III ГОСТ 5781-82		
БЧ		5*	3.504.1-24.2 4001-24	l=4100	2	6,48 кг
БЧ		6*	3.504.1-24.2 4002-24	l=5060	2	7,99 кг
БЧ		7*	3.504.1-24.2 4003-24	l=5030	2	7,95 кг
БЧ		8*	3.504.1-24.2 4004-24	l=5010	2	7,92 кг
БЧ		9*	3.504.1-24.2 4005-24	l=5000	2	7,90 кг
БЧ		10*	3.504.1-24.2 4006	Ф10А-I ГОСТ 5781-82 l=1060	84	0,65 кг
А3		11	3.504.1-24.2 0040-06	Обойма О-16	1	
				Материалы		
				Бетон гидротехнический		
				300, В6	0,68	м³

* Поз. 5, 6, 7, 8, 9, 10 см. сборочный чертеж лист 2

Инв. № подл. | Подпись и дата | Взам. инв. №
Т-26993

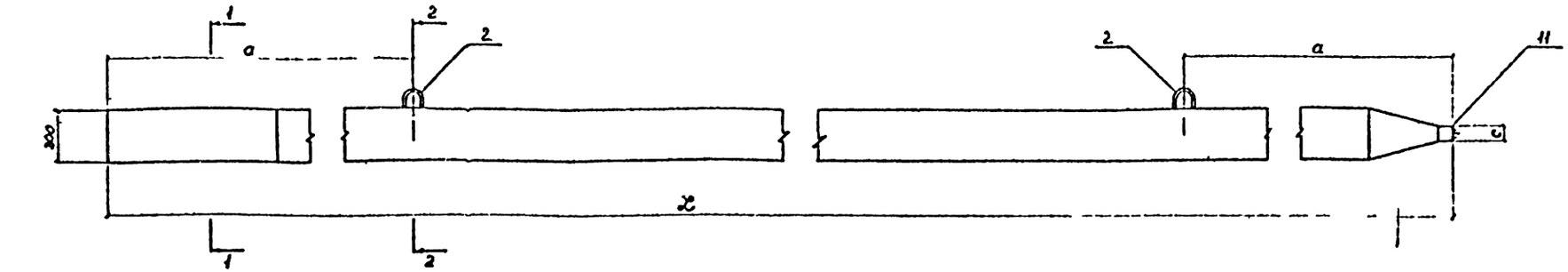

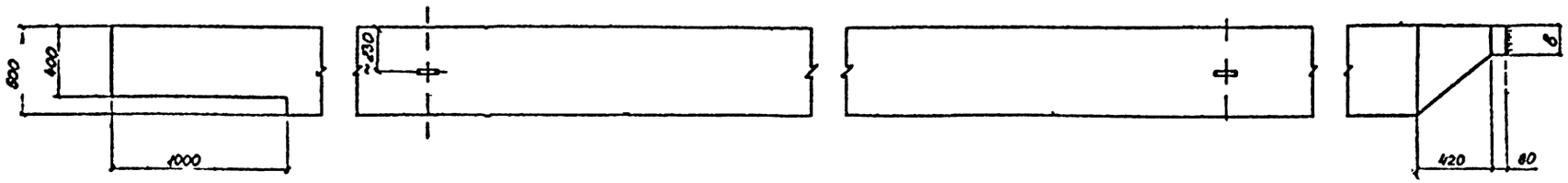

1-1

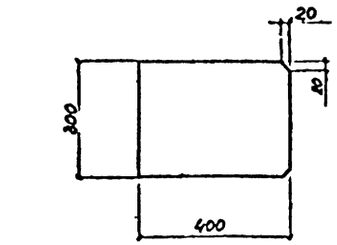

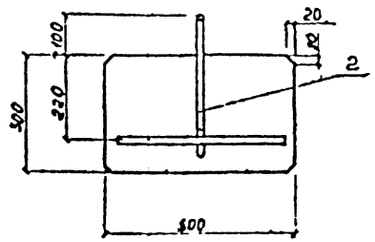

	Марка	Размеры мм				Ф рабочей арматуры	Масса, т
		ℓ	a	b	c		
3.504.1-24.2 4000	АСШ.7030 - 25	7000	1400	165	82	25	2,6
-01	- 22	7000	1400	162	80	22	2,6
-02	- 20	7000	1400	160	76	20	2,6
-03	- 18	7000	1400	158	71	18	2,6
-04	- 16	7000	1400	156	66	16	2,6
-10	АСШ60.30 - 25	6000	1200	165	82	25	2,2
-11	- 22	6000	1200	162	80	22	2,2
-12	- 20	6000	1200	160	76	20	2,2
-13	- 18	6000	1200	158	71	18	2,2
-14	- 16	6000	1200	156	66	16	2,2
-20	АСШ50.30 -25	5000	1200	165	82	25	1,8
-21	- 22	5000	1200	162	80	22	1,8
-22	- 20	5000	1200	160	76	20	1,8
-23	- 18	5000	1200	158	71	18	1,8
-24	- 16	5000	1200	156	66	16	1,8

Исполнения 05-09 и 15-19 - не разработаны.

Инв. № подл. | Подпись и дата | Взам. инв. №
Т 20993

Нач. отд.	Кн з б			3.504 – 24.2 4000СБ	
Нач. сект.	К об				
Гл. инж.	Зуп Р			Анкерная свая АСШ 50.30 АСШ 70.30 Сборочный чертеж	Р / см масш / —
Н. контр.	Кнв б				Лист 1 / Листов 2
Рук. гр.	Дорл а				Северный Речной порт
Инж.	З Ф				

Формат А2

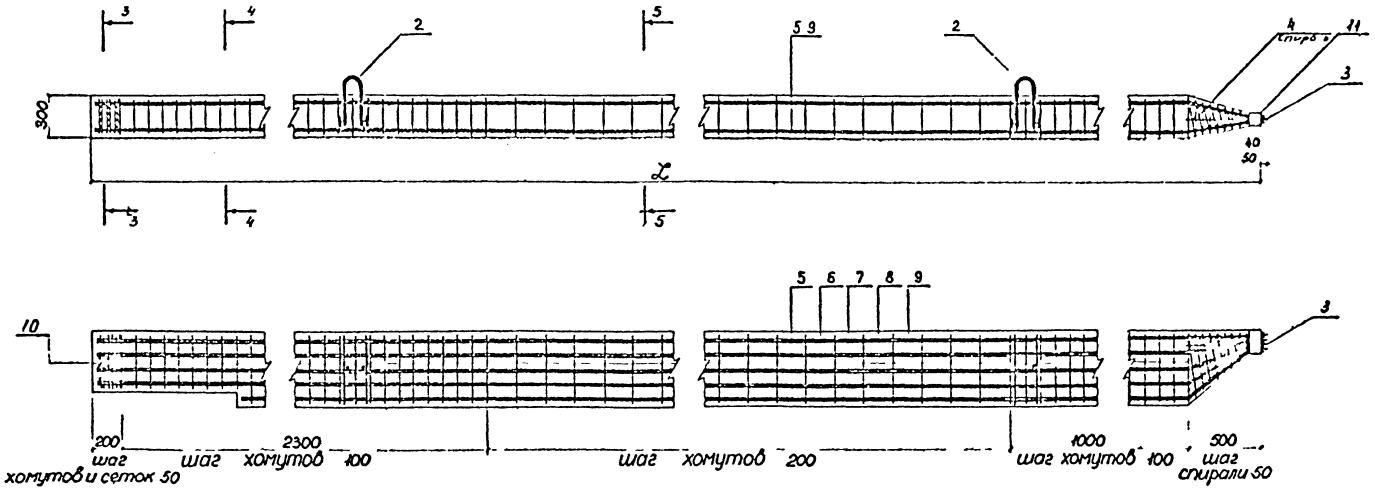

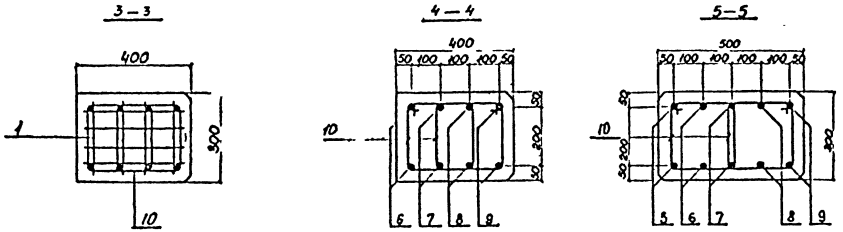

Ведомость деталей

Поз	Эскиз
5	l-630 510 120 400
6	l 590 470 120 400
7	l-560 440 120 400
8	l 540 420 120 420
9	l-530 410 120
10	230 300 230 300

Т-20993 Подпись и дата Взам инв №

Форм	Зона	Поз.	Обозначение	Наименование	Кол.	Примечание
				Документация		
Р			3.504.1-24.2 4100	Сборочный чертеж		ч) 2А2
Р			3.504.1-24.2 ОООПЗ	Пояснительная записка		ч) 2А2
				Сборочные единицы		
А3		1	3.504.1-24.2 0020-03	Сетка С-30	3	
А3		2	3.504.1-24.2 0030-03	Петля П-30	2	
				Детали		
Бг		3	3.504.1-24.2 4105	Ф32А-I ГОСТ 5781-82 ℓ=550	4	3,47 кг
Бг		4	3.504.1-24.2 4106	Ф8А-I ГОСТ 5781-82 ℓ=11400	1	2,53 кг
				Переменные данные для исполнений:		
				3.504.1-24.2 4100		АСШ 70.30-25-С
				Детали		
				Ф25А-III ГОСТ 5781-82		
БУ		5*	3.504.1-24.2 4101	ℓ=7020	4	27,03 кг
БУ		6*	3.504.1-24.2 4102	ℓ=7000	4	26,95 кг
БУ		7*	3.504.1-24.2 4103	ℓ=7000	2	26,95 кг
БУ		8*	3.504.1-24.2 410У	Ф10А-I ГОСТ 5781-82 ℓ=1060	104	0,65 кг
А3		9	3.504.1-24.2 00У0-02	Обойма О-25	1	
				Материалы		
				Бетон гидротехнический	1,01	м³
				300, В6		
				3.504.1-24.2 4100-01		АСШ 70.30-22-С
				Детали		
				Ф22А-III ГОСТ 5781-82		
БУ		5*	3.504.1-24.2 4101-01	ℓ=7020	4	20,92 кг
БУ		6*	3.504.1-24.2 4102-01	ℓ=7000	4	20,86 кг
БУ		7*	3.504.1-24.2 4103-01	ℓ=7000	2	20,86 кг
БУ		8*	3.504.1-24.2 410У	Ф10А-I ГОСТ 5781-82 ℓ=1060	104	0,65 кг
А3		9	3.504.1-24.2 00У0-03	Обойма О-22	1	
				Материалы		
				Бетон гидротехнический		
				300, В6	1,01	м³

Форм	Зона	Поз.	Обозначение	Наименование	Кол	Примечание
				3.504.1-24.2 4100-02		АСШ 70.30-20-С
				Детали		
				Ф20А-III ГОСТ 5781-82		
БУ		5*	3.504.1-24.2 4101-02	ℓ=7020	4	17,34 кг
БУ		6*	3.504.1-24.2 4102-02	ℓ=7000	4	17,29 кг
БУ		7*	3.504.1-24.2 4103-02	ℓ=7000	2	17,29 кг
БУ		8*	3.504.1-24.2 410У	Ф10А-I ГОСТ 5781-82, ℓ=1060	104	0,65 кг
А3		9	3.504.1-24.2 00У0-0У	Обойма О-20	1	
				Материалы		
				Бетон гидротехнический		
				300, В6	1,01	м³
				3.504.1-24.2 4100-03		АСШ 70.30-18-С
				Детали		
				Ф18А-III ГОСТ 5781-82		
БУ		5*	3.504.1-24.2 4101-03	ℓ=7020	4	14,04 кг
БУ		6*	3.504.1-24.2 4102-03	ℓ=7000	4	14,00 кг
БУ		7*	3.504.1-24.2 4103-03	ℓ=7000	2	14,00 кг
БУ		8*	3.504.1-24.2 410У	Ф10А-I ГОСТ 5781-82 ℓ=1060	104	0,65 кг
А3		9	3.504.1-24.2 00У0-05	Обойма О-18		
				Материалы		
				Бетон гидротехнический		
				300, В6	1,01	м³
				3.504.1-24.2 4100-04		АСШ 70.30-16-С
				Детали		
				Ф16А-III ГОСТ 5781-82		
БУ		5*	3.504.1-24.2 4101-04	ℓ=7020	4	11,09 кг
БУ		6*	3.504.1-24.2 4102-04	ℓ=7000	4	11,06 кг
БУ		7*	3.504.1-24.2 4103-04	ℓ=7000	2	11,06 кг
БУ		8*	3.504.1-24.2 4104	Ф10А-I ГОСТ 5781-82, ℓ=1060	104	0,65 кг
А3		9	3.504.1-24.2 00У0-06	Обойма О-16	1	
				Материалы		
				Бетон гидротехнический		
				300, В6	1,01	м³

Формат	Зона	Поз.	Обозначение	Наименование	Кол.	Примечание
				3.504.1-24.2 4100-10		АСШ 60.30-15-С
				Детали		
				Ф25А-III ГОСТ 5781-82		
БУ		5*	3.504.1-24.2 4101-10	ℓ=6020	4	23,18 кг
БУ		6*	3.504.1-24.2 4102-10	ℓ=6000	4	23,10 кг
БУ		7*	3.504.1-24.2 4103-10	ℓ=6000	2	23,10 кг
БУ		8*	3.504.1-24.2 410У	Ф10А-I ГОСТ 5781-82, ℓ=1060	94	0,65 кг
А3		9	3.504.1-24.2 00У0-02	Обойма О-25	1	
				Материалы		
				Бетон гидротехнический		
				300, В6	0,85	м³
				3.504.1-24.2 4100-11		
				Детали		
				Ф22А-III ГОСТ 5781-82		
БУ		5*	3.504.1-24.2 4101-11	ℓ=6020	4	17,94 кг
БУ		6*	3.504.1-24.2 4102-11	ℓ=6000	4	17,82 кг
БУ		7*	3.504.1-24.2 4103-11	ℓ=6000	2	17,82 кг
БУ		8*	3.504.1-24.2 410У	Ф10А-I ГОСТ 5781-82, ℓ=1060	94	0,65 кг
А3		9	3.504.1-24.2 00У0-03	Обойма О-22	1	
				Материалы		
				Бетон гидротехнический		
				300, В6	0,85	м³
				3.504.1-24.2 4100-12		
				Детали		
				Ф20А-III ГОСТ 5781-82		
БУ		5*	3.504.1-24.2 4101-12	ℓ=6020	4	14,87 кг
БУ		6*	3.504.1-24.2 4102-12	ℓ=6000	4	14,82 кг
БУ		7*	3.504.1-24.2 4103-12	ℓ=6000	2	14,82 кг
БУ		8*	3.504.1-24.2 410У	Ф10А-I ГОСТ 5781-82, ℓ=1060	94	0,65 кг
А3		9	3.504.1-24.2 00У0-0У	Обойма О-20	1	
				Материалы		
				Бетон гидротехнический		
				300, В6	0,85	м³

Нач. отд.	Князев		
Гл. спец.	Кулыгин		
Гл. спец.	Вульгин		
Инженер	Матвеева		
Инженер	Сергеева		
Проверил	Сулейманов		

3.504.1-24.2 4100

Анкерная свая
АСШ 70.30-С....
АСШ 50.30-С.

Стадия	Лист	Листов
Р	1	2

Союзморниипроект
Ленморниипроект
Ленинград

Инв. № подл. | Подпись и дата | Взам. инв. №

Т-20993

Формат А2

Формат	Зона	Поз.	Обозначение	Наименование	Кол.	Примечание
				3.504.1-24.2 4100-13		АСШ 50.30-18
				Детали		
				Ф18А-III ГОСТ 5781-82		
БЧ		5*	3.504.1-24.2 4101-13	l=6020	4	12,04 кг
БЧ		6*	3.504.1-24.2 4102-13	l=6000	4	12,00 кг
БЧ		7*	3.504.1-24.2 4103-13	l=6000	2	12,00 кг
БЧ		8*	3.504.1-24.2 410У	Ф10А-I ГОСТ 5781-82, l=1060	94	0,65 кг
А3		9	3.504.1-24.2 ООУО-05	Обойма О-18	1	
				Материалы		
				Бетон гидротехнический		
				300, В6	0,85	м³
				3.504.1-24.2 4100-14		АСШ 50.30-18-с
				Детали		
				Ф16А-III ГОСТ 5781-82		
БЧ		5*	3.504.1-24.2 4101-14	l=6020	4	9,51 кг
БЧ		6*	3.504.1-24.2 4102-14	l=6000	4	9,48 кг
БЧ		7*	3.504.1-24.2 4103-14	l=6000	2	9,48 кг
БЧ		8*	3.504.1-24.2 410У	Ф10А-I ГОСТ 5781-82, l=1060	94	0,65 кг
А3		9	3.504.1-24.2 ООУО-06	Обойма О-16	1	
				Материалы		
				Бетон гидротехнический		
				300, В6	0,85	м³
				3.504.1-24.2 4100-20		АСШ 50.30-25-с
				Детали		
				Ф25А-III ГОСТ 5781-82		
БЧ		5*	3.504.1-24.2 4101-20	l=5020	4	19,33 кг
БЧ		6*	3.504.1-24.2 4102-20	l=5000	4	19,25 кг
БЧ		7*	3.504.1-24.2 4103-20	l=5000	2	19,25 кг
БЧ		8*	3.504.1-24.2 410У	Ф10А-I ГОСТ 5781-82, l=1060	84	0,65 кг
А3		9	3.504.1-24.2 ООУО-02	Обойма О-25	1	
				Материалы		
				Бетон гидротехнический		
				300, В6	0,71	м³

Формат	Зона	Поз.	Обозначение	Наименование	Кол.	Примечание
				3.504.1-24.2 4100-21		АСШ 50.30-22
				Детали		
				Ф22А-III ГОСТ 5781-82		
БЧ		5*	3.504.1-24.2 4101-21	l=5020	4	14,96 кг
БЧ		6*	3.504.1-24.2 4102-21	l=5000	4	14,90 кг
БЧ		7*	3.504.1-24.2 4103-21	l=5000	2	14,90 кг
БЧ		8*	3.504.1-24.2 410У	Ф10А-I ГОСТ 5781-82, l=1060	84	0,65 кг
А3		9	3.504.1-24.2 ООУО-03	Обойма О-22	1	
				Материалы		
				Бетон гидротехнический		
				300, В6	0,71	м³
				3.504.1-24.2 4100-22		АСШ 50.30-20-с
				Детали		
				Ф20А-III ГОСТ 5781-82		
БЧ		5*	3.504.1-24.2 4101-22	l=5020	4	12,40 кг
БЧ		6*	3.504.1-24.2 4102-22	l=5000	4	12,35 кг
БЧ		7*	3.504.1-24.2 4103-22	l=5000	2	12,35 кг
БЧ		8*	3.504.1-24.2 410У	Ф10А-I ГОСТ 5781-82, l=1060	84	0,65 кг
А3		9	3.504.1-24.2 ООУО-0У	Обойма О-20	1	
				Материалы		
				Бетон гидротехнический		
				300, В6	0,71	м³
				3.504.1-24.2 4100-23		АСШ 50.30-18-с
				Детали		
				Ф18А-III ГОСТ 5781-82		
БЧ		5*	3.504.1-24.2 4101-23	l=5020	4	10,04 кг
БЧ		6*	3.504.1-24.2 4102-23	l=5000	4	10,00 кг
БЧ		7*	3.504.1-24.2 4103-23	l=5000	2	10,00 кг
БЧ		8*	3.504.1-24.2 410У	Ф10А-I ГОСТ 5781-82, l=1060	84	0,65 кг
А3		9	3.504.1-24.2 ООУО-05	Обойма О-18	1	
				Материалы		
				Бетон гидротехнический		
				300, В6	0,71	м³

Формат	Зона	Поз.	Обозначение	Наименование	Кол.	Примечание
				3.504.1-24.2 4100-24		АСШ 50.30-16-с
				Детали		
				Ф16А-III ГОСТ 5781-82		
БЧ		5*	3.504.1-24.2 4101-24	l=5020	4	7,93 кг
БЧ		6*	3.504.1-24.2 4102-24	l=5000	4	7,90 кг
БЧ		7*	3.504.1-24.2 4103-24	l=5000	2	7,90 кг
БЧ		8*	3.504.1-24.2 410У	Ф10А-I ГОСТ 5781-82, l=1060	84	0,65 кг
А3		9	3.504.1-24.2 ООУО-06	Обойма О-16	1	
				Материалы		
				Бетон гидротехнический		
				300, В6	0,71	м³

* Поз. 5, 6, 7, 8 см. сборочный чертеж лист 2

Инв. № подл. | Подпись и дата | Взам. инв. №

Т 20 03

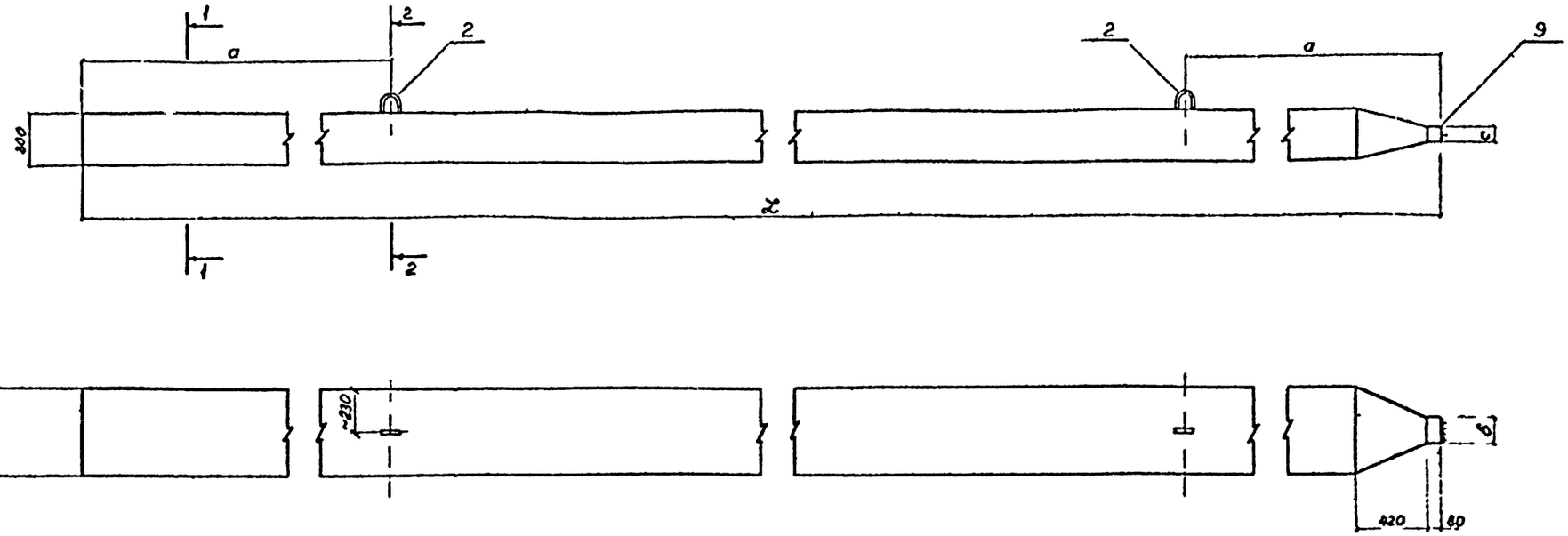

1-1

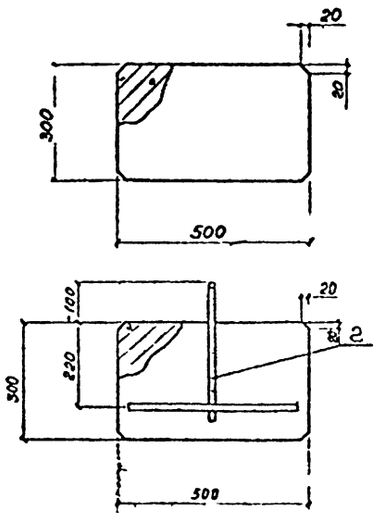

Обозначение	Марка	Размеры мм				Ф рабоч ор-рыум	Масса m
		L	a	б	c		
3.504.1-24.2 4100	АСШ70.30 -25-с	7000	1400	165	87	25	2,6
-01	-22-с	7000	1400	162	80	22	2,6
-02	-20-с	7000	1400	160	76	20	2,6
-03	-18-с	7000	1400	158	71	18	2,6
-04	-16-с	7000	1400	156	66	16	2,6
-10	АСШ60.30 -25-с	6000	1200	165	87	25	2,2
-11	-22-с	6000	1200	162	80	22	2,2
-12	-20-с	6000	1200	160	76	20	2,2
-13	-18-с	6000	1200	158	71	18	2,2
-14	-16-с	6000	1200	156	66	16	2,2
-20	АСШ50.30 -25-с	5000	1200	165	87	25	1,8
-21	-22-с	5000	1200	162	80	22	1,8
-22	-20-с	5000	1200	160	76	20	1,8
-23	-18-с	5000	1200	158	71	18	1,8
-24	-16-с	5000	1200	156	66	18	1,8

Исполнения 05-09 и 15-19 не разработаны

35041-24 2 4100СБ			
Анкерная свая АСШ 70.30 с АСШ 50.30 с Сборочный чертеж	Р	см табл	—

Формат А2

Инв. № подл. | Подпись и дата | Взам. инв. №
Т 20993

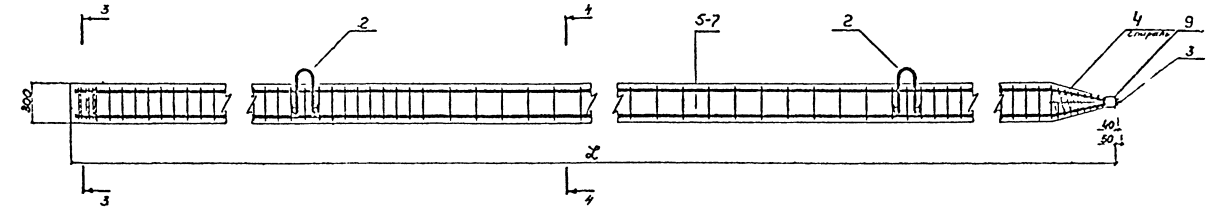

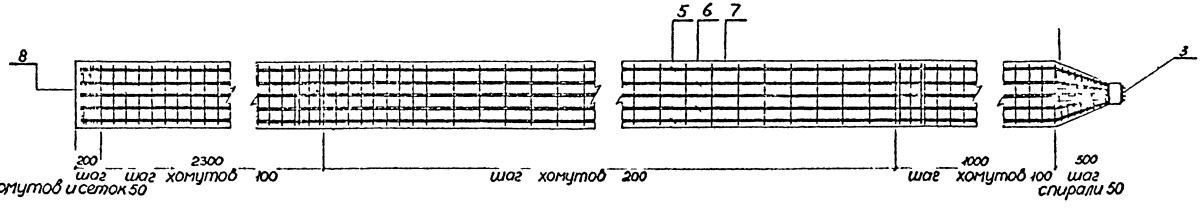

3 — 3

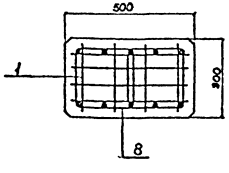

4 — 4

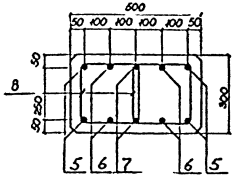

Ведомость деталей

Поз	Эскиз
5	ℓ 530
6	ℓ-530
7	ℓ-520
8	300 / 250 / 300

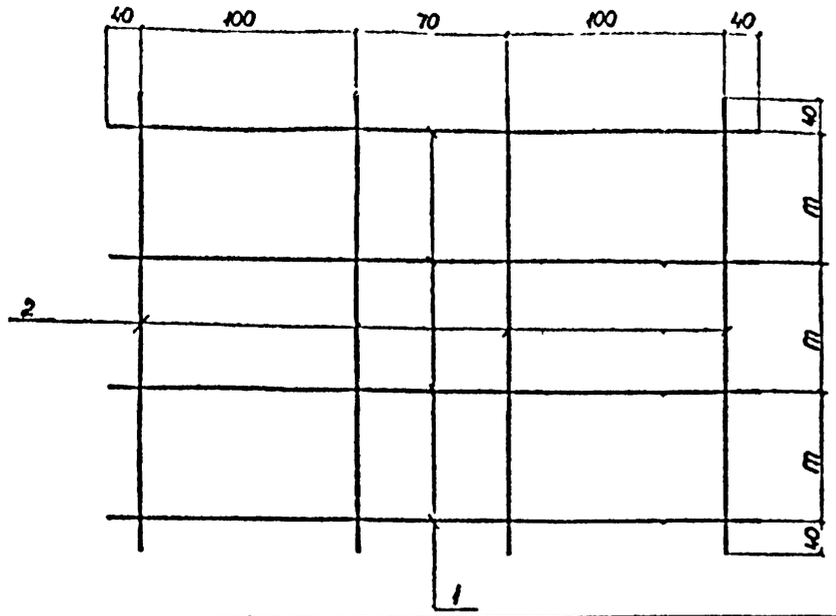

Обозначение	Марка	m, мм	Масса, кг
3.504.1-24.2 0010	С-45	105	1,20
-01	С-40	90	1,12
-02	С-35	75	1,04
-03	С-30	60	0,96

Формат	Зона	Поз.	Обозначение	Наименование	Кол.	Примеч.
				Детали		
БУ		1	3.504.1-24.2 0011	Ф8 А I ГОСТ 5781-82 ℓ=350	4	0,14 кг
			Переменные данные для исполнений:			
				3.504.1-24.2 0010		С-45
БУ		2	3.504.1-24.2 0012	Ф8 А-I ГОСТ 5781-82 ℓ=395	4	0,16 кг
				3.504.1-24.2 0010-01		С-40
БУ		2	-01	Ф 8 А I ГОСТ 5781-82 ℓ=350	4	0,14 кг
				3.504.1-24.2 0010-02		С-35
БУ		2	-02	Ф8 А I ГОСТ 5781-82 ℓ=305	4	0,12 кг
				3.504.1-24.2 0010-03		С-30
		2	-03	Ф8 А-I ГОСТ 5781-82 ℓ=260	4	0,10 кг

Сварка по ГОСТ 14098-68

Нач. отд.	Князев		
Н. контр.	Коннов		
Гл. спец.	Вульфсон		
Рук. гр.	Матвеева		
Проект.	Горлина		
Проверил	Вульфсон		

3.504.1 — 24.2 0010

Сетка С

Стадия	Масса	Масштаб
Р	см. табл.	—

Лист | Листов 1

Союзморинипроект
Ленморинипроект
Ленинград

Формат А3

Инв. № подл. | Подпись и дата | Взам. инв. №
Т-20993

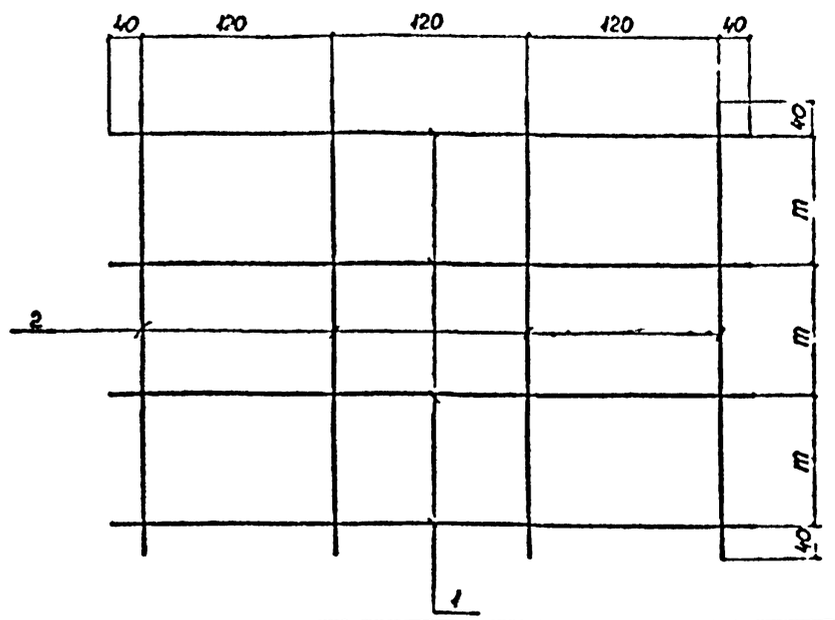

Обозначение	Марка	m, мм	Масса, кг
3.504.1-24.2 0020	С-45-с	105	1,36
-01	С-40-с	90	1,28
-02	С-35-с	75	1,20
-03	С-30-с	60	1,12

Формат	Зона	Поз.	Обозначение	Наименование	Кол.	Примечан.
				Детали		
		1	3.504.1-24.2 0021	Ф8 А-I ГОСТ 5781-82 ℓ=440	4	0,18 кг
			Переменные данные для исполнений:			
				3.504.1-24.2 0020		С-45-с
		2	3.504.1-24.2 0022	Ф8 А-I ГОСТ 5781-82 ℓ=395	4	0,16 кг
				3.504.1-24.2 0020-01		С-40-с
		2	-01	Ф8 А-I ГОСТ 5781-82 ℓ=350	4	0,14 кг
				3.504.1-24.2 0020-02		С-35-с
		2	-02	Ф8 А-I ГОСТ 5781-82 ℓ=305	4	0,12 кг
				3.504.1-24.2 0020-03		С-30-с
		2	03	Ф8 А-I ГОСТ 5781-82 ℓ=260	4	0,10 кг

Сварка по ГОСТ 14098-68

Нач. отд.	Князев		
Н. контр.	Коннов		
Гл. спец.	Вульфсон		
Рук. гр.	Матвеева		
Проект.	Горлина		
Проверил	Вульфсон		

3.504.1 — 24.2 0020

Сетка С-с

Стадия	Масса	Масштаб
Р	см. табл.	—

Лист | Листов 1

Союзморинипроект
Ленморинипроект
Ленинград

Формат А3

Инв. № подл. | Подпись и дата | Взам. инв. №
Т-20993

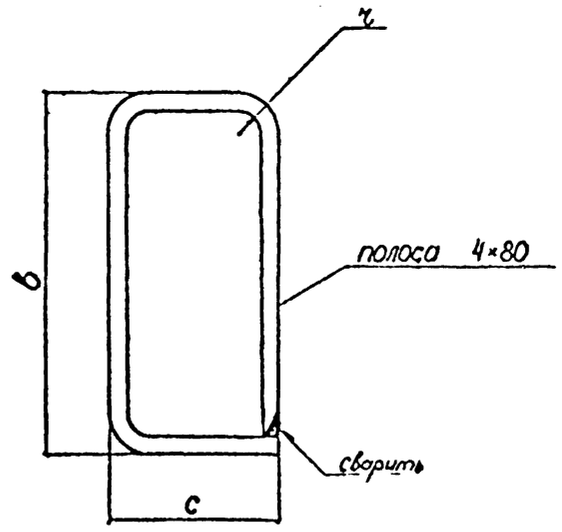

Обозначение	Марка	Размеры, мм			Длина заготовки, мм	Масса, кг
		в	с	r		
3.504.1-24.2 0040	0-32	188	106	18	540	1,70
-01	0-28	168	94	16	490	1,54
-02	0-25	164	86	14	470	1,48
-03	0-22	162	80	13	450	1,42
-04	0-20	160	76	12	440	1,38
-05	0-18	158	71	10	420	1,32
-06	0-16	156	66	10	410	1,29

Нач отд	Князев		3.504.1-24. 2 0040	
Н контр	Коннов		Обойма.	Стадия: Р; Масса: см. табл.; Масштаб: —
Вл спец	Вульфсон			Лист; Листов 1
Рук гр	Матвеева		Полоса 4×80 ГОСТ 103-25 / ВСт3кп ГОСТ 535-79	Союзморинипроект Ленморинипроект Ленинград
Проект	Горлина			
Проверил	Вульфсон			

Формат А3

Инв. № подл. | Подпись и дата | Взам. инв. №

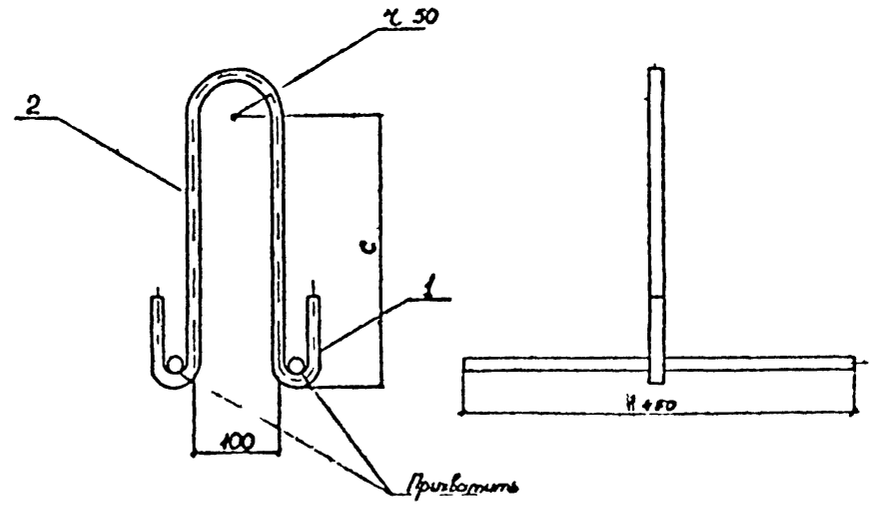

Обозначение	Марка	С, мм	Масса, кг
3.504.1-24.2 0030	П-45	450	9,68
-01	П-40	400	8,64
-02	П-35	350	7,88
-03	П-30	300	7,18

Формат	Зона	Поз.	Обозначение	Наименование	Кол.	Примечан
-				Детали		
БУ		1	3.504.1-24.2 0031	Ф32 А I ГОСТ 5781-82 l=450	2	2,84 кг
			Переменные данные для исполнений:			
				3.504.1-24.2 0030		П-45
БУ		2	3.504.1-24.2 0032	Ф22 А-I ГОСТ 5781-82 l=1350	1	4,00 кг
				3.504.1-24.2 0030-01		П-40
БУ		2	-01	Ф20 А-I ГОСТ 5781-82 l=1200	1	2,96 кг
				3.504.1-24.2 0030-02		П-35
БУ		2	-02	Ф18 А-I ГОСТ 5781-82 l=1100	1	2,20 кг
				3.504.1-24.2 0030-03		П-30
БУ		2	-03	Ф16 А-I ГОСТ 5781-82 l=950	1	1,50 кг

Нач отд	Князев		3.504.1-24 2 0030	
Н контр	Коннов		Петля	Стадия: Р; Масса: см. табл.; Масштаб: —
Вл спец	Вульфсон			Лист; Листов 1
Рук гр	Матвеева			Союзморинипроект Ленморинипроект Ленинград
Проект	Горлина			
Проверил	Вульфсон			

Формат А3

Инв. № подл. | Подпись и дата | Взам. инв. №

Формат	Зона	Поз.	Обозначение	Наименование	Кол.	Примечание
				Документация		
А			3.504.1-24.2 5000СБ	Сборочный чертеж		1/2А2
*			3.504.1-24.2 0000ПЗ	Пояснительная записка		1/2А2
				Сборочные единицы		
А3		1	3.504.1-24.2 5020	Каркас К-2	12	
				Переменные данные для исполнений:		
			3.504.1-24.2 6000			АПШ 14
				Сборочные единицы		
А3		2	3.504.1-24.2 5010	Каркас К-1	4	
А3		3	3.504.1-24.2 5030	Сетка С-1	1	
А3		4	3.504.1-24.2 5040	Сетка С-2	1	
А3		5	3.504.1-24.2 5050	Сетка С-3	2	
А2		6	3.504.1-24.2 5060	Закладное изделие М1	2	
				Детали		
Б4		7	3.504.1-24.2 5001	⌀10 А-III ГОСТ 5781-82 ℓ=350	7	0,16 кг
Б4		8	3.504.1-24.2 5070-02	⌀16 А-I ГОСТ 5781-82 ℓ=1250	2	1,98 кг
Б4		9	3.504.1-24.2 5070	⌀14 А-I ГОСТ 5781-82 ℓ=1150	4	1,39 кг
				Материалы		
				Бетон гидротехнический 300, В6	1,10	м³
				3.504.1-24.2 5000-01		АПЩ 16
				Сборочные единицы		
А3		2	3.504.1-24.2 5010-01	Каркас К-1	4	
А3		3	3.504.1-24.2 5030-01	Сетка С-1	1	
А3		4	3.504.1-24.2 5040-01	Сетка С-2	1	
А3		5	3.504.1-24.2 5050-01	Сетка С-3	2	
А2		6	3.504.1-24.2 5060-01	Закладное изделие МН	2	
				Детали		
Б4		7	3.504.1-24.2 5001	⌀10 А-III ГОСТ 5781-82 ℓ=350	8	0,16 кг
Б4		8	3.504.1-24.2 5070-02	⌀16 А-I ГОСТ 5781-82 ℓ=1250	2	1,98 кг
Б4		9	3.504.1-24.2 5070-01	⌀14 А-I ГОСТ 5781-82 ℓ=1250	4	1,51 кг
				Материалы		
				Бетон гидротехнический 300, В6	1,32	м³
				3.504.1-24.2 5000-02		АПШ 18
				Сборочные единицы		
А3		2	3.504.1-24.2 5010-02	Каркас К-1	4	
А3		3	3.504.1-24.2 5030-02	Сетка С-1	1	
А3		4	3.504.1-24.2 5040-02	Сетка С-2	1	
А3		5	3.504.1-24.2 5050-02	Сетка С-3	2	
А2		6	3.504.1-24.2 5050-02	Закладное изделие М1-2	2	
				Детали		
Б4		7	3.504.1-24.2 5001	⌀10 А-III ГОСТ 5781-82 ℓ=350	9	0,16 кг
Б4		8	3.504.1-24.2 5070-03	⌀18 А-I ГОСТ 5781-82 ℓ=1400	2	2,80 кг
Б4		9	3.504.1-24.2 5070-02	⌀16 А-I ГОСТ 5781-82 ℓ=1250	4	1,98 кг
				Материалы		
				Бетон гидротехнический 300, В6	1,55	м³

Формат	Зона	Поз.	Обозначение	Наименование	Кол.	Примечание
				3.504.1-24.2 5000-03		АПШ 20
				Сборочные единицы		
А3		2	3.504.1-24.2 5010-03	Каркас К-1	4	
А3		3	3.504.1-24.2 5030-03	Сетка С-1	1	
А3		4	3.504.1-24.2 5040-03	Сетка С-2	1	
А3		5	3.504.1-24.2 5050-03	Сетка С-3	2	
А2		6	3.504.1-24.2 5060-03	Закладное изделие М1-3	2	
				Детали		
Б4		7	3.504.1-24.2 5001	⌀10 А-III ГОСТ 5781-82 ℓ=350	10	0,16 кг
Б4		8	3.504.1-24.2 5070-04	⌀20 А-I ГОСТ 5781-82 ℓ=1500	2	3,71 кг
Б4		9	3.504.1-24.2 5070-02	⌀16 А-I ГОСТ 5781-82 ℓ=1250	4	1,98 кг
				Материалы		
				Бетон гидротехнический 300, В6	1,89	м³
				3.504.1-24.2 5000-04		АПШ 22
				Сборочные единицы		
А3		2	3.504.1-24.2 5010-04	Каркас К-1	4	
А3		3	3.504.1-24.2 5030-04	Сетка С-1	1	
А3		4	3.504.1-24.2 5040-04	Сетка С-2	1	
А3		5	3.504.1-24.2 5050-04	Сетка С-3	2	
А2		6	3.504.1-24.2 5060-04	Закладное изделие М1-4	2	
				Детали		
Б4		7	3.504.1-24.2 5001	⌀10 А-III ГОСТ 5781-82 ℓ=350	11	0,16 кг
Б4		8	3.504.1-24.2 5070-05	⌀22 А-I ГОСТ 5781-82 ℓ=1650	2	4,92 кг
Б4		9	3.504.1-24.2 5070-03	⌀18 А-I ГОСТ 5781-82 ℓ=1400	4	2,80 кг
				Материалы		
				Бетон гидротехнический 300, В6	2,25	м³
				3.504.1-24.2 5000-05		АПШ 24
				Сборочные единицы		
А3		2	3.504.1-24.2 5010-05	Каркас К-1	4	
А3		3	3.504.1-24.2 5030-05	Сетка С-1	1	
А3		4	3.504.1-24.2 5040-05	Сетка С-2	1	
А3		5	3.504.1-24.2 5050-05	Сетка С-3	2	
А2		6	3.504.1-24.2 5060-05	Закладное изделие М1-5	2	
				Детали		
Б4		7	3.504.1-24.2 5001	⌀10 А-III ГОСТ 5781-82 ℓ=350	12	0,16 кг
Б4		8	3.504.1-24.2 5070-06	⌀25 А-I ГОСТ 5781-82 ℓ=1780	2	6,85 кг
Б4		9	3.504.1-24.2 5070-04	⌀20 А-I ГОСТ 5781-82 ℓ=1500	4	3,71 кг
				Материалы		
				Бетон гидротехнический 300, В6	2,65	м³

Формат	Зона	Поз.	Обозначение	Наименование	Кол.	Примечание
				3.504.1-24.2 5000-06		АПШ 26
				Сборочные единицы		
А3		2	3.504.1-24.2 5010-06	Каркас К-1	4	
А3		3	3.504.1-24.2 5030-06	Сетка С-1	1	
А3		4	3.504.1-24.2 5040-06	Сетка С-2	1	
А3		5	3.504.1-24.2 5050-06	Сетка С-3	2	
А2		6	3.504.1-24.2 5060-06	Закладное изделие М1-6	2	
				Детали		
Б4		7	3.504.1-24.2 5001	⌀10 А-III ГОСТ 5781-82 ℓ=350	13	0,16 кг
Б4		8	3.504.1-24.2 5070-05	⌀25 А-I ГОСТ 5781-82 ℓ=1780	2	6,85 кг
Б4		9	3.504.1-24.2 5070-04	⌀20 А-I ГОСТ 5781-82 ℓ=1500	4	3,71 кг
				Материалы		
				Бетон гидротехнический 300, В6	3,08	м³
				3.504.1-24.2 5000-07		АПШ 28
				Сборочные единицы		
А3		2	3.504.1-24.2 5010-07	Каркас К-1	4	
А3		3	3.504.1-24.2 5030-07	Сетка С-1	1	
А3		4	3.504.1-24.2 5040-07	Сетка С-2	1	
А3		5	3.504.1-24.2 5050-07	Сетка С-3	2	
А2		6	3.504.1-24.2 5060-07	Закладное изделие МН	2	
				Детали		
Б4		7	3.504.1-24.2 5001	⌀10 А-III ГОСТ 5781-82 ℓ=350	14	0,16 кг
Б4		8	3.504.1-24.2 5070-07	⌀28 А-I ГОСТ 5781-82 ℓ=1900	2	9,18 кг
Б4		9	3.504.1-24.2 6070-05	⌀22 А-I ГОСТ 5781-82 ℓ=1650	4	4,92 кг
				Материалы		
				Бетон гидротехнический 300, В6	3,54	м³

Инв. № подл. | Подпись и дата | Взам. инв. №

Т-20993

Гл. инж.	Князев		
Нач. отд.	Комков		
Гл. спец.	Булгаков		
Рук. гр.	Антонов		
Гл. спец.	Булгаков		
Инженер	Крупина		
Чертежник	Булгаков		

3.504.1-24.2.5000

Анкерная плита АПШ 14..., АПШ 28.

Стадия	Лист	Листов
Р		1

Союзстройпроект Ленинградское отделение Ленморниипроект

Формат А2

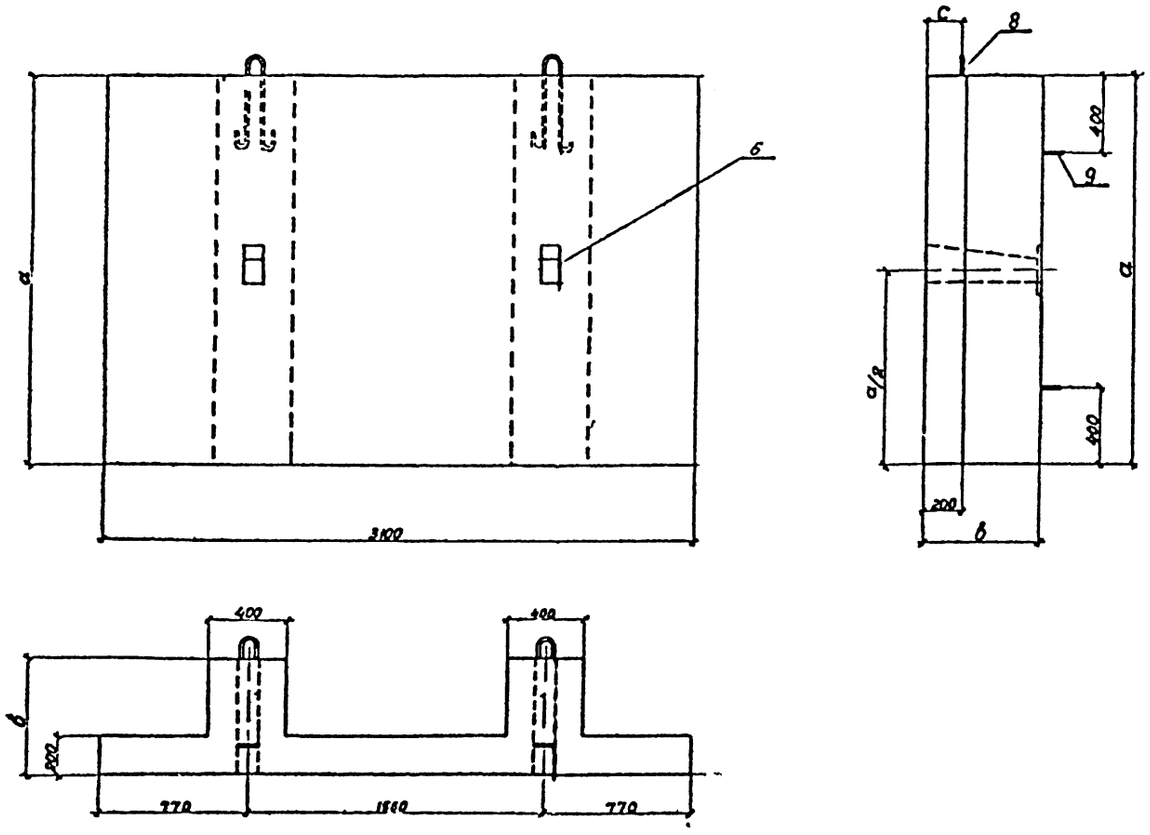

Обозначение	Марка	Размеры мм			Масса т
		а	в	с	
3.504.1 24.2 5000	АПШ 14	1400	400	150	2,8
-01	АПШ 16	1600	400	150	3,4
-02	АПШ 18	1600	500	150	4,0
-03	АПШ 20	2000	600	200	4,9
-04	АПШ 22	2200	700	200	6,8
-05	АПШ 24	2400	800	200	6,9
-06	АПШ 26	2600	900	300	8,0
-07	АПШ 28	2800	1000	360	9,2

3.504.1—24, 2 5000СБ

Анкерная плита АПШ 14...АПШ 28. Сборочный чертеж

Стадия	Масса	Масштаб
Р	см. табл.	—

Союзморниипроект Ленморниипроект Ленинград

Формат А2

Т 20у 3

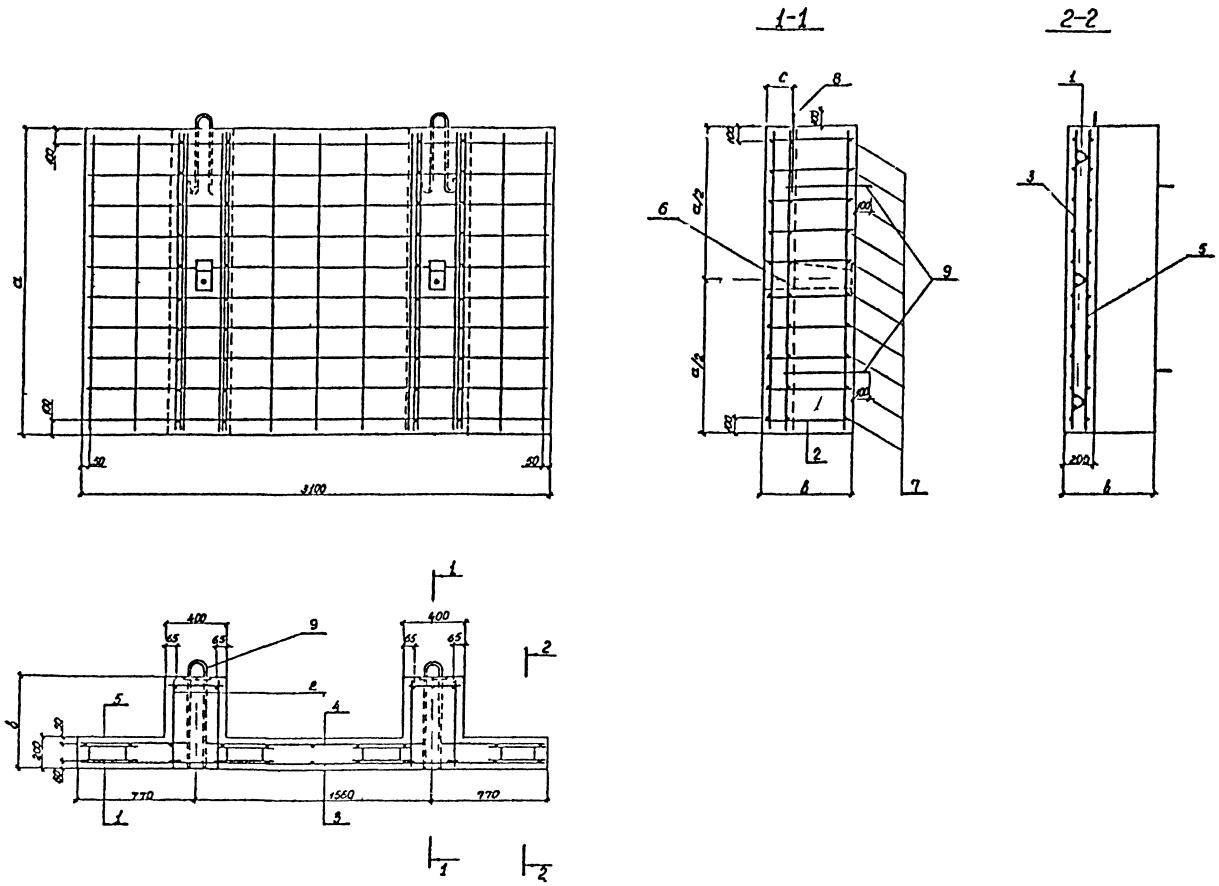

3.504.1-24.2 5000СБ

Лист 2

Формат А2

Т 20393

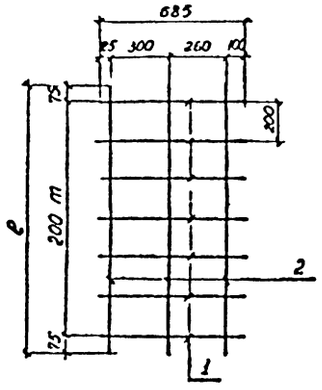

Обозначение	ℓ, мм	m	Масса, кг
3.504.1-24.2 5050	1350	6	8,30
-01	1550	7	9,52
-02	1750	8	10,71
-03	1950	9	11,90
-04	2150	10	13,12
-05	2350	11	14,32
-06	2550	12	15,50
-07	2750	13	16,72

Формат	Зона	Поз	Обозначение	Наименование	Количество на исполнения 3.504.1-24.2 5050								Примечан
					–	01	02	03	04	05	06	07	
БЧ		1	3.504.1-24.2 5051	Ø14А-III ГОСТ 5781-82 ℓ=685	7	8	9	10	11	12	13	14	0,83 кг
		2		Ø10А-III ГОСТ 5781-82									
БЧ			3.504.1-24.2 5052	ℓ=1350	3								0,83 кг
БЧ			-01	ℓ=1550		3							0,96 кг
БЧ			-02	ℓ=1750			3						1,08 кг
БЧ			-03	ℓ=1950				3					1,20 кг
БЧ			-04	ℓ=2150					3				1,33 кг
БЧ			-05	ℓ=2350						3			1,45 кг
БЧ			-06	ℓ=2550							3		1,57 кг
БЧ			-07	ℓ=2750								3	1,70 кг

Сборка по ГОСТ 14098-68

Нач. отд.	Князев			3.504.1-24.2 5050			
Н. контр.	Коннов			Сетка С 3	Стадия	Масса	Масштаб
Гл. спец.	Кулырсон				Р	см. табл.	—
Рук. гр.	Матвеева				Лист	Листов	
Проект.	Круглова				Союзморниипроект Ленморниипроект Ленинград		
Проверил	Кулырсон						

Инв. № подл. Т-20993 | Подпись и дата | Взам. инв. №

Формат А3

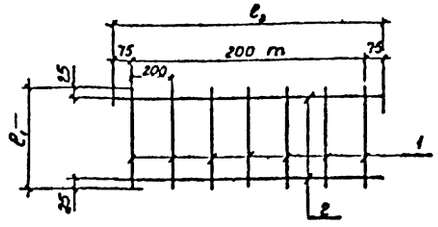

Обозначение	ℓ₂, мм	m	Масса, кг
3.504.1-24.2 5010	1350	6	7,83
-01	1550	7	11,19
-02	1750	8	15,36
-03	1950	9	12,40
-04	2150	10	21,59
-05	2350	11	28,32
-06	2550	12	32,29
-07	2750	13	41,50

Формат	Зона	Поз	Обозначение	Наименование	Количество на исполнения 3.504.1-24.2 5010								Примечан
					–	01	02	03	04	05	06	07	
		1		Ø14А-III ГОСТ 5781-82									
БЧ			3.504.1-24.2 5011	ℓ₁ 350	7								0,42 кг
БЧ			-01	ℓ₁ 400		8							0,48 кг
БЧ			-02	ℓ₁ 450			9						0,54 кг
БЧ			-03	ℓ₁ 550				10					0,67 кг
БЧ			-04	ℓ₁ 650					11				0,79 кг
БЧ			-05	ℓ₁ 750						12			0,91 кг
БЧ			-06	ℓ₁ 850							13		1,03 кг
БЧ			-07	ℓ₁ 950								14	1,15 кг
БЧ		2	3.504.1-24.2 5012	Ø14А-III ГОСТ 5781-82 ℓ₂ 1350	3								1,63 кг
БЧ		2	-01	Ø16А-III ГОСТ 5781-82 ℓ₂ 1550		3							2,45 кг
		2		Ø18А-III ГОСТ 5781-82									
БЧ			-02	ℓ₂ 1750			3						3,50 кг
БЧ			-03	ℓ₂ 1950				3					3,90 кг
БЧ			-04	ℓ₂ 2150					3				4,30 кг
		2		Ø20А-III ГОСТ 5781-82									
БЧ			-05	ℓ₂ 2350						3			5,80 кг
БЧ			-06	ℓ₂ 2550							3		6,30 кг
БЧ		2	-07	Ø22А-III ГОСТ 5781-82 ℓ₂ 2750								3	8,20 кг

Сборка по ГОСТ 14098-68.

Нач. отд.	Князев			3.504.1-24.2 5010			
Н. контр.	Коннов			Каркас К 1	Стадия	Масса	Масштаб
Гл. спец.	Кулырсон				Р	см. табл.	—
Рук. гр.	Матвеева				Лист	Листов	
Проект.	Круглова				Союзморниипроект Ленморниипроект Ленинград		
Проверил	Кулырсон						

Инв. № подл. Т-20993 | Подпись и дата | Взам. инв. №

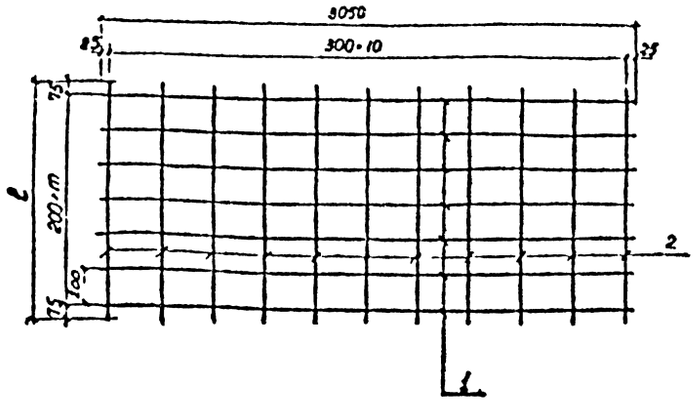

Обозначение	l, мм	m	Масса, кг
3 5041-24 2 5030	1350	6	34,96
-01	1550	7	40,08
-02	1750	8	45,09
-03	1950	9	50,10
-04	2150	10	55,22
-05	2350	11	60,23
-06	2550	12	65,24
-02	2750	13	70,36

Формат	Зона	Поз	Обозначение	Наименование	Количество на исполнения 3 5041-24 2 5030								Примечан
					—	01	02	03	04	05	06	07	
БЧ		1	3 5041-24 2 5031	Ф14А III ГОСТ 5781-82 l=3050	7	8	9	10	11	12	13	14	3,69 кг
БЧ		2		Ф10А-III ГОСТ 5781 82									
БЧ			3 5041-24 2 5032	l=1350	11								0,83 кг
БЧ			-01	l=1550		11							0,96 кг
БЧ			-02	l=1750			11						1,08 кг
БЧ			-03	l=1950				11					1,20 кг
БЧ			-04	l=2150					11				1,33 кг
БЧ			-05	l=2350						11			1,45 кг
БЧ			-06	l=2550							11		1,57 кг
БЧ			-07	l=2750								11	1,70 кг

Сварка по ГОСТ 14098-68

Нач отд	Князев		
Н контр	Коннов		
Гл спец	Рульфсон		
Рук гр	Матвеева		
Проект	Круглова		
Проверил	Рульфсон		

3 5041-24 2 5030

Сетка С-1

Стадия	Масса	Масштаб
Р	см табл	—

Лист | Листов 1

Союзморниипроект
Ленморниипроект
Ленинград

Инв № подл. Т-20993 | Подпись и дата | Взам инв №

Формат А3

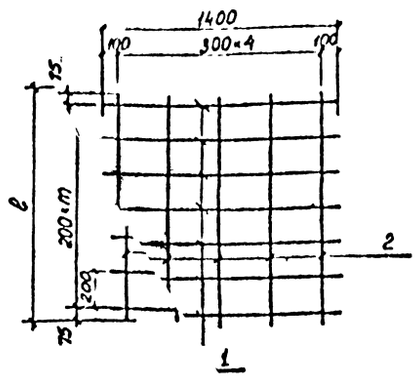

Обозначение	l, мм	m	Масса кг
3 5041-24 2 5040	1350	6	15,98
-01	1550	7	18,32
-02	1750	8	20,61
-03	1950	9	22,90
-04	2150	10	25,24
-05	2350	11	27,53
-06	2550	12	29,82
-07	2750	13	32,16

Формат	Зона	Поз	Обозначение	Наименование	Количество на исполнения								Примечан
					—	01	02	03	04	05	06	07	
БЧ		1	3 5041-24 2 5041	Ф14А III ГОСТ 5781-82 l=1400	7	8	9	10	11	12	13	14	1,69 кг
БЧ		2		Ф10А III ГОСТ 5781-82									
БЧ			3 5041-24 2 5042	l=1350	5								0,83 кг
БЧ			-01	l=1550		5							0,96 кг
БЧ			-02	l=1750			5						1,08 кг
БЧ			-03	l=1950				5					1,20 кг
БЧ			-04	l=2150					5				1,33 кг
БЧ			-05	l=2350						5			1,45 кг
БЧ			-06	l=2550							5		1,57 кг
БЧ			-07	l=2750								5	1,70 кг

Сварка по ГОСТ 14098-68

Нач отд	Князев		
Н контр	Коннов		
Гл спец	Рульфсон		
Рук гр	Матвеева		
Проект	Круглова		
Проверил	Рульфсон		

3 5041-24. 2 5040

Сетка С-2

Стадия	Масса	Масштаб
Р	см табл	—

Лист | Листов 1

Союзморниипроект
Ленморниипроект
Ленинград

Инв № подл. Т-20993 | Подпись и дата | Взам инв №

Формат А3

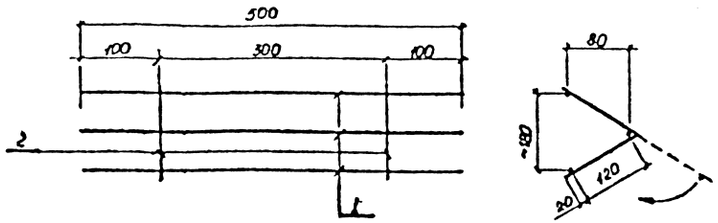

Формат	Зона	Поз	Обозначение	Наименование	Кол	Примечан
				Ø8 А-I ГОСТ 5781-82		
БЧ		1	3.504.1-24.2 5021	ℓ=500	3	0,20 кг
БЧ		2	3.504.1-24.2 5022	ℓ=300	2	0,12 кг

Сварка по ГОСТ 14098-68

Инв.№ подл.	Подпись и дата	Взам.инв.№
Т-20993		

				3504.1-24.2 5020		
Нач.отд	Князев			Каркас К-2	Стадия: Р	Масса: 0,84
Н.контр	Коннов				Лист	Листов
Гл.спец	Рудольфсон				Союзморниипроект Ленморниипроект Ленинград	
Рук.гр	Мотовилов					
Проект	Урусова					
Проверил	Бурмистрова					

Формат А3

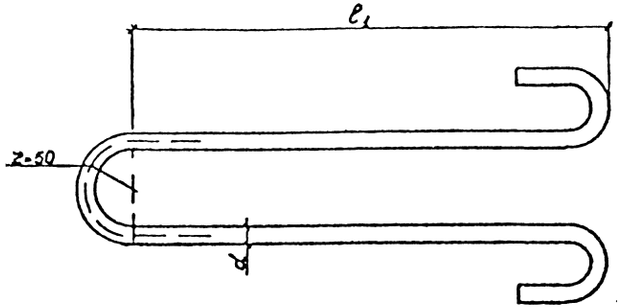

Обозначение	Наименование	ℓ1, мм	Масса, кг
3.504.1-24.2 5070	Ø14 А-I ГОСТ 5781-82 ℓ=1150	400	1,39
-01	Ø14 А-I ГОСТ 5781-82 ℓ=1250	450	1,51
-02	Ø16 А-I ГОСТ 5781-82 ℓ=1250	450	1,98
-03	Ø18 А-I ГОСТ 5781-82 ℓ=1400	500	2,80
-04	Ø20 А-I ГОСТ 5781-82 ℓ=1500	550	3,71
-05	Ø22 А-I ГОСТ 5781-82 ℓ=1650	600	4,92
-06	Ø25 А-I ГОСТ 5781-82 ℓ=1780	650	6,85
-07	Ø28 А-I ГОСТ 5781-82 ℓ=1900	700	9,18

Инв.№ подл.	Подпись и дата	Взам.инв.№
Т-20993		

				3504.1-24.2 5070		
Нач.отд	Князев			Петля	Стадия: Р	Масса: см. табл.
Н.контр	Коннов				Лист	Листов
Гл.спец	Рудольфсон				Союзморниипроект Ленморниипроект Ленинград	
Рук.гр	Мотовилов					
Проект	Урусова					

Формат А3

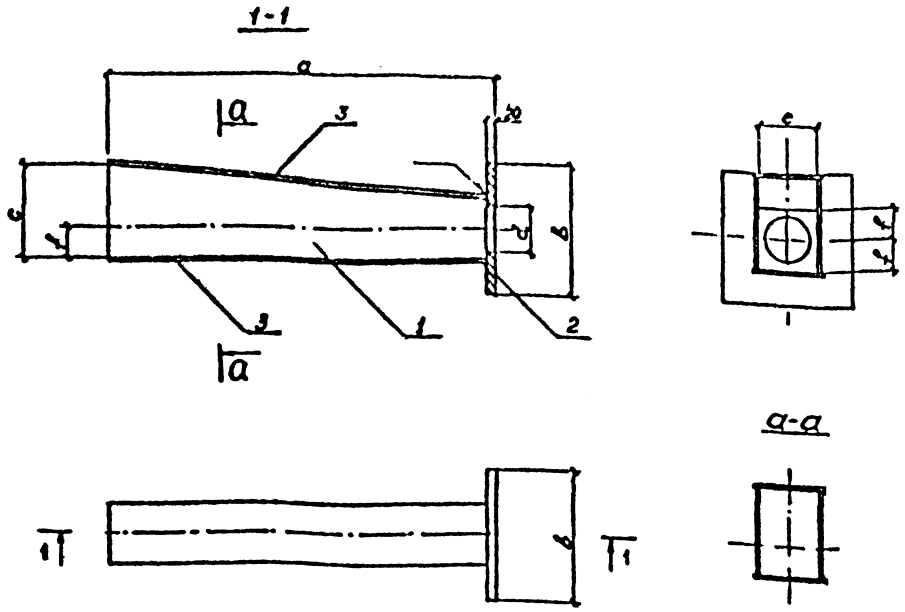

Обозначение	Марка	Размеры, мм						Масса, кг
		a	b	c	d	e	f	
3504.1-24.2 5060	М1	400	200	130	70	100	50	11,29
-01	М1-1	450	200	130	70	100	50	12,02
-02	М1-2	500	220	150	80	110	55	14,66
-03	М1-3	600	220	170	90	120	60	16,99
-04	М1-4	700	260	190	100	130	65	22,64
-05	М1-5	800	260	200	100	130	65	24,82
-06	М1-6	900	300	210	110	140	70	31,12
-07	М1-7	1000	300	220	110	140	70	33,58

Формат	Зона	Поз.	Обозначение	Наименование	Кол.	Примечание
			Переменные данные для исполнений			
				Детали		
				3504.1-24.2 5060		М1
А3		1	3504.1-24.2 5061	Щека	2	
А3		2	3504.1-24.2 5062	Подкладка	1	
Б4		3	3504.1-24.2 5063	Лист П-НБ 4×380×120 ГОСТ 19903-74		
				ВСт3кп ГОСТ 14637-79	2	
				3504.1-24.2 5060-01		М1-1
А3		1	3504.1-24.2 5061-01	Щека	2	
А3		2	3504.1-24.2 5062-01	Подкладка	1	
Б4		3	3504.1-24.2 5063-01	Лист П-НБ 4×380×120 ГОСТ 19903-74		
				ВСт3кп ГОСТ 14637-79	2	
				3504.1-24.2 5060-02		М1-2
А3		1	3504.1-24.2 5061-02	Щека	2	
А3		2	3504.1-24.2 5062-02	Подкладка	1	
Б4		3	3504.1-24.2 5063-02	Лист П-НБ 4×380×120 ГОСТ 19903-74		
				ВСт3кп ГОСТ 14637-79	2	
				3504.1-24.2 5060-03		М1-3
А3		1	3504.1-24.2 5061-03	Щека	2	
А3		2	3504.1-24.2 5062-03	Подкладка	1	
Б4		3	3504.1-24.2 5063-03	Лист П-НБ 4×380×120 ГОСТ 19903-74		
				ВСт3кп ГОСТ 14637-79	2	

Формат	Зона	Поз.	Обозначение	Наименование	Кол.	Примечание
				3504.1-24.2 5060-04		М1-4
А3		1	3504.1-24.2 5061-04	Щека	2	
А3		2	3504.1-24.2 5062-04	Подкладка	1	
Б4		3	3504.1-24.2 5063-04	Лист П-НБ 4×380×120 ГОСТ 19903-74		
				ВСт3кп ГОСТ 14637-79	2	
				3504.1-24.2 5060-05		М1-5
А3		1	3504.1-24.2 5061-05	Щека	2	
А3		2	3504.1-24.2 5062-05	Подкладка	1	
Б4		3	3504.1-24.2 5063-05	Лист П-НБ 4×380×120 ГОСТ 19903-74	1	
				ВСт3кп ГОСТ 14637-79		
				3504.1-24.2 5060-06	2	М1-6
А3		1	3504.1-24.2 5061-06	Щека	2	
А3		2	3504.1-24.2 5062-06	Подкладка	1	
Б4		3	3504.1-24.2 5063-06	Лист П-НБ 4×380×120 ГОСТ 19903-74		
			3504.1-24.2 5064-06	ВСт3кп ГОСТ 14637-79	2	
				3504.1-24.2 5067-07		М1-7
А3		1	3504.1-24.2 5061-07	Щека	2	
А3		2	3504.1-24.2 5062-07	Подкладка	1	
Б4		3	3504.1-24.2 5063-07	Лист П-НБ 4×380×120 ГОСТ 19903-74		
				ВСт3кп ГОСТ 14637-79	2	

1. Сварка электродами марки Э42 по ГОСТ 9466-75 и ГОСТ 9467-75
2. Сварные швы по ГОСТ 5264-80. Высота швов 4 мм

Нач. отд.	Князев		3504.1-24.2 5060	
Н. контр.	Конной		Закладное изделие М1	Стад. Р / Масса / Масштаб —
Гл. спец.	Вуткерсон			Лист / Листов
Рук. гр.	Матвеева			Сатюрнипроект Ленинградпроект Ленинград
Проект.	Круглова			
Проверил	Вуткерсон			

Инв. № подл. Т-20993 | Подпись и дата | Взам. инв. №

Формат А2

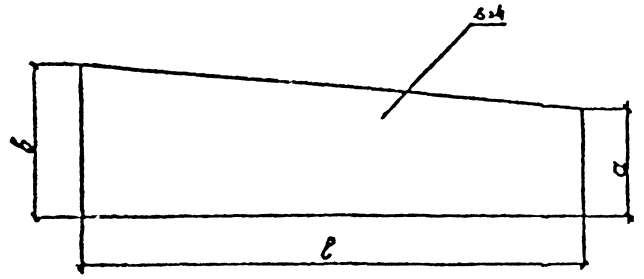

Обозначение	Размеры, мм			Масса, кг
	a	b	ℓ	
3.504.1-24.2 ЗД61	100	130	380	1,37
-01	100	130	430	1,55
-02	110	150	480	1,96
-03	120	170	580	2,64
-04	130	190	680	3,42
-05	130	200	780	4,04
-06	140	210	880	4,84
-07	140	220	980	5,54

Инв.№ подл. | Подпись и дата | Взам.инв.№

Т-20993

Нач.отд	Князев				
Н.контр	Коннов				
Гл.пец					
Рук.гр					
Пр.					
Пров.					

3504.1-24.2 5061

Щека

Стадия	Масса	Масштаб
Р	см. маст.	—
Лист	Листов 1	

Лист 4 ГОСТ 19903-74
Вставка ГОСТ 14637-79

Союзморниипроект
Ленморниипроект
Ленинград

Формат А3

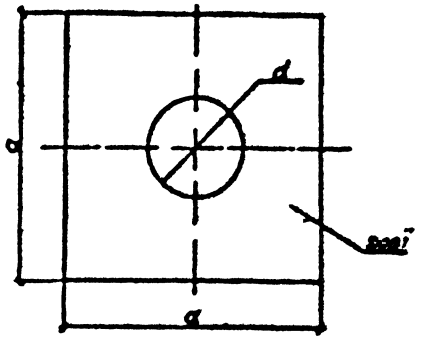

Обозначение	Размеры, мм		Масса, кг
	a	d	
3.504.1-24.2 5062	200	70	5,68
-01	200	70	5,68
-02	220	80	8,81
-03	220	90	6,80
-04	260	100	9,38
-05	260	100	9,39
-06	300	110	12,64
-07	300	110	12,64

Инв.№ подл. | Подпись и дата | Взам.инв.№

Т-20993

Нач.отд	Князев				
Н.контр	Коннов				
Гл.пец					
Рук.гр					
Пр.					
Пров.					

3.504.1-24.2 5062

Подкладка

Стадия	Масса	Масштаб
Р	см. маст.	—
Лист	Листов 1	

Лист 20 ГОСТ 19903-74
Вставка ГОСТ 14637-79

Союзморниипроект
Ленморниипроект
Ленинград

Формат А3

Марка сваи	Изделия арматурные, кг															Изделия заклад, кг		Общий расход, кг
	А-II						А-I								Всего	Полоса		
	ГОСТ 5781-82															ГОСТ 103-76		
	20	22	25	28	32	Итого	6	8	10	20	22	32	36	Итого		5×80	Итого	
АСШ 110 45-32	—	—	—	—	684,51 / 695,74	684,51 / 695,74	2,91	3,50 / 3,99	120,96	—	8,05	11,36	17,58	164,36 / 164,85	848,87 / 860,59	1,70	1,70	850,57 / 862,29
АСШ 100 45-32	—	—	—	—	621,41 / 632,64	621,41 / 632,64	2,91	3,50 / 3,99	112,56	—	8,05	11,36	17,58	155,96 / 156,45	777,37 / 789,09	1,70	1,70	779,07 / 790,79
АСШ 90.45-32	—	—	—	—	558,31 / 569,54	558,31 / 569,54	2,91	3,50 / 3,99	104,16	—	8,05	11,36	17,58	147,56 / 148,05	705,87 / 717,59	1,70	1,70	707,57 / 719,29
АСШ 80 45-32	—	—	—	—	495,21 / 506,44	495,21 / 506,44	2,91	3,50 / 3,99	95,76	—	8,05	11,36	17,58	139,16 / 139,65	634,37 / 646,08	1,70	1,70	636,07 / 647,79
АСШ 110 40-20	268,00 / 272,14	—	—	—	—	268,00 / 272,14	2,88	3,32 / 3,74	112,32	5,93	—	25,24	—	150,39 / 150,81	418,39 / 422,93	1,38	1,38	419,77 / 424,35
АСШ 110 40-22	—	323,33 / 328,33	—	—	—	323,33 / 328,33					—	25,24	—		473,72 / 479,14	1,42	1,42	475,14 / 480,56
АСШ 110 40-25	—	—	417,72 / 424,19	—	—	417,72 / 424,19					—	25,24	—		568,11 / 575,00	1,48	1,48	569,59 / 576,48
АСШ 110 40-28	—	—	—	524,06 / 532,17	—	524,06 / 532,17					—	25,24	—		674,45 / 682,98	1,54	1,54	675,99 / 684,52
АСШ 110 40-32	—	—	—	—	684,51 / 695,24	684,51 / 695,24					—	11,36	17,58	153,39 / 153,81	837,90 / 849,05	1,70	1,70	839,60 / 850,75
АСШ 100 40-20	243,30 / 247,44	—	—	—	—	243,30 / 247,44	2,88	3,32 / 3,74	104,52	5,93	—	25,24	—	141,89 / 142,31	385,19 / 389,75	1,38	1,38	386,57 / 391,15
АСШ 100 40-22	—	293,53 / 298,53	—	—	—	293,53 / 298,53					—	25,24	—		435,42 / 440,84	1,42	1,42	436,84 / 442,26
АСШ 100 40-25	—	—	379,22 / 385,69	—	—	379,22 / 385,69					—	25,24	—		521,11 / 527,94	1,48	1,48	522,59 / 529,42
АСШ 100.40-28	—	—	—	475,76 / 483,87	—	475,76 / 483,87					—	25,24	—		617,65 / 626,16	1,54	1,54	619,19 / 627,72
АСШ 100 40-32	—	—	—	—	621,54 / 632,13	621,54 / 632,13					—	11,36	17,58	145,59 / 146,01	767,13 / 778,14	1,70	1,70	768,83 / 779,84
АСШ 90 40-20	218,60 / 222,74	—	—	—	—	218,60 / 222,74	2,88	3,32 / 3,74	96,72	5,93	—	25,24	—	134,09 / 134,51	352,69 / 357,25	1,38	1,38	354,07 / 358,63
АСШ 90.40-22	—	263,73 / 268,74	—	—	—	263,73 / 268,74					—	25,24	—		397,82 / 403,25	1,42	1,42	399,24 / 404,67
АСШ 90 40-25	—	—	340,72 / 347,13	—	—	340,72 / 347,13					—	25,24	—		474,81 / 481,64	1,48	1,48	476,29 / 483,12
АСШ 90 40-28	—	—	—	427,46 / 435,57	—	427,46 / 435,57					—	25,24	—		561,55 / 570,08	1,54	1,54	563,09 / 571,62
АСШ 90 40-32	—	—	—	—	558,44 / 569,04	558,44 / 569,04					—	11,36	17,58	137,79 / 138,21	699,23 / 707,25	1,70	1,70	700,93 / 708,95
АСШ 80.40-20	193,90 / 198,04	—	—	—	—	193,90 / 198,04	2,88	3,32 / 3,74	88,92	5,93	—	25,24	—	126,29 / 126,71	320,19 / 324,75	1,38	1,38	321,57 / 326,13
АСШ 80 40-22	—	233,93 / 238,94	—	—	—	233,93 / 238,94					—	25,24	—		360,22 / 365,65	1,42	1,42	361,64 / 367,07
АСШ 80 40-25	—	—	302,22 / 308,69	—	—	302,22 / 308,69					—	25,24	—		428,51 / 435,40	1,48	1,48	429,99 / 436,88
АСШ 80 40-28	—	—	—	379,16 / 387,27	—	379,16 / 387,27					—	25,24	—		505,45 / 513,98	1,54	1,54	506,99 / 515,52
АСШ 80 40-32	—	—	—	—	495,34 / 505,93	495,34 / 505,93					—	11,36	17,58	129,99 / 130,41	625,33 / 636,34	1,70	1,70	627,03 / 638,04
АСШ 70 40-20	169,20 / 173,34	—	—	—	—	169,20 / 173,34	2,88	3,32 / 3,74	81,12	5,93	—	25,24	—	118,49 / 118,91	287,69 / 292,25	1,38	1,38	289,07 / 293,65
АСШ 70 40-22	—	204,13 / 209,14	—	—	—	204,13 / 209,14					—	25,24	—		322,69 / 328,05	1,42	1,42	324,04 / 329,47
АСШ 70 40-25	—	—	263,72 / 270,19	—	—	263,72 / 270,19					—	25,24	—		382,21 / 389,10	1,48	1,48	383,69 / 390,58
АСШ 70 40-28	—	—	—	330,86 / 338,97	—	330,86 / 338,97					—	25,24	—		449,35 / 457,88	1,54	1,54	450,89 / 459,42
АСШ 70 40-32	—	—	—	—	432,24 / 442,84	432,24 / 442,84					—	11,36	17,58	122,19 / 122,61	554,43 / 565,45	1,70	1,70	556,13 / 567,15

Нач.отдел	Князев		
Нормкомп	Коннов		
Гл.спец	Вульфсон		
Рис.грат	Мотвлева		
Проверил	Вульфсон		

3.504.1 – 24.2 0000РС

Ведомость расхода стали.

Стадия	Лист	Листов
Р	1	3

Союзмонтажпроект
Ленмонтажпроект

Формат А2

Инв. № подл. | Подпись и дата | Взам. инв. №

Т-20993

Марка сваи	Изделия арматурные кг														Всего	Изделия закладные		Общий расход кг
	А III							А I								Полоса		
	ГОСТ 5781-82															ГОСТ 103-76		
	16	18	20	22	25	28	Итого	6	8	10	16	18	32	Итого		5×80	Итого	
АСШ 90.35-18	—	176,80 / 180,24	—	—	—	—	176,80 / 180,24	2,77	3,10 / 3,53	89,28	—	4,40	25,24	124,29 / 125,22	301,59 / 305,46	1,32	1,32	302,91 / 306,78
АСШ 90.35-20	—	—	218,35 / 222,60	—	—	—	218,35 / 222,60								343,64 / 347,82	1,38	1,38	344,52 / 349,20
АСШ 90.35-22	—	—	—	263,43 / 268,56	—	—	263,43 / 268,56								388,32 / 393,78	1,42	1,42	389,74 / 395,20
АСШ 90.35-25	—	—	—	—	340,34 / 346,98	—	340,34 / 346,98								465,13 / 472,10	1,48	1,48	466,61 / 473,68
АСШ 90.35-28	—	—	—	—	—	426,97 / 435,28	426,97 / 435,28								551,76 / 560,50	1,54	1,54	553,30 / 562,04
АСШ 80.35-18	—	156,80 / 160,24	—	—	—	—	156,80 / 160,24	2,77	3,10 / 3,53	82,08	—	4,40	25,24	117,59 / 118,02	274,39 / 278,26	1,32	1,32	275,71 / 279,58
АСШ 80.35-20	—	—	193,64 / 197,90	—	—	—	193,64 / 197,90								311,23 / 315,02	1,38	1,38	312,61 / 317,30
АСШ 80.35-22	—	—	—	233,60 / 238,76	—	—	233,60 / 238,76								351,19 / 356,78	1,42	1,42	352,61 / 358,20
АСШ 80.35-25	—	—	—	—	301,84 / 308,46	—	301,84 / 308,46								419,43 / 426,48	1,48	1,48	420,91 / 427,96
АСШ 80.35-28	—	—	—	—	—	378,67 / 386,98	378,67 / 386,98								496,26 / 505,00	1,54	1,54	497,80 / 506,54
АСШ 70.35-18	—	136,80 / 140,24	—	—	—	—	136,80 / 140,24	2,77	3,10 / 3,53	74,88	—	4,40	25,24	110,39 / 110,82	247,19 / 251,06	1,32	1,32	248,51 / 252,38
АСШ 70.35-20	—	—	168,95 / 173,20	—	—	—	168,95 / 173,20								279,34 / 284,08	1,38	1,38	280,72 / 285,40
АСШ 70.35-22	—	—	—	203,83 / 208,96	—	—	203,83 / 208,96								314,22 / 319,26	1,42	1,42	315,64 / 321,18
АСШ 70.35-25	—	—	—	—	263,34 / 269,96	—	263,34 / 269,96								323,73 / 330,78	1,48	1,48	325,21 / 332,26
АСШ 70.35-28	—	—	—	—	—	330,37 / 338,68	330,37 / 338,68								440,76 / 449,50	1,54	1,54	442,30 / 451,04
АСШ 60.35-18	—	116,80 / 120,24	—	—	—	—	116,80 / 120,24	2,77	3,10 / 3,53	67,68	—	4,40	25,24	103,19 / 103,62	219,99 / 223,86	1,32	1,32	221,31 / 225,18
АСШ 60.35-20	—	—	144,25 / 148,50	—	—	—	144,25 / 148,50								242,44 / 246,13	1,38	1,38	243,82 / 247,50
АСШ 60.35-22	—	—	—	174,03 / 179,16	—	—	174,03 / 179,16								277,22 / 282,78	1,42	1,42	278,64 / 284,20
АСШ 60.35-25	—	—	—	—	224,84 / 231,46	—	224,84 / 231,46								328,03 / 335,08	1,48	1,48	329,51 / 336,56
АСШ 60.35-28	—	—	—	—	—	282,07 / 290,38	282,07 / 290,38								385,26 / 394,00	1,54	1,54	386,80 / 395,54
АСШ 70.30-16	109,07 / 110,73	—	—	—	—	—	108,07 / 110,73	2,53	2,89 / 3,32	68,64	3,0	—	25,24	102,30 / 103,73	210,37 / 213,46	1,29	1,29	211,66 / 214,75
АСШ 70.30-18	—	136,80 / 140,16	—	—	—	—	136,80 / 140,16								239,10 / 242,89	1,32	1,32	240,42 / 244,21
АСШ 70.30-20	—	—	168,95 / 173,10	—	—	—	168,95 / 173,10								271,25 / 275,85	1,38	1,38	272,63 / 277,27
АСШ 70.30-22	—	—	—	203,83 / 208,84	—	—	203,83 / 208,84								306,13 / 311,57	1,42	1,42	307,55 / 312,99
АСШ 70.30-25	—	—	—	—	263,34 / 269,81	—	263,34 / 269,81								365,64 / 372,54	1,48	1,48	367,12 / 374,02
АСШ 60.30-16	92,27 / 94,93	—	—	—	—	—	92,27 / 94,93	2,53	2,89 / 3,32	62,04	3,0	—	25,24	95,70 / 96,13	182,97 / 191,06	1,29	1,29	189,36 / 192,35
АСШ 60.30-18	—	116,80 / 120,16	—	—	—	—	116,80 / 120,16								212,50 / 216,29	1,32	1,32	213,82 / 217,61
АСШ 60.30-20	—	—	144,25 / 148,40	—	—	—	144,25 / 148,40								239,95 / 244,53	1,38	1,38	241,33 / 245,91
АСШ 60.30-22	—	—	—	174,03 / 179,04	—	—	174,03 / 179,04								269,73 / 275,17	1,42	1,42	271,15 / 276,59
АСШ 60.30-25	—	—	—	—	224,84 / 231,37	—	224,84 / 231,37								320,54 / 327,01	1,48	1,48	322,02 / 328,49
АСШ 50.30-16	76,47 / 79,13	—	—	—	—	—	76,47 / 79,13	2,53	2,89 / 3,32	55,44	3,0	—	25,24	89,10 / 89,35	165,57 / 168,66	1,29	1,29	166,86 / 169,95
АСШ 50.30-18	—	96,80 / 100,16	—	—	—	—	96,80 / 100,16								185,90 / 189,69	1,32	1,32	187,22 / 191,01
АСШ 50.30-20	—	—	119,55 / 123,70	—	—	—	119,55 / 123,70								208,65 / 213,23	1,38	1,38	210,03 / 214,61
АСШ 50.30-22	—	—	—	144,33 / 149,24	—	—	144,33 / 149,24								233,33 / 238,77	1,42	1,42	234,75 / 240,19
АСШ 50.30-25	—	—	—	—	186,34 / 193,81	—	186,34 / 193,81								278,44 / 283,34	1,48	1,48	279,92 / 285,82

Марка плиты	Изделия арматурные кг																	Изделия закладн кг			Общий расход кг
	A III							A I									Всего	Полоса ГОСТ 103 76		Всего	
	ГОСТ 5781 82							ГОСТ 5781 82													
	10	14	16	18	20	22	Итого	8	14	16	18	20	22	25	28	Итого		б 4	б 20		
АПШ 14	18,32	80,76	—	—	—	—	99,08	9,96	5,56	3,95	—	—	—	—	—	19,74	118,55	5,61	5,68	11,29	129,84
АПШ 16	21,04	56,34	29,39	—	—	—	106,73	—	6,05	3,95	—	—	—	—	—	19,96	126,69	6,24	5,68	11,92	138,61
АПШ 18	23,75	63,38	—	42,00	—	—	129,13	—	—	7,90	5,60	—	—	—	—	23,46	152,59	7,85	6,81	14,66	167,25
АПШ 20	26,47	70,42	—	46,80	—	—	143,69	—	—	7,90	—	7,41	—	—	—	25,27	168,96	10,39	6,60	16,99	185,95
АПШ 22	29,18	77,46	—	51,60	—	—	158,24	—	—	—	11,20	—	9,83	—	—	30,99	189,23	13,26	9,35	22,64	211,87
АПШ 24	31,90	84,51	—	—	60,65	—	186,06	—	—	—	—	14,82	—	13,70	—	38,48	224,54	15,44	9,38	24,82	249,36
АПШ 26	34,61	91,55	—	—	75,58	—	201,74	—	—	—	—	14,82	—	13,70	—	38,48	240,22	18,54	12,64	31,18	271,40
АПШ 28	37,33	98,59	—	—	—	98,34	234,26	—	—	—	—	—	—	—	18,35	47,97	282,73	20,94	12,64	33,58	315,81

Примечание

Для сваи АСШ в числителе приведен расход арматуры для сваи со скошенным острием в знаменателе - для сваи с симметричным острием.

Инв. № подл. | Подп. и дата | Взам. инв. №

Т 20993

№ строки	Наименование материала и единицы измерения	Код материала	Код ед. изм.	Количество на марку: АСШ 110.45-32	АСШ 100.45-32	АСШ 90.45-32	АСШ 80.45-32	АСШ 110.40-20	АСШ 110.40-22	АСШ 110.40-25	АСШ 110.40-28	АСШ 110.40-32	АСШ 100.40-20	АСШ 100.40-22	АСШ 100.40-25	АСШ 100.40-28	АСШ 100.40-32	АСШ 90.40-20	АСШ 90.40-22	АСШ 90.40-25	АСШ 90.40-28	АСШ 90.40-32	АСШ 80.40-20	АСШ 80.40-22	АСШ 80.40-25	АСШ 80.40-28	АСШ 80.40-32	АСШ 70.40-20	АСШ 70.40-22	АСШ 70.40-25	АСШ 70.40-28	АСШ 70.40-32
1	Сортовой прокат обыкновен-																															
2	ного качества, т	093000	168	0,87	0,80	0,73	0,65	0,42	0,43	0,58	0,69	0,86	0,39	0,44	0,53	0,63	0,79	0,36	0,41	0,49	0,58	0,71	0,33	0,37	0,44	0,52	0,64	0,30	0,33	0,39	0,46	0,57
3	Сталь арматурная класса А-I, т		168	0,17	0,16	0,15	0,14	0,15	0,15	0,15	0,15	0,16	0,14	0,14	0,14	0,14	0,15	0,14	0,14	0,14	0,14	0,14	0,13	0,13	0,13	0,13	0,13	0,12	0,12	0,12	0,12	0,12
4	диам. 6, т	⌀6	168	0,003	0,003	0,003	0,003	0,003	0,003	0,003	0,003	0,003	0,003	0,003	0,003	0,003	0,003	0,003	0,003	0,003	0,003	0,003	0,003	0,003	0,003	0,003	0,003	0,003	0,003	0,003	0,003	0,003
5	диам. 8, т	⌀8	168	0,004	0,004	0,004	0,004	0,004	0,004	0,004	0,004	0,004	0,004	0,004	0,004	0,004	0,004	0,004	0,004	0,004	0,004	0,004	0,004	0,004	0,004	0,004	0,004	0,004	0,004	0,004	0,004	0,004
6	диам. 10, т	⌀10	168	0,12	0,11	0,10	0,10	0,11	0,11	0,11	0,11	0,11	0,10	0,10	0,10	0,10	0,10	0,10	0,10	0,10	0,10	0,10	0,09	0,09	0,09	0,09	0,09	0,08	0,08	0,08	0,08	0,08
7	диам. 20, т	⌀20	168					0,01	0,01	0,01	0,01	0,01	0,01	0,01	0,01	0,01	0,01	0,01	0,01	0,01	0,01	0,01	0,01	0,01	0,01	0,01	0,01	0,01	0,01	0,01	0,01	0,01
8	диам. 22, т	⌀22	168	0,01	0,01	0,01	0,01																									
9	диам. 32, т	⌀32	168	0,01	0,01	0,01	0,01	0,02	0,02	0,02	0,02	0,01	0,02	0,02	0,02	0,02	0,01	0,02	0,02	0,02	0,02	0,01	0,02	0,02	0,02	0,02	0,01	0,02	0,02	0,02	0,02	0,01
10	диам. 36, т	⌀36	168	0,02	0,02	0,02	0,02					0,02					0,02					0,02					0,02					0,02
11	Сталь арматурная класса А-III, т		168	0,70	0,64	0,58	0,51	0,27	0,33	0,43	0,54	0,70	0,25	0,30	0,39	0,49	0,64	0,22	0,27	0,35	0,44	0,57	0,20	0,24	0,31	0,39	0,51	0,18	0,21	0,27	0,34	0,45
12	диам. 20, т	⌀20	168					0,27					0,25					0,22					0,20					0,18				
13	диам. 22, т	⌀22	168						0,33					0,30					0,27					0,24					0,21			
14	диам. 25, т	⌀25	168							0,43					0,39					0,35					0,31					0,27		
15	диам. 28, т	⌀28	168								0,54					0,49					0,44					0,39					0,34	
16	диам. 32, т	⌀32	168	0,70	0,64	0,58	0,51					0,70					0,64					0,57					0,51					0,45
17	Итого сортового проката																															
18	обыкновенного качества, т		168	0,87	0,80	0,73	0,65	0,42	0,43	0,58	0,69	0,86	0,39	0,44	0,53	0,63	0,79	0,36	0,41	0,49	0,58	0,71	0,33	0,37	0,44	0,52	0,64	0,30	0,33	0,39	0,46	0,57
19	Сталь сортовая, т	093100,																														
20		093200	168	0,002	0,002	0,002	0,002	0,002	0,002	0,002	0,002	0,002	0,002	0,002	0,002	0,002	0,002	0,002	0,002	0,002	0,002	0,002	0,002	0,002	0,002	0,002	0,002	0,002	0,002	0,002	0,002	0,002
21	Итого стали в натуральной																															
22	массе, т		168	0,87	0,80	0,73	0,65	0,42	0,43	0,58	0,69	0,86	0,39	0,44	0,53	0,63	0,79	0,36	0,41	0,49	0,58	0,71	0,33	0,37	0,44	0,52	0,64	0,30	0,33	0,39	0,46	0,57
23	Бетон гидротехнический 300,																															
24	В6, м³			2,40	2,18	1,95	1,73	2,15	2,15	2,15	2,15	2,15	1,95	1,95	1,95	1,95	1,95	1,75	1,75	1,75	1,75	1,75	1,55	1,55	1,55	1,55	1,55	1,35	1,35	1,35	1,35	1,35

Инв. № подл. | Подпись и дата | Взам. инв. №

Нач. отд.	Князев		
Нач. сект.	Ком. 20		
Рук. гр.	Ал. 7. 01		
Исполн.	Ал. 7. 01		

3504 1-242 ОПОРМ

Ведомость расх. да материалов

Лист 4

Листов 5

Формат А2

№ строки	Наименование материала и единицы измерения	Код материала	Код ед изм	Количество на марку																																			
				АСШ 90.35 18	АСШ 90.35 20	АСШ 90.35 22	АСШ 90.35 25	АСШ 90.35 28	АСШ 80.35 18	АСШ 80.35 20	АСШ 80.35 22	АСШ 80.35 25	АСШ 80.35 28	АСШ 70.35 18	АСШ 70.35 20	АСШ 70.35 22	АСШ 70.35 25	АСШ 70.35 28	АСШ 60.35 18	АСШ 60.35 20	АСШ 60.35 22	АСШ 60.35 25	АСШ 60.35 28	АСШ 70.30 16	АСШ 70.30 18	АСШ 70.30 20	АСШ 70.30 22	АСШ 70.30 25	АСШ 60.30 16	АСШ 60.30 18	АСШ 60.30 20	АСШ 60.30 22	АСШ 60.30 25	АСШ 50.30 16	АСШ 50.30 18	АСШ 50.30 20	АСШ 50.30 22	АСШ 50.30 25
1	Сортовой прокат обыкно-																																						
2	венного качества, т	093000	168	0,31	0,35	0,40	0,48	0,57	0,28	0,32	0,36	0,43	0,51	0,25	0,28	0,32	0,38	0,45	0,22	0,25	0,28	0,33	0,39	0,21	0,24	0,27	0,31	0,37	0,20	0,22	0,25	0,28	0,33	0,17	0,19	0,21	0,24	0,28
3	Сталь арматурная класса А-I, т		168	0,13	0,13	0,13	0,13	0,13	0,12	0,12	0,12	0,12	0,12	0,11	0,11	0,11	0,11	0,11	0,10	0,10	0,10	0,10	0,10	0,10	0,10	0,10	0,10	0,10	0,10	0,10	0,10	0,10	0,10	0,09	0,09	0,09	0,09	0,09
4	диам. 6, т	ø6	168	0,003	0,003	0,003	0,003	0,003	0,003	0,003	0,003	0,003	0,003	0,003	0,003	0,003	0,003	0,003	0,003	0,003	0,003	0,003	0,003	0,003	0,003	0,003	0,003	0,003	0,003	0,003	0,003	0,003	0,003	0,003	0,003	0,003	0,003	0,003
5	диам. 8, т	ø8	168	0,003	0,003	0,003	0,003	0,003	0,003	0,003	0,003	0,003	0,003	0,003	0,003	0,003	0,003	0,003	0,003	0,003	0,003	0,003	0,003	0,003	0,003	0,003	0,003	0,003	0,003	0,003	0,003	0,003	0,003	0,003	0,003	0,003	0,003	0,003
6	диам. 10, т	ø10	168	0,09	0,09	0,09	0,09	0,09	0,08	0,08	0,08	0,08	0,08	0,08	0,08	0,08	0,08	0,08	0,07	0,07	0,07	0,07	0,07	0,07	0,07	0,07	0,07	0,07	0,06	0,06	0,06	0,06	0,06	0,06	0,06	0,06	0,06	0,06
7	диам. 16, т	ø16	168																					0,00	0,00	0,00	0,00	0,00	0,00	0,00	0,00	0,00	0,00	0,00	0,00	0,00	0,00	0,00
8	диам. 18, т	ø18	168	0,00	0,00	0,00	0,00	0,00	0,00	0,00	0,00	0,00	0,00	0,00	0,00	0,00	0,00	0,00	0,00	0,00	0,00	0,00	0,00															
9	диам. 32, т	ø32	168	0,02	0,02	0,02	0,02	0,02	0,02	0,02	0,02	0,02	0,02	0,02	0,02	0,02	0,02	0,02	0,02	0,02	0,02	0,02	0,02	0,02	0,02	0,02	0,02	0,02	0,02	0,02	0,02	0,02	0,02	0,02	0,02	0,02	0,02	0,02
10	Сталь арматурная класса А-III, т		168	0,18	0,22	0,27	0,35	0,44	0,16	0,20	0,24	0,31	0,39	0,14	0,17	0,21	0,27	0,34	0,12	0,15	0,18	0,23	0,29	0,11	0,14	0,17	0,21	0,27	0,10	0,12	0,15	0,18	0,23	0,08	0,10	0,12	0,15	0,19
11	диам. 16, т	ø16	168																					0,11					0,10					0,08				
12	диам. 18, т	ø18	168	0,18					0,16					0,14					0,12						0,14					0,12					0,10			
13	диам. 20, т	ø20	168	-	0,22					0,20					0,17					0,15						0,17					0,15					0,12		
14	диам. 22, т	ø22	168			0,27					0,24					0,21					0,18						0,21					0,18					0,15	
15	диам. 25, т	ø25	168				0,35					0,31					0,27					0,23						0,27					0,23					0,19
16	диам. 28, т	ø28	168					0,44					0,39					0,34					0,29															
17	Итого сортового проката																																						
18	обыкновенного качества, т		168	0,31	0,35	0,40	0,48	0,57	0,28	0,32	0,36	0,43	0,51	0,25	0,28	0,32	0,38	0,45	0,22	0,25	0,28	0,33	0,39	0,21	0,24	0,27	0,31	0,37	0,20	0,22	0,25	0,28	0,33	0,17	0,19	0,21	0,24	0,28
19	Сталь сортовая, т	093100,																																					
20		093200	168	0,001	0,001	0,001	0,001	0,001	0,001	0,001	0,001	0,001	0,001	0,001	0,001	0,001	0,001	0,001	0,001	0,001	0,001	0,001	0,001	0,001	0,001	0,001	0,001	0,001	0,001	0,001	0,001	0,001	0,001	0,001	0,001	0,001	0,001	0,001
21	Итого стали в натураль-																																						
22	ной массе, т		168	0,31	0,35	0,40	0,48	0,57	0,28	0,32	0,36	0,43	0,51	0,25	0,28	0,32	0,38	0,45	0,22	0,25	0,28	0,33	0,39	0,21	0,24	0,27	0,31	0,37	0,20	0,22	0,25	0,28	0,33	0,17	0,19	0,21	0,24	0,28
23	Бетон гидротехнический 300,																																						
24	В6, м³			1,62	1,52	1,52	1,52	1,52	1,34	1,34	1,34	1,34	1,34	1,16	1,16	1,16	1,16	1,16	1,02	1,02	1,02	1,02	1,02	1,01	1,01	1,01	1,01	1,01	0,85	0,85	0,85	0,85	0,85	0,71	0,71	0,71	0,71	0,71

Инв № подл | Подпись и дата | Взам инв №
Т 20993

№ строки	Наименование материала и единицы измерения	Код		Количество на марку							
		материала	ед. изм.	АПШ 14	АПШ 16	АПШ 18	АПШ 20	АПШ 22	АПШ 24	АПШ 26	АПШ 28
1	Сортовой прокат обыкно-										
2	венного качества, т	093000	168	0,12	0,12	0,13	0,17	0,18	0,21	0,24	0,26
3	Сталь арматурная класса А-I, т		168	0,02	0,01	0,01	0,02	0,02	0,03	0,03	0,02
4	диам. 8, т	ø8	168	0,01							
5	диам. 14, т	ø14	168	0,01	0,01						
6	диам. 16, т	ø16	168	0,00	0,00	0,01	0,01				
7	диам. 18, т	ø18	168			0,01		0,01			
8	диам. 20, т	ø20	168				0,01		0,02	0,02	
9	диам. 22, т	ø22	168					0,01			
10	диам. 25, т	ø25	168						0,01	0,01	
11	диам. 28, т	ø28	168								0,02
12	Сталь арматурная класса А-II, т		168	0,10	0,11	0,12	0,15	0,16	0,18	0,21	0,24
13	диам. 10, т	ø10	168	0,02	0,02	0,02	0,03	0,03	0,03	0,04	0,04
14	диам. 14, т	ø14	168	0,08	0,06	0,06	0,07	0,08	0,08	0,09	0,10
15	диам. 16, т	ø16	168		0,03						
16	диам. 18, т	ø18	168			0,04	0,05	0,05			
17	диам. 20, т	ø20	168						0,07	0,08	
18	диам. 22, т	ø20	168								0,10
19	Итого сортового проката										
20	обыкновенного качества, т		168	0,12	0,12	0,13	0,17	0,18	0,21	0,24	0,26
21	Сталь сортовая, т	093100,									
22		093200	168	0,01	0,01	0,02	0,02	0,02	0,02	0,03	0,03
23	Итого стали в натуральной										
24	массе, т		168	0,13	0,13	0,15	0,19	0,20	0,23	0,27	0,29
25	Бетон гидротехнический 300,										
26	В6, м³			1,10	1,32	1,55	1,89	2,25	2,65	3,08	3,54

Н. № подл.	Подпись и дата	Взам. инв. №
Т 20993		

gost.e-ecolog.ru