ТИПОВАЯ ДОКУМЕНТАЦИЯ НА СТРОИТЕЛЬНЫЕ СИСТЕМЫ И ИЗДЕЛИЯ ЗДАНИЙ И СООРУЖЕНИЙ

Серия 3.504.1-23

НАБЕРЕЖНЫЕ ТИПА БОЛЬВЕРК ИЗ СВАЙ-ОБОЛОЧЕК Д=160 см

ВЫПУСК 2

АНКЕРНЫЕ СВАИ АС

РАБОЧИЕ ЧЕРТЕЖИ

gost.e-ecolog.ru

ТИПОВАЯ ДОКУМЕНТАЦИЯ НА СТРОИТЕЛЬНЫЕ СИСТЕМЫ И ИЗДЕЛИЯ ЗДАНИЙ И СООРУЖЕНИЙ

Серия 3.504.1-23

НАБЕРЕЖНЫЕ ТИПА БОЛЬВЕРК ИЗ СВАЙ-ОБОЛОЧЕК Д=160 см

В Ы П У С К 2

АНКЕРНЫЕ СВАИ АС

РАБОЧИЕ ЧЕРТЕЖИ

Разработаны ЛЕНМОРНИИПРОЕКТОМ

ГЛАВНЫЙ ИНЖЕНЕР СОЮЗМОРНИИПРОЕКТА — ИЛЬНИЦКИЙ Ю.А.

ГЛАВНЫЙ ИНЖЕНЕР ЛЕНМОРНИИПРОЕКТА — ФИРСОВ В.А.

ГЛАВНЫЙ ИНЖЕНЕР ПРОЕКТА — КНЯЗЕВ Е.С.

Утверждены МИНИСТЕРСТВОМ МОРСКОГО ФЛОТА СССР
Рапорт от 1982 г.

ВВЕДЕНЫ В ДЕЙСТВИЕ с 1982 г.
приказом Союзморниипроекта от 1982 г.

ОПИСЬ ВЫПУСКА 2

Обозначение	Наименование	Стр.
0000ПЗ	Пояснительная записка	3
0000Н	Номенклатура свай	4
1000	Анкерная свая АС 00.40	5–8
1000СБ	Анкерная свая АС 00.40	9–10
1100	Анкерная свая АС 00.40–с	11–13
1100СБ	Анкерная свая АС 00.40–с	14–15
2000	Анкерная свая АС 00.35	16–18
2000СБ	Анкерная свая АС 00.35	19–20
2100	Анкерная свая АС 00.35–с	21–22
2100СБ	Анкерная свая АС 00.35–с	23–24
3000	Анкерная свая АС 00.30	25–26
3000СБ	Анкерная свая АС 00.30	27–28
3100	Анкерная свая АС 00.30–с	29–30
3100СБ	Анкерная свая АС 00.30–с	31–32
0010	Сетка	33
0020	Сетка	33
0030	Петля	34
0040	Обойма	34
0000СВМ	Сводные ведомости материалов	35–36

Инв. № подл. | Подпись и дата | Взам. инв. №
Т-20987

I. НАЗНАЧЕНИЕ, ХАРАКТЕРИСТИКА И МАРКИРОВКА СВАЙ

Сваи АС предназначаются для использования в качестве элементов анкерных устройств набережных типа больверк из оболочек Д = I60 см и набережных типа больверк из стального шпунта.

Принятая в рабочих чертежах ширина свай 40 см отвечает ширине элементов лицевых стенок больверков.

Рабочие чертежи разработаны для трех толщин свай – 30,35 и 40 см.

Для обеспечения возможно более широкого применения анкерных свай разработаны чертежи свай следующих длин:

сваи сечением 30 х 40 см длиной 5,6 и 7 м;

сваи сечением 35 х 40 см длиной 6,7,8 и 9 м;

сваи сечением 40 х 40 см длиной 7,8,9,I0 и II м.

Рабочими чертежами предусматриваются анкерные сваи в 2 подвариантах:

для использования в сплошных анкерных стенках со скошенным острием и вырезом в верхней части – АС;

для использования в разреженных анкерных стенках с зазором более 20 см – с симметричным острием и без выреза в верхней части – АС-с

В рабочих чертежах принята следующая маркировка элементов:

АС 50.30-I6 – анкерная свая со скошенным острием длиной 5 м, сечением 30х40 см при диаметре рабочей арматуры I6 мм;

АС 50.30-I6-о- анкерная свая с симметричным острием длиной 5 м, сечением 30х40 см при диаметре рабочей арматуры I6 мм.

2. ОСНОВНЫЕ ПОЛОЖЕНИЯ РАСЧЕТА

Расчет сечений анкерных свай по прочности произведен по методу предельных состояний в соответствии с положениями СНиП II-56-77 "Бетонные и железобетонные конструкции гидротехнических сооружений".

Полученные в результате расчета величины изгибающих моментов (несущей способности) для всех сечений свай приведены в таблице.

Таблица

НЕСУЩАЯ СПОСОБНОСТЬ СВАИ ТИПА АС В тм ПО ПРОЧНОСТИ ПРИ ИЗГИБЕ

Высота сечения см	Диаметр арматуры класса А-III						
	I6	I8	20	22	25	28	32
30	7,3	8,9	I0,5	I2,0	I4,2	–	–
35	–	II,0	I3,I	I5,2	I8,2	20,9	–
40	–	–	I5,6	I8,3	22,3	26,0	30,I

Примечание. Несущая способность сваи для сечения с вырезом определяется по настоящей таблице с К = 0,75.

3. МАТЕРИАЛЫ И ИХ ХАРАКТЕРИСТИКА

Для изготовления свай принят гидротехнический бетон марки 300, В6.

Для рабочей арматуры свай используется арматурная сталь класса А-III из стали любой марки с пределом текучести 4000 кг/см^2.

Для поперечной арматуры, сеток, петель и т.д. используется арматурная сталь класса А-I из стали марки ВСт3пс2 или ВСт3сп2.

Обоймы изготавливаются из полосовой стали, прокатанной из стали марки Ст3кп.

4. ПРИНЦИП АРМИРОВАНИЯ

Сваи армированы восемью стержнями. В зависимости от требуемой несущей способности армирование каждого сечения может осуществляться одним из пяти диаметров арматуры,

Обвязка рабочей арматуры производится хомутами из арматуры диаметром I0 А-I.

В острие сваи устанавливается обойма, приваренная к рабочей арматуре.

5. ТЕХНИЧЕСКИЕ ТРЕБОВАНИЯ НА ИЗГОТОВЛЕНИЕ И ПРИЕМКУ СВАЙ

Анкерные сваи изготавливаются в металлической или деревянной инвентарной опалубке.

Допускаемые отклонения от проектных размеров принимаются по ГОСТ I9804.0-78 "Сваи забивные железобетонные" и другим нормативным документам.

Гидротехнический бетон для изготовления свай должен удовлетворять требованиям ГОСТ 4795-68 "Бетон гидротехнический. Технические требования".

Материалы для приготовления бетона должны удовлетворять требованиям СНиП I-В.2-69 "Вяжущие материалы неорганические и добавки для бетонов и растворов" и ГОСТ 4797-69 "Бетон гидротехнический. Технические требования к материалам".

Для приготовления бетона свай, работающих в условиях неагрессивной среды-воды, должен применяться портландцемент по ГОСТ I0I78-76. При эксплуатации свай в условиях агрессивной среды-воды цемент для приготовления бетона должен быть выбран с учетом требований СНиП II-28-73 "Защита строительных конструкций от коррозии" и других действующих нормативных документов (например, ВСН6-74/ММФ, МТС).

Арматура для изготовления свай должна удовлетворять требованиям ГОСТ 578I-75 и ГОСТ 5.I459-72 "Сталь горячекатанная для армирования железобетонных конструкций" и других действующих нормативных документов.

Сварка арматуры производится в соответствии с требованиями ГОСТ I0922-75 "Арматурные изделия и закладные детали сварные для железобетонных конструкций. Технические требования и методы испытаний" и СН 393-78 "Инструкция по сварке соединений арматуры и закладных деталей железобетонных конструкций".

При изготовлении арматурного каркаса свай стержни поз. приваривается к стержням поз. , а обойма закрепляется приваркой к стержням во всех точках касания.

В спецификации на изделие знаком * отмечены арматурные стержни, изготовляемые по эскизу, приведенному в ведомости деталей на сборочном чертеже, и дана развернутая длина стержня.

Арматурные работы, формовка и уход за бетоном в процессе его твердения должны осуществляться в соответствии с действующими нормативными документами.

Подъем анкерных свай должен производиться за петли с помощью специальной траверсы. Хранение анкерных свай производится не более чем в 4 ряда, при этом между рядами свай укладываются деревянные прокладки высотой не менее I50 мм, располагаемые в зоне петель. Нижний ряд свай должен быть уложен на деревянные подкладки высотой не менее 200 мм, располагаемых под петлями.

Отпуск анкерных свай потребителю производится только по достижению бетоном марочной прочности.

Приемка анкерных свай, методы испытаний и маркировка производится в соответствии с требованиями ГОСТ I9804.0-78 "Сваи забивные железобетонные".

6. ПРОЕКТНАЯ ДОКУМЕНТАЦИЯ

В проектной документации сооружения на плане свайного основания в спецификации указывается тип анкерной сваи.

На чертеже должна быть оговорена необходимость применения специального вида цемента для приготовления бетона или необходимость специальной защиты свай от коррозии.

Нач отдел	Князев		2 0000П3	
Норм контр	Коннов		Пояснительная записка	стадия: Р; лист: 1; листов:
Гл спец	Вульфсон			Союзморниипроект Ленморниипроект Ленинград
Рук гр пр	Митасова			
Проектир	Вульфсон			
Проверил				

Инв и подл | Подпись и дата | Взам. инв N | Т-20587

Марка сваи	Размеры мм		Диаметр продольной арматуры	Расход материалов				Масса т
	Длина	Толщина		на сваи АС		на сваи АС-с		
				бетона м³	арматуры кг	бетона м³	арматуры кг	
АС 110.40 АС 110.40-с	11000	400	32	1,67	680,2	1,71	701,4	4,4
			28		549,8		568,3	
			25		465,2		482,0	
			22		390,2		405,4	
			20		346,2		360,5	
АС 100.40 АС 100.40-с	10000	400	32	1,51	622,0	1,55	643,2	4,0
			28		503,4		521,9	
			25		426,7		443,4	
			22		358,6		373,8	
			20		318,7		332,9	
АС 90.40 АС 90.40-с	9000	400	32	1,35	563,7	1,39	584,9	3,6
			28		457,0		475,5	
			25		388,1		404,9	
			22		327,0		342,2	
			20		291,1		305,4	
АС 80.40 АС 80.40-с	8000	400	32	1,19	505,4	1,23	526,7	3,1
			28		410,6		429,1	
			25		349,5		366,3	
			22		295,4		310,6	
			20		263,6		277,9	
АС 70.40 АС 70.40-с	7000	400	32	1,03	447,2	1,07	382,7	2,7
			28		364,1		364,1	
			25		311,0		327,7	
			22		263,7		278,9	
			20		236,1		250,3	
АС 90.35 АС 90.35-с	9000	350	28	1,18	447,9	1,22	465,8	3,1
			25		379,1		395,2	
			22		318,0		332,5	
			20		282,2		295,8	
			18		249,2		261,9	
АС 80.35 АС 80.35-с	8000	350	28	1,04	402,1	1,08	420,0	2,8
			25		341,2		357,2	
			22		287,0		301,5	
			20		255,3		268,9	
			18		226,1		238,8	
АС 70.35 АС 70.35-с	7000	350	28	0,90	356,3	0,94	374,2	2,4
			25		303,2		319,3	
			22		256,0		270,5	
			20		228,4		242,0	
			18		202,9		215,6	
АС 60.35 АС 60.35-с	6000	350	28	0,76	310,5	0,80	328,4	2,0
			25		265,2		281,3	
			22		225,0		239,5	
			20		201,5		215,0	
			18		179,8		192,5	
АС 70.30 АС 70.30-с	7000	300	25	0,77	295,8	0,80	311,0	2,0
			22		248,6		262,3	
			20		221,0		233,7	
			18		195,5		207,4	
			16		172,8		183,9	
АС 60.30 АС 60.30-с	6000	300	25	0,65	258,4	0,68	275,0	1,7
			22		218,2		233,0	
			20		194,7		208,3	
			18		173,0		185,6	
			16		153,6		165,2	
АС 50.30 АС 50.30-с	5000	300	25	0,53	221,1	0,56	236,3	1,4
			22		187,9		201,5	
			20		168,4		181,1	
			18		150,4		162,3	
			16		134,4		145,5	

Инв. № подл. | Подпись и дата | Взам. инв. №
Т-20937

Нач. отдел	Князев		2 0000Н
Нормконтр.	Конисб		
Гл. спец.	Вульсон		Номенклатура свай
Рук. групп	Матвеев		
Проектир.	Кругосв		
Проверил	Вульсон		

стадия	лист	листов
Р	1	1

Союзморниипроект
Ленморниипроект
Ленинград

Формат	Зона	Поз.	Обозначение	Наименование	Кол	Примечание
				Документация		
			1000 СБ	Сборочный чертеж		
			0000 ПЗ	Технические требования		
				Сборочные единицы		
		1	0010	Сетка С-40	3	
		2	0030	Петля П-40	2	
				Детали		
БЧ		3	1007	⌀6 А-I ГОСТ 5781-75 ℓ=11100	1	2,46
			Переменные данные	для исполнений		
				1000		
				Детали		
				⌀32 А-III ГОСТ 5 1459-72		
		4*	1001	ℓ=10070	2	63,5
		5*	1002	ℓ=11040	2	69,7
		6*	1003	ℓ=11020	2	69,5
		7*	1004	ℓ=11000	2	69,4
БЧ		8	1005	⌀36 А-I ГОСТ 5781-75 ℓ=550	3	4,39
		9*	1006	⌀10 А-I ГОСТ 5781-75 ℓ=1260	132	0,78
		10	0050	Обойма О-32	1	1,48
				Материал		
				Бетон гидротехнический 300, В6	1,67	м³
				1000-01		
				Детали		
				⌀28 А-III ГОСТ 5 1459-72		
		4*	1001-01	ℓ=10070	2	48,6
		5*	1002-01	ℓ=11040	2	53,3
		6*	1003-01	ℓ=11020	2	53,2
		7*	1004-01	ℓ=11000	2	53,1
БЧ		8	1005-01	⌀32 А-I ГОСТ 5781-75 ℓ=550	3	3,47
		9*	1006	⌀10 А-I ГОСТ 5781-75 ℓ=1260	132	0,78
		10	0050 01	Обойма О-28	1	1,32
				Материал		
				Бетон гидротехнический 300, В6	1,67	м³

Формат	Зона	Поз	Обозначение	Наименование	Кол	Примечание
				1000-02		
				Детали		
				⌀25 А-III ГОСТ 5 1459 72		
		4*	1001-02	ℓ=10070	2	38,8
		5*	1002-02	ℓ=11040	2	42,5
		6*	1003-02	ℓ=11020	2	42,4
		7*	1004-02	ℓ=11000	2	42,4
БЧ		8	1005-01	⌀32 А-I ГОСТ 5781-75 ℓ=550	3	3,47
		9*	1006	⌀10 А-I ГОСТ 5781-75 ℓ=1260	132	0,78
		10	0050-02	Обойма О-25	1	1,26
				Материал		
				Бетон гидротехнический 300, В6	1,67	м³
				1000-03		
				Детали		
				⌀22 А III ГОСТ 5 1459-72		
		4*	1001-03	ℓ=10070	2	30,0
		5*	1002-03	ℓ=11040	2	32,9
		6*	1003-03	ℓ=11020	2	32,8
		7*	1004-03	ℓ=11000	2	32,8
БЧ		8	1005-01	⌀32 А-I ГОСТ 5781-75 ℓ-550	3	3,47
		9*	1006	⌀10 А-I ГОСТ 5781 75 ℓ=1260	132	0,78
		10	0050-03	Обойма О-22	1	1,19
				Материал		
				Бетон гидротехнический 300, В6	1,67	м³
				1000-04		
				Детали		
				⌀20 А-III ГОСТ 5 1459-72		
		4*	1001-04	ℓ=10070	2	24,9
		5*	1002-04	ℓ=11040	2	27,3
		6*	1003-04	ℓ=11020	2	27,2
		7*	1004-04	ℓ=11000	2	27,2
БЧ		8	1005-01	⌀32 А-I ГОСТ 5781 75 ℓ=550	3	3,47
		9*	1006	⌀10 А-I ГОСТ 5781 75 ℓ=1260	132	0,78
		10	0050-04	Обойма О 20	1	1,18
				Материал		
				Бетон гидротехнический 300, В6	1,67	м³

Формат	Зона	Поз.	Обозначение	Наименование	Кол	Примечание
				1000-10		
				Детали		
				⌀32 А-III ГОСТ 5 1459-72		
		4*	1001-10	ℓ=9070	2	57,2
		5*	1002-10	ℓ=10040	2	63,4
		6*	1003-10	ℓ=10020	2	63,2
		7*	1004-10	ℓ=10000	2	63,1
БЧ		8	1005	⌀36 А-I ГОСТ 5781-75 ℓ=550	3	4,39
		9*	1006	⌀10 А-I ГОСТ 5781-75 ℓ=1260	122	0,78
		10	0050	Обойма О-32	1	1,48
				Материал		
				Бетон гидротехнический 300, В6	1,51	м³
				1000-11		
				Детали		
				⌀28 А-III ГОСТ 5 1459-72		
		4*	1001-11	ℓ=9070	2	43,8
		5*	1002-11	ℓ=10040	2	48,5
		6*	1003-11	ℓ=10020	2	48,4
		7*	1004-11	ℓ=10000	2	48,3
БЧ		8	1005-01	⌀32 А-I ГОСТ 5781-75 ℓ=550	3	3,47
		9*	1006	⌀10 А I ГОСТ 5781 75 ℓ=1260	122	0,78
		10	0050-01	Обойма О-28	1	1,32
				Материал		
				Бетон гидротехнический 300, В6	1,51	м³

Нач. отд.	Князев	
Нач. сект.	Коннов	
Гл. инж.	Вульфсон	
Рукоп.	Матвей	
Гл. инж.	Круглова	
Пр. инж.	Вульфсон	

2 1000

Анкерная свая АС 00 40

стадия	лист	листов
Р	1	4

Союзморниипроект
Ленморниипроект
Ленинград

Инв. № подл. Т 20987 | Подпись и дата | Взам. инв. №

Формат	Зона	Поз	Обозначение	Наименование	Кол	Примечание
				1000-12		
				Детали		
				⌀25 А-III ГОСТ 5 1459-72		
		4*	1001-12	ℓ=9070	2	34,9
		5*	1002-12	ℓ=10040	2	38,7
		6*	1003-12	ℓ=10020	2	38,6
		7*	1004-12	ℓ=10000	2	38,5
БЧ		8	1005-01	⌀32 А-I ГОСТ 5781-75 ℓ=550	3	3,47
		9*	1006	⌀10 А-I ГОСТ 5781 75 ℓ=1260	122	0,78
		10	0050-02	Обойма О 25	1	1,26
				Материал		
				Бетон гидротехничес-		
				кий 300, В6	1,51	м³
				1000-13		
				Детали		
				⌀22 А-III ГОСТ 5 1459-72		
		4*	1001-13	ℓ=9070	2	27,0
		5*	1002-13	ℓ=10040	2	29,9
		6*	1003-13	ℓ=10020	2	29,9
		7*	1004-13	ℓ=10000	2	29,8
БЧ		8	1005-01	⌀32 А-I ГОСТ 5781-75 ℓ=550	3	3,47
		9*	1006	⌀10 А-I ГОСТ 5781-75 ℓ=1260	122	0,78
		10	0050-03	Обойма О-22	1	1,19
				Материал		
				Бетон гидротехничес-		
				кий 300, В6	1,51	м³
				1000-14		
				Детали		
				⌀20 А-III ГОСТ 5 1459-72		
		4*	1001-14	ℓ=9070	2	22,4
		5*	1002-14	ℓ=10040	2	24,8
		6*	1003-14	ℓ=10020	2	24,8
		7*	1004-14	ℓ=10000	2	24,7
БЧ		8	1005-01	⌀32 А-I ГОСТ 5781-75 ℓ=550	3	3,47
		9*	1006	⌀10 А-I ГОСТ 5781-75 ℓ=1260	122	0,78
		10	0050-04	Обойма О-20	1	1,18
				Материал		
				Бетон гидротехничес-		
				кий 300, В6	1,51	м³

Формат	Зона	Поз	Обозначение	Наименование	Кол	Примечание
				1000-20		
				Детали		
				⌀32 А-III ГОСТ 5 1459-72		
		4*	1001-20	ℓ=8070	2	50,9
		5*	1002-20	ℓ=9040	2	57,0
		6*	1003-20	ℓ=9020	2	56,9
		7*	1004-20	ℓ=9000	2	56,8
БЧ		8	1005	⌀36 А-I ГОСТ 5781-75 ℓ=550	3	4,39
		9*	1006	⌀10 А-I ГОСТ 5781-75 ℓ=1260	112	0,78
		10	0050	Обойма О-32	1	1,48
				Материал		
				Бетон гидротехничес-		
				кий 300, В6	1,35	м³
				1000-21		
				Детали		
				⌀28 А-III ГОСТ 5 1459-72		
		4*	1001-21	ℓ=8070	2	39,0
		5*	1002-21	ℓ=9040	2	43,7
		6*	1003-21	ℓ=9020	2	43,6
		7*	1004-21	ℓ=9000	2	43,5
БЧ		8	1005-01	⌀32 А-I ГОСТ 5781-75 ℓ=550	3	3,47
		9*	1006	⌀10 А-I ГОСТ 5781-75 ℓ=1260	112	0,78
		10	0050-01	Обойма О-28	1	1,32
				Материал		
				Бетон гидротехничес-		
				кий 300, В6	1,35	м³
				1000-22		
				Детали		
				⌀25 А-III ГОСТ 5 1459-72		
		4*	1001-22	ℓ=8070	2	31,1
		5*	1002-22	ℓ=9040	2	34,8
		6*	1003-22	ℓ=9020	2	34,7
		7*	1004-22	ℓ=9000	2	34,7
БЧ		8	1005-01	⌀32 А-I ГОСТ 5781-75 ℓ=550	3	3,47
		9*	1006	⌀10 А-I ГОСТ 5781-75 ℓ=1260	112	0,78
		10	0050-02	Обойма О-25	1	1,26
				Материал		
				Бетон гидротехничес-		
				кий 300, В6	1,35	м³

Формат	Зона	Поз.	Обозначение	Наименование	Кол	Примечание
				1000-23		
				Детали		
				⌀22 А-III ГОСТ 5 1459-72		
		4*	1001-23	ℓ=8070	2	24,1
		5*	1002-23	ℓ=9040	2	26,9
		6*	1003-23	ℓ=9020	2	26,9
		7*	1004-23	ℓ=9000	2	26,8
БЧ		8	1005-01	⌀32 А-I ГОСТ 5781-75 ℓ=550	3	3,47
		9*	1006	⌀10 А-I ГОСТ 5781-75 ℓ=1260	112	0,78
		10	0050-03	Обойма О-22	1	1,19
				Материал		
				Бетон гидротехничес-		
				кий 300, В6	1,35	м³
				1000-24		
				Детали		
				⌀20 А-III ГОСТ 5 1459-72		
		4*	1001-24	ℓ=8070	2	19,9
		5*	1002-24	ℓ=9040	2	22,3
		6*	1003-24	ℓ=9020	2	22,3
		7*	1004-24	ℓ=9000	2	22,2
БЧ		8	1005-01	⌀32 А-I ГОСТ 5781-75 ℓ=550	3	3,47
		9*	1006	⌀10 А-I ГОСТ 5781-75 ℓ=1260	112	0,78
		10	0050-04	Обойма О-20	1	1,18
				Материал		
				Бетон гидротехничес-		
				кий 300, В6	1,35	м³

Инв. № подл. | Подпись и дата | Взам. инв. №

7-20987

Формат	Зона	Поз.	Обозначение	Наименование	Кол.	Примечание
				1000-30		
				Детали		
				Ø 32 А-III ГОСТ 5.1459-72		
		4*	1001-30	ℓ= 7070	2	44,6
		5*	1002-30	ℓ= 8040	2	50,73
		6*	1003-30	ℓ= 8020	2	50,6
		7*	1004-30	ℓ= 8000	2	50,5
Б4		8	1005	Ø 36 А-I ГОСТ 5781-75 ℓ=550	3	4,39
		9*	1006	Ø 10 А-I ГОСТ 5781-75 ℓ=1260	102	0,78
		10	0050	Обойма О-32	1	1,48
				Материал		
				Бетон гидротехничес-		
				кий 300, В6	1,19	м³
				1000-31		
				Детали		
				Ø 28 А-III ГОСТ 5.1459-72		
		4*	1001-31	ℓ= 7070	2	34,2
		5*	1002-31	ℓ= 8040	2	38,8
		6*	1003-31	ℓ= 8020	2	38,7
		7*	1004-31	ℓ= 8000	2	38,6
Б4		8	1005-01	Ø 32 А-I ГОСТ 5781-75 ℓ=550	3	3,47
		9*	1006	Ø 10 А-I ГОСТ 5781-75 ℓ=1260	102	0,78
		10	0050-01	Обойма О-28	1	1,32
				Материал		
				Бетон гидротехничес-		
				кий 300, В6	1,19	м³
				1000-32		
				Детали		
				Ø 25 А-III ГОСТ 5.1459-72		
		4*	1001-32	ℓ= 7070	2	27,2
		5*	1002-32	ℓ= 8040	2	31,0
		6*	1003-32	ℓ= 8020	2	30,9
		7*	1004-32	ℓ= 8000	2	30,8
Б4		8	1005-01	Ø 32 А-I ГОСТ 5781-75 ℓ= 550	3	3,47
		9*	1006	Ø 10 А-I ГОСТ 5781-75 ℓ=1260	102	0,78
		10	0050-02	Обойма О-25	1	1,26
				Материал		
				Бетон гидротехничес-		
				кий 300, В6	1,19	м³

Формат	Зона	Поз.	Обозначение	Наименование	Кол.	Примечание
				1000-33		
				Детали		
				Ø 22 А-III ГОСТ 5.1459-72		
		4*	1001-33	ℓ= 7070	2	21,1
		5*	1002-33	ℓ= 8040	2	24,0
		6*	1003-33	ℓ= 8020	2	23,9
		7*	1004-33	ℓ= 8000	2	23,8
Б4		8	1005-01	Ø 32 А-I ГОСТ 5781-75 ℓ=550	3	3,47
		9*	1006	Ø 10 А-I ГОСТ 5781-75 ℓ=1260	102	0,78
		10	0050-03	Обойма О-22	1	1,19
				Материал		
				Бетон гидротехничес-		
				кий 300, В6	1,19	м³
				1000-34		
				Детали		
				Ø 20 А-III ГОСТ 5.1459-72		
		4*	1001-34	ℓ= 7070	2	17,5
		5*	1002-34	ℓ= 8040	2	19,9
		6*	1003-34	ℓ= 8020	2	19,8
		7*	1004-34	ℓ= 8000	2	19,8
Б4		8	1005-01	Ø 32 А-I ГОСТ 5781-75 ℓ=550	3	3,47
		9*	1006	Ø 10 А-I ГОСТ 5781-75 ℓ=1260	102	0,78
		10	0050-04	Обойма О-20	1	1,18
				Материал		
				Бетон гидротехничес-		
				кий 300, В6	1,19	м³
				1000-40		
				Детали		
				Ø 32 А-III ГОСТ 5.1459-72		
		4*	1001-40	ℓ= 6070	2	38,3
		5*	1002-40	ℓ= 7040	2	44,4
		6*	1003-40	ℓ= 7020	2	44,3
		7*	1004-40	ℓ= 7000	2	44,2
Б4		8	1005	Ø 36 А-I ГОСТ 5781-75 ℓ=550	3	4,39
		9*	1006	Ø 10 А-I ГОСТ 5781-75 ℓ=1260	92	0,78
		10	0050	Обойма О-32	1	1,48
				Материал		
				Бетон гидротехничес-		
				кий 300, В6	1,03	м³

Формат	Зона	Поз.	Обозначение	Наименование	Кол.	Примечание
				1000-41		
				Детали		
				Ø 28 А-III ГОСТ 5.1459-72		
		4*	1001-41	ℓ= 6070	2	29,3
		5*	1002-41	ℓ= 7040	2	34,0
		6*	1003-41	ℓ= 7020	2	33,9
		7*	1004-41	ℓ= 7000	2	33,8
Б4		8	1005-01	Ø 32 А-I ГОСТ 5781-75 ℓ=350	3	3,47
		9*	1006	Ø 10 А-I ГОСТ 5781-75 ℓ=1260	92	0,78
		10	0050-01	Обойма О-28	1	1,32
				Материал		
				Бетон гидротехничес-		
				кий 300, В6	1,03	м³
				1000-42		
				Детали		
				Ø 25 А-III ГОСТ 5.1459-72		
		4*	1001-42	ℓ=6070	2	23,4
		5*	1002-42	ℓ= 7040	2	27,1
		6*	1003-42	ℓ= 7020	2	27,0
		7*	1004-42	ℓ= 7000	2	27,0
Б4		8	1005-01	Ø 32 А-I ГОСТ 5781-75 ℓ=550	3	3,47
		9*	1006	Ø 10 А-I ГОСТ 5781-75 ℓ=1260	92	0,78
		10	0050-02	Обойма О-25	1	1,26
				Материал		
				Бетон гидротехничес-		
				кий 300, В6	1,03	м³

Инв. № подл. | Подпись и дата | Взам. инв. №

7-20987

Формат	Зона	Поз.	Обозначение	Наименование	Кол.	Примечание
				1000-43		
				Детали		
				Ø 22 А-III ГОСТ 5.1459-72		
		4*	1001-43	ℓ=6070	2	18,1
		5*	1002-43	ℓ=7040	2	21,0
		6*	1003-43	ℓ=7020	2	21,0
		7*	1004-43	ℓ=7000	2	21,0
БЧ		8	1005-01	Ø 32 А-I ГОСТ 5781-75 ℓ=550	3	3,47
		9*	1006	Ø 10 А-I ГОСТ 5781-75 ℓ=1260	92	0,78
		10	0050-03	Обойма О-22	1	1,19
				Материал		
				Бетон гидротехнический 300, В6	1,03	м³
				1000-44		
				Детали		
				Ø 20 А-III ГОСТ 5.1459-72		
		4*	1001-44	ℓ=6070	2	15,0
		5*	1002-44	ℓ=7040	2	17,4
		6*	1003-44	ℓ=7020	2	17,3
		7*	1004-44	ℓ=7000	2	17,3
БЧ		8	1005-01	Ø 32 А-I ГОСТ 5781-75 ℓ=550	3	3,47
		9*	1006	Ø 10 А-I ГОСТ 5781-75 ℓ=1260	92	0,78
		10	0050-04	Обойма О-20	1	1,18
				Материал		
				Бетон гидротехнический 300, В6	1,03	м³

Формат	Зона	Поз.	Обозначение	Наименование	Кол.	Примечание

Формат	Зона	Поз.	Обозначение	Наименование	Кол.	Примечание

Поз. 4, 5, 6, 7 и 9 см. ведомость деталей на листе 2 сборочного чертежа

Инв. № подл.	Подпись и дата	Взам. инв. №
7-20987		

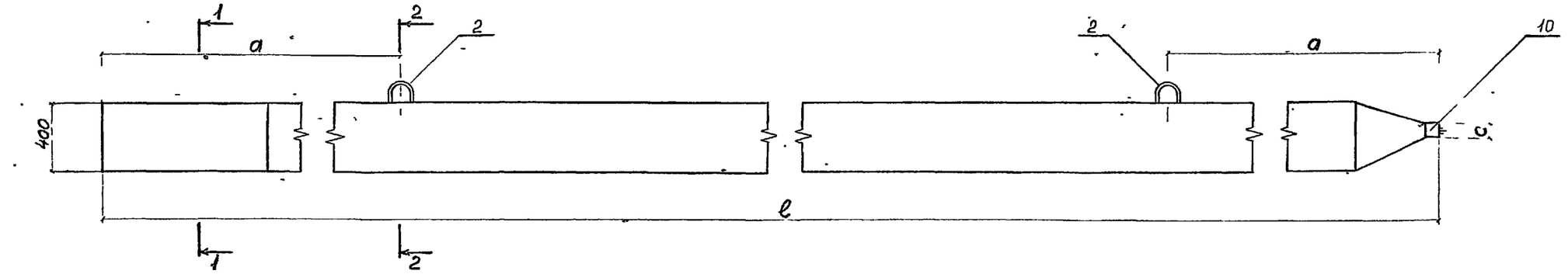

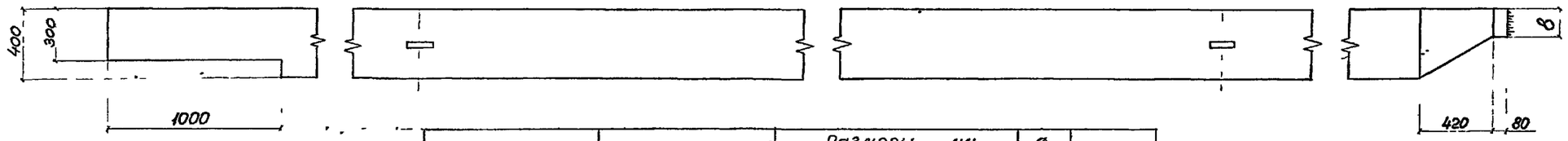

1—1

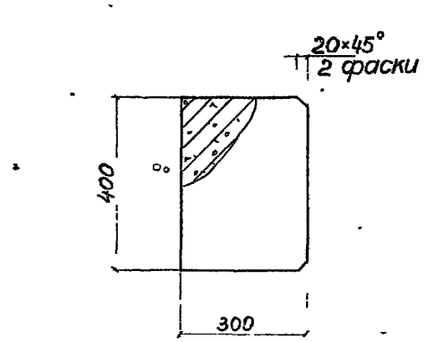

2—2

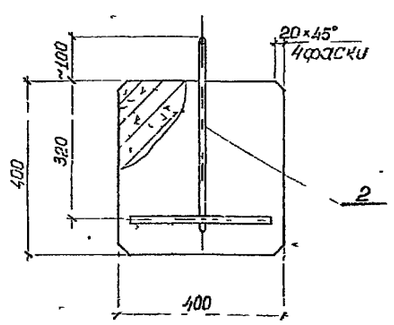

Обозначение	Марка	Размеры мм ℓ	a	в	c	Ø рабочей арм.	Масса m
1000	АС 110 40 – 32	11000	2200	142	105	32	4,4
– 01	– 28			134	94	28	
– 02	– 25			133	87	25	
– 03	– 22			130	80	22	
– 04	– 20			128	76	20	
1000 – 10	АС 100 40 – 32	10000	2000	142	105	32	4,0
– 11	– 28			134	94	28	
– 12	– 25			133	87	25	
– 13	– 22			130	80	22	
– 14	– 20			128	76	20	
1000 – 20	АС 90 40 – 32	9000	1800	142	105	32	3,6
– 21	– 28			134	94	28	
– 22	– 25			133	87	25	
– 23	– 22			130	80	22	
– 24	– 20			128	76	20	
1000 – 30	АС 80 40 – 32	8000	1600	142	105	32	3,1
– 31	– 28			134	94	28	
– 32	– 25			133	87	25	
– 33	– 22			130	80	22	
– 34	– 20			128	76	20	
1000 – 40	АС 70 40 – 32	7000	1400	142	105	32	2,7
– 41	– 28			134	94	28	
– 42	– 25			133	87	25	
– 43	– 22			130	80	22	
– 44	– 20			128	76	20	

Нач отд	Князев	
Н контр	Коннов	
Вл спец	Вульфсон	
Рук гр	Матвеева	
Проект	Круглова	
Проверил	Вульфсон	

2 1000 СБ

Анкерная свая АС 00.40

Стадия	Масса	Масштаб
Р	—	—
Лист 1	Листов 2	

Союзморниипроект Ленморниипроект Ленинград

Инв № подл. | Подпись и дата | Взам. инв №

Т-20992

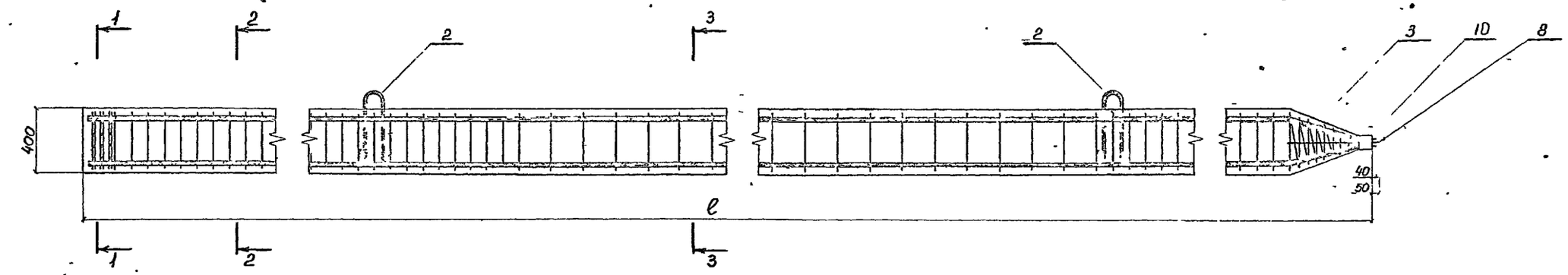

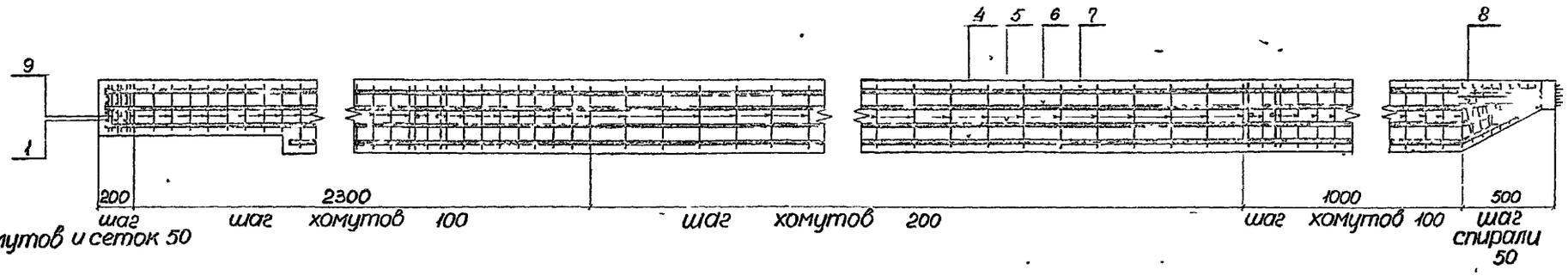

1–1

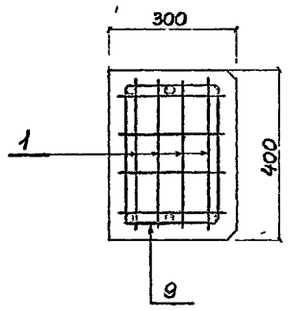

2–2

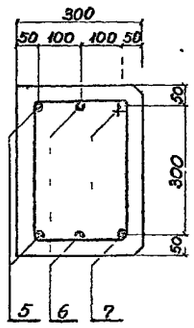

3–3

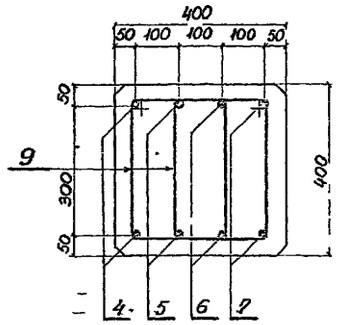

Ведомость деталей

Поз	Эскиз
4	ℓст-600; 480; 120; 280; 400
5	ℓст-570; 450; 120; 270; 400
6	ℓст-550; 430; 120; 160; 400
7	ℓст-540; 420; 120; 120; 400
9	400; 230; 330; 300

Инв. № подл. | Подпись и дата | Взам. инв. №

Т-20982

Формат	Зона	Поз	Обозначение	Наименование	Кол	Примечание
				Документация		
			1100 СБ	Сборочный чертеж		
			0000 ПЗ	Технические требования		
				Сборочные единицы		
		1	0020	Сетка С-40	3	
		2	0030	Петля П-40	2	
				Детали		
БЧ		3	1007	⌀ 6 А-I ГОСТ 5781-75 ℓ=11100	1	2,46
				Переменные данные для исполнений		
				1100		
				Детали		
				⌀ 32 А-III ГОСТ 5 1459-72		
		4*	1101	ℓ=11020	4	69,5
		5*	1102	ℓ=11000	4	69,4
БЧ		6	1103	⌀ 36 А-I ГОСТ 5781-75 ℓ=550	3	4,39
		7*	1104	⌀ 10 А-I ГОСТ 5781-75 ℓ=1260	144	0,78
		8	0040	Обойма О-32	1	1,48
				Материал		
				Бетон гидротехничес-		
				кий 300, В6	1,71	м³
				1100-01		
				Детали		
				⌀ 28 А-III ГОСТ 5 1459-72		
		4*	1101-01	ℓ=11020	4	53,2
		5*	1102-01	ℓ=11000	4	53,1
БЧ		6	1103-01	⌀ 32 А-I ГОСТ 5781-75 ℓ=550	3	3,47
		7*	1104	⌀ 10 А-I ГОСТ 5781-75 ℓ=1260	144	0,78
		8	0040 01	Обойма О-28	1	1,32
				Материал		
				Бетон гидротехничес-		
				кий 300, В6	1,71	м³

Формат	Зона	Поз	Обозначение	Наименование	Кол	Примечание
				1100-02		
				Детали		
				⌀ 25 А-III ГОСТ 5 1459-72		
		4*	1101-02	ℓ=11020	4	42,4
		5*	1102-02	ℓ=11000	4	42,4
БЧ		6	1103-01	⌀ 32 А-I ГОСТ 5781-75 ℓ=550	3	3,47
		7*	1104	⌀ 10 А-I ГОСТ 5781-75 ℓ=1260	144	0,78
		8	0040-02	Обойма О-25	1	1,26
				Материал		
				Бетон гидротехничес-		
				кий 300, В6	1,71	м³
				1100-03		
				Детали		
				⌀ 22 А-III ГОСТ 5 1459-72		
		4*	1101-03	ℓ=11020	4	32,8
		5*	1102-03	ℓ=11000	4	32,8
БЧ		6	1103-01	⌀ 32 А-I ГОСТ 5781-75 ℓ=550	3	3,47
		7*	1104	⌀ 10 А-I ГОСТ 5781-75 ℓ=1260	144	0,78
		8	0040-03	Обойма О-22	1	1,19
				Материал		
				Бетон гидротехничес-		
				кий 300, В6	1,71	м³
				1100-04		
				Детали		
				⌀ 20 А-III ГОСТ 5 1459-72		
		4*	1101-04	ℓ=11020	4	32,8
		5*	1102-04	ℓ=11000	4	32,8
БЧ		6	1103-01	⌀ 32 А-I ГОСТ 5781-75 ℓ=550	3	3,47
		7*	1104	⌀ 10 А-I ГОСТ 5781-75 ℓ=1260	144	0,78
		8	0040-04	Обойма О-20	1	1,18
				Материал		
				Бетон гидротехничес-		
				кий 300, В6	1,71	м³

Формат	Зона	Поз	Обозначение	Наименование	Кол	Примечание
				1100-10		
				Детали		
				⌀ 32 А-III ГОСТ 5 1459-72		
		4*	1101-10	ℓ=10020	4	63,2
		5*	1102-10	ℓ=10000	4	63,1
БЧ		6	1103	⌀ 36 А-I ГОСТ 5781-75 ℓ=550	3	4,39
		7*	1104	⌀ 10 А-I ГОСТ 5781-75 ℓ=1260	134	0,78
		8	0040	Обойма О-32	1	1,48
				Материал		
				Бетон гидротехничес-		
				кий 300, В6	1,55	м³
				1100-11		
				Детали		
				⌀ 28 А-III ГОСТ 5 1459-72		
		4*	1101-11	ℓ=10020	4	48,4
		5*	1102-11	ℓ=10000	4	48,3
БЧ		6	1103-01	⌀ 32 А-I ГОСТ 5781-75 ℓ=550	3	3,47
		7*	1104	⌀ 10 А-I ГОСТ 5781-75 ℓ=1260	134	0,78
		8	0040-01	Обойма О-28	1	1,32
				Материал		
				Бетон гидротехничес-		
				кий 300, В6	1,55	м³
				1100-12		
				Детали		
				⌀ 25 А-III ГОСТ 5 1459-72		
		4*	1101-12	ℓ=10020	4	38,6
		5*	1102-12	ℓ=10000	4	38,5
БЧ		6	1103-01	⌀ 32 А-I ГОСТ 5781-75 ℓ=550	3	3,47
		7*	1104	⌀ 10 А-I ГОСТ 5781-75 ℓ=1260	134	0,78
		8	0040-02	Обойма О-25	1	1,26
				Материал		
				Бетон гидротехничес-		
				кий 300, В6	1,55	м³

Инв. № подл. | Подпись и дата | Взам. инв. №

1-20987

Нач. отдел	Князев		
Норм. конт.	Коннов		
Гл. спец.	Вульфсон		
Рук. групп	Матвеев		
Проектир.	Круглова		
Проверил	Вульфсон		

2 1100

Анкерная свая АС00 40-с

Стадия	Лист	Листов
Р	1	3

Союзморниипроект
Ленморниипроект
Ленинград

Формат	Зона	Поз	Обозначение	Наименование	Кол	Примечание
				1100-13		
				Детали		
				⌀22 А-III ГОСТ 5 1459 72		
		4*	1101-13	ℓ=10020	4	29,9
		5*	1102-13	ℓ=10000	4	29,8
Б4		6	1103-01	⌀32 А I ГОСТ 5781 75 ℓ=550	3	3,47
		7*	1104	⌀10 А I ГОСТ 5781 75 ℓ=1260	134	0,78
		8	0040-03	Обойма О-22	1	1,19
				Материал		
				Бетон гидротехничес		
				кий 300, В6	1,55	м³
				1100-14		
				Детали		
				⌀20 А III ГОСТ 5 1459 72		
		4*	1101-14	ℓ=10020	4	24,8
		5*	1102-14	ℓ=10000	4	24,7
Б4		6	1103-01	⌀32 А I ГОСТ 5781-75 ℓ=550	3	3,47
		7*	1104	⌀10 А-I ГОСТ 5781-75 ℓ=1260	134	0,78
		8	0040-04	Обойма О-20	1	1,18
				Материал		
				Бетон гидротехничес		
				кий 300, В6	1,55	м³
				1100-20		
				Детали		
				⌀32 А-III ГОСТ 5 1459 72		
		4*	1101-20	ℓ=9020	4	56,9
		5*	1102-20	ℓ=9000	4	56,8
Б4		6	1103	⌀36 А-I ГОСТ 5781-75 ℓ=550	3	4,39
		7*	1104	⌀10 А I ГОСТ 5781 75 ℓ=1260	124	0,78
		8	0040	Обойма О-32	1	1,48
				Материал		
				Бетон гидротехничес-		
				кий 300, В6	1,39	м³

Формат	Зона	Поз	Обозначение	Наименование	Кол	Примечание
				1100-21		
				Детали		
				⌀28 А III ГОСТ 5 1459 72		
		4*	1101-21	ℓ=9020	4	43,6
		5*	1102-21	ℓ=9000	4	43,5
Б4		6	1103-01	⌀32 А I ГОСТ 5781 75 ℓ=550	3	3,47
		7*	1104	⌀10 А I ГОСТ 5781 75 ℓ=1260	124	0,78
		8	0040-01	Обойма О-28	1	1,32
				Материал		
				Бетон гидротехничес-		
				кий 300, В6	1,39	м³
				1100-22		
				Детали		
				⌀25 А III ГОСТ 5 1459-72		
		4*	1101-22	ℓ=9020	4	34,7
		5*	1102-22	ℓ=9000	4	34,7
Б4		6	1103-01	⌀32 А I ГОСТ 5781 75 ℓ=550	3	3,47
		7*	1104	⌀10 А I ГОСТ 5781-75 ℓ=1260	124	0,78
		8	0040-02	Обойма О-25	1	1,26
				Материал		
				Бетон гидротехничес-		
				кий 300, В6	1,39	м³
				1100-23		
				Детали		
				⌀22 А-III ГОСТ 5 1459-72		
		4*	1101-23	ℓ=9020	4	34,7
		5*	1102-23	ℓ=9000	4	34,7
Б4		6	1103-01	⌀32 А-I ГОСТ 5781-75 ℓ=550	3	3,47
		7*	1104	⌀10 А-I ГОСТ 5781-75 ℓ=1260	124	0,78
		8	0040-03	Обойма О-22	1	1,19
				Материал		
				Бетон гидротехничес-		
				кий 300, В6	1,39	м³

Формат	Зона	Поз	Обозначение	Наименование	Кол	Примечание
				1100-24		
				Детали		
				⌀20 А-III ГОСТ 5 1459-72		
		4*	1101-24	ℓ=9020	4	22,3
		5*	1102-24	ℓ=9000	4	22,2
Б4		6	1103-01	⌀32 А-I ГОСТ 5781-75 ℓ=5..	3	3,47
		7*	1104	⌀10 А-I ГОСТ 5781 75 ℓ=126..	124	0,7..
		8	0040-01	Обойма О-20	1	1,18
				Материал		
				Бетон гидротехничес-		
				кий 300, В6	1,39	м³
				1100-30		
				Детали		
				⌀32 А III ГОСТ 5 1459-72		
		4*	1101-30	ℓ=8020	4	50,6
		5*	1102-30	ℓ=8000	4	50,5
Б4		6	1103	⌀36 А-I ГОСТ 5781 75 ℓ=550	3	4,39
		7*	1104	⌀10 А-I ГОСТ 5781-75 ℓ=1260	114	0,73
		8	0040	Обойма О-32	1	1,48
				Материал		
				Бетон гидротехничес		
				кий 300, В6	1,23	м³
				1100-31		
				Детали		
				⌀28 А-III ГОСТ 5 1459-72		
		4*	1101-31	ℓ=8020	4	38,7
		5*	1102-31	ℓ=8000	4	38,6
Б4		6	1103-01	⌀32 А-I ГОСТ 5781-75 ℓ=550	3	3,47
		7*	1104	⌀10 А-I ГОСТ 5781-75 ℓ=1260	114	0,78
		8	0040-01	Обойма О-28	1	1,32
				Материал		
				Бетон гидротехничес		
				кий 300, В6	1,23	м³

Инв. № подл. | Подпись и дата | Взам. инв. №

7-209.87

Формат	Зона	Поз	Обозначение	Наименование	Кол	Примечание
				1100-32		
				Детали		
				⌀25 А-III ГОСТ 5 1459 72		
		4*	1101-32	ℓ=8020	4	30,9
		5*	1102-32	ℓ=8000	4	30,8
БЧ		6	1103-01	⌀32 А-I ГОСТ 5781-75 ℓ=550	3	3,47
		7*	1104	⌀10 А I ГОСТ 5781-75 ℓ=1260	114	0,78
		8	0040-02	Обойма О-25	1	1,26
				Материал		
				Бетон гидротехничес-		
				кий 300, В6	1,23	м³
				1100-33		
				Детали		
				⌀22 А-III ГОСТ 5 1459-72		
		4*	1101-33	ℓ=8020	4	23,9
		5*	1102-33	ℓ=8000	4	23,8
БЧ		6	1103-01	⌀32 А-I ГОСТ 5781-75 ℓ=550	3	3,47
		7*	1104	⌀10 А-I ГОСТ 5781-75 ℓ=1260	114	0,78
		8	0040-03	Обойма О-22	1	1,19
				Материал		
				Бетон гидротехничес-		
				кий 300, В6	1,23	м³
				1100-34		
				Детали		
				⌀20 А-III ГВСТ 5 1459 72		
		4*	1101-34	ℓ=8020	4	19,8
		5*	1102-34	ℓ=8000	4	19,8
БЧ		6	1103-01	⌀32 А-I ГОСТ 5781 75 ℓ=550	3	3,47
		7*	1104	⌀10 А I ГОСТ 5781-75 ℓ=1260	114	0,78
		8	0040-04	Обойма О-20	1	1,18
				Материал		
				Бетон гидротехничес-		
				кий 300, В6	1,23	м³

Формат	Зона	Поз	Обозначение	Наименование	Кол	Примечание
				1100-40		
				Детали		
				⌀32 А-III ГОСТ 5,1459-72		
		4*	1101-40	ℓ= 7020	4	44,3
		5*	1102-40	ℓ= 7000	4	44,2
БЧ		6	1103	⌀36 А-I ГОСТ 5781-75 ℓ=550	3	4,39
		7*	1104	⌀10 А-I ГОСТ 5781-75 ℓ=1260	104	0,78
		8	0040	Обойма О-32	1	1,48
				Материал		
				Бетон гидротехничес-		
				кий 300, В6	1,07	м³
				1100-41		
				Детали		
				⌀28 А-III ГОСТ 5 1459 -72		
		4*	1101-41	ℓ= 7020	4	33,9
		5*	1102-41	ℓ= 7000	4	33,8
БЧ		6	1103-01	⌀32 А-I ГОСТ 5781-75 ℓ=550	3	3,47
		7*	1104	⌀10 А-I ГОСТ 5781-75 ℓ=1260	104	0,78
		8	0040-01	Обойма О-28	1	1,32
				Материал		
				Бетон гидротехничес-		
				кий 300, В6	1,07	м³
				1100-42		
				Детали		
				⌀25 А-III ГОСТ 5.1459-72		
		4*	1101-42	ℓ=7020	4	27,0
		5*	1102-42	ℓ=7000	4	27,0
БЧ		6	1103-01	⌀32 А-I ГОСТ 5781-75 ℓ=550	3	3,47
		7*	1104	⌀10 А-I ГОСТ 5781-75 ℓ=1260	104	0,78
		8	0040-02	Обойма О-25	1	1,26
				Материал		
				Бетон гидротехничес-		
				кий 300, В6	1,07	м³

Формат	Зона	Поз.	Обозначение	Наименование	Кол	Примечание
				1100-43		
				Детали		
				⌀22 А-III ГОСТ 5 1459-72		
		4*	1101-43	ℓ= 7020	4	21,0
		5*	1102-43	ℓ= 7000	4	21,0
БЧ		6	1103-01	⌀32 А-I ГОСТ 5781-75 ℓ=550	3	3,47
		7*	1104	⌀10 А-I ГОСТ 5781-75 ℓ=1260	104	0,78
		8	0040-03	Обойма О-22	1	1,19
				Материал		
				Бетон гидротехничес-		
				кий 300, В6	1,07	м³
				1100-44		
				Детали		
				⌀20 А-III ГОСТ 5 1459 72		
		4*	1101-44	ℓ= 7020	4	17,3
		5*	1102-44	ℓ= 7000	4	17,3
БЧ		6	1103-01	⌀32 А-I ГОСТ 5781-75 ℓ=550	3	3,47
		7*	1104	⌀10 А I ГОСТ 5781-75 ℓ=1260	104	0,78
		8	0040-04	Обойма О 20	1	1,18
				Материал		
				Бетон гидротехни-чес-		
				кий 300, В6	1,07	м³

Поз 4,5 и 7 см ведомость деталей на листе 2 сборочного чертежа

Инв № подл. | Подпись и дата | Взам. инв. №

Т-20987

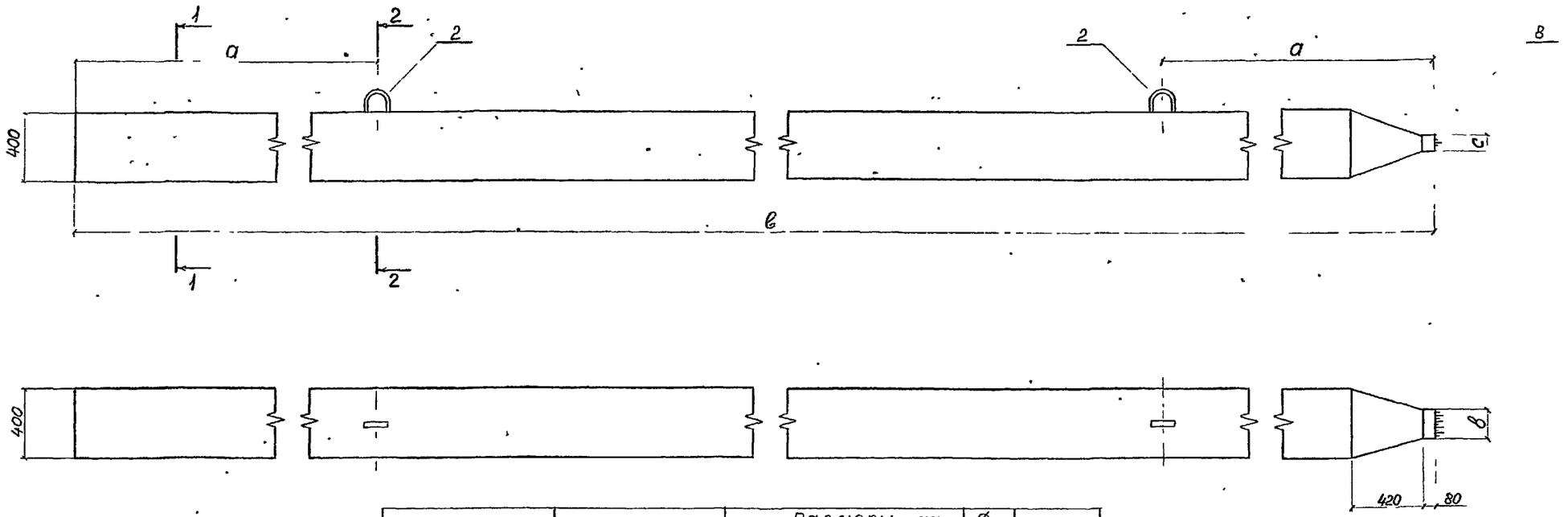

1 – 1

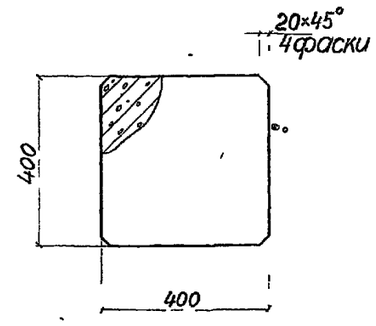

2 – 2

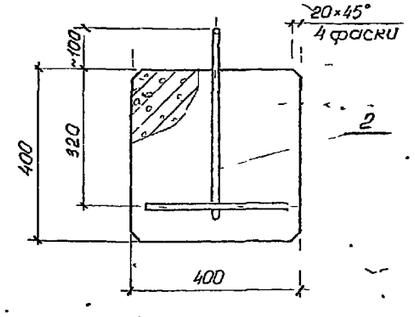

Обозначение	Марка	Размеры мм				Ø рабочей арм	Масса m
		ℓ	a	в	c		
1100	АС 110 40 - 32-с	11000	2200	142	105	32	4,4
-01	-28-с			134	94	28	
-02	-25-с			133	87	25	
-03	-22-с			130	80	22	
-04	-20-с			128	76	20	
1100-10	АС 100 40 - 32-с	10000	2000	142	105	32	4,0
-11	-28-с			134	94	28	
-12	-25-с			133	87	25	
-13	-22-с			130	80	22	
-14	-20-с			128	76	20	
1100-20	АС 90.40 - 32-с	9000	1800	142	105	32	3,6
-21	-28-с			134	94	28	
-22	-25-с			133	87	25	
-23	-22-с			130	80	22	
-24	-20-с			128	76	20	
1100-30	АС 80.40 - 32-с	8000	1600	142	105	32	3,1
-31	-28-с			134	94	28	
-32	-25-с			133	87	25	
-33	-22-с			130	80	22	
-34	-20-с			128	76	20	
1100-40	АС 70.40 - 32-с	7000	1400	142	105	32	2,7
-41	-28-с			134	94	28	
-42	-25-с			133	87	25	
-43	-22-с			130	80	22	
-44	-20-с			128	76	20	

Нач отд	Князев	
Н контр	Коннов	
Гл спец	Вульфсон	
Рук гр	Матвеева	
Проект	Кругляков	
Проверил	Вульфсон	

2 110[illegible]05

Анкерная свая
АС 00.40-с

Стадия	Масса	Масштаб
Р	–	–

Лист 1 Листов 2

Союзмонтажпроект
Ленинградпроект

Инв № подл. | Подпись и дата | Взам инв №
Т-20987

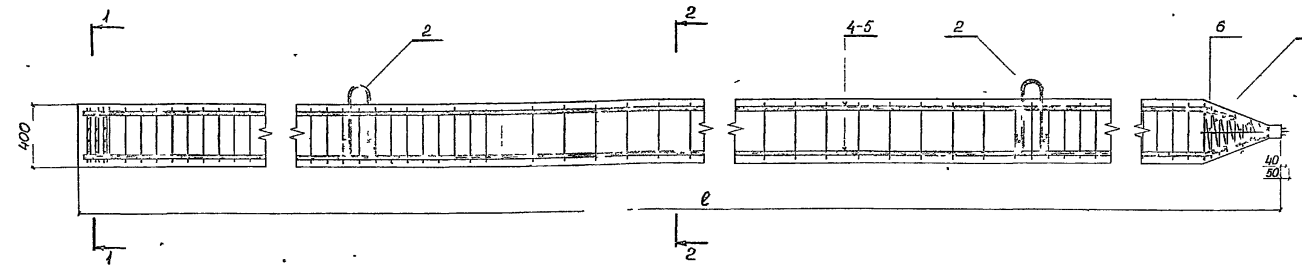

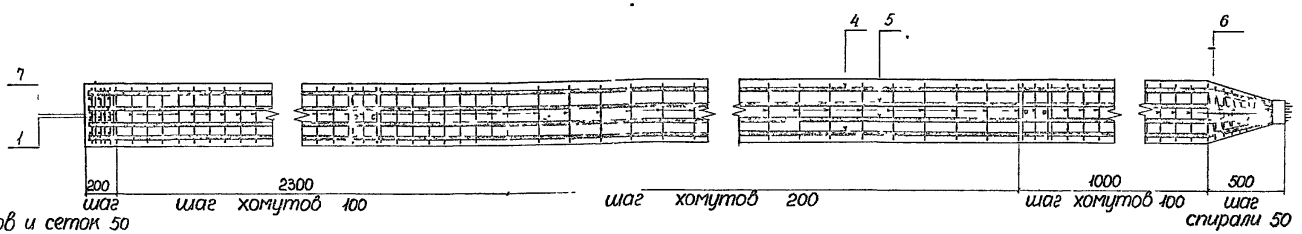

1—1

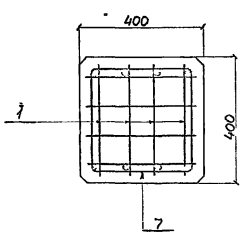

2—2

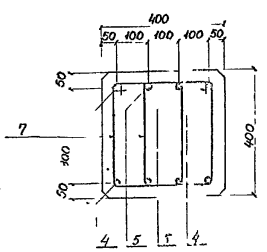

Ведомость деталей

Поз	Эскиз
4	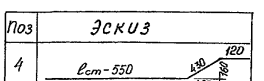
5	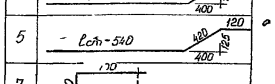
7	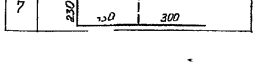

Инв.№ подл. | Подпись и дата | Взам. инв.№
Т-20987

Формат	Зона	Поз.	Обозначение	Наименование	Кол.	Примечание
				Документация		
			2000 СБ	Сборочный чертеж		
			0000ПЗ	Техническая пояснительная записка		
				Сборочные единицы		
		1	0010-01	Сетка С-35	3	
		2	0030-01	Петля П-35	2	
				Детали		
БЧ		3	2006	⌀6 А-I ГОСТ 5781-75 ℓ=10600	1	2,35
БЧ		4	1005-01	⌀32 А-I ГОСТ 5781-75 ℓ=550	3	3,47
			Переменные данные для исполнений			
				2000		
				Детали		
				⌀28 А-III ГОСТ 5.1459-72		
		5*	2001	ℓ=8060	2	38,93
		6*	2002	ℓ=9030	2	43,62
		7*	2003	ℓ=9010	2	43,52
		8*	2004	ℓ=9000	2	43,47
		9*	2005	⌀10 А-I ГОСТ 5781-75 ℓ=1160	112	0,72
		10	0040-01	Обойма О-28	1	1,32
				Материал		
				Бетон гибротехнический 300, В6	1,18	м³
				2000-01		
				Детали		
				⌀25 А-III ГОСТ 5.1459-72		
		5*	2001-01	ℓ=8060	2	31,03
		6*	2002-01	ℓ=9030	2	34,77
		7*	2003-01	ℓ=9010	2	34,69
		8*	2004-01	ℓ=9000	2	34,65
		9*	2005	⌀10 А-I ГОСТ 5781-75 ℓ=1160	112	0,72
		10	0040-02	Обойма О-25	1	1,26
				Материал		
				Бетон гибротехнический 300, В6	1,18	м³

Формат	Зона	Поз.	Обозначение	Наименование	Кол.	Примечание
				2000-02		
				Детали		
				⌀22 А-III ГОСТ 5.1459-72		
		5*	2001-02	ℓ=8060	2	24,02
		6*	2002-02	ℓ=9030	2	26,91
		7*	2003-02	ℓ=9010	2	26,85
		8*	2004-02	ℓ=9000	2	26,82
		9*	2005	⌀10 А-I ГОСТ 5781-75 ℓ=1160	112	0,72
		10	0040-03	Обойма О-22	1	1,19
				Материал		
				Бетон гибротехнический 300, В6	1,18	м³
				2000-03		
				Детали		
				⌀20 А-III ГОСТ 5.1459-72		
		5*	2001-03	ℓ=8060	2	19,91
		6*	2002-03	ℓ=9030	2	22,30
		7*	2003-03	ℓ=9010	2	22,26
		8*	2004-03	ℓ=9000	2	22,23
		9*	2005	⌀10 А-I ГОСТ 5781-75 ℓ=1160	112	0,72
		10	0040-04	Обойма О-20	1	1,18
				Материал		
				Бетон гибротехнический 300, В6	1,18	м³
				2000-04		
				Детали		
				⌀18 А-III ГОСТ 5.1459-72		
		5*	2001-04	ℓ=8060	2	16,12
		6*	2002-04	ℓ=9030	2	18,06
		7*	2003-04	ℓ=9010	2	18,02
		8*	2004-04	ℓ=9000	2	18,0
		9*	2005	⌀10 А-I ГОСТ 5781-75 ℓ=1160	112	0,72
		10	0040-05	Обойма О-18	1	1,12
				Материал		
				Бетон гибротехнический 300, В6	1,18	м³

Формат	Зона	Поз.	Обозначение	Наименование	Кол.	Примечание
				2000-10		
				Детали		
				⌀22 А-III ГОСТ 5.1459-72		
		5*	2001-10	ℓ=7060	2	34,10
		6*	2002-10	ℓ=8030	2	37,79
		7*	2003-10	ℓ=8010	2	38,69
		8*	2004-10	ℓ=8000	2	38,64
		9*	2005	⌀10 А-I ГОСТ 5781-75 ℓ=1160	102	0,72
		10	0040-01	Обойма О-28	1	1,32
				Материал		
				Бетон гибротехнический 300, В6	1,04	м³
				2000-11		
				Детали		
				⌀25 А-III ГОСТ 5.1459-72		
		5*	2001-11	ℓ=7060	2	27,13
		6*	2002-11	ℓ=8030	2	30,92
		7*	2003-11	ℓ=8010	2	30,84
		8*	2004-11	ℓ=8000	2	30,80
		9*	2005	⌀10 А-I ГОСТ 5781-75 ℓ=1160	102	0,72
		10	0040-02	Обойма О-25	1	1,26
				Материал		
				Бетон гибротехнический 300, В6	1,04	м³

Инв. № подл. | Подпись и дата | Взам. инв. №

Т-20987

Нач. отдела	Князев		2 2000
Нормконт.	Конной		
Гл. спец.	Вильферсон		Анкерная свая АС 00.35
Рук. группы	Матвеева		Стадия Р; Лист 1; Листов 3
Проектир.	Крупилова		Союзморниипроект Ленморниипроект Ленинград
Проверил	Вильферсон		

Формат	Зона	Поз	Обозначение	Наименование	Кол	Примечание
				2000-12		
				Детали		
				⌀22 А-III ГОСТ 5 1459 72		
		5*	2001-12	ℓ=7060	2	21,04
		6*	2002-12	ℓ=8030	2	23,93
		7*	2003-12	ℓ=8010	2	23,87
		8*	2004-12	ℓ=8000	2	23,84
		9*	2005	⌀10 А-I ГОСТ 5781-75 ℓ-1160	102	0,72
		10	0040 03	Обойма О 22	1	1,19
				Материал		
				Бетон гидротехничес-		
				кий 300, В6	104	м³
				2000-13		
				Детали		
				⌀20 А III ГОСТ 5. 1459 72		
		5*	2001-13	ℓ= 7060	2	17,44
		6*	2002-13	ℓ= 8030	2	19,83
		7*	2003 13	ℓ= 8010	2	19,79
		8*	2004-13	ℓ=8000	2	19,76
		9*	2005	⌀10 А-I ГОСТ 5781-75 ℓ-1160	102	0,72
		10	0040 04	Обойма О-20	1	1,18
				Материал		
				Бетон гидротехничес		
				кий 300, В6	1,04	м³
				2000 14		
				Детали		
				⌀18 А III ГОСТ 5 1459 72		
		5*	2001-14	ℓ= 7060	2	14,12
		6*	2002 14	ℓ= 8030	2	16,06
		7*	2003 14	ℓ=8010	2	16,02
		8*	2004-14	ℓ= 8000	2	16,0
		9*	2005	⌀10 А I ГОСТ 5781-75 ℓ=1160	102	0,72
		10	0040-05	Обойма О-18	1	1,12
				Материал		
				Бетон гидротехничес-		
				кий 300, В6	104	м³

Формат	Зона	Поз	Обозначение	Наименование	Кол	Примечание
				2000-20		
				Детали		
				⌀ 28 А-III ГОСТ 5 1459-72		
		5*	2001-20	ℓ= 6060	2	29,27
		6*	2002-20	ℓ= 7030	2	33,96
		7*	2003-20	ℓ- 7010	2	33,86
		8*	2004-20	ℓ - 7000	2	33,81
		9*	2005	⌀10 А-I ГОСТ 5781-75 ℓ=1160	92	0,72
		10	0040-01	Обойма О 28	1	1,32
				Материал		
				Бетон гидротехни-		
				ческий 300, В6	0,90	м³
				2000-21		
				Детали		
				⌀ 25 А-III ГОСТ 5 1459-72		
		5*	2001-21	ℓ= 6060	2	23,33
		6*	2002-21	ℓ= 7030	2	27,07
		7*	2003 21	ℓ= 7010	2	26,99
		8*	2004-21	ℓ = 7000	2	26,95
		9*	2005	⌀ 10 А-I ГОСТ 5781-75 ℓ=1160	92	0,72
		10	0040-02	Обойма О-25	1	1,26
				Материал		
				Бетон гидротехни-		
				ческий 300, В6	0,90	м³
				2000-22		
				Детали		
				⌀ 22 А III ГОСТ 5 1459-72		
		5*	2001-22	ℓ= 6060	2	18,06
		6*	2002-22	ℓ= 7030	2	20,95
		7*	2003-22	ℓ = 7010	2	20,89
		8*	2004-22	ℓ= 7000	2	20,86
		9*	2005	⌀ 10 А I ГОСТ 5781 75 ℓ=1160	92	0,72
		10	0040-03	Обойма О-22	1	1,19
				Материал		
				Бетон гидротехничес-		
				кий 300, В6	0,90	м³

Формат	Зона	Поз	Обозначение	Наименование	Кол	Примечание
				2000-23		
				Детали		
				⌀ 20 А III ГОСТ 5 1459-72		
		5*	2001-23	ℓ = 6060	2	14,97
		6*	2002-23	ℓ = 7030	2	17,36
		7*	2003-23	ℓ = 7010	2	17,32
		8*	2004-23	ℓ = 7000	2	17,20
		9*	2005	⌀10 А-I ГОСТ 5781-75 ℓ-1160	92	0,72
		10	0040 04	Обойма О-20	1	1,18
				Материал		
				Бетон гидротехничес-		
				кий 300, В6	0,90	м³
				2000-24		
				Детали		
				⌀ 18 А-III ГОСТ 5 1459-72		
		5*	2001-24	ℓ=6060	2	12,12
		6*	2002-24	ℓ = 7030	2	14,05
		7*	2003-24	ℓ = 7010	2	14,01
		8*	2004-24	ℓ = 7000	2	14,0
		9*	2005	⌀10 А-I ГОСТ 5781-75 ℓ-1160	92	0,72
		10	0040-05	Обойма О-18	1	1,12
				Материал		
				Бетон гидротех-ничес-		
				кий 300, В6	0,90	м³

Взам. инв. №

Подпись и дата

Инв. № подл. 20987

Формат	Зона	Поз.	Обозначение	Наименование	Кол.	Примечание
				2000-30		
				Детали		
				⌀22 А-III ГОСТ 5.1459-72		
		5*	2000-30	ℓ=5060	2	24,44
		6*	2002-30	ℓ=6030	2	29,13
		7*	2003-30	ℓ=6010	2	29,03
		8*	2004-30	ℓ=6000	2	28,98
		9*	2005	⌀10 А-I ГОСТ 5781-75 ℓ=1160	82	0,72
		10	0040-01	Обойма О-28	1	1,32
				Материал		
				Бетон гидротехничес-		
				кий 300, В6	0,76	м³
				2000-31		
				Детали		
				⌀25 А-III ГОСТ 5.1459-72		
		5*	2001-31	ℓ=5060	2	19,48
		6*	2002-31	ℓ=6030	2	23,22
		7*	2003-31	ℓ=6010	2	23,14
		8*	2004-31	ℓ=6000	2	23,10
		9*	2005	⌀10 А-I ГОСТ 5781-75 ℓ=1160	82	0,72
		10	0040-02	Обойма О-25	1	1,26
				Материал		
				Бетон гидротехничес-		
				кий 300, В6	0,76	м³
				2000-32		
				Детали		
				⌀22 А-III ГОСТ 5.1459-72		
		5*	2001-32	ℓ=5060	2	15,08
		6*	2002-32	ℓ=6030	2	17,97
		7*	2003-32	ℓ=6010	2	17,91
		8*	2004-32	ℓ=6000	2	17,83
		9*	2005	⌀10 А-I ГОСТ 5781-75 ℓ=1160	82	0,72
		10	0040-03	Обойма О-22	1	1,19
				Материал		
				Бетон гидротехничес		
				кий 300, В6	0,76	м³

Формат	Зона	Поз.	Обозначение	Наименование	Кол.	Примечание
				2000-33		
				Детали		
				⌀20 А-III ГОСТ 5.1459-72		
		5*	2001-33	ℓ=5060	2	12,50
		6*	2002-33	ℓ=6030	2	14,89
		7*	2003-33	ℓ=6010	2	14,84
		8*	2004-33	ℓ=6000	2	14,82
		9*	2005	⌀10 А-I ГОСТ 5781-75 ℓ=1160	82	0,72
		10	0040-04	Обойма О-20	1	1,18
				Материал		
				Бетон гидротехничес-		
				кий 300, В6	0,76	м³
				2000-34		
				Детали		
				⌀18 А-III ГОСТ 5.1459-72		
		5*	2001-34	ℓ=5060	2	10,12
		6*	2002-34	ℓ=6030	2	12,06
		7*	2003-34	ℓ=6010	2	12,02
		8*	2004-34	ℓ=6000	2	12,0
		9*	2005	⌀10 А-I ГОСТ 5781-75 ℓ=1160	82	0,72
		10	0040-05	Обойма О-18	1	1,12
				Материал		
				Бетон гидротехничес-		
				кий 300, В6	0,76	м³

Формат	Зона	Поз.	Обозначение	Наименование	Кол.	Примечание

Поз. 5, 6, 7, 8 и 9 см. ведомость деталей на листе 2 сборочного чертежа

Инв. № подл. | Подпись и дата | Взам. инв. №

7-20987

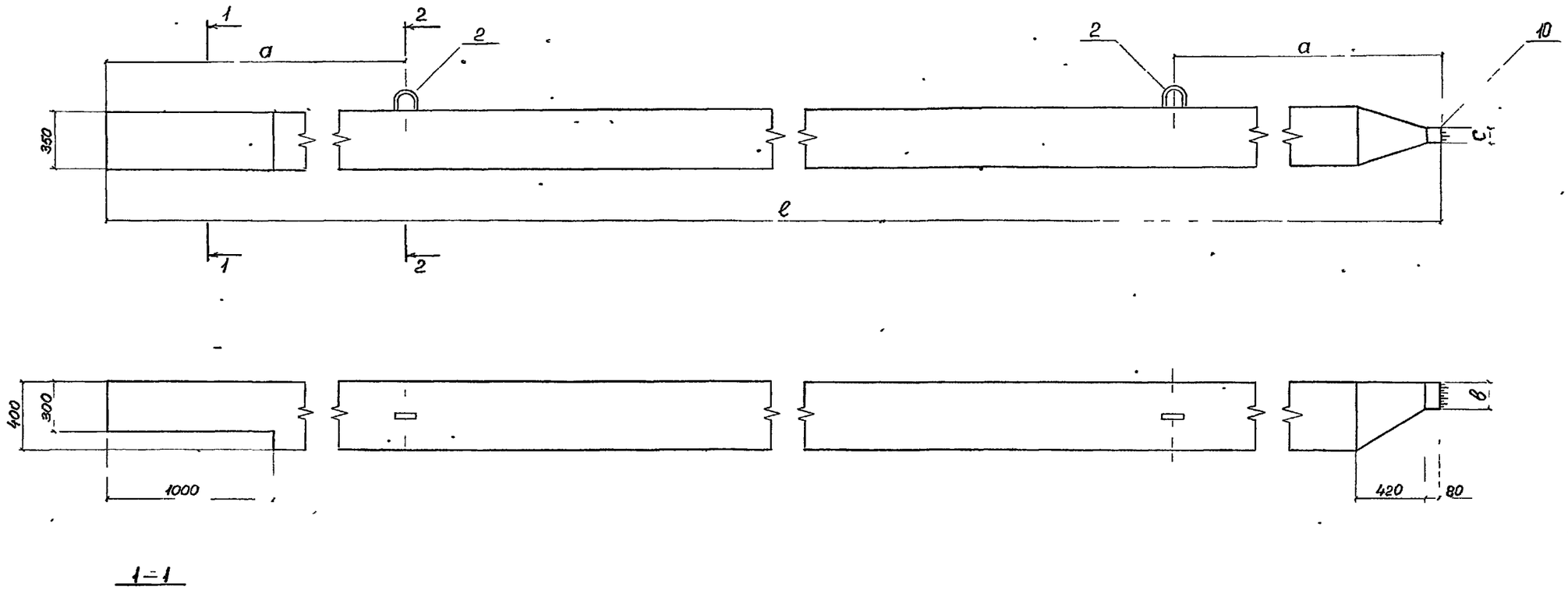

1-1

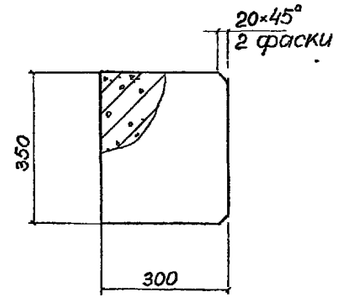

2-2

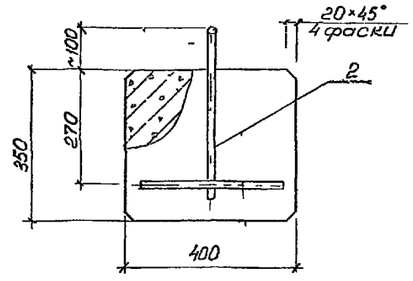

Обозначение	Марка	Размеры мм				ø рабочей арм	Масса, т
		l	a	в	c		
2000-	АС 90 35-28	9000	1800	134	94	28	3,1
-01	-25			133	87	25	
-02	-22			130	80	22	
-03	-20			128	76	20	
-04	-18			126	71	18	
2000-10	АС 80 35-28	8000	1600	134	94	28	2,8
-11	-25			133	87	25	
-12	-22			130	80	22	
-13	-20			128	76	20	
-14	-18			126	71	18	
2000-20	АС 70.35-28	7000	1400	134	94	28	2,4
-21	-25			133	87	25	
-22	-22			130	80	22	
-23	-20			128	76	20	
-24	-18			126	71	18	
2000-30	АС 60 35-28	6000	1200	134	94	28	2,0
-31	-25			133	87	25	
-32	-22			130	80	22	
-33	-20			128	76	20	
-34	-18			126	71	18	

Нач отд	Князев	
Н контр	Гуннов	
Гл спец	Вульфсон	
Рук гр	Сатбеева	
Проект	Круглова	
Проверил	Вульфсон	

2 2000СБ

Анкерная свая АС 00.35

Стадия	Масса	Масштаб
Р	—	—

Лист 1 Листов 2

Союзморниипроект Ленморниипроект Ленинград

Инв № подл | Подпись и дата | Взам инв №

Т-20987

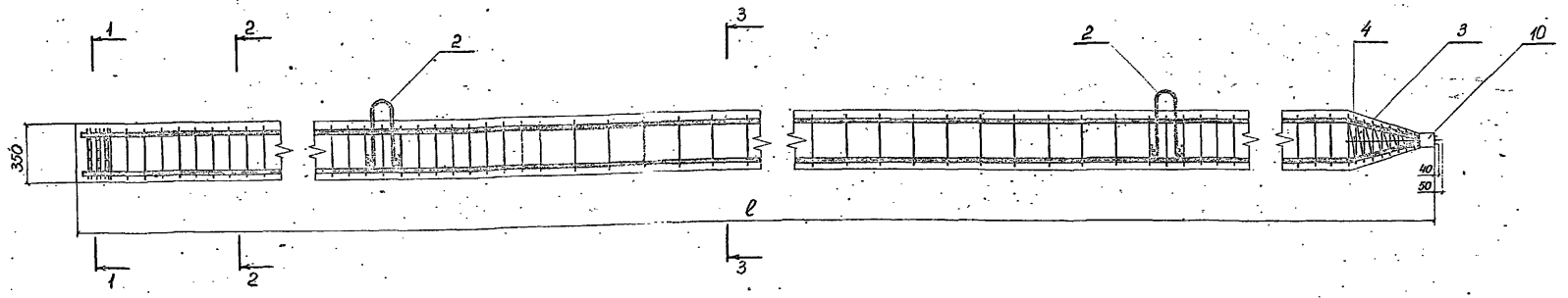

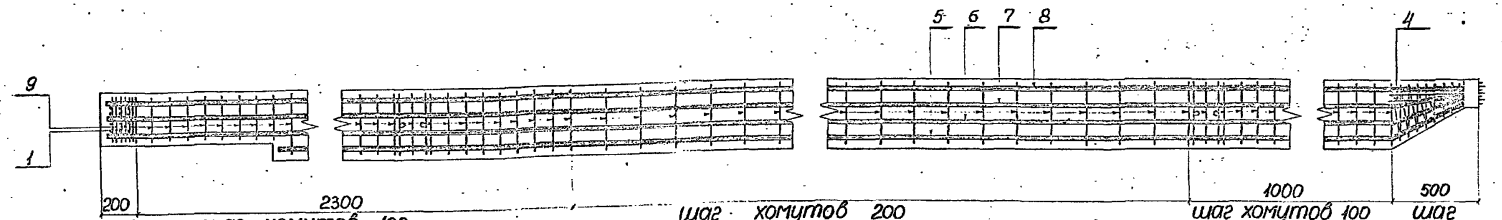

хомутов и сеток 50

1—1

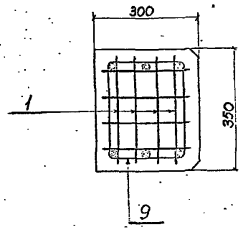

2—2

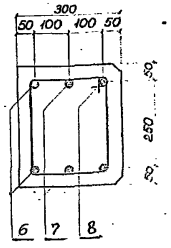

3—3

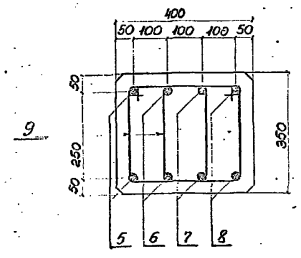

Ведомость деталей

Поз.	Эскиз
5	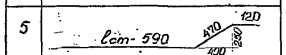
6	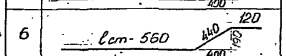
7	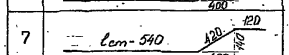
8	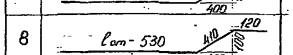
9	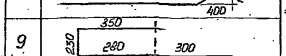

Инв.№ подл. | Подпись и дата | Взам. инв.№
Т-20982

Формат	Зона	Поз.	Обозначение	Наименование	Кол.	Примечание
				Документация		
			2100 СБ	Сборочный чертеж		
			0000ПЗ	Технические требования		
				Сборочные единицы		
		1	0020	Сетка С-35	3	
		2	0030-01	Петля П-35	2	
				Детали		
54		3	2006	Ø 6 А-I ГОСТ 5781-75 ℓ=10600	1	2,35
54		4	1005-01	Ø 32 А-I ГОСТ 5781-75 ℓ=550	3	3,47
			Переменные данные для исполнений			
				2100		
				Детали		
				Ø 28 А-III ГОСТ 5.1459-72		
		5*	2101	ℓ=9010	4	43,52
		6*	2102	ℓ=9000	4	43,47
		7*	2103	Ø 10 А-I ГОСТ 5781-75 ℓ=1160	124	0,72
		8	0040-01	Обойма О-28	1	1,32
				Материал		
				Бетон гибротехнический 300, В6	1,22	м³
				2100-01		
				Детали		
				Ø 25 А-III ГОСТ 5.1459-72		
		5*	2101-01	ℓ=9010	4	34,69
		6*	2102-01	ℓ=9000	4	34,65
		7*	2103	Ø 10 А-I ГОСТ 5781-75 ℓ=1160	124	0,72
		8	0040-02	Обойма О-25	1	1,26
				Материал		
				Бетон гибротехнический 300, В6	1,22	м³
				2100-02		
				Детали		
				Ø 22 А-III ГОСТ 5.1459-72		
		5*	2101-02	ℓ=9010	4	26,85
		6*	2102-02	ℓ=9000	4	26,82
		7*	2103	Ø 10 А-I ГОСТ 5781-75 ℓ=1160	124	0,72
		8	0040-03	Обойма О-22	1	1,19
				Материал		
				Бетон гибротехнический 300, В6	1,22	м³
				2100-03		
				Детали		
				Ø 20 А-III ГОСТ 5.1459-72		
		5*	2101-03	ℓ=9010	4	22,26
		6*	2102-03	ℓ=9000	4	22,23
		7*	2103	Ø 10 А-I ГОСТ 5781-75 ℓ=1160	124	0,72
		8	0040-04	Обойма О-20	1	1,18
				Материал		
				Бетон гибротехнический 300, В6	1,22	м³
				2100-04		
				Детали		
				Ø 18 А-III ГОСТ 5.1459-72		
		5*	2101-04	ℓ=9010	4	18,02
		6*	2102-04	ℓ=9000	4	18,0
		7*	2103	Ø 10 А-I ГОСТ 5781-75 ℓ=1160	124	0,72
		8	0040-05	Обойма О-18	1	1,12
				Материал		
				Бетон гибротехнический 300, В6	1,22	м³
				2100-10		
				Детали		
				Ø 28 А-III ГОСТ 5.1459-72		
		5*	2101-10	ℓ=8010	4	38,69
		6*	2102-10	ℓ=8000	4	38,64
		7*	2103	Ø 10 А-I ГОСТ 5781-75 ℓ=1160	114	0,72
		8	0040-01	Обойма О-28	1	1,32
				Материал		
				Бетон гибротехнический 300, В6	1,08	м³
				2100-11		
				Детали		
				Ø 25 А-III ГОСТ 5.1459-72		
		5*	2101-11	ℓ=8010	4	30,84
		6*	2102-11	ℓ=8000	4	30,80
		7*	2103	Ø 10 А-I ГОСТ 5781-75 ℓ=1160	114	0,72
		8	0040-02	Обойма О-25	1	1,26
				Материал		
				Бетон гибротехнический 300, В6	1,08	м³
				2100-12		
				Детали		
				Ø 22 А-III ГОСТ 5.1459-72		
		5*	2101-12	ℓ=8010	4	23,87
		6*	2102-12	ℓ=8000	4	23,84
		7*	2103	Ø 10 А-I ГОСТ 5781-75 ℓ=1160	114	0,72
		8	0040-03	Обойма О-22	1	1,19
				Материал		
				Бетон гибротехнический 300, В6	1,08	м³
				2100-13		
				Детали		
				Ø 20 А-III ГОСТ 5.1459-72		
		5*	2101-13	ℓ=8010	4	19,79
		6*	2102-13	ℓ=8000	4	19,76
		7*	2103	Ø 10 А-I ГОСТ 5781-75 ℓ=1160	114	0,72
		8	0040-04	Обойма О-22	1	1,18
				Материал		
				Бетон гибротехнический 300, В6	1,08	м³

Инв. № подл. | Подпись и дата | Взам. инв. №

Т-20987

Нач. отдела	Князев	
Н. контр.	Коннов	
Гл. спец.	Вульфсон	
Рук. гр.	Матвеева	
Инженер	Круглова	
Проверил	Вульфсон	

2·2100

Анкерная свая

АС 00.35-с

Стадия	Лист	Листов
Р	1	2

СоюзМорНИИпроект
Ленморниипроект
Ленинград

Формат	Зона	Поз.	Обозначение	Наименование	Кол.	Примечание
				2100-14		
				Детали		
				ф18 А-III ГОСТ 5.1459-72		
		5*	2101-14	ℓ=8010	4	16,02
		6*	2102-14	ℓ=8000	4	16,0
		7*	2103	ф10 А-I ГОСТ 5781-75 ℓ=1160	114	0,72
		8	0040-05	Обойма О-18	1	1,12
				Материал		
				Бетон гидротехничес-		
				кий 300, В6	1,08	м³
				2100-20		
				Детали		
				ф28 А-III ГОСТ 5.1459-72		
		5*	2101-20	ℓ=7010	4	33,86
		6*	2102-20	ℓ=7000	4	33,81
		7*	2103	ф10 А-I ГОСТ 5781-75 ℓ=1160	104	0,72
		8	0040-01	Обойма О-28	1	1,32
				Материал		
				Бетон гидротехничес-		
				кий 300, В6	0,94	м³
				2100-21		
				Детали		
				ф25 А-III ГОСТ 5.1459-72		
		5*	2101-21	ℓ=7010	4	26,99
		6*	2102-21	ℓ=7000	4	26,95
		7*	2103	ф10 А-I ГОСТ 5781-75 ℓ=1160	104	0,72
		8	0040-02	Обойма О-25	1	1,26
				Материал		
				Бетон гидротехничес-		
				кий 300, В6	0,94	м³
				2100-22		
				Детали		
				ф22 А-III ГОСТ 5.1459-72		
		5*	2101-22	ℓ=7010	4	20,89
		6*	2102-22	ℓ=7000	4	20,85
		7*	2103	ф10 А-I ГОСТ 5781-75 ℓ=1160	104	0,72
		8	0040-03	Обойма О-22	1	1,19
				Материал		
				Бетон гидротехничес-		
				кий 300, В6	0,94	м³

Формат	Зона	Поз.	Обозначение	Наименование	Кол.	Примечание
				2100-23		
				Детали		
				ф20 А-III ГОСТ 5.1459-72		
		5*	2101-23	ℓ=7010	4	17,32
		6*	2102-23	ℓ=7000	4	17,29
		7*	2103	ф10 А-I ГОСТ 5781-75 ℓ=1160	104	0,72
		8	0040-04	Обойма О-20	1	1,18
				Материал		
				Бетон гидротехничес-		
				кий 300, В6	0,94	м³
				2100-24		
				Детали		
				ф18 А-III ГОСТ 5.1459-72		
		5*	2101-24	ℓ=7010	4	14,02
		6*	2102-24	ℓ=7000	4	14,0
		7*	2103	ф10 А-I ГОСТ 5781-75 ℓ=1160	104	0,72
		8	0040-05	Обойма О-18	1	1,12
				Материал		
				Бетон гидротехничес-		
				кий 300, В6	0,94	м³
				2100-30		
				Детали		
				ф28 А-III ГОСТ 5.1459-72		
		5*	2101-30	ℓ=6010	4	29,03
		6*	2102-30	ℓ=6000	4	28,98
		7*	2103	ф10 А-I ГОСТ 5781-75 ℓ=1160	94	0,72
		8	0040-01	Обойма О-28	1	1,32
				Материал		
				Бетон гидротехничес-		
				кий 300, В6	0,80	м³
				2100-31		
				Детали		
				ф25 А-III ГОСТ 5.1459-72		
		5*	2101-31	ℓ=6010	4	23,14
		6*	2102-31	ℓ=6000	4	23,10
		7*	2103	ф10 А-I ГОСТ 5781-75 ℓ=1160	94	0,72
		8	0040-02	Обойма О-25	1	1,26
				Материал		
				Бетон гидротехничес-		
				кий 300, В6	0,80	м³

Формат	Зона	Поз.	Обозначение	Наименование	Кол.	Примечание
				2100-32		
				Детали		
				ф22 А-III ГОСТ 5.1459-72		
		5*	2101-32	ℓ=6010	4	17,91
		6*	2102-32	ℓ=6000	4	17,88
		7*	2103	ф10 А-I ГОСТ 5781-75 ℓ=1160	94	0,72
		8	0040-03	Обойма О-22	1	1,19
				Материал		
				Бетон гидротехничес-		
				кий 300, В6	0,80	м³
				2100-33		
				Детали		
				ф20 А-III ГОСТ 5.1459-72		
		5*	2101-33	ℓ=6010	4	14,84
		6*	2102-33	ℓ=6000	4	14,82
		7*	2103	ф10 А-I ГОСТ 5781-75 ℓ=1160	94	0,72
		8	0040-04	Обойма О-20	1	1,18
				Материал		
				Бетон гидротехничес-		
				кий 300, В6	0,80	м³
				2100-34		
				Детали		
				ф18 А-III ГОСТ 5.1459-72		
		5*	2101-34	ℓ=6010	4	12,02
		6*	2102-34	ℓ=6000	4	12,0
		7*	2103	ф10 А-I ГОСТ 5781-75 ℓ=1160	94	0,72
		8	0040-05	Обойма О-18	1	1,12
				Материал		
				Бетон гидротехничес-		
				кий 300, В6	0,80	м³

Поз. 5,6 и 7 см. ведомость деталей на листе 2 сборочного чертежа

Инв.№ подл. | Подпись и дата | Взам. инв.№

Т-20987

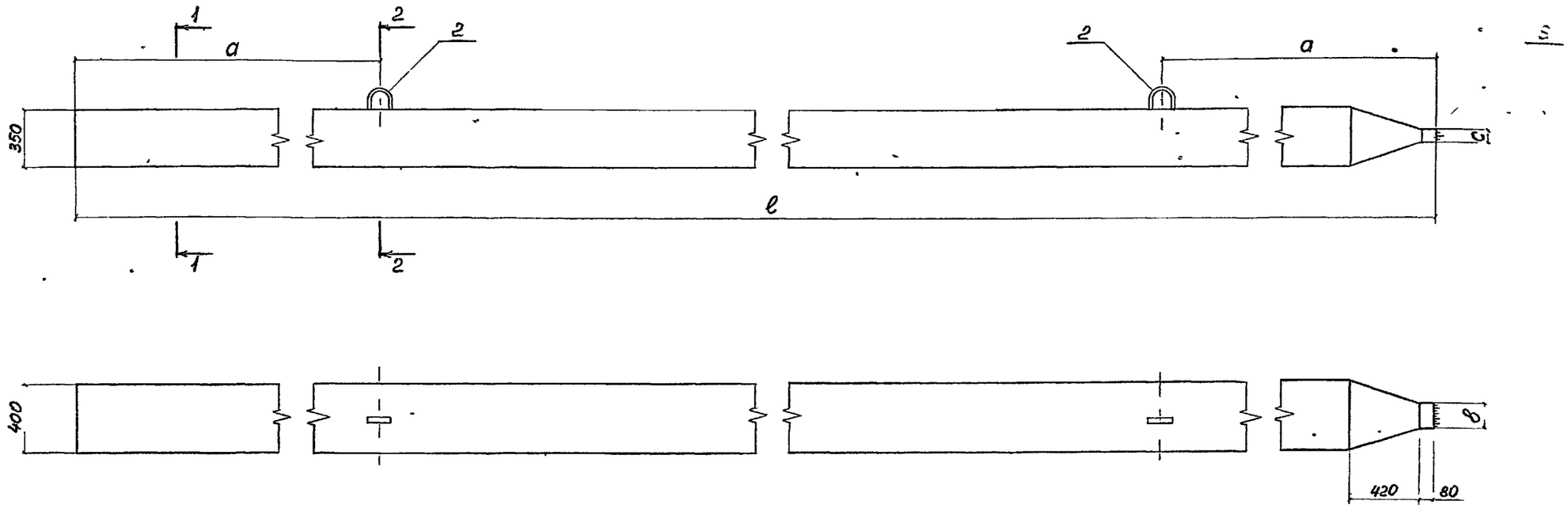

1—1

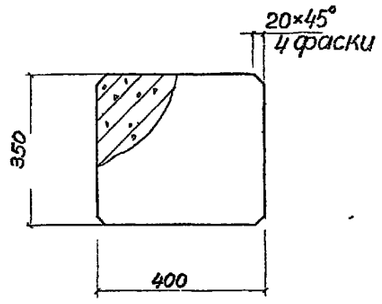

2-2

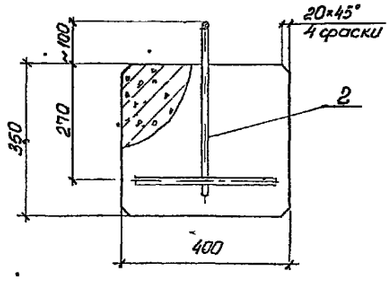

Обозначение	Марка	Размеры мм				⌀ рабочей арм	Масса m
		ℓ	a	в	c		
2100	АС 90 35-28-с	9000	1800	134	94	28	3,1
-01	-25-с			133	87	25	
-02	-22-с			130	80	22	—
-03	-20-с			128	76	20	
-04	-18-с			126	71	18	—
2100-10	АС 80 35-28-с	8000	1600	134	94	28	2,8
-11	-25-с			133	87	25	
-12	-22-с			130	80	22	
-13	-20-с			128	76	20	
-14	-18-с			126	71	18	
2100-20	АС 70 35-28-с	7000	1400	134	94	28	2,4
-21	-25-с			133	87	25	
-22	-22-с			130	80	22	
-23	-20-с			128	76	20	
-24	-18-с			126	71	18	
2100-30	АС 60.35-28-с	6000	1200	134	94	28	2,0
-31	-25-с			133	87	25	
-32	-22-с			130	80	22	
-33	-20-с			128	76	20	
-34	-18-с			126	71	18	

Нач отд	Князев	
Н контр	Кочнов	
Вл спец	Зульфсон	
Рук гр	Матвеев	
Проект	Кригов	
Проверил	Зульфсон	

2 2100СБ

Анкерная свая
АС 00.35-с

Стадия	Масса	Масштаб
с	—	—

Лист 1 Листов 2

Союзморниипроект
Ленморниипроект
Ленинград

Инв № подл. | Подпись и дата | Взам инв №
Т-20987

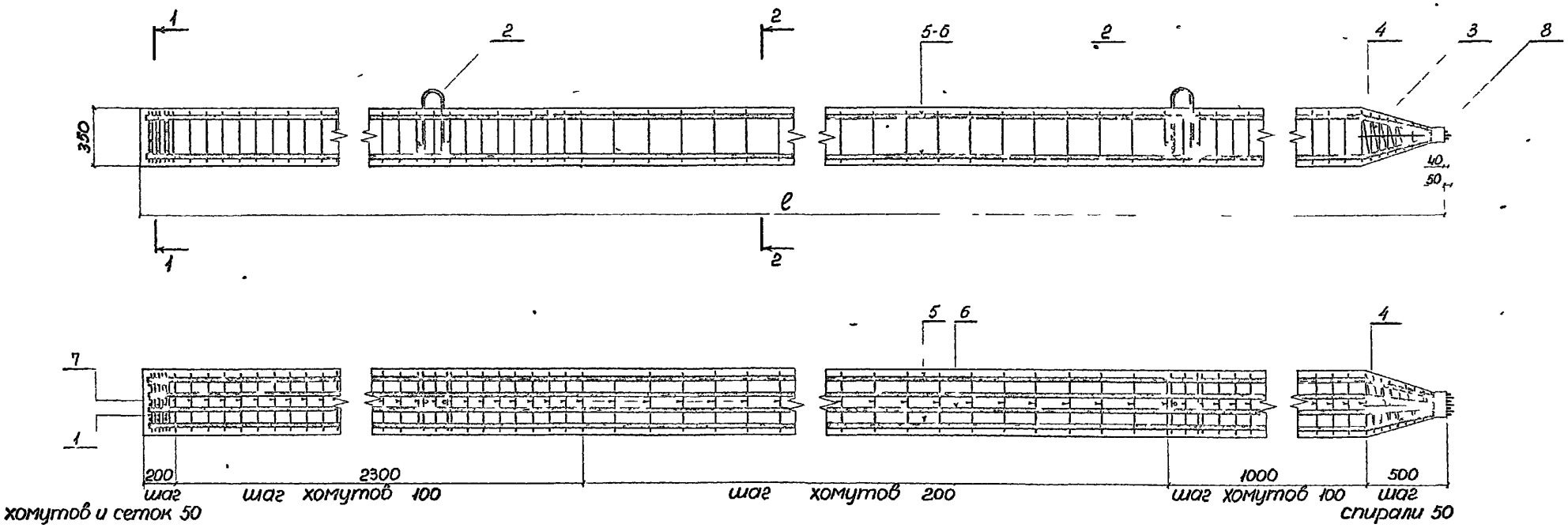

1—1

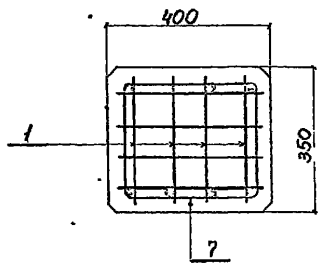

2—2

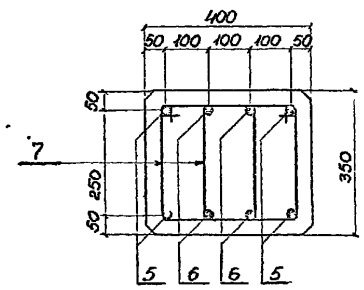

Поз	Эскиз
5	ℓ от-540
6	ℓ от-530
7	

Инв. № подл. | Подпись и дата | Взам. инв. №
Т-20987

Формат	Зона	Поз.	Обозначение	Наименование	Кол.	Примечание
				Документация		
			3000 СБ	Сборочный чертеж		
			0000ПЗ	Технические требования		
				Сборочные единицы		
		1	0010-02	Сетка С-30	3	
		2	0030-02	Петля П-30	2	
				Детали		
БЧ		3	3006	⌀6 А-I ГОСТ 5781-75 ℓ=10000	1	2,22
БЧ		4	1005-01	⌀32 А-I ГОСТ 5781-75 ℓ=560	3	3,47
			Переменные данные для исполнений			
				3000		
				Детали		
				⌀25 А-III ГОСТ 5.1459-72		
		5*	3001	ℓ=6060	2	23,33
		6*	3002	ℓ=7030	2	27,07
		7*	3003	ℓ=7010	2	26,99
		8*	3004	ℓ=7000	2	26,95
		9*	3005	⌀10 А-I ГОСТ 5781-75 ℓ=1160	92	0,72
		10	0040-02	Обойма О-25	1	1,26
				Материал		
				Бетон гидротехничес-		
				кий 300, В6	0,77	м³
				3000-01		
				Детали		
				⌀22 А-III ГОСТ 5.1459-72		
		5*	3001-01	ℓ=6060	2	18,06
		6*	3002-01	ℓ=7030	2	20,95
		7*	3003-01	ℓ=7010	2	20,89
		8*	3004-01	ℓ=7000	2	20,86
		9*	3005	⌀10 А-I ГОСТ 5781-75 ℓ=1160	92	0,72
		10	0040-03	Обойма О-22	1	1,19
				Материал		
				Бетон гидротехничес-		
				кий 300, В6	0,77	м³

Формат	Зона	Поз.	Обозначение	Наименование	Кол.	Примечание
				3000-02		
				Детали		
				⌀20 А-III ГОСТ 5.1459-72		
		5*	3001-02	ℓ=6060	2	14,97
		6*	3002-02	ℓ=7030	2	17,36
		7*	3003-02	ℓ=7010	2	17,31
		8*	3004-02	ℓ=7000	2	17,29
		9*	3005	⌀10 А-I ГОСТ 5781-75 ℓ=1160	92	0,72
		10	0040-04	Обойма О-20	1	1,18
				Материал		
				Бетон гидротехничес		
				кий 300, В6	0,77	м³
				3000-03		
				Детали		
				⌀18 А-III ГОСТ 5.1459-72		
		5*	3001-03	ℓ=6060	2	12,12
		6*	3002-03	ℓ=7030	2	14,06
		7*	3003-03	ℓ=7010	2	14,02
		8*	3004-03	ℓ=7000	2	14,0
		9*	3005	⌀10 А-I ГОСТ 5781-75 ℓ=1160	92	0,72
		10	0040-05	Обойма О-18	1	1,12
				Материал		
				Бетон гидротехничес-		
				кий 300, В6	0,77	м³
				3000-04		
				Детали		
				⌀16 А-III ГОСТ 5.1459-72		
		5*	3001-04	ℓ=6060	2	9,57
		6*	3002-04	ℓ=7030	2	11,11
		7*	3003-04	ℓ=7010	2	11,08
		8*	3004-04	ℓ=7000	2	11,06
		9*	3005	⌀10 А-I ГОСТ 5781-75 ℓ=1160	92	0,72
		10	0040-06	Обойма О-16	1	1,10
				Материал		
				Бетон гидротехничес		
				кий 300, В6	0,77	м³

Формат	Зона	Поз.	Обозначение	Наименование	Кол.	Примечание
				3000-10		
				Детали		
				⌀25 А-III ГОСТ 5.1459-72		
		5*	3001-10	ℓ=5060	2	19,48
		6*	3002-10	ℓ=6030	2	23,22
		7*	3003-10	ℓ=6010	2	23,14
		8*	3004-10	ℓ=6000	2	23,10
		9*	3005	⌀10 А-I ГОСТ 5781-75 ℓ=1160	82	0,72
		10	0040-02	Обойма О-25	1	1,26
				Материал		
				Бетон гидротехничес-		
				кий 300, В6	0,65	м³
				3000-11		
				Детали		
				⌀22 А-III ГОСТ 5.1459-72		
		5*	3001-11	ℓ=5060	2	15,08
		6*	3002-11	ℓ=6030	2	17,97
		7*	3003-11	ℓ=6010	2	17,91
		8*	3004-11	ℓ=6000	2	17,88
		9*	3005	⌀10 А-I ГОСТ 5781-75 ℓ=1160	82	0,72
		10	0040-03	Обойма О-22	1	1,19
				Материал		
				Бетон гидротехничес		
				кий 300, В6	0,65	м³

Инв. № подл. | Подпись и дата | Взам. инв. №
Т-20987

Нач. отдела	Князев		2 3000
Нормокон.	Коннов		
Гл. спец.	Вульфсон		Анкерная свая АС 00.30
Рук. гр.	Матвеева		Стадия Р; Лист 1; Листов 2
Проектир.	Круглова		Союзморниипроект Ленморниипроект Ленинград
Проверил	Вульфсон		

Формат	Зона	Поз.	Обозначение	Наименование	Кол.	Примечание
				3000-12		
				Детали		
				⌀20 А-III ГОСТ 5.1459-72		
		5*	3001-12	ℓ=5060	2	12,50
		6*	3002-12	ℓ=6030	2	14,89
		7*	3003-12	ℓ=6010	2	14,85
		8*	3004-12	ℓ=6000	2	14,82
		9*	3005	⌀10 А-I ГОСТ 5781-75 ℓ=1160	82	0,72
		10	0040-04	Обойма О-20	1	1,18
				Материал		
				Бетон гидротехнический 300, В6	0,65	м³
				3000-13		
				Детали		
				⌀18 А-III ГОСТ 5.1459-72		
		5*	3001-13	ℓ=5060	2	10,12
		6*	3002-13	ℓ=6030	2	12,06
		7*	3003-13	ℓ=6010	2	12,02
		8*	3004-13	ℓ=6000	2	12,0
		9*	3005	⌀10 А-I ГОСТ 5781-75 ℓ=1160	82	0,72
		10	0040-05	Обойма О-18	1	1,12
				Материал		
				Бетон гидротехнический 300, В6	0,65	м³
				3000-14		
				Детали		
				⌀16 А-III ГОСТ 5.1459-72		
		5*	3001-14	ℓ=5060	2	7,99
		6*	3002-14	ℓ=6030	2	9,53
		7*	3003-14	ℓ=6010	2	9,50
		8*	3004-14	ℓ=6000	2	9,48
		9*	3005	⌀10 А-I ГОСТ 5781-75 ℓ=1160	82	0,72
		10	0040-06	Обойма О-16	1	1,10
				Материал		
				Бетон гидротехнический 300, В6	0,65	м³

Формат	Зона	Поз.	Обозначение	Наименование	Кол.	Примечание
				3000-20		
				Детали		
				⌀25 А-III ГОСТ 5.1459-72		
		5*	3001-20	ℓ=4060	2	15,63
		6*	3002-20	ℓ=5030	2	19,37
		7*	3003-20	ℓ=5010	2	19,29
		8*	3004-20	ℓ=5000	2	19,25
		9*	3005	⌀10 А-I ГОСТ 5781-75 ℓ=1160	72	0,72
		10	0040-02	Обойма О-25	1	1,26
				Материал		
				Бетон гидротехнический 300, В6	0,53	м³
				3000-21		
				Детали		
				⌀22 А-III ГОСТ 5.1459-72		
		5*	3001-21	ℓ=4060	2	12,10
		6*	3002-21	ℓ=5030	2	14,99
		7*	3003-21	ℓ=5010	2	14,93
		8*	3004-21	ℓ=5000	2	14,90
		9*	3005	⌀10 А-I ГОСТ 5781-75 ℓ=1160	72	0,72
		10	0040-03	Обойма О-22	1	1,19
				Материал		
				Бетон гидротехнический 300, В6	0,53	м³
				3000-22		
				Детали		
				⌀20 А-III ГОСТ 5.1459-72		
		5*	3001-22	ℓ=4060	2	10,03
		6*	3002-22	ℓ=5030	2	12,42
		7*	3003-22	ℓ=5010	2	12,37
		8*	3004-22	ℓ=5000	2	12,35
		9*	3005	⌀10 А-I ГОСТ 5781-75 ℓ=1160	72	0,72
		10	0040-04	Обойма О-20	1	1,18
				Материал		
				Бетон гидротехнический 300, В6	0,53	м³

Формат	Зона	Поз.	Обозначение	Наименование	Кол.	Примечание
				3000-23		
				Детали		
				⌀18 А-III ГОСТ 5.1459-72		
		5*	3001-23	ℓ=4060	2	8,12
		6*	3002-23	ℓ=5030	2	10,06
		7*	3003-23	ℓ=5010	2	10,02
		8*	3004-23	ℓ=5000	2	10,0
		9*	3005	⌀10 А-I ГОСТ 5781-75 ℓ=1160	72	0,72
		10	0040-05	Обойма О-18	1	1,12
				Материал		
				Бетон гидротехнический 300, В6	0,53	м³
				3000-24		
				Детали		
				⌀16 А-III ГОСТ 5.1459-72		
		5*	3001-24	ℓ=4060	2	6,42
		6*	3002-24	ℓ=5030	2	7,95
		7*	3003-24	ℓ=5010	2	7,92
		8*	3004-24	ℓ=5000	2	7,90
		9*	3005	⌀10 А-I ГОСТ 5781-75 ℓ=1160	72	0,72
		10	0040-06	Обойма О-16	1	1,10
				Материал		
				Бетон гидротехнический 300, В6	0,53	м³

Поз. 5, 6, 7, 8 и 9 см. ведомость деталей на листе 2 сборочного чертежа.

Инв. № подл. | Подпись и дата | Взам. инв. №

7-20087

2 3000

Лист 2

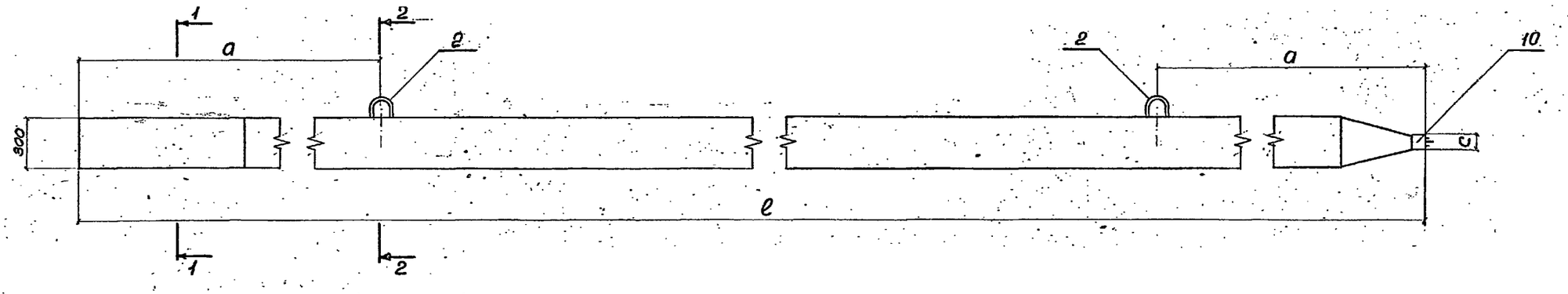

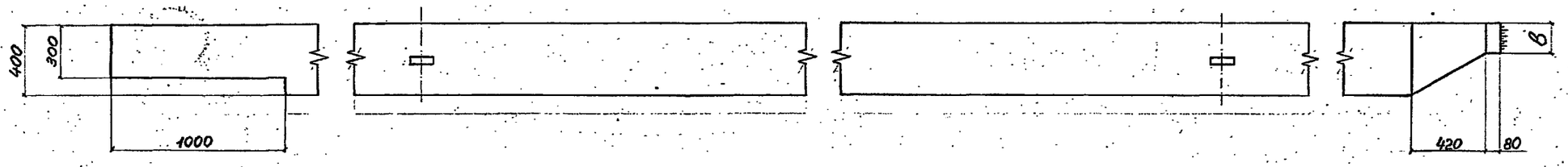

1 – 1

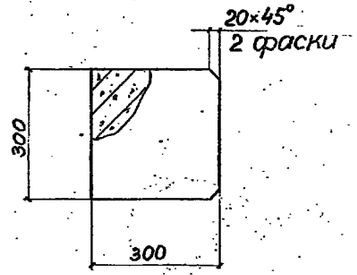

2 – 2

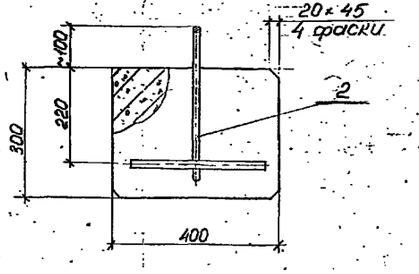

Обозначение	Марка	Размеры мм l	a	b	c	Ø рабочей арм.	Масса m
3000	АС 70.30-25	7000	1400	133	87	25	2,0
-01	-22			130	80	22	
-02	-20			128	76	20	
-03	-18			126	71	18	
-04	-16			124	66	16	
3000-10	АС 60.30-25	6000	1200	133	87	25	1,7
-11	-22			130	80	22	
-12	-20			128	76	20	
-13	-18			126	71	18	
-14	-16			124	66	16	
3000-20	АС 50.30-25	5000	1200	133	87	25	1,4
-21	-22			130	80	22	
-22	-20			128	76	20	
-23	-18			126	71	18	
-24	-16			124	66	16	

Нач. отд.	Князев		
Н. контр.	Коннов		
Гл. спец.	Вульфсон		
Рук. гр.	Матвеева		
Проект.	Круглова		
Проверил	Вульфсон		

2 3000СБ

Анкерная свая АС 00.30

Стадия	Масса	Масштаб
Р	—	—
Лист 1	Листов 2	

Союзморниипроект Ленморниипроект Ленинград

Инв. № подл. | Подпись и дата | Взам. инв. №

Т-20987

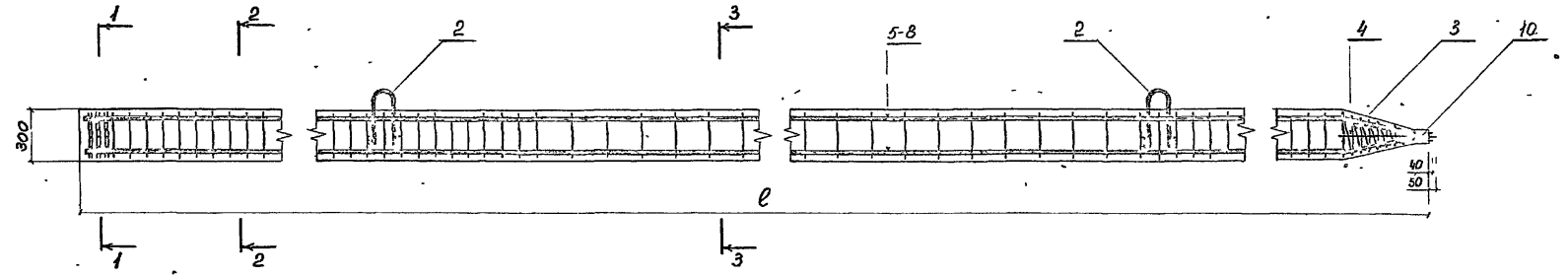

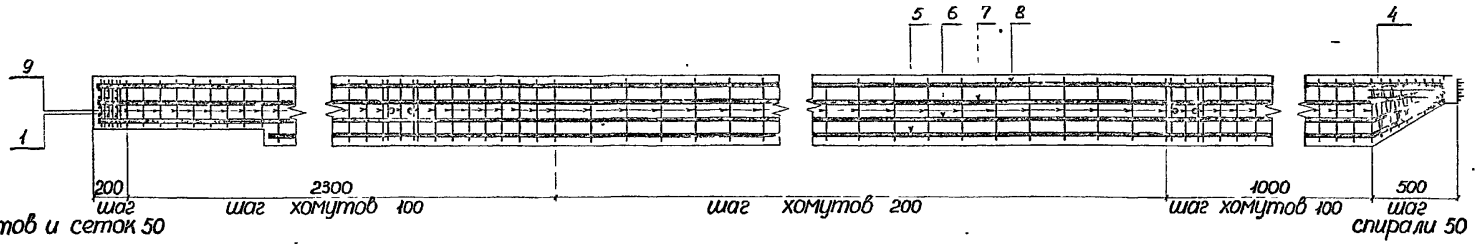

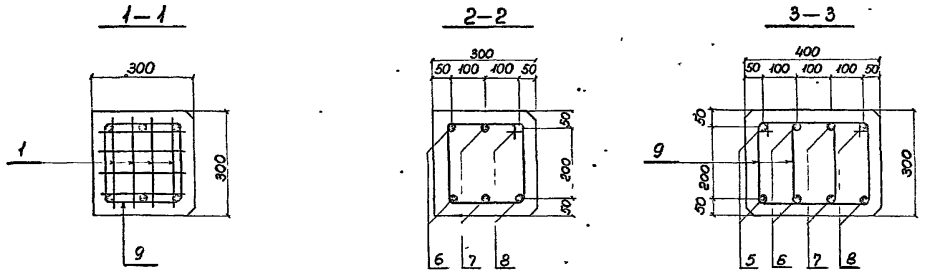

Ведомость деталей

Поз	Эскиз
5	ℓст - 590
6	ℓст - 560
7	ℓст - 540
8	ℓст - 530
9	300, 230, 230, 300

Формат	Зона	Поз.	Обозначение	Наименование	Кол.	Примечание
				Документация		
			3100 СБ	Сборочный чертеж		
			0000ПЗ	Технические требования		
				Сборочные единицы		
		1	0020-02	Сетка С-30	3	
		2	0030-02	Петля П-30	2	
				Детали		
Б4		3	3006	⌀6 А-I ГОСТ 5781-75 ℓ=10000	1	2,22
Б4		4	1005-01	⌀32 А-I ГОСТ 5781-75 ℓ=550	3	3,47
			Переменные данные для исполнений			
				3100		
				Детали		
				⌀25 А-III ГОСТ 5.1459-72		
		5*	3101	ℓ=7010	4	26,99
		6*	3102	ℓ=6990	4	26,91
		7*	3103	⌀10 А-I ГОСТ 5781-75 ℓ=1160	104	0,72
		8	0040-02	Обойма О-25	1	1,26
				Материал		
				Бетон гидротехнический 300, В6	0,80	м³
				3100-01		
				Детали		
				⌀22 А-III ГОСТ 5.1459-72		
		5*	3101-01	ℓ=7010	4	20,89
		6*	3102-01	ℓ=6990	4	20,83
		7*	3103	⌀10 А-I ГОСТ 5781-75 ℓ=1160	104	0,72
		8	0040-03	Обойма О-22	1	1,19
				Материал		
				Бетон гидротехнический 300, В6	0,80	м³

Формат	Зона	Поз.	Обозначение	Наименование	Кол.	Примечание
				3100-02		
				Детали		
				⌀20 А-III ГОСТ 5.1459-72		
		5*	3101-02	ℓ=7010	4	17,31
		6*	3102-02	ℓ=6990	4	17,27
		7*	3103	⌀10 А-I ГОСТ 5781-75 ℓ=1160	104	0,72
		8	0040-04	Обойма О-20	1	1,18
				Материал		
				Бетон гидротехнический 300, В6	0,80	м³
				3100-03		
				Детали		
				⌀18 А-III ГОСТ 5.1459-72		
		5*	3101-03	ℓ=7010	4	14,02
		6*	3102-03	ℓ=6990	4	13,98
		7*	3103	⌀10 А-I ГОСТ 5781-75 ℓ=1160	104	0,72
		8	0040-05	Обойма О-18	1	1,12
				Материал		
				Бетон гидротехнический 300, В6	0,80	м³
				3100-04		
				Детали		
				⌀16 А-III ГОСТ 5.1459-72		
		5*	3101-04	ℓ=7010	4	11,08
		6*	3102-04	ℓ=6990	4	11,04
		7*	3103	⌀10 А-I ГОСТ 5781-75 ℓ=1160	104	0,72
		8	0040-06	Обойма О-16	1	1,10
				Материал		
				Бетон гидротехнический 300, В6	0,80	м³
				3100-10		
				Деталь		
				⌀25 А-III ГОСТ 5.1459-72		
		5*	3101-10	ℓ=6010	4	23,14
		6*	3102-10	ℓ=5990	4	23,06
		7*	3103	⌀10 А-I ГОСТ 5781-75 ℓ=1160	94	0,72
		8	0040-02	Обойма О-25	1	1,26
				Материал		
				Бетон гидротехнический 300, В6	0,68	м³

Формат	Зона	Поз.	Обозначение	Наименование	Кол.	Примечание
				3100-11		
				Детали		
				⌀22 А-III ГОСТ 5.1459-72		
		5*	3101-11	ℓ=6010	4	17,91
		6*	3102-11	ℓ=5990	4	17,85
		7*	3103	⌀10 А-I ГОСТ 5781-75 ℓ=1160	94	0,72
		8	0040-03	Обойма О-22	1	1,19
				Материал		
				Бетон гидротехнический 300, В6	0,68	м³
				3100-12		
				Детали		
				⌀20 А-III ГОСТ 5.1459-72		
		5*	3101-12	ℓ=6010	4	14,85
		6*	3102-12	ℓ=5990	4	14,80
		7*	3103	⌀10 А-I ГОСТ 5781-75 ℓ=1160	94	0,72
		8	0040-04	Обойма О-20	1	1,18
				Материал		
				Бетон гидротехнический 300, В6	0,68	м³
				3100-13		
				Детали		
				⌀18 А-III ГОСТ 5.1459-72		
		5*	3101-13	ℓ=6010	4	12,02
		6*	3102-13	ℓ=5990	4	11,98
		7*	3103	⌀10 А-I ГОСТ 5781-75 ℓ=1160	94	0,72
		8	0040-05	Обойма О-18	1	1,12
				Материал		
				Бетон гидротехнический 300, В6	0,68	м³

Инв. № подл. | Т-20987 | Подпись и дата | Взам. инв. №

Нач. отдела	Князев	
Норманта	Конной	
Гл. спец.	Вульферсон	
Рук. групп	Матвеева	
Проектир.	Круглова	
Проверил	Вульферсон	

2.3100

Анкерная свая АС 00.30-с

Стадия	Лист	Листов
Р	1	2

Союзморниипроект
Ленморниипроект
Ленинград

Формат	Зона	Поз.	Обозначение	Наименование	Кол.	Примечание
				3100-14		
				Детали		
				⌀16 А-III ГОСТ 5.1459-72		
		5*	3101-14	ℓ=6010	4	9,50
		6*	3102-14	ℓ=5990	4	9,46
		7*	3103	⌀10 А-I ГОСТ 5781-75 ℓ=1160	84	0,72
		8	0040-06	Обойма О-16	1	1,10
				Материал		
				Бетон гидротехничес-		
				кий 300, В6	0,63	м³
				3100-20		
				Детали		
				⌀25 А-III ГОСТ 5 1459-72		
		5*	3101-20	ℓ=5010	4	19,29
		6*	3102-20	ℓ=4990	4	19,21
		7*	3103	⌀10 А-I ГОСТ 5781-75 ℓ=1160	84	0,72
		8	0040-02	Обойма О-25	1	1,26
				Материал		
				Бетон гидротехничес-		
				кий 300, В6	0,56	м³
				3100-21		
				Детали		
				⌀22 А-III ГОСТ 5 1459-72		
		5*	3101-21	ℓ=5010	4	14,93
		6*	3102-21	ℓ=4990	4	14,87
		7*	3103	⌀10 А-I ГОСТ 5781-75 ℓ=1160	84	0,72
		8	0040-03	Обойма О-22	1	1,19
				Материал		
				Бетон гидротехни-		
				ческий 300, В6	0,56	м³
				3100-22		
				Детали		
				⌀20 А-III ГОСТ 5 1459-72		
		5*	3101-22	ℓ=5010	4	12,37
		6*	3102-22	ℓ=4990	4	12,33
		7*	3103	⌀10 А-I ГОСТ 5781-75 ℓ=1160	84	0,72
		8	0040-04	Обойма О-20	1	1,18
				Материал		
				Бетон гидротехничес-		
				кий 300, В6	0,56	м³

Формат	Зона	Поз	Обозначение	Наименование	Кол	Примечание
				3100-23		
				Детали		
				⌀18 А-III ГОСТ 5 1459-72		
		5*	3101-23	ℓ=5010	4	10,02
		6*	3102-23	ℓ=4990	4	9,98
		7*	3103	⌀10 А-I ГОСТ 5781-75 ℓ=1160	84	0,72
		8	0040-05	Обойма О-18	1	1,12
				Материал		
				Бетон гидротехни-		
				ческий 300, В6	0,56	м³
				3100-24		
				Детали		
				⌀16 А-III ГОСТ 5 1459-72		
		5*	3101-24	ℓ=5010	4	7,92
		6*	3102-24	ℓ=4990	4	7,88
		7*	3103	⌀10 А-I ГОСТ 5781-75 ℓ=1160	84	0,72
		8	0040-06	Обойма О-16	1	1,10
				Материал		
				Бетон гидротехни-		
				ческий 300, В6	0,56	м³

Формат	Зона	Поз.	Обозначение	Наименование	Кол	Примечание

Поз. 5,6 и 7 см ведомость деталей на листе 2 сборочного чертежа.

Инв. № подл. | Подпись и дата | Взам. инв. №

Т-20987

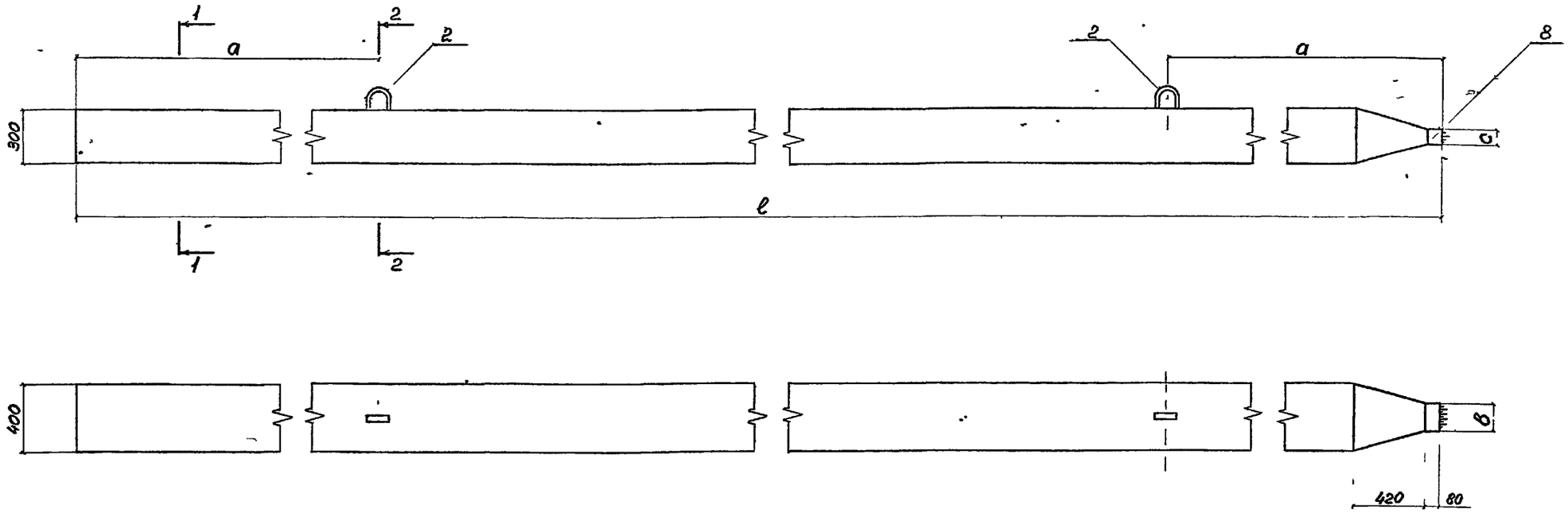

1 – 1

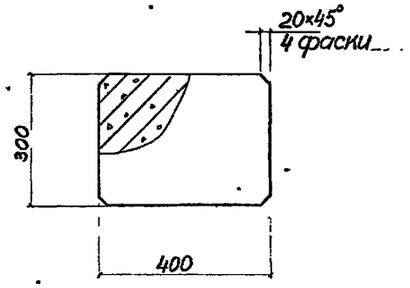

2 – 2

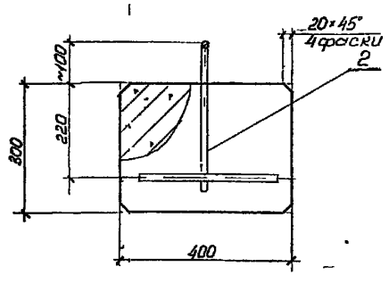

Обозначение	Марка	Размеры мм ℓ	a	b	c	⌀ рабочей арм	Масса m
3100-	АС 70.30-25-с	7000	1400	133	87	25	2,0
-01	-22-с			130	80	22	
-02	-20-с			128	76	20	
-03	-18-с			126	71	18	
-04	-16-с			124	66	16	
3100-10	АС 60.30-25-с	6000	1200	133	87	25	1,7
-11	-22-с			130	80	22	
-12	-20-с			128	76	20	
-13	-18-с			126	71	18	
-14	-16-с			124	66	16	
3100-20	АС 50.30-25-с	5000	1200	133	87	25	1,4
-21	-22-с			130	80	22	
-22	-20-с			128	76	20	
-23	-18-с			126	71	18	
-24	-16-с			124	66	16	

Нач отд	Князев	
Ч контр	Коннов	
Гл спец	Вульфсон	
Рук гр	Матвеева	
Проект	Круглова	
Проверил	Вульфсон	

2 3100СБ

Анкерная свая АС 00.30-с

Стадия	Масса	Масштаб
Р	—	—
Лист 1	Листов 2	

Союзморниипроект
Ленморниипроект
Ленинград

Инв № подл	Подпись и дата	Взам инв №
Т-20982		

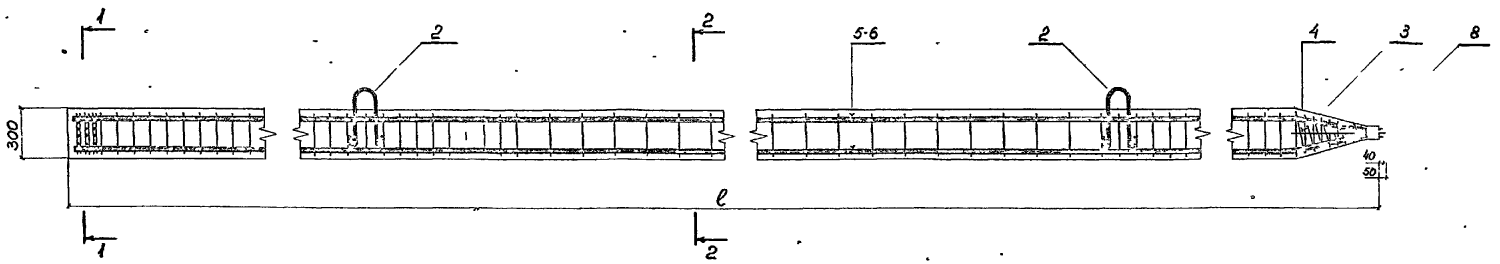

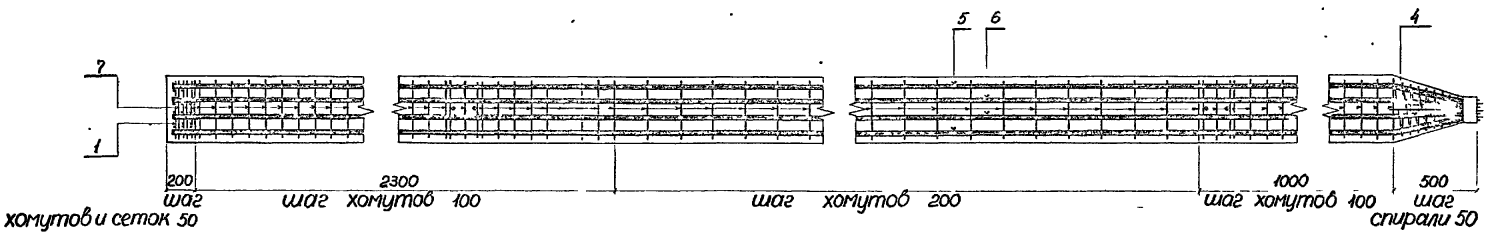

1—1

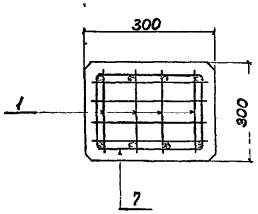

2—2

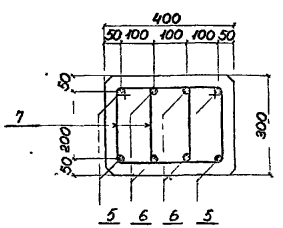

Ведомость деталей

Поз	Эскиз
5	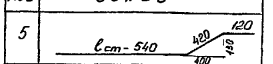
6	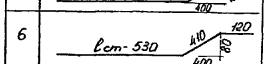
7	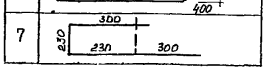

Инв. № подл. | Подпись и дата | Взам. инв. №

Т-20987

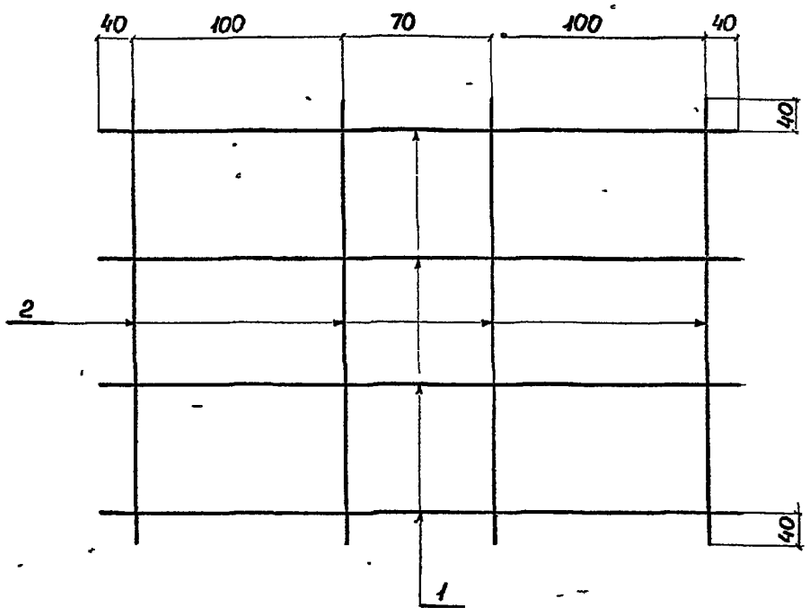

Обозначение	Марка
0020	Сетка С-40
-01	С-35
-02	С-30

Формат	Зона	Поз	ОБОЗНАЧЕНИЕ	НАИМЕНОВАНИЕ	Кол	Примечание
				Детали		
		1	0021	ø 8 А I ГОСТ 5781 75 ℓ = 350	4	0,14
				Переменные данные для исполнений		
				0020		
		2	0022	ø 8 А I ГОСТ 5781 75 ℓ - 350	4	0,14
				0020-01		
		2	-01	ø 8 А I ГОСТ 5781-75 ℓ = 305	4	0,12
				0020-02		
		2	-02	ø 8 А-I ГОСТ 5781-75 ℓ = 260	4	0,10

Инв N° подл. | Подпись и дата | Взам инв N° | Т-20982

				2 0020			
				Сетка	Стадия	Масса	Масштаб
					Р	—	—
Нач отд	Князев				Лист	Листов 1	
Н контр	Коннов				Союзморниипроект Лениорниипроект Ленинград		
Гл спец	Вульфсон						
Рук гр	Матвеева						
Проект	Круглова						
Проверил	Вульфсон						

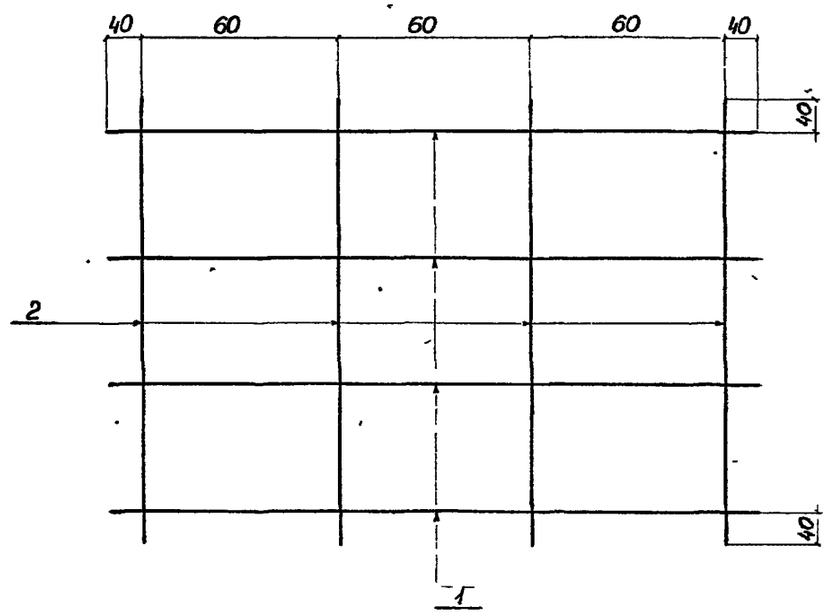

Обозначение	Марка
0010	Сетка С-40
-01	С-35
-02	С-30

Формат	Зона	Поз	ОБОЗНАЧЕНИЕ	НАИМЕНОВАНИЕ	Кол	Примечание
				Детали		
		1	0011	ø 8 А I ГОСТ 5781-75 ℓ = 260	4	0,10
				Переменные данные для исполнений		
				0010		
		2	0012	ø 8 А-I ГОСТ 5781-75 ℓ = 350	4	0,14
				0010-01		
		2	-01	ø 8 А-I ГОСТ 5781-75 ℓ = 305	4	0,12
				0010-02		
		2	-02	ø 8 А-I ГОСТ 5781-75 ℓ = 260	4	0,10

Инв N° подл. | Подпись и дата | Взам инв N° | Т-20982

				2 0010			
				Сетка	Стадия	Масса	Масштаб
					Р	—	—
Нач отд	Князев				Лист	Листов 1	
Н контр	Коннов				Союзморниипроект Лениорниипроект Ленинград		
Гл спец	Вульфсон						
Рук гр	Матвеева						
Проект	Круглова						
Проверил	Вульфсон						

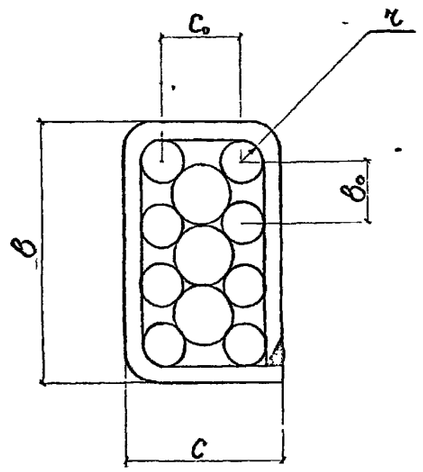

Обозначение	Тип обоймы	Ø рабочей арм	Ø стержня	Размеры мм					Длина заготовки	Масса кг
				B	C	r	B_0	C_0		
-0040	0-32	32	36	152	106	18	36	62	470	1,48
-01	0-28	28	32	136	94	16	32	54	420	1,32
-02	0-25	25	32	132	86	14	32	50	400	1,26
-03	0-22	22	32	130	80	13	32	46	380	1,19
-04	0-20	20	32	128	76	12	32	44	375	1,18
-05	0-18	18	32	126	71	11	32	41	355	1,12
-06	0-16	16	32	124	66	10	32	38	350	1,10

Нач отд	Князев		2 0040			
Н контр	Канчов		Обойма	Стадия	Масса	Масштаб
Гл спец	Вульфсон			Р	—	—
Рук гр	Матвеева			Лист 1	Листов 1	
Проект	Круглова		Полоса 4×80 ГОСТ 103-76 / ВСт3кп ГОСТ 535-79	Союзморниипроект Ленморниипроект Ленинград		
Проверил	Вульфсон					

Инв № подл | Подпись и дата | Взам инв № | Т-20987

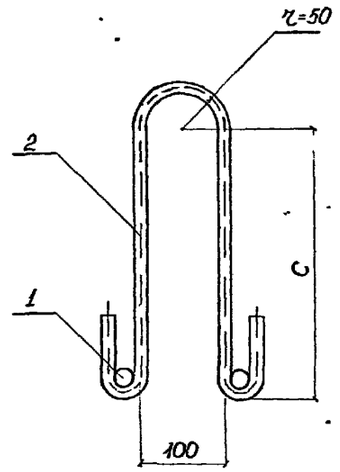

Обозначение	Марка
0030	Петля П-40
-01	П-35
-02	П-30

Формат	Зона	Поз	ОБОЗНАЧЕНИЕ	НАИМЕНОВАНИЕ	Кол	Примечание
				Детали		
		1	0031	Ø32 А I ГОСТ 5781-75 ℓ=350	2	2,21
			Переменные данные	для исполнений		
				0030		
		2	0032	Ø20 А I ГОСТ 5781-75 ℓ=1200	1	2,96
				0030-01		
		2	-01	Ø18 А-I ГОСТ 5781-75 ℓ=1100	1	2,20
				0030-02		
		2	-02	Ø16 А-I ГОСТ 5781-75 ℓ=950	1	1,50

Нач отд	Князев		2 0030			
Н контр	Канчов		Петля	Стадия	Масса	Масштаб
Гл спец	Вульфсон			Р	—	—
Рук гр	Матвеева			Лист 1	Листов 1	
Проект	Круглова			Союзморниипроект Ленморниипроект Ленинград		
Проверил	Вульфсон					

Инв № подл | Подпись и дата | Взам инв № | Т-20987

NN пп	Марка сваи	Объем бетона м³	Масса т	Диаметр рабочей арматуры	Расход арматуры кг: класса А-III 18	20	22	25	28	32	класса А-I 6	8	10	18	20	22	32	36	Всего	Всего	Полоса 5×80	Итого	NN страниц
1	АС 110.40	1.67 / 1.71	44	20	—	213.06 / 217.56	—	—	—	—	2.46	2.89 / 3.32	102.62 / 111.95	—	5.93	—	19.25	—	133.15 / 142.91	346.21 / 360.47	1.18	347.39 / 361.65	5–15
				22			257.05 / 262.48	—	—	—								—		350.71 / 405.39	1.19	351.90 / 406.58	
				25		—	—	332.10 / 339.11	—	—								—		465.25 / 482.02	1.26	466.51 / 483.28	
				28			—	—	416.64 / 425.43	—								—		549.79 / 568.34	1.32	551.11 / 569.66	
				32			—	—	—	544.30 / 555.78							8.83	13.18	135.91 / 145.67	680.21 / 701.45	1.48	681.69 / 702.93	
2	АС 100.40	1.51 / 1.55	40	20	—	193.30 / 197.80	—	—	—	—	2.46	2.89 / 3.32	94.85 / 104.17	—	5.93	—	19.25	—	125.38 / 135.13	318.68 / 332.93	1.18	319.86 / 334.11	
				22		—	233.21 / 238.64	—	—	—								—		358.59 / 373.77	1.19	359.78 / 374.96	
				25		—	—	301.30 / 308.31	—	—								—		426.68 / 443.44	1.26	427.94 / 444.70	
				28		—	—	—	378.00 / 386.79	—								—		503.38 / 521.92	1.32	504.70 / 523.24	
				32		—	—	—	—	493.82 / 505.30							8.83	13.18	128.14 / 137.89	621.96 / 643.19	1.48	623.44 / 644.67	
3	АС 90.40	1.35 / 1.39	36	20	—	173.54 / 178.04	—	—	—	—	2.46	2.89 / 3.32	87.07 / 96.40	—	5.93	—	19.25	—	117.60 / 127.36	291.14 / 305.40	1.18	292.32 / 306.58	
				22		—	209.37 / 214.80	—	—	—								—		326.97 / 342.16	1.19	328.16 / 343.35	
				25		—	—	270.50 / 277.51	—	—								—		388.10 / 404.87	1.26	389.36 / 406.13	
				28		—	—	—	339.36 / 348.15	—								—		456.96 / 475.51	1.32	458.28 / 476.83	
				32		—	—	—	—	443.34 / 454.82							8.83	13.18	120.36 / 130.12	563.70 / 584.94	1.48	565.18 / 586.42	
4	АС 80.40	1.19 / 1.23	31	20	—	153.72 / 158.28	—	—	—	—	2.46	2.89 / 3.32	79.30 / 88.63	—	5.93	—	19.25	—	109.83 / 119.59	263.61 / 277.87	1.18	264.79 / 279.05	
				22		—	185.53 / 190.96	—	—	—								—		295.36 / 310.55	1.19	296.55 / 311.74	
				25		—	—	239.70 / 246.71	—	—								—		349.53 / 366.30	1.26	350.79 / 367.56	
				28		—	—	—	300.72 / 309.51	—								—		410.55 / 429.10	1.32	411.87 / 430.42	
				32		—	—	—	—	392.86 / 404.34							8.83	13.18	112.59 / 122.35	505.45 / 526.69	1.48	506.93 / 527.17	
5	АС 70.40	1.05 / 1.07	27	20	—	134.02 / 138.52	—	—	—	—	2.46	2.89 / 3.32	71.52 / 80.85	—	5.93	—	19.25	—	102.05 / 111.81	236.07 / 250.33	1.18	237.25 / 251.51	
				22		—	161.69 / 167.12	—	—	—								—		263.74 / 278.93	1.19	264.93 / 280.12	
				25		—	—	208.90 / 215.91	—	—								—		310.95 / 327.72	1.26	312.21 / 328.98	
				28		—	—	—	262.08 / 270.87	—								—		364.13 / 382.68	1.32	365.45 / 384.00	
				32		—	—	—	—	342.38 / 353.86							8.83	13.18	104.81 / 114.57	447.19 / 468.43	1.48	448.87 / 469.91	
6	АС 90.35	1.18 / 1.22	3.1	18	140.40 / 144.08	—	—	—	—	—	2.35	2.68 / 3.10	80.16 / 88.75	4.40	—	—	19.25	—	108.84 / 117.85	249.24 / 261.93	1.12	250.36 / 263.05	16–24
				20	—	173.39 / 177.94	—	—	—											282.23 / 295.79	1.18	283.41 / 296.97	
				22	—	—	209.20 / 214.68	—	—											318.04 / 332.53	1.19	319.23 / 333.72	
				25	—	—	—	270.27 / 277.35	—											379.11 / 395.20	1.26	380.37 / 396.46	
				28	—	—	—	—	339.07 / 347.95											447.91 / 465.80	1.32	449.23 / 467.12	

Нач отдел	Князев		
Нормконтр	Коннов		
Гл спец	Вульфсон		
Рук групп	Статвеева		
Проектир	Круглова		
Проверил	Вульфсон		

2 00000В

Сводные ведомости материалов

стадия	лист	листов
0	1	2

Гипроморинипроект
Гипроморинипроект
Ленинград

Инв № подл | Подпись и дата | Взам инв №

Т-20987

NN пп	Марка сваи	Объем бетона м³	Масса т	Расход арматуры кг: Диаметр рабочей арматуры	класса А-III 16	18	20	22	25	28	класса А-I 6	8	10	16	18	32	Всего	Всего	Полоса 5×80	Итого	NN страниц
7	АС 80.35	104 / 108	28	18	—	124.40 / 128.08	—	—	—	—	2.35	2.68 / 3.10	73.00 / 81.59	—	44	1925	101.68 / 110.69	226.08 / 238.77	1.12	227.20 / 239.89	-
				20		—	153.63 / 158.18	—	—	—								265.31 / 268.87	1.18	256.49 / 270.05	
				22		—	—	185.36 / 190.84	—	—								287.04 / 301.53	1.19	288.23 / 302.72	
				25		—	—	—	239.47 / 246.55	—								341.15 / 357.24	1.26	342.41 / 358.50	
				28		—	—	—	—	300.43 / 309.31								402.11 / 420.09	1.32	403.43 / 421.32	
8	АС 70.35	090 / 094	24	18	—	108.40 / 112.08	—	—	—	—	2.35	2.68 / 3.10	65.85 / 74.43	—	44	1925	94.53 / 103.53	202.93 / 215.61	1.12	204.05 / 216.73	16-24
				20		—	133.87 / 138.42	—	—	—								228.40 / 241.95	1.18	229.58 / 243.13	
				22		—	—	161.52 / 167.00	—	—								256.05 / 270.53	1.19	257.24 / 271.72	
				25		—	—	—	208.67 / 215.75	—								303.20 / 319.28	1.26	304.46 / 320.54	
				28		—	—	—	—	261.79 / 270.67								356.32 / 374.20	1.32	357.64 / 375.52	
9	АС 60.35	076 / 080	20	18	—	92.40 / 96.08	—	—	—	—	2.35	2.68 / 3.10	58.69 / 67.28	—	44	1925	87.37 / 96.38	179.77 / 192.46	1.12	180.89 / 193.58	
				20		—	114.11 / 118.66	—	—	—								201.48 / 215.04	1.18	202.66 / 216.22	
				22		—	—	137.68 / 143.16	—	—								225.05 / 239.54	1.19	226.24 / 240.73	
				25		—	—	—	177.87 / 184.95	—								265.24 / 281.33	1.26	266.50 / 282.59	
				28		—	—	—	—	223.15 / 232.03								340.52 / 328.41	1.32	341.84 / 329.73	
10	АС 70.30	0.77 / 080	20	16	85.64 / 88.48	—	—	—	—	—	2.22	2.47 / 2.89	60.17 / 68.02	3.00	—	1925	87.41 / 95.38	172.75 / 183.86	1.10	173.85 / 184.96	25-32
				18	—	108.40 / 112.00	—	—	—									195.51 / 207.38	1.12	196.63 / 208.50	
				20	—	—	133.87 / 138.32	—	—									220.98 / 233.70	1.18	222.16 / 234.88	
				22	—	—	—	161.52 / 166.88	—									248.63 / 262.26	1.19	249.82 / 263.45	
				25	—	—	—	—	208.67 / 215.60									295.78 / 310.98	1.26	297.04 / 312.24	
11	АС 60.30	065 / 068	1.7	16	73.00 / 76.41	—	—	—	—	—	2.22	2.47 / 2.89	53.63 / 61.48	3.00	—	1925	80.57 / 88.84	153.57 / 165.25	1.10	154.67 / 166.35	
				18	—	92.40 / 96.72	—	—	—									132.97 / 185.56	1.12	174.09 / 186.68	
				20	—	—	114.11 / 119.45	—	—									194.68 / 206.69	1.18	195.86 / 209.47	
				22	—	—	—	137.68 / 144.11	—									218.25 / 232.95	1.19	219.44 / 234.14	
				25	—	—	—	—	177.87 / 185.19									258.44 / 275.03	1.26	259.70 / 276.29	
12	АС-50.30	053 / 056	1.4	16	60.36 / 63.20	—	—	—	—	—	2.22	2.47 / 2.89	47.09 / 54.94	3.00	—	1925	74.03 / 82.30	134.39 / 145.50	1.10	135.49 / 146.60*	
				18	—	76.40 / 80.00	—	—	—									150.43 / 162.30	1.12	151.55 / 163.42	
				20	—	—	94.35 / 98.80	—	—									168.38 / 181.10	1.18	169.56 / 182.28	
				22	—	—	—	113.84 / 119.20	—									187.87 / 201.50	1.19	189.06 / 202.69	
				25	—	—	—	—	147.07 / 154.00									221.10 / 236.30	1.26	222.36 / 237.55	

Для свай АС в числителе приведён расход арматуры для свай со скошенным острием, в знаменателе - для свай с симметричным острием.

Инв. № подл. | Подпись и дата | Взам. инв. №
Т-2098
gost.e-ecolog.ru