Типовые конструкции изделия и узлы
зданий и сооружений

СЕРИЯ 3.503.1-85

РАССЕИВАЮЩИЕ ТРАМПЛИНЫ ИЗ ЖЕЛЕЗОБЕТОННЫХ БЛОКОВ ДЛЯ КОНЦЕВЫХ УСТРОЙСТВ БЫСТРОТОКОВ АВТОДОРОЖНЫХ ВОДООТВОДНЫХ СООРУЖЕНИЙ

Выпуск 1
Блоки
Рабочие чертежи

23097-02
ЦЕНА 2-74

gost.e-ecolog.ru

ЦЕНТРАЛЬНЫЙ ИНСТИТУТ ТИПОВОГО ПРОЕКТИРОВАНИЯ
ГОССТРОЯ СССР

Москва, А-445, Смольная ул., 22

Сдано в печать 11 1989 года

Заказ № 2097 Тираж 650 экз.

Типовые конструкции, изделия и узлы
зданий и сооружений

СЕРИЯ 3.503.1-85

РАССЕИВАЮЩИЕ ТРАМПЛИНЫ ИЗ ЖЕЛЕЗОБЕТОННЫХ БЛОКОВ ДЛЯ КОНЦЕВЫХ УСТРОЙСТВ БЫСТРОТОКОВ АВТОДОРОЖНЫХ ВОДООТВОДНЫХ СООРУЖЕНИЙ

Выпуск 1
Блоки
Рабочие чертежи

Разработаны:
Саратовским филиалом Гипродорнии
Главный инженер филиала А.Г. Касицин
Главный инженер проекта Ю.А. Ситников

Утверждены Министерством автомобильных дорог РСФСР протокол №14 от 01.06.87 г.
Введены в действие с 1 июля 1988 г. приказ №28-ОР от 03.03.88 г.

© ЦИТП Госстроя СССР, 1988

Обозначение	Наименование	Стр.
3.503.1-85.1-000000	Содержание	
3.503.1-85.1-000000ТТ	Технические требования	3
3.503.1-85.1-000000НИ	Номенклатура блоков	4
3.503.1-85.1-000000РМ	Ведомость расхода материалов	5
3.503.1-85.1-000000РС	Ведомость расхода стали	6
3.503.1-85.1-040000	Блок трамплина БI-15-1	6
3.503.1-85.1-100000СБ	Блок трамплина БI-15-1 Сборочн. чертеж	7
3.503.1-85.1-020000СБ	Блок трамплина БI-15-2 Сборочн. чертеж	8
3.503.1-85.1-020000	Блок трамплина БI-15-2	9
3.503.1-85.1-030000	Блок трамплина БI-30-1	9
3.503.1-85.1-030000СБ	Блок трамплина БI-30-1 Сборочн. чертеж	10
3.503.1-85.1-040000СБ	Блок трамплина БI-30-2 Сборочн. чертеж	11
3.503.1-85.1-040000	Блок трамплина БI-30-2	12
3.503.1-85.1-050000	Блок трамплина БI-50-1	12
3.503.1-85.1-050000СБ	Блок трамплина БI-50-1 Сборочн. чертеж	13
3.503.1-85.1-060000СБ	Блок трамплина БI-50-2 Сборочн. чертеж.	14
3.503.1-85.1-060000	Блок трамплина БI-50-2	15
3.503.1-85.1-070000	Блок трамплина БII-15-1	15
3.503.1-85.1-070000СБ	Блок трамплина БII-15-1 Сборочн. чертеж	16
3.503.1-85.1-080000СБ	Блок трамплина БII-15-2 Сборочн. чертеж.	17
3.503.1-85.1-080000	Блок трамплина БII-15-2	18
3.503.1-85.1-090000	Блок трамплина БII-30-1	18
3.503.1-85.1-090000СБ	Блок трамплина БII-30-1 Сборочн. чертеж	19
3.503.1-85.1-100000СБ	Блок трамплина БII-30-2 Сборочн. чертеж	20
3.503.1-85.1-100000	Блок трамплина БII-30-2	21
3.503.1-85.1-110000	Блок трамплина БII-50-1	21
3.503.1-85.1-110000СБ	Блок трамплина БII-50-1 Сборочн. чертеж	22
3.503.1-85.1-120000СБ	Блок трамплина БII-50-2 Сборочн. чертеж	23
3.503.1-85.1-120000	Блок трамплина БII-50-2	24
3.503.1-85.1-000100	Каркас арматурный К-1	24
3.503.1-85.1-000200	Каркас арматурный К-2	25
3.503.1-85.1-000300	Каркас арматурный К-3	25
3.503.1-85.1-000400	Каркас арматурный К-4	26
3.503.1-85.1-000500	Каркас арматурный К-5	26
3.503.1-85.1 000600	Каркас арматурный К-6	27
3.503.1-85.1-000700	Каркас арматурный К-7	27
3.503.1-85.1-000900	Каркас арматурный К-9	28
3.503.1-85.1-001000	Каркас арматурный К-10	29
3.503.1-85.1-000800	Каркас арматурный К-8	30
3.503.1-85.1-001100	Изделие закладное ЗД-1	30
3.503.1-85.1-000001	Петля страповочная ПС-1	31
3.503.1-85.1-000002	Отогнутый стержень	31
3.503.1-85.1-000003	Отогнутый стержень	32
3.503.1-85.1-000004	Отогнутый стержень	32
3.503.1-85.1-000005	Отогнутый стержень	33
3.503.1-85.1-000006	Отогнутый стержень	33
3.503.1-85.1-000007	Отогнутый стержень	34
3.503.1-85.1-000008	Отогнутый стержень	34

			3.503.1-85.1-000000
Н. контр.	Яковлева		
Нач. отд.	Медзюта		Содержание
Гл. инж. пр.	Сытников		
Рук. гр.	Родина		
Инженер	Грушина		

Стадия	Лист	Листов
Р		1

ГИПРОДОРНИИ Саратовский филиал

Копировал: Борисова 23097-02 3 Формат А3

1. Основные положения.

В данных рабочих чертежах представлены сборные железобетонные блоки трамплинов. Типовые сборные изделия разработаны с соблюдением действующих нормативных документов, методических указаний и рекомендаций.

2. Пояснения по обозначению документов.

Документы настоящего выпуска имеют шестизначное цифровое обозначение, дополняемое буквами ТТ, НИ, РМ, РС, СБ - соответственно для технических требований, номенклатуры изделий, ведомостей расхода стали, сборочных чертежей.

Первые две цифры предназначены для обозначения документов на блоки. Следующие две цифры используются для обозначения документов на сборочные единицы, арматурные изделия, последние две цифры обозначают документы деталей.

3. Требования к материалам.

Для изготовления сборных элементов трамплинов применен тяжелый бетон класса В25 по ГОСТ 26633-85 с маркой по морозостойкости F200 и маркой по водонепроницаемости W6. Для районов с расчетной температурой наружного воздуха наиболее холодного месяца ниже -20°С применяется бетон с маркой по морозостойкости F300 и маркой по водонепроницаемости W8.

Бетон должен быть стойким против агрессивного действия водной среды.

Выбор цемента и специальных добавок должен производиться в соответствии со СНиП 2.03.11-85.

Методы испытания бетона и заполнителей, контроль качества должны соответствовать ГОСТ 26633-85

Для армирования блоков должна применяться стержневая арматура класса А-I соответствующая ГОСТ 380-71* и ГОСТ 5781-82 из стали марок ВСт3пс2, ВСт3кп.2 Ст3сп3 Для монтажных петель используется сталь марки ВСт3сп2. Для закладных деталей рекомендуется применять сталь марки Вст5сп2 по ГОСТ 380-71

Анкера выполняются из арматурной стали класса А-II по ГОСТ 5781-82, марки ВСт5сп2. Изготовление каркасов производить контактной точечной электросваркой по ГОСТ 14098-85, руководствуясь указаниями СН 393-78.

В случае, если проектом не предусматривается специальная антикоррозийная защита открытых поверхностей закладных деталей, они покрываются после изготовления блоков битумным лаком.

4. Требования к изготовлению.

Изготовление блоков должно производиться в металлической опалубке. Внешний вид сборных элементов должен удовлетворять требованиям ГОСТ 13015.0-83. Отклонение от проектных размеров по длине не должно превышать +3мм, по ширине и толщине стенок поперечного сечения +2мм, искривление плоскостей не должно превышать 3мм на 2м длины во всех направлениях Не допускаются раковины и местные наплывы. Внутренняя поверхность лотка должна быть гладкой. Поверхности стальных закладных деталей и монтажных отверстий должны быть очищены от наплывов бетона.

Распалубка должна производиться только при достижении бетоном 70% прочности, а отпуск потребителю - при 100%

5. Требования к погрузке, транспортированию, разгрузке. и складированию.

Приемка, погрузка, транспортирование, разгрузка, складирование должны осуществляться в соответствии со СНиП III-16-80.

Изм.	Лист	N докум	Подп.	Дата	3.503.1-85.1-000000ТТ			
Н. контр.		Яковлева	Яков		Технические требования	Стадия	Лист	Листов
Нач. отд.		Медзюта	Медз			Р	1	2
Гл. инж. пр.		Ситников	Сит			ГИПРОДОРНИИ Саратовский филиал		
Рук. гр.		Родина	Родина					
Инж.		Трушина	Трушина					

Инв. № подл. | Подпись и дата | Взам. инв. №

Копировал: Гуляева Гуляев Формат А4

3.503.1-85.1-000000ТТ	Лист 2

23097-02 4 Копировал: Гуляева Гуляев Формат А4

Рис. 1

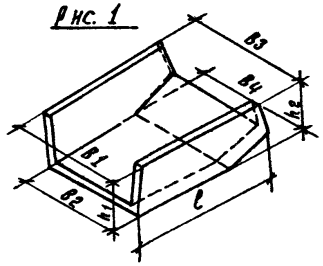

Рис. 2

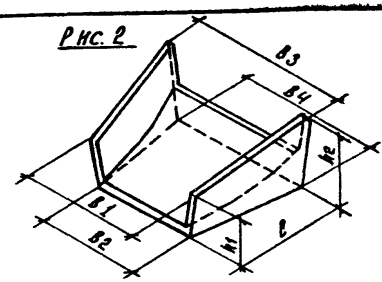

Обозначение	Рис.	Марка	Геометрические размеры								Расход материалов				
			в1	в2	в3	в4	h_1	h_2	ℓ	Масса	Бетон	Арм. кл. А-I ГОСТ 5781-82	Изделия закл. А-II	Прокат ГОСТ 103-76	Всего
			мм	мм	мм	мм	мм	мм	мм	т	м3	кг	кг	кг	кг
3.503.1-85.1-01000	1	БI-15-1	880	760	910	790	680	680	1289	0,525	0,21	3,22	0,76	1,26	11,24
3.503.1-85.1-03000	1	БI-30-1	880	760	910	790	680	680	1324	0,525	0,21	3,28	0,76	1,26	11,30
3.503.1-85.1-05000	1	БI-50-1	880	760	960	860	680	680	1610	0,68	0,272	10,80	0,76	1,26	12,82
3.503.1-85.1-07000	1	БII-15-1	1280	1160	1330	1230	680	680	2137	1,1	0,44	15,04	0,76	1,26	17,06
3.503.1-85.1-09000	1	БII-30-1	1280	1160	1330	1230	680	680	2187	1,35	0,54	15,12	0,76	1,26	17,14
3.503.1-85.1-11000	1	БII-50-1	1280	1160	1390	1310	680	680	2655	1,5	0,6	17,83	0,76	1,26	19,85
3.503.1-85.1-02000	2	БI-15-2	910	790	1480	1360	623	623	835	0,68	0,272	6,66	0,76	1,26	8,68
3.503.1-85.1-04000	2	БI-30-2	910	790	1500	1370	625	625	835	0,6	0,24	6,66	0,76	1,26	8,68
3.503.1-85.1-06000	2	БI-50-2	960	860	1500	1380	570	570	626	0,37	0,148	5,32	0,76	1,26	7,34
3.503.1-85.1-08000	2	БII-15-2	1330	1230	2310	2110	540	960	1360	20	0,8	14,67	0,76	1,26	16,69
3.503.1-85.1-10000	2	БII-30-2	1330	1230	2330	2130	540	960	1360	1,8	0,72	14,67	0,76	1,26	16,69
3.503.1-85.1-12000	2	БII-50-2	1390	1310	2310	2160	406	747	1011	1,1	0,44	10,48	0,76	1,26	12,50

Н. контр.	Яковлева		
Нач. отд.	Медзютя		
Гл. инж. пр	Ситников		
Рук. гр	Родина		
Ст. инж.	Кардаш		

3.503.1-85.1-0000000НН

Номенклатура блоков

Стадия	Лист	Листов
Р		1

ГИПРОДОРНИИ
Саратовский филиал

Копировал: Сидорова № 23097-02 5 Формат А3

Номер строки	Наименование материала и единица измерения	Код материала	Код ед. изм	Марка изделия, количество на марку											
				БI-15-1	БI-30-1	БI-50-1	БII-15-1	БII-30-1	БII-50-1	БI-15-2	БI-30-2	БI-50-2	БII-15-2	БII-30-2	БII-50-2
1	Сортовой прокат обыкновенного														
2	качества для арматурных изделий	093000													
3	Сталь арматурная класса А-I, кг		116	9,22	9,28	10,80	15,04	15,12	17,82	6,66	6,66	5,32	14,67	14,67	10,48
4	Сталь арматурная класса А-II, кг		116												
5	Сталь арматурная класса А-III, кг	093004	116												
6	Сортовой прокат обыкновенного														
7	качества для закладных изделий	093000													
8	Сталь арматурная класса А-II, кг		116	0,76	0,76	0,76	0,76	0,76	0,76	0,76	0,76	0,76	0,76	0,76	0,76
9	Итого сортового проката обык-														
10	новенного качества, кг		116	9,98	10,04	11,56	15,80	15,88	18,58	7,42	7,42	6,08	15,43	15,43	11,24
11	Прокат листовой рядовой для														
12	закладных изделий, кг	097100	116	2,52	2,52	2,52	2,52	2,52	2,52	2,52	2,52	2,52	2,52	2,52	2,52
13	Итого проката листового рядового, кг		116	2,52	2,52	2,52	2,52	2,52	2,52	2,52	2,52	2,52	2,52	2,52	2,52
14	Всего стали в натуральной массе, кг		116	12,50	12,56	14,08	18,32	18,40	21,10	9,94	9,94	8,60	17,95	17,95	13,76
15	Всего стали, приведенной к классу														
16	А-I и ВСт3, кг		116	12,66	12,72	14,24	18,48	18,56	21,26	10,10	10,10	8,76	18,11	18,11	13,92
17	Цемент	513000													
18	Портландцемент	513110													
19	М 400, кг	513114	116	69,3	69,3	89,1	145,2	178,2	198,0	89,1	79,2	49,5	264	237,6	145,2
20	Итого цемента, приведенного к марке 400		116	69,3	69,3	89,1	145,2	178,2	198,0	89,1	79,2	49,5	264	237,6	145,2
21	Инертные материалы														
22	Щебень, $м^3$	571110	113	0,17	0,17	0,22	0,35	0,43	0,48	0,22	0,19	0,12	0,64	0,58	0,35
23	Песок строительный природный, $м^3$	571140	113	0,13	0,13	0,16	0,26	0,32	0,36	0,16	0,14	0,09	0,48	0,43	0,26

Н. контр.	Яковлева	
Нач. отд.	Медзюта	
Гл. инж. пр.	Ситников	
Рук. гр.	Родина	
Ст. инж.	Кардаш	
Инженер	Тришина	

3.503.1-85.1-00000РМ

Ведомость расхода материалов

Стадия	Лист	Листов
Р		1

ГИПРОДОРНИИ Саратовский филиал

23097-02 6 копировал: Махначева формат А3

Марка элемента	Изделия арматурные, кг			Изделия закладные, кг			Общий расход, кг
	Арматура класса			Арм кл	Прокат	Всего	
	А-I			А-II	ВСт3сп5		
	ГОСТ 5781-82			ГОСТ 5781-82	ГОСТ 103-76		
	ф6	ф10	Итого	ф10	δ=10		
БI - 15-1	6,9	2,32	9,22	0,76	1,26	2,02	11,24
БI - 30-1	6,96	2,32	9,28	0,76	1,26	2,02	11,30
БI - 50-1	8,48	2,32	10,80	0,76	1,26	2,02	12,82
БI - 15-2	5,5	1,16	6,66	0,76	1,26	2,02	8,68
БI - 30-2	5,5	1,16	6,66	0,76	1,26	2,02	8,68
БI - 50-2	4,16	1,16	5,32	0,76	1,26	2,02	7,34
БII - 15-1	12,72	2,32	15,04	0,76	1,26	2,02	17,06
БII - 30-1	12,80	2,32	15,12	0,76	1,26	2,02	17,14
БII - 50-1	15,51	2,32	17,83	0,76	1,26	2,02	19,85
БII - 15-2	12,35	2,32	14,67	0,76	1,26	2,02	16,69
БII - 30-2	12,35	2,32	14,67	0,76	1,26	2,02	16,69
БII - 50-2	8,16	2,32	10,48	0,76	1,26	2,02	12,50

Н.контр.	Яковлева	
Нач отд	Медзюта	
ГИП	Ситников	
Рук гр	Родина	
Ст. инж	Тарасов	

3 503.1-851-000000 РС

Ведомость расхода стали

Стадия	Лист	Листов
Р		1

ГИПРОДОРНИИ Саратовский филиал

Копировал Савина

Формат А4

Формат	Зона	Позиция	Обозначение	Наименование	Кол	Примечание
				Документация		
А3			3 503 1-851-010000 СБ	Сборочный чертеж		
			3 503.1-85.1-000000 ТТ	Технические требования		
А4			3 503.1-85.1-000000 РС	Ведомость расхода стали		
А3			3 503 1-85 1-000000 РМ	Ведомость расхода материала		
				Сборочные единицы		
А4		1	3.503.1-85.1-000100	Каркас арматурный К-1	1	
А4		3	3.503.1-85.1-001100	Изделие закладное ЗД-1	4	
				Детали		
А4		2	3 503.1-85.1-000001	Петля строповочная ПС-1	4	
				Материалы		
				Бетон класса В 25	0,21	м³

Инв № подл. | Подпись и дата | Взам инв. №

Н контр	Яковлева	
Нач отд	Медзюта	
ГИП	Ситников	
Рук гр	Родина	
Ст инж.	Тарасов	

3 503.1-85.1-010000

Блок трамплина БI-15-1

Стадия	Лист	Листов
Р		1

ГИПРОДОРНИИ Саратовский филиал

Копировал Савина

Формат А4

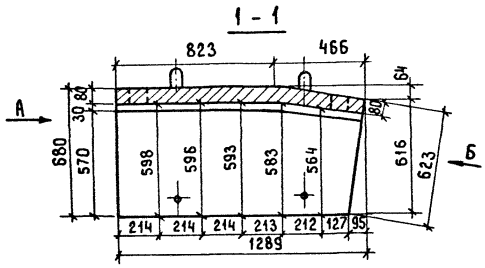

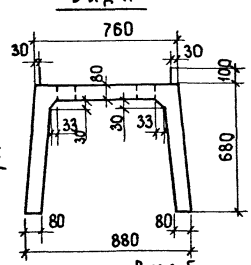

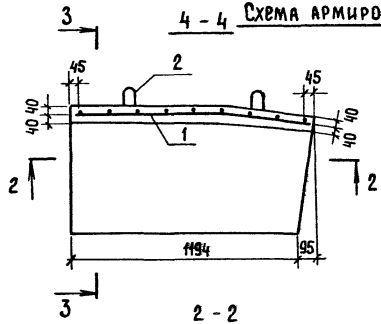

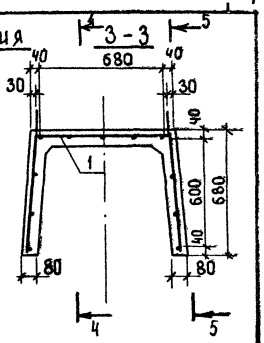

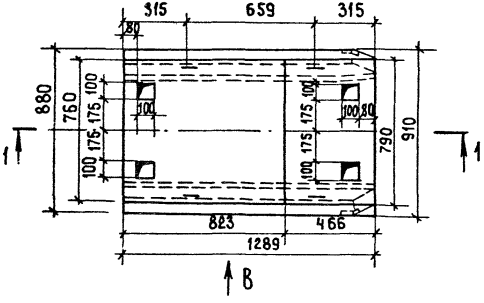

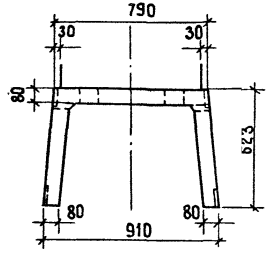

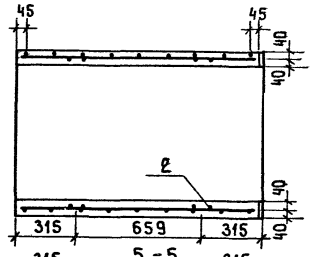

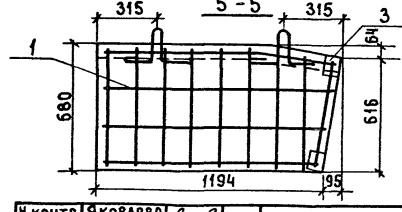

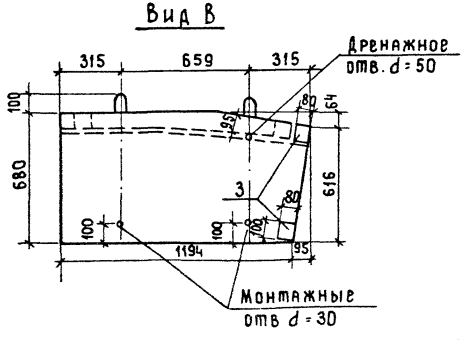

Блок дан в монтажном положении

Н.контр.	Яковлева	
Нач.отд	Медзюта	
ГИП	Ситников	
Рук.гр.	Родина	

3.503.1 - 85.1-0100 00 СБ

Блок трамплина БТ-15-1
Сборочный чертеж

Стадия	Масса	Масштаб
Р	525	1:20
Лист	Листов 1	

ГИПРОДОРНИИ САРАТОВСКИЙ ФИЛИАЛ

Копировал: Сидорова

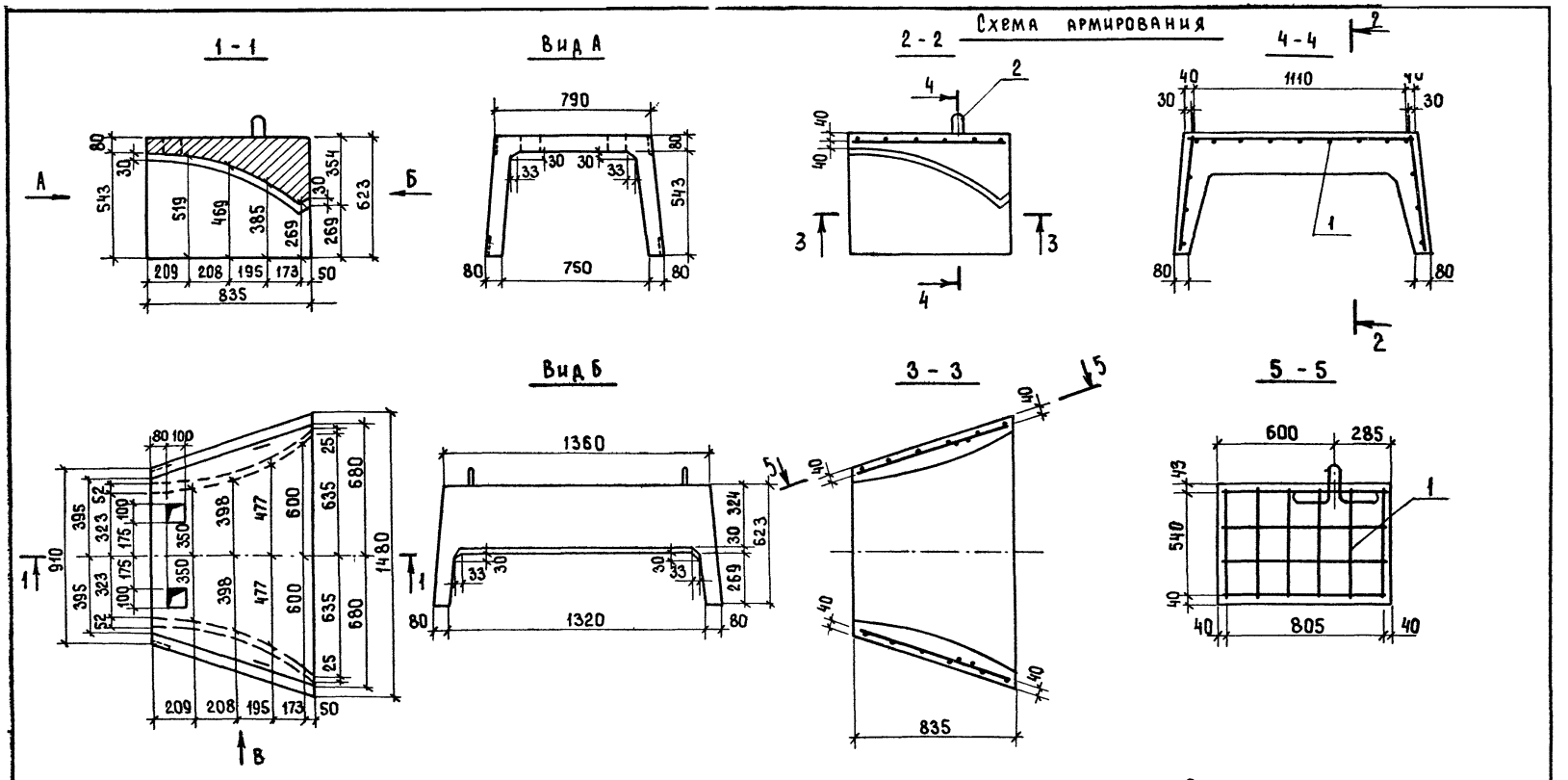

Блок дан в монтажном положении.

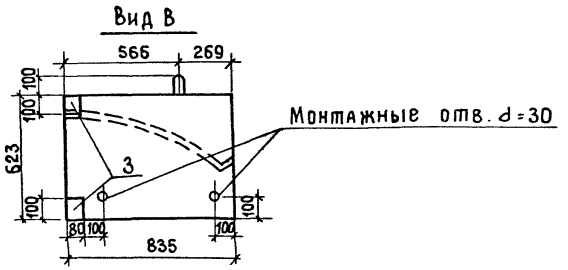

Н. контр.	Яковлева		3.503.1-85.1-020000 СБ
Нач. отд.	Медзюта		
ГИП	Ситников		
Рук. гр.	Родина		Блок трамплина БI-15-2 Сборочный чертеж
Ст. инж.	Тарасов		

Стадия	Масса	Масштаб
Р	680	1:20
Лист	Листов 1	

ГИПРОДОРНИИ Саратовский филиал

23097-02 9 Копировал: Сидорова Формат А3

Формат	Зона	Позиция	Обозначение	Наименование	Кол.	Примечание
				Документация		
А3			3.503.1-85.1-020 000 СБ	Сборочный чертёж		
А4			3.503.1-85.1-000 000 ТТ	Технические требования		
А4			3.503.1-85.1-000 000 РС	Ведомость расхода стали		
А3			3.503.1-85.1-000 000 РМ	Ведомость расхода материал		
				Сборочные единицы		
А4		1	3.503.1-85.1-000400	Каркас арматурный К-4	1	
А4		3	3.503.1-85.1-001 100	Изделие закладное ЗД-1	4	
				Детали		
А4		2	3.503.1-85.1-000 001	Петля строповочная ПС-1	2	
				Материалы		
				Бетон класса В 25	0,27	м³

Н. Контр	Яковлева		3.503.1-85.1-020 000
Нач. отд.	Медзютта		
ГИП	Ситников		Блок трамплина Б1-15-2
Рук. гр.	Родина		Стадия: Р; Лист: ; Листов: 1
Ст. инж.	Тарасов		ГИПРОДОРНИИ Саратовский филиал

Копировал: Махначева

Формат А4

Формат	Зона	Позиция	Обозначение	Наименование	Кол.	Примечание
				Документация		
А3			3.503.1-85.1-030 000 СБ	Сборочный чертеж		
А4			3.503.1-85.1-000 000 ТТ	Технические требования		
А4			3.503.1-85.1-000 000 РС	Ведомость расхода стали		
А3			3.503.1-85.1-000 000 РМ	Ведомость расхода материал		
				Сборочные единицы		
А4		1	3.503.1-85.1-000 200	Каркас арматурный К-2	1	
А4		3	3.503.1-85.1-001 100	Изделие закладное ЗД-1	4	
				Детали		
А4		2	3.503.1-85.1-000 001	Петля строповочная ПС-1	4	
				Материалы		
				Бетон класса В 25	0,21	м³

Инв. № подл. | Подпись и дата | Взам. инв. №

Н. Контр	Яковлева		3.503.1-85.1-030 000
Нач. отд.	Медзютта		
ГИП	Ситников		Блок трамплина Б1-30-1
Рук. гр.	Родина		Стадия: Р; Лист: ; Листов: 1
Инженер	Трущина		ГИПРОДОРНИИ Саратовский филиал

23097-02 10 Копировал: Махначева 23097-02

Формат А4

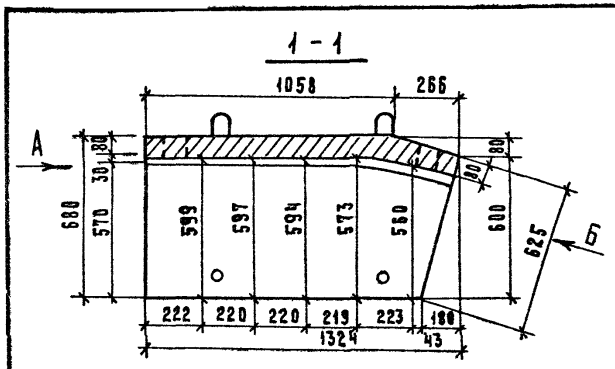

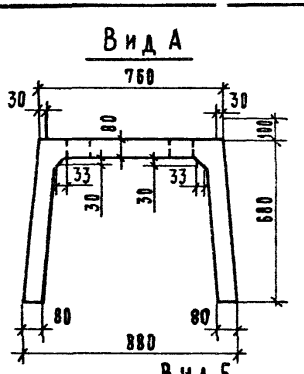

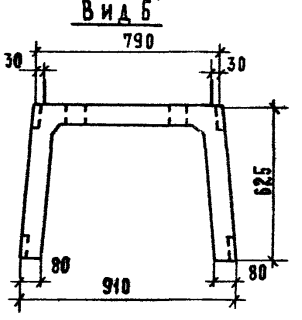

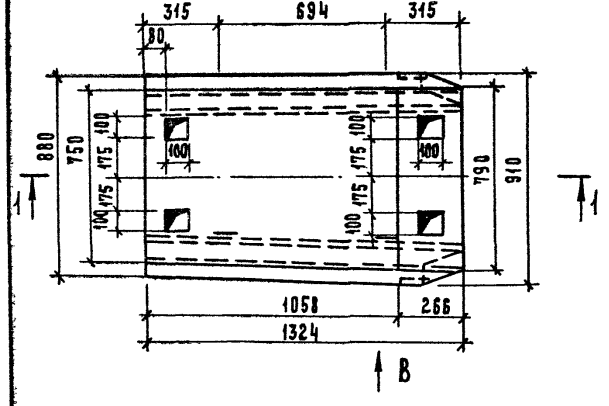

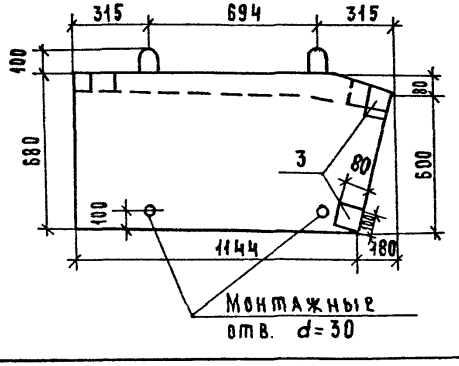

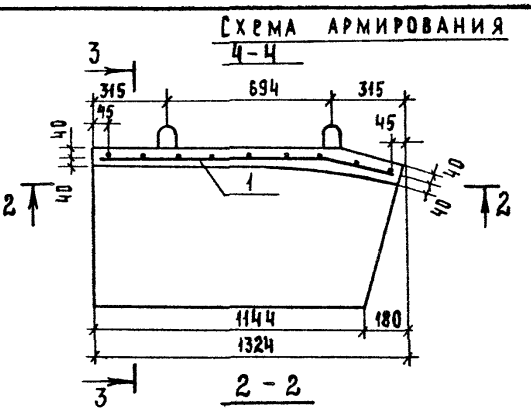

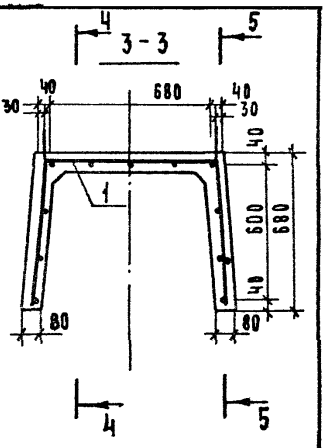

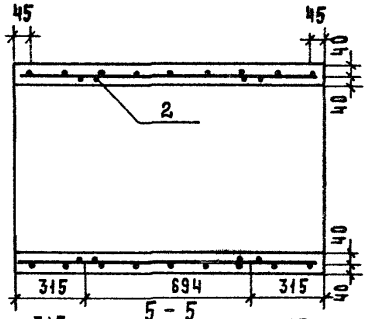

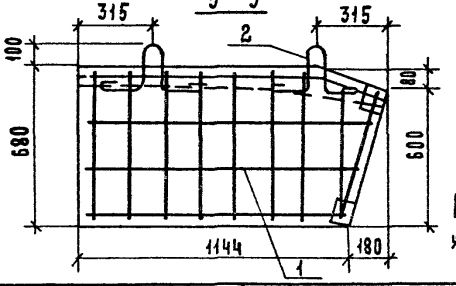

Блок дан в монтажном положении.

Н.контр.	Яковлева	
Нач.отд.	Медзюта	
ГИП	Ситников	
Рук.гр.	Родина	
Ст.инж.	Кардаш	

3.503.1-85.1-030.00 СБ

Блок трамплина БТ-30-1
Сборочный чертеж.

Стадия	Масса	Масштаб
Р	525	1:20
Лист	Листов 1	

ГИПРОДОРНИИ
Саратовский филиал

Копировал: Сидорова 23097-02 Формат А3

Схема армирования

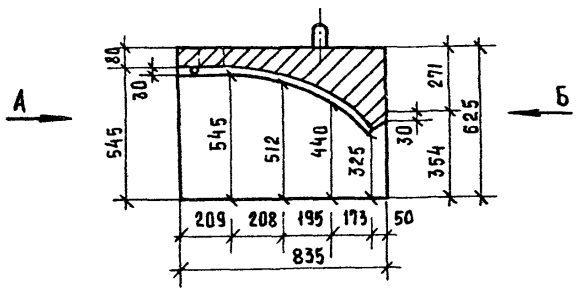

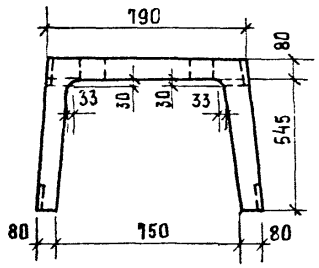

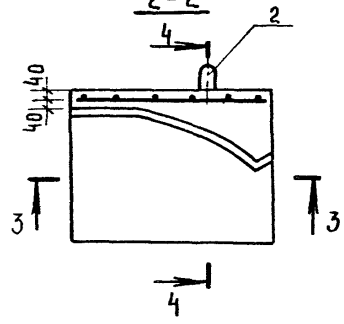

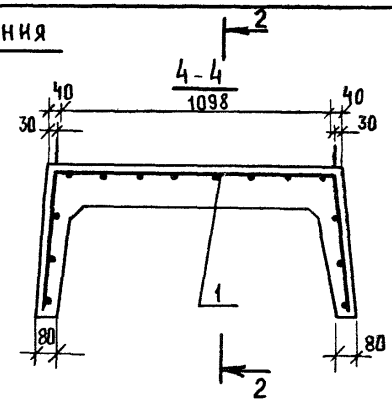

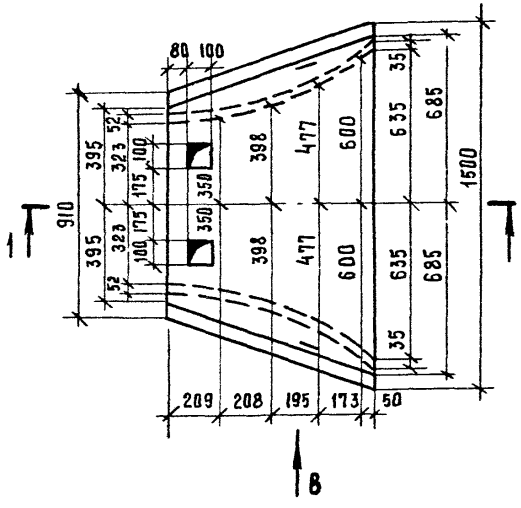

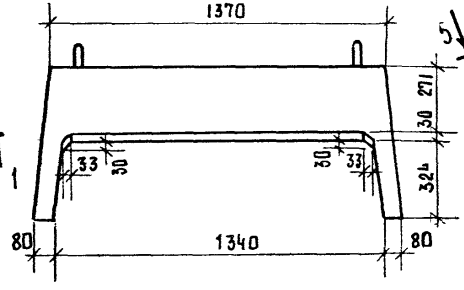

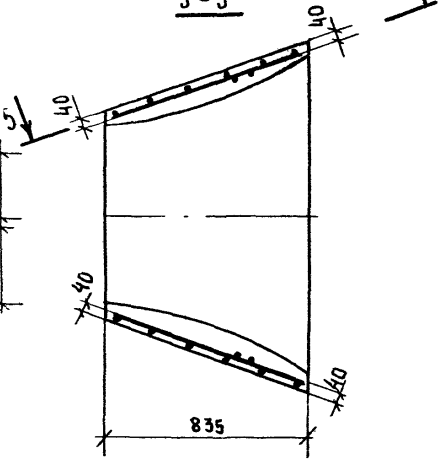

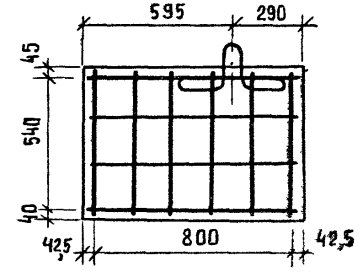

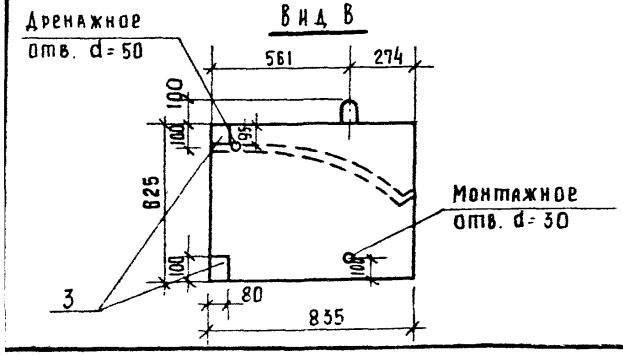

Блок дан в монтажном положении

Н.контр.	Яковлева		
Нач отд.	Медзюта		
ГИП	Ситников		
Рук гр	Родина		
Ст инж.	Тарасов		

3.503.1-85.1-040000СБ

Блок трамплина БI-30-2
Сборочный чертеж

Стадия	Масса	Масштаб
Р	600	1:20
Лист	Листов 1	

ГИПРОДОРНИИ
Саратовский филиал

Формат	Зона	Позиция	Обозначение	Наименование	Кол	Примечание
				Документация		
А3			3.503.1-85.1-040 000СБ	Сборочный чертёж		
А4			3.503.1-85.1 -000 000 ТТ	Технические требования		
А4			3.503.1-85.1 -000 000 ВС	Ведомость расхода стали		
А3			3.503.1 - 85.1- 000 000 РМ	Ведомость расхода материала		
				Сборочные единицы		
А4		1	3.503.1 - 85.1- 000 400	Каркас арматурный К-4	1	
А4		3	3.503.1 - 85.1- 001 100	Изделие закладное ЗД-1	4	
				Детали		
А4		2	3.503.1 - 85.1 - 000001	Петля строповочная ПС-1	2	
				Материалы		
				Бетон класса В25	0,24	м3

Н.контр.	Яковлева		3.503.1-85.1-040000
Нач.отд.	Медзюта		
ГИП	Ситников		Блок трамплина Б1-30-2
Рук. гр.	Родина		Стадия: Р; Лист: ; Листов: 1
Ст.инж	Тарасов		ГИПРОДОРНИИ Саратовский филиал

Копировал Махначёва Формат А4

Формат	Зона	Позиция	Обозначение	Наименование	Кол.	Примечание
				Документация		
А3			3.503.1-85.1-050 000 СБ	Сборочный чертеж		
А4			3.503.1-85.1-000000-ТТ	Технические требования		
А4			3.503.1.85.1-000 000 ВС	Ведомость расхода стали		
А3			3503.1-85.1-000000 РМ	Ведомость расхода материала		
				Сборочные единицы		
А4		1	3.503.1-85.1-000300	Каркас арматурный К-3	1	
А4		3	3.503.1-85.1-001100	Изделие закладное ЗД-1	4	
				Детали		
А4		2	3.503.1-85.1-000 001	Петля строповочная ПС1	4	
				Материалы		
				Бетон класса В25	0,27	м3

Взам. инв.№ | Подпись и дата | Инв.№ подл.

Н.контр	Яковлева		3.503.1-85.1-050000
Нач.отд	Медзюта		
ГИП	Ситников		Блок трамплина Б1-50-1
Рук.гр.	Родина		Стадия: Р; Лист: ; Листов: 1
Ст.инж.	Тарасов		ГИПРОДОРНИИ Саратовский филиал

23097-02 13 Копировал Махначева Формат А4

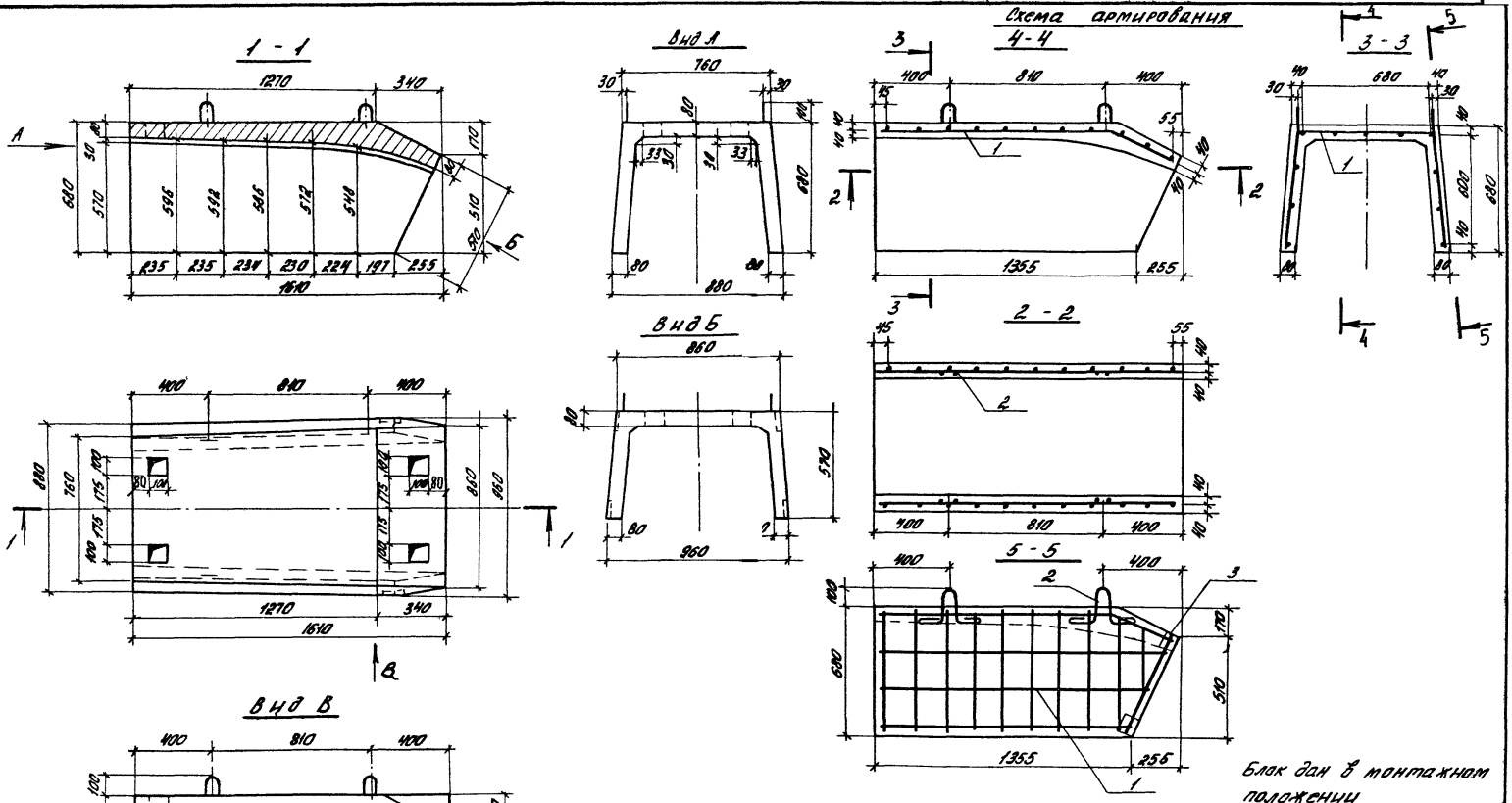

Н. контр.	Яковлева		3.5031.-85.1-050000СБ	
Нач. отд	Медзюта			
ГИП	Ситников		Блок трамплина БГ 50-1 Сборочный чертеж	Стадия: Р; Масса: 680; Масштаб: 1:20; Лист; Листов 1
Рук. гр.	Родина			
Ст. инж.	Кардаш			ГИПРОАГРОНИИ Саратовский филиал

Копировал: Сидорова 78 23097-02 14 Формат А3

Схема армирования

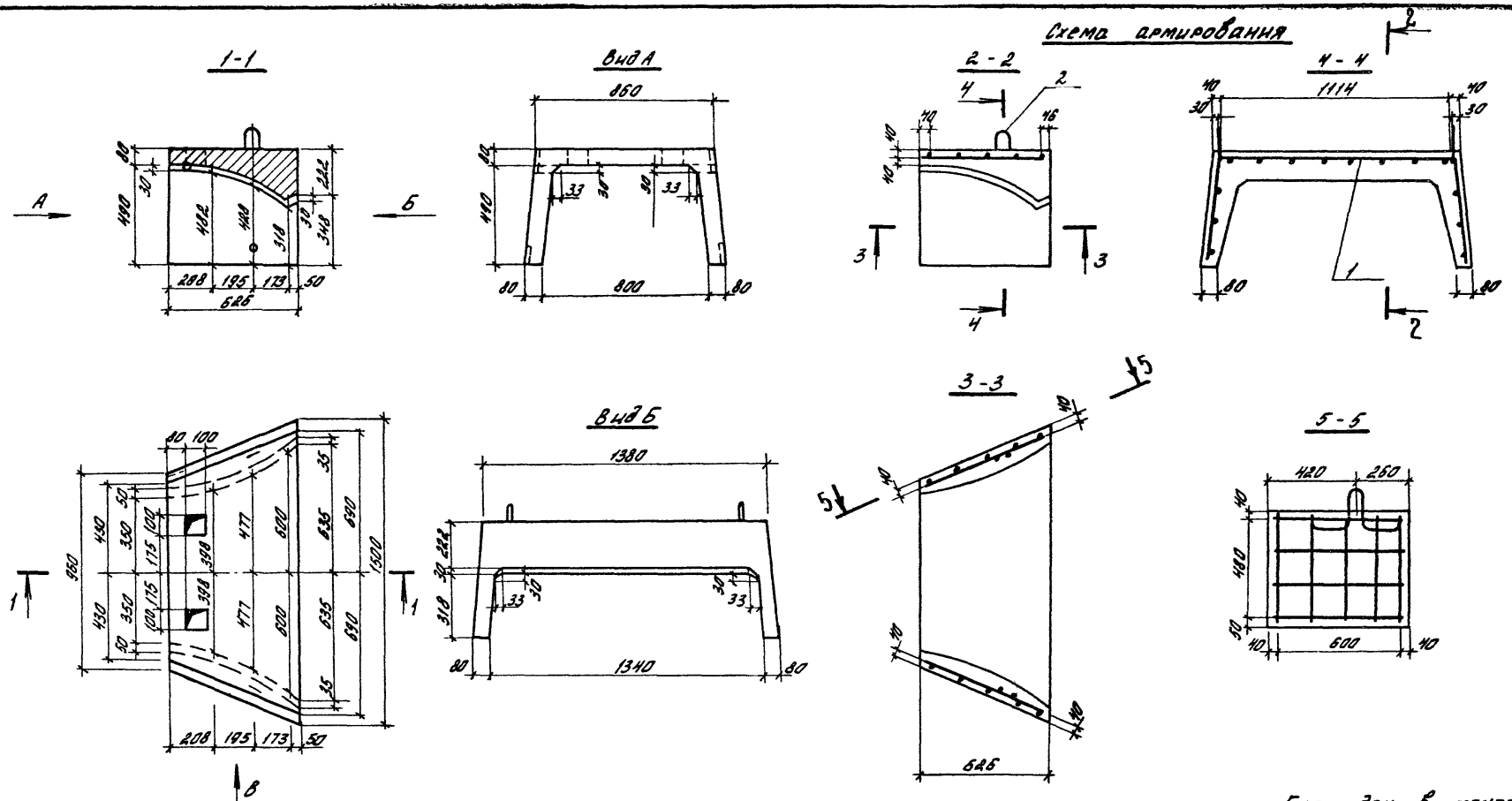

Блок дан в монтажном положении

Н. контр.	Яковлева		3.503.1-85.1-06 0000 СБ	
Нач. отд.	Медзюта			
ГИП	Сытников		Блок трамплина БТ-50-2 Сборочный чертеж	Стадия: Р; Масса: 370; Масштаб: 1:20
Рук. гр.	Родина			Лист; Листов 1
Ст. инж.	Тарасов			ГИПРОДОРНИИ Саратовский филиал

23097-02 15 Копировал: Сидорова Формат А3

Формат	Зона	Позиция	Обозначение	Наименование	Кол	Примечание
				Документация		
А3			3.503.1-85.1 - 060000 СБ	Сборочный чертеж		
А4			3.503.1-85.1 - 000000 ТТ	Технические требования		
А4			3.503.1-85.1 - 000000 РС	Ведомость расхода стали		
А3			3.503.1-85.1 - 000000 РМ	Ведомость расхода материал		
				Сборочные единицы		
А4		1	3.503.1-85.1 - 000500	Каркас арматурный К-5	1	
А4		3	3.503.1-85.1 - 001100	Изделие закладное ЗД-1	4	
				Детали		
А4		2	3.503.1-85.1 - 000001	Петля строповочная ПС-1	2	
				Материалы		
				Бетон класса В25	0,15	м³

Н контр.	Яковлева		3.503.1-85.1 - 060000
Нач отд	Медзюта		
ГИП	Ситников		Блок трамплина Б I - 50-2
Рук гр	Родина		Стадия: Р; Лист: ; Листов: 1
Вед инж.	Тарасов		ГИПРОДОРНИИ Саратовский филиал

Копировал Савина

Формат А4

Формат	Зона	Позиция	Обозначение	Наименование	Кол	Примечание
				Документация		
А3			3.503.1-85.1 - 070000 СБ	Сборочный чертеж		
А4			3.503.1-85.1 - 000000 ТТ	Технические требования		
А4			3.503.1-85.1 - 000000 РС	Ведомость расхода стали		
А3			3.503.1-85.1 - 0000000 РМ	Ведомость расхода материал		
				Сборочные единицы		
А4		1	3.503.1-85.1 - 000600	Каркас арматурный К-6	1	
А4		3	3.503.1-85.1 - 001100	Изделие закладное ЗД-1	4	
				Детали		
А4		2	3.503.1-85.1 - 000001	Петля строповочная ПС-1	4	
				Материалы		
				Бетон класса В25	0,44	м³

Инв. № подл. | Подпись и дата | Взам. инв. №

Н контр.	Яковлева		3.503.1-85.1 - 070000
Нач отд	Медзюта		
ГИП	Ситников		Блок трамплина Б - II - 15-1
Рук гр	Родина		Стадия: Р; Лист: ; Листов: 1
Ст инж	Кардаш		ГИПРОДОРНИИ Саратовский филиал

Копировал: Савина

Формат А4

1-1

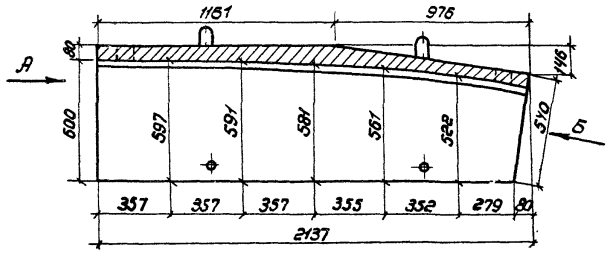

Вид А

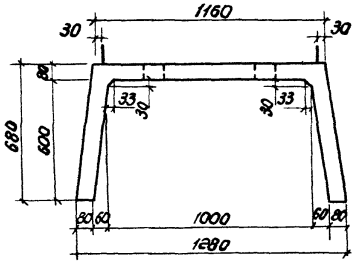

Вид Б

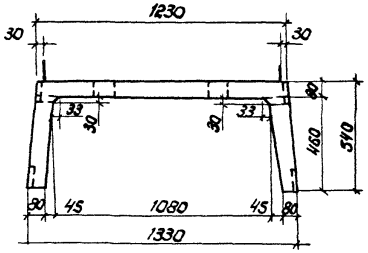

Схема армирования

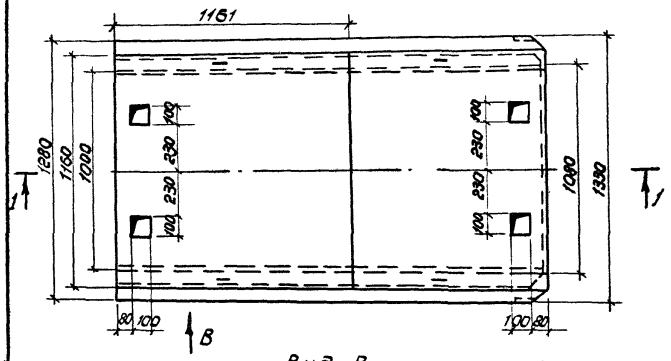

4-4

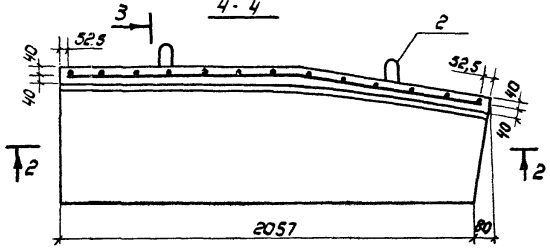

4-4

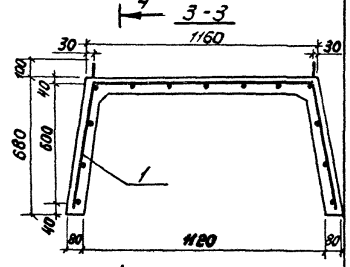

Вид В

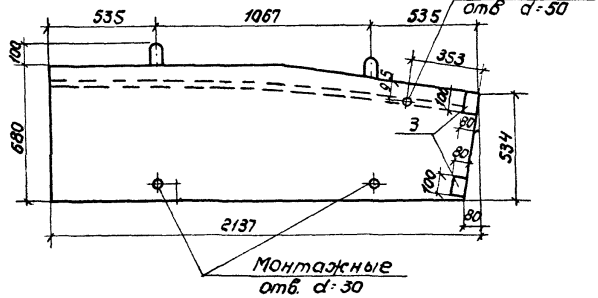

2-2

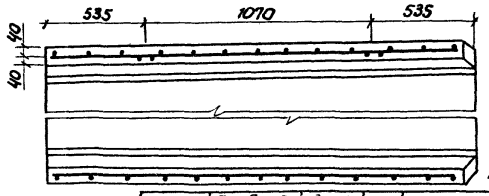

Блок дан в монтажном положении

Н. контр.	Яковлева	
Нач. отд	Медзюта	
ГИП	Ситников	
Рук. гр	Родина	
Ст. инж.	Кардащ	

3.503.1-85.1-070000 сб

Блок трамплина БТ-15-1 сборочный чертеж

Стадия	Масса	Масштаб
Р	1100	1:20
Лист	Листов 1	

ГИПРОДОРНИИ Саратовский филиал

23097-02 17 Копировал: Махначева Формат А3

Схема армирования

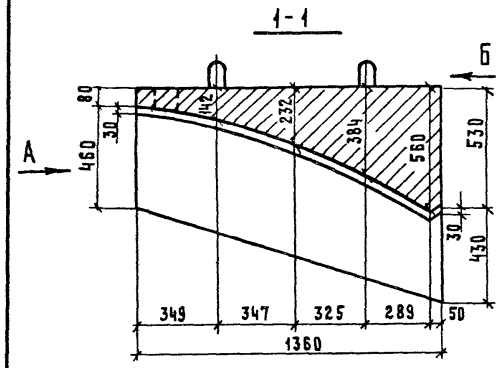

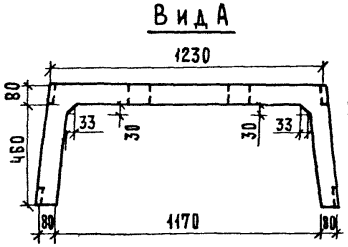

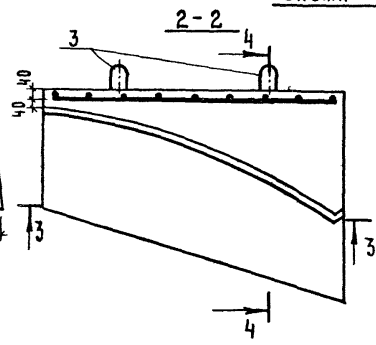

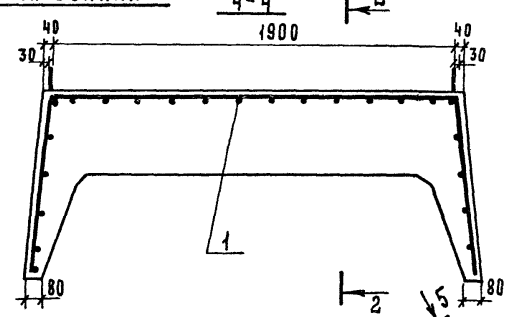

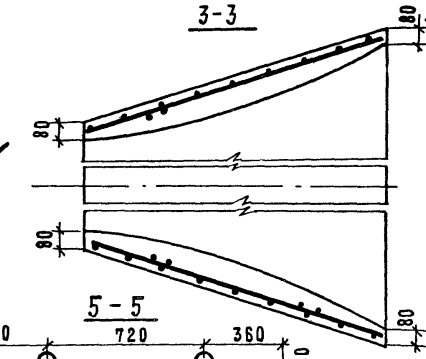

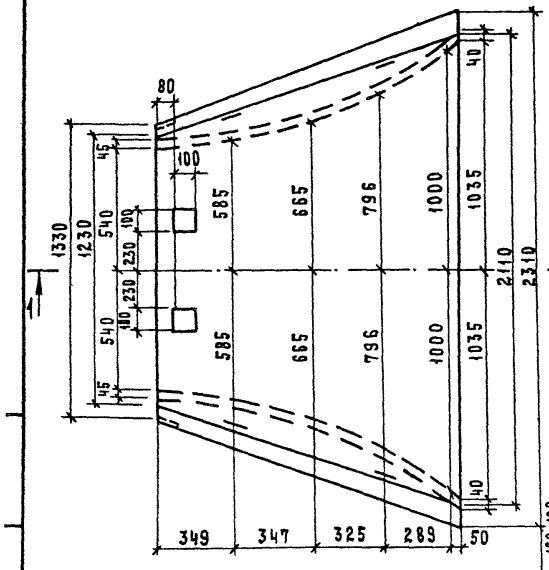

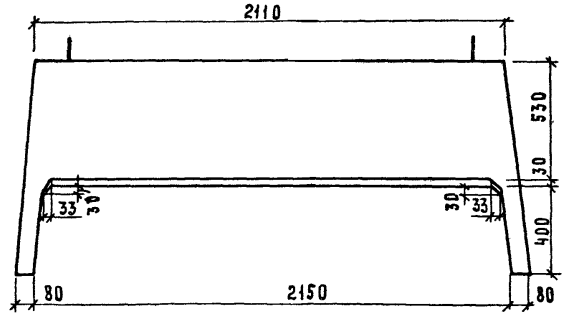

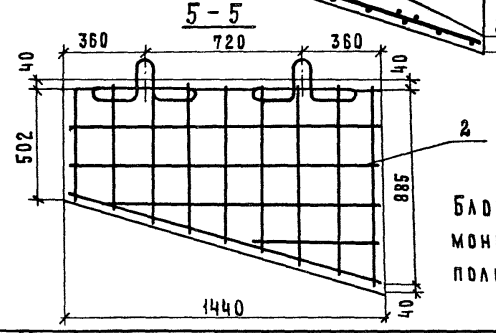

Блок дан в монтажном положении

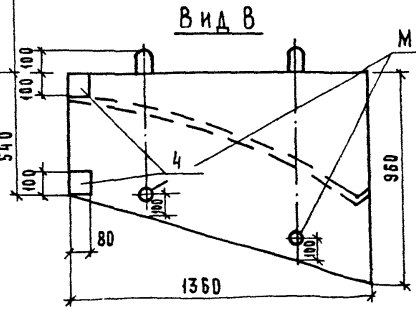

Н.контр.	Яковлева	
Нач.отд.	Медзюта	
ГИП	Ситников	
Рук.гр.	Родина	
Ст.инж.	Тарасов	

3.503.1-85.1-080000 СБ

Блок трамплина БII-15-2
Сборочный чертеж

Стадия	Масса	Масштаб
Р	2000	1:20
Лист	Листов 1	

ГИПРОДОРНИИ
Саратовский филиал

Копировал: Махначева 23097-02 18 формат А3

Формат	Зона	Позиция	Обозначение	Наименование	Кол.	Примечание
				Документация		
А3			3.503.1-85.1-080000 СБ	Сборочный чертеж		
А4			3.503.1-85.1 - 000000 ТТ	Технические требования		
А4			3.503.1-85.1 - 000000 РС	Ведомость расхода стали		
А3			3.503.1-85.1 - 000000 РМ	Ведомость расхода материал		
				Сборочные единицы		
А4		1	3.503.1-85.1 - 000900	Каркас арматурный К-9	1	
А4		3	3.503.1-85.1 - 001100	Изделие закладное ЗД1	4	
				Детали		
А4		2	3.503.1-85.1 - 000001	Петля строповочная ПС-1	4	
				Материал		
				Бетон класса В25	0,8	м³

Н.контр.	Яковлева		3.503.1-85.1 - 080000			
Нач.отд.	Медзнота					
ГИП	Ситников		Блок трамплина Б II - 15-2	Стадия	Лист	Листов
Рук.гр.	Родина			Р		1
Ст.инж.	Гардсов			ГИПРОДОРНИИ Саратовский филиал		

Копировал: Махначева Мах. Формат А4

Формат	Зона	Позиция	Обозначение	Наименование	Кол.	Примечание
				Документация		
А3			3.503.1-85.1 - 090000 СБ	Сборочный чертеж		
А4			3.503.1-85.1 - 0000007Т	Технические требования		
А4			3.503.1-85.1 - 000000 РС	Ведомость расхода стали		
А3			3.503.1-85.1 - 000000 РМ	Ведомость расхода материал		
				Сборочные единицы		
А4		1	3.503.1-85.1 - 000700	Каркас арматурный К-7	1	
А4		3	3.503.1-85.1 - 001100	Изделие закладное ЗД-1	4	
				Детали		
А4		2	3.503.1-85.1 - 000001	Петля строповочная ПС-1	4	
				Материал		
				Бетон класса В25	0,54	м³

Инв.№ подл. | Подпись и дата | Взам. инв.№

Н.контр.	Яковлева		3.503.1-85.1 - 090000			
Нач.отд.	Медзнота					
ГИП	Ситников		Блок трамплина Б II - 30-1	Стадия	Лист	Листов
Рук.гр.	Родина			Р		1
Ст.инж.	Кардаш			ГИПРОДОРНИИ Саратовский филиал		

Копировал: Махначева Мах. Формат А4

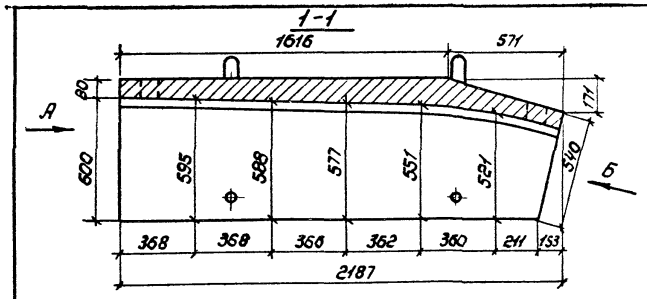

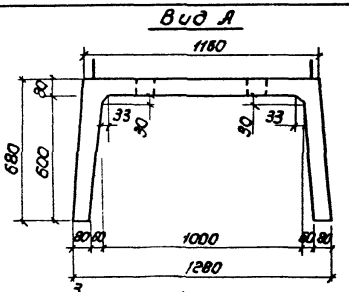

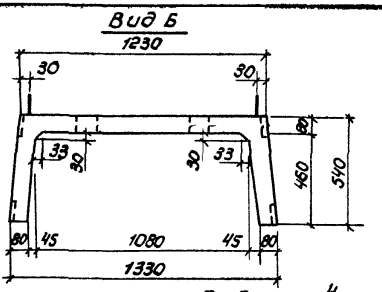

Схема армирования

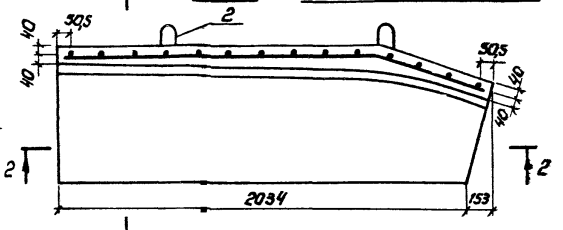

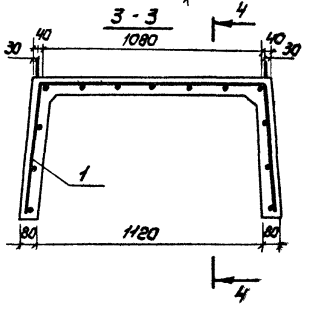

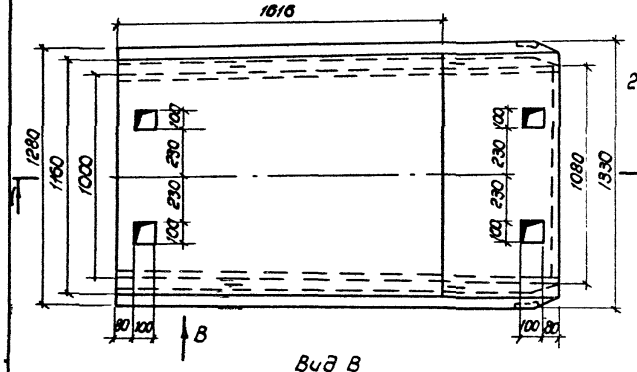

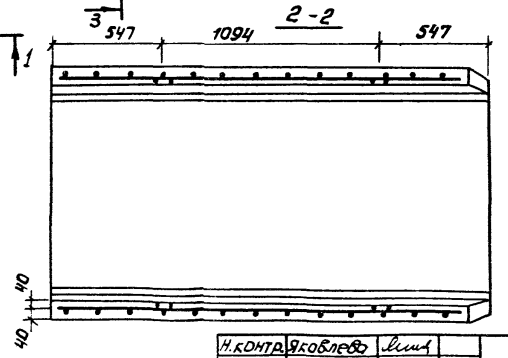

Вид В

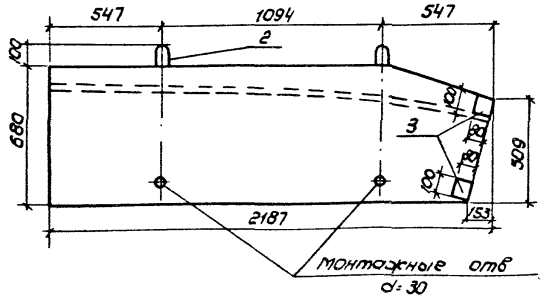

Блок дан в монтажном положении

Н.контр.	Яковлева	
Нач. отд.	Медзюта	
ГИП	Ситников	
Рук. гр.	Родина	
Ст. инж.	Кардаш	

3.503.1-851-090000 СБ

Блок трамплина БП-30-1
Сборочный чертеж

Стадия	Масса	Масштаб
Р	1350	1:20
Лист	Листов 1	

ГИПРОДОРНИИ
Саратовский филиал

23097-02 20 Копировал: Мазначева Формат А3

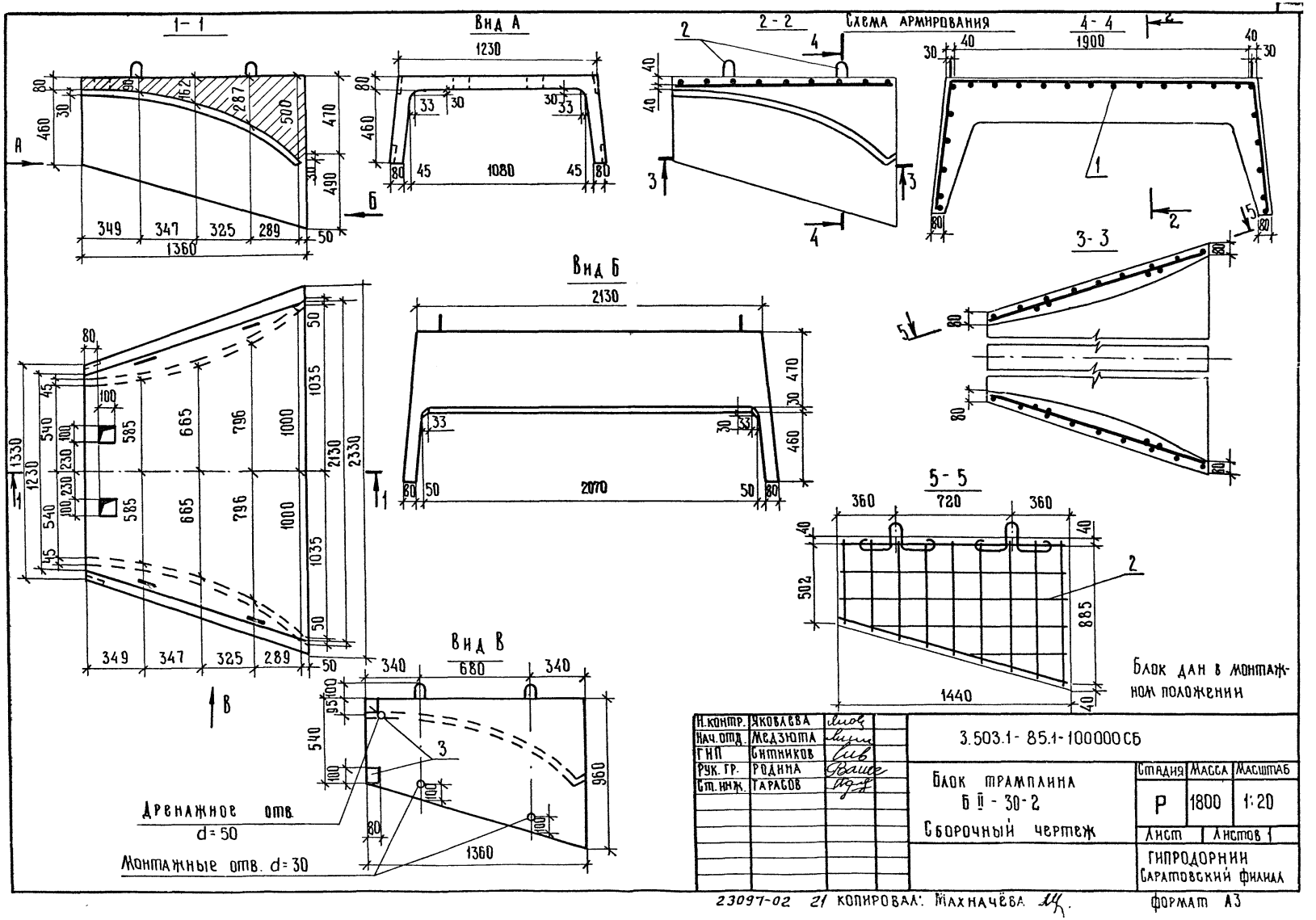

Н.контр.	Яковлева		
Нач.отд.	Медзюта		
ГИП	Ситников		
Рук. гр.	Родина		
Ст.инж.	Тарасов		

3.503.1-85.1-100000СБ

Блок трамплина Б II-30-2

Сборочный чертеж

Стадия	Масса	Масштаб
Р	1800	1:20
Лист	Листов 1	

ГИПРОДОРНИИ Саратовский филиал

23097-02 21 Копировал: Махначёва

Формат А3

Формат	Зона	Позиция	Обозначение	Наименование	Кол.	Примечание
				Документация		
А3			3.503.1-85.1-100000 СБ	Сборочный чертеж		
А4			3.503.1-85.1-000000 ТТ	Технические требования		
А4			3.503.1-85.1-000000 РС	Ведомость расхода стали		
А3			3.503.1-85.1-000000 РМ	Ведомость расхода материал.		
				Сборочные единицы		
А4		1	3.503.1-85.1-000900	Каркас арматурный К-9	1	
А4		3	3.503.1-85.1-001100	Изделие закладное ЗД-1	4	
				Детали		
А4		2	3.503.1-85.1-000001	Петля строповочная ПС-1	4	
				Материал		
				Бетон класса В 25	0,72	м³

Н.контр	Яковлева		3.503.1-85.1-100000
Нач.отд	Медзюта		
ГИП	Ситников		
Рук.гр	Родина		Блок трамплина Б II-30-2
Ст.инж	Тарасов		Стадия: Р; Лист: ; Листов: 1
			ГИПРОДОРНИИ Саратовский филиал

Копировал: Махначева

Формат А4

Формат	Зона	Позиция	Обозначение	Наименование	Кол.	Примечание
				Документация		
А3			3.503.1-85.1-110000 СБ	Сборочный чертёж		
А4			3.503.1-85.1-000000 ТТ	Технические требования		
А4			3.503.1-85.1-000000 РС	Ведомость расхода стали		
А4			3.503.1-85.1-000000 РМ	Ведомость расхода материал.		
				Сборочные единицы		
А4		1	3.503.1-85.1-000800	Каркас арматурный К-8	1	
А4		3	3.503.1-85.1-001100	Изделие закладное ЗД-1	4	
				Детали		
А4		2	3.503.1-85.1-000001	Петля строповочная ПС-1	4	
				Материал		
				Бетон класса В 25	0,6	м³

Инв.№подл. | Подпись и дата | Взам.инв.№

Н.контр	Яковлева		3.503.1-85.1-110000
Нач.отд	Медзюта		
ГИП	Ситников		
Рук.гр	Родина		Блок трамплина Б II-50-1
Ст.инж.	Кардаш		Стадия: Р; Лист: ; Листов: 1
			ГИПРОДОРНИИ Саратовский филиал

23097-02 22 Копировал: Махначёва

Формат А4

1 - 1

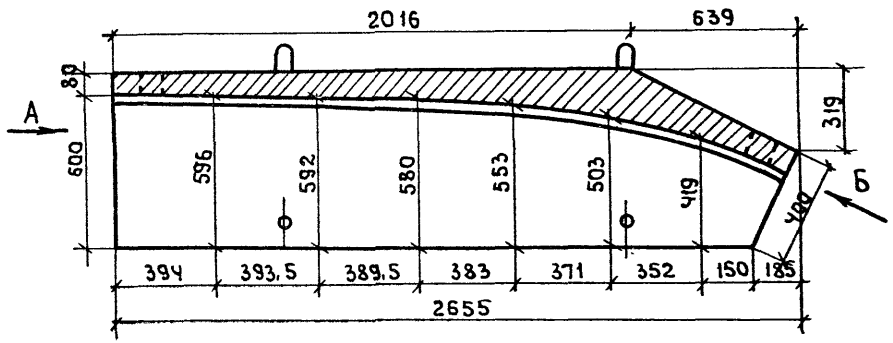

Вид А

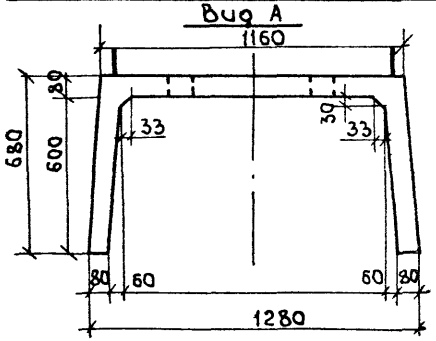

Вид Б

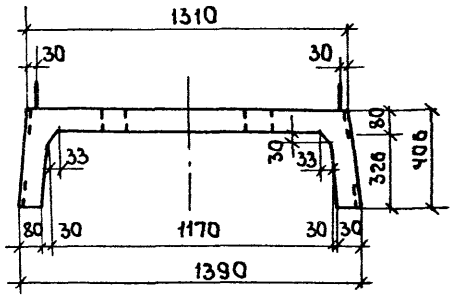

Схема армирования

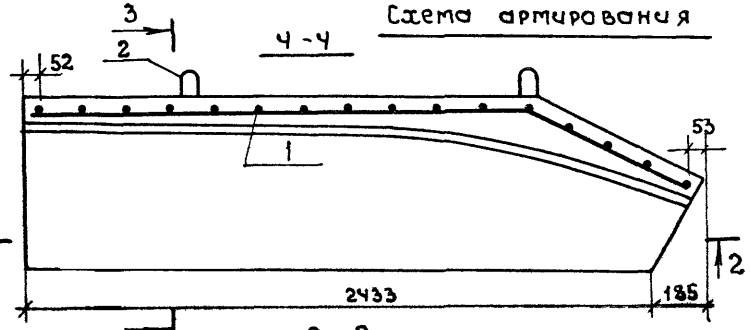

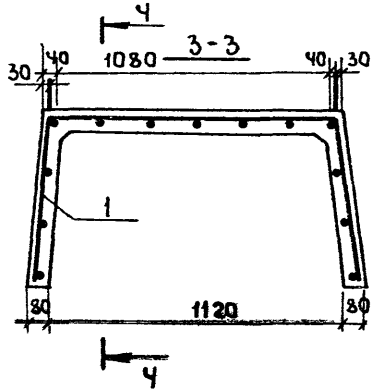

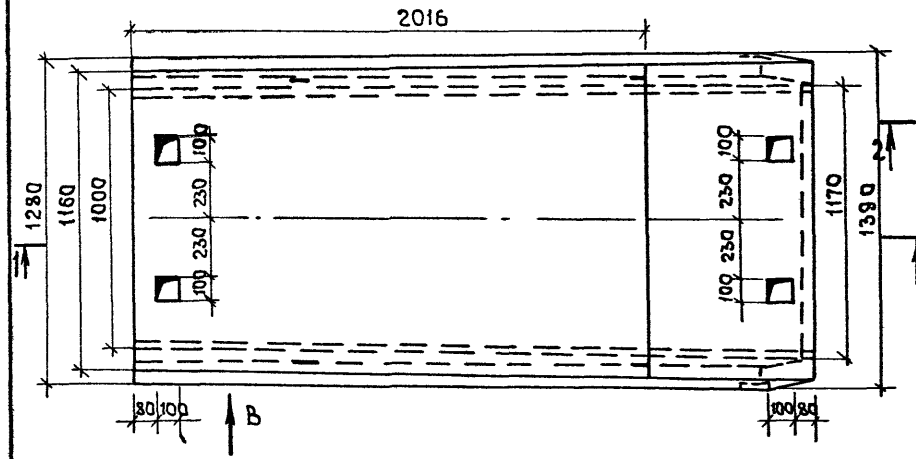

2 - 2

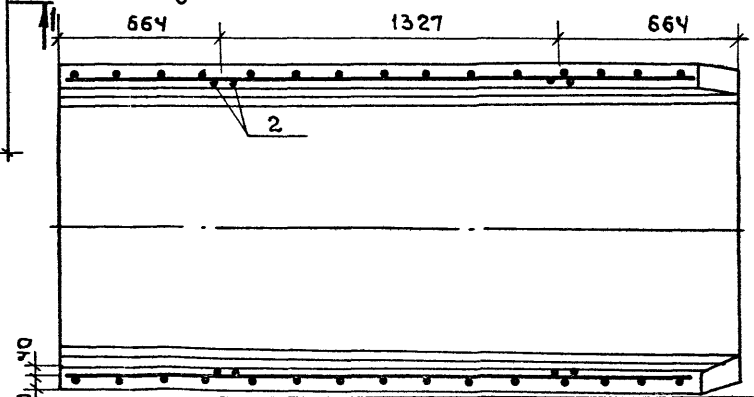

Блок дан в монтажном положении.

Вид В

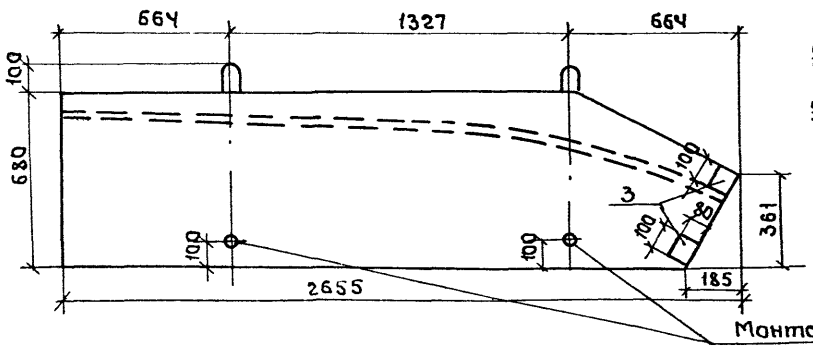

Монтажные отв. d=30

Н.контр.	Яковлева	
Нач отд	Медзюта	
ГИП	Ситников	
Рук.гр.	Родина	
Ст.инж	Кардаш	

3.503.1-85.1-110000СБ

Блок трамплина БII-50-1
Сборочный чертеж

Стадия	Масса	Масштаб
Р	1500	1:20
Лист	Листов 1	

ГИПРОДОРНИИ
Саратовский филиал

23097-02 23 копировал Махначева формат А3

1 - 1

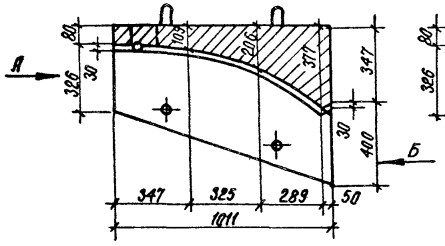

Вид А

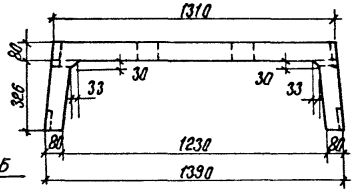

2 - 2

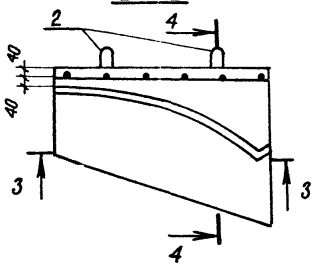

Схема армирования 4 - 4

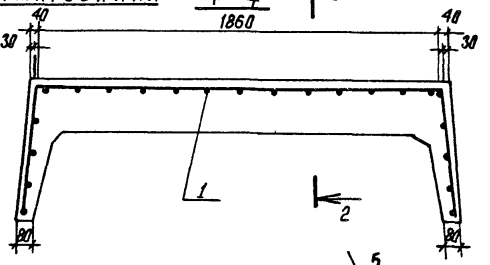

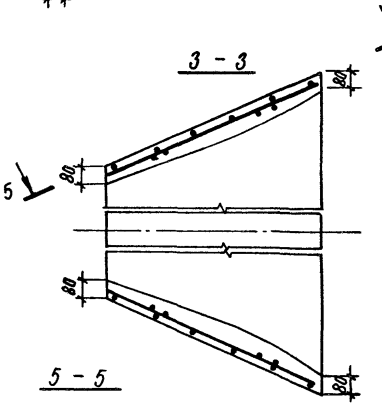

Вид Б

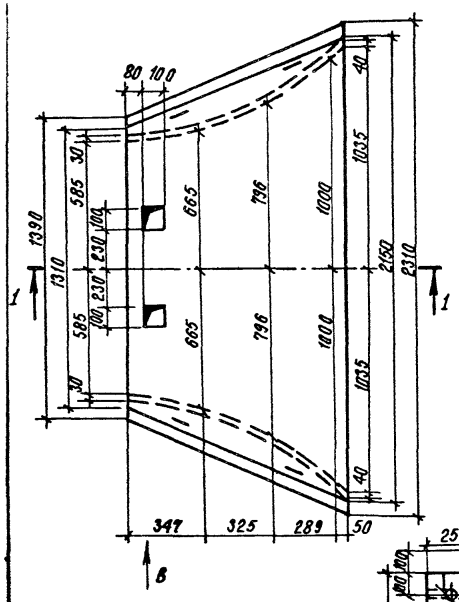

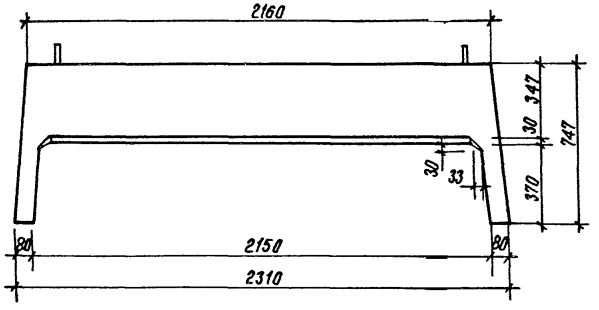

5 - 5

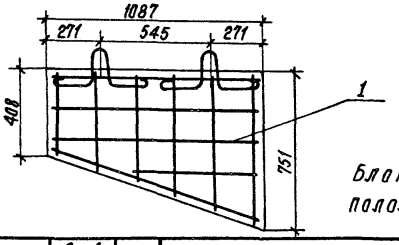

Блок дан в монтажном положении.

Вид В

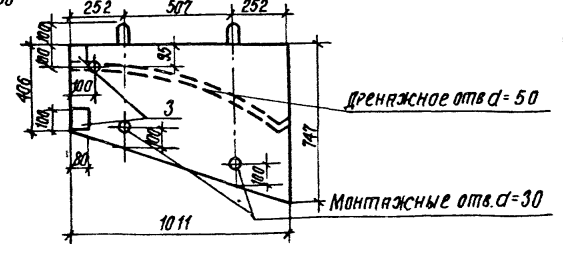

Н. контр.	Яковлева	
Нач. отд.	Медзютя	
ГИП	Ситников	
Рук. гр.	Родина	
Ст. инж.	Тарасов	

3.503.1-85.1-120000 СБ

Блок трамплина БII-50-2

Сборочный чертеж

Стадия	Масса	Масштаб
Р	1100	1:20
Лист	Листов 1	

ГИПРОДОРНИИ Саратовский филиал

Копировал Сидорова 78-23097-02 24 Формат А3

Формат	Зона	Позиция	Обозначение	Наименование	Кол	Примечание
				Документация		
А3			3.503.1-85.1-120000 СБ	Сборочный чертеж		
А4			3.503.1-85.1-000000 ТТ	Технические требования		
А4			3.503.1-85.1-000000 РС	Ведомость расхода стали		
А4			3.503.1-85.1-000000 РМ	Ведомость расхода материала		
				Сборочные единицы		
А4		1	3.503.1-85.1-00 1000	Каркас арматурный К-10	1	
А4		3	3.503.1-85.1-00 1100	Изделие закладное ЗД-1	4	
				Детали		
А4		2	3.503.1-85.1-000001	Петля строповочная ПС-1	4	
				Материалы		
				Бетон класса В25	0,44	м³

Н. контр.	Яковлева		3.503.1-85.1-120000
Нач. отд	Медзюта		
ГИП	Ситников		Блок трамплина Б II-50-2
Рук. гр	Родина		Стадия: Р; Лист: ; Листов: 1
Ст. инж.	Тарасов		ГИПРОДОРНИИ Саратовский филиал

Копировал: Махначева Формат А4

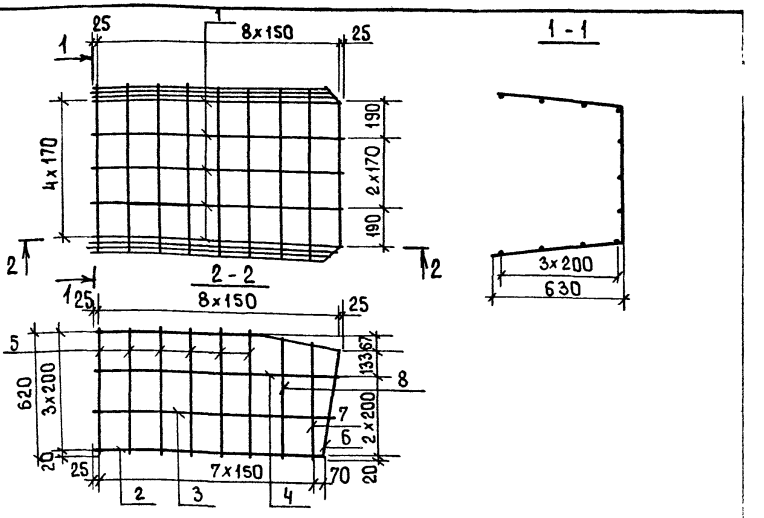

Формат	Зона	Поз.	Обозначение	Наименование	Кол.	Примечание
				Детали		
А4		1	3.503.1-85.1-000002	ф6А-I ГОСТ 5781-82 ℓ=1255	5	0,28
Б4		2	3.503.1-85.1-000003	ℓ = 1170	2	0,26
		3	-01	ℓ = 1200	2	0,27
		4	-02	ℓ = 1230	2	0,27
А4		5	3.503.1-85.1-000004; 000004-05	ℓср = 1975	6	0,44
		6	-06	ℓ = 1870	1	0,42
		7	-07	ℓ = 1915	1	0,43
		8	-08	ℓ = 1960	1	0,44

Инв.№ подл. | Подпись и дата | Взам. инв.№

Н. контр.	Яковлева		3.503.1-85.1-000100
Нач. отд	Медзюта		
ГИП	Ситников		Каркас арматурный К-1
Рук. гр	Родина		Стадия: Р; Масса: 6,9; Масштаб: 1:20
Ст. инж.	Тарасов		Лист: ; Листов: 1
			ГИПРОДОРНИИ Саратовский филиал

 Копировал: Махначева Формат А4

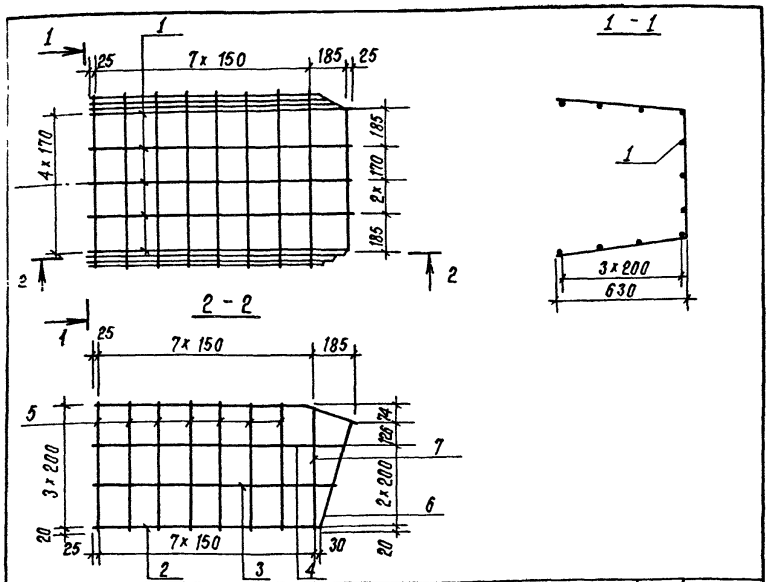

Формат	Зона	Поз	Обозначение	Наименование	Кол.	Примечание
				Детали		
А4		1	3.503.1-85.1-000002-01	Ф6А-I ГОСТ 5781-82 ℓ=1295	5	0,29
Б4		2	3.503.1-85.1-000010	ℓ = 1130	2	0,25
		3	-01	ℓ = 1190	2	0,26
		4	-02	ℓ = 1250	2	0,28
А4		5	3.503.1-85.1-000004÷000004-05	ℓср = 1975	7	0,44
А4		6	3.503.1-85.1-000005-07	ℓ = 1910	1	0,43
		7	-08	ℓ = 1970	1	0,44

Н.контр.	Яковлева		3.503.1-85.1-000200
Нач.отд.	Медзюта		
ГИП	Ситников		Каркас арматурный К-2
Рук.гр.	Родина		
Ст.инж.	Тарасов		

Стадия	Масса	Масштаб
Р	6,96	1:20
Лист	Листов 1	

ГИПРОДОРНИИ
Саратовский филиал

Копировал Сидорова

Формат А4

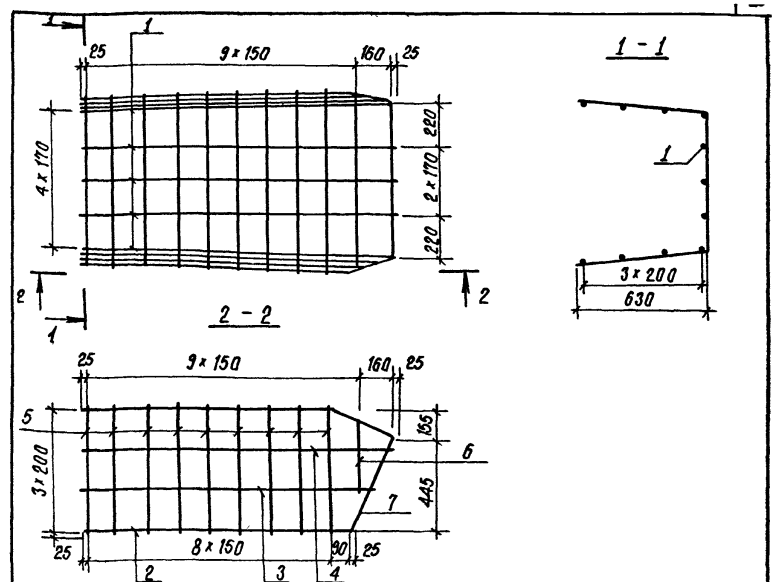

Формат	Зона	Поз	Обозначение	Наименование	Кол.	Примечание
				Детали		
А4		1	3.503.1-85.1-000002-02	Ф6А-I ГОСТ 5781-82 ℓ=1600	5	0,36
Б4		2	3.503.1-85.1-000011	ℓ = 1340	2	0,30
		3	-01	ℓ = 1455	2	0,32
		4	-02	ℓ = 1570	2	0,35
А4		5	3.503.1-85.1-000004-02-04,-06 -000005÷000005-04	ℓср = 2000	9	0,44
		6	-05	ℓ = 1530	1	0,34
		7	-06	ℓ = 1880	1	0,42

Н.контр.	Яковлева		3.503.1-85.1-000300
Нач.отд.	Медзюта		
ГИП	Ситников		Каркас арматурный К-3
Рук.гр.	Родина		
Ст.инж.	Тарасов		

Стадия	Масса	Масштаб
Р	8,48	1:20
Лист	Листов 1	

ГИПРОДОРНИИ
Саратовский филиал

Инв.№ подл. | Подпись и дата | Взам. инв.№

Копировал: Сидорова 23037-02 26

Формат А4

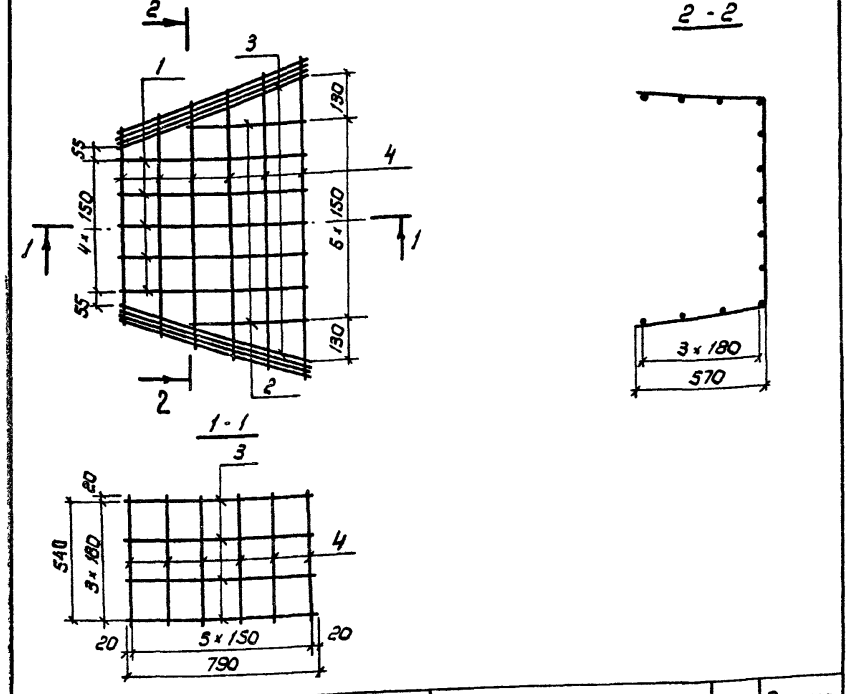

Формат	Зона	Поз.	Обозначение	Наименование	Кол.	Примечание
Б4		1	3.503.1-85.1-000012	ф6 А-I ГОСТ 5781-82 ℓ=840	5	0,19
Б4		2	3.503.1-85.1-000013	ℓ=520	2	0,11
Б4		3	3.503.1-85.1-000014	ℓ=870	8	0,19
А4		4	3.503.1-85.1-000003-01÷000003-06	ℓср=2085	6	0,46

Н.контр.	Яковлева		3.503.1-85.1-000400
Нач.отд.	Медзюта		
ГИП	Ситников		Каркас арматурный К-4
Рук.гр.	Родина		
Ст.инж.	Кардаш		

Стадия	Масса	Масштаб
Р	5,5	1:20
Лист	Листов 1	

ГИПРОДОРНИИ Саратовский филиал

Копировал: Мохначева Формат А4

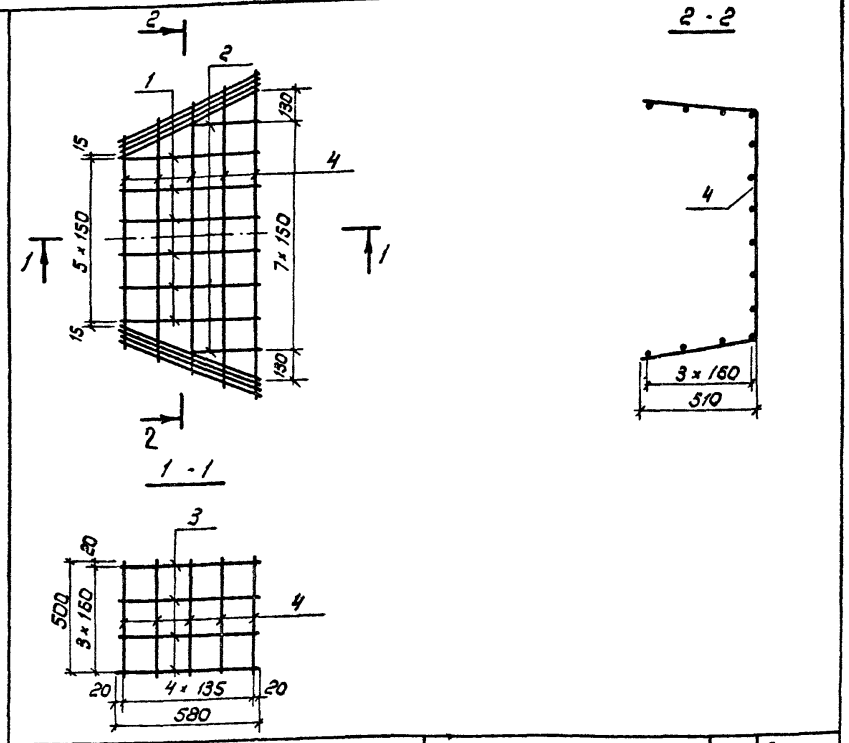

Формат	Зона	Поз	Обозначение	Наименование	Кол	Примечание
Б4		1	3.503.1-85.1-000015	ф6 А-I ГОСТ 5781-82 ℓ=580	5	0,13
Б4		2	3.503.1-85.1-000016	ℓ=310	2	0,07
Б4		3	3.503.1-85.1-000017	ℓ=640	8	0,15
А4		4	3.503.1-85.1-000003-07÷000003-11	ℓср=2015	5	0,28

Инв.№ подл. | Подпись и дата | Взам.инв.№

Н.контр.	Яковлева		3.503.1-85.1-000500
Нач.отд	Медзюта		
ГИП	Ситников		Каркас арматурный К-5
Рук.гр.	Родина		
Ст.инж.	Кардаш		

Стадия	Масса	Масштаб
Р	4,16	1:20
Лист	Листов 1	

ГИПРОДОРНИИ Саратовский филиал

 Копировал. Мохначева Формат А4

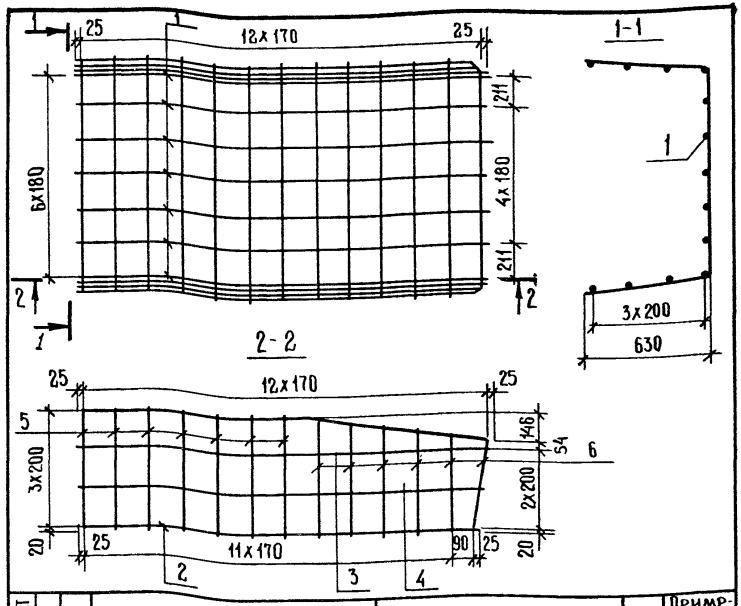

Формат	Зона	Поз.	Обозначение	Наименование	Кол.	Примечание
А4		1	3.503.1-85.1-000002-03	ф6А-I ГОСТ 5781-82 ℓ=2116	7	0,47
Б4		2	3.503.1-85.1-000018	ℓ=2010	2	0,45
Б4		3	3.503.1-85.1-000019	ℓ=2050	2	0,46
Б4		4	3.503.1-85.1-000020	ℓ=2090	2	0,46
А4		5	3.503.1-85.1-000003	ℓ=2365	7	0,52
А4		6	3.503.1-000006÷000006-05	ℓср=2270	6	0,50

Н.контр.	Яковлева	
Нач.отд.	Медзюта	
ГИП	Ситников	
Рук.гр.	Родина	
Ст.инж.	Кардаш	

3.503.1-85.1-000600

Каркас арматурный К-6

Стадия	Масса	Масштаб
Р	12,7	1:20
Лист	Листов 1	

ГИПРОДОРНИИ Саратовский филиал

Копировал: Махначева формат А4

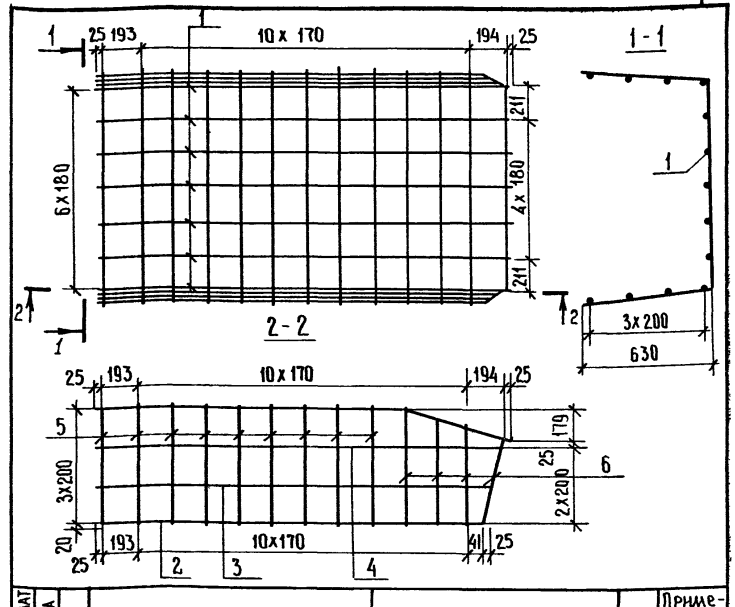

Формат	Зона	Поз.	Обозначение	Наименование	Кол.	Примечание
А4		1	3.503.1-85.1-000002-04	ф6А-I ГОСТ 5781-82 ℓ=2161	7	0,48
Б4		2	3.503.1-85.1-000021	ℓ=1984	2	0,44
Б4		3	3.503.1-85.1-000022	ℓ=2035	2	0,45
Б4		4	3.503.1-85.1-000023	ℓ=2087	2	0,46
А4		5	3.503.1-85.1-000003	ℓ=2365	9	0,53
А4		6	3.503.1-85.1-000007÷000007-03	ℓср=2256	4	0,50

Инв.№ подл. | Подпись и дата | Взам.инв.№

Н.контр.	Яковлева	
Нач.отд.	Медзюта	
ГИП	Ситников	
Рук.гр.	Родина	
Ст.инж.	Кардаш	

3.503.1-85.1-000700

Каркас арматурный К-7

Стадия	Масса	Масштаб
Р	12,8	1:20
Лист	Листов 1	

ГИПРОДОРНИИ Саратовский филиал

 Копировал: Махначева формат А4

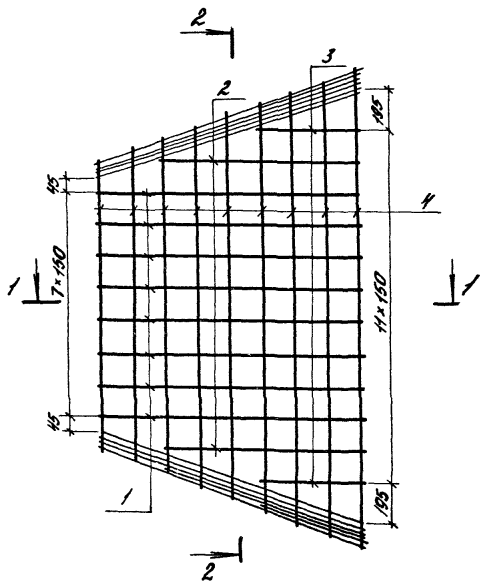

2 - 2

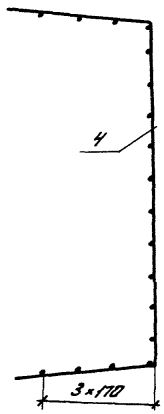

1 - 1

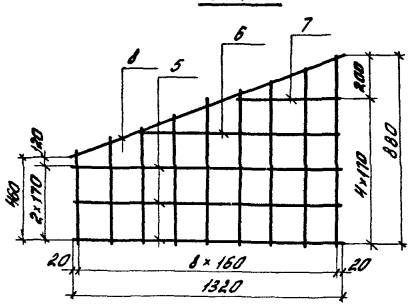

Формат	Зона	Поз.	Обозначение	Наименование	Кол.	Примечание
				Детали		
				ФбА-Т ГОСТ 5781-82		
Б4		1	3.503.1-85.1-000024	l = 1320	8	0,29
Б4		2	3.503.1-85.1-000025	l = 1000	2	0,22
Б4		3	3.503.1-85.1-000026	l = 520	2	0,11
А4		4	3.503.1-85-000007-04 : 000007-12	l ср = 3030	9	0,67
Б4		5	3.503.1-851-000027	l = 1390	6	0,31
Б4		6	3.503.1-851-000028	l = 120	2	0,27
Б4		7	3.503.1-851-000029	l = 590	2	0,13
Б4		8	3.503.1-851-000030	l = 1480	2	0,32

Н. контр.	Яковлева		
Нач. отд	Медзната		
ГИП	Ситников		
Рук. гр.	Родина		
Ст. инж.	Тарасов		

3.503.1-851-000900

Каркас арматурный К-9

Стадия	Масса	Масштаб
Р	12,35	1:20
Лист	Листов 1	

ГИПРОДОРНИИ Саратовский филиал

23097-02 29 Копировал · Махначева

Формат А3

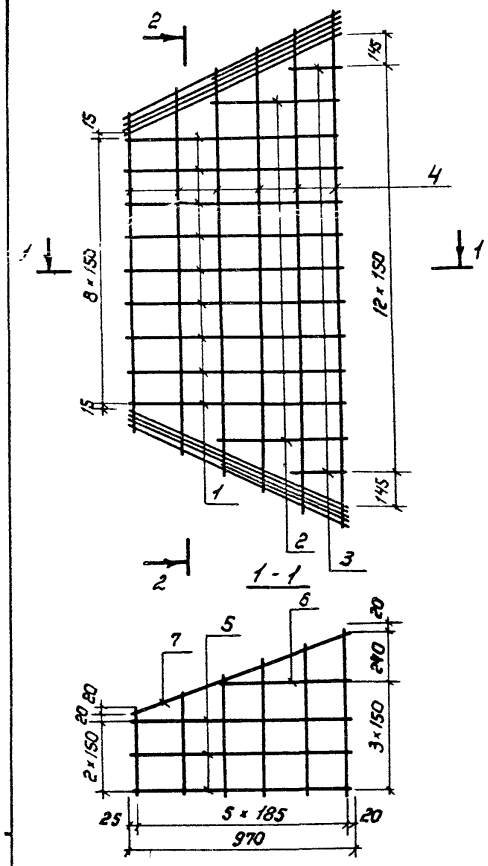

2 - 2

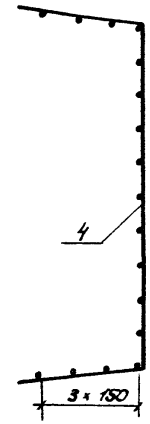

Формат	Зона	Поз.	Обозначение	Наименование	Кол.	Приме-чание
Б4		1	3.503.1-85.1-000031	ф 6 А-I ГОСТ 5781-82 ℓ=970	8	0,21
Б4		2	3.503.1-85.1-000032	ℓ=600	2	0,13
Б4		3	3.503.1-85.1-000033	ℓ=230	2	0,05
А4		4	3.503.1-85.1-000008-04÷000008-09	ℓср=2750	5	0,61
Б4		5	3.503.1-85.1-000034	ℓ=1060	6	0,24
Б4		6	3.503.1-85.1-000035	ℓ=650	2	0,14
Б4		7	3.503.1-85.1-000036	ℓ=1100	2	0,24

Н.контр.	Яковлева		3.503.1-85.1-001000			
Нач.отд	Медзюта					
ГИП	Ситников		Каркас арматурный К-10	Стадия	Масса	Масштаб
Рук.гр	Родина			Р	8,16	1:20
Ст.инж.	Тарасов			Лист	Листов 1	
				ГИПРОДОРНИИ Саратовский филиал		

23097-02 30 Копировал: Сидорова Формат А3

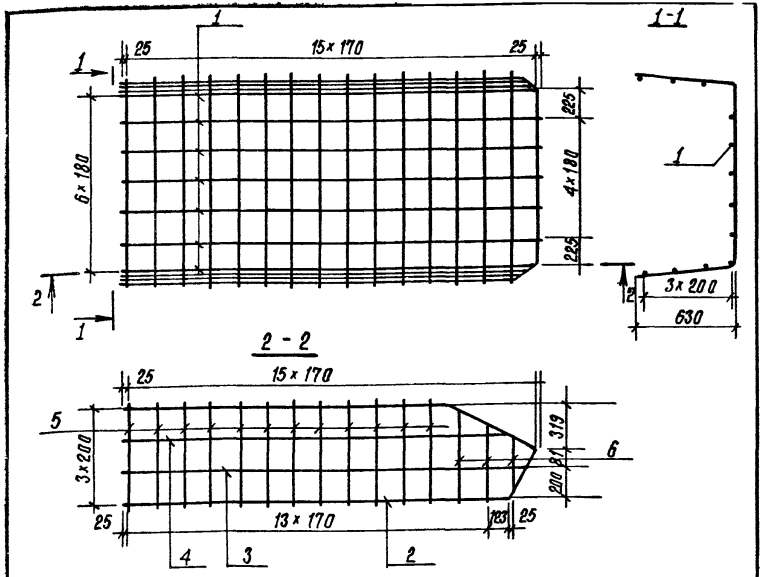

Формат	Зона	Поз.	Обозначение	Наименование	Кол.	Примечание
А4		1	3.503.1-85.1-000002-05	ф6А-I ГОСТ 5781-82 ℓ=2672	7	4,15
Б4		2	3.503.1-85.1-000037	ℓ = 2312	2	1,03
Б4		3	3.503.1-85.1-000038	ℓ = 2410	2	1,07
Б4		4	3.503.1-85.1-000039	ℓ = 2509	2	1,11
А4		5	3.503.1-85.1-000003	ℓ = 2365	12	6,30
А4		6	3.503.1-85.1-000006÷000006-03	ℓср=2086	4	1,85

Н.контр.	Яковлева		3.503.1-85.1-000800
Нач.отд.	Медзюта		
ГИП	Ситников		Каркас арматурный К-8
Рук.гр.	Родина		
Ст.инж.	Кардаш		

Стадия	Масса	Масштаб
Р	15,5	1:25
Лист	Листов 1	

ГИПРОДОРНИИ
Саратовский филиал

Копировал: Савина

Формат А4

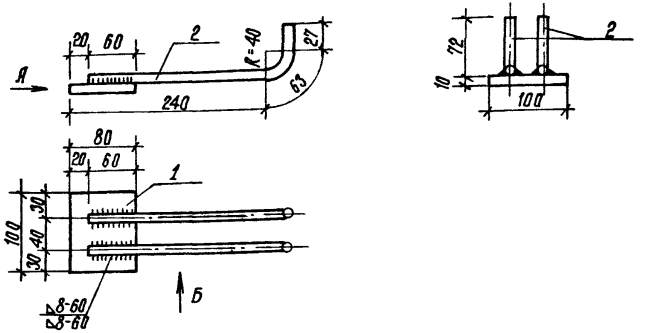

Формат	Зона	Позиция	Обозначение	Наименование	Кол	Примечание
				Детали		
Б4		1	3.503.1-85.1-000040	-10×80 ГОСТ 103-76, ℓ=100	1	0,63
Б4		2	3.503.1-85.1-000041	ф10А-II ГОСТ 5781-82, ℓ=310	2	0,38

Взам. инв. №

Подпись и дата

Инв. № подл.

Н.контр.	Яковлева		3.503.1-85.1-001100
Нач.отд.	Медзюта		
ГИП	Ситников		Изделие закладное 3Д-1
Рук.гр.	Родина		
Ст.инж.	Тарасов		

Стадия	Масса	Масштаб
Р	1,01	1:5
Лист	Листов 1	

ГИПРОДОРНИИ
Саратовский филиал

23097-02 31 Копировал: Савина

Формат А4

ПС-1

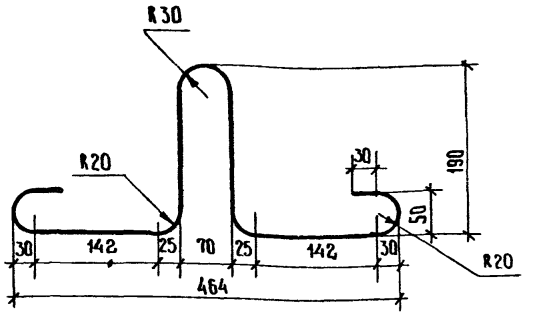

Длина - 930 мм

Н контр.	Яковлева		
Нач отд	Медзюта		
ГИП	Ситников		
Рук гр	Родина		
Ст инж	Тарасов		

3.503.1-85.1-000001

Петля строповочная ПС1

Стадия	Масса	Масштаб
Р	0,58	1:5
Лист	Листов 1	

ф 10А-I гост 5781-82

ГИПРОДОРНИИ Саратовский филиал

Копировал: Савина

Формат А4

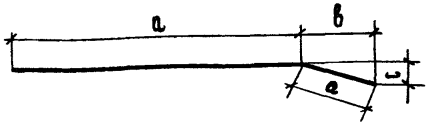

Обозначение	Размеры, мм				Длина м	Масса, кг
	a	b	c	d		
3.503.1-85.1-000002	805	445	67	450	1255	0,28
-01	1040	245	74	255	1295	0,29
-02	1250	310	155	350	1600	0,36
-03	1141	954	146	975	2116	0,47
-04	1591	546	179	570	2161	0,48
-05	1986	614	319	686	2672	0,59

Инв.№ подл. | Подпись и дата | Взам. инв.№

Н контр.	Яковлева		
Нач отд	Медзюта		
Гл. инж. пр	Ситников		
Рук гр.	Родина		
Ст инж	Тарасов		

3.503.1-85.1-000002

Отогнутый стержень

Стадия	Масса	Масштаб
Р	См. таба	1:20
Лист	Листов	

ф6А-I ГОСТ 5781-82

ГИПРОДОРНИИ Саратовский филиал

Копировал: Савина

Формат А4

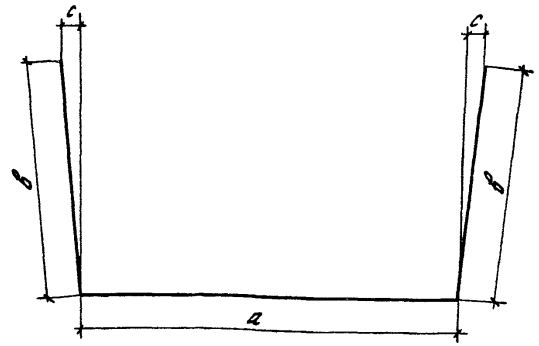

Обозначение	Размеры, мм			Длина мм	Масса кг
	c	a	в		
3.503.1-85.1-000003	63	1105	680	2365	0,53
-01	57	730	570	1870	0,42
-02	57	816	570	1956	0,43
-03	57	902	570	2042	0,45
-04	57	988	570	2128	0,47
-05	57	1074	570	2214	0,49
-06	54	1160	570	2300	0,51
-07	51	800	510	1820	0,40
-08	51	898	510	1918	0,43
-09	51	995	510	2015	0,45
-10	51	1093	510	2113	0,47
-11	51	1190	510	2210	0,49

Н. конт.	Яковлева		
Нач. отд	Медзюта		
Гл. инж. пр.	Ситников		
Рук. гр.	Родина		
Ст. инж.	Кардаш		
Инж.	Авдонина		

3.503.1-85.1-000003

Отогнутый стержень	Стадия	Масса	Масштаб
	Р	см. табл.	
	Лист	Листов 1	
ФБА-I ГОСТ 5781-82	ГИПРОДОРНИИ Саратовский филиал		

Копировал: Савина Сав Формат А4

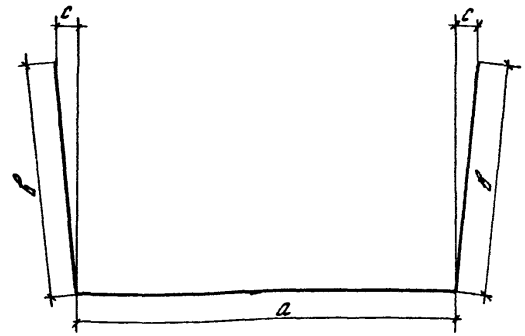

Обозначение	Размеры, мм			Длина мм	Масса кг
	c	a	в		
3.503.1-85.1-000004	63	700	630	1960	0,44
-01	63	705	630	1965	0,44
-02	63	710	630	1970	0,44
-03	63	715	630	1975	0,44
-04	63	720	630	1980	0,44
-05	63	725	630	1985	0,44
-06	67	730	570	1870	0,42
-07	59	735	590	1915	0,43
-08	64	740	610	1960	0,44

Взам. инв. №

Подпись и дата

Инв. № подл.

Н. контр.	Яковлева		
Нач. отд.	Медзюта		
Гл. инж. пр.	Ситников		
Рук. гр.	Родина		
Ст. инж.	Кардаш		

3.503.1-85.1-000004

Отогнутый стержень	Стадия	Масса	Масштаб
	Р	см. табл.	
	Лист	Листов 1.	
ФБА-I ГОСТ 5781-82	ГИПРОДОРНИИ Саратовский филиал		

Копировал Савина Сав

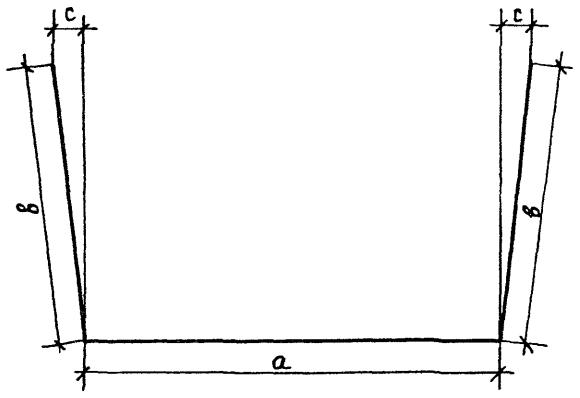

Обозначение	Размеры, мм			Длина, мм	Масса, кг
	с	а	б		
3.5031-85.1-000005	63	740	630	2000	0,44
-01	63	750	630	2010	0,45
-02	63	760	630	2020	0,45
-03	63	770	630	2030	0,45
-04	63	780	630	2040	0,45
-05	37	790	370	1530	0,34
-06	54	800	540	1880	0,42
-07	59	730	590	1910	0,43
-08	62	730	620	1970	0,44

Н. контр	Яковлева		
Нач. отд.	Медзюта		
Гл. инж. пр.	Ситников		
Рук. гр.	Родина		
Инженер	Трушина		

3.503.1-85.1 - 000005

Отогнутый стержень

Стадия	Масса	Масштаб
Р	См. табл.	
Лист	Листов 1	

ФбА-I ГОСТ 5781-82

ГИПРОДОРНИИ Саратовский филиал

Копировал: Савина Сав Формат А4

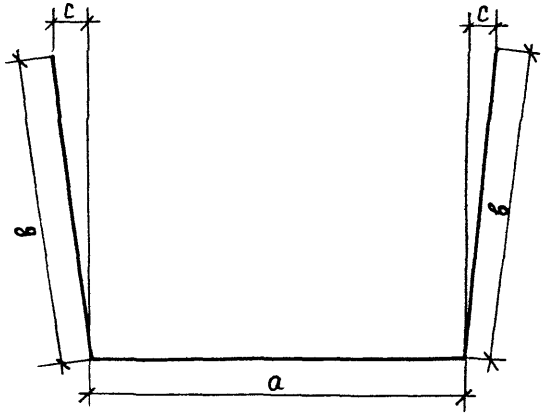

Обозначение	Размеры, мм			Длина, мм	Масса, кг
	с	а	в		
3.503.1-85.1-000006	61	1110	618	2346	0,52
-01	59	1120	598	2316	0,51
-02	57	1130	578	2286	0,51
-03	55	1140	558	2256	0,50
-04	53	1151	538	2227	0,49
-05	51	1162	517	2196	0,49

Инв. № подл. | Подпись и дата | Взам. инв. №

Н. контр	Яковлева		
Нач. отд.	Медзюта		
Гл. инж. пр.	Ситников		
Рук. гр.	Родина		
Инженер	Трушина		

3.503.1-85.1 - 000006

Отогнутый стержень

Стадия	Масса	Масштаб
Р	См. табл.	
Лист	Листов 1	

ФбА-I ГОСТ 5781-82

ГИПРОДОРНИИ Саратовский филиал

 Копировал Савина Сав Формат А4

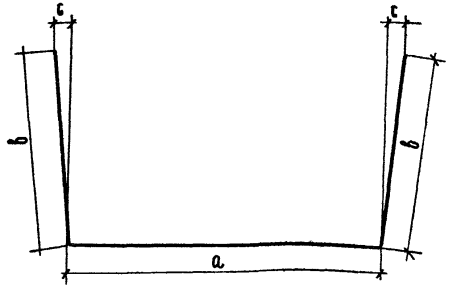

Обозначение	Размеры, мм			Длина мм	Масса кг
	с	а	в		
3.503.1-85-000007	62	1110	620	2350	0,52
-01	58	1127	580	2287	0,51
-02	54	1144	540	2224	0,49
-03	50	1162	500	2152	0,48
-04	50	1160	500	2160	0,48
-05	55	1273	553	2379	0,53
-06	60	1385	605	2595	0,58
-07	65	1498	658	2814	0,62
-08	71	1610	710	3030	0,67
-09	76	1723	763	3249	0,72
-10	81	1835	815	3465	0,77
-11	86	1948	868	3684	0,82
-12	92	2060	920	3900	0,86

Н. конт.	Яковлева		3.503.1-85.1-000007
Нач. отд.	Медзюта		
ГИП	Ситников		Отогнутый стержень — Стадия: Р; Масса: см. табл.; Масштаб:
Рук. гр.	Родина		Лист; Листов 1
Инж.	Авдонина		ф6А-I ГОСТ 5781-82 — ГИПРОДОРНИИ Саратовский филиал

Копировал: Савина

Формат А4

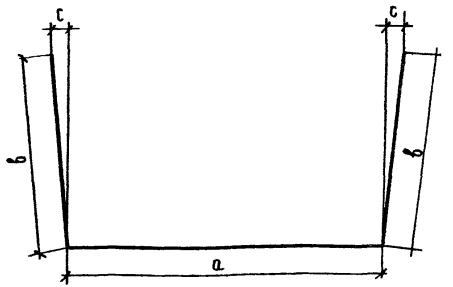

Обозначение	Размеры, мм			Длина мм	Масса кг
	с	а	в		
3.503.1-85-000008	59	1110	593	2296	0,51
-01	51	1130	511	2152	0,48
-02	43	1150	430	2010	0,45
-03	34	1180	348	1876	0,42
-04	36	1250	350	1950	0,43
-05	42	1422	424	2270	0,50
-06	49	1594	498	2590	0,57
-07	57	1766	572	2910	0,65
-08	64	1938	646	3230	0,72
-09	72	2110	720	3550	0,79

Н. конт.	Яковлева		3.503.1-85.1-000008
Нач. отд.	Медзюта		
Гл. инж. отд.	Ситников		Отогнутый стержень — Стадия: Р; Масса: см. табл.; Масштаб:
Рук. гр.	Родина		Лист; Листов 1
Инж.	Авдонина		ф6А-I ГОСТ 5781-82 — ГИПРОДОРНИИ Саратовский филиал

Инв. № подл. | Подпись и дата | Взам. инв. №

gost.e-ecolog.ru

Копировал: Савина

Формат А4