ТИПОВЫЕ СТРОИТЕЛЬНЫЕ КОНСТРУКЦИИ, ИЗДЕЛИЯ И УЗЛЫ

СЕРИЯ 3.501.1—177.93

ТРУБЫ ВОДОПРОПУСКНЫЕ ЖЕЛЕЗОБЕТОННЫЕ ПРЯМОУГОЛЬНЫЕ СБОРНЫЕ ДЛЯ АВТОМОБИЛЬНЫХ И ЖЕЛЕЗНЫХ ДОРОГ.

ВЫПУСК 1—2. ЗВЕНЬЯ ТРУБ, БЛОКИ ФУНДАМЕНТОВ И ОГОЛОВКОВ ДЛЯ ОСОБО СУРОВЫХ КЛИМАТИЧЕСКИХ УСЛОВИЙ. ТЕХНИЧЕСКИЕ УСЛОВИЯ. РАБОЧИЕ ЧЕРТЕЖИ.

Инв.№ подл. | Подпись и дата | Взам.инв.№

gost.e-ecolog.ru

ТИПОВЫЕ СТРОИТЕЛЬНЫЕ КОНСТРУКЦИИ, ИЗДЕЛИЯ И УЗЛЫ

СЕРИЯ 3.501.1—177.93

ТРУБЫ ВОДОПРОПУСКНЫЕ ЖЕЛЕЗОБЕТОННЫЕ ПРЯМОУГОЛЬНЫЕ СБОРНЫЕ ДЛЯ АВТОМОБИЛЬНЫХ И ЖЕЛЕЗНЫХ ДОРОГ.

ВЫПУСК 1—2. ЗВЕНЬЯ ТРУБ, БЛОКИ ФУНДАМЕНТОВ И ОГОЛОВКОВ ДЛЯ ОСОБО СУРОВЫХ КЛИМАТИЧЕСКИХ УСЛОВИЙ. ТЕХНИЧЕСКИЕ УСЛОВИЯ. РАБОЧИЕ ЧЕРТЕЖИ.

Согласовано
Главный отд. Васин

РАЗРАБОТАНЫ
АО "ТРАНСМОСТ"

ГЛАВНЫЙ ИНЖЕНЕР — В.С. КИСЛЯКОВ

НАЧАЛЬНИК ОТДЕЛА ТИПОВОГО ПРОЕКТИРОВАНИЯ — С.С. ТКАЧЕНКО

ГЛАВНЫЙ ИНЖЕНЕР ПРОЕКТА — Б.Г. КОЕН

Копии соответствуют оригиналам
Гл. инженер проекта Б.Г. Коен

АКЦИОНЕРНОЕ ОБЩЕСТВО ОТКРЫТОГО ТИПА ТРАНСМОСТ КАНЦЕЛЯРИЯ

Утверждены Мосгорпрансстроем
протокол от 24.07.90г. N АВ-294
Введены в действие
АО „Трансмост" с 01.07.94г.
приказ от 10.05.94г. N 20/Т

Обозначение документа	Наименование	Стр.
3.501.1-177.93.1-2 -ТО	Техническое описание.	4
-ТУ	Технические условия.	6
-01фч	Звенья ЗП7.100-М,..ЗП26.100-М. ЗП7.200-М...ЗП15.200-М. Опалубочный чертеж.	11
-02фч	Звенья ЗП29-М..,ЗП38-М. Опалубочный чертеж.	11
-03	Звено ЗП7.100-М; ЗП7.200-М.	12
-04	Звено ЗП8.100-М; ЗП8.200-М.	13
-05	Звено ЗП9.100-М; ЗП9.200-М.	14
-06	Каркас арматурный КР1-М; КР3-М; КР5-М.	15
-07	Каркас арматурный КР2-М; КР4-М; КР6-М.	15
-08	Звено ЗП10.100-М; ЗП10.200-М.	16
-09	Звено ЗП11.100-М; ЗП11.200-М.	17
-10	Звено ЗП12.100-М; ЗП12.200-М.	18
-11	Каркас арматурный КР7-М; КР9-М; КР11-М.	19
-12	Каркас арматурный КР8-М; КР10-М; КР12-М.	19
-13	Звено ЗП13.100-М; ЗП13.200-М.	20
-14	Звено ЗП14.100-М; ЗП14.200-М.	21
3.501.1-177.93.1-2-15	Звено ЗП15.100-М; ЗП15.200-М.	22
-16	Каркас арматурный КР13-М; КР15-М; КР17-М.	23
-17	Каркас арматурный КР14-М; КР16-М, КР18-М.	23
-18	Звено ЗП16.100-М.	24
-19	Звено ЗП17.100-М.	25
-20	Звено ЗП18.100-М.	26
-21	Каркас арматурный КР19-М; КР21-М; КР23-М.	27
-22	Каркас арматурный КР20-М; КР22-М; КР24-М.	27
-23	Звено ЗП19.100-М.	28
-24	Звено ЗП20.100-М.	29
-25	Звено ЗП21.100-М.	30
-26	Каркас арматурный КР25-М; КР27-М; КР29-М.	31
-27	Каркас арматурный КР26-М; КР28-М; КР30-М.	31
-28	Каркас арматурный КР37-М...КР51-М.	32
-29	Звено ЗП24.100-М.	33
-30	Звено ЗП25.100-М.	34
3.501.1-177.93.1-2-31	Звено ЗП26.100-М.	35
-32	Каркас арматурный КР31-М; КР33-М; КР35-М.	36
-33	Каркас арматурный КР32-М; КР34-М; КР36-М.	36
-34	Звено ЗП29-М.	37
-35	Звено ЗП30-М.	38
-36	Звено ЗП31-М.	39
-37	Звено ЗП34-М.	40
-38	Звено ЗП35-М.	41
-39	Звено ЗП36-М.	42
-40	Звено ЗП37-М.	43
-41	Звено ЗП38-М.	44
-42	Каркас арматурный КП1-М...КП5-М.	45
-43фч	Блоки фундамента ФЛ-200М; ФЛ-300М; ФЛ2-85М; ФЛ2-120М; ФЛ2-200М; ФЛ3-85М; ФЛ3-120М; ФЛ3-200М. Опалубочный чертеж.	46
-44фч	Стенки откосные СТ1п.л.-200М...СТ1п.л.-400М; СТ2п.л.-200М...СТ2п.л.-400М; СТ3п.л.-200М...СТ3п.л.-400М. Опалубочный чертеж.	46
-45	Блок фундамента ФЛ-200М	47

Согласовано:
Гл. спец. отд. Васин

Инв. № подл. | Подпись и дата | Взам. инв. №

Нач. пр. гр.	Чупарнова			3.501.1-177.93.1-2
Гл. инж. пр.	Коен		02.94	
Нач. отд.	Ткаченко			Содержание.
Н. контр.	Миронова			

Стадия	Лист	Листов
Р	1	2

АО "ТРАНСМОСТ"

Обозначение документа	Наименование	Стр.
3.501.1-177.93.1-2-46	Блок фундамента ФЗ-300М.	47
-47	Сетка арматурная С1-М; С6-М.	48
-48	Сетка арматурная С2-М; С7-М	48
-49	Сетка арматурная С3-М.	48
-50	Сетка арматурная С4-М.	48
-51	Блок фундамента ФЗ-85М.	49
-52	Блок фундамента ФЗ-120М.	49
-53	Блок фундамента ФЗ-200М.	50
-54	Блок фундамента ФЗ-85М.	50
-55	Блок фундамента ФЗ-120М.	51
-56	Блок фундамента ФЗ-200М.	51
-57	Сетка арматурная С8-М; С12-М; С14-М; С16-М; С20-М; С22-М.	52
-58	Сетка арматурная С9-М; С13-М; С15-М; С17-М; С21-М; С23-М.	52
-59	Сетка арматурная С5-М.	53
-60	Сетка арматурная С10-М; С18-М.	53

Обозначение документа	Наименование	Стр.
3.501.1-177.93.1-2-61	Сетка арматурная С11-М; С19-М.	53
-62	Стенка откосная СТ1п.л.-200М...СТ1п.л.-400М.	54
-63	Стенка откосная СТ2п.л.-200М...СТ2п.л.-400М.	55
-64	Сетка арматурная С24-М...С28-М.	56
-65	Сетка арматурная С29-М...С33-М.	57
-66	Сетка арматурная С34-М; С35-М.	58
-67	Сетка арматурная С41-М; С42-М.	58
-68	Сетка арматурная С36-М...С40-М.	58
-69	Сетка арматурная С43-М...С45-М.	59
-70	Сетка арматурная С46-М; С47-М.	60
-71	Сетка арматурная С48-М...С52-М	61
-72	Сетка арматурная С53-М; С54-М.	62
-73	Сетка арматурная С60-М; С61-М.	62
-74	Сетка арматурная С55-М...С59-М.	62
-75	Каркас арматурный КР52-М...КР56-М.	63

Обозначение документа	Наименование	Стр.
3.501.1-177.93.1-2-76	Каркас арматурный КР57-М...КР61-М.	63
-77	Каркас арматурный КР62-М...КР66-М.	64
-78	Каркас арматурный КР67-М...КР71-М.	64
-79	Каркас арматурный КР72-М...КР76-М.	64
-80	Стенка откосная СТ3п.л.-200М...СТ3п.л.-400М.	65
-81	Сетка арматурная С62-М...С64-М.	66
-82	Сетка арматурная С65-М; С66-М.	67
-83	Сетка арматурная С67-М...С71-М.	68
-84	Сетка арматурная С72-М...С76-М.	69
-85	Сетка арматурная С77-М; С78-М.	69
-86	Каркас арматурный КР77-М...КР81-М.	69
-87	Каркас арматурный КР82-М...КР86-М.	70
-88	Каркас арматурный КР87-М...КР91-М.	70
-89	Каркас арматурный КР92-М...КР96-М.	70
-90ВМ	Ведомость расхода материалов.	71

Типовые конструкции "Трубы водопропускные железобетонные прямоугольные для автомобильных и железных дорог" разработаны Ленгипротрансмостом по плану типового проектирования на 1993 год (тема 5) в соответствии с техническими решениями, утвержденными Минтрансстроем СССР протоколом от 24.07.90 № АВ-294, с учетом замечаний, изложенных в заключении МПС. от 14.08.89 № ЦУЭП-10/78/136.

Типовые конструкции настоящего выпуска разработаны взамен типовых конструкций серии 3.501.1-126 "Трубы водопропускные сборные железобетонные прямоугольные для железных и автомобильных дорог Северной строительно-климатической зоны". Выпуск 1 (инв.№1245/2 по кодификации Мосгипротранса).

1. СОСТАВ СЕРИИ

Выпуск 0-1. Трубы для автомобильных дорог в умеренных и суровых климатических условиях. Материалы для проектирования.

Выпуск 0-2. Трубы для железных дорог в умеренных и суровых климатических условиях. Материалы для проектирования.

Выпуск 0-3. Трубы для автомобильных и железных дорог в особо суровых климатических условиях. Материалы для проектирования.

Выпуск 1-1. Звенья труб, блоки фундаментов и оголовков для умеренных и суровых климатических условий. Технические условия. Рабочие чертежи.

Выпуск 1-2. Звенья труб, блоки фундаментов и оголовков для особо суровых климатических условий. Технические условия. Рабочие чертежи.

В настоящей документации представлен выпуск 1-2 "Звенья труб, блоки фундаментов и оголовков для особо суровых климатических условий. Технические условия. Рабочие чертежи".

2. ОСНОВНЫЕ ПОЛОЖЕНИЯ ПРОЕКТИРОВАНИЯ

2.1. В документации разработаны звенья труб отверстием 1,5м для железных дорог при высоте насыпи до 19,0м и звенья труб отверстиями 2,0; 2,5; 3,0 и 4,0м для железных и автомобильных дорог при высоте насыпи для железных дорог до 19,0м, для автомобильных дорог до 20,0м.

Звенья труб отверстиями 1,5-2,5м приняты длиной 1,0 и 2,0м, отверстиями 3,0 и 4,0м - 1,0м.

2.2. Проектная документация разработана в соответствии со следующими нормативными документами:

СНиП 2.05.03-84* „Мосты и трубы" (с учетом изменений, утвержденных Госстроем СССР 26 ноября 1991г.)

СНиП 3.06.04-91 Мосты и трубы. (Организация, производство и приемка работ)

СНиП III-4-80 „Техника безопасности в строительстве.

Кроме того, при разработке документации учтен опыт применения ранее действовавшей типовой проектной документации.

3. ОБЛАСТЬ ПРИМЕНЕНИЯ

3.1. Звенья труб предназначены для применения под насыпями автомобильных и железных дорог в особо суровых климатических условиях в районах с расчетной сейсмичностью до 9 баллов.

3.2. Конструкция звеньев принята одинаковой как для труб под автомобильную, так и под железную дороги, а область их применения приведена в материалах для проектирования (выпуск 0-3).

4. КОНСТРУКЦИЯ ЗВЕНЬЕВ И БЛОКОВ ТРУБ

4.1. Звенья труб.

4.1.1. Материал звеньев - конструкционный тяжелый бетон по ГОСТ 26633-91 класса В30 и В35 по прочности на сжатие, водонепроницаемостью W6 и морозостойкостью F300.

4.1.2. В качестве расчетной принята арматура периодического профиля из горячекатаной стали класса A_c-II марки 10ГТ по ГОСТ 5781-82. В качестве конструктивной и распределительной принята арматура из горячекатаной углеродистой стали класса А-I марки Ст3сп по ГОСТ 5781-82.

4.1.3. Армирование звеньев предусмотрено плоскими каркасами. Соединение стержней в плоский каркас производится с помощью контактной точечной электросварки в соответствии с ГОСТ 10922-90. Применение электродуговой сварки не допускается.

4.1.4. Допускается применение вязаных каркасов, при этом поперечные стержни плоских каркасов должны быть заменены на стержни с полукруглыми крюками. Количество стержней и их диаметр принимаются по типовой документации. Расход арматуры на одно звено должен быть соответственно изменен.

4.1.5. Сборка плоских каркасов в пространственный производится с помощью вязальной проволоки.

Для увеличения жесткости пространственного каркаса в документации предусматривается приварка четырех монтажных стержней по одному в каждом из углов каркаса (допускается приварка их электродуговой сваркой).

4.1.6. Конструкция арматурного каркаса повышенных звеньев входного оголовка и входных звеньев оголовков с нормальным и повышенным звеном аналогична конструкции арматурного каркаса основных звеньев средней части трубы. Материал повышенных звеньев и входных звеньев оголовков принят таким же, как и для звеньев средней части трубы.

4.2. Блоки труб.

4.2.1. Блоки труб включают:

- откосные стенки оголовков
- фундаментные блоки.

4.2.2. Материал блоков - конструкционный тяжелый бетон по ГОСТ 26633-91 класса В20 по прочности на сжатие, морозостойкостью F300, водонепроницаемостью W6.

4.2.3. В качестве рабочей арматуры в блоках принята арматура периодического профиля из горячекатаной стали класса A_c-II марки 10ГТ по ГОСТ 5781-82. В качестве распределительной и конструктивной арматуры принята гладкая арматура из горячекатаной углеродистой стали класса А-I марки Ст3сп по ГОСТ 5781-82.

4.3. Откосные стенки оголовков представляют собой плоскую железобетонную плиту, разделенную на два блока с Т-образным башмаком в нижней части. Верхняя грань плиты наклонена соответственно откосу насыпи. Одна вертикальная грань откосной стенки имеет выступ, необходимый для сопряжения стенки с боковыми гранями входных и выходных звеньев, другая - арматурные выпуски, необходимые для омоноличивания стыка между блоками.

4.4. Фундаментные блоки представляют собой Г- или Т-образные железобетонные элементы, устанавливаемые по контуру фундамента. Пространство между контурными блоками заполняется монолитным бетоном класса В20 по прочности на сжатие.

4.5. Для монтажных (подъемных) петель в звеньях и блоках труб применяется арматура из стали класса А-I марки Ст3сп.

4.6. Все звенья и блоки водопропускных труб должны иметь марку. Марка состоит из двух буквенно-цифровых групп, разделенных дефисом.

Первая группа содержит сокращенное наименование блока, его типоразмер, характеризующий несущую способность, и основную геометрическую характеристику. Во вторую группу входит обозначение условий применения: климатические условия - особо суровые (М), повышенная агрессивность среды (О).

Примеры условного обозначения марки:

- звено прямоугольное отверстием 2,5м под первую градацию высоты насыпи, длиной 200см, для особо суровых климатических условий эксплуатации ЗПП3.200-М,

				3.501.1-177.93.1-2 - ТО	
Нач.по.ер.	Чупарнова				
Гл.инж.пр.	Коен		02.94	Техническое описание.	Стадия: Р; Лист: 1; Листов: 2
Нач.отд.	Ткаченко				АО "ТРАНСМОСТ"
Н.контр.	Миронова				

Согласовано: Гл.спец.ОТП Васильева

Инв.№ подл. | Подпись и дата | Взам.инв.№

- то же при повышенной агрессивности среды
ЗПП3.200-МО
- правая откосная стенка для труб отверстием I,5-2,5м с нормальным входным звеном при глубине промерзания 3,0м в особо суровых условиях СТIп-300М
- то же при повышенной агрессивности среды
СТIп-300МО.

5. УСЛОВИЯ ИЗГОТОВЛЕНИЯ И ПРИМЕНЕНИЯ ЗВЕНЬЕВ И БЛОКОВ ТРУБ

5.I. Изготовление и транспортировка звеньев и блоков труб производится с соблюдением требований, изложенных в СНиП 3.06.04-9I и "Технических условиях на изготовление железобетонных звеньев труб, блоков фундаментов и оголовков".

5.2. Минимальная прочность бетона по времени выдачи конструкций на склад должна составлять в процентах от класса бетона по прочности на сжатие не менее:

а) при положительной температуре наружного воздуха 70% – для железобетонных блоков и звеньев труб
б) при отрицательной температуре наружного воздуха I00% – для железобетонных блоков и звеньев труб.

Отпускная прочность бетона конструкций должна составлять в процентах от класса бетона по прочности на сжатие не менее:

а) при положительной температуре наружного воздуха 70% – для железобетонных блоков, I00% – для звеньев труб
б) при отрицательной температуре наружного воздуха I00% – для железобетонных блоков и звеньев труб.

5.3. Условия и порядок применения звеньев и блоков приведены в выпуске 0-3 "Трубы для автомобильных и железных дорог в особо суровых климатических условиях. Материалы для проектирования".

5.4. Сборка пространственного каркаса звеньев производится в специальных кондукторах.

5.5. При заготовке плоских арматурных каркасов (сеток) в марку арматурного изделия дополнительно вносится номер блока (например: КР27-ЗПI4.I00-М или С7-СТI4л-М).

6. ОХРАНА ТРУДА

6.I. При изготовлении звеньев и блоков трубо необходимо руководствоваться требованиями:

-СНиП 3.06.04-9I Мосты и трубы. (Организация, производство и приемка работ);

- Правил техники безопасности и производственной санитарии при производстве железобетонных и бетонных конструкций и изделий (2-е издание), утвержденными МПС, Минтрансстроем СССР, ЦК профсоюза работников железнодорожного транспорта в I974 году и другими нормативными документами, регламентирующими охрану труда при выполнении работ по изготовлению железобетонных конструкций.

6.2. На основании вышеизложенных документов на каждом предприятии должна составляться инструкция по технике безопасности, учитывающая номенклатуру блоков и конкретные условия их изготовления.

6.3. Инструкция по технике безопасности должна содержать разделы по безопасной работе при производстве сварочных работ, арматурных работ, при работе подъемно-транспортного оборудования, бетонных работ, а также правила складирования готовой продукции в соответствии с требованиями СНиП Ш-4-80* "Техника безопасности в строительстве"

Инв.№подл | Подпись и дата | Взам.инв.№

Настоящие технические условия распространяются на железобетонные звенья труб, блоки фундаментов и оголовков (в дальнейшем блоки прямоугольных труб) для особо суровых климатических условий, изготавливаемые по типовой документации серии 3.501.1-177.93 "Трубы водопропускные железобетонные прямоугольные сборные для автомобильных и железных дорог". Выпуск 1-2. „Звенья труб, блоки фундаментов и оголовков для особо суровых климатических условий. Технические условия. Рабочие чертежи".

Блоки труб, изготовленные по указанной выше проектной документации, должны применяться в строгом соответствии с расчетными высотами насыпей, приведенными в типовой документации:

Выпуск 0-3 - Трубы для автомобильных и железных дорог в особо суровых климатических условиях. Материалы для проектирования (3.501.1-177.93.0-3).

Железобетонные прямоугольные водопропускные труоы по типовой документации серии 3.501.1-177.93.0-3 для автомобильных и железных дорог применяются в особо суровых климатических условиях на периодически действующих водотоках при отсутствии наледей , граница распространения которых следует, примерно, январской изотерме минус 13°С.

Обозначение продукции при заказе должно соответствовать маркам блоков, принятым в типовой документации серии 3.501.1-177.93 выпуск 1-2 и содержать ссылку на настоящие технические условия.

Например: ЗП 7.200-М ТУ

1. ТЕХНИЧЕСКИЕ ТРЕБОВАНИЯ

1.1. Блоки прямоугольных труб должны соответствовать требованиям настоящих технических условий и комплектам типовой документации, перечень которой приведен в вводной части.

1.2. Основные показатели блоков прямоугольных труб приведены в табл.1.

1.3. Блоки прямоугольных труб следует изготавливать в соответствии с требованиями СНиП 3.06.04-91 и СНиП 2.05.03-84.

1.4. Звенья прямоугольных труб следует изготавливать в стальных формах с соблюдением требований по качеству и точности изготовления в соответствии с требованиями настоящих технических условий.

1.5. Предельные отклонения от проектных размеров в блоках прямоугольных труб не должны превышать величин, указанных в табл.2.

Таблица 1

Марка блока	Наименование блока	Код ОКП	Габаритные размеры блока, см	Показатели применения: отв. трубы м	Показатели применения: предельная высота насыпи, м: для ж.д.	Показатели применения: предельная высота насыпи, м: для а.д.	Материалоемкость: объем блока, м³	Материалоемкость: расход арматуры: А-I, кг	Материалоемкость: расход арматуры: $А_С$-П, кг	Материалоемкость: расход арматуры: кг/м³	Масса блока, т
ЗП7.100-М	звено		174х233х100	1,5	3,5	–	1,11	53,1	91,3	130,1	2,8
ЗП7.200-М	"		174х233х200	1,5	3,5	–	2,22	108,3	182,6	131,0	5,6
ЗП8.100-М	"		174х243х100	1,5	9,0	–	1,28	58,2	103,0	125,9	3,2
ЗП8.200-М	"		174х243х200	1,5	9,0	–	2,56	122,0	206,0	128,1	6,4
ЗП9.100-М	"		180х253х100	1,5	19,0	–	1,60	78,4	165,2	152,3	4,0
ЗП9.200-М	"		180х253х200	1,5	19,0	–	3,20	162,2	330,3	153,9	8,0
ЗП10.100-М	"		226х238х100	2,0	3,5	5,0	1,41	74,8	121,9	139,5	3,5
ЗП10.200-М	"		226х238х200	2,0	3,5	5,0	2,82	151,2	243,8	140,1	7,0
ЗП11.100-М	"		226х250х100	2,0	9,0	10,0	1,69	80,3	199,1	165,3	4,2
ЗП11.200-М	"		226х250х200	2,0	9,0	10,0	3,38	166,1	398,1	166,9	8,4
ЗП12.100-М	"		232х268х100	2,0	19,0	20,0	2,25	105,0	256,1	160,5	5,6
ЗП12.200-М	"		232х268х200	2,0	19,0	20,0	4,50	215,3	512,1	161,6	11,2
ЗП13.100-М	"		276х245х100	2,5	3,5	5,0	1,77	80,4	162,0	136,9	4,4
ЗП13.200-М	"		276х245х200	2,5	3,5	5,0	3,54	166,4	323,9	138,5	8,8
ЗП14.100-М	"		284х257х100	2,5	9,0	10,0	2,31	109,0	225,9	145,0	5,8
ЗП14.200-М	"		284х257х200	2,5	9,0	10,0	4,62	240,5	451,8	149,8	11,6
ЗП15.100-М	"		290х279х100	2,5	19,0	20,0	3,10	158,6	375,1	172,2	7,8
ЗП15.200-М	"		290х279х200	2,5	19,0	20,0	6,20	336,7	750,3	175,3	15,6
ЗП16.100-М	"		332х300х100	3,0	5,0	6,0	2,49	132,1	249,3	153,2	6,2
ЗП17.100-М	"		340х314х100	3,0	9,0	10,0	3,20	141,6	302,6	138,8	8,0
ЗП18.100-М	"		346х332х100	3,0	19,0	20,0	4,02	183,8	772,1	237,8	10,0
ЗП19.100-М	"		436х313х100	4,0	5,0	6,0	3,62	193,6	470,4	183,4	9,1
ЗП20.100-М	"		442х317х100	4,0	9,0	10,0	3,98	205,2	694,5	226,1	10,0
ЗП21.100-М	"		460х337х100	4,0	19,0	20,0	5,50	336,8	1920,7	410,5	13,7
ЗП24-М	"		174х283х100	1,5	19,0	20,0	1,23	51,9	174,6	184,1	3,1
ЗП25-М	"		226х288х100	2,0	19,0	20,0	1,54	69,2	211,8	182,5	3,9
ЗП26-М	"		276х295х100	2,5	19,0	20,0	1,90	92,7	236,1	173,1	4,8
ЗП29-М	"		174х320х100	1,5	19,0	20,0	1,49	65,8	174,6	161,3	3,7
ЗП34-М	"		174х270х100	1,5	19,0	20,0	1,37	66,9	91,3	115,5	3,4
ЗП30-М	"		226х324х100	2,0	19,0	20,0	1,88	85,0	211,8	157,8	4,7
ЗП35-М	"		226х274х100	2,0	19,0	20,0	1,75	86,1	181,9	180,0	4,4
ЗП31-М	"		276х330х100	2,5	19,0	20,0	2,32	109,2	236,1	148,8	5,8

Согласовано: Гл.спец.отд. Васин

Инв.№ подл. | Подпись и дата | Взам.инв.№

Нач.пр.гр.	Чупарнова			3.501.1-177.93.1-2 -ТУ
Гл.инж.пр.	Коен		02.94	
Нач.отд.	Ткаченко			Технические условия. Стадия Р; Лист 1; Листов 5
Н.контр.	Миронова			АО "ТРАНСМОСТ"

Продолжение табл.I

Марка блока	Наименование блока	Код ОКП	Габаритные размеры блока, см	Показатели применения: отв. трубы м	Показатели применения: предельная высота насыпи, м: для ж.д.	Показатели применения: предельная высота насыпи, м: для а.д.	Материалоемкость: объем блока м³	Материалоемкость: расход арматуры: А-I, кг	Материалоемкость: расход арматуры: A_c-II, кг	Материалоемкость: расход арматуры: кг/м³	Масса блока, т
ЗП36-М	звено		276x280xI00	2,5	I9,0	20,0	2,I9	99,3	I62,0	II9,3	5,5
ЗП37-М	"		332x334xI00	3,0	19,0	20,0	3,00	I54,I	249,3	I34,5	7,5
ЗП38-М	"		436x346xI00	4,0	19,0	20,0	3,96	224,I	470,4	I75,4	9,9
СТIпл-200М	стенка откосная		I32x425xI40	I,5-2,5	I9,0	20,0	I,65	46,7	9I,3	83,6	4,I
СТIпл-250М	"		I32x475xI40	1,5-2,5	19,0	20,0	I,79	49,I	I09,9	88,8	4,5
СТIпл-300М	"		I32x525xI40	1,5-2,5	19,0	20,0	I,93	54,0	I39,4	I00,2	4,8
СТIпл-350М	"		I32x575xI40	1,5-2,5	19,0	20,0	2,06	58,3	223,6	I36,8	5,2
СТIпл-400М	"		I32x625xI40	1,5-2,5	19,0	20,0	2,20	60,7	274,9	I52,5	5,5
СТ2пл-200М	"		2I6x480xI40	I,5-4,0	19,0	20,0	3,I3	94,7	I69,6	84,4	7,8
СТ2пл-250М	"		2I6x530xI40	1,5-4,0	19,0	20,0	3,39	98,7	203,5	89,I	8,5
СТ2пл-300М	"		2I6x580xI40	1,5-4,0	19,0	20,0	3,66	I02,6	256,5	98,I	9,2
СТ2пл-350М	"		2I6x630xI40	1,5-4,0	19,0	20,0	3,93	III,I	35I,2	II7,6	9,8
СТ2пл-400М	"		2I6x680xI40	1,5-4,0	19,0	20,0	4,20	I2I,2	394,7	I22,8	I0,5
СТ3пл-200М	"		I75x350xI40	I.5-4,0	19,0	20,0	2,2I	52,5	II6,4	76,4	5,5
СТ3пл-250М	"		I75x400xI40	1,5-4,0	19,0	20,0	2,47	60,2	I50,8	85,4	6,2
СТ3пл-300М	"		I75x450xI40	1,5-4,0	19,0	20,0	2,74	66,5	I97,2	96,2	6,9
СТ3пл-350М	"		I75x500xI40	1,5-4,0	19,0	20,0	3,00	70,4	264,I	III,5	7,5
СТ3пл-400М	"		I75x550xI40	1,5-4,0	19,0	20,0	3,26	86,8	344,9	I32,4	8,2
ФI-200М	Блок фундамента		302x200xI20	I,5-4,0	I9,0	20,0	2,76	64,I	I78,8	88,0	6,9
ФI-300М	"		302x300xI20	1,5-4,0	19,0	20,0	3,67	97,4	234,5	90,4	9,2
Ф2-85М	"		302x85x70	1,5-4,0	19,0	20,0	I,I9	44,7	-	37,6	3,0
Ф2-I20М	"		302xI20x70	1,5-4,0	19,0	20,0	I,5I	66,3	-	43,9	3,8
Ф2-200М	"		302x200x70	1,5-4,0	19,0	20,0	2,24	86,7	-	38,7	5,6
Ф3-85М	"		403x85x70	1,5-4,0	19,0	20,0	I,59	60,4	-	38,0	4,0
Ф3-I20М	"		403xI20x70	1,5-4,0	19,0	20,0	2,02	81,I	-	40,I	5,0
Ф3-200М	"		403x200x70	1,5-4,0	19,0	20,0	2,98	II5,2	-	38,7	7,5

Примечание: Марка блока состоит из двух буквенно-цифровых групп, разделенных дефисом: первая группа содержит сокращенное наименование олока, его типоразмер, характеризующий несущую способность, и основную геометрическую характеристику в см; вторая группа - условное обозначение применения: повышенная агрессивность среды (0), особо суровые климатические условия (М).

Примеры условного обозначения (марки) блока:

звено средней части трубы отв.2,0м, длиной (вдоль оси трубы) I00см для особо суровых климатических условий (из бетона морозостойкостью F300) - ЗПI0.I00-М;

то же, в условиях повышенной агрессивности среды - ЗПI0.I00-М0.

Стенка откосная (левая) оголовка с нормальным звеном трубы отв.2,5м при глубине промерзания грунтов основания 2.0м для особо суровых климатических условий (из бетона морозостойкостью F300) - СТIл-200М.

Таблица 2

Наименование отклонений	Допускаемые отклонения, мм
Звенья труб:	
по длине звена	+5; -I0
по толщине стенок	+I0; -5
по остальным измерениям	±I0
Искривление лицевой поверхности (неплоскостность)	0,005 наибольшего размера стороны звена
Неплоскостность торцевой плоскости к продольной оси звена (перекос)	5
Блоки откосных стенок:	
по толщине	+I0; -5
по длине и ширине	±I0
искривление поверхности	0,00I наибольшего размера
Блоки фундаментов:	
по высоте	±5
по остальным измерениям	±I0

Толщина защитного слоя бетона в железобетонных блоках должна контролироваться до и после бетонирования, отклонения от номинальной величины защитного слоя не должны превышать величин +I0; -5мм.

В торцах элементов, не имеющих выпусков арматуры, отклонения от толщины защитного слоя не должны превышать плюс 20; минус I0мм а в местах пересечения поверхности бетона с выпусками арматуры ±5мм.

Отклонения монтажных петель от проектного положения должны быть не более:

в плане ±20мм,

по высоте выпуска ±I0мм.

I.6. Качество бетонной поверхности блоков устанавливается по ГОСТ I30I5.0-83 и должно соответствовать категории приведенной в табл. 3.

Инв.№подл. | Подпись и дата | Взам.инв.№

Таблица 3

Характеристика бетонной поверхности		Диаметр или наибольший размер раковины,	Высота местного наплыва (выступа) или глубины впадины,	Глубина скола бетона на ребре измеряемая по поверхности конструкции,	Суммарная длина сколов бетона на 1 пм ребра,
вид	категория	мм	мм	мм	мм
Внутренние неотделываемые, также опорные и торцевые поверхности	А6	15	5	10	100
Внешние невидимые в условиях эксплуатации поверхности	А7	20	не регламентируется	20	не регламентируется

1.7. Соединение стержней в арматурных каркасах производится с помощью контактной точечной электросварки или вязальной проволоки. Применение дуговой электрической сварки для соединения пересекающихся стержней, кроме указанных в типовой документации, не допускается. Соединение стержней контактной точечной электрической сваркой должно производиться с соблюдением требований ГОСТ 14098-91 и ГОСТ 10922-90.

1.8. Отклонение от номинальных размеров в арматурных изделиях не должны превышать величин, указанных в табл.4.

Таблица 4

Наименование размеров	Допускаемые отклонения, мм
Собранных каркасов:	
расстояние между отдельными стержнями рабочей арматуры в ряду (при условии сохранения проектного количества на 1пм и на всю длину)	+5; -10
Расстояние между рядами рабочей арматуры	±5
Расстояние между хомутами в сварных каркасах	±10
То же в вязаных каркасах	±15
Высота каркаса	±5
По остальным наружным размерам	±10
Отдельных стержней:	
по длине стержня на 1пм	±2
то же на всю длину стержня	±10

1.9. Материалы для изготовления блоков прямоугольных труб должны соответствовать требованиям СНиП 3.06.04-91 и настоящих технических условий.

1.10. Бетон.

1.10.1. Звенья, блоки фундаментов и оголовков должны изготавливаться из тяжелого конструкционного бетона со средней плотностью от 2200 до 2500 кг/м^3, отвечающего по качеству требованиям ГОСТ 26633-91.

1.10.2. Класс бетона по прочности на сжатие, марка по водонепроницаемости и морозостойкости должны быть не менее, приведенных в табл.5.

За класс бетона по прочности на сжатие принимается гарантированная прочность бетона на сжатие, определяемая испытанием образцов кубов размером 15х15х15см в 28-дневном возрасте в соответствии с ГОСТ 10180-90. Фактическая прочность бетона блоков должна соответствовать требуемой, назначаемой по ГОСТ 18105-86 в

тона по прочности на сжатие, указанной в табл.5, и от показателя фактической однородности прочности бетона.

Таблица 5

Наименование блоков	Класс бетона по прочности на сжатие	Марка бетона по водонепроницаемости	Марка бетона по морозостойкости
Железобетонные блоки:			
звеньев	В30 и В35	W 6	F300
откосных стенок	В20	W 6	F300
фундаментов	В20	W 6	F300

За расчетную температуру принята средняя температура наружного воздуха наиболее холодного месяца в районе эксплуатации.

1.10.3. Средняя прочность контрольных образцов с размером ребра 15см в 28-дневном возрасте при принятом коэффициенте вариации равном 0,09 должна быть не менее:

- 23.5 МПа (239 кгс/см^2) – для бетонов класса В20;
- 35.2 МПа (358 кгс/см^2) – для бетонов класса В30;
- 41,1 МПа (419 кгс/см^2) – для бетонов класса В35.

Для получения бетона с морозостойкостью F300 следует, как правило, применять комплексные воздухововлекающие, газообразующие и пластифицирующие добавки.

Состав и количество добавок должны соответствовать требованиям СНиП 3.06.04-91.

1.10.4. Минимальная прочность бетона ко времени выдачи конструкций на склад должна составлять в процентах от класса бетона по прочности на сжатие не менее:

а) при положительной температуре наружного воздуха

70% - для железобетонных блоков и звеньев труб

б) при отрицательной температуре наружного воздуха

100% - для железобетонных блоков и звеньев труб.

Отпускная прочность бетона конструкций должна составлять процентах от класса бетона по прочности на сжатие не менее:

а) при положительной температуре наружного воздуха

70% - для железобетонных блоков

100% - для звеньев труб

б) при отрицательной температуре наружного воздуха

100% - для железобетонных блоков и звеньев труб.

1.10.5. Для приготовления бетона должны применяться цементы, перечень которых в соответствии со СНиП 3.06.04-91, приведен в табл.6.

Таблица 6

Наименование конструкций	Цементы
1. Железобетонные конструкции звеньев, оголовков и фундаментов	по ГОСТ 10178-85 Портландцемент марок 550-Д0; 550-Д5; 600-Д0; 600-Д5, изготавливаемый так же на основе клинкера нормируемого состава с содержанием трехкальциевого алюмината (C_3A) в количестве не более 8% по массе. Портландцемент с добавкой нефелинового шлама при содержании трехкальциевого алюмината (C_3A) в клинкере не более 5%, нефелинового шлама не более 15% по массе. Портландцемент с добавкой нефелинового шлама и трепела при общем содержании минеральной добавки не более 15%, в том числе трепела не более 3% по массе. Сульфатостойкий портландцемент по ГОСТ 22266-76.
2. Бетонные фундаменты	Цементы по п.1. Шлакопортландцемент по ГОСТ 10178-85. Пуццолановый портландцемент по ГОСТ 22266-76.

x) Не допускается приготовление бетонной смеси, укладываемой и твердеющей при температуре ниже минус 10°С без искусственного обогрева.

Расход цемента должен быть не менее 290 кг/м^3 и не более 450 кг/м^3.

Взам.инв.№ | Подпись и дата | Инв.№ подл.

I.I0.6. Заполнители для бетона должны удовлетворять требованиям ГОСТ 26633-9I. Модуль крупности песка должен быть 2,0-3,25. Применение мелкого песка с модулем крупности I,5-2,0 допускается при отсутствии среднего или крупного песка и при соответствующем технико-экономическом обосновании, согласованном заказчиком. Наличие в песке зерен крупнее I0мм не допускается. Зерен крупностью от 5 до I0мм должно быть не более 5%. Количество пылевидных, глинистых и илистых частиц в сумме не должно превышать 3%. Крупность зерен щебня должна находиться в пределах I0-20мм. Содержание игловатых и лещидных зерен щебня не более 25% общей массы. Количество пылевидных, илистых и глинистых частиц в щебне, определяемое отмучиванием, не должно превышать I% общей массы щебня.

I.I0.7. Качество воды для приготовления бетона должно соответствовать требованиям ГОСТ 23732-79.

I.I0.8. Блоки труб, предназначенные для эксплуатации в условиях воздействия агрессивной среды, изготавливаются с учетом дополнительных требований, которые указываются в заказе, в соответствии со СНиП 2.03.II-85.

I.II. Арматура.

I.II.I. Для армирования блоков железобетонных водопропускных труб должна применяться арматура по ГОСТ 578I-82.

I.II.2. Для особо суровых климатических условий (минимальная температура наиболее холодной пятидневки в районе строительства с обеспеченностью 0,92 ниже минус 40°С) в качестве рабочей арматуры в звеньях труб применяются стержни из низколегированной горячекатаной стали класса A_c-П марки I0ГТ.

I.II.3. В качестве конструктивной арматуры применяются стержни из углеродистой горячекатаной стали класса А-I марки Ст3сп.

Допускается применение арматуры из стали Ст3пс.

I.II.4. Для монтажных (подъемных) петель следует применять арматурную сталь класса А-I марки Ст3сп.

Если монтаж конструкции (в том числе и погрузо-разгрузочные работы) предусматривается при среднесуточных температурах наружного воздуха не ниже минус 40°С, то для монтажных петель допускается применение арматурной стали класса А-I марки Ст3пс.

I.I2. Все блоки, выпускаемые заводом, должны иметь маркировку в соответствии с ГОСТ I30I5.2-8I.

Маркировка блоков производится до приемки изделий. В процессе освидетельствования и приемки должна фиксироваться правильность маркировки блоков. На выбракованных блоках несмываемой краской наносится надпись "брак".

Все блоки маркируются черной несмываемой краской.

Пример маркировки блока:

МЖБК-5

ЗШ5.I00-М

где МЖБК - сокращенное наименование (шифр) завода (полигона)-изготовителя,

5 - порядковый номер партии,

ЗШ5.I00-М - марка блока, соответствующая принятой в типовой документации.

I.I3. Маркировка производится на лицевых поверхностях блоков, видимых в процессе всего срока службы сооружения:

- звеньев - на внутренней поверхности в верхней части звена;
- блоков откосных стенок - в верхней части со стороны, обращенной к оси трубы.

I.I4. Транспортная маркировка блоков производится в соответствии с требованиями ГОСТ I4I92-77 и ГОСТ I5846-79.

2. ПРАВИЛА ПРИЕМКИ

2.I. Приемку готовых изделий по качеству осуществляют на основании входного и операционного контроля, а также периодических и приемо-сдаточных испытаний, устанавливая соответствие их качества требованиям стандартов и настоящих технических условий. Приемку блоков прямоугольных труб производят в соответствии с ГОСТ I30I5.I-8I.

Все изготовленные блоки прямоугольных труб до отправки их из цеха завода на склад готовой продукции должны быть освидетельствованы и приняты органами технического контроля завода-изготовителя и заводской инспекцией.

2.2. Приемку изделий осуществляют партиями. Состав партии определяется по ГОСТ I30I5.I-8I.

2.3. В состав приемо-сдаточных испытаний включают проверки:

- по прочности бетона на сжатие (отпускная прочность);
- соответствия геометрических параметров изделий рабочим чертежам;
- качества бетонных поверхностей;
- соответствия арматурных изделий рабочим чертежам;

- величины защитного слоя бетона:

а) в блоках откосных стенок, измеренного в сечении, расположенном на расстоянии I,3м от нижнего торца блока в трех точках по длине;

б) в звеньях труб, измеренного с наружной и внутренней поверхностей в точках, расположенных по середине длины ригеля и стенок.

2.4. В случаях, если при проверке будет установлено, что фактическая отпускная прочность бетона на сжатие ниже требуемой отпускной прочности, то поставку блоков потребителю следует производить после достижения бетоном прочности, соответствующей классу бетона по прочности:

- блоков откосных стенок и фундаментов - В20,
- звеньев - В30 и В35.

2.4.I. Приемку блоков по показателям точности геометрических параметров и толщине защитного слоя бетона до арматуры, контролируемых путем измерений, а также качества бетонных поверхностей, следует осуществлять по результатам одноступенчатого выборочного контроля, а звенья труб - двухступенчатого выборочного контроля.

2.5. Периодические испытания.

2.5.I. Периодические испытания блоков водопропускных труб, изготавливаемых по настоящим техническим условиям, должны производиться не реже одного раза в шесть месяцев, а также перед началом массового изготовления каждого типа блоков (звеньев, откосных стенок и др.), при изменении технологии изготовления и при изменении вида и качества применяемых материалов.

2.5.2. Периодические испытания следует проводить по следующим показателям бетона:

- водонепроницаемости,
- морозостойкости,
- сопротивлению просачиваемости воды (только звеньев труб).

2.5.3. Испытания производятся на образцах произвольно выбранных из партии изделий, величина которой и количество образцов назначаются в соответствии с ГОСТ I30I5.I-8I.

2.6. Каждая, принятая техническим контролем предприятия-изготовителя партия (или часть партии) изделий или один блок, сопровождается документом, удостоверяющим качество поставляемой продукции. Форма, состав и содержание этого документа должны соответствовать требованиям ГОСТ I30I5.3-8I.

2.7. Исполнительные записи и замечания при приемке блоков водопропускных труб, а также к отдельным операциям, заносятся в исполнительные технологические листы.

3. МЕТОДЫ КОНТРОЛЯ

3.I. Контроль качества бетона блоков водопропускных труб осуществляется в соответствии со СНиП 3.06.04-9I и требованиями настоящих технических условий.

3.2. Контроль качества изготовления блоков должен осуществляться производственно-техническим персоналом завода (полигона),

Инв.№подл. | Подпись и дата | Взам.инв.№

заводской лабораторией, заводской инспекцией. Результаты контроля заносятся в специальные журналы.

3.3. Контроль качества бетона следует производить:
- по прочности на сжатие по ГОСТ 10180-90 и ГОСТ 18105-86,
- на водонепроницаемость по ГОСТ 12730.5-84,
- на морозостойкость по ГОСТ 10060-87.

3.4. Контроль качества звеньев на просачивание воды сквозь стенки производится в соответствии с ГОСТ 24547-81.

3.5. Сборные бетонные и железобетонные блоки после их освидетельствования должны отделываться с полным устранением мелких дефектов (околов, раковин и т.п.) и устройством защитных покрытий наружных поверхностей согласно указаниям типовой документации.

3.6. Проверку геометрических размеров блоков прямоугольных труб следует проводить по ГОСТ 26433.1-89.

3.7. При испытании блоков прямоугольных труо неразрушающими методами прочность бетона на сжатие следует определять ультрозвуковым методом по ГОСТ 17624-87 или приборами механического действия по ГОСТ 22690-88.

Морозостойкость бетона определяют ультразвуковым методом по ГОСТ 26134-84.

Контроль толщины защитного слоя производят по ГОСТ 17625-83.

Контроль сварных арматурных изделий производят по ГОСТ 10922-90.

4. ТРАНСПОРТИРОВАНИЕ И ХРАНЕНИЕ

4.1. Транспортирование и хранение блоков прямоугольных труб производится в соответствии с требованиями ГОСТ 13015.4-84.

4.2. Блоки должны храниться на складах готовой продукции у изготовителя и потребителя в штабелях рассортированными по типам и маркам.

4.3. Блоки укладываются таким образом, чтобы маркировка на изделии могла быть прочитана.

Высота штабеля блоков должна быть не более 2,5м.

Между штабелями блоков должны оставляться проходы, а в необходимых случаях - проезды для автомашин, размеры которых назначаются в соответствии со СНиП III-4-80*.

Около каждого штабеля устанавливается табличка с указанием марки блока в штабеле.

4.4. Между ярусами блоков в штабеле должны укладываться деревянные прокладки, расположенные таким образом, чтобы их высота превышала высоту монтажных петель на 2-2,5см.

Ширина прокладки выбирается так, чтобы давление на прокладку не превышало 18 кг/см^2, при этом концы прокладки должны выступать за пределы изделия не менее, чем на 10см. По вертикали прокладки должны располагаться строго друг над другом.

Укладка блоков непосредственно друг на друга запрещается.

4.5. Подкладки под нижние ряды блоков укладываются по плотному, тщательно выравненному основанию. Размер подкладок по высоте выбирается таким образом, чтобы исключить возможность опирания блоков на грунт и быть не менее 10см. Количество и размеры поперечного сечения подкладок назначаются в зависимости от качества грунта основания и нагрузки на подкладку.

4.6. Погрузка на железнодорожный подвижной состав должна осуществляться с полным использованием габарита погрузки или грузоподъемности вагона. Погрузка, крепление и транспортирование блоков на открытом подвижном составе должны осуществляться в соответствии с "Правилами перевозки грузов" в пределах габарита погрузки и с учетом наиболее рационального использования вместимости и грузоподъемности вагона, и "Техническими условиями погрузки и крепления грузов", утвержденными МПС.

4.7. Погрузка блоков на транспортные средства и разгрузка их должны производиться с соблюдением требований охраны труда в соответствии со СНиП III-4-80.

4.8. Разгрузка и складирование блоков потребителем должны производиться с соблюдением требований, изложенных в ГОСТ 13015.4-84 и требований настоящих технических условий.

5. ГАРАНТИИ ПОСТАВЩИКА

Поставщик (изготовитель) гарантирует соответствие олоков труб требованиям типовой документации и требованиям настоящих технических условий при соолюдении потребителем условий хранения, транспортирования и эксплуатации.

Приложение I

П Е Р Е Ч Е Н Ь

ОСНОВНЫХ НОРМАТИВНЫХ ДОКУМЕНТОВ И ГОСТ

СНиП 2.05.03-84* - Мосты и трубы (с учетом изменений, утвержденных Госстроем СССР 26 ноября 1991г.)

СНиП 3.06.04-91 - Мосты и трубы. (Организация, производство и приемка работ).

СНиП III-4-80* - Техника безопасности в строительстве.

СНиП 2.03.11-85 - Зашита строительных конструкций от коррозии.

Номер стандарта	Группа стандарта	Наименование стандарта
ГОСТ 10180-90	ЖI9	Бетоны. Методы определения прочности по контрольным образцам.
ГОСТ 12730.5-84	ЖI9	Бетоны. Методы определения водонепроницаемости.
ГОСТ 10060-87	ЖI9	Бетоны. Методы определения морозостойкости.
ГОСТ 13015.0-83	Ж33	Конструкции и изделия бетонные и железобетонные. Общие технические требования.
ГОСТ 13015.1-81		Правила приемки.
ГОСТ 13015.2-81		Правила маркировки.
ГОСТ 13015.3-81		Документ о качестве.
ГОСТ 13015.4-84		Правила транспортирования и хранения.
ГОСТ 5781-82	В22	Сталь горячекатаная для армирования железобетонных конструкций. Технические условия.
ГОСТ 18105-86		Бетоны. Правила контроля прочности.
ГОСТ 26633-91	ЖI3	Бетоны тяжелые и мелкозернистые. Технические условия.
ГОСТ 10178-85	ЖI2	Портландцемент и шлакопортландцемент. Технические условия.
ГОСТ 17625-83	ЖI9	Конструкции и изделия железобетонные. Радиационный метод определения толщины защитного слоя бетона, размеров и расположения арматуры.
ГОСТ 17624-87	ЖI9	Бетоны. Ультразвуковой метод определения прочности.
ГОСТ 22690-88	ЖI9	Бетон тяжелый. Методы определения прочности без разрушения приборами механического действия.
ГОСТ 26134-84	ЖI9	Бетоны. Ультразвуковой метод определения морозостойкости.
ГОСТ 26433.1-89	Ж02	Система обеспечения точности геометрических параметров в строительстве. Элементы заводского изготовления.
ГОСТ 24547-81	Ж33	Звенья железобетонные вдопропускных труб под насыпи автомобильных и железных дорог.
ГОСТ 10922-90	Ж33	Арматурные и закладные изделия сварные соединения сварные арматуры и закладных изделий железобетонных конструкций. Общие технические условия.

Инв.№подл. | Подпись и дата | Взам.инв.№

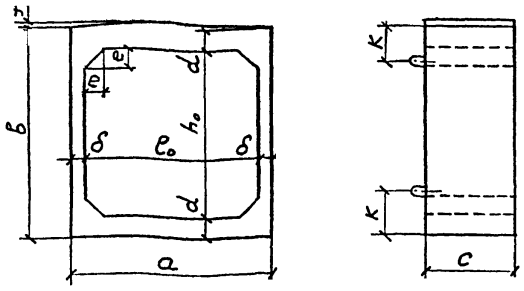

Марка блока	Отверстие трубы, мм		Размеры, мм								Масса блока, т
	ℓ_o	h_o	a	б	c	d	δ	f	e	к	
ЗП7.100-М	1500	2000	1740	2300	1000	150	120	30	200	450	2,8
ЗП7.200-М				2300	2000	150	120	30		450	5,6
ЗП8.100-М				2400	1000	200	120	30		450	3,2
ЗП8.200-М				2400	2000	200	120	30		450	6,4
ЗП9.100-М			1800	2500	1000	250	150	30		540	4,0
ЗП9.200-М				2500	2000	250	150	30		540	8,0
ЗП10.100-М	2000	2000	2260	2340	1000	170	130	40	200	450	3,5
ЗП10.200-М				2340	2000	170	130	40		450	7,0
ЗП11.100-М				2460	1000	230	130	40		500	4,2
ЗП11.200-М				2460	2000	230	130	40		500	8,4
ЗП12.100-М			2320	2460	1000	320	160	40		600	5,6
ЗП12.200-М				2460	2000	320	160	40		600	11,2

Продолжение

Марка блока	Отверстие трубы, мм		Размеры, мм								Масса блока, т
	ℓ_o	h_o	a	б	c	d	δ	f	e	к	
ЗП13.100-М	2500	2000	2760	2400	1000	200	130	50	200	500	4,4
ЗП13.200-М				2400	2000	200	130	50		500	8,8
ЗП14.100-М			2840	2520	1000	260	170	50		550	5,8
ЗП14.200-М				2520	2000	260	170	50		550	11,6
ЗП15.100-М			2900	2740	1000	370	200	50		700	7,8
ЗП15.200-М				2740	2000	370	200	50		700	15,6
ЗП16.100-М	3000	2500	3320	2940	1000	220	160	60	250	600	6,2
ЗП17.100-М			3400	3080	1000	290	200	60		680	8,0
ЗП18.100-М			3460	3260	1000	380	230	60		850	10,0
ЗП19.100-М	4000	2500	4360	3060	1000	280	180	70	250	650	9,1
ЗП20.100-М			4420	3100	1000	300	210	70		700	10,0
ЗП21.100-М			4600	3300	1000	400	300	70		900	13,7
ЗП24.100-М	1500	2500	1740	2800	1000	150	120	30	200	400	3,1
ЗП25.100-М	2000	2500	2260	2840	1000	170	130	40	200	450	3,9
ЗП26.100-М	2500	2500	2760	2900	1000	200	130	50	200	500	4,8

Исполнил	Коен В.			3.501.1-177.93.1-2-01ОЧ
Проверил	Чупарнова			
Нач.пр.гр.	Чупарнова			
Гл.инж.пр.	Коен Б.		02.94	Звенья ЗП7.100-М...ЗП26.100-М; ЗП7.200-М...ЗП15.200-М. Опалубочный чертеж.
Нач.отд.	Ткаченко			
Н.контр.	Миронова			

Стадия	Лист	Листов
Р		1

АО "ТРАНСМОСТ"

Согласовано: Гл.спец.ОТП Васин

Инв. № подл. | Подпись и дата | Взам. инв. №

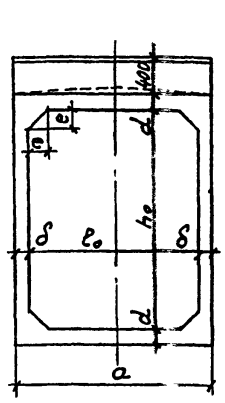

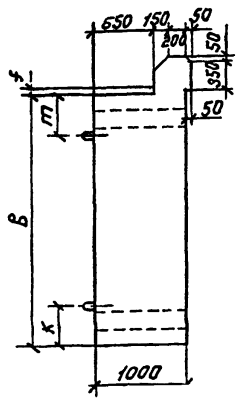

Марка блока	Отверстие трубы, мм		Размеры, мм								Масса блока, т
	ℓ_o	h_o	a	б	d	δ	e	f	к	m	
ЗП29-М	1500	2500	1740	2800	150	120	200	30	430	400	3,7
ЗП30-М	2000	2500	2260	2840	170	130	200	40	460	430	4,7
ЗП31-М	2500	2500	2760	2900	200	130	200	50	490	460	5,8
ЗП34-М	1500	2000	1740	2300	150	120	200	30	430	400	3,4
ЗП35-М	2000	2000	2260	2340	170	130	200	40	460	430	4,4
ЗП36-М	2500	2000	2760	2400	200	130	200	50	490	460	5,5
ЗП37-М	3000	2500	3320	2940	220	160	250	60	590	560	7,5
ЗП38-М	4000	2500	4360	3060	280	180	250	70	670	640	9,9

Исполнил	Коен В			3.501.1-177.93.1-2-02ОЧ
Проверил	Чупарнова			
Нач.пр.гр.	Чупарнова			
Гл.инж.пр.	Коен Б.		02.94	Звенья ЗП29-М...ЗП38-М. Опалубочный чертеж.
Нач.отд.	Ткаченко			
Н.контр.	Миронова			

Стадия	Лист	Листов
Р		1

АО "ТРАНСМОСТ"

3П7.100-М; 3П7.200-М

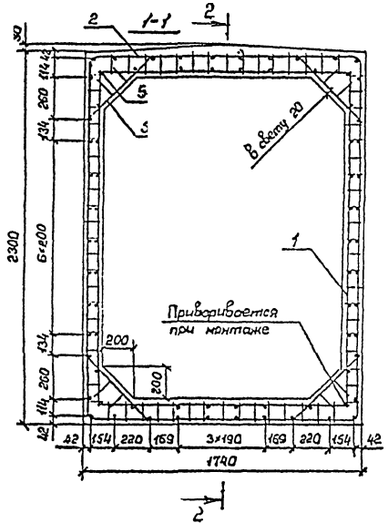

3П7.100-М

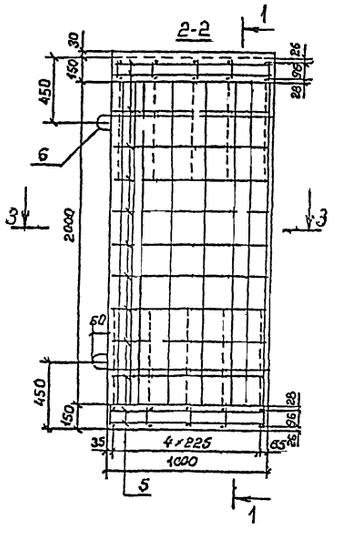

3П7.200-М

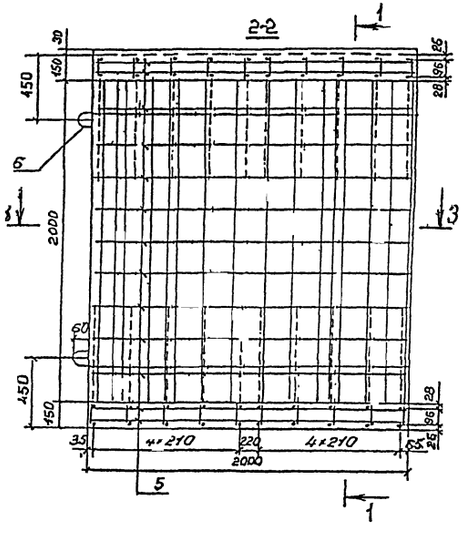

Поз.	Наименование	Кол. на блок 3П7. 100-М	200-М	Обозначение документа
1	Каркас КР 1-М	12	24	3.501.1-177.93.1-2-06
2	Каркас КР 2-М	10	20	-07
3	Каркас КР 3Г-М	20	40	-28
4	ф10 А-II; ℓ=2970; 1,83кг	4	8	Без черт.
5	ф8 А-I; ℓ= 360; 0,38кг	76		Без черт.
	ℓ=1960; 0,77кг		76	Без черт.
6	ф12 А-I; ℓ=850; 0,84кг	4		Без черт.
	ф16 А-I; ℓ=1230; 1,94кг		4	Без черт.
	Бетон В30, м3	1,11	2,22	
	Масса блока, т	2,8	5,6	

Поз. 6

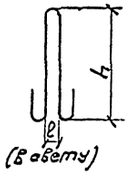

Марка блока	Размеры, мм h	ℓ
3П7.100-М	360	60
3П7.200-М	460	60

3-3

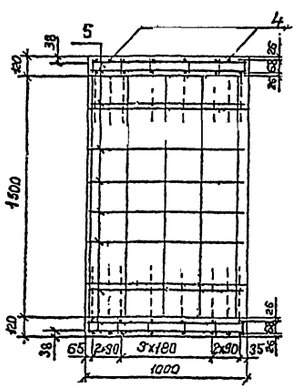

3-3

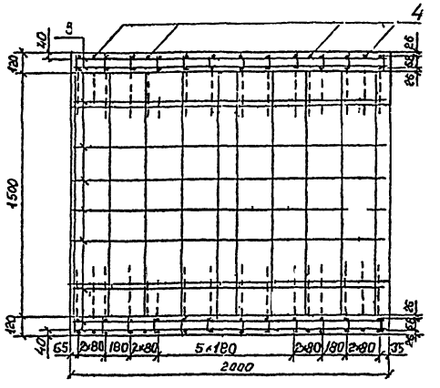

Поз. 4

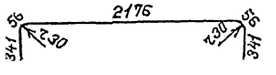

1. Марка бетона по водонепроницаемости не ниже W6, по морозостойкости F300.
2. Арматура по ГОСТ 5781-82 периодического профиля из горячекатаной низколегированной стали класса А-II марки 10ГТ, гладкая из горячекатаной углеродистой стали класса А-I марки ст3сп
3. Порядок сборки пространственного арматурного каркаса приведен в пояснительной записке.
4 Ведомость расхода стали приведена на листе 90ВМ

Исполнил	Коен В.			3.501.1-177.93.1-2-03
Проверил	Чупарнова			
Нач.пр.гр	Чупарнова			
Гл.инж.пр	Коен Б.		02.94	Стадия: Р; Лист: 1; Листов: 1
Нач.отд.	Ткаченко			
Н.контр.	Миронова			Звено 3П7.100-М; 3П7.200-М. АО "ТРАНСМОСТ"

ЗП8.100-М; ЗП8.200-М

1-1

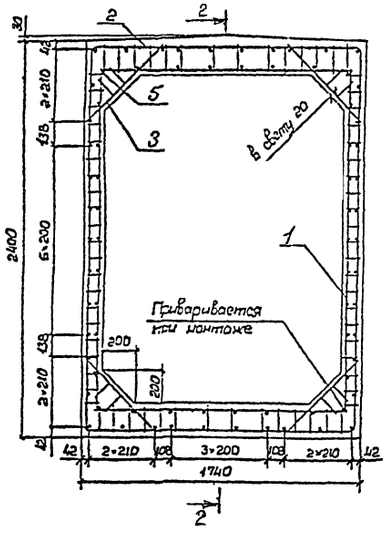

ЗП8.100-М

2-2

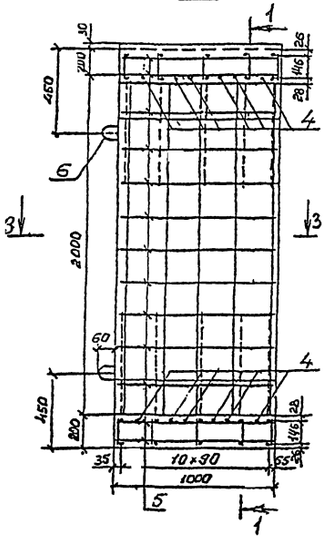

ЗП8.200-М

2-2

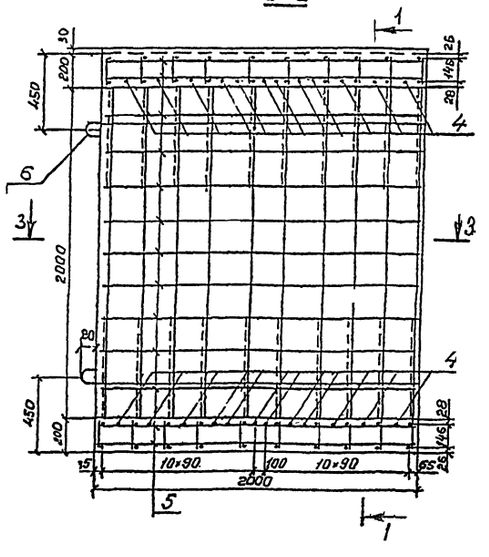

Поз.	Наименование	Кол. на блок ЗП8. 100-М	200-М	Обозначение документа
1	Каркас КР3-М	10	20	3.501.1-177.93.1-2-06
2	Каркас КР4-М	10	20	-07
3	Каркас КР38-М	20	40	-28
4	ф14 А-II; ℓ=1600; 1,94кг	12	24	без черт.
5	ф8 А-I; ℓ=960; 0,38кг	76		без черт.
	ℓ=1960; 0,77кг		76	без черт.
6	ф12 А-I; ℓ=950; 0,84кг	4		без черт.
	ф18 А-I; ℓ=1440; 2,88кг		4	без черт.
	Бетон В30, м³	1,28	2,56	
	Масса блока, т	3,2	6,4	

Поз. 6

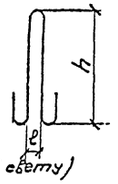

Марка блока	Размеры, мм h	ℓ
ЗП8.100-М	360	60
ЗП8.200-М	530	80

3-3

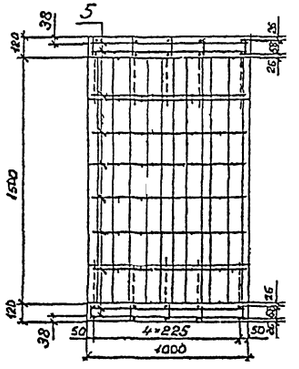

3-3

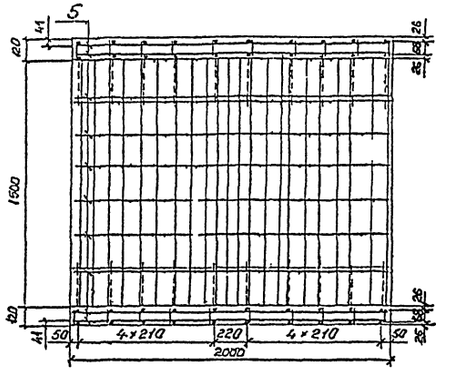

1. Марка бетона по водонепроницаемости не ниже W6, по морозостойкости F300.
2. Арматура по ГОСТ 5781-82 периодического профиля из горячекатаной низколегированной стали класса Ас-II марки 10ГТ, гладкая из горячекатаной углеродистой стали класса А-I марки Ст3сп.
3. Порядок сборки пространственного арматурного каркаса приведен в пояснительной записке.
4. Ведомость расхода стали приведена на листе 90 ВМ.

Исполнил	Коен В.			3.501.1-177.93.1-2-04
Проверил	Чупорнова			
Нач.гр.	Чупорнова			
Гл.инж.пр.	Коен Б.		02.94	
Нач.отд.	Ткоченко			Стадия: Р; Лист: ; Листов: 1
Н.контр.	Миронова			Звено ЗП8.100-М; ЗП8.200-М. АО "ТРАНСМОСТ"

Инв.№ подл. | Подпись и дата | Взам.инв.№

ЗП9.100-М; ЗП9.200-М

1-1

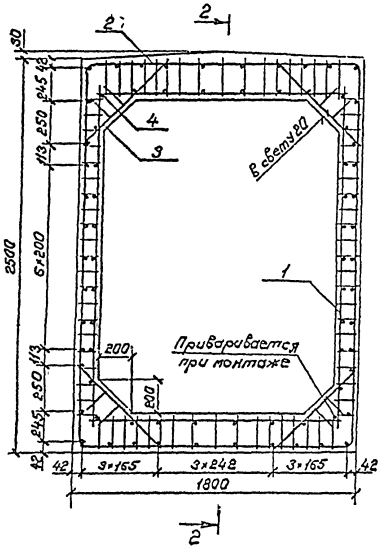

ЗП9.100-М

2-2

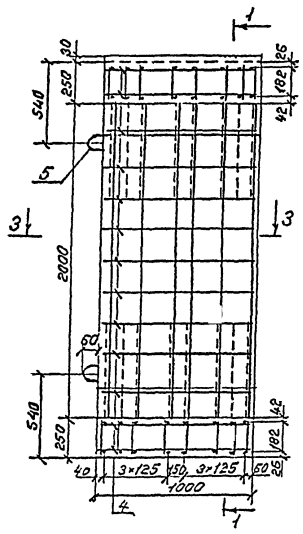

ЗП9.200-М

2-2

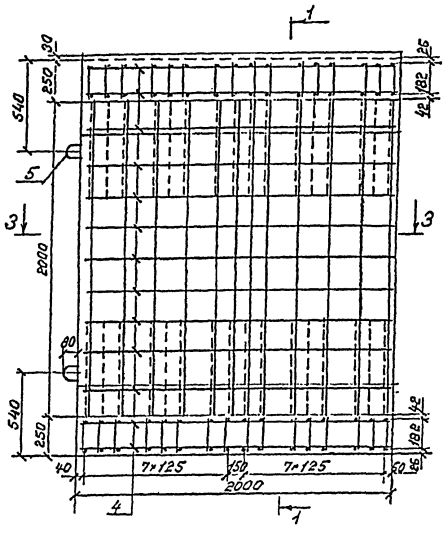

Поз.	Наименование	Кол. на блок ЗП9. 100-М	Кол. на блок ЗП9. 200-М	Обозначение документа
1	Каркас КР5-М	12	24	3.501.1-177.93.1-2-05
2	Каркас КР6-М	16	32	-07
3	Каркас КР39-М	20	40	-28
4	ф8 А-I; ℓ=960; 0,38 кг	76		Без черт.
	ℓ=1960; 0,77 кг		76	Без черт.
5	ф14 А-I; ℓ=1110; 1,34 кг	4		Без черт.
	ф20 А-I; ℓ=1560; 3,85 кг		4	Без черт.
...	Бетон В30, м³	1,60	3,20	
	Масса блока, т	4,0	8,0	

Поз.5.

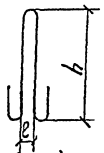

Марка блока	Размеры, мм	
	h.	ℓ
ЗП9.100-М	410	60
ЗП9.200-М	580	80

3-3

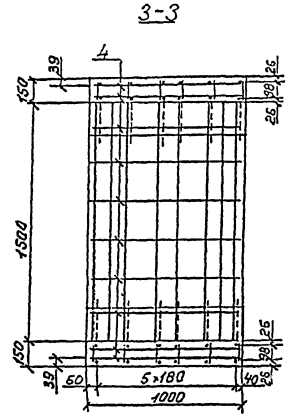

3-3

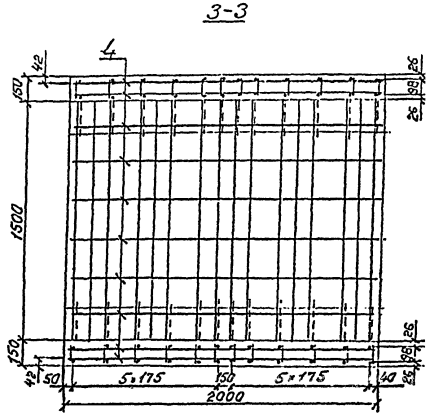

1. Марка бетона по водонепроницаемости не ниже W6, по морозостойкости: F 300.
2. Арматура по ГОСТ 5781-82 гладкая из горячекатаной углеродистой стали класса А-I марки Ст 3сп.
3 Порядок сборки пространственного арматурного каркаса приведен в пояснительной записке.
4. Ведомость расхода стали приведена на листе 90ВМ

Исполнил	Косн В.			3.501.1-177.93.1-2-05	
Проверил	Чупарнова				
Нач.пр.гр.	Чупарнова				
Гл.инж.пр.	Косн Б.		02.94		
Нач.отд.	Ткаченко			Стадия: Р; Лист: ; Листов: 1	
Н.контр.	Миронова			Звено ЗП9.100-М; ЗП9.200-М	АО "ТРАНСМОСТ"

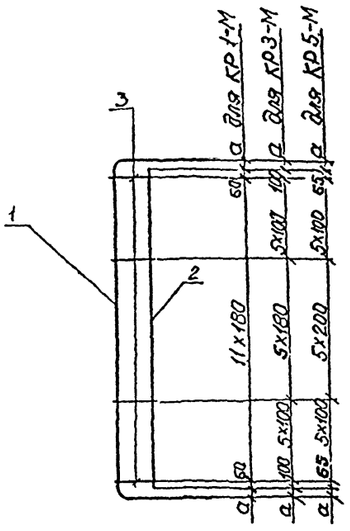

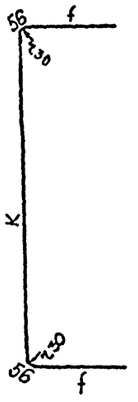



Марка каркаса	Поз.	Наименование	Кол.	Масса ед.кг	Масса каркаса кг
КР 1-М	1	Ø10 A_c-II ; ℓ = 2970	1	1,83	3,97
	2	Ø10 A_c-II ; ℓ = 2100	1	1,30	
	3	Ø10 A-I ; ℓ = 108	12	0,07	
КР 3-М	1	Ø10 A_c-II ; ℓ = 3070	1	1,89	4,31
	2	Ø10 A_c-II ; ℓ = 2100	1	1,30	
	3	Ø10 A-I ; ℓ = 108	16	0,07	
КР 5-М	1	Ø10 A_c-II ; ℓ = 3230	1	1,99	4,74
	2	Ø10 A_c-II ; ℓ = 2130	1	1,37	
	3	Ø10 A-I ; ℓ = 138	16	0,09	

1 Арматура по ГОСТ 5781-82 периодического профиля из горячекатаной низколегированной стали класса A_c-II марки 10ГТ, гладкая из углеродистой горячекатаной стали класса А-1 марки Ст3сп.
2. Соединение стержней производится с помощью контактной точечной сварки по ГОСТ 14098-91

Марка каркаса	Размеры, мм			
	a	e	f	K
КР 1-М	74	68	341	2176
КР 3-М	124	68	341	2276
КР 5-М	159	98	371	2376

Исполнил	Коен В	Коен		3.501.1-177.93.1-2-06
Проверил	Чупорнова			
Нач. пр. гр	Чупорнова			
Гл. инж. пр.	Коен Б		02.94	Каркас арматурный КР1-М; КР3-М; КР5-М
Нач. отд.	Ткаченко			Стад. Р; Лист; Листов 1
Н. контр.	Миронова			АО "ТРАНСМОСТ"

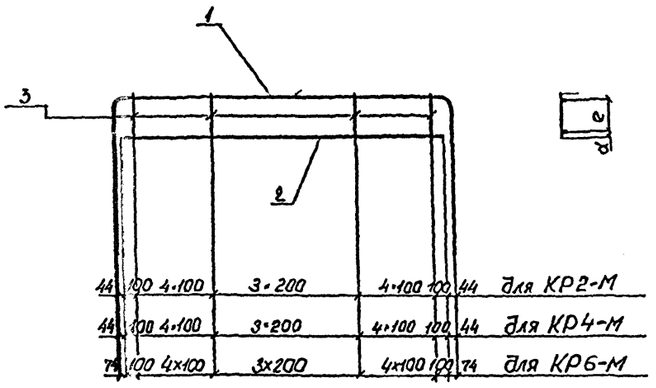

Марка каркаса	Поз.	Наименование		Масса ед.кг	Масса каркаса кг
КР2-М	1	Ø10 A_c-II ; ℓ = 3210	1	1,98	4,88
	2	Ø14 A_c-II ; ℓ = 1600	1	1,94	
	3	Ø10 A-I ; ℓ = 136	12	0,08	
КР4-М	1	Ø10 A_c-II ; ℓ = 3310	1	2,04	5,30
	2	Ø14 A_c-II ; ℓ = 1600	1	1,94	
	3	Ø10 A-I ; ℓ = 186	12	0,11	
КР6-М	1	Ø10 A_c-II ; ℓ = 3470	1	2,14	8,59
	2	Ø22 A_c-II ; ℓ = 1600	1	4,77	
	3	Ø10 A-I ; ℓ = 230	12	0,14	

Поз.1

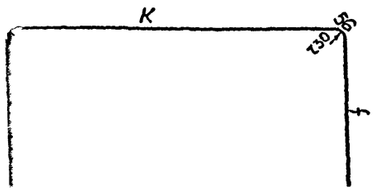

1. Арматура по ГОСТ 5781-82 периодического профиля из горячекатаной низколегированной стали класса A_c-II марки 10ГТ, гладкая из углеродистой горячекатаной стали класса А-1 марки Ст3сп
2. Соединение стержней производится с помощью контактной точечной сварки по ГОСТ 14098-91

Марка каркаса	Размеры, мм			
	d	e	f	K
КР4-М	20	96	741	1616
КР5-М	20	146	791	1616
КР6-М	28	182	841	1676

Исполнил	Коен В.	Коен		3.501.1-177.93.1-2-07
Проверил	Чупорнова			
Нач. пр. гр	Чупорнова			
Гл. инж. пр.	Коен Б		02.94	Каркас арматурный КР2-М; КР4-М; КР6-М.
Нач. отд.	Ткаченко			Стад. Р; Лист; Листов 1
Н. контр.	Миронова			АО "ТРАНСМОСТ"

Инв. № подл. | Подпись и дата | Взам. инв. №

ЗП 10. 100-М; ЗП10. 200-М

1-1

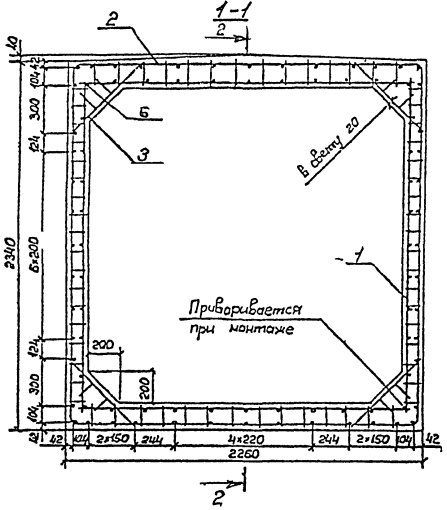

ЗП10.100-М

2-2

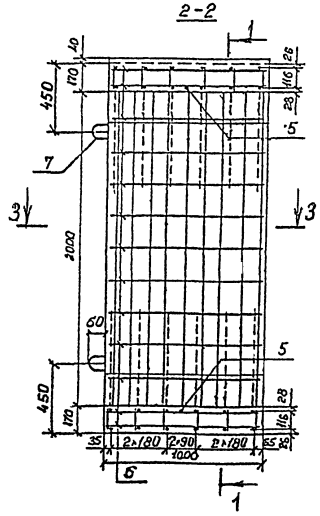

ЗП10.200-М

2-2

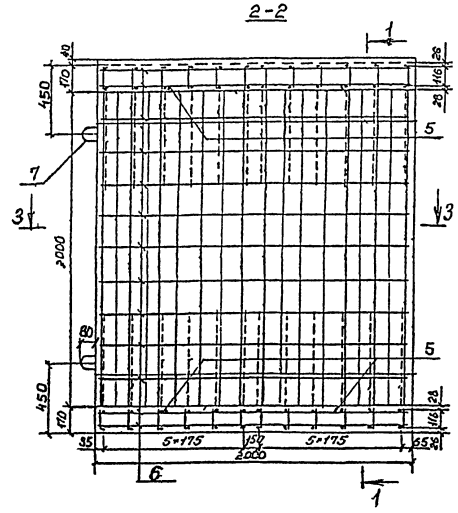

Поз.	Наименование	Кол. на блок ЗП10. 100-М	200-М	Обозначение документа
1	Каркас КР 7-М	14	28	3.501.1-177.93.1-2-11
2	Каркас КР 8-М	12	24	-1,2
3	Каркас КР 40-М	20	40	-28
4	ф10А-II; ℓ=2100; 1,30 кг	4	8	без черт.
5	ф14А-II; ℓ=2100; 2,54 кг	2	4	без черт.
6	ф8А-I; ℓ=960; 0,38 кг	88		без черт.
	ℓ=1960; 0,77 кг		88	без черт.
7	ф14А-I; ℓ=1110; 1,34 кг	4		без черт.
	ф18А-I; ℓ=1440; 2,88 кг		4	без черт.
	Бетон В30, м³	1,41	2,82	
	Масса блока, т	3,5	7,0	

Поз. 7

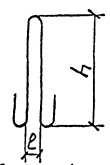

(в свету)

Марка блока	Размеры, мм h	ℓ
ЗП10.100-М	410	60
ЗП10.200-М	530	80

3-3

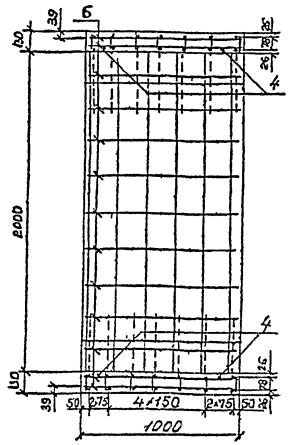

3-3

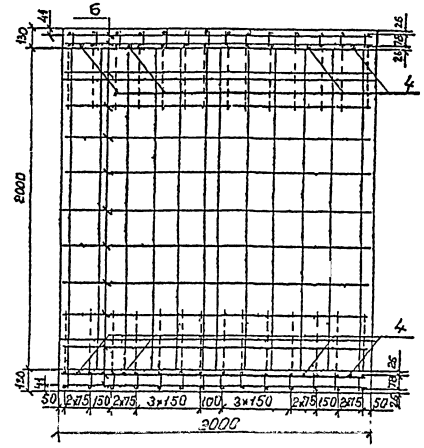

1. Марка бетона по водонепроницаемости не ниже W6, по морозостойкости F300.
2. Арматура по ГОСТ 5781-82 периодического профиля из горячекатаной низколегированной стали класса A_c-II марки 10ГТ, гладкая из горячекатаной углеродистой стали класса А-I марки Ст3сп.
3. Порядок сборки пространственного арматурного каркаса приведен в пояснительной записке.
4. Ведомость расхода стали приведена на листе 90ВМ.

Исполнил	Коен В.			3.501.1-177.93.1-2-08
Проверил	Чупарнова			
Нач.пр.гр.	Чупарнова			
Гл.инж.пр.	Коен Б.		02.94	Стадия: Р; Лист; Листов: 1
Нач.отд.	Ткаченко			Звено ЗП10.100-М; ЗП10.200-М
Н.контр.	Миронова			АО "ТРАНСМОСТ"

ЗП11.100-М; ЗП11.200-М

1-1

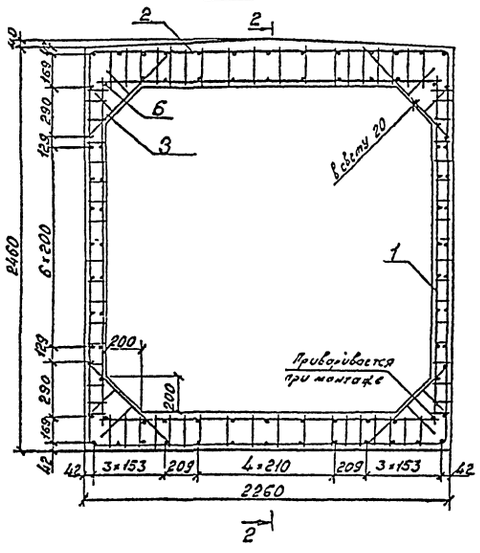

ЗП11.100-М

2-2

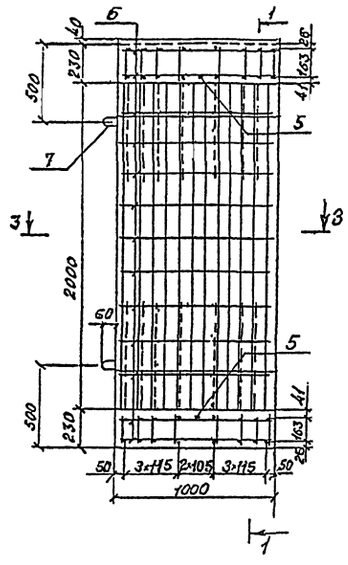

ЗП11.200-М

2-2

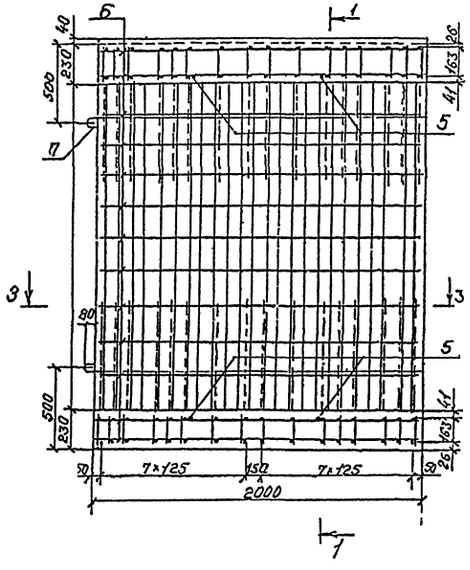

Поз.	Наименование	Кол. на блок ЗП11. 100-М	Кол. на блок ЗП11. 200-М	Обозначение документа
1	Каркас КР 9-М.	12	24	3.501.1-177.93.1-2-11
2	Каркас КР 10-М	16	32	-12
3	Каркас КР 41-М	20	40	-28
4	ф10 А-II; ℓ=2130; 1,31 кг	12	24	Без черт.
5	ф20 А-II; ℓ=2100; 5,19 кг	2	4	Без черт.
6	ф8 А-I; ℓ=950; 0,38 кг	88		Без черт.
	ℓ=1960; 0,77 кг		88	Без черт.
7	ф14 А-I; ℓ=1110; 1,34 кг	4		Без черт.
—	ф20 А-I; ℓ=1560; 3,85 кг		4	Без черт.
	Бетон В30, м³	1,69	3,38	
	Масса блока, т	4,2	8,4	

Поз. 7

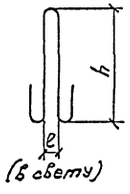

(в свету)

Марка блока	Размеры, мм h	ℓ
ЗП11.100-М	410	60
ЗП11.200-М	580	80

3-3

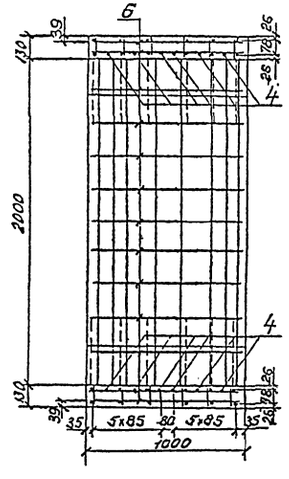

3-3

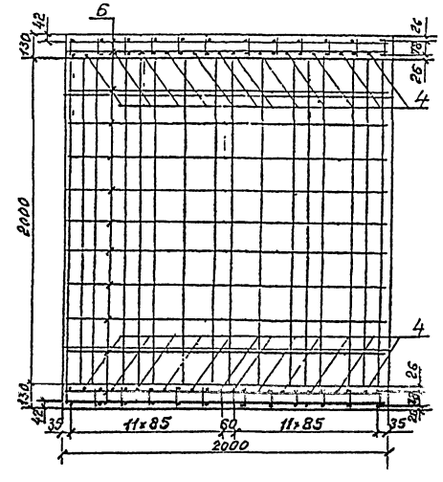

1. Марка бетона по водонепроницаемости не ниже W6, по морозостойкости F300.
2. Арматура по ГОСТ 5781-82 периодического профиля из горячекатаной низколегированной стали класса Ас-II марки 10ГТ, вкладная из горячекатаной углеродистой стали класса А-I марки Ст3сп.
3 Порядок сборки пространственного арматурного каркаса приведен в пояснительной записке.
4. Ведомость расхода стали приведена на листе 90ВМ.

Исполнил	Коен В.	Коен		3.501.1-177.93.1-2-09	
Проверил	Чупарнова	Чуп			
Нач.гр.	Чупарнова	Чуп			
Гл.инж.пр.	Коен Б.	Коен	02.94		
Нач.отд.	Ткаченко	Ткач		Звено ЗП11.100-М; ЗП11.200-М.	Стадия: Р; Лист: —; Листов: 1
Н.контр.	Миронова	Мир			АО "ТРАНСМОСТ"

Инв.№подл. | Подпись и дата | Взам.инв.№ | Инв.№дубл. | Подпись и дата

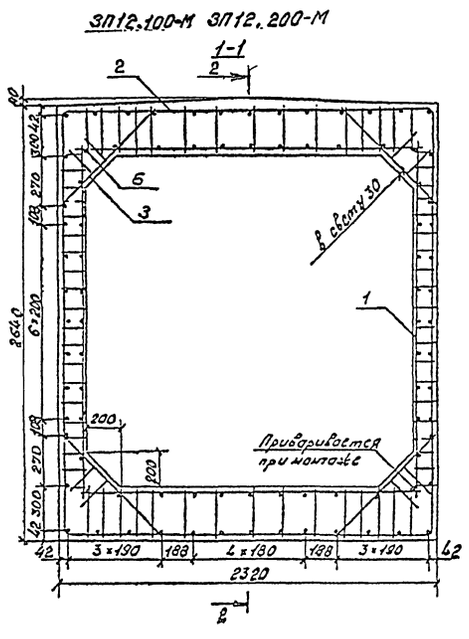

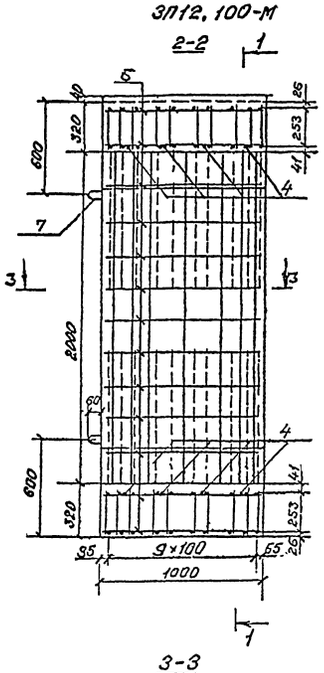

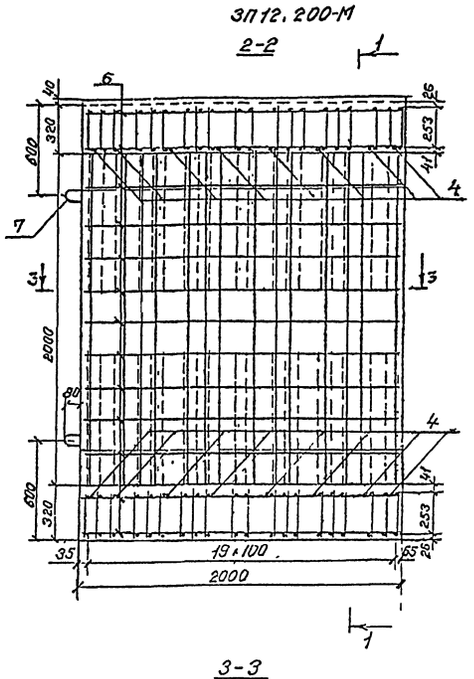

Поз.	Наименование	Кол. на блок 3П12. 100-М	Кол. на блок 3П12. 200-М	Обозначение документа
1	Каркас КР 11-М	10	20	3.501.1-177.93.1-2-11
2	Каркас КР 12-М	20	40	-12
3	Каркас КР 4.2-М	20	40	-28
4	ф20 A_c-II; ℓ=2100; 5,19кг	8	16	Без черт.
5	ф10 A_c-II; ℓ=2130; 1,31кг	4	8	Без черт.
6	ф8 A-I; ℓ=960; 0,38кг	88		Без черт.
	ℓ=1960; 0,77кг		88	Без черт.
7	ф16 A-I; ℓ=1230; 1,94кг	4		Без черт.
—	ф22 A-I; ℓ=1670; 4,98кг		4	Без черт.
	Бетон В30, м³	2,25	4,50	
	Масса блока, т	5,6	11,2	

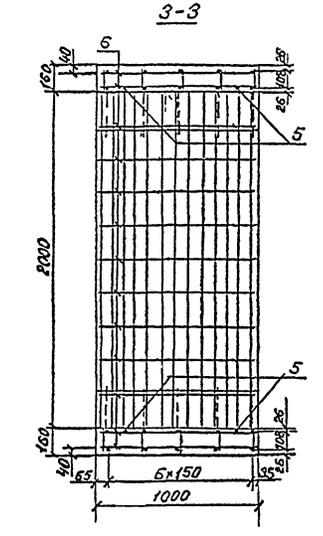

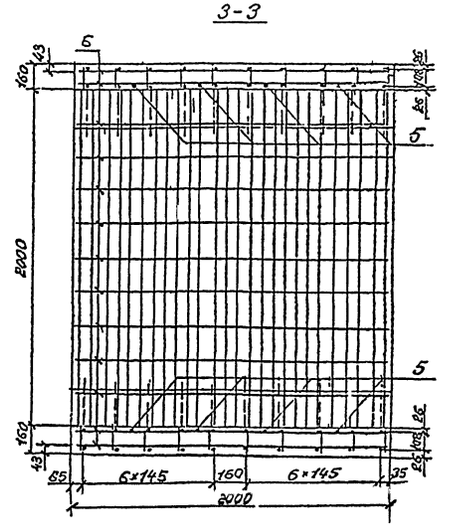

Поз.7

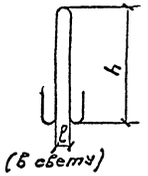

Марка блока	Размеры, мм h	ℓ
3П12.100-М	460	60
3П12.200-М	630	80

1. Марка бетона по водонепроницаемости не ниже W6, по морозостойкости F300.
2. Арматура по ГОСТ 5781-82 периодического профиля из горячекатаной низколегированной стали класса A_c-II марки 10ГТ, гладкая из горячекатаной углеродистой стали класса A-I марки Ст3сп.
3. Порядок сборки пространственного арматурного каркаса приведен в пояснительной записке.
4. Ведомость расхода стали приведена на листе 90ВМ.

Исполнил	Коен В.	Коен		3.501.1-177.93.1-2-10
Проверил	Чухарнова			
Нач.пр.гр	Чухарнова			
Гл.инж.пр.	Коен Б.		02.94	Звено 3П12.100-М; 3П12.200-М.
Нач.отд.	Ткаченко			
Н.контр.	Миронова			

Стадия	Лист	Листов
Р		1

АО "ТРАНСМОСТ"

Инв.№подл. | Подпись и дата | Взам.инв.№ | Инв.№дубл. | Подпись и дата

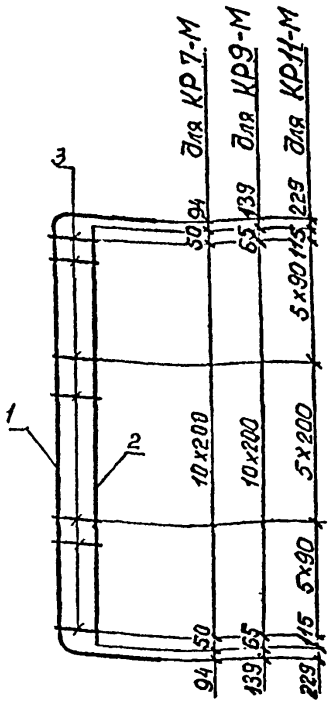

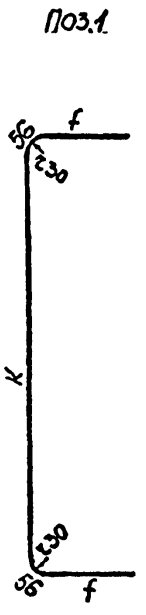



Марка каркаса	Поз	Наименование	Кол	Масса ед.кг	Масса каркаса кг
КР 7-М	1	Ø10 A_c-II ; ℓ=3050	1	1,88	3,95
	2	Ø10 A_c-II ; ℓ=2100	1	1,30	
	3	Ø10 A-I ; ℓ=118	11	0,07	
КР 9-М	1	Ø10 A_c-II ; ℓ=3170	1	1,96	4,04
	2	Ø10 A_c-II ; ℓ=2130	1	1,31	
	3	Ø10 A-I ; ℓ=118	11	0,07	
КР 11-М	1	Ø10 A_c-II ; ℓ=3410	1	2,10	4,85
	2	Ø10 A_c-II ; ℓ=2130	1	1,31	
	3	Ø10 A-I ; ℓ=148	16	0,09	

Марка каркаса	Размеры, мм		
	e	f	K
КР 7-М	78	361	2216
КР 9-М	78	361	2336
КР 11-М	108	391	2516

1. Арматура по ГОСТ 5781-82 периодического профиля из горячекатаной низколегированной стали класса A_c-II марки 10ГТ, гладкая из углеродистой горячекатаной стали класса А-1 марки Ст3сп.
2. Соединение стержней производится с помощью контактной точечной сварки по ГОСТ 14098-91.

Исполнил	Коен В.			3.501.1-177.93.1-2-11	
Проверил	Чупарнова				
Рук пр гр	Чупарнова				
Гл инж пр	Коен Б.		02.94	Каркас арматурный КР 7-М; КР 9-М; КР 11-М.	Стад. Р; Лист; Листов
Нач отд	Ткаченко				АО "ТРАНСМОСТ"
Н контр	Миронова				

Инв № подл | Подпись и дата | Взам. инв. №

Поз.1

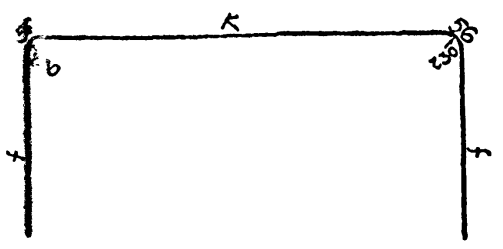

Марка каркаса	Размеры мм			
	d	e	f	K
КР 8-М	22	116	836	2136
КР 10-М	28	163	1006	2136
КР 12-М	32	253	1096	2196

Марка каркаса	Поз	Наименование	Кол	Масса ед.,кг	Масса каркаса кг.
КР8-М	1	Ø10 A_c-II ; ℓ=3920	1	2,42	6,96
	2	Ø14 A_c-II ; ℓ=2100	1	2,54	
	3	Ø10 A-I ; ℓ=156	20	0,10	
КР10-М	1	Ø10 A_c-II ; ℓ=4260	1	2,63	9,51
	2	Ø20 A_c-II ; ℓ=2100	1	5,19	
	3	Ø10 A-I ; ℓ=210	13	0,13	
КР12-М	1	Ø10 A_c-II ; ℓ=4500	1	2,77	10,43
	2	Ø20 A_c-II ; ℓ=2100	1	5,19	
	3	Ø10 A-I ; ℓ=300	13	0,19	

1. Арматура по ГОСТ 5781-82 периодического профиля из горячекатаной низколегированной стали класса A_c-II марки 10ГТ, гладкая из углеродистой горячекатаной стали класса А-1 марки Ст3сп.
2. Соединение стержней производится с помощью контактной точечной сварки по ГОСТ 14098-91.

Исполнил	Коен В.			3.501.1-177.93.1-2-12	19
Проверил	Чупарнова				
Рук пр гр	Чупарнова				
Гл инж пр	Коен Б		02.94	Каркас арматурный КР 8-М; КР 10-М; КР 12-М.	Стад. Р; Лист; Листов 1
Нач отд	Ткаченко				АО "ТРАНСМОСТ"
Н контр	Миронова				

Инв № подл | Подпись и дата | Взам. инв. №

ЗП13.100-М; ЗП13.200-М

1-1

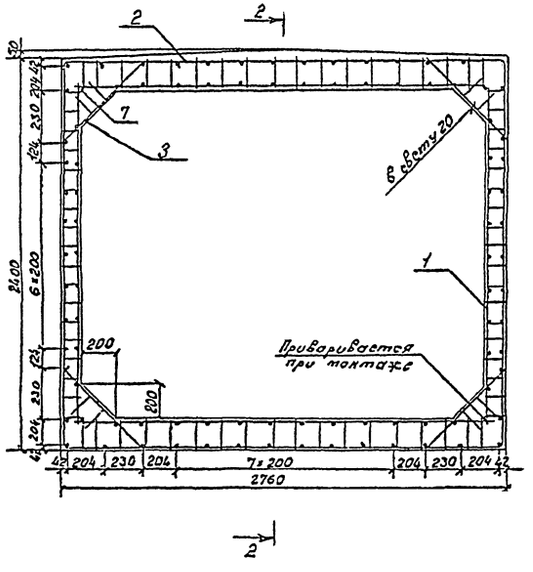

ЗП13.100-М

2-2

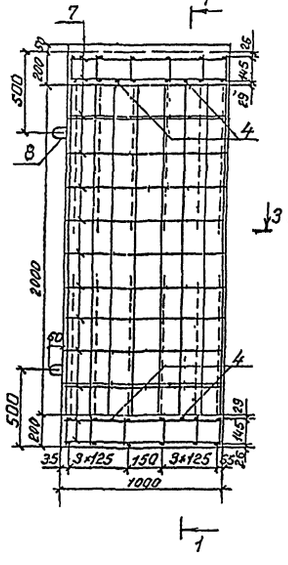

ЗП13.200-М

2-2

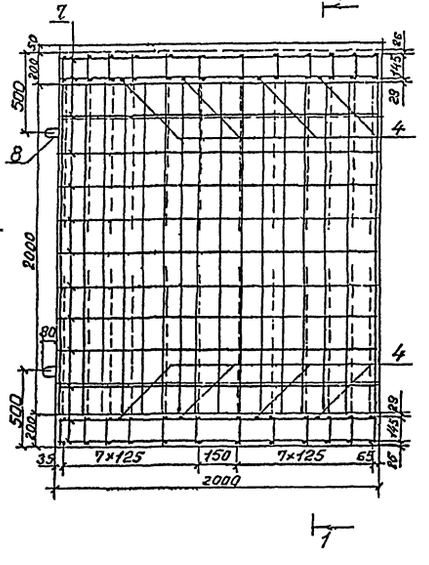

Поз.	Наименование	Кол. на блок ЗП13. 100-М	Кол. на блок ЗП13. 200-М	Обозначение документа
1	Каркас КР13-М	12	24	3.501.1-177.93.1-2-16
2	Каркас КР14-М	12	24	-17
3	Каркас КР43-М	20	40	-28
4	ф16 A_c-II; ℓ=2600; 4,11 кг	4	8	Без черт.
5	ф10 A_c-II; ℓ=2100; 1,30 кг	4	8	Без черт.
6	ф10 A_c-II; ℓ=3260; 2,01 кг	4	8	Без черт.
7	ф8 A-I; ℓ=960; 0,38 кг	96		Без черт.
	ℓ=1960; 0,77 кг		96	Без черт.
8	ф14 A-I; ℓ=1110; 1,34 кг	4		Без черт.
	ф20 A-I; ℓ=1560; 3,85 кг		4	Без черт.
	Бетон В35, м³	1,77	3,54	
	Масса блока, т	4,4	8,8	

Поз. 8

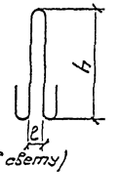

(в свету)

Марка блока	Размеры, мм h	ℓ
ЗП13.100-М	410	60
ЗП13.200-М	580	80

Поз. 6

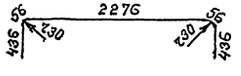

3-3

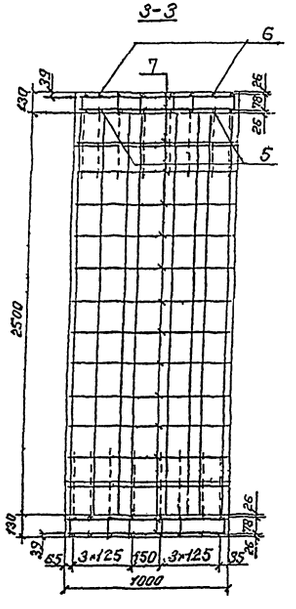

3-3

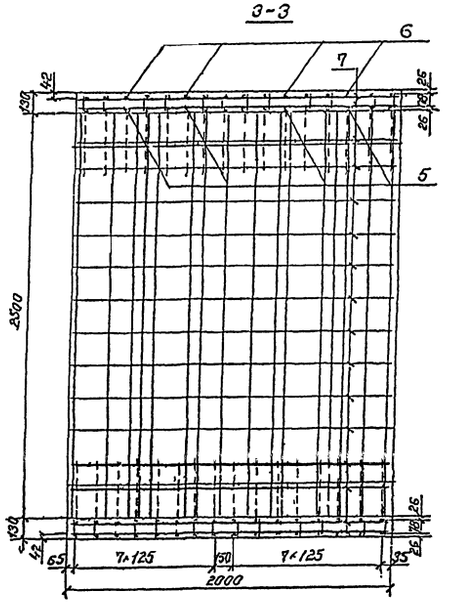

1. Марка бетона по водонепроницаемости не ниже W6, по морозостойкости F300.
2. Арматура по ГОСТ 5781-82 периодического профиля из горячекатаной низколегированной стали класса A_c-II марки 10ГТ, гладкая из горячекатаной углеродистой стали класса A-I марки Ст3сп.
3. Порядок сборки пространственного арматурного каркаса приведен в пояснительной записке.
4. Ведомость расхода стали приведена на листе 90 ВМ.

Исполнил	Коен В.			3.501.1-177.93.1-2-13
Проверил	Чупарнова			
Нач.пр.гр	Чупарнова			
Гл.инж.пр.	Коен Б.		02.94	
Нач.отд.	Ткаченко			Стадия: Р; Пист: —; Листов: 1
Н.контр.	Миронова			Звено ЗП13.100-М; ЗП13.200-М — АО "ТРАНСМОСТ"

Инв.№подл. | Подпись и дата | Взам.инв.№ | Согласовано: Гл.инж.отд. Васильева

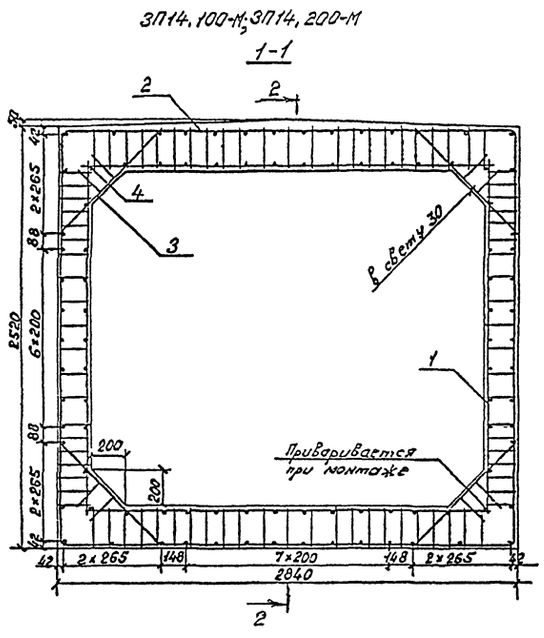

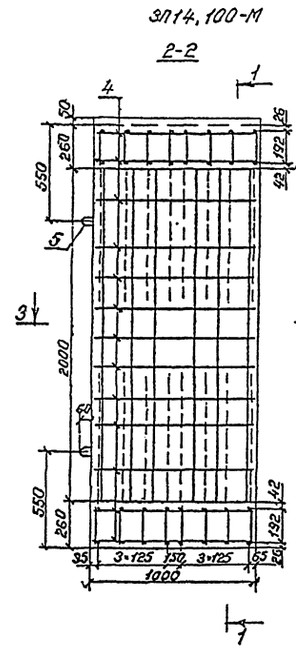

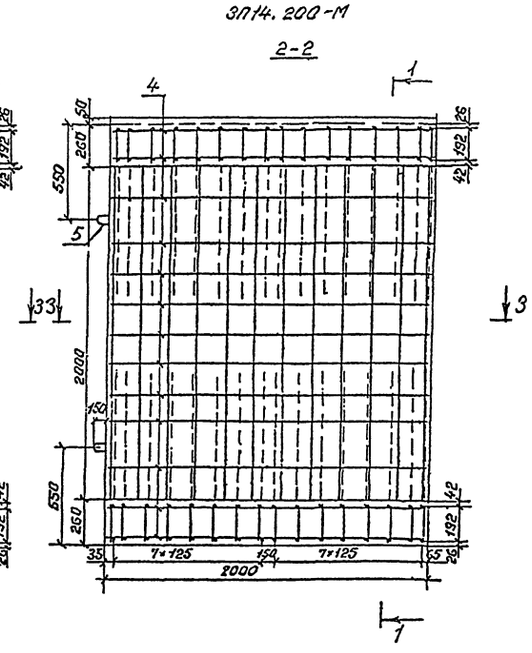

Поз.	Наименование	Кол. на блок 3П14. 100-М	Кол. на блок 3П14. 200-М	Обозначение документа
1	Каркас КР 15-М	12	24	3.501.1-177.93.1-2-16
2	Каркас КР 16-М	16	32	-17
3	Каркас КР 44-М	20	40	-28
4	ф8 А-I, ℓ=960, 0,38 кг	96		Без черт.
	ℓ=1960, 0,77 кг		96	Без черт.
5	ф16 А-I, ℓ=1230, 1,94 кг	4		Без черт.
	ф25 А-I, ℓ=2400, 9,24 кг		4	Без черт.
	Бетон В35, м³	2,31	4,62	
	Масса блока, т	5,8	11,6	

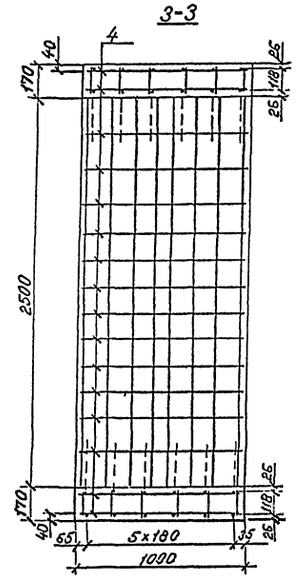

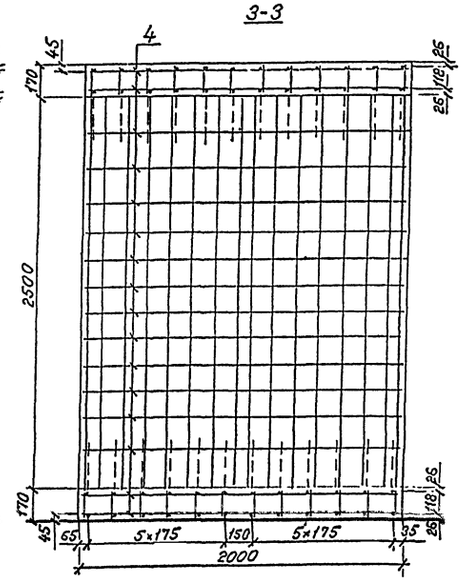

Поз.5

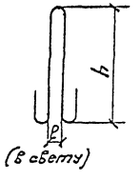

Марка блока	Размеры, мм	
	h	ℓ
3П14.100-М	450	60
3П14.200-М	900	120

1. Марка бетона по водонепроницаемости не ниже W6, по морозостойкости F300.
2. Арматура по ГОСТ 5781-82, гладкая из горячекатаной углеродистой стали класса А-I марки Ст3сп.
3. Порядок сборки пространственного арматурного каркаса приведен в пояснительной записке.
4. Ведомость расхода стали приведена на листе 9ОВМ.

Исполнил	Коен В			3.501.1-177.93.1-2-14
Проверил	Чупорнова			
Н.контр	Чупорнова			
Гл.инж.пр	Коен Б.		02.94	
Нач.отд.	Ткаченко			Звено 3П14.100-М; 3П14.200-М.
Н.контр	Миронова			

Стадия	Лист	Листов
Р		1

АО "ТРАНСМОСТ"

Инв.№подл. | Подпись и дата | Взам.инв.№ | Инв.№дубл. | Подпись и дата

ЗП15.100-М; ЗП15.200-М

1-1

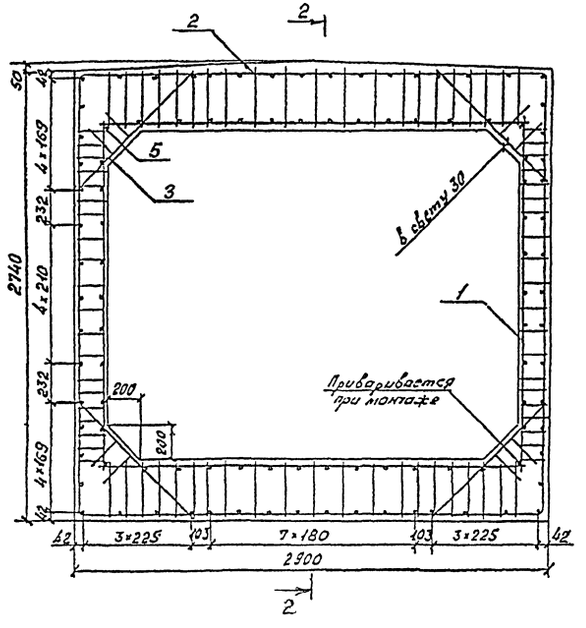

ЗП15.100-М

2-2

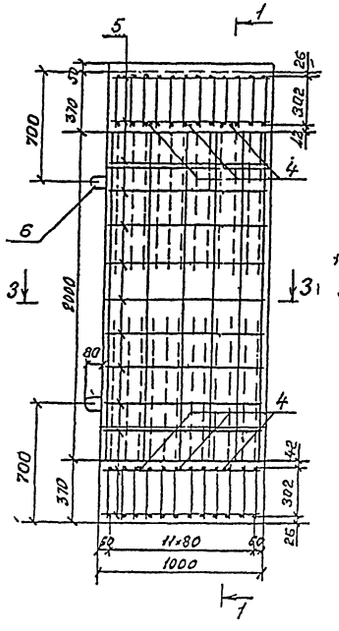

ЗП15.200-М

2-2

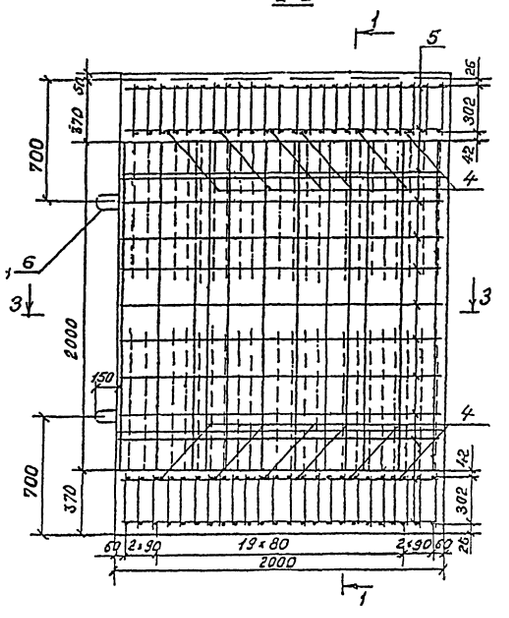

Поз.	Наименование	Кол. на блок ЗП15. 100-М	200-М	Обозначение документа
1	Каркас КР17-М	12	24	3.501.1-177.93.1-2-16
2	Каркас КР18-М	24	48	-17
3	Каркас КР45-М	20	40	-28
4	ф22 А-II; ℓ=2600; 7,75 кг	6	12	Без черт.
5	ф8 А-I; ℓ=960; 0,38 кг	104		Без черт.
	ℓ=1960; 0,77 кг		104	Без черт.
6	ф20 А-I; ℓ=1560; 3,85 кг	4		Без черт.
	ф28 А-I; ℓ=2550; 12,32 кг		4	Без черт.
	Бетон В35, м³	3,10	6,20	
	Масса блока, т	7,8	15,6	

Поз.6

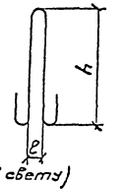

Марка блока	Размеры, мм h	ℓ
ЗП15.100-М	580	80
ЗП15.200-М	990	120

3-3

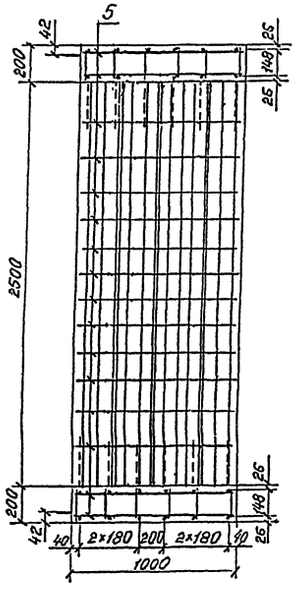

3-3

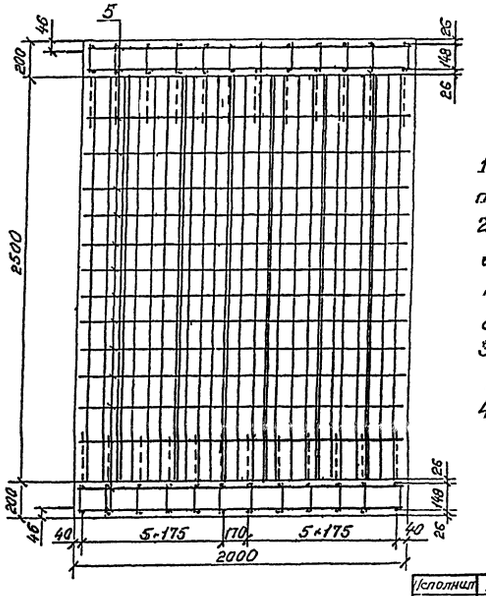

1. Марка бетона по водонепроницаемости не ниже W6, по морозостойкости F 300.
2. Арматура по ГОСТ 5781-82 периодического профиля из горячекатаной низколегированной стали класса А-II марки 10ГТ, гладкая из горячекатаной углеродистой стали класса А-I марки Ст3сп.
3. Порядок сборки пространственного арматурного каркаса приведен в пояснительной записке
4. Ведомость расхода стали приведена на листе 90 ВМ.

Исполнил	Коен В.			3.501.1-177.93.1-2-15
Проверил	Чупарнова			
Рук.гр.	Чупарнова			
Гл.инж.пр.	Коен Б.		12.94	
Нач.отд.	Ткаченко			Стадия: Р; Лист: ; Листов: 1
Н.контр.	Миронова			Звено ЗП15.100-М; ЗП15.200-М. — АО "ТРАНСМОСТ"

Инв.№подл. | Подпись и дата | Взам.инв.№ | Инв.№дубл. | Подпись и дата

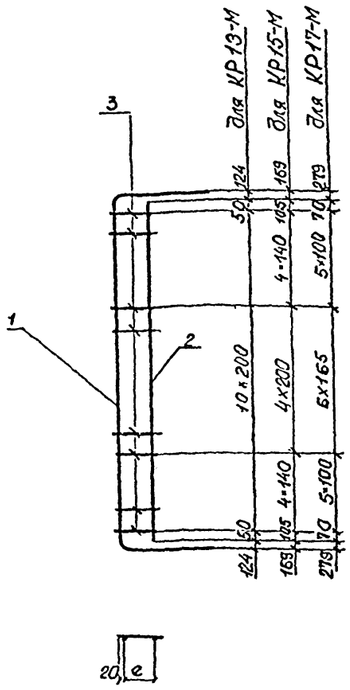

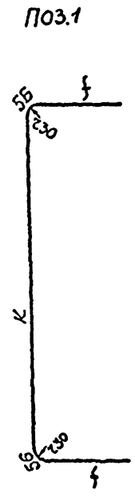

Марка каркаса	Поз	Наименование	Кол.	Масса ед.,кг	Масса каркаса кг
КР 13-М	1	Ø10 A_c-II ℓ=3260	1	2,01	4,08
	2	Ø10 A_c-II ℓ=2100	1	1,30	
	3	Ø10 A-I ℓ=118	11	0,07	
КР 15-М	1	Ø10 A_c-II ℓ=3460	1	2,14	4,75
	2	Ø10 A_c-II ℓ=2130	1	1,31	
	3	Ø10 A-I ℓ=158	13	0,10	
КР 17-М	1	Ø10 A_c-II ℓ=3740	1	2,31	5,67
	2	Ø10 A_c-II ℓ=2130	1	1,31	
	3	Ø10 A-I ℓ=188	17	0,12	

1. Арматура по ГОСТ 5781-82 периодического профиля из горячекатаной низколегированной стали класса A_c-II марки 10ГТ, гладкая из углеродистой горячекатаной стали класса А-1 марки Ст3сп.
2. Соединение стержней производится с помощью контактной точечной сварки по ГОСТ 14098-91.

Марка каркаса	Размеры, мм		
	e	f	K
КР13-М	78	436	2276
КР 15-М	118	476	2396
КР17-М	148	506	2616

Исполнил	Коен В.			3.501.1-177.93.1-2-16
Проверил	Чупарнова			
Рук.гр.	Чупарнова			
Гл.инж.пр.	Коен Б.		02.94	Каркас арматурный КР13-М; КР15-М; КР17-М
Нач.отд.	Ткаченко			Стад. Р; Лист; Листов
Н.контр.	Миронова			АО "ТРАНСМОСТ"

Инв.№ подл. | Подпись и дата | Взам.инв.№

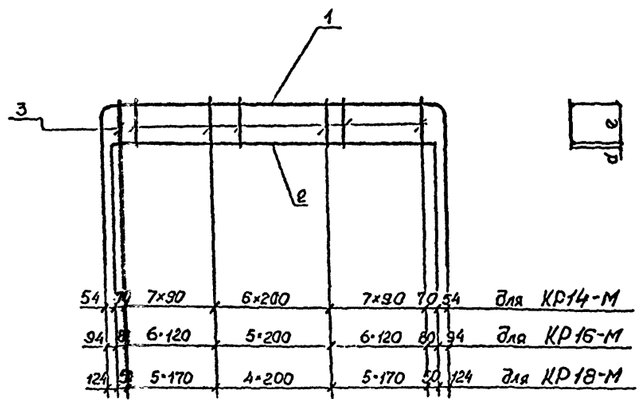

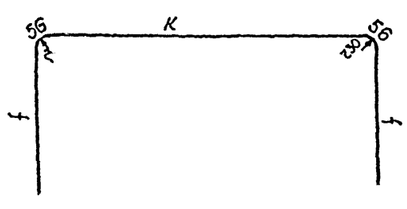

Марка каркаса	Поз	Наименование	Кол.	Масса ед.,кг	Масса каркаса кг
КР 14-М	1	Ø10 A_c-II ℓ=4740	1	2,92	9,34
	2	Ø16 A_c-II ℓ=2600	1	4,11	
	3	Ø10 A-I ℓ=186	21	0,11	
КР 16-М	1	Ø10 A_c-II ℓ=5150	1	3,18	13,62
	2	Ø22 A_c-II ℓ=2600	1	7,75	
	3	Ø10 A-I ℓ=240	18	0,15	
КР 18-М	1	Ø10 A_c-II ℓ=5430	1	3,35	14,38
	2	Ø22 A_c-II ℓ=2600	1	7,75	
	3	Ø10 A-I ℓ=350	15	0,22	

1. Арматура по ГОСТ 5781-82 периодического профиля из горячекатаной низколегированной стали класса A_c-II марки 10ГТ, гладкая из углеродистой горячекатаной стали класса А-1 марки Ст3сп
2. Соединение стержней производится с помощью контактной точечной сварки по ГОСТ 14098-91

Марка каркаса	Размеры, мм			
	d	e	f	K
КР14-М	20	145	936	2636
КР16-М	28	192	1161	2716
КР18-М	28	302	1271	2776

Исполнил	Коен В.			3.501.1-177.93.1-2-17
Проверил	Чупарнова			
Рук.пр.гр.	Чупарнова			
Гл.инж.пр.	Коен Б.		02.94	Каркас арматурный КР14-М; КР16-М; КР18-М
Нач.отд.	Ткаченко			Стад. Р; Лист; Листов 1
Н.контр.	Миронова			АО "ТРАНСМОСТ"

Инв.№ подл. | Подпись и дата | Взам.инв.№

1-1

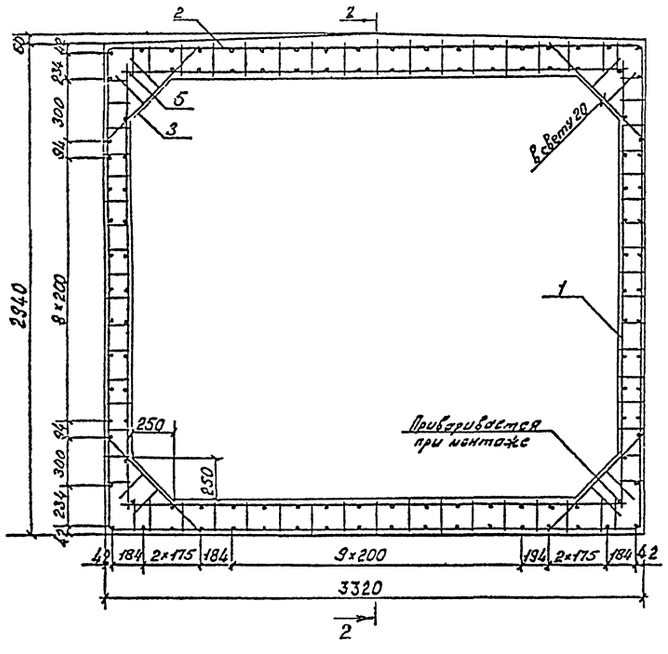

2-2

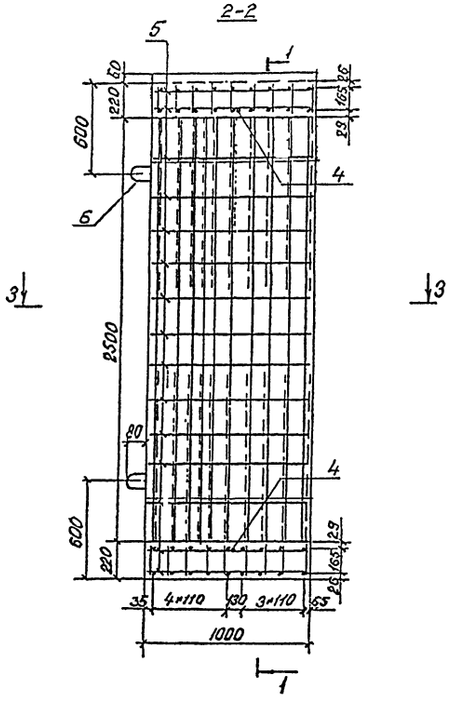

Поз.	Наименование	Кол.	Обозначение документа
1	Каркас КР 19-М	20	3.501.1-177.93.1-2-21
2	Каркас КР 20-М.	18	-22
3	Каркас КР 46-М.	20	-28
4	ф16 A_c-II; ℓ=3130; 4,95кг	2	без черт.
5	ф8 A-I; ℓ=950; 0,38кг	116	без черт.
6	ф18 A-I; ℓ=1440; 2,88кг	4	без черт.
	Бетон В35, м³	2,49	
	Масса блока, т	6,2	

3-3

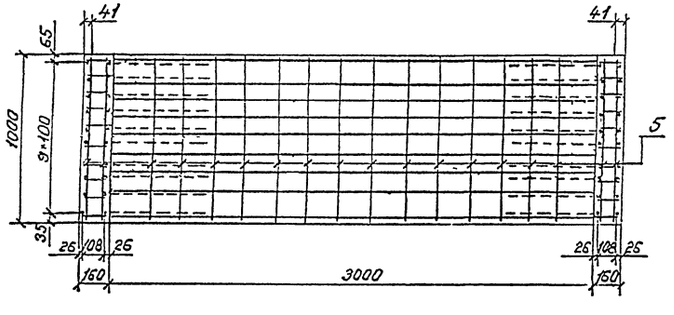

Поз.6

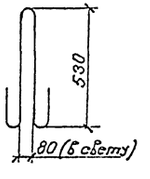

1. Марка бетона по водонепроницаемости не ниже W6, по морозостойкости F300.
2. Арматура по ГОСТ 5781-82 периодического профиля из горячекатаной низколегированной стали класса A_c-II марки 10ГТ, гладкая из горячекатаной углеродистой стали класса A-I марки Ст3сп.
3. Порядок сборки пространственного арматурного каркаса приведен в пояснительной записке.
4. Ведомость расхода стали приведена на листе 90ВМ.

Исполнил	Коен В			3.501.1-177.93.1-2-18	
Проверил	Чупарнова				
Нач.гр.пр.	Чупарнова				
Гл.инж.пр.	Коен Б		02.94	Звено ЗП16.100-М.	Стадия: Р; Лист: ; Листов: 1
Нач.отд.	Ткаченко				АО "ТРАНСМОСТ"
Н.контр.	Миронова				

Инв.№ подл. | Подпись и дата | Взам.инв.№ | Инв.№ дубл. | Подпись и дата

1-1

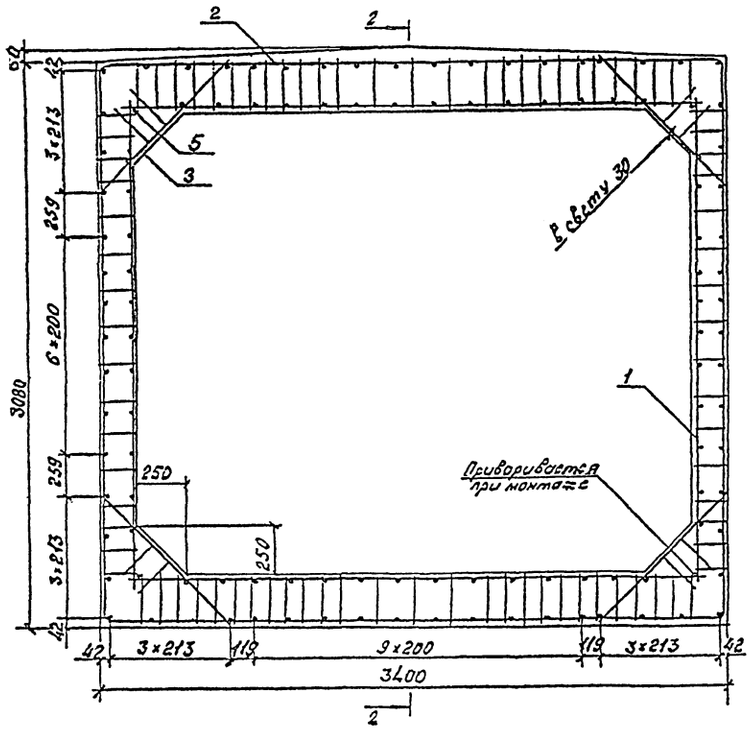

2-2

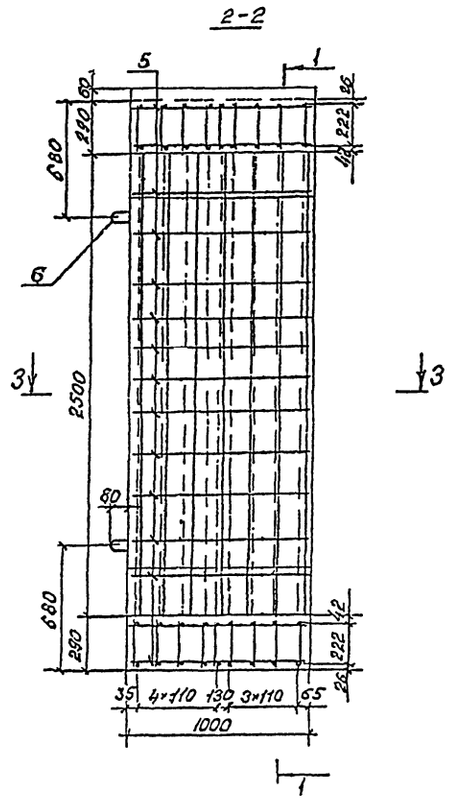

Поз.	Наименование	Кол.	Обозначение документа
1	Каркас КР21-М	10	3.501.1-177.93.1-2-21
2	Каркас КР22-М	18	-22
3	Каркас КР47-М	20	-28
4	ф10 A_c-II; ℓ=2630; 1,62кг	4	без черт.
5	ф8 A-I; ℓ=960; 0,38кг	116	без черт.
6	ф20 A-I, ℓ=1560; 3,85кг	4	без черт.
	Бетон В35, $м^3$	3,20	
	Масса блока, т	8,0	

1 Марка бетона по водонепроницаемости не ниже W6, по морозостойкости F300.

2. Арматура по ГОСТ5781-82 периодического профиля из горячекатаной низколегированной стали класса A_c-II марки 10ГТ, гладкая из горячекатаной углеродистой стали класса A-I марки Ст3сп.

3. Порядок сборки пространственного арматурного каркаса приведен в пояснительной записке.

4. Ведомость расхода стали приведена на листе 90ВМ.

3-3

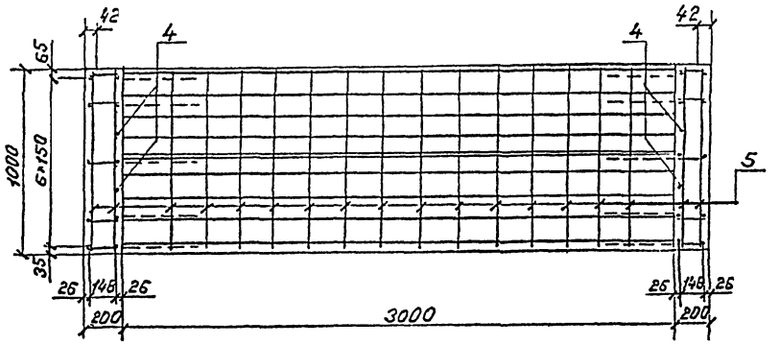

Поз.6

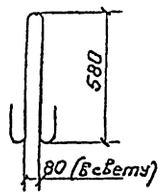

Исполнил	Коен В.	Коен	
Проверил	Чупарнова		
Рук.пр.гр.	Чупарнова		
Гл.инж.пр.	Коен Б.		02.94
Нач.отд.	Ткаченко		
Н.контр.	Миронова		

3.501.1-177.93.1-2-19

Звено ЗП17.100-М.

Стадия	Лист	Листов
Р		1

АО "ТРАНСМОСТ"

Согласовано: Гл.спец.ОТП Васин

Инв.№подл. | Подпись и дата | Взам.инв.№

1-1

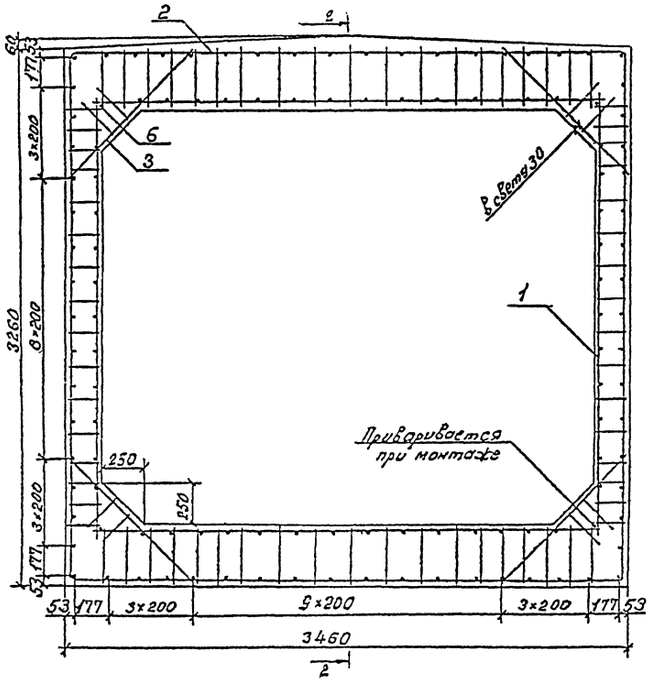

2-2

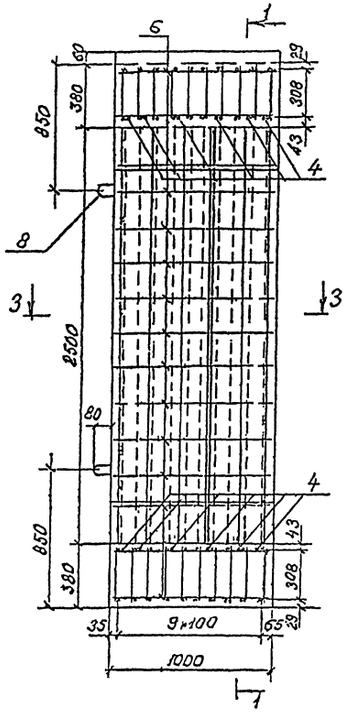

3-3

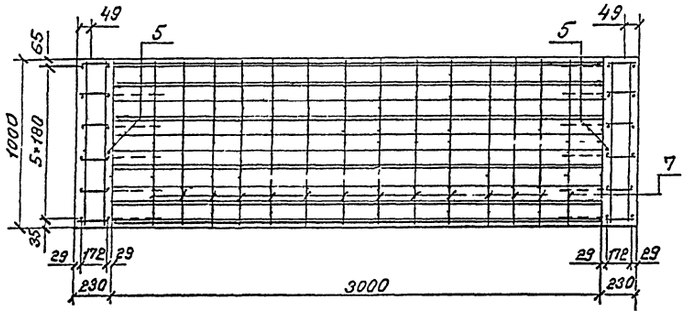

Поз.8

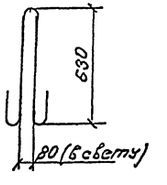

Поз.	Наименование	Кол.	Обозначение документа
1	Каркас КР23-М	12	3.501.1-177.93.1-2-21
2	Каркас КР24-М	20	-22
3	Каркас КР48-М	20	-28
4	ф25 А-II; ℓ = 3130; 12,05кг	12	Без черт.
5	ф16 Ас-II; ℓ = 2640; 4,17кг	2	Без черт.
6	ф8 А-I, ℓ = 960; 0,38кг	92	Без черт.
7	ф10 Ас-II; ℓ = 960; 0,59кг	28	Без черт.
8	ф22 А-I; ℓ = 1670; 4,98кг	4	Без черт.
	Бетон В 35, м³	4,02	
	Масса блока, т	10,0	

1. Марка бетона по водонепроницаемости не ниже W6, по морозостойкости F300.
2. Арматура по ГОСТ 5781-82 периодического профиля из горячекатаной низколегированной стали класса Ас-II марки 10ГТ, гладкая из горячекатаной углеродистой стали класса А-I марки Ст3сп.
3. Порядок сборки пространственного арматурного каркаса приведен в пояснительной записке.
4. Ведомость расхода стали приведена на листе 90ВМ.

Согласовано:

Инв.№подл. | Подпись и дата | Взам.инв.№ | Инв.№дубл. | Подпись и дата

Исполнил	Коен В.			3.501.1-177.93.1-2-20	
Проверил	Чупарнова				
Рук.Арх.гр.	Чупарнова				
Гл.инж.пр.	Коен Б.		02.94		
Нач.отд.	Ткаченко				
				Звено 3П18.100-М	Стадия: Р; Лист: ; Листов: 1
Н.контр.	Миронова				АО "ТРАНСМОСТ"

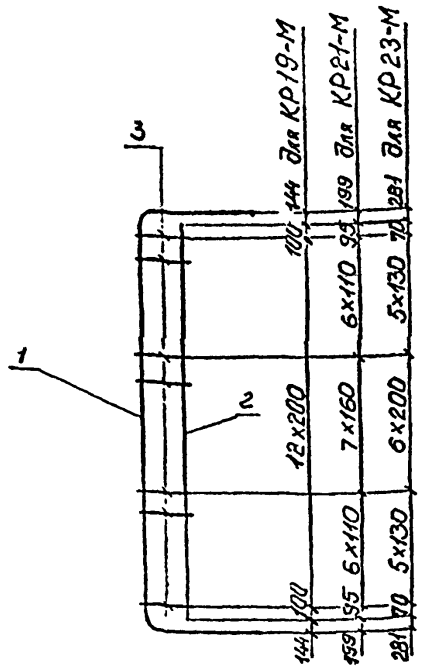

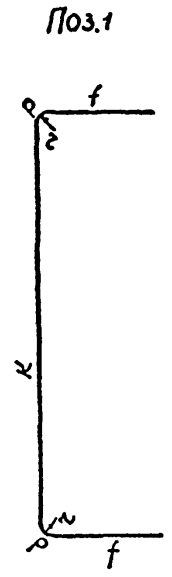

Марка каркаса	Поз	Наименование	Кол.	Масса ед., кг	Масса каркаса кг
КР19-М	1	Ø10 A_c-II ℓ=3770	1	2,32	5,09
	2	Ø10 A_c-II ℓ=2600	1	1,60	
	3	Ø10 A-I ℓ=118	13	0,09	
КР21-М	1	Ø10 A_c-II ℓ=3990	1	2,46	6,48
	2	Ø10 A_c-II ℓ=2630	1	1,62	
	3	Ø10 A-I ℓ=188	20	0,12	
КР23-М	1	Ø16 A_c-II ℓ=4410	1	6,97	13,35
	2	Ø16 A_c-II ℓ=2640	1	4,17	
	3	Ø10 A-I ℓ=212	17	0,13	



1. Арматура по ГОСТ 5781-82 периодического профиля из горячекатаной низколегированной стали класса A_c-II марки 10ГТ, гладкая из углеродистой горячекатаной стали класса А-1 марки Ст3сп.
2. Соединение стержней производится с помощью контактной точечной сварки по ГОСТ 14098-91.

Марка каркаса	Размеры, мм					
	d	e	f	к	р	r
КР19-М	20	108	421	2816	56	30
КР21-М	20	148	461	2956	56	30
КР23-М	20	172	571	3088	90	48

Исполнил	Коен В.			3.501.1-177.93.1-2-21	
Проверил	Чуларнова				
Рук.пр.гр.	Чуларнова				
Гл.инж.пр.	Коен Б.		02.94	Каркас арматурный КР19-М;КР21-М;КР23-М	Стад. Р; Лист; Листов 1
Нач.отд.	Ткаченко				АО "ТРАНСМОСТ"
Н.контр.	Миронова				

Инв.№подл. | Подпись и дата | Взам.инв.№

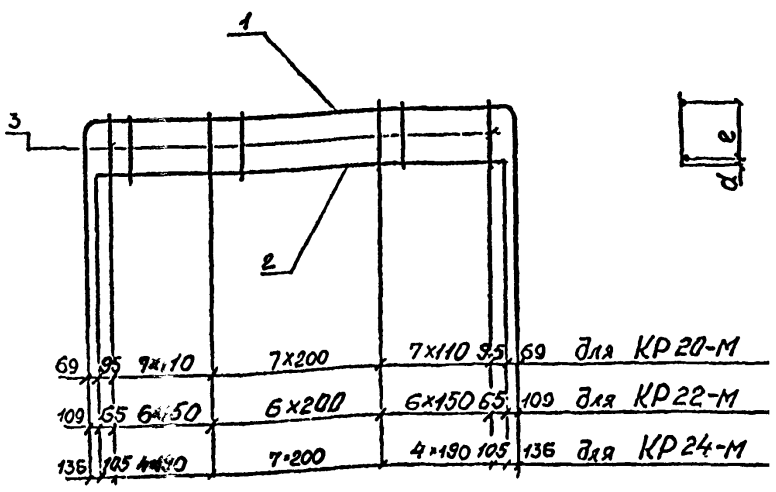

Марка каркаса	Поз	Наименование	Кол	Масса ед.,кг	Масса каркаса кг
КР20-М	1	Ø10 A_c-II ℓ=5600	1	3,45	11,26
	2	Ø16 A_c-II ℓ=3130	1	4,95	
	3	Ø10 A-I ℓ=205	22	0,13	
КР22-М	1	Ø10 A_c-II ℓ=6200	1	3,83	16,39
	2	Ø22 A_c-II ℓ=3130	1	9,33	
	3	Ø10 A-I ℓ=270	19	0,17	
КР24-М	1	Ø16 A_c-II ℓ=6530	1	10,32	27,49
	2	Ø25 A_c-II ℓ=3130	1	12,05	
	3	Ø12 A-I ℓ=360	16	0,32	

Поз.1

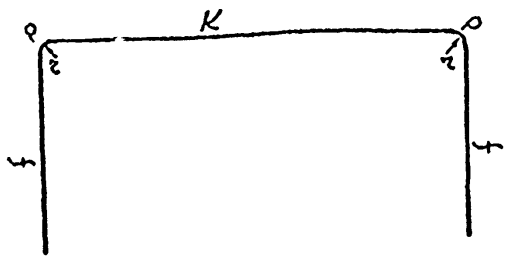

1. Арматура по ГОСТ 5781-82 периодического профиля из горячекатаной низколегированной стали класса A_c-II марки 10ГТ, гладкая из углеродистой горячекатаной стали класса А-1 марки Ст3сп.
2. Соединение стержней производится с помощью контактной точечной сварки по ГОСТ 14098-91.

Марка каркаса	Размеры, мм					
	d	e	f	к	р	r
КР20-М	20	165	1146	3196	56	30
КР22-М	28	222	1406	3276	56	30
КР24-М	32	308	1531	3288	90	48

Исполнил	Коен В.			3.501.1-177.93.1-2-22	
Проверил	Чуларнова				
Рук.пр.гр.	Чуларнова				
Гл.инж.пр.	Коен Б.		02.94	Каркас арматурный КР20-М;КР22-М;КР24-М.	Стад. Р; Лист; Листов 1
Нач.отд.	Ткаченко				АО "ТРАНСМОСТ"
Н.контр.	Миронова				

Инв.№подл. | Подпись и дата | Взам.инв.№

1-1

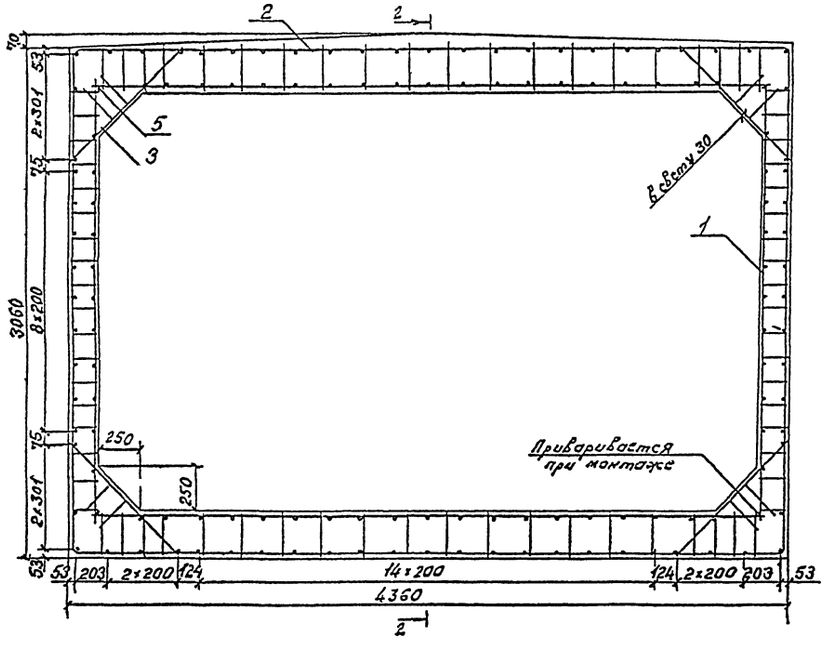

2-2

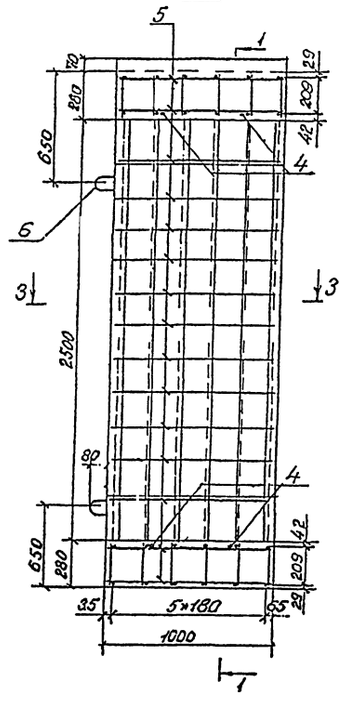

3-3

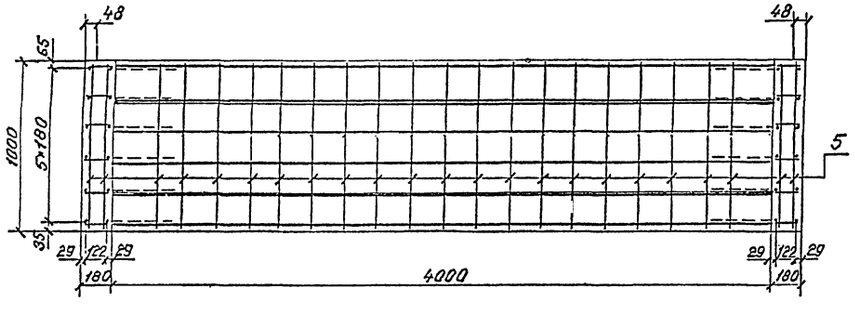

Поз.6

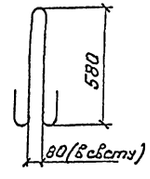

Поз.	Наименование	Кол.	Обозначение документа
1	Каркас КР 25-М	12	3.501.1-177.93.1-2-25
2	Каркас КР 26-М	12	-27
3	Каркас КР 49-М	20	-28
4	ф22 A_c-II; ℓ=4130; 12,31кг	4	Без черт.
5	ф8 A-I; ℓ=960; 0,38кг	136	Без черт.
6	ф20 A-I; ℓ=1560; 3,85кг	4	Без черт.
	Бетон В35, м³	3,62	
	Масса блока, т	9,1	

1. Марка бетона по водонепроницаемости не ниже W6, по морозостойкости F300.
2. Арматура по ГОСТ 5781-82 периодического профиля из горячекатаной низколегированной стали класса A_c-II марки 10ГТ, гладкая из горячекатаной углеродистой стали класса A-I марки Ст3сп.
3. Порядок сборки пространственного арматурного каркаса приведен в пояснительной записке.
4. Ведомость расхода стали приведена на листе 9ОВМ.

Исполнил	Коен В.	Коен		3.501.1-177.93.1-2-23
Проверил	Чупарнова			
Рук.пр.гр.	Чупарнова			
Гл.инж.пр.	Коен Б.		02.94	
Нач.отд.	Ткаченко			Звено ЗП19.10.0-М
Н.контр.	Миронова			

Стадия	Лист	Листов
Р		1

АО "ТРАНСМОСТ"

Инв.№подл. | Подпись и дата | Взам.инв.№ | Инв.№дубл. | Подпись и дата

1-1

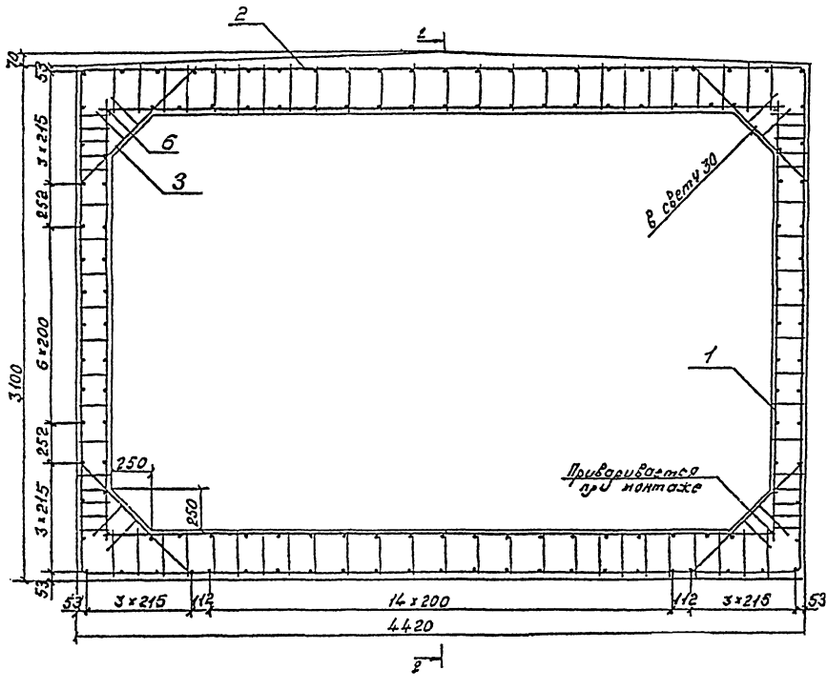

2-2

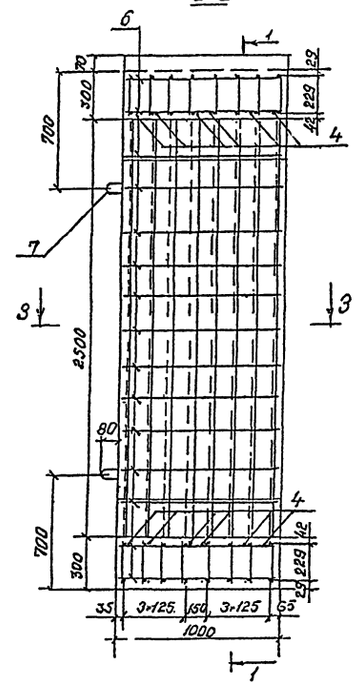

3-3

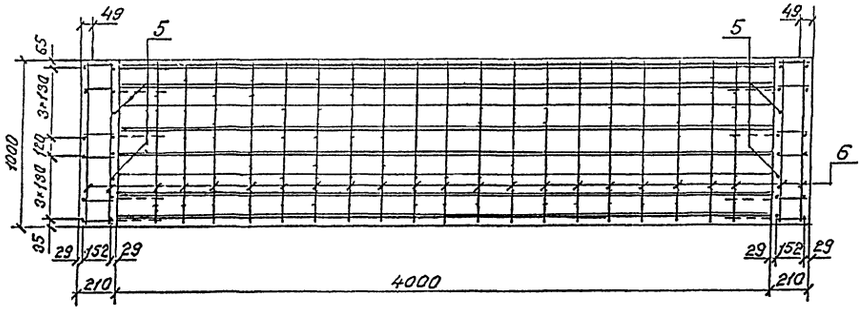

Поз.7

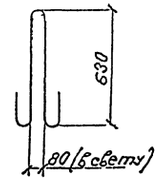

Поз.	Наименование	Кол.	Обозначение документа
1	Каркас КР27-М	12	3.501.1-177.93.1-2-26
2	Каркас КР28-М	16	-27
3	Каркас КР50-М	20	-28
4	ф22 A_c-II; l=4130; 12,31 кг	12	Без черт.
5	ф16 A_c-II; l=2630; 4,16 кг	4	Без черт.
6	ф8 A-I; l=960; 0,38 кг	136	Без черт.
7	ф22 A-I; l=1670; 4,98 кг	4	Без черт.
	Бетон В35, м³	3,99	
	Масса блока, т	10,0	

1. Марка бетона по водонепроницаемости не ниже W6, по морозостойкости F300.
2. Арматура по ГОСТ 5781-82 периодического профиля: из горячекатаной низколегированной стали класса A_c-II марки 10ГТ, гладкая из горячекатаной углеродистой стали класса A-I марки Ст3сп.
3. Порядок сборки пространственного арматурного каркаса приведен в пояснительной записке.
4. Ведомость расхода стали приведена на листе 90ВМ.

Исполнил	Косн В.			3.501.1-177.93.1-2-24	
Проверил	Чупрунова				
Нач.пр.гр.	Чупрунова				
Гл.инж.пр.	Коен Б.		12.84		
Нач.отд.	Ткаченко			Звено 3П20.100-М.	Стадия: Р; Пист: —; Пистов: 1
Н.контр.	Миронова				АО "ТРАНСМОСТ"

Инв.№подл. | Подпись и дата | Взам.инв.№ | Инв.№дубл. | Подпись и дата

1-1

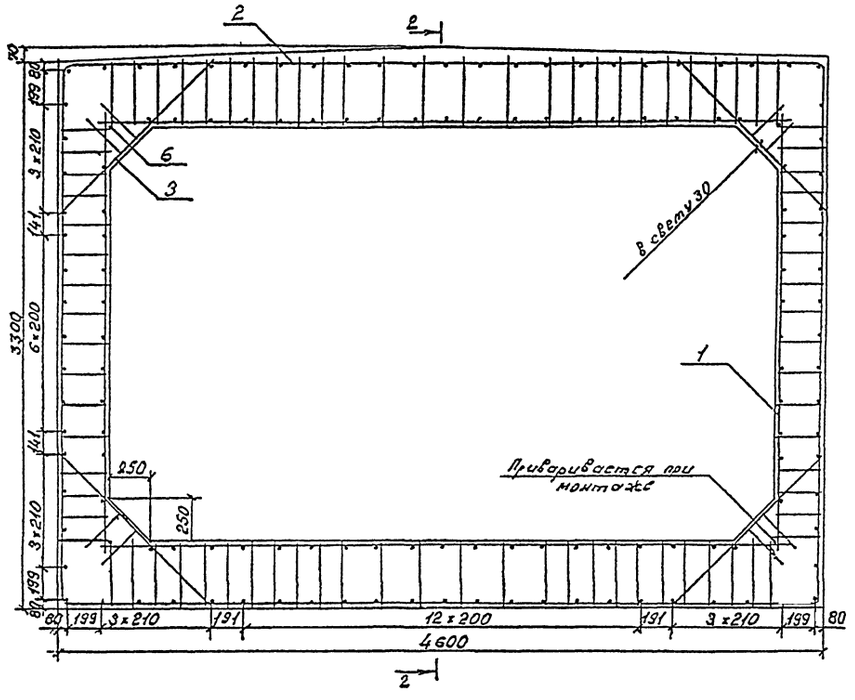

2-2

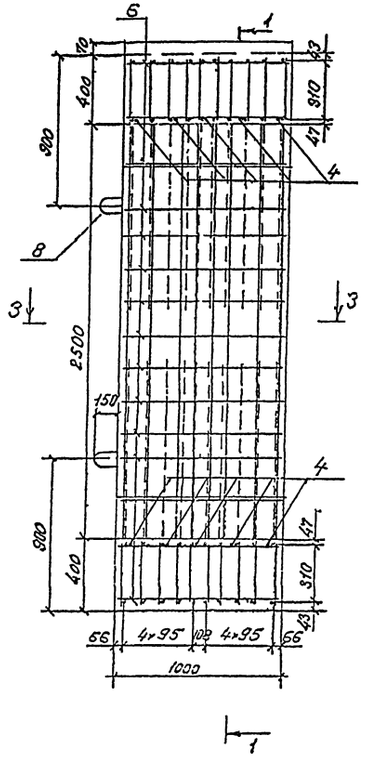

3-3

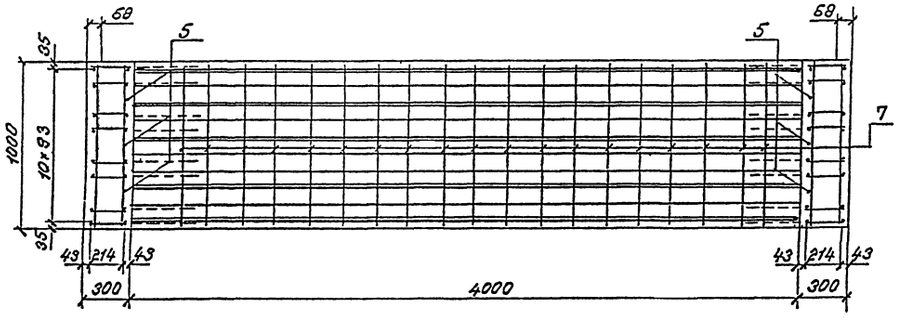

Поз. 8

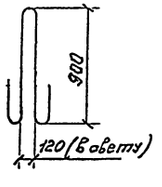

Поз.	Наименование	Кол.	Обозначение документа
1	Каркас КР29-М	16	3.501.1-177.93.1-2-26
2	Каркас КР30-М	20	-27
3	Каркас КР51-М	20	-28
4	ф32 Ас-II; ℓ=4160; 25,25кг	10	Без черт.
5	ф25 Ас-II; ℓ=2660; 10,24кг	6	Без черт.
6	ф8 А-I; ℓ=960; 0,38кг	102	Без черт.
7	ф10 Ас-II; ℓ=960; 0,59кг	38	Без черт.
8	ф25 А-I; ℓ=2400; 9,24кг	4	Без черт.
	Бетон В35, м³	5,50	
	Масса блока, т	13,7	

1. Марка бетона по водонепроницаемости не ниже W6, по морозостойкости F300.
2. Арматура по ГОСТ 5781-82 периодического профиля из горячекатаной низколегированной стали класса Ас-II марки 10ГТ, гладкая из горячекатаной углеродистой стали класса А-I марки Ст3сп.
3. Порядок сборки пространственного арматурного каркаса приведен в пояснительной записке.
4. Ведомость расхода стали приведена на листе 90ВМ.
5. Допускается изготовление звеньев длиной 75см. При этом количество каркасов и отдельных стержней принимается пропорционально длине звена.

Исполнил	Коен В.			3.501.1-177.93.1-2-25
Проверил	Чухарнова			
Нач.пр.гр.	Чухарнова			
Гл.инж.пр.	Коен Б.		12.94	Звено ЗП21.100-М
Нач.отд.	Ткаченко			
Н.контр.	Миронова			

Стадия	Лист	Листов
Р		1

АО "ТРАНСМОСТ"

Инв.№подл. | Подпись и дата | Взам.инв.№ | Инв.№дубл. | Подпись и дата

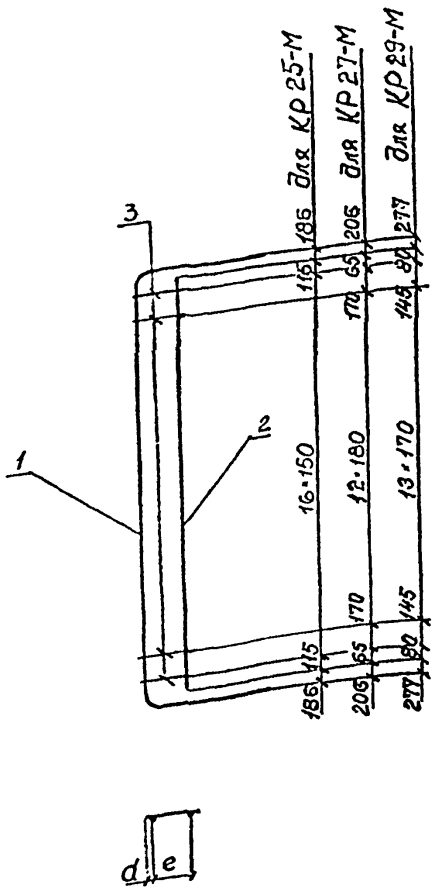

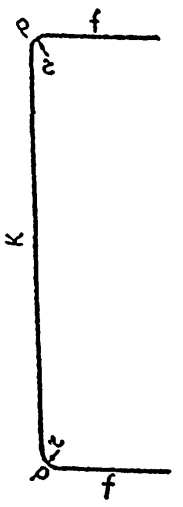

Марка каркаса	Поз.	Наименование	Кол	Масса ед., кг	Масса каркаса кг
КР25-М	1	Ø16 A_c-II ℓ=3970	1	6,27	12,13
	2	Ø16 A_c-II ℓ=2630	1	4,16	
	3	Ø10 A-I ℓ=162	17	0,10	
КР27-М	1	Ø16 A_c-II ℓ=4230	1	6,68	12,64
	2	Ø16 A_c-II ℓ=2630	1	4,16	
	3	Ø10 A-I ℓ=192	15	0,12	
КР29-М	1	Ø25 A_c-II ℓ=4590	1	17,67	30,63
	2	Ø25 A_c-II ℓ=2660	1	10,24	
	3	Ø10 A-I ℓ=280	16	0,17	

1. Арматура по ГОСТ 5781-82 периодического профиля из горячекатаной низколегированной стали класса A_c-II марки 10ГТ, гладкая из углеродистой горячекатаной стали класса А-1 марки Ст3сп.
2. Соединение стержней производится с помощью контактной точечной сварки по ГОСТ 14098-91.

Марка каркаса	Размеры, мм					
	d	e	f	K	P	r
КР25-М	20	122	451	2888	90	48
КР27-М	20	152	561	2928	90	48
КР29-М	33	214	637	3036	140	75

Исполн.	Коен В.			3.501.1-177.93.1-2-26	
Проверил	Чупарнова				
Нач.пр.гр.	Чупарнова				
Гл.инж.пр.	Коен		02.94	Каркас арматурный КР25-М; КР27-М; КР29-М.	Стад. Р; Лист; Листов 1
Нач.отд.	Ткаченко				АО "ТРАНСМОСТ"
Н.контр.	Миронова				

Инв.№ подл. | Подпись и дата | Взам.инв.№

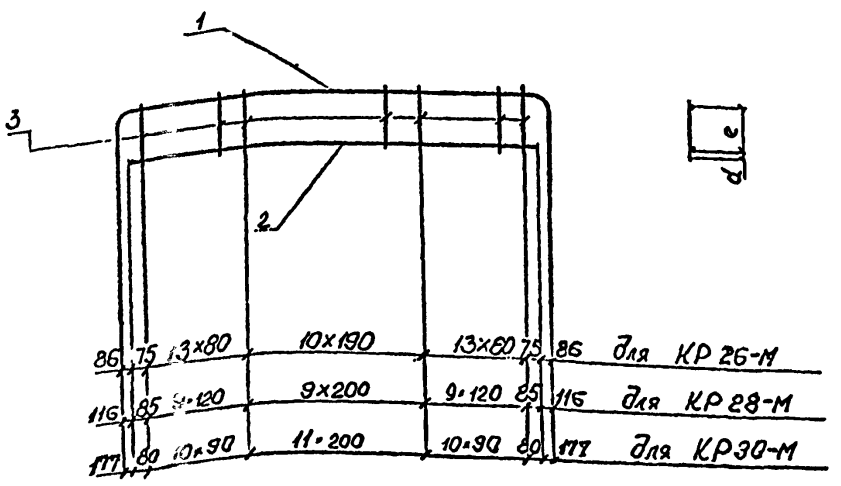

Поз.1

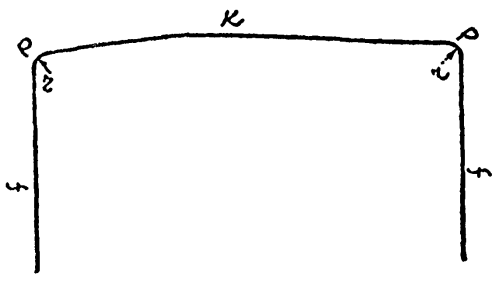

Марка каркаса	Размеры, мм					
	d	e	f	K	P	r
КР26-М	31	209	1431	4188	90	48
КР28-М	31	229	1431	4248	90	48
КР30-М	37	310	1447	4336	140	75

Марка каркаса	Поз.	Наименование	Кол	Масса ед., кг	Масса каркаса кг
КР26-М	1	Ø16 A_c-II ℓ=7230	1	11,42	32,24
	2	Ø22 A_c-II ℓ=4130	1	12,31	
	3	Ø12 A-I ℓ=260	37	0,23	
КР28-М	1	Ø16 A_c-II ℓ=7290	1	11,52	30,83
	2	Ø22 A_c-II ℓ=4130	1	12,31	
	3	Ø12 A-I ℓ=280	28	0,25	
КР30-М	1	Ø25 A_c-II ℓ=7510	1	28,91	66,04
	2	Ø32 A_c-II ℓ=4160	1	26,25	
	3	Ø12 A-I ℓ=380	32	0,34	

1. Арматура по ГОСТ 5781-82 периодического профиля из горячекатаной низколегированной стали класса A_c-II марки 10ГТ, гладкая из углеродистой горячекатаной стали класса А-1 марки Ст3сп.
2. Соединение стержней производится с помощью контактной точечной сварки по ГОСТ 14098-91.

Исполн.	Коен В.			3.501.1-177.93.1-2-27	
Проверил	Чупарнова				
Нач.пр.гр.	Чупарнова				
Гл.инж.пр.	Коен Б.		02.94	Каркас арматурный КР26-М; КР28-М; КР30-М.	Стад. Р; Лист; Листов
Нач.отд.	Ткаченко				АО "ТРАНСМОСТ"
Н.контр.	Миронова				

Инв.№ подл. | Подпись и дата | Взам.инв.№

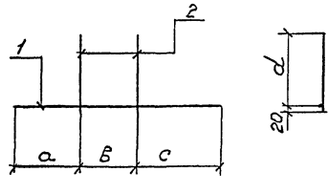

Марка каркаса	Размеры, мм			
	a	в	c	d
КР37-М	180	150	250	110
КР38-М	180	150	320	160
КР39-М	230	150	380	210
КР40-М	200	150	270	130
КР41-М	200	150	350	190
КР42-М	230	150	470	210
КР43-М	200	150	310	160
КР44-М	240	150	390	220
КР45-М	280	150	550	260
КР46-М	250	200	350	180
КР47-М	290	200	450	250
КР48-М	330	200	570	310
КР49-М	260	200	440	240
КР50-М	310	200	460	260
КР51-М	430	200	600	360

Марка каркаса	Поз.	Наименование	Кол.	Масса ед., кг	Масса каркаса, кг
КР37-М	1	ф10 Ас-II; ℓ=580	1	0,36	0,42
	2	ф6 А-I ; ℓ=130	2	0,03	
КР38-М	1	ф10 Ас-II; ℓ=650	1	0,40	0,48
	2	ф6 А-I ; ℓ=180	2	0,04	
КР39-М	1	ф10 Ас-II; ℓ=760	1	0,47	0,75
	2	ф10 Ас-II; ℓ=230	2	0,14	
КР40-М	1	ф10 Ас-II; ℓ=620	1	0,38	0,44
	2	ф6 А-I ; ℓ=150	2	0,03	
КР41-М	1	ф10 Ас-II; ℓ=700	1	0,43	0,69
	2	ф10 А-I ; ℓ=210	2	0,13	
КР42-М	1	ф10 Ас-II; ℓ=850	1	0,52	0,80
	2	ф10 Ас-II; ℓ=230	2	0,14	
КР43-М	1	ф10 Ас-II; ℓ=660	1	0,41	0,49
	2	ф6 А-I ; ℓ=180	2	0,04	
КР44-М	1	ф10 Ас-II; ℓ=780	1	0,48	0,78
	2	ф10 А-I ; ℓ=240	2	0,15	

Марка каркаса	Поз.	Наименование	Кол.	Масса ед., кг	Масса каркаса, кг
КР45-М	1	ф10 Ас-II; ℓ=980	1	0,60	0,94
	2	ф10 Ас-II; ℓ=280	2	0,17	
КР46-М	1	ф10 Ас-II; ℓ=800	1	0,49	0,57
	2	ф6 А-I ; ℓ=200	2	0,04	
КР47-М	1	ф10 Ас-II; ℓ=940	1	0,58	0,92
	2	ф10 Ас-II; ℓ=270	2	0,17	
КР48-М	1	ф10 Ас-II; ℓ=1100	1	0,68	1,08
	2	ф10 Ас-II; ℓ=330	2	0,20	
КР49-М	1	ф10 Ас-II; ℓ=900	1	0,56	0,76
	2	ф8 А-I ; ℓ=260	2	0,10	
КР50-М	1	ф10 Ас-II; ℓ=970	1	0,60	0,94
	2	ф10 Ас-II; ℓ=280	2	0,17	
КР51-М	1	ф10 Ас-II; ℓ=1230	1	0,76	1,23
	2	ф10 Ас-II; ℓ=380	2	0,23	

1. Арматура по ГОСТ 5781-82 периодического профиля из горячекатаной низколегированной стали класса Ас-II марки 10ГТ, гладкая из углеродистой горячекатаной стали класса А-I марки Ст3сп.
2. Соединение стержней производится с помощью контактной точечной сварки по ГОСТ 14098-91.

Исполнил	Коен В.			3.501.1-177.93.1-2-28
Проверил	Чупарнова			
Нач.пр.гр.	Чупарнова			
Гл.инж.пр.	Коен Б.		02.94	Каркас арматурный КР37-М..КР51-М
Нач.отд.	Ткаченко			
Н.контр.	Миронова			

Стадия	Лист	Листов
Р		1

АО "ТРАНСМОСТ"

Инв.№подл. | Подпись и дата | Взам.инв.№

1-1

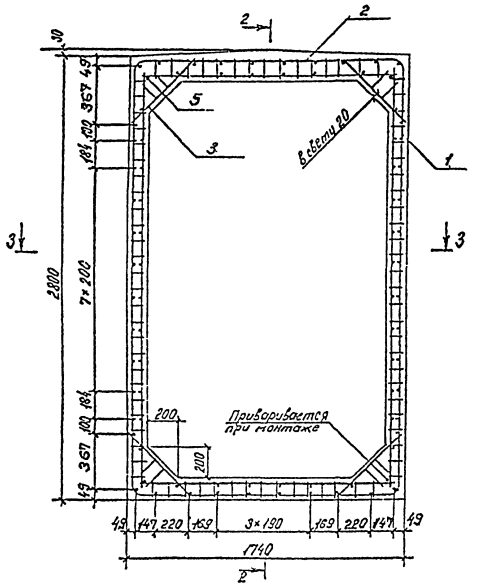

2-2

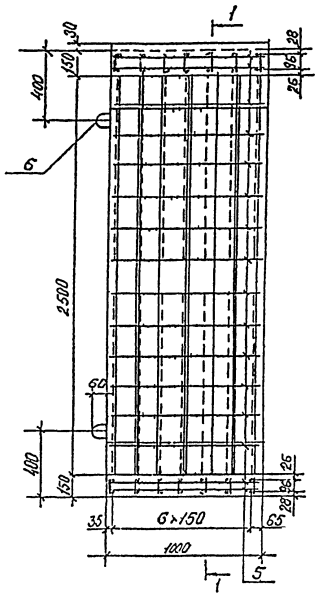

3-3

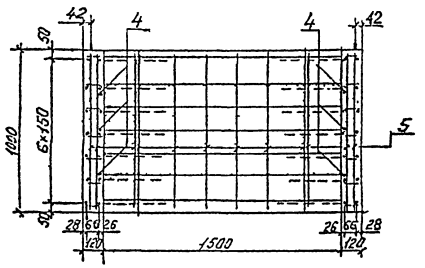

Поз.6

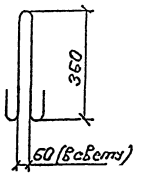

Поз.	Наименование	Кол.	Обозначение документа
1	Каркас КР 31-М	14	3.501.1-177.93.1-2-32
2	Каркас КР 32-М	14	-33
3	Каркас КР 37-М	20	-28
4	ф10 A_c-II; ℓ=2600; 1,60 кг	6	Без черт.
5	ф8 A-I; ℓ=960; 0,38 кг	84	Без черт.
6	ф12 A-I; ℓ=950; 0,84 кг	4	Без черт.
	Бетон В30, $м^3$	1,23	
	Масса блока, т	3,1	

1. Марка бетона по водонепроницаемости не ниже W6, по морозостойкости F300.
2. Арматура по ГОСТ 5781-82 периодического профиля из горячекатаной низколегированной стали класса A_c-II марки 10ГТ, гладкая из горячекатаной углеродистой стали класса A-I марки Ст3сп.
3. Порядок сборки пространственного арматурного каркаса приведен в пояснительной записке.
4. Ведомость расхода стали приведена на листе 90ВМ.

Исполнил	Коен В			3.501.1-177.93.1-2-29	
Проверил	Чупарнова				
Нач.отд	Чупарнова				
Гл.инж.пр	Коен Б.		02.94		
Нач.отд.	Ткаченко			Звено ЗП24.100-М	Стадия: Р; Лист: -; Листов: 1
Н.контр	Миронова				АО "ТРАНСМОСТ"

Инв.№подл. | Подпись и дата | Взам.инв.№ | Альбом 077 | Ассистент

1-1

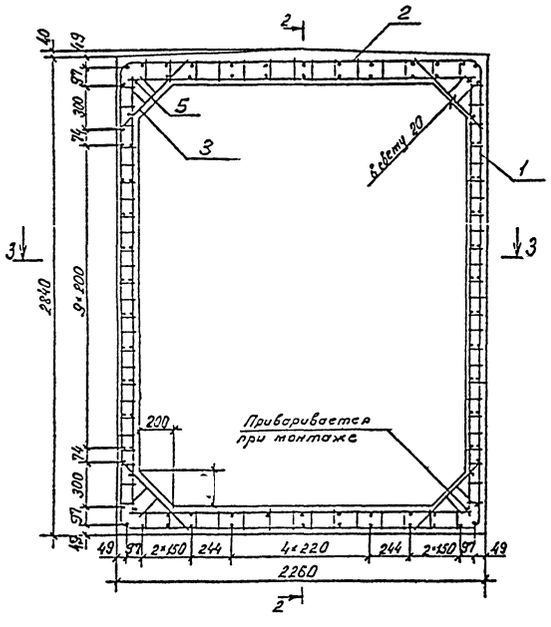

2-2

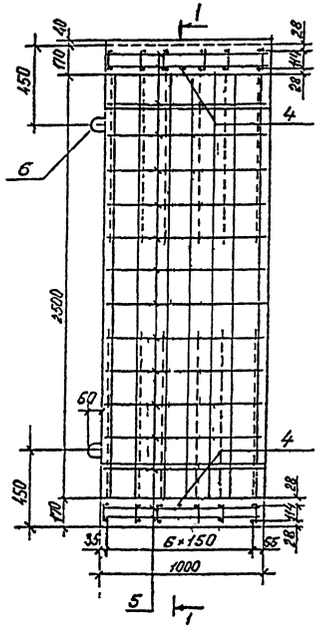

Поз.	Наименование	Кол.	Обозначение документа
1	Каркас КР 33-М	14	3.501.1-177.93.1-2-32
2	Каркас КР 34-М	12	-33
3	Каркас КР 40-М	20	-28
4	ф14 A_{II}-II; ℓ=2100; 2,54кг	2	без черт.
5	ф8 A-I; ℓ=950; 0,38кг	100	без черт.
6	ф14 A-I; ℓ=1110; 1,34кг	4	без черт.
	Бетон В 30, м³	1,54	
	Масса блока, т	3,9	

3-3

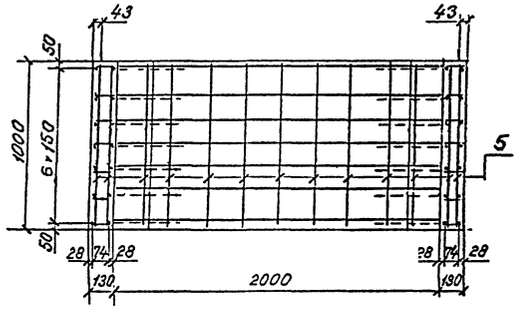

Поз. 6

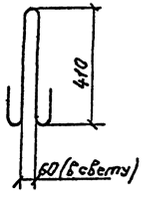

1. Марка бетона по водонепроницаемости не ниже W6, по морозостойкости F 300.
2. Арматура по ГОСТ 5781-82 периодического профиля из горячекатаной низколегированной стали класса A_{II}-II марки 10Г2, вязкая из горячекатаной углеродистой стали класса A-I марки Ст3сп.
3. Порядок сборки пространственного арматурного каркаса приведен в пояснительной записке.
4. Ведомость расхода стали приведена на листе 90ВМ.

Исполнил	Коен В.			3.501.1-177.93.1-2-30	
Гл.специал.	Чупарнова				
Нач.пр.гр.	Чупарнова				
Гл.инж.пр.	Коен Б.		02.94		
Нач.отд.	Ткаченко			Стадия: Р; Лист: ; Листов: 1	
Н.контр.	Миронова			Звено 3П23.100-М	АО "ТРАНСМОСТ"

Инв.№подл. | Подпись и дата | Взам.инв.№ | Согласовано Гл.спец.отд. Васин

1-1

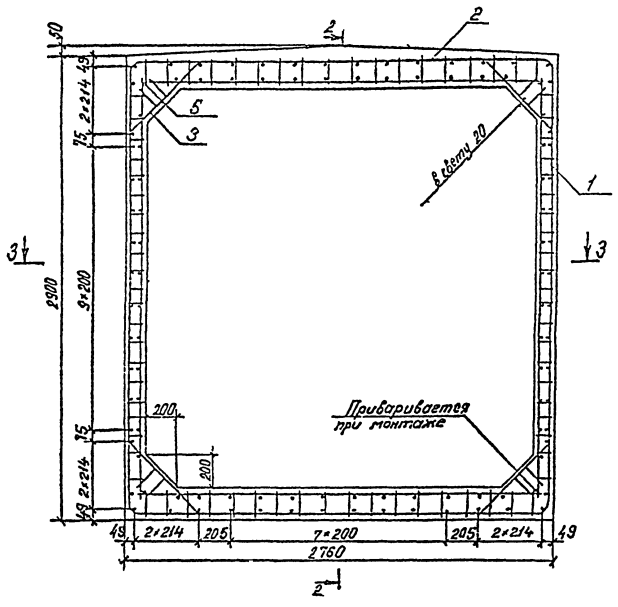

2-2

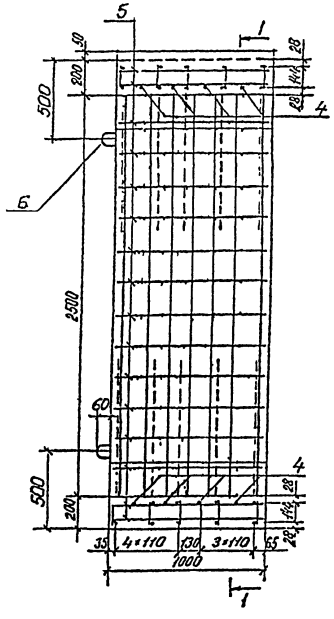

Поз.	Наименование	Кол.	Обозначение документа
1	Каркас КР 35-М	14	3.501.1-177.93.1-2-32
2	Каркас КР 36-М	10	-33
3	Каркас КР 43-М	20	-28
4	ф14 A_c-II; L=2600; 3,15кг	8	Без черт.
5	ф8 A-I; L=960; 0,38кг	108	Без черт.
6	ф16 A-I; L=1230; 1,94кг	4	Без черт.
	Бетон В35, м³	1,90	
	Масса блока, т	4,8	

3-3

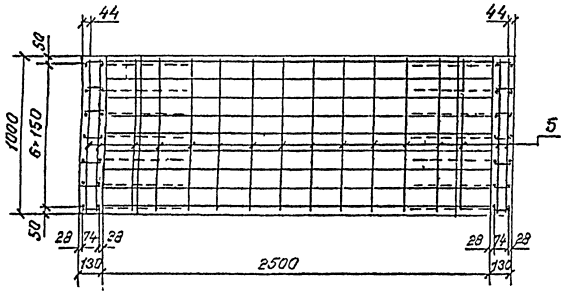

Поз.6

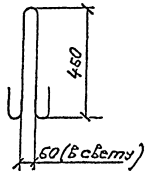

1 Марка бетона по водонепроницаемости не ниже W6, по морозостойкости F300.
2. Арматура по ГОСТ 5781-82 периодического профиля из горячекатаной низколегированной стали класса A_c-II марки 10ГТ, гладкая из горячекатаной углеродистой стали класса A-I марки Ст3сп.
3. Порядок сборки пространственного арматурного каркаса приведен в пояснительной записке.
4. Ведомость расхода стали приведена на листе 30ВМ.

Исполнил	Коен В.	Коен		3.501.1-177.93.1-2-31	
Проверил	Чупарнова				
Нач.пр гр	Чупарнова				
Гл.инж.пр	Коен Б		02.94		
Нач.отд.	Ткаченко			Звено ЗП26.100-М	Стадия: Р; Лист: ; Листов: 1
					АО "ТРАНСМОСТ"
Н.контр.	Муромов				

Согласовано:
Инв.№подл. | Подпись и дата | Взам.инв.№ | Инв.№дубл. | Подпись и дата

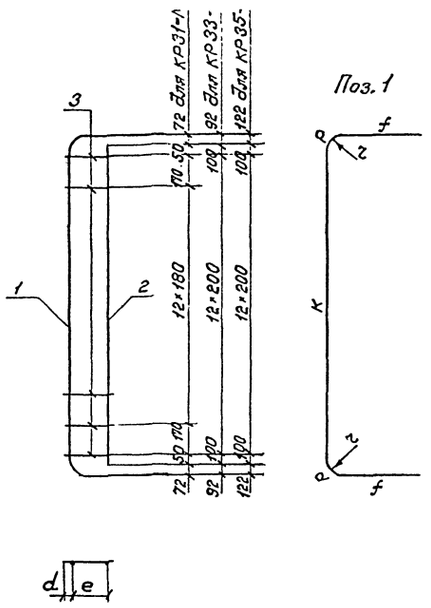

Марка каркаса	Поз.	Наименование	Кол.	Масса ед., кг	Масса каркаса, кг
КР 31-М	1	ф14 Ас-II ; ℓ=3470	1	4,20	6,10
	2	ф10 Ас-II ; ℓ=2600	1	1,60	
	3	ф6 А-I ; ℓ=106	15	0,02	
КР 33-М	1	ф14 Ас-II ; ℓ=3560	1	4,31	7,85
	2	ф14 Ас-II ; ℓ=2600	1	3,15	
	3	ф6 А-I ; ℓ=114	13	0,03	
КР 35-М	1	ф14 Ас-II ; ℓ=3760	1	4,55	8,09
	2	ф14 Ас-II ; ℓ=2600	1	3,15	
	3	ф6 А-I ; ℓ=114	13	0,03	

Марка каркаса	Размеры, мм					
	d	e	f	K	p	z
КР 31-М	20	66	334	2644	79	42
КР 33-М	20	74	359	2684	79	42
КР 35-М	20	74	429	2744	79	42

1. Арматура по ГОСТ 5781-82 периодического профиля из горячекатаной низколегированной стали класса Ас-II марки 10ГТ, гладкая из углеродистой горячекатаной стали класса А-I марки Ст3сп.
2. Соединение стержней производится с помощью контактной точечной сварки по ГОСТ 14098-91.

Исполнил	Коен В.			3.501.1-177.93.1-2-32	
Проверил	Чупарнова				
Нач.пр.гр.	Чупарнова				
Гл.инж.пр.	Коен Б.		02.94	Каркас арматурный КР 31-М; КР 33-М; КР 35-М.	Стадия: Р; Лист: ; Листов: 1
Нач.отд.	Ткаченко				АО "ТРАНСМОСТ"
Н.контр.	Миронова				

Инв.№подл. | Подпись и дата | Взам.инв.№

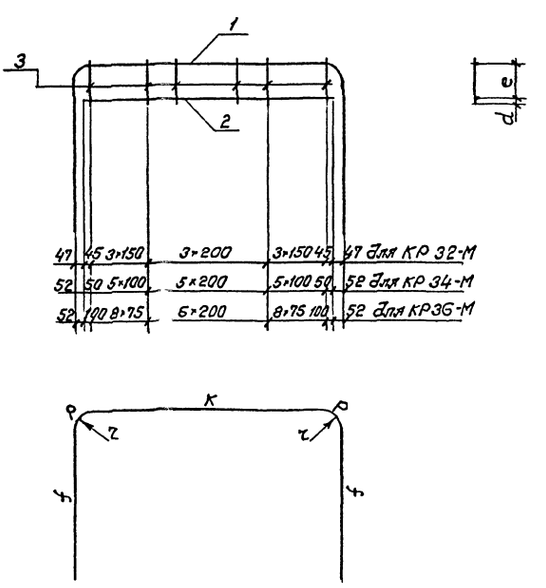

Марка каркаса	Поз.	Наименование	Кол.	Масса ед., кг	Масса каркаса, кг
КР 32-М	1	ф14 Ас-II ; ℓ=3710	1	4,49	6,27
	2	ф10 Ас-II ; ℓ=1590	1	0,98	
	3	ф10 А-I ; ℓ=136	10	0,08	
КР 34-М	1	ф14 Ас-II ; ℓ=4420	1	5,35	9,49
	2	ф14 Ас-II ; ℓ=2100	1	2,54	
	3	ф10 А-I ; ℓ=154	16	0,10	
КР 36-М	1	ф14 Ас-II ; ℓ=5240	1	6,34	13,17
	2	ф14 Ас-II ; ℓ=2600	1	3,15	
	3	ф12 А-I ; ℓ=184	23	0,16	

Марка каркаса	Размеры, мм					
	d	e	f	K	p	z
КР 32-М	20	96	984	1584	79	42
КР 34-М	20	114	1079	2104	79	42
КР 36-М	20	144	1239	2604	79	42

1. Арматура по ГОСТ 5781-82 периодического профиля из горячекатаной низколегированной стали класса Ас-II марки 10ГТ, гладкая из углеродистой горячекатаной стали класса А-I марки Ст3сп.
2. Соединение стержней производится с помощью контактной точечной сварки по ГОСТ 14098-91.

Исполнил	Коен В.			3.501.1-177.93.1-2-33	
Проверил	Чупарнова				
Нач.пр.гр.	Чупарнова				
Гл.инж.пр.	Коен Б.		02.94	Каркас арматурный КР 32-М; КР 34-М; КР 36-М.	Стадия: Р; Лист: ; Листов: 1
Нач.отд.	Ткаченко				АО "ТРАНСМОСТ"
Н.контр.	Миронова				

Инв.№подл. | Подпись и дата | Взам.инв.№

1-1

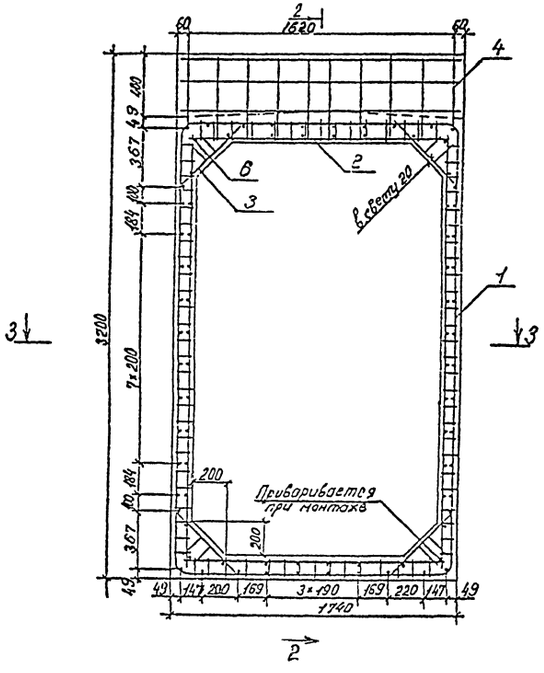

2-2

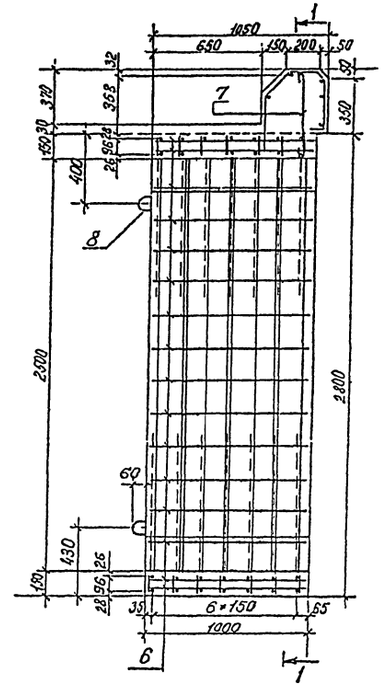

Поз.	Наименование	Кол.	Обозначение документа
1	Каркас КР. 31-М	14	3.501.1-177.93.1-2-32
2	Каркас КР 32-М	14	-33
3	Каркас КР 37-М	20	÷28
4	Каркас КП 1-М	1	-42
5	Ф10 Ас-II; ℓ=2600; 1,60кг	6	без черт.
6	Ф8 А-I; ℓ=960; 0,38кг	84	без черт.
7	Ф8 А-I; ℓ=620; 0,24кг	10	без черт.
8	Ф14 А-I; ℓ=1120; 1,36кг	4	без черт.
	Бетон В30, м³	1,49	
	Масса блока, т	3,7	

3-3

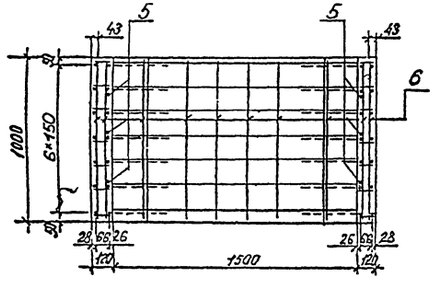

Поз. 7

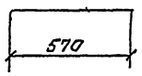

Поз. 8

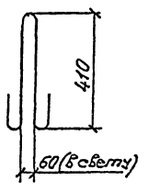

1. Марка бетона по водонепроницаемости не ниже W6, по морозостойкости F300.
2. Арматура по ГОСТ 5781-82 периодического профиля из горячекатаной низколегированной стали класса Ас-II марки 10ГТ, гладкая из горячекатаной углеродистой стали класса А-I марки Ст3сп.
3. Порядок сборки пространственного арматурного каркаса приведен в пояснительной записке.
4. Ведомость расхода стали приведена на листе 90ВМ.

Исполнит.	Коен В	Коен		3.501.1-177.93.1-2-34
Проверил	Чупарнова			
Нач.пр.гр.	Чупарнова			
Гл.инж.пр.	Коен Б.		02.94	Звено ЗП29-М.
Нач.отд.	Ткаченко			
Н.контр.	Миронова			

Стадия	Лист	Листов
Р		1

АО "ТРАНСМОСТ"

1-1

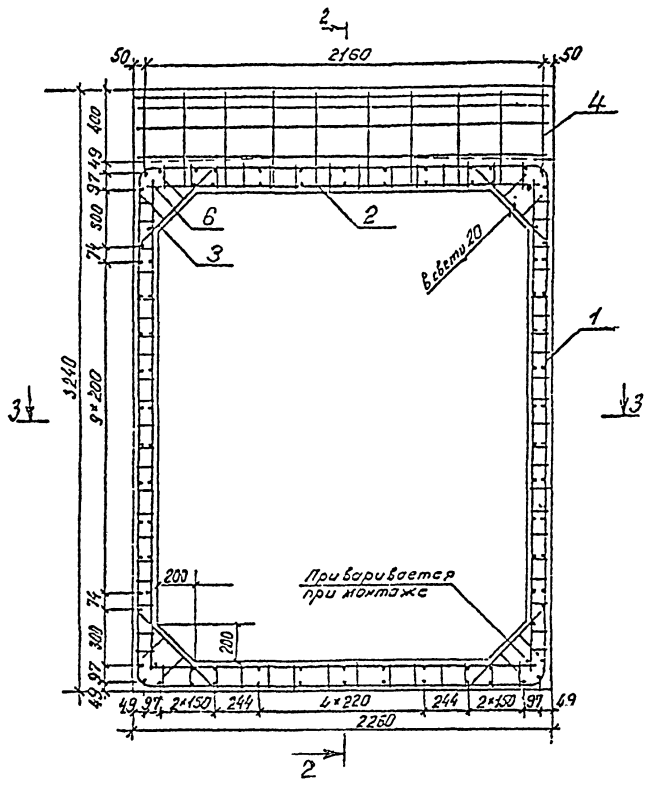

2-2

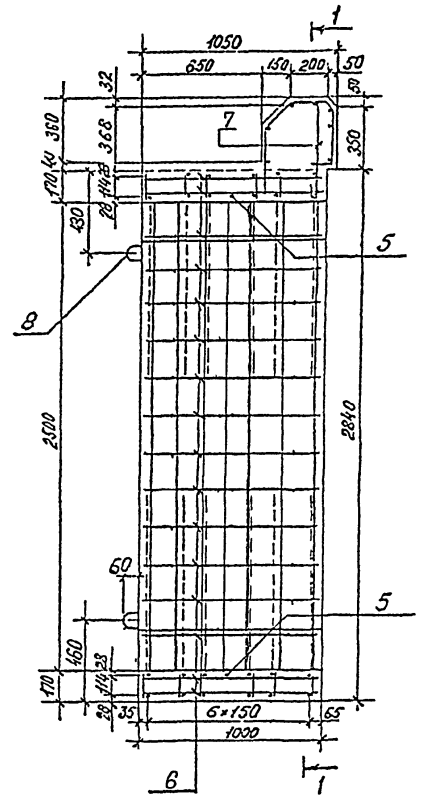

3-3

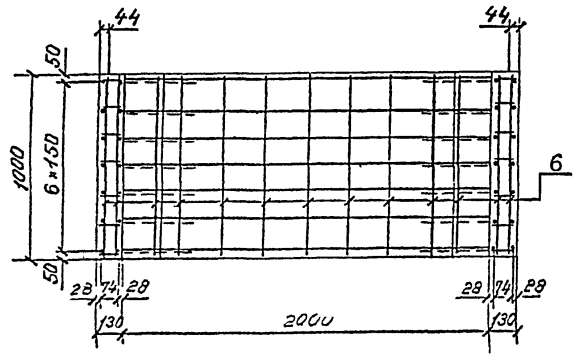

Поз. 7

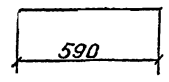

Поз. 8

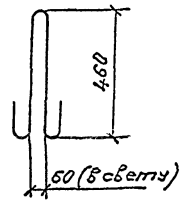

Поз.	Наименование	Кол.	Обозначение документа.
1	Каркас КР 33-М	14	3.501.1-177.93.1-2-32
2	Каркас КР 34-М	12	-33
3	Каркас КР 40-М	20	-28
4	Каркас КП 2-М	1	-42
5	ф14 AII-II, ℓ=2100, 2,54 кг	2	Без черт.
6	ф8 A-I, ℓ=960; 0,38 кг	100	Без черт.
7	ф8 A-I, ℓ=640; 0,25 кг	10	Без черт.
8	ф16 A-I, ℓ=1230; 1,94 кг	4	Без черт.
	Бетон В30, м³	1,38	
	Масса блока, т	4,7	

1. Марка бетона по водонепроницаемости не ниже W6, по морозостойкости F300.
2. Арматура по ГОСТ 5781-82 периодического профиля из горячекатаной низколегированной стали класса Ас-II марки 10ГТ, гладкая из горячекатаной углеродистый стали класса А-I марки Ст.3сп.
3. Порядок сборки пространственного арматурного каркаса приведен в пояснительной записке.
4. Ведомость расхода стали приведена на листе 90ВМ.

Исполнил	Коен В	Коен		3.501.1-177.93.1-2-35
Проверил	Чупахнова	Чупахнова		
Нач.пр.гр.	Чупахнова	Чупахнова		
Гл.инж.пр.	Коен Б.	Коен	02.94	Звено ЗП30-М
Нач.отд.	Ткаченко	Ткаченко		Стадия: Р; Лист: ; Листов: 1
Н.контр.	Миронова	Миронова		АО "ТРАНСМОСТ"

Инв.№ подл. | Подп. и дата | Взам.инв.№

1-1

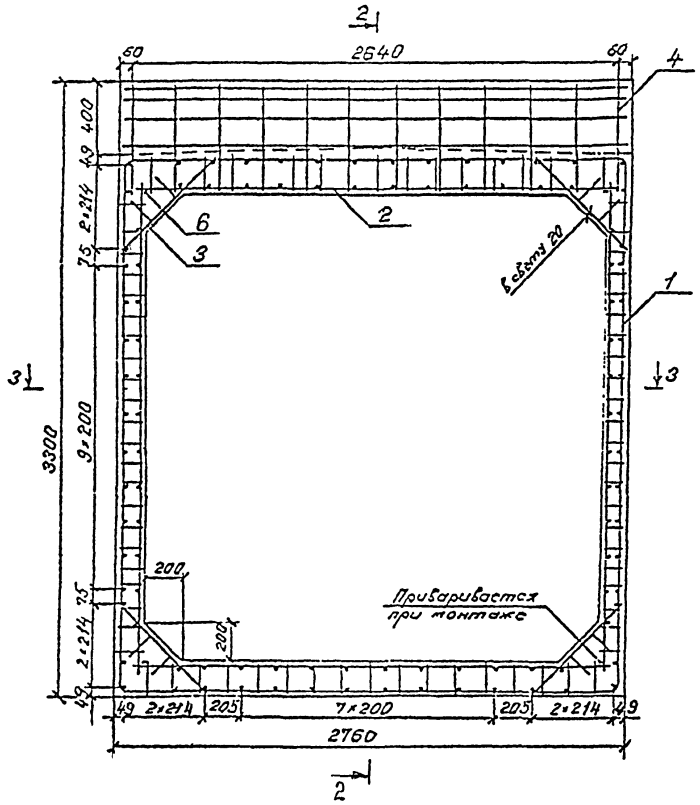

2-2

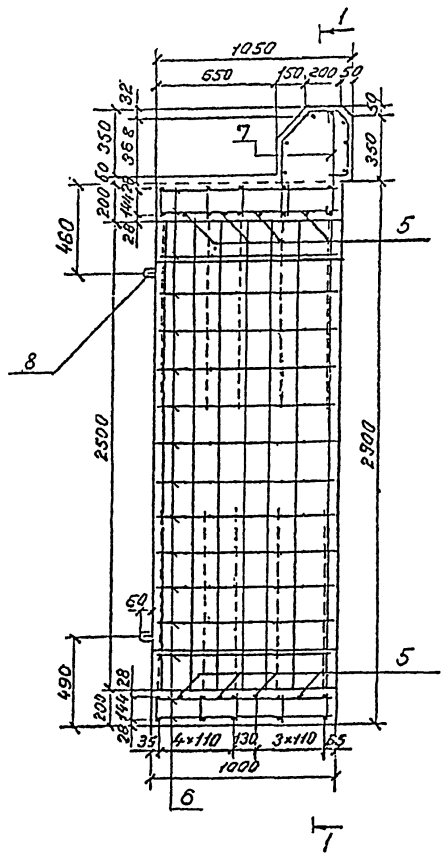

3-3

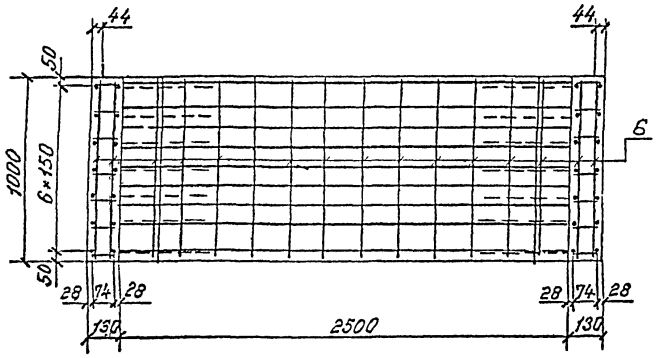

Поз. 7

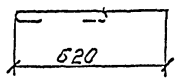

Поз. 8

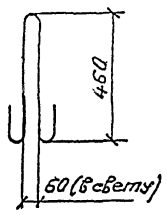

Поз.	Наименование	Кол.	Обозначение документа
1	Каркас КР 35-М	14	3.501.1-177.93.1-2-32
2	Каркас КР 36-М	10	-33
3	Каркас КР 43-М	20	-28
4	Каркас КП 3-М	1	-42
5	ф14 А-II, ℓ=2600; 3,15кг	8	Без черт.
6	ф8 А-I; ℓ=960; 0,38кг	108	Без черт.
7	ф8 А-I; ℓ=670; 0,26кг	12	Без черт.
8	ф16 А-I; ℓ=1230; 1,94кг	4	Без черт.
	Бетон В 35, м³	2,32	
	Масса блока, т	5,8	

1. Марка бетона по водонепроницаемости не ниже W6, по морозостойкости F300.
2. Арматура по ГОСТ 5781-82 периодического профиля из горячекатаной низколегированной стали класса Ас-II марки 10ГТ, гладкая из горячекатаной углеродистой стали класса А-I марки Ст3сп.
3. Порядок сборки пространственного арматурного каркаса приведен в пояснительной записке
4. Ведомость расхода стали приведена на листе 9ОВМ.

Исполнил	Коен В	Коен		3.501.1-177.93.1-2-36	
Проверил	Чупарнова	Чупарнова			
Нач.отд.	Чупарнова	Чупарнова			
Гл.инж.пр.	Коен Б.	Коен	02.94		
Нач.отд.	Ткаченко	Ткаченко		Звено ЗП31-М.	Стадия: Р; Лист: ; Листов: 1
					АО "ТРАНСМОСТ"
Н.контр.	Миронова	Миронова			

Инв.№ подл. | Подпись и дата | Взам.инв.№ | Инв.№ дубл. | Подпись и дата

1-1

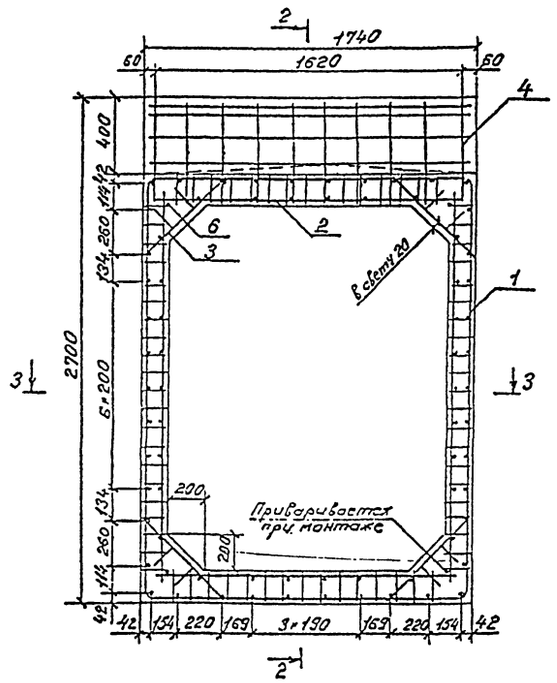

2-2

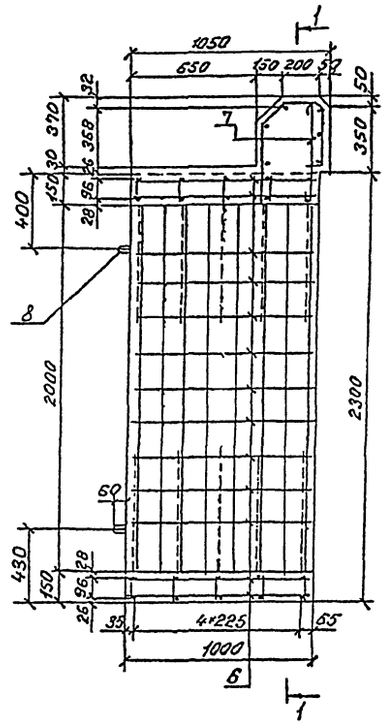

3-3

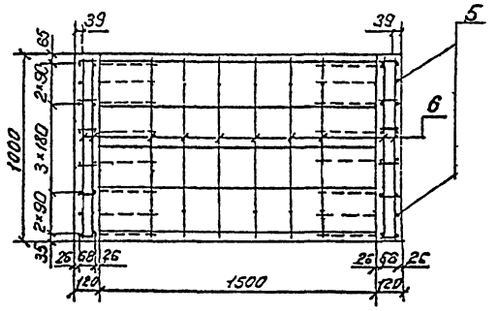

Поз. 7

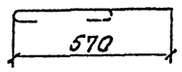

Поз. 8

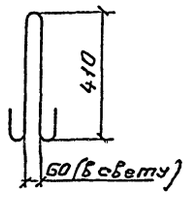

Поз. 5

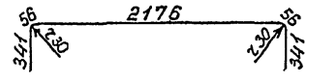

Поз.	Наименование	Кол	Обозначение документа
1	Каркас КР1-М	12	3.501.1-177.93.1-2-06
2	Каркас КР2-М	10	-07
3	Каркас КР3Г-М	20	-28
4	Каркас КП 1-М	1	-42
5	ф10 А-II; ℓ=2970; 1,83 кг	4	Без черт.
6	ф 8 А-I; ℓ= 960; 0,38кг	76	Без черт.
7	ф8 А-I; ℓ=620; 0,24кг	10	Без черт.
8	ф14 А-I; ℓ= 1110; 1,34кг	4	Без черт.
	Бетон В30, м³	1,37	
	Масса блока, т	3,4	

1. Марка бетона по водонепроницаемости не ниже W6, по морозостойкости F300.
2. Арматура по ГОСТ 5781-82 периодического профиля из горячекатаной низколегированной стали класса Ас-II марки 10ГТ, гладкая из горячекатаной углеродистой стали класса А-I марки Ст3сп.
3. Порядок сборки пространственного арматурного каркаса приведен в пояснительной записке.
4. Ведомость расхода стали приведена на листе 90 ВМ.

Составил	Коен В.			3.501.1-177.93.1-2-37	
Проверил	Чупорнова				
Нач.пр.гр.	Чупорнова				
Гл.инж.пр.	Коен Б.		02.94		
Нач.отд.	Ткаченко			Стадия: Р; Лист: ; Листов: 1	
Н.контр.	Миронова			Звено ЗП34-М	АО "ТРАНСМОСТ"

Инв.№ подл. | Подпись и дата | Взам.инв.№ | Инв.№ дубл. | Подпись и дата

1-1

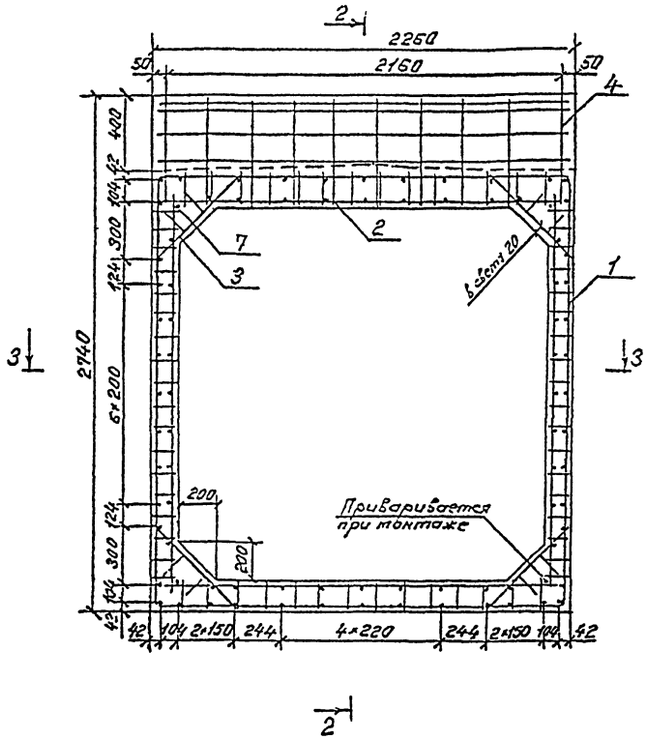

2-2

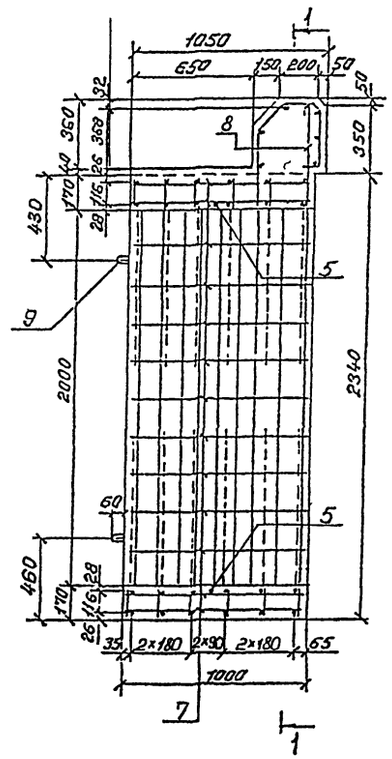

3-3

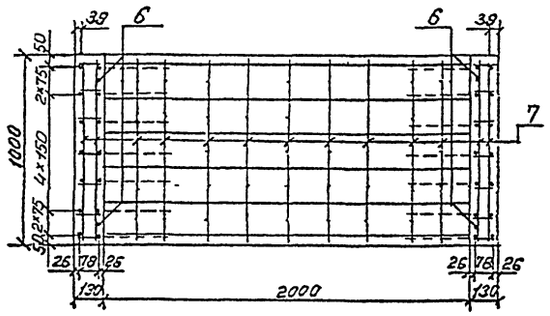

Поз.8

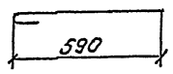

Поз.9

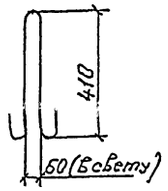

Поз.	Наименование	Кол.	Обозначение документа
1	Каркас КР 7-М	14	3.501.1-177.93.1-2-11
2	Каркас КР 8-М	12	-12
3	Каркас КР 40-М	20	-28
4	Каркас КП 2-М	1	-42
5	Ø14 A_c-II; ℓ=2100; 2,54 кг	2	без черт.
6	Ø10 A_c-II; ℓ=2100, 1,30кг	4	без черт.
7	Ø8 A-I; ℓ=960; 0,38 кг	88	без черт.
8	Ø8 A-I; ℓ=640; 0,25 кг	10	без черт.
9	Ø14 A-I; ℓ=1110; 1,34 кг	4	без черт.
	Бетон В30, м³	1,75	
	Масса блока, т	4,4	

1. Марка бетона по водонепроницаемости не ниже W6, по морозостойкости F300.
2. Арматура по ГОСТ 5781-82 периодического профиля из горячекатаной низколегированной стали класса A_c-II марки 10ГТ, гладкая из горячекатаной углеродистой стали класса A-I марки Ст 3сп.
3. Порядок сборки пространственного арматурного каркаса приведен в пояснительной записке.
4. Ведомость расхода стали приведена на листе 90 ВМ

Исполнил	Коен В.	Коен		3.501.1-177.93.1-2-38
Проверил	Цупарнова			
Нач.пр.пр.	Цупарнова			
Гл.инж.пр.	Коен Б.		02.94	
Нач.отд.	Ткаченко			Звено ЗП35-М
Н.контр.	Миронова			

Стадия	Лист	Листов
Р		1

АО "ТРАНСМОСТ"

1-1

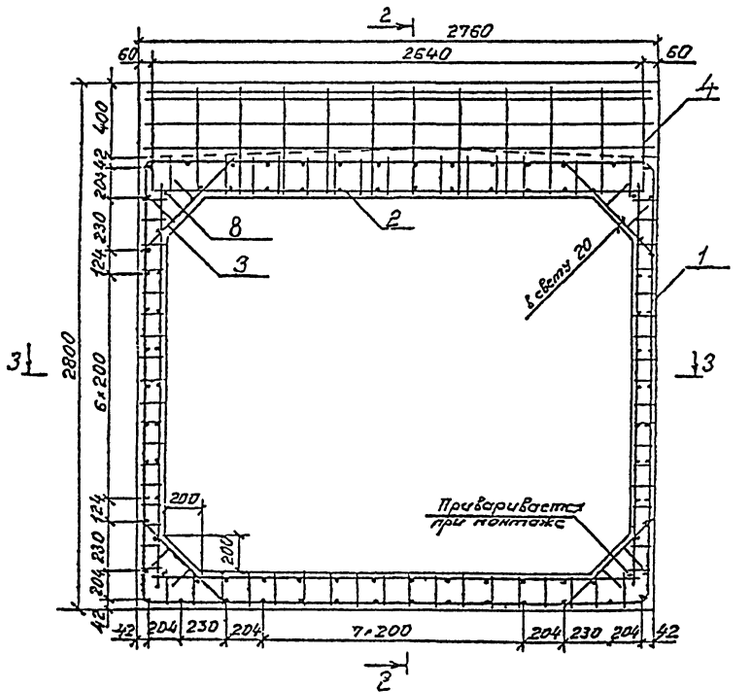

2-2

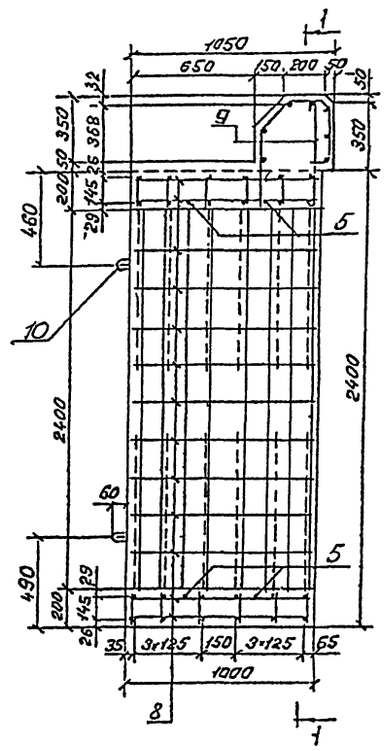

Поз.	Наименование	Кол.	Обозначение документа
1	Каркас КР 13-М	12	3.501.1-177.93.1-2-16
2	Каркас КР 14-М	12	-17
3	Каркас КР 43-М	20	-28
4	Каркас КП 3-М	1	-42
5	Ф16 Ас-II; ℓ=2600; 4,11кг	4	без черт.
6	Ф10 Ас-II; ℓ=2100; 1,30кг	4	без черт.
7	Ф10 Ас-II; ℓ=3260; 2,01кг	4	без черт.
8	Ф8 А-I; ℓ=960; 0,38кг	96	без черт.
9	Ф8 А-I; ℓ=670; 0,26кг	12	без черт.
10	Ф16 А-I; ℓ=1230; 1,94кг	4	без черт.
	Бетон В35, м³	2,19	
	Масса блока, т	5,5	

3-3

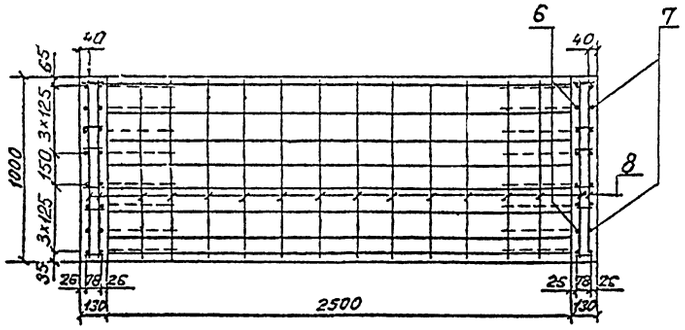

Поз. 9

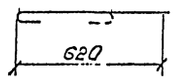

Поз. 10

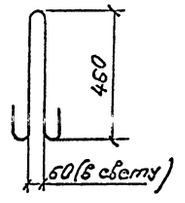

Поз. 7

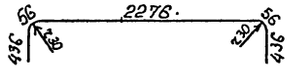

1. Марка бетона по водонепроницаемости не ниже W6, по морозостойкости F300.
2. Арматура по ГОСТ 5781-82 периодического профиля из горячекатаной низколегированной стали класса Ас-II марки 10ГТ, гладкая из горячекатаной углеродистой стали класса А-I марки Ст3сп.
3. Порядок сборки пространственного арматурного каркаса приведен в пояснительной записке.
4. Ведомость расхода стали приведена на листе 90ВМ

Исполнит.	Коен В.	Коен		3.501.1-177.93.1-2-39	
Провер.	Чупарнова				
Нач.пр.гр.	Чупарнова				
Гл.инж.пр.	Коен Б.		02.94	Звено ЗП36-М	Стадия: Р; Лист; Листов: 1
Нач.отд.	Ткаченко				АО "ТРАНСМОСТ"
Н.контр.	Миронова				

Инв.№подл. | Подпись и дата | Взам.инв.№ | Гл.спец.отд. | Васильев

1-1

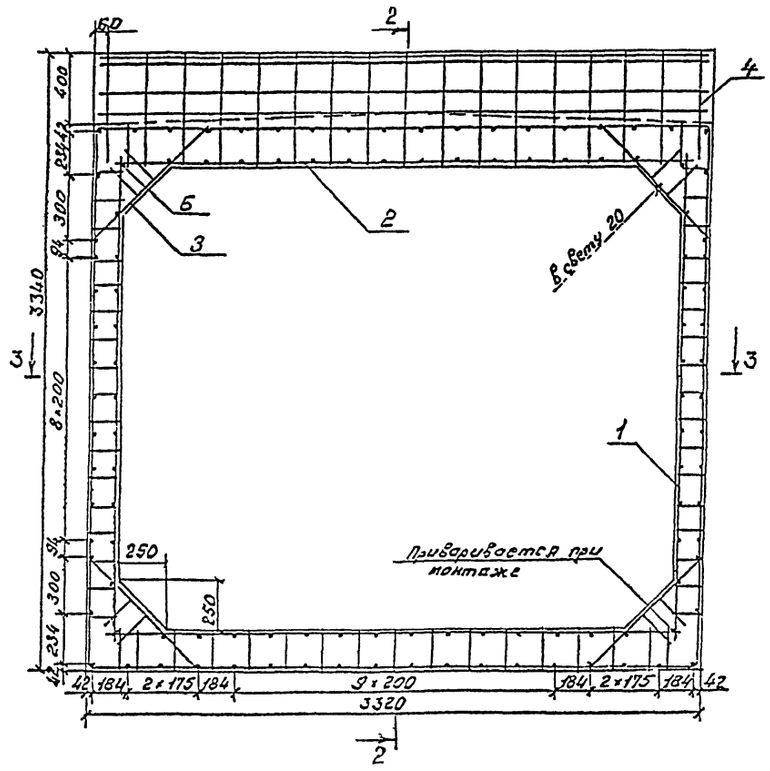

2-2

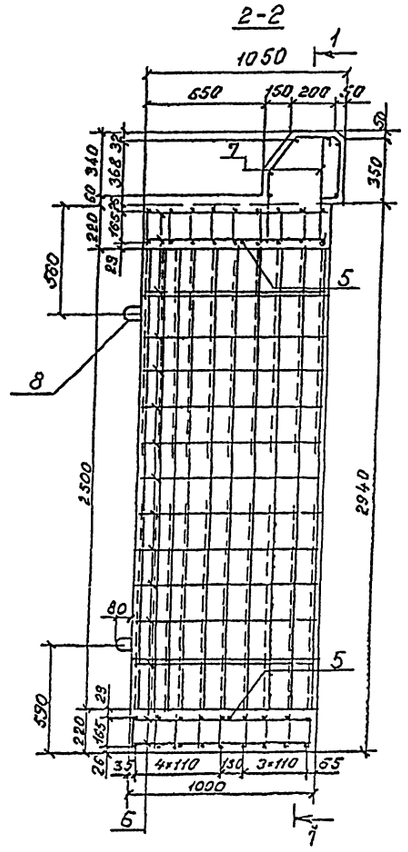

Поз.	Наименование	Кол.	Обозначение документа
1	Каркас КР 19-М	20	3.501.1-177.93.1-2-21
2	Каркас КР 20-М	18	-22
3	Каркас КР 46-М	20	-28
4	Каркас КП 4-М	1	-42
5	ф16 AIIIв-II, l=3130; 4,95 кг	2	Без черт.
6	ф8 AI; l=960; 0,38 кг	116	Без черт.
7	ф8 AI; l=690; 0,27 кг	17	Без черт.
8	ф18 AI; l=1440; 2,88 кг	4	Без черт.
	Бетон В35, м³	300	
	Масса блока, т	7,5	

1. Марка бетона по водонепроницаемости не ниже W6, по морозостойкости F300.
2. Арматура по ГОСТ 5781-82 периодического профиля из горячекатаной низколегированной стали класса Ас-II марки 10ГТ, гладкая из горячекатаной углеродистой стали класса А-I марки Ст 3сп.
3. Порядок сборки пространственного арматурного каркаса приведен в пояснительной записке.
4. Ведомость расхода стали приведена на листе 90ВМ

3-3

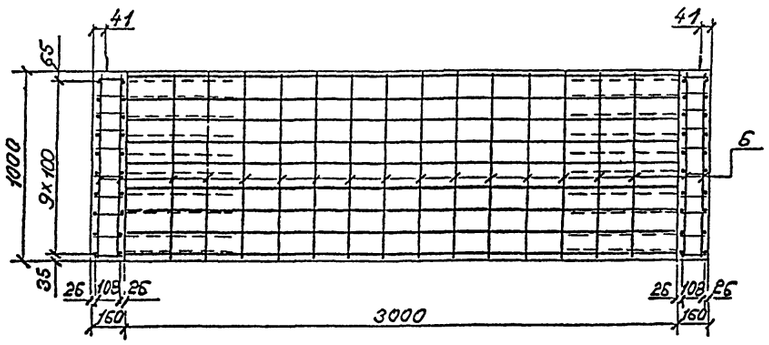

Поз.7

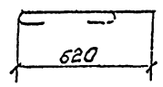

Поз.8

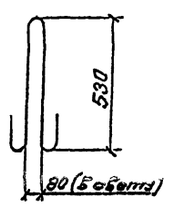

Исполнил	Коен В.	Коен		3.501.1-177.93.1-2-40	
Проверил	Чупарнова				
Нач.пр.гр.	Чупарнова				
Гл.инж.пр.	Коен Б.		02.94		
Нач.отд.	Ткаченко			Звено ЗП37-М	Стадия: Р; Лист: ; Листов: 1
Н.контр.	Миронова				АО "ТРАНСМОСТ"

Инв.№ подл. | Подпись и дата | Взам.инв.№ | Инв.№ дубл. | Подпись от Васильевой

1-1

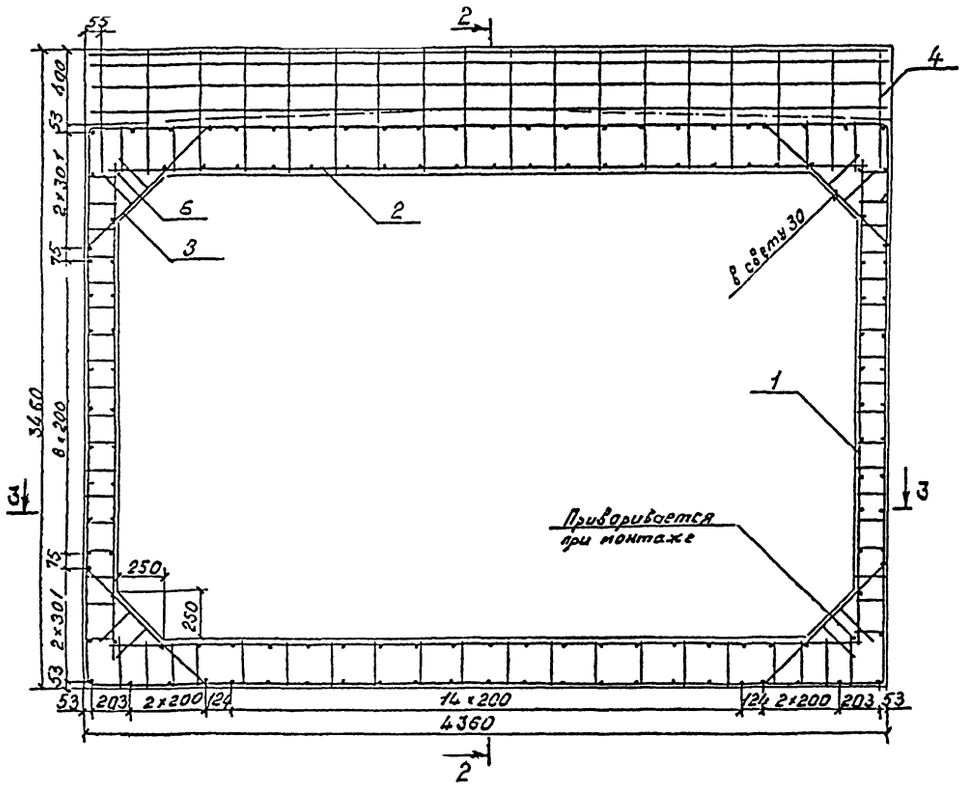

2-2

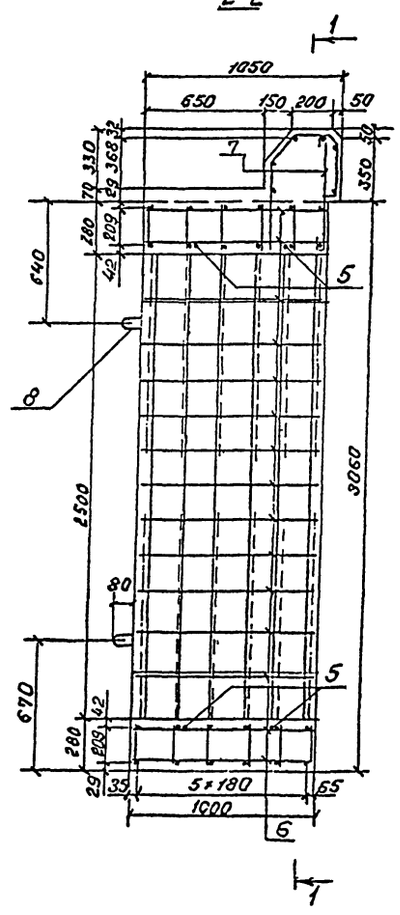

Поз. 7

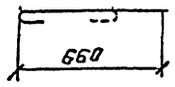

Поз. 8

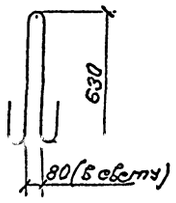

3-3

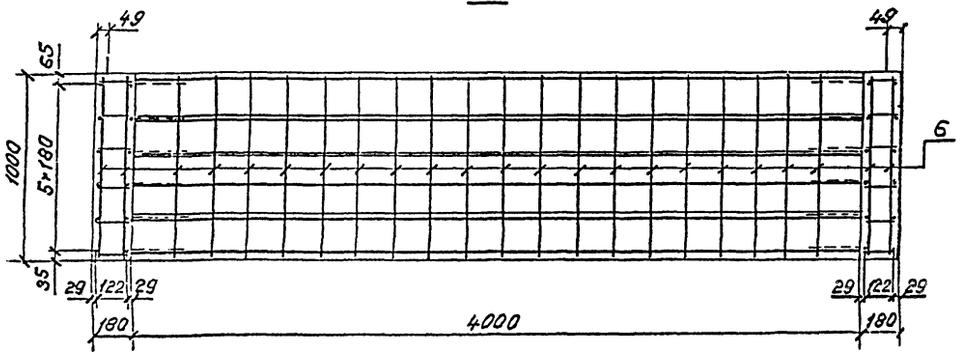

Поз.	Наименование	Кол.	Обозначение документа
1	Каркас КР 25-М	12	3.501.1-177.93.1-2-26
2	Каркас КР 26-М	12	-27
3	Каркас КР 49-М	20	-28
4	Каркас КП 5-М	1	-42
5	ф22 AII-II, ℓ=4130, 12,31кг	4	Без черт.
6	ф8 AI-I, ℓ=960, 0,38кг	136	Без черт.
7	ф8 AI-I, ℓ=710, 0,28кг	18	Без черт.
8	ф22 AI-I, ℓ=1670, 4,98кг	4	Без черт.
	Бетон В35, м³	39,6	
	Масса блока, т	9,9	

1. Марка бетона по водонепроницаемости не ниже W6, по морозостойкости F300.
2. Арматура по ГОСТ 5781-82 периодического профиля из горячекатаной низколегированной стали класса Ас-II марки 10ГТ, гладкая из горячекатаной углеродистой стали класса А-I марки Ст3сп.
3. Порядок сборки пространственного арматурного каркаса приведен в пояснительной записке.
4. Ведомость расхода стали приведена на листе 90ВМ.

Исполнил	Косн. В.			3.501.1-177.93.1-2-41	
Проверил	Чупарнова				
Нач.отд.	Чупарнова				
Гл.инж.пр.	Косн. Б.		02.94		
Нач.отд.	Ткаченко			Звено ЗП38-М	Стадия: Р; Лист: ; Листов: 1
Н.контр.	Миронова				АО "ТРАНСМОСТ"

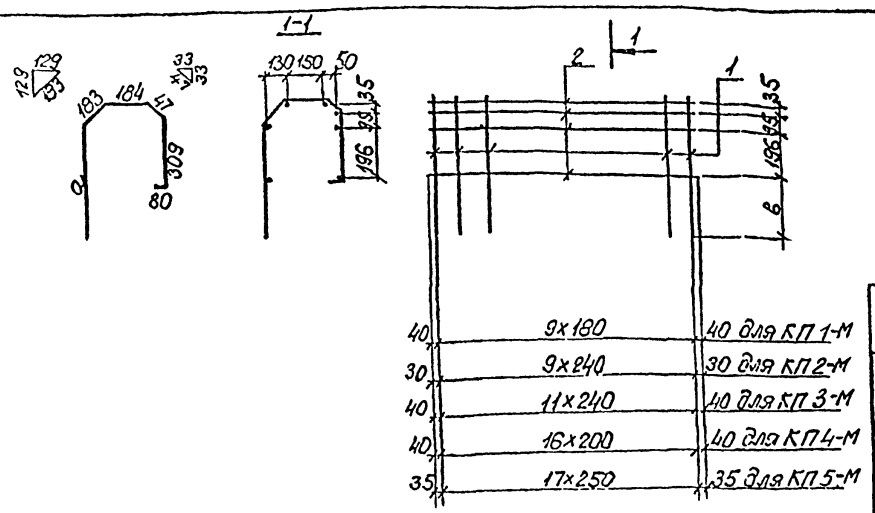

Марка каркаса	Размеры, мм	
	а	в
КП1-М	377	172
КП2-М	397	192
КП3-М	427	222
КП4-М	447	242
КП5-М	467	262

Марка каркаса	Поз.	Наименование	Кол, шт.	Масса ед, кг	Масса каркаса, кг
КП1-М	1	⌀ 8А-I, ℓ = 1180	10	0,47	9,39
	2	⌀ 8А-I, ℓ = 1700	7	0,67	
КП2-М	1	⌀ 8А-I, ℓ = 1200	10	0,47	10,86
	2	⌀ 8А-I, ℓ = 2220	7	0,88	
КП3-М	1	⌀ 8А-I, ℓ = 1230	12	0,49	13,37
	2	⌀ 8А-I, ℓ = 2720	7	1,07	
КП4-М	1	⌀ 8А-I, ℓ = 1250	17	0,49	17,43
	2	⌀ 8А-I, ℓ = 3280	7	1,30	
КП5-М	1	⌀ 8А-I, ℓ = 1270	18	0,50	20,97
	2	⌀ 8А-I, ℓ = 4320	7	1,71	

1. Арматура по ГОСТ 5781-82 гладкая из горячекатаной углеродистой стали класса А-I марки СТ3сп.
2. Соединение стержней производится с помощью контактной точечной сварки по ГОСТ 14098-91.

Исполнил	Коен В.			3.501.1-177.93.1-2-42
Проверил	Чупарнова			
Нач.пр.пр.	Чупарнова			
Гл.инж.пр.	Коен Б.		12.94	Каркас арматурный КП1-М...КП5-М.
Нач.отд.	Ткаченко			
Н.контр.	Миронова			

Стад.	Лист	Листов
Р		1

АО "ТРАНСМОСТ"

Инв.№подл. | Подпись и дата | Взам.инв.№

Ф1-200М; Ф1-300М

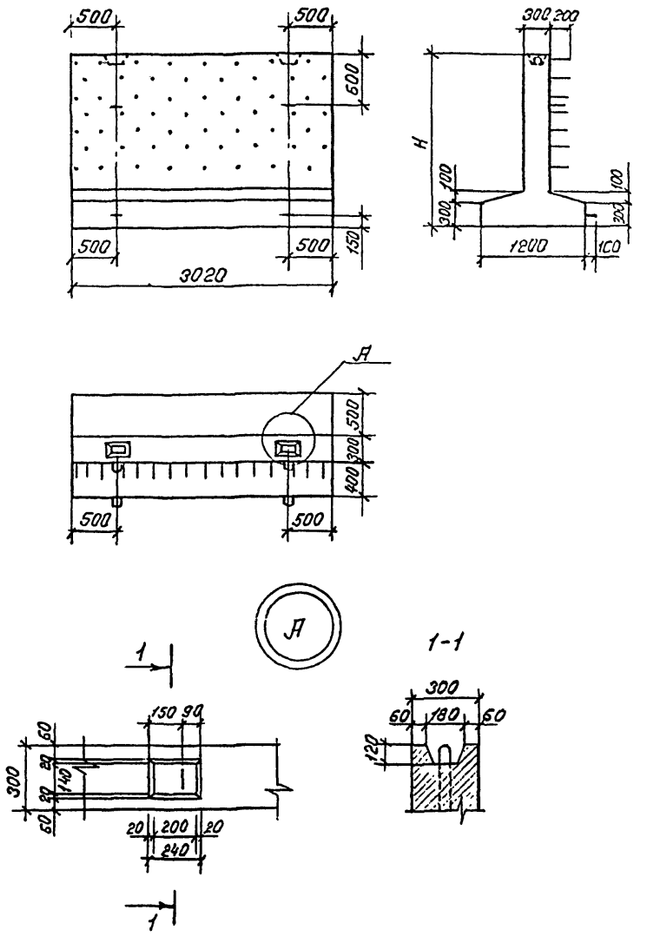

Ф2-85М...Ф3-200М

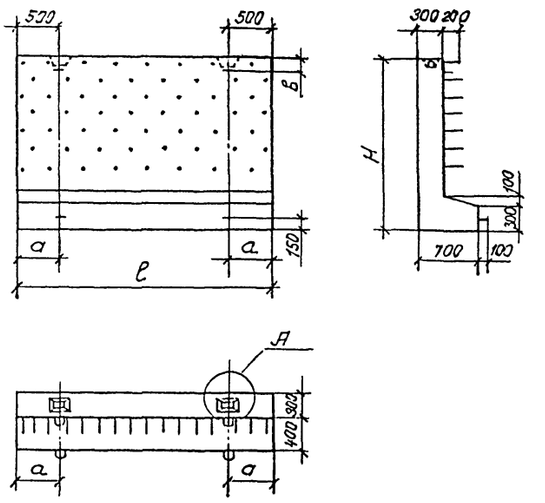

Размеры, мм

Марка блока	a	в	l	H	Масса блока, т
Ф1-200М	—	—	—	2000	6,9
Ф1-300М	—	—	—	3000	9,2
Ф2-85М	500	150	3020	850	3,0
Ф2-120М	500	150	3020	1200	3,8
Ф2-200М	500	600	3020	2000	5,6
Ф3-85М	700	150	4030	850	4,0
Ф3-120М	700	150	4030	1200	5,0
Ф3-200М	700	600	4030	2000	7,5

Исполнил	Коен В.	Коен	
Проверил	Трохова	Трохова	
Нач.пр.гр.	Чупарнова		
Гл.инж.пр.	Коен Б.		02.94
Нач.отд.	Ткаченко		
Н.контр.	Миронова		

3.501.1-177.93.1-2-43ФЧ

Блоки фундамента Ф1-200М; Ф1-300М; Ф2-85М; Ф2-120М; Ф2-200М; Ф3-85М; Ф3-120М; Ф3-200М. Опалубочный чертеж.

Стадия	Лист	Листов
Р		1

АО "ТРАНСМОСТ"

Согласовано: Гл.спец.ОТП Васильев

Инв. № подл. | Подпись и дата | Взам. инв. №

СТ1п-200М...СТ2п-400М

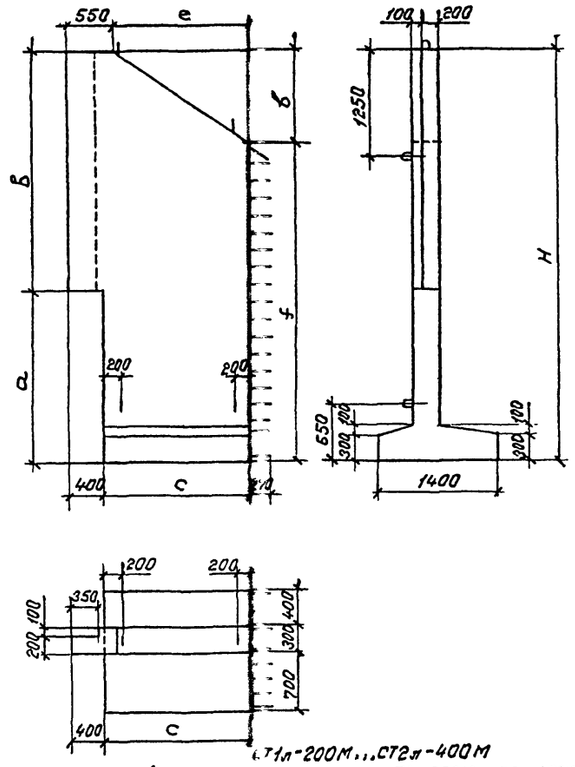

СТ3п-200М...СТ3п-400М

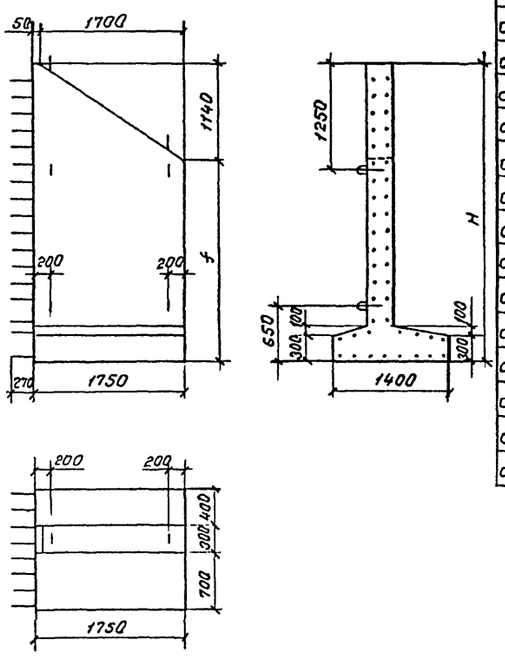

Размеры, мм

Марка блока	a	в	c	e	g	f	H	Масса блока, т
СТ1п.л.-200М	2070					3740	4250	4,1
СТ1п.л.-250М	2570					4240	4750	4,5
СТ1п.л.-300М	3070	2180	920	770	510	4740	5250	4,8
СТ1п.л.-350М	3570					5240	5750	5,2
СТ1п.л.-400М	4070					5740	6250	5,5
СТ2п.л.-200М	2000					3730	4800	7,8
СТ2п.л.-250М	2500					4230	5300	8,5
СТ2п.л.-300М	3000	2800	1760	1610	1070	4730	5800	9,2
СТ2п.л.-350М	3500					5230	6300	9,8
СТ2п.л.-400М	4000					5730	6800	10,5
СТ3п.л.-200М						2360	3500	5,5
СТ3п.л.-250М						2850	4000	6,2
СТ3п.л.-300М	—	—	—	—	—	3360	4500	6,9
СТ3п.л.-350М						3860	5000	7,5
СТ3п.л.-400М						4360	5500	8,2

СТ1л-200М...СТ2л-400М
(зеркальное отражение СТ1п-200М...СТ2п-400М)

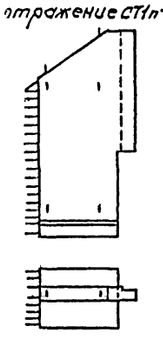

СТ3л-200М...СТ3л-400М
(зеркальное отражение СТ3п-200М...СТ3п-400М)

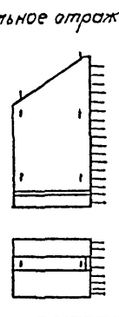

Исполнил	Коен В.	Коен	
Проверил	Трохова	Трохова	
Нач.пр.гр.	Чупарнова		
Гл.инж.пр.	Коен Б.		02.94
Нач.отд.	Ткаченко		
Н.контр.	Миронова		

3.501.1-177.93.1-2-44ФЧ

Стенки откосные СТ1п.л.-200М...СТ1п.л.-400М; СТ2п.л.-200М...СТ2п.л.-400М; СТ3п.л.-200М...СТ3п.л.-400М. Опалубочный чертеж.

Стадия	Лист	Листов
Р		1

АО "ТРАНСМОСТ"

Согласовано: Гл.спец.ОТП Васильев

Инв. № подл. | Подпись и дата | Взам. инв. №

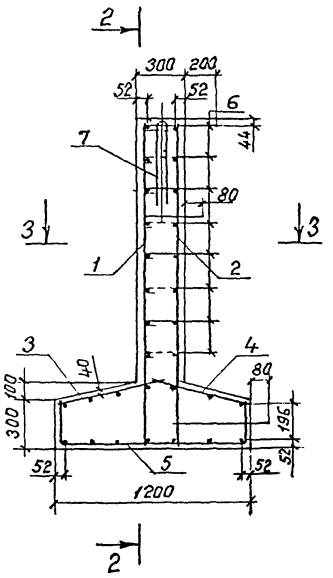

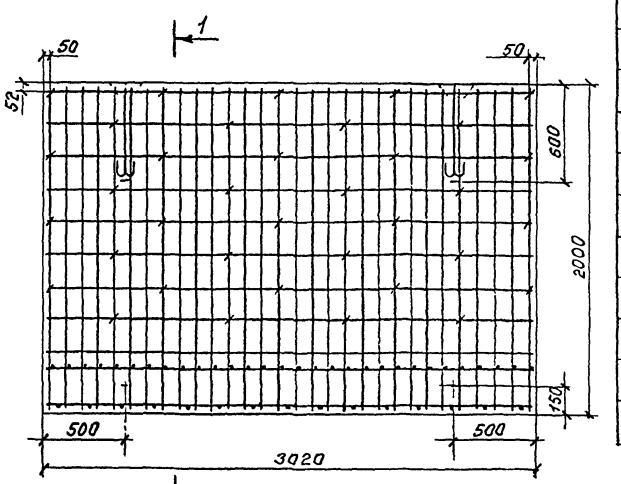

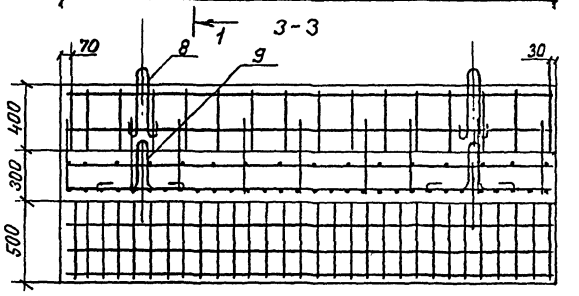

Поз.	Наименование	Кол.	Обозначение документа
1	Сетка С1-М	1	3.501.1-177.93.1-2-47
2	Сетка С2-М	1	-48
3	Сетка С3-М	1	-49
4	Сетка С4-М	1	-50
5	Сетка С5-М	1	3.501.1-177.93.1-2-59
6	ф8АI; ℓ=500; 0,20кг	36	без черт.
7	ф22АI; ℓ=1670; 4,98кг	2	без черт.
8	ф18АI; ℓ=1440; 2,88кг	2	без черт.
9	ф18АI; ℓ=1440; 2,88кг	2	без черт.
	Бетон В20, м³	2,76	
	Масса блока, т	6,9	

Поз. 7

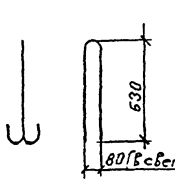

Поз. 8

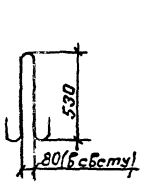

Поз. 9

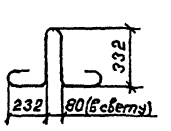

Поз. 6

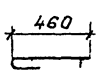

Исполнил	Коен В.		
Проверил	Трохова		
Нач.пр.эт.	Чупарнова		
Гл.инж.пр.	Коен Б.		02.94
Нач.отд.	Ткаченко		
Н.контр.	Миронова		

3.501.1-177.93.1-2-45

Блок фундамента ф1-200М

Стадия	Лист	Листов
Р		1

АО "ТРАНСМОСТ"

Согласовано: Гл.спец.отд. Васин

Инв. № подл. | Подпись и дата | Взам. инв. №

1-1
2-2
3-3

Поз.	Наименование	Кол.	Обозначение документа
1	Сетка С6-М	1	3.501.1-177.93.1-2-47
2	Сетка С7-М	1	-48
3	Сетка С3-М	1	-49
4	Сетка С4-М	1	-50
5	Сетка С5-М	1	3.501.1-177.93.1-2-59
6	ф8АI; ℓ=500; 0,20кг	59	без черт.
7	ф25АI; ℓ=2400; 9,24кг	2	без черт.
8	ф22АI; ℓ=1670; 4,98кг	2	без черт.
9	ф22АI; ℓ=1670; 4,98кг	2	без черт.
	Бетон В20, м³	3,67	
	Масса блока, т	9,2	

Поз. 7

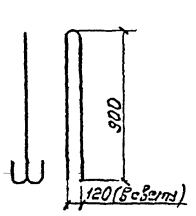

Поз. 8

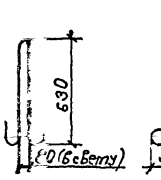

Поз. 9

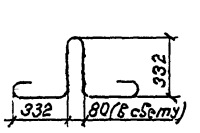

Поз. 6

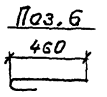

Исполнил	Коен В.		
Проверил	Трохова		
Нач.пр.эт.	Чупарнова		
Гл.инж.пр.	Коен Б.		02.94
Нач.отд.	Ткаченко		
Н.контр.	Миронова		

3.501.1-177.93.1-2-46

Блок фундамента ф1-300М.

Стадия	Лист	Листов
Р		1

АО "ТРАНСМОСТ"

Инв. № подл. | Подпись и дата | Взам. инв. № | Гл.спец.отд. Васин

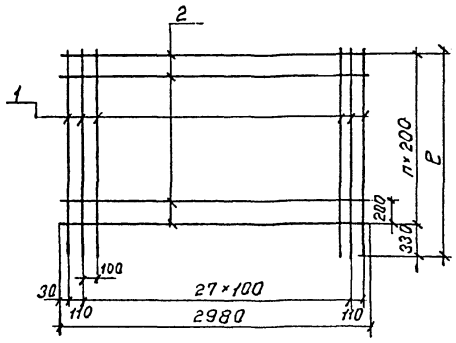

Размеры, мм

Марка сетки	n, шт	ℓ
С 1-М	8	1960
С 6-М	13	2960

Марка сетки	Поз.	Наименование	Кол.	Масса ед., кг	Масса сетки, кг
С 1-М	1	ф14 Ас-II; ℓ=1960	30	2,37	81,7
	2	ф8 А-I; ℓ=2980	9	1,18	
С 6-М	1	ф14 Ас-II; ℓ=2960	30	3,58	123,9
	2	ф8 А-I; ℓ=2980	14	1,18	

Арматура по ГОСТ 5781-82.

1. Соединение стержней в сетках производится с помощью контактной точечной электросварки по ГОСТ 14098-91 или вязальной проволокой.
2. Применение ручной дуговой сварки электродами не допускается

Исполнил	Коен В.			3.501.1-177.93.1-2-47
Проверил	Трохова			
Нач.пр.гр	Чупарнова			
Гл.инж.пр.	Коен Б.		02.94	Стадия Р; Лист; Листов 1
Нач.отд.	Ткаченко			Сетка арматурная С 1-М; С 6-М.
Н.контр.	Миронова			АО "ТРАНСМОСТ"

Инв.№ подл. | Подпись и дата | Взам.инв.№

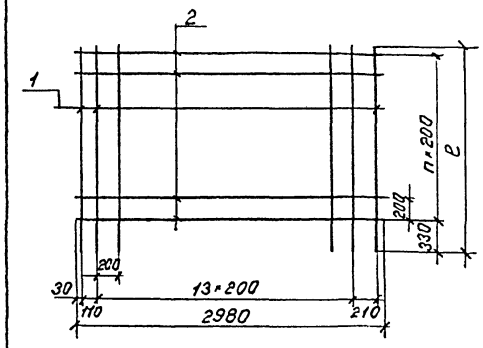

Размеры, мм

Марка сетки	n, шт.	ℓ
С 2-М	8	1960
С 7-М	13	2960

Марка сетки	Поз.	Наименование	Кол.	Масса ед., кг	Масса сетки, кг
С 2-М	1	ф14 Ас-II; ℓ=1960	16	2,37	48,5
	2	ф8 А-I; ℓ=2980	9	1,18	
С 7-М	1	ф14 Ас-II; ℓ=2960	16	3,58	73,8
	2	ф8 А-I; ℓ=2980	14	1,18	

Арматура по ГОСТ 5781-82

1. Соединение стержней в сетках производится с помощью контактной точечной электросварки по ГОСТ 14098-91 или вязальной проволокой.
2. Применение ручной дуговой сварки электродами не допускается.

Исполнил	Коен В.			3.501.1-177.93.1-2-48
Проверил	Трохова			
Нач.пр.гр.	Чупарнова			
Гл.инж.пр.	Коен Б.		02.94	Стадия Р; Лист; Листов 1
Нач.отд.	Ткаченко			Сетка арматурная С2-М; С 7-М.
Н.контр.	Миронова			АО "ТРАНСМОСТ"

Инв.№ подл. | Подпись и дата | Взам.инв.№

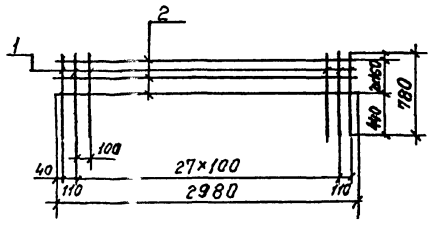

Поз.	Наименование	Кол.	Масса ед., кг	Масса сетки, кг
1	ф14 Ас-II; ℓ=780	30	0,94	31,7
2	ф8 А-I; ℓ=2980	3	1,18	

Арматура по ГОСТ 5781-82

1. Соединение стержней в сетке производится с помощью контактной точечной электросварки по ГОСТ 14098-91 или вязальной проволокой.
2. Применение ручной дуговой сварки электродами не допускается.

Исполнил	Коен В.			3.501.1-177.93.1-2-49
Проверил	Трохова			
Нач.пр.гр.	Чупарнова			
Гл.инж.пр.	Коен Б.		02.94	Стадия Р; Лист; Листов 1
Нач.отд.	Ткаченко			Сетка арматурная С 3-М.
Н.контр.	Миронова			АО "ТРАНСМОСТ"

Инв.№ подл. | Подпись и дата | Взам.инв.№

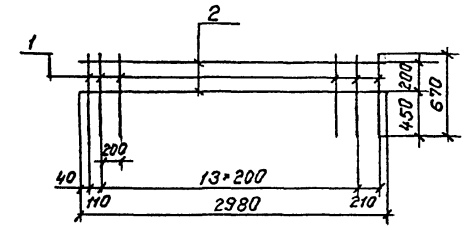

Поз.	Наименование	Кол.	Масса ед., кг	Масса сетки, кг
1	ф14 Ас-II; ℓ=670	16	0,81	15,3
2	ф8 А-I; ℓ=2980	2	1,18	

Арматура по ГОСТ 5781-82

1. Соединение стержней в сетке производится с помощью контактной точечной электросварки по ГОСТ 14098-91 или вязальной проволокой.
2. Применение ручной дуговой сварки электродами не допускается.

Исполнил	Коен В.			3.501.1-177.93.1-2-50
Проверил	Трохова			
Нач.пр.гр.	Чупарнова			
Гл.инж.пр.	Коен Б.		02.94	Стадия Р; Лист; Листов 1
Нач.отд.	Ткаченко			Сетка арматурная С 4-М.
Н.контр.	Миронова			АО "ТРАНСМОСТ"

Инв.№ подл. | Подпись и дата | Взам.инв.№

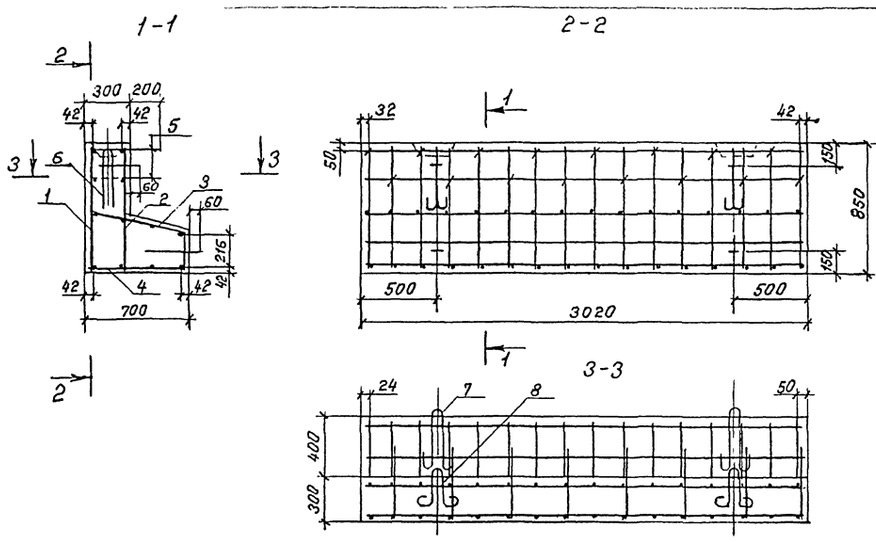

Поз.	Наименование	Кол.	Обозначение документа
1	Сетка С 8-М	1	3.501.1-177.93.1-2-57
2	Сетка С 9-М	1	-58
3	Сетка С 10-М	1	3.501.1-177.93.1-2-60
4	Сетка С 11-М	1	-61
5	ф8А-I; ℓ=500; 0,20кг	16	Без черт.
6	ф14А-I; ℓ=1110; 1,34кг	2	Без черт.
7	ф12А-I; ℓ=950; 0,84кг	2	Без черт.
8	ф12А-I; ℓ=950; 0,84кг	2	Без черт.
	Бетон В20, м³	1,19	
	Масса блока, т	3,0	

Поз.6

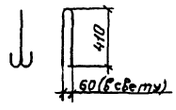

Поз.7

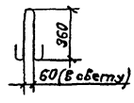

Поз.8



Поз.5



Согласовано: Гл.спец.ОТП Васин

Инв. № подл. | Подпись и дата | Взам. инв. №

Исполнил	Коен В.			3.501.1-177.93.1-2-51
Проверил	Трохова			
Нач.пр.эр.	Чупарнова			
Гл.инж.пр.	Коен Б.		02.94	Стадия: Р; Лист: ; Листов: 1
Нач.отд.	Ткаченко			Блок фундамента ф2-85М
Н.контр.	Миронова			АО "ТРАНСМОСТ"

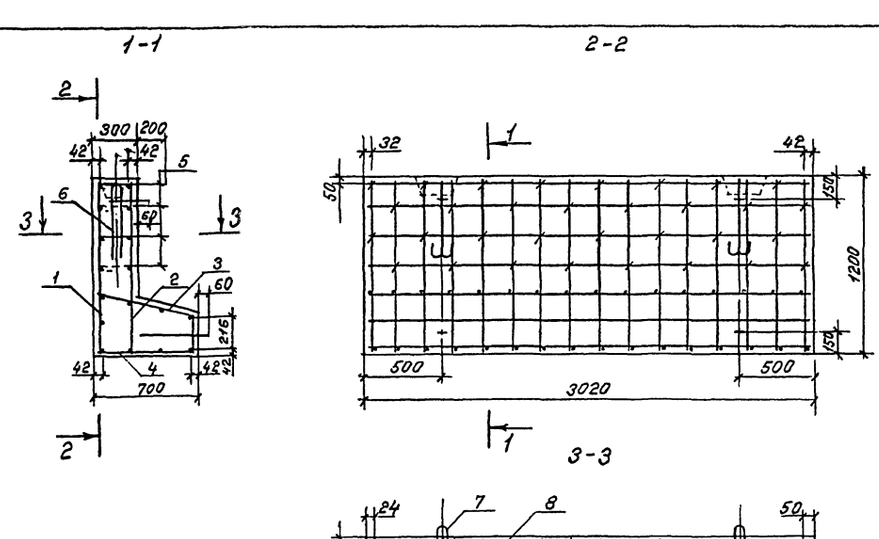

Поз.	Наименование	Кол.	Обозначение документа
1	Сетка С 12-М	1	3.501.1-177.93.1-2-57
2	Сетка С 13-М	1	-58
3	Сетка С 10-М	1	3.501.1-177.93.1-2-60
4	Сетка С 11-М	1	-61
5	ф8А-I; ℓ=500; 0,20кг	32	Без черт.
6	ф16А-I; ℓ=1230; 1,94кг	2	Без черт.
7	ф14А-I; ℓ=1110; 1,34кг	2	Без черт.
8	ф14А-I; ℓ=1110; 1,34кг	2	Без черт.
	Бетон В20, м³	1,51	
	Масса блока, т	3,8	

Поз.6

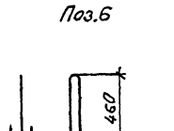

Поз.7

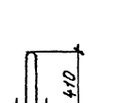

Поз.8

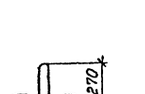

Поз.5

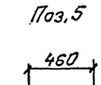

Согласовано: Гл.спец.ОТП Васин

Инв. № подл. | Подпись и дата | Взам. инв. №

Исполнил	Коен В.			3.501.1-177.93.1-2-52
Проверил	Трохова			
Нач.пр.эр.	Чупарнова			
Гл.инж.пр.	Коен Б.		02.94	Стадия: Р; Лист: ; Листов: 1
Нач.отд.	Ткаченко			Блок фундамента ф2-120М.
Н.контр.	Миронова			АО "ТРАНСМОСТ"

1-1

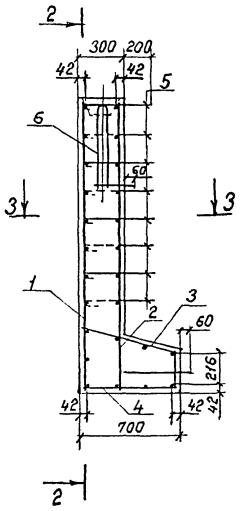

2-2

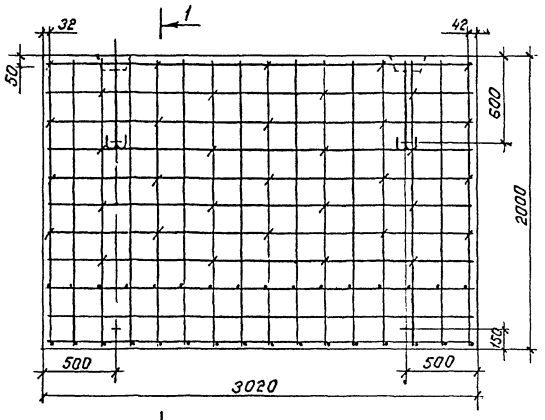

Поз.	Наименование	Кол.	Обозначение документа
1	Сетка С 14-М	1	3.501.1-177.93.1-2-57
2	Сетка С 15-М	1	-58
3	Сетка С 10-М	1	3.501.1-177.93.1-2-60
4	Сетка С 11-М	1	-61
5	ф8А-I; ℓ=500; 0,20кг	36	Без черт.
6	ф20А-I; ℓ=1560; 3,85кг	2	Без черт.
7	ф16А-I; ℓ=1230; 1,94кг	2	Без черт.
8	ф16А-I; ℓ=1230; 1,94кг	2	Без черт.
	Бетон В20, м³	2,23	
	Масса блока, т	5,6	

3-3

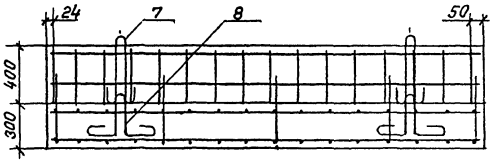

Поз.6 Поз.7 Поз.8 Поз.5

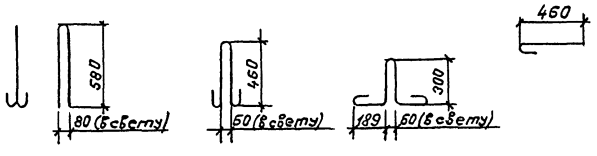

Согласовано: Гл.спец.отд. Васин

Инв. № подл. | Подпись и дата | Взам. инв. № | Согласовано: Гл.спец.отд. Васин

Исполнил	Коен В.		
Проверил	Трохова		
Нач.пр.гр.	Чупарнова		
Гл.инж.пр.	Коен Б.		02.94
Нач.отд.	Ткаченко		
Н.контр.	Миронова		

3.501.1-177.93.1-2-53

Блок фундамента ф2-200М.

Стадия	Лист	Листов
Р		1

АО "ТРАНСМОСТ"

1-1

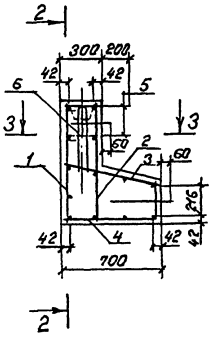

2-2

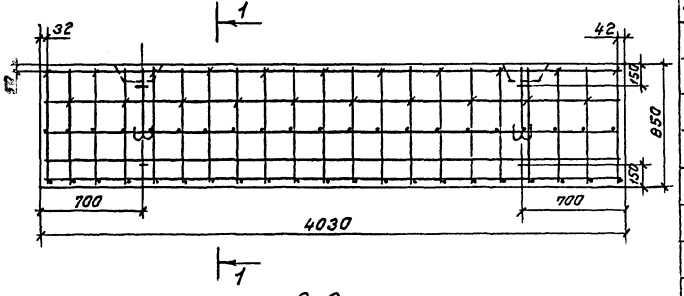

3-3

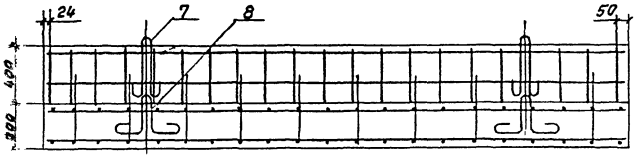

Поз.	Наименование	Кол.	Обозначение документа
1	Сетка С 16-М	1	3.501.1-177.93.1-2-57
2	Сетка С 17-М	1	-58
3	Сетка С 18-М	1	3.501.1-177.93.1-2-60
4	Сетка С 19-М	1	-61
5	ф8А-I; ℓ=500; 0,20кг	21	Без черт.
6	ф16А-I; ℓ=1230; 1,94кг	2	Без черт.
7	ф14А-I; ℓ=1110; 1,34кг	2	Без черт.
8	ф14А-I; ℓ=1110; 1,34кг	2	Без черт.
	Бетон В20, м³	1,59	
	Масса блока, т	4,0	

Поз.6 Поз.7 Поз.8 Поз.5

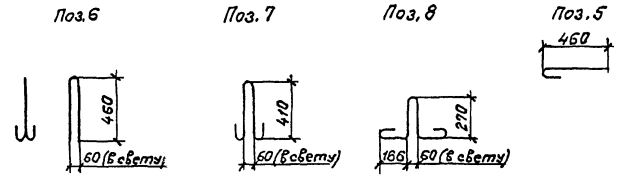

Согласовано: Гл.спец.отд. Васин

Инв. № подл. | Подпись и дата | Взам. инв. № | Согласовано: Гл.спец.отд. Васин

Исполнил	Коен В.		
Проверил	Трохова		
Нач.пр.гр.	Чупарнова		
Гл.инж.пр.	Коен Б.		02.94
Нач.отд.	Ткаченко		
Н.контр.	Миронова		

3.501.1-177.93.1-2-54

Блок фундамента ф3-85М

Стадия	Лист	Листов
Р		1

АО "ТРАНСМОСТ"

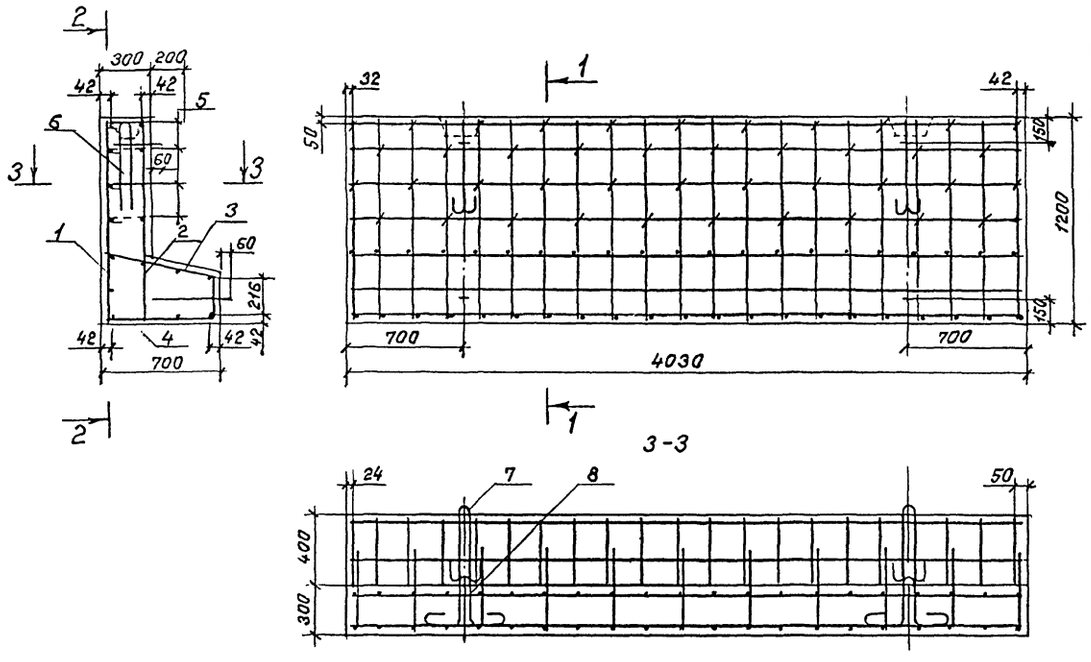

Поз.	Наименование	Кол.	Обозначение документа
1	Сетка С 20-М	1	3.501.1-177.93.1-2-57
2	Сетка С 21-М	1	-58
3	Сетка С 18-М	1	3.501.1-177.93.1-2-60
4	Сетка С 19-М	1	-61
5	ф8А-I; ℓ=500; 0,20кг	42	без черт.
6	ф18А-I; ℓ=1440; 2,88кг	2	без черт.
7	ф16А-I; ℓ=1230; 1,94кг	2	без черт.
8	ф16А-I; ℓ=1230; 1,94кг	2	без черт.
	Бетон В20, $м^3$	2,02	
	Масса блока, т	5,0	

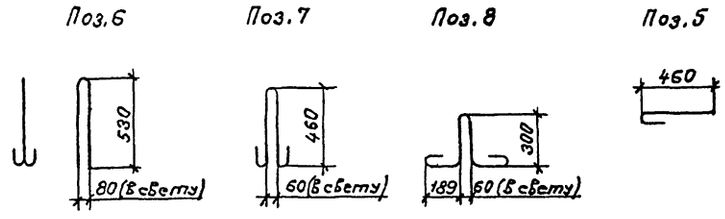

Исполнил	Коен В.		
Проверил	Трохова		
Нач.пр.гр.	Чупарнова		
Гл.инж.пр.	Коен Б.		02.94
Нач.отд.	Ткаченко		
Н.контр.	Миронова		

3.501.1-177.93.1-2-55

Блок фундамента ф3-120М.

Стадия	Лист	Листов
Р		1

АО "ТРАНСМОСТ"

Согласовано: Гл.спец.отп. Васин

Инв.№подл. | Подпись и дата | Взам.инв.№

1-1

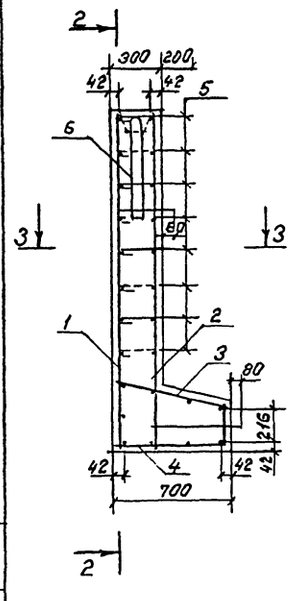

2-2

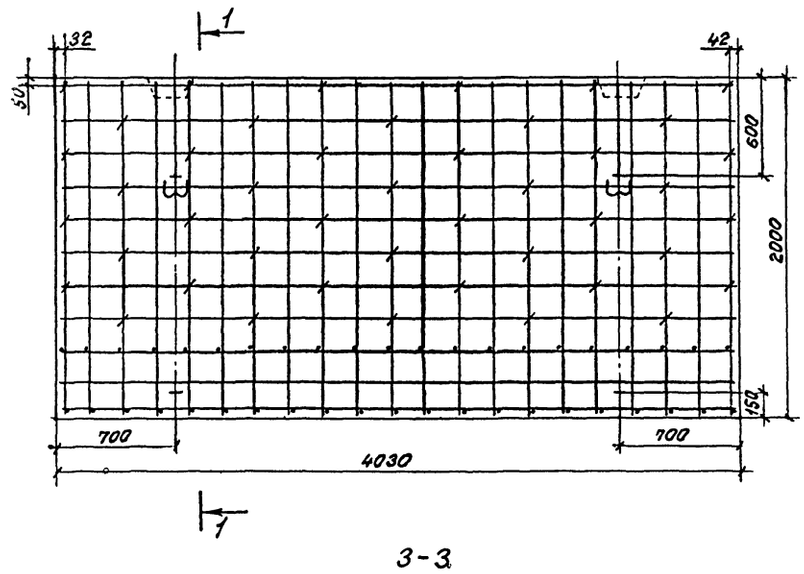

Поз.	Наименование	Кол.	Обозначение документа
1	Сетка С 22-М	1	3.501.1-177.93.1-2-57
2	Сетка С 23-М	1	-58
3	Сетка С 18-М	1	3.501.1-177.93.1-2-60
4	Сетка С 19-М	1	-61
5	ф8А-I; ℓ=500; 0,20кг	44	без черт.
6	ф22А-I; ℓ=1670; 4,98кг	2	без черт.
7	ф18А-I; ℓ=1440; 2,88кг	2	без черт.
8	ф18А-I; ℓ=1440; 2,88кг	2	без черт.
	Бетон В20, $м^3$	2,98	
	Масса блока, т	7,5	

3-3

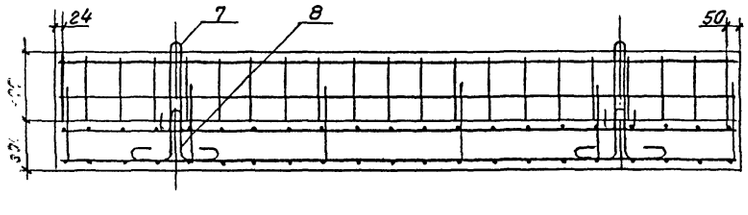

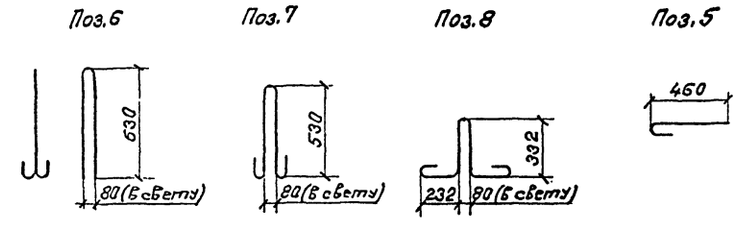

Исполнил	Коен В.		
Проверил	Трохова		
Нач.пр.гр.	Чупарнова		
Гл.инж.пр.	Коен Б.		02.94
Нач.отд.	Ткаченко		
Н.контр.	Миронова		

3.501.1-177.93.1-2-56

Блок фундамента ф3-200М.

Стадия	Лист	Листов
Р		1

АО "ТРАНСМОСТ"

Согласовано: Гл.спец.отп. Васин

Инв.№подл. | Подпись и дата | Взам.инв.№

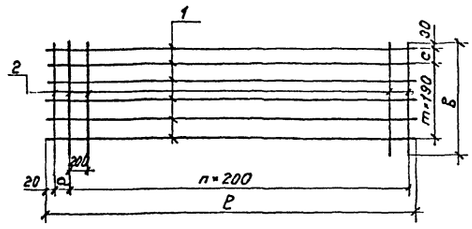

Размеры, мм

Марка сетки	a	в	c	n, шт.	m, шт.	ℓ
С 8-М	138	810	–	14	3	2980
С 12-М		1160	160		4	
С 14-М		1960	–		9	
С 16-М	148	810	–	19	3	3990
С 20-М		1160	160		4	
С 22-М		1960	–		9	

Марка сетки	Поз.	Наименование	Кол.	Масса ед., кг	Масса сетки, кг
С 8-М	1	ф8 А-I; ℓ = 2980	4	1,18	9,8
	2	ф8 А-I; ℓ = 810	16	0,32	
С 12-М	1	ф8 А-I; ℓ = 2980	6	1,18	14,4
	2	ф8 А-I; ℓ = 1160	16	0,46	
С 14-М	1	ф8 А-I; ℓ = 2980	10	1,18	24,1
	2	ф8 А-I; ℓ = 1960	16	0,77	
С 16-М	1	ф8 А-I; ℓ = 3990	4	1,58	13,0
	2	ф8 А-I; ℓ = 810	21	0,32	
С 20-М	1	ф8 А-I; ℓ = 3990	6	1,58	19,1
	2	ф8 А-I; ℓ = 1160	21	0,46	
С 22-М	1	ф8 А-I; ℓ = 3990	10	1,58	32,0
	2	ф8 А-I; ℓ = 1960	21	0,77	

Арматура по ГОСТ 5781-82

1. Соединение стержней в сетках производится с помощью контактной точечной электросварки по ГОСТ 14098-91 или вязальной проволокой.
2. Применение ручной дуговой сварки электродами не допускается.

Исполнил	Коен В.			3.501.1-177.93.1-2-57
Проверил	Трохова			
Нач.пр.гр.	Чупарнова			
Гл.инж.пр.	Коен Б.		02.94	
Нач.отд.	Ткаченко			Сетка арматурная С8-М; С12-М; С14-М; С16-М; С20-М; С22-М.
Н.контр.	Миронова			

Стадия	Лист	Листов
Р		1

АО "ТРАНСМОСТ"

Инв.№ подл. | Подпись и дата | Взам.инв.№

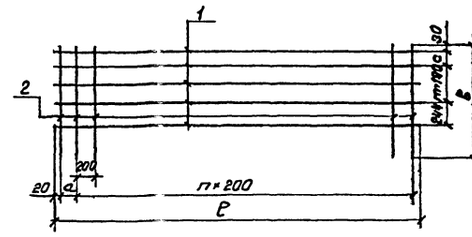

Размеры, мм

Марка сетки	a	в	c	n, шт.	m, шт.	ℓ
С 9-М	138	810	–	14	1	2980
С 13-М		1160	160		2	
С 15-М		1960	–		7	
С 17-М	148	810	–	19	1	3990
С 21-М		1160	160		2	
С 23-М		1960	–		7	

Марка сетки	Поз.	Наименование	Кол.	Масса ед., кг	Масса сетки, кг
С 9-М	1	ф8 А-I; ℓ = 2980	3	1,18	8,7
	2	ф8 А-I; ℓ = 810	16	0,32	
С 13-М	1	ф8 А-I; ℓ = 2980	5	1,18	13,3
	2	ф8 А-I; ℓ = 1160	16	0,46	
С 15-М	1	ф8 А-I; ℓ = 2980	9	1,18	22,9
	2	ф8 А-I; ℓ = 1960	16	0,77	
С 17-М	1	ф8 А-I; ℓ = 3990	3	1,58	11,5
	2	ф8 А-I; ℓ = 810	21	0,32	
С 21-М	1	ф8 А-I; ℓ = 3990	5	1,58	17,6
	2	ф8 А-I; ℓ = 1160	21	0,46	
С 23-М	1	ф8 А-I; ℓ = 3990	9	1,58	30,4
	2	ф8 А-I; ℓ = 1960	21	0,77	

Арматура по ГОСТ 5781-82

1. Соединение стержней в сетках производится с помощью контактной точечной электросварки по ГОСТ 14098-91 или вязальной проволокой.
2. Применение ручной дуговой сварки электродами не допускается.

Исполнил	Коен В.			3.501.1-177.93.1-2-58
Проверил	Трохова			
Нач.пр.гр.	Чупарнова			
Гл.инж.пр.	Коен Б.		02.94	
Нач.отд.	Ткаченко			Сетка арматурная С9-М; С13-М; С15-М; С17-М; С21-М; С23-М.
Н.контр.	Миронова			

Стадия	Лист	Листов
Р		1

АО "ТРАНСМОСТ"

Инв. № подл. | Подпись и дата | Взам. инв. №

Поз.1

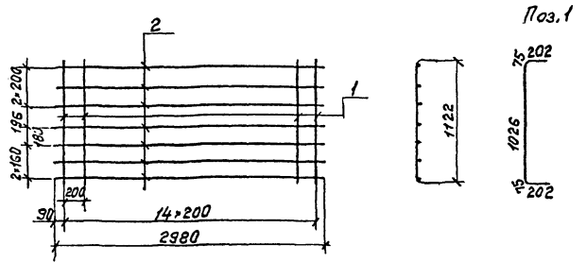

Поз.	Наименование	Кол.	Масса ед., кг	Масса сетки, кг.
1	ф14 А-II; ℓ=1580	15	1,91	36,9
2	ф8 А-I; ℓ=2980	7	1,18	

Арматура по ГОСТ 5781-82

1. Соединение стержней в сетке производится с помощью контактной точечной электросварки по ГОСТ 14098-91 или вязальной проволокой.
2. Применение ручной дуговой сварки электродами не допускается.

Исполнил	Коен В.			3.501.1-177.93.1-2-59	
Проверил	Трохова				
Нач.пр.гр.	Чупарнова				
Гл.инж.пр.	Коен Б.		02.94	Сетка арматурная С 5-М.	Стадия Р; Лист; Листов 1
Нач.отд.	Ткаченко				АО "ТРАНСМОСТ"
Н.контр.	Миронова				

Инв.№подл. | Подпись и дата | Взам.инв.№

Размеры, мм

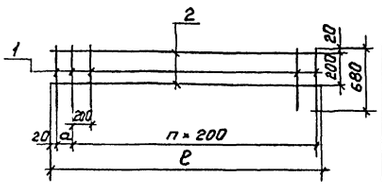

Марка сетки	a	n, шт.	ℓ
С 10-М	146	14	2980
С 18-М	156	19	3990

Марка сетки	Поз.	Наименование	Кол.	Масса ед., кг	Масса сетки, кг
С 10-М	1	ф8 А-I; ℓ=680	16	0,27	6,7
	2	ф8 А-I; ℓ=2980	2	1,18	
С 18-М	1	ф8 А-I; ℓ=680	21	0,27	8,8
	2	ф8 А-I; ℓ=3990	2	1,58	

Арматура по ГОСТ 5781-82

1. Соединение стержней в сетках производится с помощью контактной точечной электросварки по ГОСТ 14098-91 или вязальной проволокой.
2. Применение ручной дуговой сварки электродами не допускается.

Исполнил	Коен В.			3.501.1-177.93.1-2-60	
Проверил	Трохова				
Нач.пр.гр.	Чупарнова				
Гл.инж.пр.	Коен Б.		02.94	Сетка арматурная С10-М; С 18-М.	Стадия Р; Лист; Листов 1
Нач.отд.	Ткаченко				АО "ТРАНСМОСТ"
Н.контр.	Миронова				

Поз.1

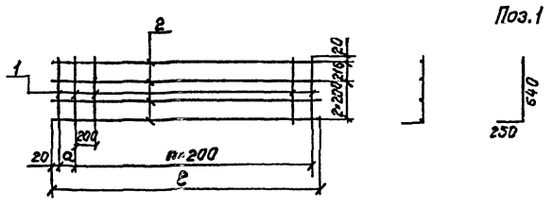

Размеры, мм

Марка сетки	a	n, шт.	ℓ
С 11-М	146	14	2980
С 19-М	156	19	3990

Марка сетки	Поз.	Наименование	Кол.	Масса ед., кг	Масса сетки, кг
С 11-М	1	ф8 А-I; ℓ=890	16	0,35	10,3
	2	ф8 А-I; ℓ=2980	4	1,18	
С 19-М	1	ф8 А-I; ℓ=890	21	0,35	13,7
	2	ф8 А-I; ℓ=3990	4	1,58	

Арматура по ГОСТ 5781-82

1. Соединение стержней в сетках производится с помощью контактной точечной электросварки по ГОСТ 14098-91 или вязальной проволокой.
2. Применение ручной дуговой сварки электродами не допускается.

Исполнил	Коен В.			3.501.1-177.93.1-2-61	
Проверил	Трохова				
Нач.пр.гр.	Чупарнова				
Гл.инж.пр.	Коен Б.		02.94	Сетка арматурная С 11-М; С 19-М.	Стадия Р; Лист; Листов 1
Нач.отд.	Ткаченко				АО "ТРАНСМОСТ"
Н.контр.	Миронова				

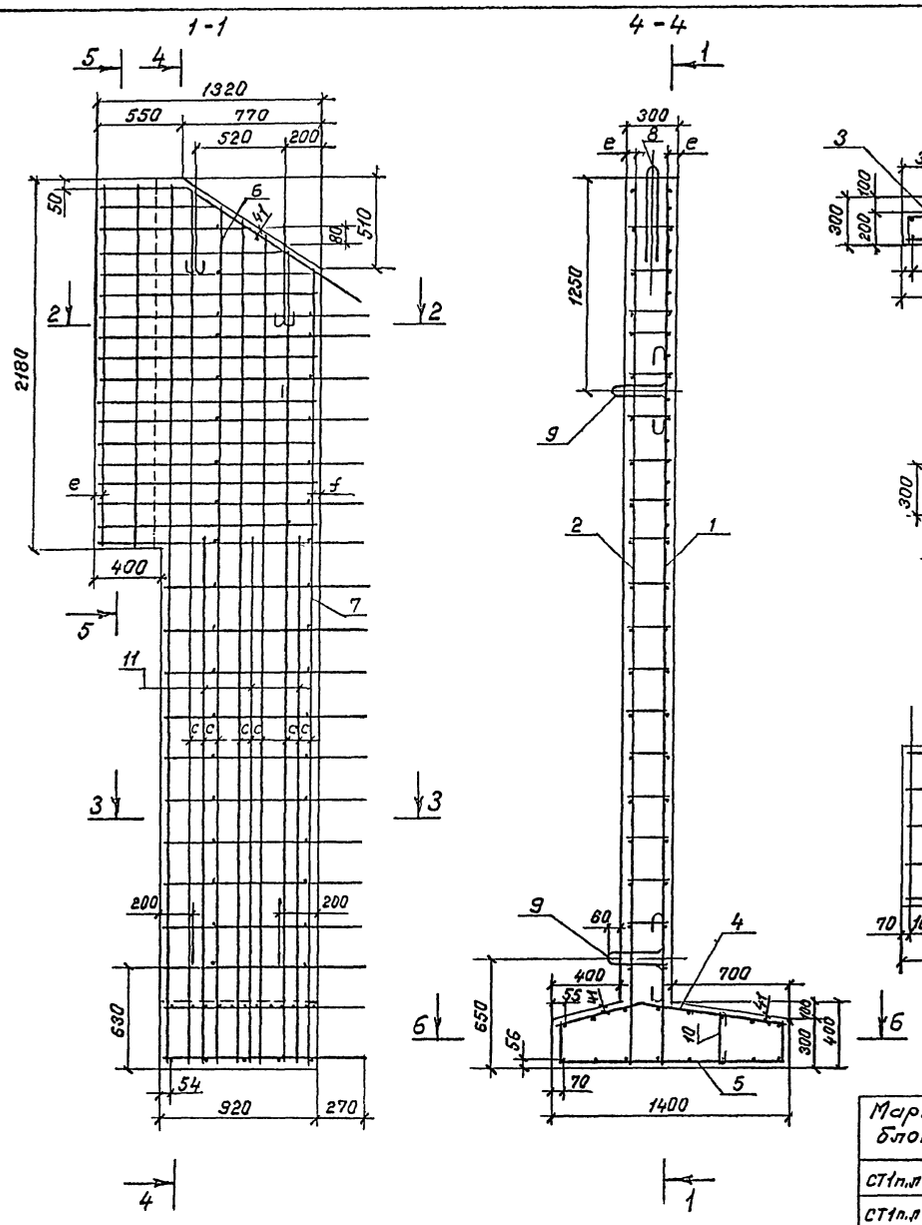

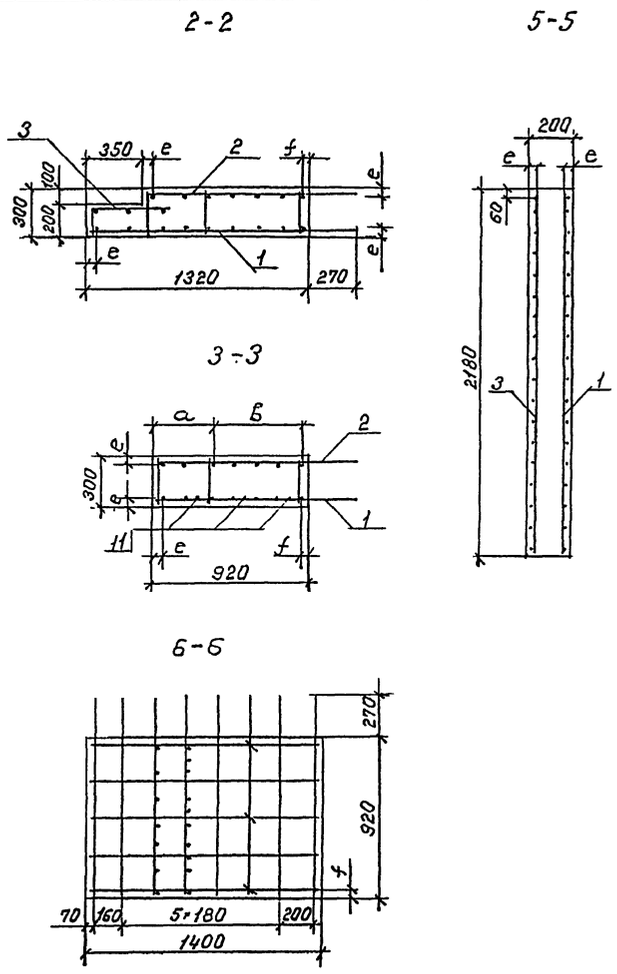

Поз.	Наименование	Кол. на блок СТ1п.л -200М	-250М	-300М	-350М	-400М	Обозначение документа
1	Сетка С 24-М	1	—	—	—	—	3.501.1-177.93.1-2-64
	С 25-М	—	1	—	—	—	
	С 26-М	—	—	1	—	—	
	С 27-М	—	—	—	1	—	
	С 28-М	—	—	—	—	1	
2	Сетка С 29-М	1	—	—	—	—	3.501.1-177.93.1-2-65
	С 30-М	—	1	—	—	—	
	С 31-М	—	—	1	—	—	
	С 32-М	—	—	—	1	—	
	С 33-М	—	—	—	—	1	
3	Сетка С 34-М	1	1	1	—	—	3.501.1-177.93.1-2-66
	С 35-М	—	—	—	1	1	
4	Сетка С 36-М	1	—	—	—	—	3.501.1-177.93.1-2-68
	С 37-М	—	1	—	—	—	
	С 38-М	—	—	1	—	—	
	С 39-М	—	—	—	1	—	
	С 40-М	—	—	—	—	1	
5	Сетка С 41-М	1	1	1	—	—	3.501.1-177.93.1-2-67
	С 42-М	—	—	—	1	1	
6	Каркас КР52-М	1	—	—	—	—	3.501.1-177.93.1-2-75
	КР53-М	—	1	—	—	—	
	КР54-М	—	—	1	—	—	
	КР55-М	—	—	—	1	—	
	КР56-М	—	—	—	—	1	
7	Каркас КР57-М	1	—	—	—	—	3.501.1-177.93.1-2-76
	КР58-М	—	1	—	—	—	
	КР59-М	—	—	1	—	—	
	КР60-М	—	—	—	1	—	
	КР61-М	—	—	—	—	1	
8	ф18А-I; ℓ=1440; 2,88кг	2	2	2	—	—	без черт.
	ф20А-I; ℓ=1560; 3,85кг	—	—	—	2	2	без черт.
9	ф14А-I; ℓ=1110; 1,34кг	4	4	—	—	—	без черт.
	ф16А-I; ℓ=1230; 1,94кг	—	—	4	4	4	без черт.
10	ф6А-I; ℓ=400; 0,09кг	3	3	3	3	3	без черт.
11	ф14А$_с$-II; ℓ=2630; 3,18кг	—	2	—	—	—	без черт.
	ф14А$_с$-II; ℓ=3130; 3,79кг	—	—	3	—	—	без черт.
	Бетон В 20, м³	[illegible]	[illegible]	[illegible]	[illegible]	[illegible]	
	Масса блока, т	4,1	4,5	4,8	5,2	5,5	

Размеры, мм

Марка блока	a	в	c	e	f	h	ℓ	m
СТ1п.л-200М	356	510	85	38	54	530	270	166
СТ1п.л-250М	356	510	85	38	54	530	270	166
СТ1п.л-300М	306	560	70	38	54	530	300	189
СТ1п.л-350М	347	510	85	41	63	580	300	189
СТ1п.л-400М	297	560	70	41	63	580	300	189

Поз. 8

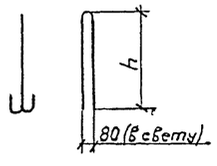

Поз. 9

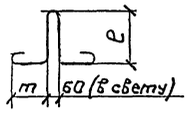

Поз. 10



Исполнил	Коен В.		
Проверил	Трохова		
Нач.пр.гр.	Чупарнова		
Гл.инж.пр.	Коен Б.		02.94
Нач.отд.	Ткаченко		
Н.контр.	Миронова		

3.501.1-177.93.1-2-62

Стенка откосная СТ1п.л-200М...СТ1п.л-400М

Стадия	Лист	Листов
Р		1

АО "ТРАНСМОСТ"

Согласовано: Гл.спец.ОТП Васин

Инв. № подл. | Подпись и дата | Взам. инв. №

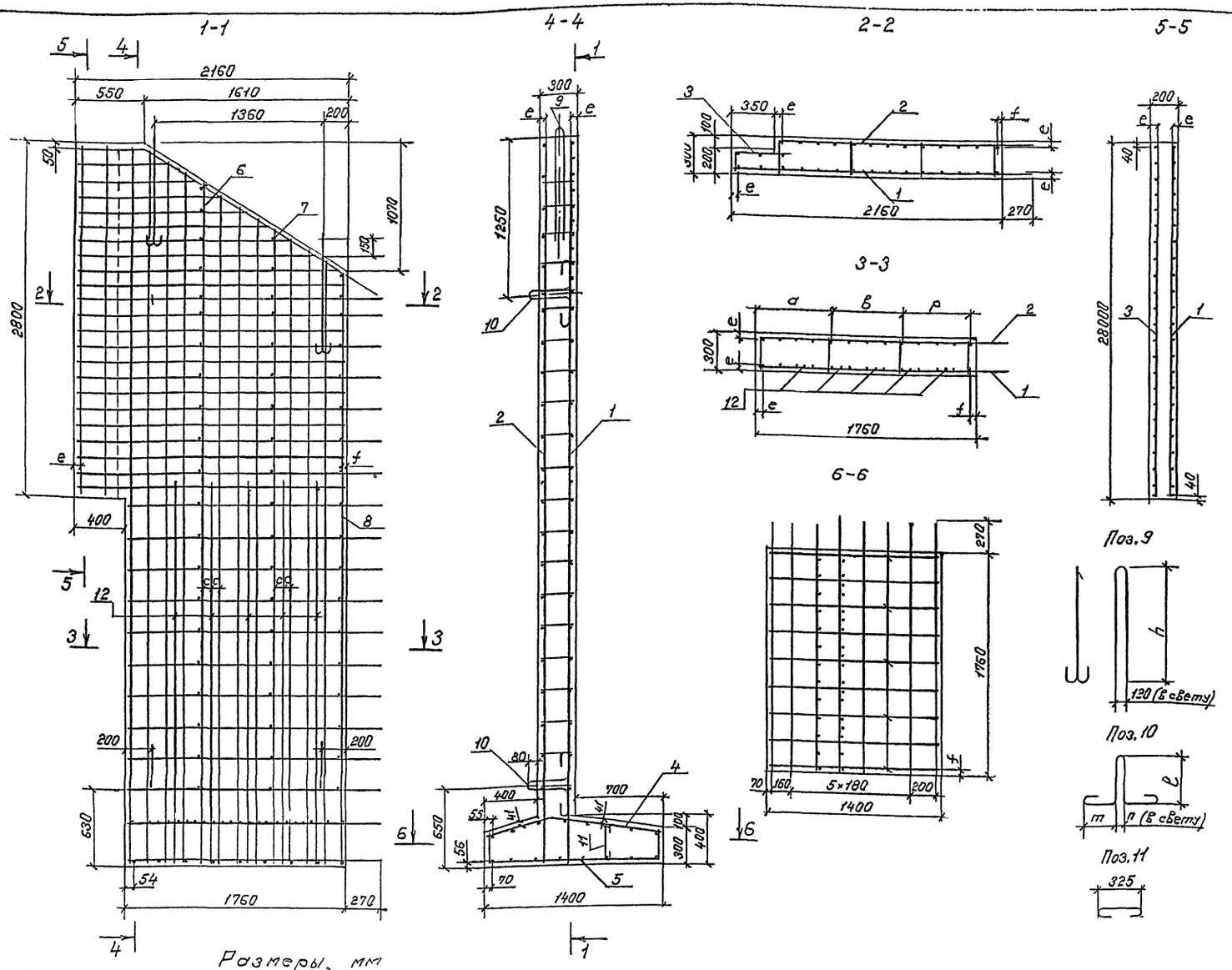

Размеры, мм

Марка блока	a	в	c	e	f	h	ℓ	m	n	p
СТ2п.л.-200М	686	510	85	38	54	900	350	266	80	510
СТ2п.л.-250М	686	510	85	38	54	900	350	266	80	510
СТ2п.л.-300М	586	560	70	38	54	900	350	266	80	560
СТ2п.л.-350М	737	480	120	41	63	900	347	314	80	480
СТ2п.л.-400М	737	480	120	41	63	990	347	314	80	480

Поз.	Наименование	Кол. на блок СТ2п.л.- 200М	250М	300М	350М	400М	Обозначение документа
1	Сетка С43-М	1	—	—	—	—	3.501.1-177.93.1-2-69
	С44-М	—	1	—	—	—	
	С45-М	—	—	1	—	—	
	С46-М	—	—	—	1	—	3.501.1-177.93.1-2-70
	С47-М	—	—	—	—	1	
2	Сетка С48-М	1	—	—	—	—	3.501.1-177.93.1-2-71
	С49-М	—	1	—	—	—	
	С50-М	—	—	1	—	—	

Поз.	Наименование	Кол. на блок СТ2п.л.- 200М	250М	300М	350М	400М	Обозначение документа
2	Сетка С51-М	—	—	—	1	—	3.501.1-177.93.1-2-71
	С52-М	—	—	—	—	1	
3	Сетка С53-М	1	1	1	—	—	3.501.1-177.93.1-2-72
	С54-М	—	—	—	1	1	
4	Сетка С55-М	1	—	—	—	—	3.501.1-177.93.1-2-74
	С56-М	—	1	—	—	—	
	С57-М	—	—	1	—	—	
	С58-М	—	—	—	1	—	
	С59-М	—	—	—	—	1	
5	Сетка С60-М	1	1	1	—	—	3.501.1-177.93.1-2-73
	С61-М	—	—	—	1	1	
6	Каркас КР62-М	1	—	—	—	—	3.501.1-177.93.1-2-77
	КР63-М	—	1	—	—	—	
	КР64-М	—	—	1	—	—	
	КР65-М	—	—	—	1	—	
	КР66-М	—	—	—	—	1	
7	Каркас КР67-М	1	—	—	—	—	3.501.1-177.93.1-2-78
	КР68-М	—	1	—	—	—	
	КР69-М	—	—	1	—	—	
	КР70-М	—	—	—	1	—	
	КР71-М	—	—	—	—	1	
8	Каркас КР72-М	1	—	—	—	—	3.501.1-177.93.1-2-79
	КР73-М	—	1	—	—	—	
	КР74-М	—	—	1	—	—	
	КР75-М	—	—	—	1	—	
	КР76-М	—	—	—	—	1	
9	ф25А-I; ℓ=2400; 9,24кг	2	2	2	2	—	Без черт.
	ф28А-I; ℓ=2550; 12,32кг	—	—	—	—	2	Без черт.
10	ф20А-I; ℓ=1560; 3,85кг	4	4	4	—	—	Без черт.
	ф22А-I; ℓ=1670; 4,98кг	—	—	—	4	4	Без черт.
11	ф6А-I; ℓ=400; 0,09кг	5	5	5	5	5	Без черт.
12	ф14Ас-II; ℓ=2540; 3,07кг	—	4	—	—	—	Без черт.
	ℓ=3040; 3,68кг	—	—	5	—	—	Без черт.
	ф20Ас-II; ℓ=3540; 8,74кг	—	—	—	3	—	Без черт.
	ℓ=4040; 9,98кг	—	—	—	—	5	Без черт.
	Бетон В20, м³	3,13	3,39	3,66	3,93	4,20	
	Масса блока, т	7,8	8,5	9,2	9,8	10,5	

Исполнил	Коен В.	Коен	
Проверил	Трохова	Трохов.	
Нач.пр.гр.	Чупарнова		
Гл.инж.пр.	Коен Б.		02.94
Нач.отд.	Ткаченко		
Н.контр.	Миронова		

3.501.1-177.93.1-2-63

Стенка откосная СТ2п.л.-200М...СТ2п.л.-400М.

Стадия	Лист	Листов
Р		1

АО "ТРАНСМОСТ"

Согласовано: Гл.спец.ОТП Васильева

Инв.№подл. | Подпись и дата | Взам.инв.№

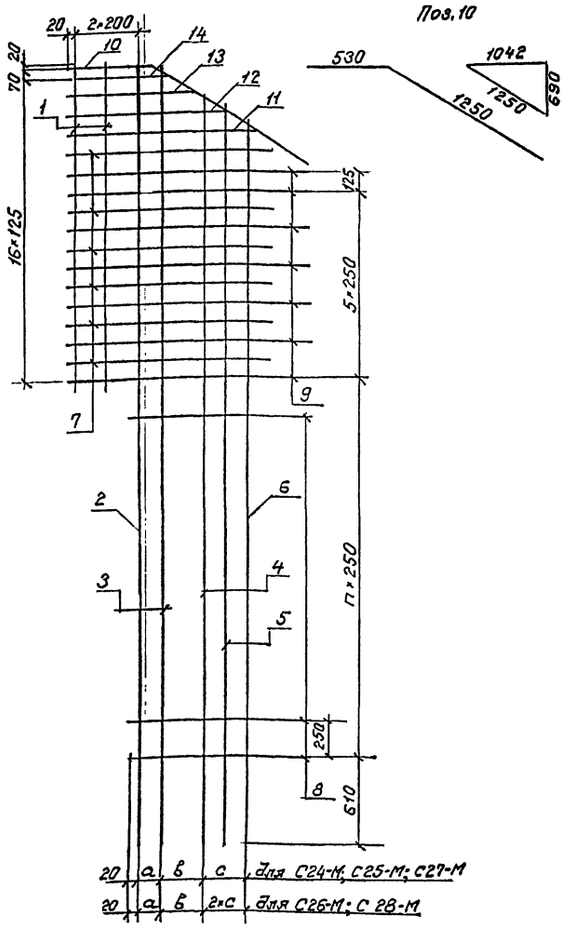

Размеры, мм

Марка сетки	а	б	с	n, шт.
С24-М	148	340	170	6
С25-М	148	340	170	8
С26-М	128	280	140	10
С27-М	136	340	170	12
С28-М	116	280	140	14

Марка сетки	Поз.	Наименование	Кол. на блок СТ 1 п.м. -200М	-250М	-300М	-350М	-400М	Масса ед., кг	Масса сетки, кг
С24-М	1	ф14 АсII; ℓ=2110	2	—	—	—	—	2,55	37,0
	2	ф14 АсII; ℓ=4200	1	—	—	—	—	5,08	
	3	ф14 АсII; ℓ=4170	1	—	—	—	—	5,05	
	4	ф14 АсII; ℓ=3940	1	—	—	—	—	4,77	
	5	ф14 АсII; ℓ=3830	1	—	—	—	—	4,63	
	7	ф8 АI; ℓ=1280	6	—	—	—	—	0,51	
	8	ф8 АI; ℓ=1170	6	—	—	—	—	0,46	
	9	ф8 АI; ℓ=1570	7	—	—	—	—	0,62	
	10	ф8 АI; ℓ=1780	1	—	—	—	—	0,70	
	11	ф8 АI; ℓ=1220	1	—	—	—	—	0,48	
	12	ф8 АI; ℓ=1040	1	—	—	—	—	0,41	
	13	ф8 АI; ℓ=850	1	—	—	—	—	0,34	
	14	ф8 АI; ℓ=660	1	—	—	—	—	0,26	
С25-М	1	ф14 АсII; ℓ=2110	—	2	—	—	—	2,55	40,3
	2	ф14 АсII; ℓ=4700	—	1	—	—	—	5,63	
	3	ф14 АсII; ℓ=4670	—	1	—	—	—	5,65	
	4	ф14 АсII; ℓ=4440	—	1	—	—	—	5,37	
	5	ф14 АсII; ℓ=4330	—	1	—	—	—	5,24	
	7	ф8 АI; ℓ=1280	—	6	—	—	—	0,51	
	8	ф8 АI; ℓ=1170	—	8	—	—	—	0,46	
	9	ф8 АI; ℓ=1570	—	7	—	—	—	0,62	
	10	ф8 АI; ℓ=1780	—	1	—	—	—	0,70	
	11	ф8 АI; ℓ=1220	—	1	—	—	—	0,48	
	12	ф8 АI; ℓ=1040	—	1	—	—	—	0,41	
	13	ф8 АI; ℓ=850	—	1	—	—	—	0,34	
	14	ф8 АI; ℓ=660	—	1	—	—	—	0,26	
С26-М	1	ф14 АсII; ℓ=2110	—	—	2	—	—	2,55	49,7
	2	ф14 АсII; ℓ=5200	—	—	1	—	—	6,29	
	3	ф14 АсII; ℓ=5190	—	—	1	—	—	6,28	
	4	ф14 АсII; ℓ=5000	—	—	1	—	—	6,05	
	5	ф14 АсII; ℓ=4910	—	—	1	—	—	5,94	
	6	ф14 АсII; ℓ=4820	—	—	1	—	—	5,83	
	7	ф8 АI; ℓ=1280	—	—	6	—	—	0,51	
	8	ф8 АI; ℓ=1170	—	—	10	—	—	0,46	
	9	ф8 АI; ℓ=1570	—	—	7	—	—	0,62	
	10	ф8 АI; ℓ=1780	—	—	1	—	—	0,70	
	11	ф8 АI; ℓ=1220	—	—	1	—	—	0,48	
	12	ф8 АI; ℓ=1040	—	—	1	—	—	0,41	
	13	ф8 АI; ℓ=850	—	—	1	—	—	0,34	
	14	ф8 АI; ℓ=660	—	—	1	—	—	0,26	

Марка сетки	Поз.	Наименование	Кол. на блок СТ 1 п.м. -200М	-250М	-300М	-350М	-400М	Масса ед., кг	Масса сетки, кг
С27-М	1	ф20 АсII; ℓ=2110	—	—	—	2	—	5,21	80,3
	2	ф20 АсII; ℓ=5700	—	—	—	1	—	14,08	
	3	ф20 АсII; ℓ=5680	—	—	—	1	—	14,03	
	4	ф20 АсII; ℓ=5450	—	—	—	1	—	13,46	
	5	ф20 АсII; ℓ=5340	—	—	—	1	—	13,19	
	7	ф8 АI; ℓ=1280	—	—	—	6	—	0,51	
	8	ф8 АI; ℓ=1170	—	—	—	12	—	0,46	
	9	ф8 АI; ℓ=1570	—	—	—	7	—	0,62	
	10	ф8 АI; ℓ=1780	—	—	—	1	—	0,70	
	11	ф8 АI; ℓ=1220	—	—	—	1	—	0,48	
	12	ф8 АI; ℓ=1040	—	—	—	1	—	0,41	
	13	ф8 АI; ℓ=850	—	—	—	1	—	0,34	
	14	ф8 АI; ℓ=660	—	—	—	1	—	0,26	
С28-М	1	ф20 АсII; ℓ=2110	—	—	—	—	2	5,21	100,9
	2	ф20 АсII; ℓ=6200	—	—	—	—	1	15,31	
	3	ф20 АсII; ℓ=6200	—	—	—	—	1	15,31	
	4	ф20 АсII; ℓ=6010	—	—	—	—	1	14,84	
	5	ф20 АсII; ℓ=5920	—	—	—	—	1	14,62	
	6	ф20 АсII; ℓ=5830	—	—	—	—	1	14,40	
	7	ф8 АI; ℓ=1280	—	—	—	—	6	0,51	
	8	ф8 АI; ℓ=1170	—	—	—	—	14	0,46	
	9	ф8 АI; ℓ=1570	—	—	—	—	7	0,62	
	10	ф8 АI; ℓ=1780	—	—	—	—	1	0,70	
	11	ф8 АI; ℓ=1220	—	—	—	—	1	0,48	
	12	ф8 АI; ℓ=1040	—	—	—	—	1	0,41	
	13	ф8 АI; ℓ=850	—	—	—	—	1	0,34	
	14	ф8 АI; ℓ=660	—	—	—	—	1	0,26	

Арматура по ГОСТ 5781-82

1. Соединение стержней в сетках производится с помощью контактной точечной электросварки по ГОСТ 14098-91 или вязальной проволокой.
2. Применение ручной дуговой сварки электродами не допускается.

Исполнил	Коен В.			3.501.1-177.93.1-2-64
Проверил	Трохова			
Нач.пр.ср.	Чупарнова			
Гл.инж.пр.	Коен Б.		02.94	Сетка арматурная с24-М...с28-М.
Нач.отд.	Ткаченко			Стадия: Р; Лист: ; Листов: 1
Н.контр.	Миронова			АО "ТРАНСМОСТ"

Инв. № подл. | Подпись и дата | Взам. инв. №

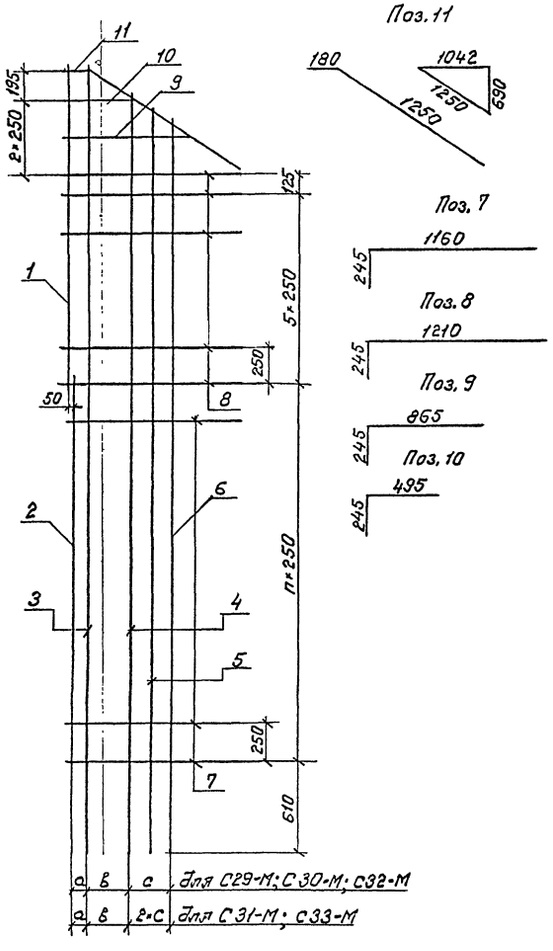

Марка сетки	Поз.	Наименование	Кол. на блок СТ1п.л.- 200М	250М	300М	350М	400М	Масса ед., кг	Масса сетки, кг
С29-М	1	ф14 Ас-II; ℓ=2110	1	—	—	—	—	2,55	28,2
	2	ф14 Ас-II; ℓ=2130	1	—	—	—	—	2,58	
	3	ф14 Ас-II; ℓ=4170	1	—	—	—	—	5,05	
	4	ф14 Ас-II; ℓ=3930	1	—	—	—	—	4,76	
	5	ф14 Ас-II; ℓ=3830	1	—	—	—	—	4,63	
	7	ф8 А-I; ℓ=1405	6	—	—	—	—	0,55	
	8	ф8 А-I; ℓ=1455	7	—	—	—	—	0,57	
	9	ф8 А-I; ℓ=1110	1	—	—	—	—	0,44	
	10	ф8 А-I; ℓ=740	1	—	—	—	—	0,29	
	11	ф8 А-I; ℓ=1430	1	—	—	—	—	0,56	
С30-М	1	ф14 Ас-II; ℓ=2110	—	1	—	—	—	2,55	31,7
	2	ф14 Ас-II; ℓ=2630	—	1	—	—	—	3,18	
	3	ф14 Ас-II; ℓ=4670	—	1	—	—	—	5,65	
	4	ф14 Ас-II; ℓ=4440	—	1	—	—	—	5,37	
	5	ф14 Ас-II; ℓ=4330	—	1	—	—	—	5,24	
	7	ф8 А-I; ℓ=1405	—	8	—	—	—	0,55	
	8	ф8 А-I; ℓ=1455	—	7	—	—	—	0,57	
	9	ф8 А-I; ℓ=1110	—	1	—	—	—	0,44	
	10	ф8 А-I; ℓ=740	—	1	—	—	—	0,29	
	11	ф8 А-I; ℓ=1430	—	1	—	—	—	0,56	
С31-М	1	ф14 Ас-II; ℓ=2110	—	—	1	—	—	2,55	41,2
	2	ф14 Ас-II; ℓ=3130	—	—	1	—	—	3,79	
	3	ф14 Ас-II; ℓ=5190	—	—	1	—	—	6,28	
	4	ф14 Ас-II; ℓ=5000	—	—	1	—	—	6,05	
	5	ф14 Ас-II; ℓ=4910	—	—	1	—	—	5,94	
	6	ф14 Ас-II; ℓ=4820	—	—	1	—	—	5,83	
	7	ф8 А-I; ℓ=1405	—	—	10	—	—	0,55	
	8	ф8 А-I; ℓ=1455	—	—	7	—	—	0,57	
	9	ф8 А-I; ℓ=1110	—	—	1	—	—	0,44	
	10	ф8 А-I; ℓ=740	—	—	1	—	—	0,29	
	11	ф8 А-I; ℓ=1430	—	—	1	—	—	0,56	

Марка сетки	Поз.	Наименование	Кол. на блок СТ1п.л.- 200М	250М	300М	350М	400М	Масса ед., кг	Масса сетки, кг
С32-М	1	ф20 Ас-II; ℓ=2110	—	—	—	1	—	5,21	66,7
	2	ф20 Ас-II; ℓ=3630	—	—	—	1	—	8,97	
	3	ф20 Ас-II; ℓ=5680	—	—	—	1	—	14,03	
	4	ф20 Ас-II; ℓ=5450	—	—	—	1	—	13,46	
	5	ф20 Ас-II; ℓ=5340	—	—	—	1	—	13,19	
	7	ф8 А-I; ℓ=1405	—	—	—	12	—	0,55	
	8	ф8 А-I; ℓ=1455	—	—	—	7	—	0,57	
	9	ф8 А-I; ℓ=1110	—	—	—	1	—	0,44	
	10	ф8 А-I; ℓ=740	—	—	—	1	—	0,29	
	11	ф8 А-I; ℓ=1430	—	—	—	1	—	0,56	
С33-М	1	ф20 Ас-II; ℓ=2110	—	—	—	—	1	5,21	87,6
	2	ф20 Ас-II; ℓ=4130	—	—	—	—	1	10,20	
	3	ф20 Ас-II; ℓ=6200	—	—	—	—	1	15,31	
	4	ф20 Ас-II; ℓ=6010	—	—	—	—	1	14,84	
	5	ф20 Ас-II; ℓ=5920	—	—	—	—	1	14,62	
	6	ф20 Ас-II; ℓ=5830	—	—	—	—	1	14,40	
	7	ф8 А-I; ℓ=1405	—	—	—	—	14	0,55	
	8	ф8 А-I; ℓ=1455	—	—	—	—	7	0,57	
	9	ф8 А-I; ℓ=1110	—	—	—	—	1	0,44	
	10	ф8 А-I; ℓ=740	—	—	—	—	1	0,29	
	11	ф8 А-I; ℓ=1430	—	—	—	—	1	0,56	

Арматура по ГОСТ 5781-82

1. Соединение стержней в сетках производится с помощью контактной точечной электросварки по ГОСТ 14098-91 или вязальной проволокой.
2. Применение ручной дуговой сварки электродами не допускается.

Размеры, мм

Марка сетки	а	в	с	n, шт.
С29-М	148	340	170	6
С30-М	148	340	170	8
С31-М	128	280	140	10
С32-М	136	340	170	12
С33-М	116	280	140	14

Исполнил	Коен В.		
Проверил	Трохова		
Нач.пр.за.	Чупарнова		
Гл.инж.пр.	Коен Б.		02.94
Нач.отд.	Ткаченко		
Н.контр.	Миронова		

3.501.1-177.93.1-2-65

Сетка арматурная С29-М...С33-М.

Стадия	Лист	Листов
Р		1

АО "ТРАНСМОСТ"

Взам. инв. № | Подпись и дата | Инв. № подл

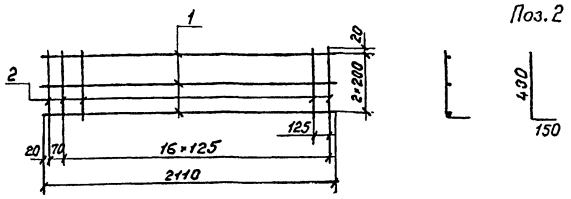

Марка сетки	Поз.	Наименование	Кол.	Масса ед., кг	Масса сетки, кг
С 34-М	1	ф14 Ас-II ; ℓ=2110	3	2,55	11,8
	2	ф8 А-I ; ℓ=580	18	0,23	
С 35-М	1	ф20 Ас-II; ℓ=2110	3	5,21	19,8
	2	ф8 А-I ; ℓ=580	18	0,23	

Арматура по ГОСТ 5781-82

1. Соединение стержней в сетках производится с помощью контактной точечной электросварки по ГОСТ 14098-91 или вязальной проволокой.
2. Применение ручной дуговой сварки электродами не допускается.

Исполнил	Коен В.			3.501.1-177.93.1-2-66
Проверил	Трохова			
Нач.пр.гр.	Чупарнова			
Гл.инж.пр.	Коен Б.		02.94	Сетка арматурная С 34-М; С 35-М.
Нач.отд.	Ткаченко			Стадия Р; Лист; Листов 1
Н.контр.	Миронова			АО "ТРАНСМОСТ"

Взам. инв. № | Подпись и дата | Инв. № подл.

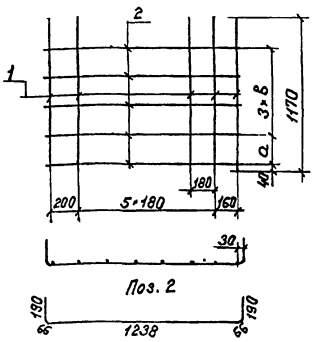

Размеры, мм

Марка сетки	a	b
С 41-М	198	210
С 42-М	219	207

Марка сетки	Поз.	Наименование	Кол.	Масса ед., кг	Масса сетки, кг
С41-М; С42-М	1	ф8 А-I ; ℓ=1170	8	0,46	14,3
	2	ф14 Ас-II; ℓ=1750	5	2,12	

Арматура по ГОСТ 5781-82

1. Соединение стержней в сетках производится с помощью контактной точечной электросварки по ГОСТ 14098-91 или вязальной проволокой.
2. Применение ручной дуговой сварки электродами не допускается.

Исполнил	Коен В.			3.501.1-177.93.1-2-67
Проверил	Трохова			
Нач.пр.гр.	Чупарнова			
Гл.инж.пр.	Коен Б.		02.94	Сетка арматурная С 41-М; С 42-М.
Нач.отд.	Ткаченко			Стадия Р; Лист; Листов 1
Н.контр.	Миронова			АО "ТРАНСМОСТ"

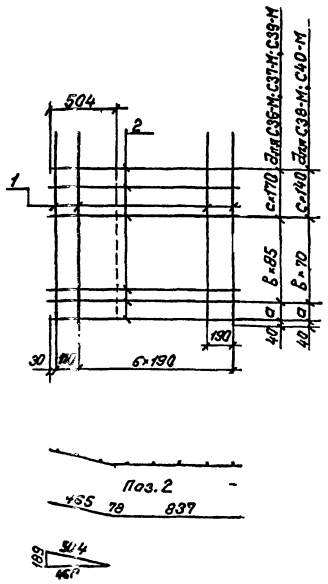

Марка сетки	Поз.	Наименование	Кол.	Масса ед., кг	Масса сетки, кг
С 36-М	1	ф8 А-I ; ℓ=1170	8	0,46	13,7
	2	ф14 Ас-II; ℓ=1380	6	1,67	
С 37-М	1	ф8 А-I ; ℓ=1170	8	0,46	18,7
	2	ф14 Ас-II; ℓ=1380	9	1,67	
С 38-М	1	ф8 А-I ; ℓ=1170	8	0,46	23,7
	2	ф14 Ас-II; ℓ=1380	12	1,67	
С 39-М	1	ф8 А-I; ℓ=1170	8	0,46	27,6
	2	ф20 Ас-II; ℓ=1380	7	3,41	
С 40-М	1	ф8 А-I ; ℓ=1170	8	0,46	34,4
	2	ф20 Ас-II; ℓ=1380	9	3,41	

Арматура по ГОСТ 5781-82

Размеры, мм

Марка сетки	a	b, шт.	c, шт.
С 36-М	148	0	4
С 37-М	148	6	1
С 38-М	128	10	0
С 39-М	136	2	3
С 40-М	116	4	3

1. Соединение стержней в сетках производится с помощью контактной точечной электросварки по ГОСТ 14098-91 или вязальной проволокой.
2. Применение ручной дуговой сварки электродами не допускается.

Исполнил	Коен В.			3.501.1-177.93.1-2-68
Проверил	Трохова			
Нач.пр.гр.	Чупарнова			
Гл.инж.пр.	Коен Б.		02.94	Сетка арматурная С 36-М...С 40-М
Нач.отд.	Ткаченко			Стадия Р; Лист; Листов 1
Н.контр.	Миронова			АО "ТРАНСМОСТ"

Поз. 23

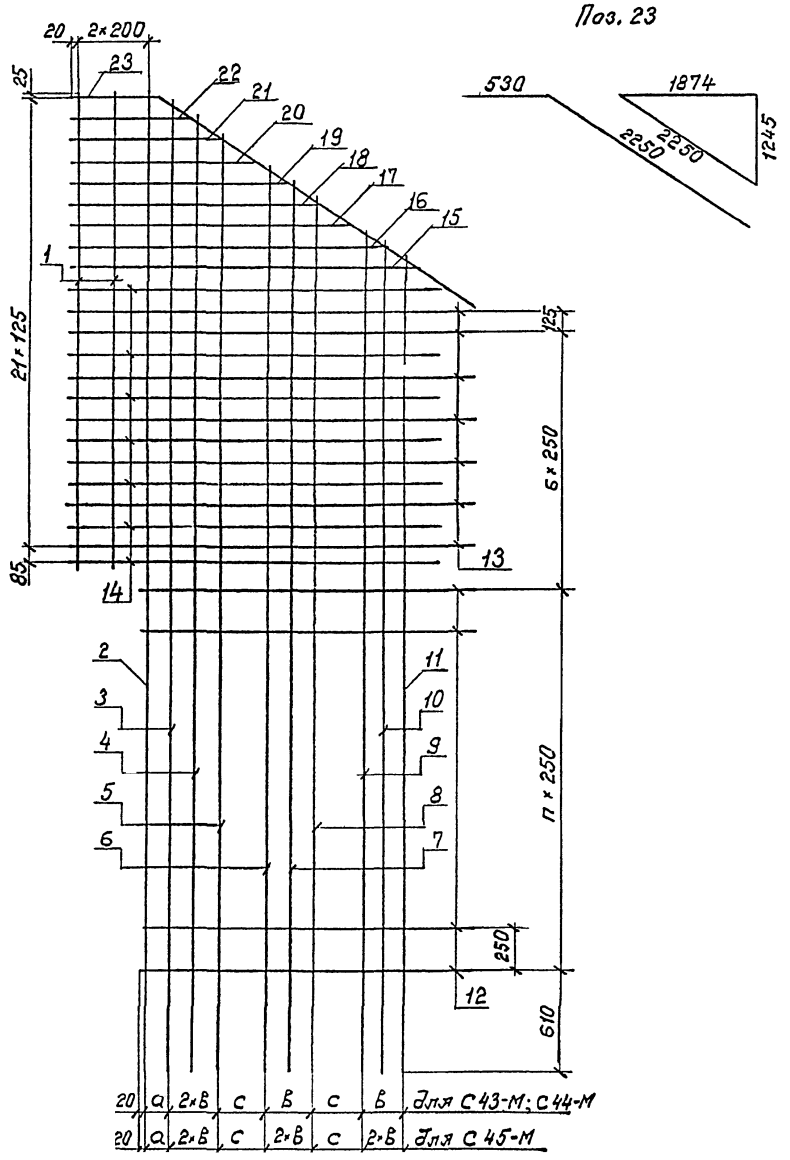

Размеры, мм

Марка сетки	а	в	с	n, шт.
С43-М	138	170	340	5
С44-М	138	170	340	7
С45-М	128	140	280	9

Марка сетки	Поз.	Наименование	Кол. на блок СТ2п.п.-200М	-250М	-300М	Масса ед., кг	Масса сетки, кг
С43-М	1	ф14 Ас-II; ℓ=2760	2	—	—	3,34	71,7
	2	ф14 Ас-II; ℓ=4760	1	—	—	5,76	
	3	ф14 Ас-II; ℓ=4730	1	—	—	5,72	
	4	ф14 Ас-II; ℓ=4620	1	—	—	5,59	
	5	ф14 Ас-II; ℓ=4510	1	—	—	5,46	
	6	ф14 Ас-II; ℓ=4280	1	—	—	5,18	
	7	ф14 Ас-II; ℓ=4170	1	—	—	5,05	
	8	ф14 Ас-II; ℓ=3940	1	—	—	4,77	
	9	ф14 Ас-II; ℓ=3820	1	—	—	4,62	
	12	ф8 А-I; ℓ=2010	6	—	—	0,79	
	13	ф8 А-I; ℓ=2410	7	—	—	0,95	
	14	ф8 А-I; ℓ=2120	7	—	—	0,84	
	15	ф8 А-I; ℓ=2070	1	—	—	0,82	
	16	ф8 А-I; ℓ=1880	1	—	—	0,74	
	17	ф8 А-I; ℓ=1690	1	—	—	0,67	
	18	ф8 А-I; ℓ=1500	1	—	—	0,59	
	19	ф8 А-I; ℓ=1310	1	—	—	0,52	
	20	ф8 А-I; ℓ=1120	1	—	—	0,44	
	21	ф8 А-I; ℓ=930	1	—	—	0,37	
	22	ф8 А-I; ℓ=750	1	—	—	0,30	
	23	ф8 А-I; ℓ=2780	1	—	—	1,10	
С44-М	1	ф14 Ас-II; ℓ=2760	—	2	—	3,34	78,1
	2	ф14 Ас-II; ℓ=5260	—	1	—	6,36	
	3	ф14 Ас-II; ℓ=5230	—	1	—	6,33	
	4	ф14 Ас-II; ℓ=5120	—	1	—	6,20	
	5	ф14 Ас-II; ℓ=5010	—	1	—	6,06	
	6	ф14 Ас-II; ℓ=4780	—	1	—	5,78	
	7	ф14 Ас-II; ℓ=4670	—	1	—	5,65	
	8	ф14 Ас-II; ℓ=4440	—	1	—	5,37	
	9	ф14 Ас-II; ℓ=4320	—	1	—	5,23	
	12	ф8 А-I; ℓ=2010	—	8	—	0,79	
	13	ф8 А-I; ℓ=2410	—	7	—	0,95	
	14	ф8 А-I; ℓ=2120	—	7	—	0,84	
	15	ф8 А-I; ℓ=2070	—	1	—	0,82	
	16	ф8 А-I; ℓ=1880	—	1	—	0,74	
	17	ф8 А-I; ℓ=1690	—	1	—	0,67	
	18	ф8 А-I; ℓ=1500	—	1	—	0,59	
	19	ф8 А-I; ℓ=1310	—	1	—	0,52	
	20	ф8 А-I; ℓ=1120	—	1	—	0,44	
	21	ф8 А-I; ℓ=930	—	1	—	0,37	
	22	ф8 А-I; ℓ=750	—	1	—	0,30	
	23	ф8 А-I; ℓ=2780	—	1	—	1,10	

Марка сетки	Поз.	Наименование	Кол. на блок СТ2п.п.-200М	-250М	-300М	Масса ед., кг	Масса сетки, кг
С45-М	1	ф14 Ас-II; ℓ=2760	—	—	2	3,34	97,0
	2	ф14 Ас-II; ℓ=5760	—	—	1	6,97	
	3	ф14 Ас-II; ℓ=5730	—	—	1	6,93	
	4	ф14 Ас-II; ℓ=5640	—	—	1	6,82	
	5	ф14 Ас-II; ℓ=5550	—	—	1	6,72	
	6	ф14 Ас-II; ℓ=5360	—	—	1	6,49	
	7	ф14 Ас-II; ℓ=5270	—	—	1	6,38	
	8	ф14 Ас-II; ℓ=5170	—	—	1	6,26	
	9	ф14 Ас-II; ℓ=4990	—	—	1	6,04	
	10	ф14 Ас-II; ℓ=4890	—	—	1	5,92	
	11	ф14 Ас-II; ℓ=4800.	—	—	1	5,81	
	12	ф8 А-I; ℓ=2010	—	—	10	0,79	
	13	ф8 А-I; ℓ=2410	—	—	7	0,95	
	14	ф8 А-I; ℓ=2120	—	—	7	0,84	
	15	ф8 А-I; ℓ=2070	—	—	1	0,82	
	16	ф8 А-I; ℓ=1880	—	—	1	0,74	
	17	ф8 А-I; ℓ=1690	—	—	1	0,67	
	18	ф8 А-I; ℓ=1500	—	—	1	0,59	
	19	ф8 А-I; ℓ=1310	—	—	1	0,52	
	20	ф8 А-I; ℓ=1120	—	—	1	0,44	
	21	ф8 А-I; ℓ=930	—	—	1	0,37	
	22	ф8 А-I; ℓ=750	—	—	1	0,30	
	23	ф8 А-I; ℓ=2780	—	—	1	1,10	

Арматура по ГОСТ 5781-82

1. Соединение стержней в сетках производится с помощью контактной точечной электросварки по ГОСТ 14098-91 или вязальной проволокой.
2. Применение ручной дуговой сварки электродами не допускается.

Исполнил	Коен В.			3.501.1-177.93.1-2-69
Проверил	Трохова			
Нач.пр.гр.	Чупарнова			
Гл.инж.пр.	Коен Б.		02.94	
Нач.отд.	Ткаченко			Сетка арматурная С43-М...С45-М.
Н.контр.	Миронова			

Стадия	Лист	Листов
Р		1

АО "ТРАНСМОСТ"

Взам.инв.№ | Подпись и дата | Инв.№подл.

Поз. 18

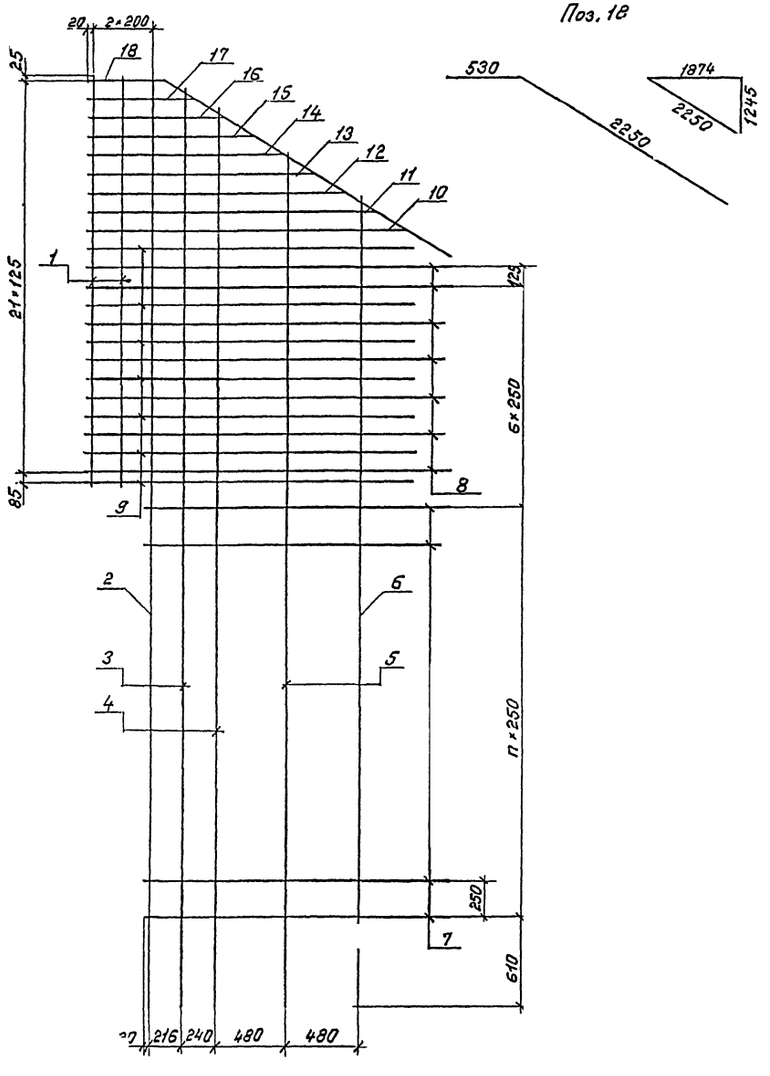

Размеры

Марка сетки	n, шт.
С46-М	11
С47-М	13

Марка сетки	Поз.	Наименование	Кол. на блок стены 350М	Кол. на блок стены 400М	Масса ед., кг	Масса сетки, кг
С46-М	1	ф20 Ас-II; ℓ=2760	2		6,82	114,0
	2	ф20 Ас-II; ℓ=6260	1		15,46	
	3	ф20 Ас-II; ℓ=6160	1		15,22	
	4	ф20 Ас-II; ℓ=6000	1		14,82	
	5	ф20 Ас-II; ℓ=5680	1		14,03	
	6	ф20 Ас-II; ℓ=5360	1		13,24	
	7	ф8 А-I; ℓ=2010	12		0,79	
	8	ф8 А-I; ℓ=2410	7		0,95	
	9	ф8 А-I; ℓ=2120	7		0,84	
	10	ф8 А-I; ℓ=2070	1		0,82	
	11	ф8 А-I; ℓ=1880	1		0,74	
	12	ф8 А-I; ℓ=1690	1		0,67	
	13	ф8 А-I; ℓ=1500	1		0,59	
	14	ф8 А-I; ℓ=1310	1		0,52	
	15	ф8 А-I; ℓ=1120	1		0,44	
	16	ф8 А-I; ℓ=930	1		0,37	
	17	ф8 А-I; ℓ=750	1		0,30	
	18	ф8 А-I; ℓ=2780	1		1,10	
С47-М	1	ф20 Ас-II; ℓ=2760		2	6,82	121,7
	2	ф20 Ас-II; ℓ=6760		1	16,70	
	3	ф20 Ас-II; ℓ=6660		1	16,45	
	4	ф20 Ас-II; ℓ=6500		1	16,06	
	5	ф20 Ас-II; ℓ=6180		1	15,26	
	6	ф20 Ас-II; ℓ=5860		1	14,47	
	7	ф8 А-I; ℓ=2010		14	0,79	
	8	ф8 А-I; ℓ=2410		7	0,95	
	9	ф8 А-I; ℓ=2120		7	0,84	
	10	ф8 А-I; ℓ=2070		1	0,82	
	11	ф8 А-I; ℓ=1880		1	0,74	
	12	ф8 А-I; ℓ=1690		1	0,67	
	13	ф8 А-I; ℓ=1500		1	0,59	
	14	ф8 А-I; ℓ=1310		1	0,52	
	15	ф8 А-I; ℓ=1120		1	0,44	
	16	ф8 А-I; ℓ=930		1	0,37	
	17	ф8 А-I; ℓ=750		1	0,30	
	18	ф8 А-I; ℓ=2780		1	1,10	

Арматура по ГОСТ 5781-82.

1. Соединение стержней в сетках производится с помощью контактной точечной электросварки по ГОСТ 14098-91 или вязальной проволокой.
2. Применение ручной дуговой сварки электродами не допускается.

Исполнил	Коен В.		
Проверил	Трохова		
Нач.пр.зр.	Чупарнова		
Гл.инж.пр.	Коен Б.		02.94
Нач.отд.	Ткаченко		
Н.контр.	Миранова		

3.501.1-177.93.1-2-70

Сетка арматурная С46-М; С47-М.

Стадия	Лист.	Листов
Р		1

АО "ТРАНСМОСТ"

Инв.№подл. | Подпись и дата | Взам.инв.№

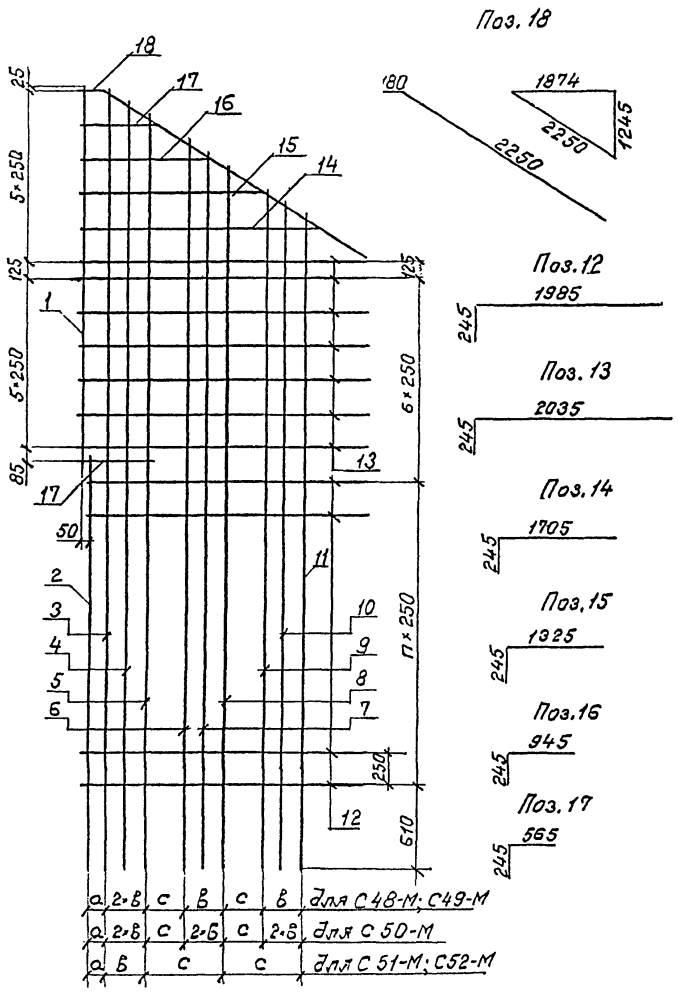

Размеры, мм

Марка сетки	а	в	с	n, шт.
С 48-М	138	170	340	5
С 49-М	138	170	340	7
С 50-М	128	140	280	9
С 51-М	216	240	480	11
С 52-М	216	240	480	13

Марка сетки	Поз.	Наименование	Кол. на блок СТ2 п.м. -200М	-250М	-300М	-350М	-400М	Масса ед., кг	Масса сетки, кг
С 48-М	1	ф14 Ас-II; ℓ=2760	1	—	—	—	—	3,34	57,3
	2	ф14 Ас-II; ℓ=2050	1	—	—	—	—	2,48	
	3	ф14 Ас-II; ℓ=4730	1	—	—	—	—	5,72	
	4	ф14 Ас-II; ℓ=4620	1	—	—	—	—	5,59	
	5	ф14 Ас-II; ℓ=4510	1	—	—	—	—	5,46	
	6	ф14 Ас-II; ℓ=4280	1	—	—	—	—	5,18	
	7	ф14 Ас-II; ℓ=4170	1	—	—	—	—	5,05	
	8	ф14 Ас-II; ℓ=3940	1	—	—	—	—	4,77	
	9	ф14 Ас-II; ℓ=3820	1	—	—	—	—	4,62	
	12	ф8 А-I; ℓ=2230	6	—	—	—	—	0,88	
	13	ф8 А-I; ℓ=2280	7	—	—	—	—	0,90	
	14	ф8 А-I; ℓ=1950	1	—	—	—	—	0,77	
	15	ф8 А-I; ℓ=1570	1	—	—	—	—	0,62	
	16	ф8 А-I; ℓ=1190	1	—	—	—	—	0,47	
	17	ф8 А-I; ℓ=810	2	—	—	—	—	0,32	
	18	ф8 А-I; ℓ=2430	1	—	—	—	—	0,96	
С 49-М	1	ф14 Ас-II; ℓ=2760	—	1	—	—	—	3,34	63,9
	2	ф14 Ас-II; ℓ=2550	—	1	—	—	—	3,09	
	3	ф14 Ас-II; ℓ=5230	—	1	—	—	—	6,33	
	4	ф14 Ас-II; ℓ=5120	—	1	—	—	—	6,20	
	5	ф14 Ас-II; ℓ=5010	—	1	—	—	—	6,06	
	6	ф14 Ас-II; ℓ=4780	—	1	—	—	—	5,78	
	7	ф14 Ас-II; ℓ=4670	—	1	—	—	—	5,65	
	8	ф14 Ас-II; ℓ=4440	—	1	—	—	—	5,37	
	9	ф14 Ас-II; ℓ=4320	—	1	—	—	—	5,23	
	12	ф8 А-I; ℓ=2230	—	8	—	—	—	0,88	
	13	ф8 А-I; ℓ=2280	—	7	—	—	—	0,90	
	14	ф8 А-I; ℓ=1950	—	1	—	—	—	0,77	
	15	ф8 А-I; ℓ=1570	—	1	—	—	—	0,62	
	16	ф8 А-I; ℓ=1190	—	1	—	—	—	0,47	
	17	ф8 А-I; ℓ=810	—	2	—	—	—	0,32	
	18	ф8 А-I; ℓ=2430	—	1	—	—	—	0,96	
С 50-М	1	ф14 Ас-II; ℓ=2760	—	—	1	—	—	3,34	
	2	ф14 Ас-II; ℓ=3050	—	—	1	—	—	3,69	
	3	ф14 Ас-II; ℓ=5730	—	—	1	—	—	6,93	
	4	ф14 Ас-II; ℓ=5640	—	—	1	—	—	6,82	
	5	ф14 Ас-II; ℓ=5550	—	—	1	—	—	6,72	
	6	ф14 Ас-II; ℓ=5360	—	—	1	—	—	6,49	
	7	ф14 Ас-II; ℓ=5270	—	—	1	—	—	6,38	
	8	ф14 Ас-II; ℓ=5170	—	—	1	—	—	6,26	
	9	ф14 Ас-II; ℓ=4990	—	—	1	—	—	6,04	
	10	ф14 Ас-II; ℓ=4890	—	—	1	—	—	5,92	
	11	ф14 Ас-II; ℓ=4800	—	—	1	—	—	5,81	
	12	ф8 А-I; ℓ=2230	—	—	10	—	—	0,88	
	13	ф8 А-I; ℓ=2280	—	—	7	—	—	0,90	

Марка сетки	Поз.	Наименование	Кол. на блок СТ2 п.м. -200М	-250М	-300М	-350М	-400М	Масса ед., кг	Масса сетки, кг
С 50-М	14	ф8 А-I; ℓ=1950	—	—	1	—	—	0,77	83,0
	15	ф8 А-I; ℓ=1570	—	—	1	—	—	0,62	
	16	ф8 А-I; ℓ=1190	—	—	1	—	—	0,47	
	17	ф8 А-I; ℓ=810	—	—	2	—	—	0,32	
	18	ф8 А-I; ℓ=2430	—	—	1	—	—	0,96	
С 51-М	1	ф20 Ас-II; ℓ=2760	—	—	—	1	—	6,82	93,2
	2	ф20 Ас-II; ℓ=3550	—	—	—	1	—	8,77	
	3	ф20 Ас-II; ℓ=6160	—	—	—	1	—	15,22	
	4	ф20 Ас-II; ℓ=6000	—	—	—	1	—	14,82	
	5	ф20 Ас-II; ℓ=5680	—	—	—	1	—	14,03	
	6	ф20 Ас-II; ℓ=5360	—	—	—	1	—	13,24	
	12	ф8 А-I; ℓ=2230	—	—	—	12	—	0,88	
	13	ф8 А-I; ℓ=2280	—	—	—	7	—	0,90	
	14	ф8 А-I; ℓ=1950	—	—	—	1	—	0,77	
	15	ф8 А-I; ℓ=1570	—	—	—	1	—	0,62	
	16	ф8 А-I; ℓ=1190	—	—	—	1	—	0,47	
	17	ф8 А-I; ℓ=810	—	—	—	2	—	0,32	
	18	ф8 А-I; ℓ=2430	—	—	—	1	—	0,96	
С 52-М	1	ф20 Ас-II; ℓ=2760	—	—	—	—	1	6,82	101,1
	2	ф20 Ас-II; ℓ=4050	—	—	—	—	1	10,00	
	3	ф20 Ас-II; ℓ=6660	—	—	—	—	1	16,45	
	4	ф20 Ас-II; ℓ=6500	—	—	—	—	1	16,06	
	5	ф20 Ас-II; ℓ=6180	—	—	—	—	1	15,26	
	6	ф20 Ас-II; ℓ=5860	—	—	—	—	1	14,47	
	12	ф8 А-I; ℓ=2230	—	—	—	—	14	0,88	
	13	ф8 А-I; ℓ=2280	—	—	—	—	7	0,90	
	14	ф8 А-I; ℓ=1950	—	—	—	—	1	0,77	
	15	ф8 А-I; ℓ=1570	—	—	—	—	1	0,62	
	16	ф8 А-I; ℓ=1190	—	—	—	—	1	0,47	
	17	ф8 А-I; ℓ=810	—	—	—	—	2	0,32	
	18	ф8 А-I; ℓ=2430	—	—	—	—	1	0,96	

Арматура по ГОСТ 5781-82

1. Соединение стержней в сетках производится с помощью контактной точечной электросварки по ГОСТ 14098-91 или вязальной проволокой.
2. Применение ручной дуговой сварки электродами не допускается.

Исполнил	Коен В.			3.501.1-177.93.1-2-71	
Провсоил	Трохова				
Нач.пр.гр.	Чупарнова				
Гл.инж.пр.	Коен Б.		02.94	Сетка арматурная С48-М...С52-М.	Стадия Р; Лист; Листов 1
Нач.отд.	Ткаченко				АО "ТРАНСМОСТ"
Н.контр.	Миронова				

Инв.№подл. | Подпись и дата | Взам.инв.№

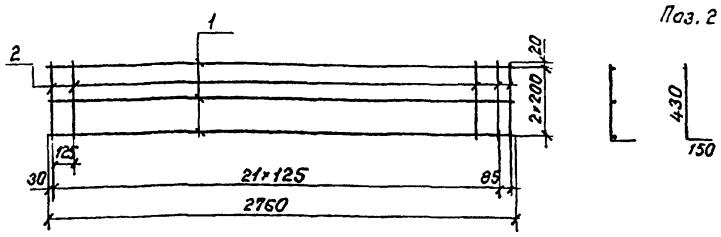

Марка сетки	Поз.	Наименование	Кол.	Масса ед., кг	Масса сетки, кг
С 53-М	1	ф14 A_c-II ; ℓ=2760	3	3,34	15,3
	2	ф8 A-I ; ℓ=580	23	0,23	
С 54-М	1	ф20 A_c-II ; ℓ=2760	3	6,82	25,8
	2	ф8 A-I ; ℓ=580	23	0,23	

Арматура по ГОСТ 5781-82

1. Соединение стержней в сетках производится с помощью контактной точечной электросварки по ГОСТ 14098-91 или вязальной проволокой.
2. Применение ручной дуговой сварки электродами не допускается.

Исполнил	Коен В.			3.501.1-177.93.1-2-72	
Проверил	Трохова				
Нач.пр.гр	Чупарнова				
Гл.инж.пр	Коен Б		02.94	Сетка арматурная С 53-М; С 54-М.	Стадия Р; Лист; Листов 1
Нач.отд.	Ткаченко				АО "ТРАНСМОСТ"
Н.контр.	Миронова				

Инв.№ подл. | Подпись и дата | Взам.инв.№

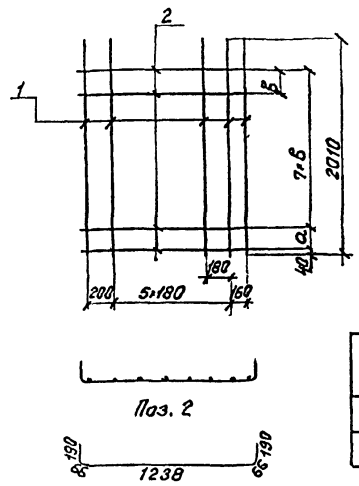

Размеры, мм

Марка сетки	а	в
С 60-М	198	210
С 61-М	219	207

Марка сетки	Поз.	Наименование	Кол.	Масса ед., кг	Масса сетки, кг
С60-М; С61-М	1	ф8 A-I ; ℓ=2010	8	0,79	25,4
	2	ф14 A_c-II ; ℓ=1750	9	2,12	

Арматура по ГОСТ 5781-82

1. Соединение стержней в сетках производится с помощью контактной точечной электросварки по ГОСТ 14098-91 или вязальной проволокой.
2. Применение ручной дуговой сварки электродами не допускается.

Исполнил	Коен В.			3.501.1-177.93.1-2-73	
Проверил	Трохова				
Нач.пр.гр.	Чупарнова				
Гл.инж.пр.	Коен Б.		02.94	Сетка арматурная С60-М; С61-М.	Стадия Р; Лист; Листов 1
Нач.отд.	Ткаченко				АО "ТРАНСМОСТ"
Н.контр.	Миронова				

Инв.№ подл. | Подпись и дата | Взам.инв.№

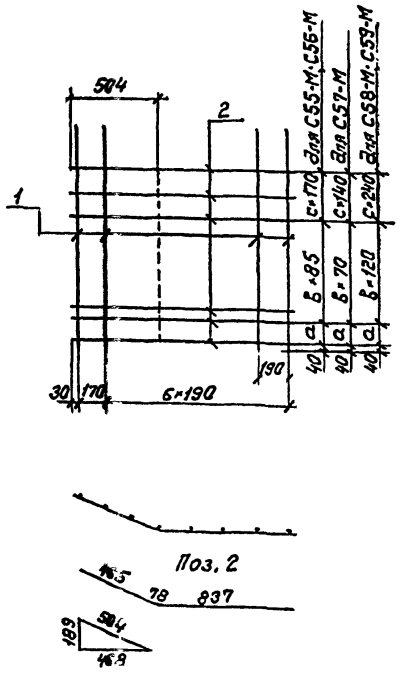

Размеры, мм

Марка сетке	а	в, шт.	с, шт.
С 55-1	138	2	8
С 56-1	138	12	3
С 57-1	128	18	2
С 58-1	216	10	1
С 59-1	216	10	1

Марка сетки	Поз.	Наименование	Кол.	Масса ед., кг	Масса сетки, кг
С 55-М	1	ф8 A-I ; ℓ=2010	8	0,79	26,4
	2	ф14 A_c-II ; ℓ=1380	12	1,67	
С 56-М	1	ф8 A-I ; ℓ=2010	8	0,79	34,7
	2	ф14 A_c-II ; ℓ=1380	17	1,67	
С 57-М	1	ф8 A-I ; ℓ=2010	8	0,79	43,1
	2	ф14 A_c-II ; ℓ=1380	22	1,67	
С 58-М	1	ф8 A-I ; ℓ=2010	8	0,79	50,7
	2	ф20 A_c-II ; ℓ=1380	13	3,41	
С 59-М	1	ф8 A-I ; ℓ=2010	8	0,79	50,7
	2	ф20 A_c-II ; ℓ=1380	13	3,41	

Арматура по ГОСТ 5781-82

1. Соединение стержней в сетках производится с помощью контактной точечной электросварки по ГОСТ 14098-91 или вязальной проволокой.
2. Применение ручной дуговой сварки электродами не допускается.

Исполнил	Коен В.			3.501.1-177.93.1-2-74	
Проверил	Трохова				
Нач.пр.гр.	Чупарнова				
Гл.инж.пр.	Коен Б		02.94	Сетка арматурная С 55-М...С 59-М.	Стадия Р; Лист; Листов 1
Нач.отд.	Ткаченко				АО "ТРАНСМОСТ"
Н.контр.	Миронова				

Инв.№ подл. | Подпись и дата | Взам.инв.№

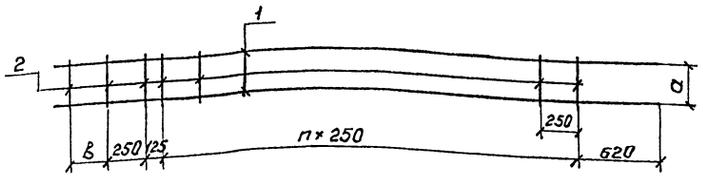

Марка каркаса	Поз.	Наименование	Кол.	Масса ед., кг	Масса каркаса, кг
КР52-М	1	ф14 Ас-II; ℓ=4060	2	4,91	11,3
	2	ф8 А-I; ℓ=260	15	0,10	
КР53-М	1	ф14 Ас-II; ℓ=4560	2	5,52	12,7
	2	ф8 А-I; ℓ=260	17	0,10	
КР54-М	1	ф14 Ас-II; ℓ=5100	2	6,17	14,2
	2	ф8 А-I; ℓ=260	19	0,10	
КР55-М	1	ф20 Ас-II; ℓ=5600	2	13,83	23,8
	2	ф8 А-I; ℓ=260	21	0,10	
КР56-М	1	ф20 Ас-II; ℓ=6110	2	15,09	32,5
	2	ф8 А-I; ℓ=260	23	0,10	

Арматура по ГОСТ 5781-82

Размеры, мм

Марка каркаса	a	в	n, шт.
КР52-М	224	225	11
КР53-М	224	225	13
КР54-М	224	325	15
КР55-М	218	325	17
КР56-М	218	335	19

1. Соединение стержней в каркасах производится с помощью контактной точечной электросварки по ГОСТ 14098-91.

2. Применение ручной дуговой сварки электродами не допускается.

Исполнил	Коен В.			3.501.1-177.93.1-2-75	
Проверил	Трохова				
Нач.пр.ср	Чупарнова				
Гл.инж.пр.	Коен Б.		02.94	Каркас арматурный КР52-М...КР56-М.	Стадия Р; Лист; Листов 1
Нач.отд.	Ткаченко				АО "ТРАНСМОСТ"
Н.контр.	Миронова				

Инв.№подл. | Подпись и дата | Взам.инв.№

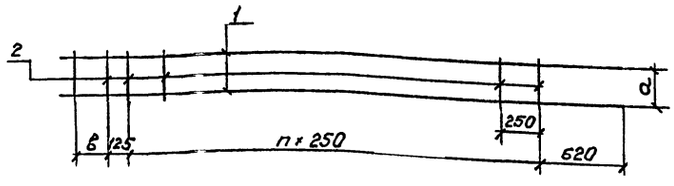

Марка каркаса	Поз.	Наименование	Кол.	Масса ед., кг	Масса каркаса, кг
КР57-М	1	ф14 Ас-II; ℓ=3720	2	4,50	10,4
	2	ф8 А-I; ℓ=260	14	0,10	
КР58-М	1	ф14 Ас-II; ℓ=4220	2	5,11	11,8
	2	ф8 А-I; ℓ=260	16	0,10	
КР59-М	1	ф14 Ас-II; ℓ=4720	2	5,71	13,2
	2	ф8 А-I; ℓ=260	18	0,10	
КР60-М	1	ф20 Ас-II; ℓ=5230	2	12,92	27,8
	2	ф8 А-I; ℓ=260	20	0,10	
КР61-М	1	ф20 Ас-II; ℓ=5730	2	14,15	30,5
	2	ф8 А-I; ℓ=260	22	0,10	

Арматура по ГОСТ 5781-82

Размеры, мм

Марка каркаса	a	в	n, шт.
КР57-М	224	195	11
КР58-М	224	195	13
КР59-М	224	195	15
КР60-М	218	205	17
КР61-М	218	205	19

1. Соединение стержней в каркасах производится с помощью контактной точечной электросварки по ГОСТ 14098-91.
2. Применение ручной дуговой сварки электродами не допускается.

Исполнил	Коен В.			3.501.1-177.93.1-2-76	
Проверил	Трохова				
Нач.пр.ср	Чупарнова				
Гл.инж.пр.	Коен Б.		02.94	Каркас арматурный КР57-М...КР61-М.	Стадия Р; Лист; Листов 1
Нач.отд.	Ткаченко				АО "ТРАНСМОСТ"
Н.контр.	Миронова				

Инв.№подл. | Подпись и дата | Взам.инв.№

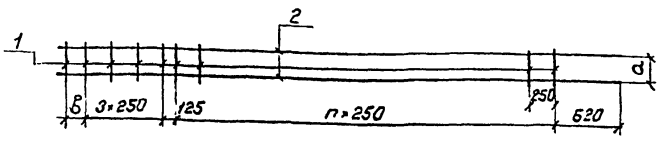

Размеры, мм

Марка каркаса	a	в	n, шт.
КР62-М	224	115	11
КР63-М	224	115	13
КР64-М	224	175	15
КР65-М	218	65	17
КР66-М	218	65	19

Марка каркаса	Поз.	Наименование	Кол.	Масса ед., кг	Масса каркаса, кг
КР62-М	1	ф8 А-I; ℓ=260	17	0,10	12,3
	2	ф14 A_c-II; ℓ=4390	2	5,31	
КР63-М	1	ф8 А-I; ℓ=260	19	0,10	13,7
	2	ф14 A_c-II; ℓ=4890	2	5,92	
КР64-М	1	ф8 А-I; ℓ=260	21	0,10	15,3
	2	ф14 A_c-II; ℓ=5450	2	6,59	
КР65-М	1	ф8 А-I; ℓ=260	23	0,10	31,1
	2	ф20 A_c-II; ℓ=5840	2	14,42	
КР66-М	1	ф8 А-I; ℓ=260	25	0,10	33,8
	2	ф20 A_c-II; ℓ=6340	2	15,66	

Арматура по ГОСТ 5781-82

1. Соединение стержней в каркасах производится с помощью контактной точечной электросварки по ГОСТ 14098-91.
2. Применение ручной дуговой сварки электродами не допускается.

Исполнил	Коен В.			3.501.1-177.93.1-2-77
Проверил	Трохова			
Нач.пр.гр.	Чупарнова			
Гл.инж.пр.	Коен Б.		02.94	Каркас арматурный КР62-М...КР66-М.
Нач.отд.	Ткаченко			Стадия Р; Лист; Листов 1
Н.контр.	Миронова			АО "ТРАНСМОСТ"

Инв.№подл. | Подпись и дата | Взам.инв.№

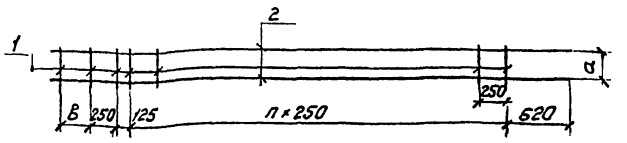

Размеры, мм

Марка каркаса	a	в	n, шт.
КР67-М	224	275	11
КР68-М	224	275	13
КР69-М	224	305	15
КР70-М	218	245	17
КР71-М	218	245	19

Марка каркаса	Поз.	Наименование	Кол.	Масса ед., кг	Масса каркаса, кг
КР67-М	1	ф8 А-I; ℓ=260	15	0,10	11,3
	2	ф14 A_c-II; ℓ=4050	2	4,90	
КР68-М	1	ф8 А-I; ℓ=260	17	0,10	12,7
	2	ф14 A_c-II; ℓ=4550	2	5,51	
КР69-М	1	ф8 А-I; ℓ=260	19	0,10	14,2
	2	ф14 A_c-II; ℓ=5080	2	6,15	
КР70-М	1	ф8 А-I; ℓ=260	21	0,10	29,4
	2	ф20 A_c-II; ℓ=5520	2	13,63	
КР71-М	1	ф8 А-I; ℓ=260	23	0,10	32,0
	2	ф20 A_c-II; ℓ=6020	2	14,87	

Арматура по ГОСТ 5781-82

1. Соединение стержней в каркасах производится с помощью контактной точечной электросварки по ГОСТ 14098-91.
2. Применение ручной дуговой сварки электродами не допускается.

Исполнил	Коен В.			3.501.1-177.93.1-2-78
Проверил	Трохова			
Нач.пр.гр.	Чупарнова			
Гл.инж.пр.	Коен Б.		02.94	Каркас арматурный КР67-М...КР71-М.
Нач.отд.	Ткаченко			Стадия Р; Лист; Листов 1
Н.контр.	Миронова			АО "ТРАНСМОСТ"

Инв.№подл. | Подпись и дата | Взам.инв.№

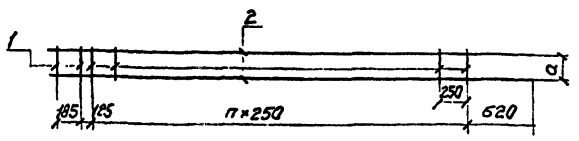

Размеры, мм

Марка каркаса	a	n, шт.
КР72-М	224	11
КР73-М	224	13
КР74-М	224	15
КР75-М	218	17
КР76-М	218	19

Марка каркаса	Поз.	Наименование	Кол.	Масса ед., кг	Масса каркаса, кг
КР72-М	1	ф8 А-I; ℓ=260	14	0,10	10,4
	2	ф14 A_c-II; ℓ=3710	2	4,49	
КР73-М	1	ф8 А-I; ℓ=260	16	0,10	11,8
	2	ф14 A_c-II; ℓ=4210	2	5,09	
КР74-М	1	ф8 А-I; ℓ=260	18	0,10	13,2
	2	ф14 A_c-II; ℓ=4710	2	5,70	
КР75-М	1	ф8 А-I; ℓ=260	20	0,10	27,7
	2	ф20 A_c-II; ℓ=5210	2	12,87	
КР76-М	1	ф8 А-I; ℓ=260	22	0,10	30,4
	2	ф20 A_c-II; ℓ=5710	2	14,10	

Арматура по ГОСТ 5781-82

1. Соединение стержней в каркасах производится с помощью контактной точечной электросварки по ГОСТ 14098-91.
2. Применение ручной дуговой сварки электродами не допускается.

Исполнил	Коен В.			3.501.1-177.93.1-2-79
Проверил	Трохова			
Нач.пр.гр.	Чупарнова			
Гл.инж.пр.	Коен Б.		02.94	Каркас арматурный КР72-М...КР76-М.
Нач.отд.	Ткаченко			Стадия Р; Лист; Листов 1
Н.контр.	Миронова			АО "ТРАНСМОСТ"

Инв.№подл. | Подпись и дата | Взам.инв.№

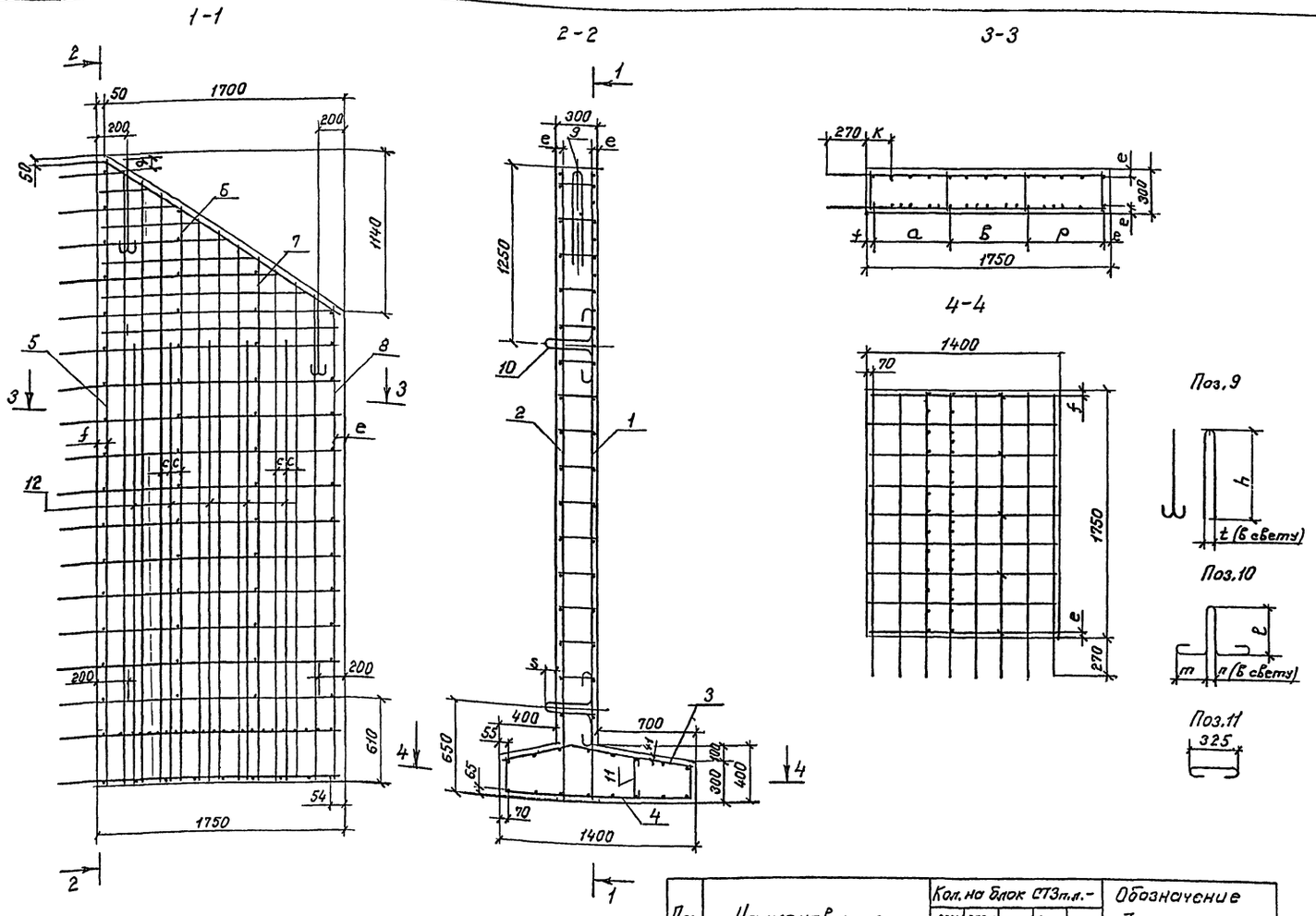

Размеры, мм

Марка блока	a	б	c	e	f	h	к	ℓ	m	n	p	q	s	t
СТ3п.л.-200М	468	680	85	38	54	580	182	300	189	60	510	80	60	80
СТ3п.л.-250М	468	680	85	38	54	580	182	350	214	80	510	80	80	80
СТ3п.л.-300М	538	560	70	38	54	630	172	350	214	80	560	80	80	80
СТ3п.л.-350М	446	720	120	41	63	630	269	350	214	80	480	80	80	80
СТ3п.л.-400М	566	540	90	41	63	900	269	350	266	80	540	150	80	120

Поз.	Наименование	Кол. на блок СТ3п.л.- 200М	250М	300М	350М	400М	Обозначение документа
1	Сетка С62-М	1	—	—	—	—	3.501.1-177.93.1-2-81
	С63-М	—	1	—	—	—	
	С64-М	—	—	1	—	—	
	С65-М	—	—	—	1	—	3.501.1-177.93.1-2-82
	С66-М	—	—	—	—	1	
2	Сетка С67-М	1	—	—	—	—	3.501.1-177.93.1-2-83
	С68-М	—	1	—	—	—	
	С69-М	—	—	1	—	—	
	С70-М	—	—	—	1	—	
	С71-М	—	—	—	—	1	
3	Сетка С72-М	1	—	—	—	—	3.501.1-177.93.1-2 84
	С73-М	—	1	—	—	—	
	С74-М	—	—	1	—	—	
	С75-М	—	—	—	1	—	
	С76-М	—	—	—	—	1	

Поз.	Наименование	Кол. на блок СТ3п.л.- 200М	250М	300М	350М	400М	Обозначение документа
4	Сетка С77-М	1	1	1	—	—	3.501.1-177.93.1-2-85
	С78-М	—	—	—	1	1	
6	Каркас КР77-М	1	—	—	—	—	3.501.1-177.93.1-2-86
	КР78-М	—	1	—	—	—	
	КР79-М	—	—	1	—	—	
	КР80-М	—	—	—	1	—	
	КР81-М	—	—	—	—	1	
6	Каркас КР82-М	1	—	—	—	—	3.501.1-177.93.1-2-87
	КР83-М	—	1	—	—	—	
	КР84-М	—	—	1	—	—	
	КР85-М	—	—	—	1	—	
	КР86-М	—	—	—	—	1	
7	Каркас КР87-М	1	—	—	—	—	3.501.1-177.93.1-2-88
	КР88-М	—	1	—	—	—	
	КР89-М	—	—	1	—	—	
	КР90-М	—	—	—	1	—	
	КР91-М	—	—	—	—	1	
8	Каркас КР92-М	1	—	—	—	—	3.501.1-177.93.1-2-89
	КР93-М	—	1	—	—	—	
	КР94-М	—	—	1	—	—	
	КР95-М	—	—	—	1	—	
	КР96-М	—	—	—	—	1	
9	ф20А-I; ℓ=1560; 3,85кг	2	2	—	—	—	без черт.
	ф22А-I; ℓ=1670; 4,98кг	—	—	2	2	—	без черт.
	ф25А-I; ℓ=2400; 9,24кг	—	—	—	—	2	без черт.
10	ф16А-I; ℓ=1230; 1,94кг	4	—	—	—	—	без черт.
	ф18А-I; ℓ=1440; 2,88кг	—	4	4	4	—	без черт.
	ф20А-I; ℓ=1560; 3,85кг	—	—	—	—	4	без черт.
11	ф6А-I; ℓ=400; 0,09кг	5	5	5	5	5	без черт.
12	ф14Ас-II; ℓ=2610; 3,16кг	—	4	—	—	—	без черт.
	ф14Ас-II; ℓ=3110; 3,76кг	—	—	5	—	—	без черт.
	ф20Ас-II; ℓ=3610; 8,92кг	—	—	—	3	—	без черт.
	ф20Ас-II; ℓ=4110; 10,15кг	—	—	—	—	3	без черт.
	Бетон В20, м³	2,21	2,47	2,74	3,00	3,26	
	Масса блока, т	5,5	6,2	6,9	7,5	8,2	

Исполнил	Коен В			3.501.1-177.93.1-2-80
Проверил	Трохова			
Нач.пр.гр.	Чупарнова			
Гл.инж.пр.	Коен Б.		02.94	
Начотд.	Ткаченко			Стенка откосная СТ3п.л.-200М...СТ3п.л.-400.
Н.контр.	Миронова			

Стадия	Лист	Листов
Р		1

АО "ТРАНСИОСТ"

Инв.№ подл. | Подпись и дата | Взам.инв.№ | Инв.№ дубл. | Подпись и дата

Поз. 21

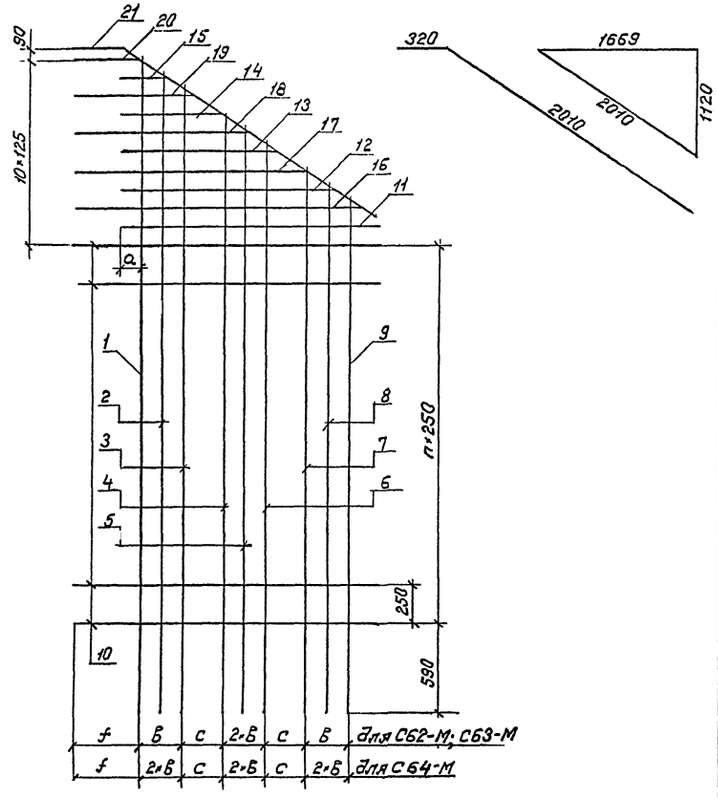

Размеры, мм

Марка сетки	a	в	c	f	n, шт.
С62-М	154	170	340	452	6
С63-М	154	170	340	452	8
С64-М	144	140	280	442	10

Марка сетки	Поз.	Наименование	Кол. на блок СТ3 п.м. -200М	-250М	-300М	Масса ед., кг	Масса сетки, кг
С62-М	1	ф14 Ас-II; ℓ=3350	1	-	—	4,07	35,7
	2	ф14 Ас-II; ℓ=3250	1	—	—	3,93	
	3	ф14 Ас-II; ℓ=3020	1	—	—	3,65	
	4	ф14 Ас-II; ℓ=2910	1	—	—	3,52	
	5	ф14 Ас-II; ℓ=2790	1	—	—	3,38	
	6	ф14 Ас-II; ℓ=2560	1	—	—	3,10	
	7	ф14 Ас-II; ℓ=2450	1	—	—	2,96	
	10	ф8 А-I; ℓ=2000	7	—	—	0,79	
	11	ф8 А-I; ℓ=1710	1	—	—	0,68	
	12	ф8 А-I; ℓ=1510	1	—	—	0,60	
	13	ф8 А-I; ℓ=1130	1	—	—	0,45	
	14	ф8 А-I; ℓ=760	1	—	—	0,30	
	15	ф8 А-I; ℓ=380	1	—	—	0,15	
	16	ф8 А-I; ℓ=1980	1	—	—	0,78	
	17	ф8 А-I; ℓ=1610	1	—	—	0,64	
	18	ф8 А-I; ℓ=1230	1	—	—	0,49	
	19	ф8 А-I; ℓ=850	1	—	—	0,34	
	20	ф8 А-I; ℓ=480	1	—	—	0,19	
	21	ф8 А-I; ℓ=2330	1	—	—	0,92	
С63-М	1	ф14 Ас-II; ℓ=3860	—	1	—	4,67	41,5
	2	ф14 Ас-II; ℓ=3750	—	1	—	4,54	
	3	ф14 Ас-II; ℓ=3520	—	1	—	4,26	
	4	ф14 Ас-II; ℓ=3410	—	1	—	4,13	
	5	ф14 Ас-II; ℓ=3300	—	1	—	3,99	
	6	ф14 Ас-II; ℓ=3070	—	1	—	3,71	
	7	ф14 Ас-II; ℓ=2950	—	1	—	3,57	
	10	ф8 А-I; ℓ=2000	—	9	—	0,79	
	11	ф8 А-I; ℓ=1710	—	1	—	0,68	
	12	ф8 А-I; ℓ=1510	—	1	—	0,60	
	13	ф8 А-I; ℓ=1130	—	1	—	0,45	
	14	ф8 А-I; ℓ=760	—	1	—	0,30	
	15	ф8 А-I; ℓ=380	—	1	—	0,15	
	16	ф8 А-I; ℓ=1980	—	1	—	0,78	
	17	ф8 А-I; ℓ=1610	—	1	—	0,64	
	18	ф8 А-I; ℓ=1230	—	1	—	0,49	
	19	ф8 А-I; ℓ=850	—	1	—	0,34	
	20	ф8 А-I; ℓ=480	—	1	—	0,19	
	21	ф8 А-I; ℓ=2330	—	1	—	0,92	

Марка сетки	Поз.	Наименование	Кол. на блок СТ3 п.м. -200М	-250М	-300М	Масса ед., кг	Масса сетки, кг
С64-М	1	ф14 Ас-II; ℓ=4360	—	—	1	5,28	56,7
	2	ф14 Ас-II; ℓ=4270	—	—	1	5,17	
	3	ф14 Ас-II; ℓ=4180	—	—	1	5,06	
	4	ф14 Ас-II; ℓ=3990	—	—	1	4,83	
	5	ф14 Ас-II; ℓ=3900	—	—	1	4,72	
	6	ф14 Ас-II; ℓ=3800	—	—	1	4,60	
	7	ф14 Ас-II; ℓ=3620	—	—	1	4,38	
	8	ф14 Ас-II; ℓ=3520	—	—	1	4,26	
	9	ф14 Ас-II; ℓ=3430	—	—	1	4,15	
	10	ф8 А-I; ℓ=2000	—	—	11	0,79	
	11	ф8 А-I; ℓ=1710	—	—	1	0,68	
	12	ф8 А-I; ℓ=1510	—	—	1	0,60	
	13	ф8 А-I; ℓ=1130	—	—	1	0,45	
	14	ф8 А-I; ℓ=760	—	—	1	0,30	
	15	ф8 А-I; ℓ=380	—	—	1	0,15	
	16	ф8 А-I; ℓ=1980	—	—	1	0,78	
	17	ф8 А-I; ℓ=1610	—	—	1	0,64	
	18	ф8 А-I; ℓ=1230	—	—	1	0,49	
	19	ф8 А-I; ℓ=850	—	—	1	0,34	
	20	ф8 А-I; ℓ=480	—	—	1	0,19	
	21	ф8 А-I; ℓ=2330	—	—	1	0,92	

Арматура по ГОСТ 5781-82

1. Соединение стержней в сетках производится с помощью контактной точечной электросварки по ГОСТ 14098-91 или вязальной проволокой.
2. Применение ручной дуговой сварки электродами не допускается.

Исполнил	Коен В.			3.501.1-177.93.1-2-81
Проверил	Трохова			
Нач.пр.гр.	Чупарнова			
Гл.инж.пр.	Коен Б.		02.94	Сетка арматурная С62-М...С64-М.
Нач.отд.	Ткаченко			Стадия: Р; Лист: ; Листов: 1
Н.контр.	Миронова			АО "ТРАНСМОСТ"

Инв.№ подл. | Подпись и дата | Взам.инв.№

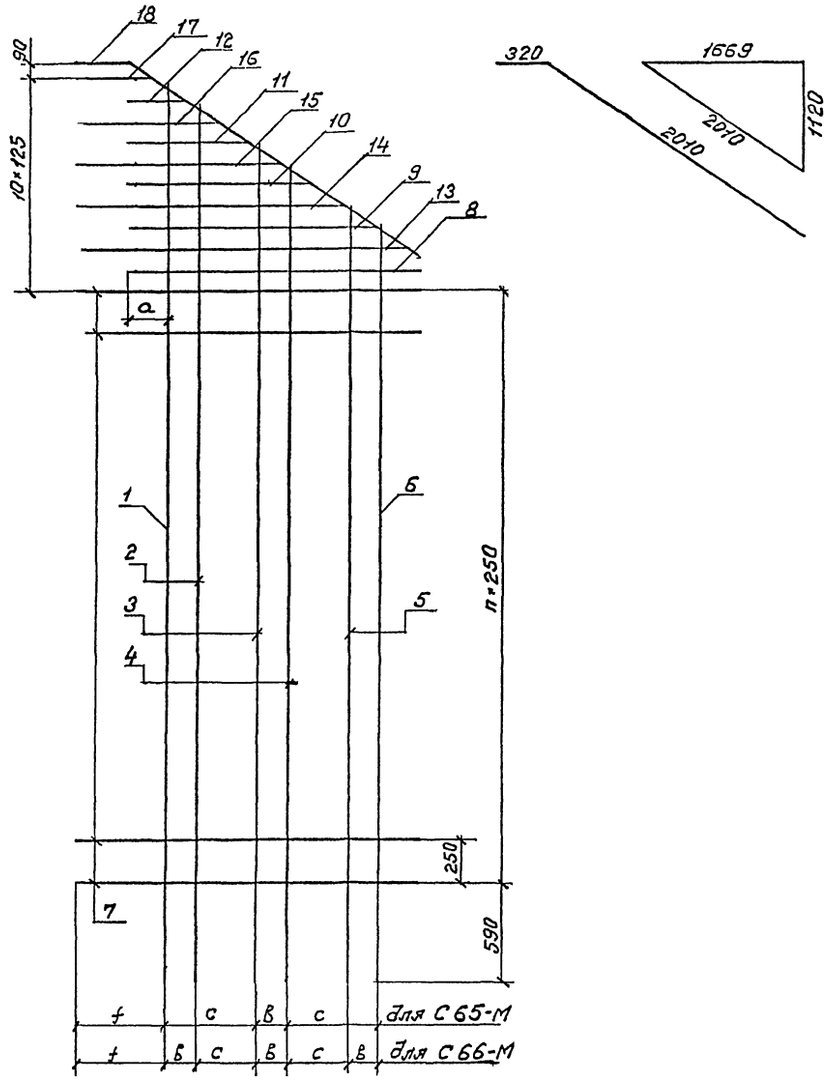

Размеры, мм

Марка сетки	a	в	c	f	n, шт.
С65-М	238	240	480	530	12
С66-М	238	180	360	530	14

Марка сетки	Поз.	Наименование	Кол. на блок СТЗп.г.: -350М	-400М	Масса ед., кг	Масса сетки, кг
С65-М	1	ф20 Ас-II; ℓ=4800	1	—	11,86	593
	3	ф20 Ас-II; ℓ=4480	1	—	11,07	
	4	ф20 Ас-II; ℓ=4320	1	—	10,67	
	6	ф20 Ас-II; ℓ=4000	1	—	9,88	
	7	ф8 А-I; ℓ=2000	13	—	0,79	
	8	ф8 А-I; ℓ=1710	1	—	0,68	
	9	ф8 А-I; ℓ=1510	1	—	0,60	
	10	ф8 А-I; ℓ=1130	1	—	0,45	
	11	ф8 А-I; ℓ=760	1	—	0,30	
	12	ф8 А-I; ℓ=380	1	—	0,15	
	13	ф8 А-I; ℓ=1980	1	—	0,78	
	14	ф8 А-I; ℓ=1610	1	—	0,64	
	15	ф8 А-I; ℓ=1230	1	—	0,49	
	16	ф8 А-I; ℓ=850	1	—	0,34	
	17	ф8 А-I; ℓ=480	1	—	0,19	
	18	ф8 А-I; ℓ=2330	1	—	0,92	
С66-М	1	ф20 Ас-II; ℓ=5300	—	1	13,09	89,7
	2	ф20 Ас-II; ℓ=5180	—	1	12,79	
	3	ф20 Ас-II; ℓ=4940	—	1	12,20	
	4	ф20 Ас-II; ℓ=4820	—	1	11,91	
	5	ф20 Ас-II; ℓ=4580	—	1	11,31	
	6	ф20 Ас-II; ℓ=4460	—	1	11,02	
	7	ф8 А-I; ℓ=2000	—	15	0,79	
	8	ф8 А-I; ℓ=1710	—	1	0,68	
	9	ф8 А-I; ℓ=1510	—	1	0,60	
	10	ф8 А-I; ℓ=1130	—	1	0,45	
	11	ф8 А-I; ℓ=760	—	1	0,30	
	12	ф8 А-I; ℓ=380	—	1	0,15	
	13	ф8 А-I; ℓ=1980	—	1	0,78	
	14	ф8 А-I; ℓ=1610	—	1	0,64	
	15	ф8 А-I; ℓ=1230	—	1	0,49	
	16	ф8 А-I; ℓ=850	—	1	0,34	
	17	ф8 А-I; ℓ=480	—	1	0,19	
	18	ф8 А-I; ℓ=2330	—	1	0,92	

Арматура по ГОСТ 5781-82

1. Соединение стержней в сетках производится с помощью контактной точечной электросварки по ГОСТ 14098-91 или вязальной проволокой.
2. Применение ручной дуговой сварки электродами не допускается.

Исполнил	Коен В.			3.501.1-177.93.1-2-82	
Проверил	Трохова				
Нач.пр.гр.	Кипарнова				
Гл.инж.пр.	Коен Б.		02.94		
Нач.отд.	Ткаченко			Сетка арматурная С65-М; С66-М.	Стадия: Р; Лист: ; Листов: 1
Н.контр.	Миронова				АО "ТРАНСМОСТ"

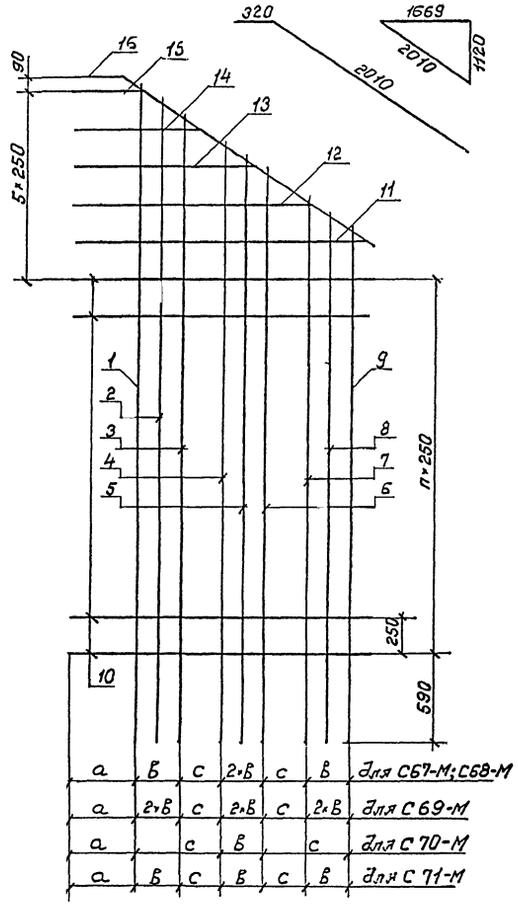

Размеры, мм

Марка сетки	а	В	с	n, шт.
С67-М	452	170	340	6
С68-М	452	170	340	8
С69-М	442	140	280	10
С70-М	530	240	480	12
С71-М	530	180	360	14

Марка сетки	Поз.	Наименование	Кол. на блок СТЗ п.м. -200М	-250М	-300М	-350М	-400М	Масса ед., кг	Масса сетки, кг
С67-М	1	ф14 Ас-II; ℓ=3360	1	—	—	—	—	4,07	33,5
	2	ф14 Ас-II; ℓ=3250	1	—	—	—	—	3,93	
	3	ф14 Ас-II; ℓ=3020	1	—	—	—	—	3,65	
	4	ф14 Ас-II; ℓ=2910	1	—	—	—	—	3,52	
	5	ф14 Ас-II; ℓ=2790	1	—	—	—	—	3,38	
	6	ф14 Ас-II; ℓ=2560	1	—	—	—	—	3,10	
	7	ф14 Ас-II; ℓ=2450	1	—	—	—	—	2,96	
	10	ф8 А-I; ℓ=2000	7	—	—	—	—	0,79	
	11	ф8 А-I; ℓ=1980	1	—	—	—	—	0,78	
	12	ф8 А-I; ℓ=1610	1	—	—	—	—	0,64	
	13	ф8 А-I; ℓ=1230	1	—	—	—	—	0,49	
	14	ф8 А-I; ℓ=850	1	—	—	—	—	0,34	
	15	ф8 А-I; ℓ=480	1	—	—	—	—	0,19	
	16	ф8 А-I; ℓ=2330	1	—	—	—	—	0,92	
С68-М	1	ф14 Ас-II; ℓ=3860	—	1	—	—	—	4,67	39,3
	2	ф14 Ас-II; ℓ=3750	—	1	—	—	—	4,54	
	3	ф14 Ас-II; ℓ=3520	—	1	—	—	—	4,26	
	4	ф14 Ас-II; ℓ=3410	—	1	—	—	—	4,13	
	5	ф14 Ас-II; ℓ=3300	—	1	—	—	—	3,99	
	6	ф14 Ас-II; ℓ=3070	—	1	—	—	—	3,71	
	7	ф14 Ас-II; ℓ=2950	—	1	—	—	—	3,57	
	10	ф8 А-I; ℓ=2000	—	9	—	—	—	0,79	
	11	ф8 А-I; ℓ=1980	—	1	—	—	—	0,78	
	12	ф8 А-I; ℓ=1610	—	1	—	—	—	0,64	
	13	ф8 А-I; ℓ=1230	—	1	—	—	—	0,49	
	14	ф8 А-I; ℓ=850	—	1	—	—	—	0,34	
	15	ф8 А-I; ℓ=480	—	1	—	—	—	0,19	
	16	ф8 А-I; ℓ=2330	—	1	—	—	—	0,92	
С69-М	1	ф14 Ас-II; ℓ=4360	—	—	1	—	—	5,28	54,5
	2	ф14 Ас-II; ℓ=4270	—	—	1	—	—	5,17	
	3	ф14 Ас-II; ℓ=4180	—	—	1	—	—	5,06	
	4	ф14 Ас-II; ℓ=3990	—	—	1	—	—	4,83	
	5	ф14 Ас-II; ℓ=3900	—	—	1	—	—	4,72	
	6	ф14 Ас-II; ℓ=3800	—	—	1	—	—	4,60	
	7	ф14 Ас-II; ℓ=3620	—	—	1	—	—	4,38	
	8	ф14 Ас-II; ℓ=3520	—	—	1	—	—	4,26	
	9	ф14 Ас-II; ℓ=3430	—	—	1	—	—	4,15	
	10	ф8 А-I; ℓ=2000	—	—	11	—	—	0,79	
	11	ф8 А-I; ℓ=1980	—	—	1	—	—	0,78	
	12	ф8 А-I; ℓ=1610	—	—	1	—	—	0,64	
	13	ф8 А-I; ℓ=1230	—	—	1	—	—	0,49	
	14	ф8 А-I; ℓ=850	—	—	1	—	—	0,34	
	15	ф8 А-I; ℓ=480	—	—	1	—	—	0,19	
	16	ф8 А-I; ℓ=2330	—	—	1	—	—	0,92	

Марка сетки	Поз.	Наименование	Кол. на блок СТЗ п.м. -200М	-250М	-300М	-350М	-400М	Масса ед., кг	Масса сетки, кг
С70-М	1	ф20 Ас-II; ℓ=4800	—	—	—	1	—	11,86	57,1
	2	ф20 Ас-II; ℓ=4480	—	—	—	1	—	11,07	
	3	ф20 Ас-II; ℓ=4320	—	—	—	1	—	10,67	
	4	ф20 Ас-II; ℓ=4000	—	—	—	1	—	9,88	
	10	ф8 А-I; ℓ=2000	—	—	—	13	—	0,79	
	11	ф8 А-I; ℓ=1980	—	—	—	1	—	0,78	
	12	ф8 А-I; ℓ=1610	—	—	—	1	—	0,64	
	13	ф8 А-I; ℓ=1230	—	—	—	1	—	0,49	
	14	ф8 А-I; ℓ=850	—	—	—	1	—	0,34	
	15	ф8 А-I; ℓ=480	—	—	—	1	—	0,19	
	16	ф8 А-I; ℓ=2330	—	—	—	1	—	0,92	
С71-М	1	ф20 Ас-II; ℓ=5300	—	—	—	—	1	13,09	87,5
	2	ф20 Ас-II; ℓ=5180	—	—	—	—	1	12,79	
	3	ф20 Ас-II; ℓ=4940	—	—	—	—	1	12,20	
	4	ф20 Ас-II; ℓ=4820	—	—	—	—	1	11,91	
	5	ф20 Ас-II; ℓ=4580	—	—	—	—	1	11,31	
	6	ф20 Ас-II; ℓ=4460	—	—	—	—	1	11,02	
	10	ф8 А-I; ℓ=2000	—	—	—	—	15	0,79	
	11	ф8 А-I; ℓ=1980	—	—	—	—	1	0,78	
	12	ф8 А-I; ℓ=1610	—	—	—	—	1	0,64	
	13	ф8 А-I; ℓ=1230	—	—	—	—	1	0,49	
	14	ф8 А-I; ℓ=850	—	—	—	—	1	0,34	
	15	ф8 А-I; ℓ=480	—	—	—	—	1	0,19	
	16	ф8 А-I; ℓ=2330	—	—	—	—	1	0,92	

Арматура по ГОСТ 5781-82

1. Соединение стержней в сетках производится с помощью контактной точечной электросварки по ГОСТ 14098-91 или вязальной проволокой.
2. Применение ручной дуговой сварки электродами не допускается.

Исполнил	Коен В.		3.501.1-177.93.1-2-83	
Проверил	Трохова			
Нач.пр.гр.	Чугарнова			
Гл.инж.пр.	Коен Б.	02.94		
Нач.отд.	Ткаченко		Сетка арматурная С67-М...С71-М.	Стадия Р; Лист; Листов 1
Н.контр.	Миронова			АО "ТРАНСМОСТ"

Инв.№подл. | Подпись и дата | Взам.инв.№

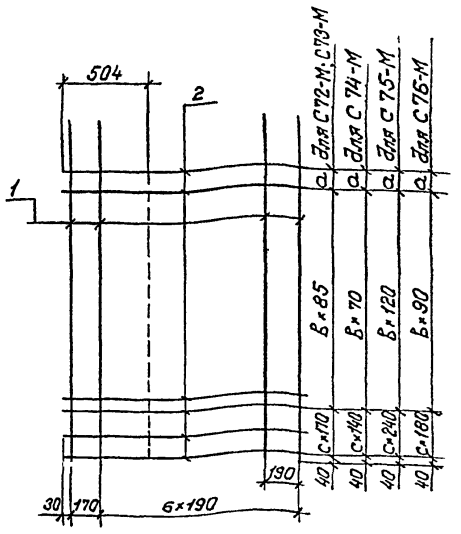

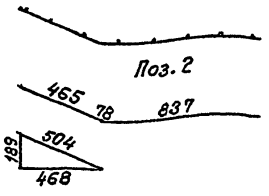

Размеры, мм

Марка сетки	а	В, шт.	С, шт.
С72-М	128	2	8
С73-М	128	12	3
С74-М	118	18	2
С75-М	206	10	1
С76-М	206	12	2

Марка сетки	Поз.	Наименование	Кол.	Масса ед., кг	Масса сетки, кг
С72-М	1	ф8 А-I, L=2000	8	0,79	26,4
	2	ф14 Ас-II; L=1380	12	1,67	
С73-М	1	ф8 А-I; L=2000	8	0,79	34,7
	2	ф14 Ас-II; L=1380	17	1,67	
С74-М	1	ф8 А-I; L=2000	8	0,79	43,1
	2	ф14 Ас-II; L=1380	22	1,67	
С75-М	1	ф8 А-I; L=2000	8	0,79	50,7
	2	ф20 Ас-II; L=1380	13	3,41	
С76-М	1	ф8 А-I; L=2000	8	0,79	60,9
	2	ф20 Ас-II; L=1380	16	3,41	

Арматура по ГОСТ 5781-82

1. Соединение стержней в сетках производится с помощью контактной точечной электросварки по ГОСТ 14098-91 или вязальной проволокой.
2. Применение ручной дуговой сварки электродами не допускается.

Исполнил	Коен В.			3.501.1-177.93.1-2-84
Проверил	Трохова			
Нач.пр.гр.	Чупарнова			
Гл.инж.пр.	Коен Б.		02.94	Сетка арматурная С72-М...С76-М.
Нач.отд.	Ткаченко			Стадия: Р; Лист: ; Листов: 1
Н.контр.	Миронова			АО "ТРАНСМОСТ"

Инв.№подл. | Подпись и дата | Взам.инв.№

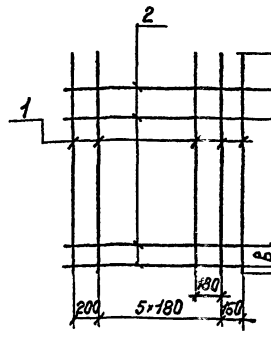

Размеры, мм

Марка сетки	а	В
С77-М	153	215
С78-М	209	207

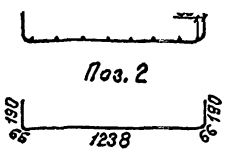

Марка сетки	Поз.	Наименование	Кол.	Масса ед., кг	Масса сетки, кг
С77-М; С78-М	1	ф8 А-I; L=2000	8	0,79	25,4
	2	ф14 Ас-II; L=1750	9	2,12	

Арматура по ГОСТ 5781-82

1. Соединение стержней в сетках производится с помощью контактной точечной электросварки по ГОСТ 14098-91 или вязальной проволокой.
2. Применение ручной дуговой сварки электродами не допускается.

Исполнил	Коен В.			3.501.1-177.93.1-2-85
Проверил	Трохова			
Нач.пр.гр.	Чупарнова			
Гл.инж.пр.	Коен Б.		02.94	Сетка арматурная С77-М;С78-М.
Нач.отд.	Ткаченко			Стадия: Р; Лист: ; Листов: 1
Н.контр.	Миронова			АО "ТРАНСМОСТ"

Инв.№подл. | Подпись и дата | Взам.инв.№

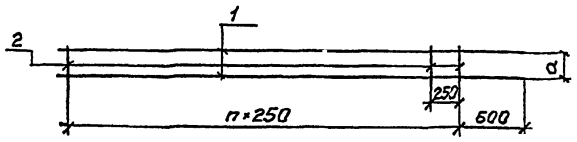

Размеры, мм

Марка каркаса	а	n, шт.
КР77-М	224	11
КР78-М	224	13
КР79-М	224	15
КР80-М	218	17
КР81-М	218	19

Марка каркаса	Поз.	Наименование	Кол.	Масса ед., кг	Масса каркаса, кг
КР77-М	1	ф14 Ас-II, L=3450	2	4,17	9,5
	2	ф8 А-I; L=260	12	0,10	
КР78-М	1	ф14 Ас-II; L=3950	2	4,78	11,0
	2	ф8 А-I; L=260	14	0,10	
КР79-М	1	ф14 Ас-II; L=4450	2	5,38	12,4
	2	ф8 А-I; L=260	16	0,10	
КР80-М	1	ф20 Ас-II; L=4950	2	12,23	26,3
	2	ф8 А-I; L=260	18	0,10	
КР81-М	1	ф20 Ас-II; L=5450	2	13,46	28,9
	2	ф8 А-I; L=260	20	0,10	

Арматура по ГОСТ 5781-82

1. Соединение стержней в каркасах производится с помощью контактной точечной электросварки по ГОСТ 14098-91.
2. Применение ручной дуговой сварки электродами не допускается

69

Исполнил	Коен В			3.501.1-177.93.1-2-86
Проверил	Трохова			
Нач.пр.гр.	Чупарнова			
Гл.инж.пр.	Коен Б.		02.94	Каркас арматурный КР77-М...КР81-М.
Нач.отд.	Ткаченко			Стадия: Р; Лист: ; Листов: 1
Н.контр.	Миронова			АО "ТРАНСМОСТ"

Инв.№подл. | Подпись и дата | Взам.инв.№

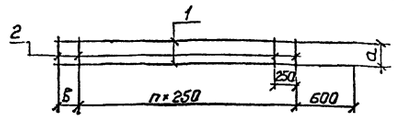

Размеры, мм

Марка каркаса	а	Б	n, шт.
КР82-М	224	260	9
КР83-М	224	260	11
КР84-М	224	200	13
КР85-М	218	260	15
КР86-М	218	180	17

Марка каркаса	Поз.	Наименование	Кол.	Масса ед., кг	Масса каркаса, кг
КР82-М	1	ф14 Ас-II; ℓ=3140	2	3,80	8,7
	2	ф8 А-I; ℓ=260	11	0,10	
КР83-М	1	ф14 Ас-II; ℓ=3640	2	4,40	10,1
	2	ф8 А-I; ℓ=260	13	0,10	
КР84-М	1	ф14 Ас-II; ℓ=4080	2	4,94	11,4
	2	ф8 А-I; ℓ=260	15	0,10	
КР85-М	1	ф20 Ас-II; ℓ=4640	2	11,46	24,6
	2	ф8 А-I; ℓ=260	17	0,10	
КР86-М	1	ф20 Ас-II; ℓ=5060	2	12,50	26,9
	2	ф8 А-I; ℓ=260	19	0,10	

Арматура по ГОСТ 5781-82

1. Соединение стержней в каркасах производится с помощью контактной точечной электросварки по ГОСТ 14098-91.
2. Применение ручной дуговой сварки электродами не допускается.

Исполнил	Коен В.		3.501.1-177.93.1-2-87	
Проверил	Трохова			
Нач.пр.гр.	Чупарнова			
Гл.инж.пр.	Коен Б.	02.94	Каркас арматурный КР82-М...КР86-М.	Стадия: Р; Лист; Листов: 1
Нач.отд.	Ткаченко			АО "ТРАНСМОСТ"
Н.контр.	Миронова			

Инв.№подл. | Подпись и дата | Взам.инв.№

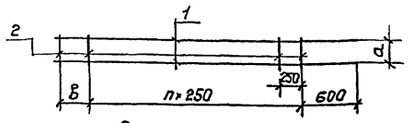

Размеры, мм

Марка каркаса	а	Б	n, шт.
КР87-М	224	300	7
КР88-М	224	300	9
КР89-М	224	330	11
КР90-М	218	290	13
КР91-М	218	220	15

Марка каркаса	Поз.	Наименование	Кол.	Масса ед., кг	Масса каркаса, кг
КР87-М	1	ф14 Ас-II; ℓ=2680	2	3,24	7,4
	2	ф8 А-I; ℓ=260	9	0,10	
КР88-М	1	ф14 Ас-II; ℓ=3180	2	3,85	8,8
	2	ф8 А-I; ℓ=260	11	0,10	
КР89-М	1	ф14 Ас-II; ℓ=3710	2	4,49	12,3
	2	ф8 А-I; ℓ=260	13	0,10	
КР90-М	1	ф20 Ас-II; ℓ=4170	2	10,30	22,1
	2	ф8 А-I; ℓ=260	15	0,10	
КР91-М	1	ф20 Ас-II; ℓ=4600	2	11,36	24,4
	2	ф8 А-I; ℓ=260	17	0,10	

Арматура по ГОСТ 5781-82

1. Соединение стержней в каркасах производится с помощью контактной точечной электросварки по ГОСТ 14098-91.
2. Применение ручной дуговой сварки электродами не допускается.

Исполнил	Коен В.		3.501.1-177.93.1-2-88	
Проверил	Трохова			
Нач.пр.гр.	Чупарнова			
Гл.инж.пр.	Коен Б.	02.94	Каркас арматурный КР87-М...КР91-М.	Стадия: Р; Лист; Листов: 1
Нач.отд.	Ткаченко			АО "ТРАНСМОСТ"
Н.контр.	Миронова			

Инв.№подл. | Подпись и дата | Взам.инв.№

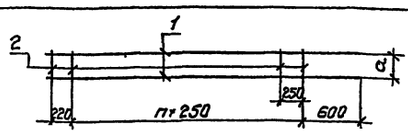

Размеры, мм

Марка каркаса	а	n, шт.
КР92-М	224	6
КР93-М	224	8
КР94-М	224	10
КР95-М	218	12
КР96-М	218	14

Марка каркаса	Поз.	Наименование	Кол.	Масса ед., кг	Масса каркаса, кг
КР92-М	1	ф14 Ас-II; ℓ=2350	2	2,84	6,5
	2	ф8 А-I; ℓ=260	8	0,10	
КР93-М	1	ф14 Ас-II; ℓ=2850	2	3,45	7,9
	2	ф8 А-I; ℓ=260	10	0,10	
КР94-М	1	ф14 Ас-II; ℓ=3350	2	4,05	9,3
	2	ф8 А-I; ℓ=260	12	0,10	
КР95-М	1	ф20 Ас-II; ℓ=3850	2	9,51	20,4
	2	ф8 А-I; ℓ=260	14	0,10	
КР96-М	1	ф20 Ас-II; ℓ=4350	2	10,74	23,1
	2	ф8 А-I; ℓ=260	16	0,10	

Арматура по ГОСТ 5781-82

1. Соединение стержней в каркасах производится с помощью контактной точечной электросварки по ГОСТ 14098-91
2. Применение ручной дуговой сварки электродами не допускается.

Исполнил	Коен В.		3.501.1-177.93.1-2 89	
Проверил	Трохова			
Нач.пр.гр.	Чупарнова			
Гл.инж.пр.	Коен Б.	02.94	Каркас арматурный КР92-М...КР96-М.	Стадия: Р; Лист; Листов: 1
Нач.отд.	Ткаченко			АО "ТРАНСМОСТ"
Н.контр.	Миронова			

Инв.№подл. | Подпись и дата | Взам.инв.№

Марка	Бетон, м³	Изделия арматурные, кг																			Всего
		Арматура класса																			
		А-I ГОСТ 5781-82												Ас-II ГОСТ 5781-82							
		ф6	ф8	ф10	ф12	ф14	ф16	ф18	ф20	ф22	ф25	ф28	Итого	ф10	ф14	ф16	ф20	ф22	ф25	ф32	Итого	
ЗП7.100-М	1,11	1,2	28,9	19,7	3,4	—	—	—	—	—	—	—	53,1	71,9	19,4	—	—	—	—	—	91,3	144,4
ЗП7.200-М	2,22	2,4	58,8	39,4	—	—	7,8	—	—	—	—	—	108,3	143,8	38,8	—	—	—	—	—	182,6	290,9
ЗП8.100-М	1,28	1,6	28,9	24,4	3,4	—	—	—	—	—	—	—	58,2	60,3	42,7	—	—	—	—	—	103,0	161,2
ЗП8.200-М	2,56	3,2	58,5	48,8	—	—	—	11,5	—	—	—	—	122,0	120,6	85,4	—	—	—	—	—	206,0	328,0
ЗП9.100-М	1,60	—	28,9	44,2	—	5,4	—	—	—	—	—	—	78,4	88,8	—	—	—	76,3	—	—	165,2	243,6
ЗП9.200-М	3,20	—	58,5	88,3	—	—	—	—	15,4	—	—	—	162,2	177,7	—	—	—	152,6	—	—	330,3	492,5
ЗП10.100-М	1,41	1,2	33,4	34,8	—	5,4	—	—	—	—	—	—	74,8	86,4	35,6	—	—	—	—	—	121,9	196,7
ЗП10.200-М	2,82	2,4	67,8	69,6	—	—	—	11,5	—	—	—	—	151,2	172,7	71,1	—	—	—	—	—	243,8	395,0
ЗП11.100-М	1,69	—	33,4	41,5	—	5,4	—	—	—	—	—	—	80,3	105,6	—	—	93,4	—	—	—	199,1	279,4
ЗП11.200-М	3,38	—	67,8	83,0	—	—	—	—	15,4	—	—	—	166,1	211,3	—	—	186,8	—	—	—	398,1	564,2
ЗП12.100-М	2,25	—	33,4	63,8	—	—	7,8	—	—	—	—	—	105,0	110,7	—	—	145,3	—	—	—	256,1	361,1
ЗП12.200-М	4,50	—	67,8	127,6	—	—	—	—	—	19,9	—	—	215,3	221,5	—	—	290,6	—	—	—	512,1	727,4
ЗП13.100-М	1,77	1,6	36,5	37,0	—	5,4	—	—	—	—	—	—	80,4	96,2	—	65,8	—	—	—	—	162,0	242,4
ЗП13.200-М	3,54	3,2	73,9	73,9	—	—	—	—	15,4	—	—	—	166,4	192,4	—	131,5	—	—	—	—	323,9	490,3
ЗП14.100-М	2,31	—	36,5	64,8	—	—	7,8	—	—	—	—	—	109,0	101,9	—	—	—	124,0	—	—	225,9	334,9
ЗП14.200-М	4,62	—	73,9	123,6	—	—	—	—	—	—	37,0	—	240,5	203,8	—	—	—	248,0	—	—	451,8	692,3
ЗП15.100-М	3,10	—	39,5	103,7	—	—	—	—	15,4	—	—	—	158,6	142,6	—	—	—	232,5	—	—	375,1	533,7
ЗП15.200-М	6,20	—	80,1	207,4	—	—	—	—	—	—	—	49,3	336,7	285,3	—	—	—	465,0	—	—	750,3	1087,0
ЗП16.100-М	2,49	1,6	44,1	74,9	—	—	—	11,5	—	—	—	—	132,1	150,3	—	99,0	—	—	—	—	249,3	381,4
ЗП17.100-М	3,20	—	44,1	82,1	—	—	—	—	15,4	—	—	—	141,6	134,6	—	—	—	167,9	—	—	302,6	444,2
ЗП18.100-М	4,02	—	35,0	26,5	102,4	—	—	—	—	19,9	—	—	183,8	38,1	—	348,4	—	—	385,6	—	772,1	955,9
ЗП19.100-М	3,62	—	55,7	20,4	102,1	—	—	—	15,4	—	—	—	193,6	11,2	—	262,2	—	197,0	—	—	470,4	664,0
ЗП20.100-М	3,98	—	51,7	21,6	112,0	—	—	—	—	19,9	—	—	205,2	18,8	—	331,0	—	344,7	—	—	694,5	899,7
ЗП21.100-М	5,50	—	38,8	43,5	217,6	—	—	—	—	—	37,0	—	336,8	47,0	—	—	—	—	1086,2	787,5	1920,7	2257,5
ЗП24.100-М	1,23	5,4	31,9	11,2	3,4	—	—	—	—	—	—	—	51,9	52,9	121,7	—	—	—	—	—	174,6	226,5
ЗП25.100-М	1,54	6,7	38,0	19,2	—	5,4	—	—	—	—	—	—	69,2	7,6	204,2	—	—	—	—	—	211,8	281,0
ЗП26.100-М	1,90	7,1	41,0	—	36,8	—	7,8	—	—	—	—	—	92,7	8,2	227,9	—	—	—	—	—	236,1	328,8
ЗП29-М	1,49	5,4	43,7	11,2	—	5,4	—	—	—	—	—	—	65,8	52,9	121,7	—	—	—	—	—	174,6	240,4
ЗП30-М	1,88	6,7	51,4	19,2	—	—	7,8	—	—	—	—	—	85,0	7,6	204,2	—	—	—	—	—	211,8	296,8
ЗП31-М	2,32	7,1	57,5	—	36,8	—	7,8	—	—	—	—	—	109,2	8,2	227,9	—	—	—	—	—	236,1	345,3
ЗП34-М	1,37	1,2	40,7	19,7	—	5,4	—	—	—	—	—	—	66,9	71,9	19,4	—	—	—	—	—	91,3	158,2
ЗП35-М	1,75	1,2	46,8	34,6	—	5,4	—	—	—	—	—	—	88,1	86,4	35,6	—	—	—	—	—	121,9	210,0
ЗП36-М	2,19	1,6	53,0	37,0	—	—	7,8	—	—	—	—	—	99,3	96,2	—	65,8	—	—	—	—	162,0	261,3
ЗП37-М	3,00	1,6	66,1	74,9	—	—	—	11,5	—	—	—	—	154,1	150,3	—	99,0	—	—	—	—	249,3	403,4
ЗП38-М	3,96	—	81,7	20,4	102,1	—	—	—	—	19,9	—	—	224,1	11,2	—	262,2	—	197,0	—	—	470,4	694,5

Исполнил	Коен В.	Коен	
Проверил	Трокова	Трох	
Нач.пр.гр.	Чупарнова		
Гл.инж.пр.	Коен Б.		02.94
Нач.отд.	Ткаченко		
Н.контр.	Миронова		

3.501.1-177.93.1-2-90ВМ

Ведомость расхода материалов.

Стадия	Лист	Листов
Р	1	2

АО "ТРАНСМОСТ"

Продолжение

Марка	Бетон, м³	Изделия арматурные, кг																			Всего
		Арматура класса																			
		А-I ГОСТ 5781-82												Ас-II ГОСТ 5781-82							
		ф6	ф8	ф10	ф12	ф14	ф16	ф18	ф20	ф22	ф25	ф28	Итого	ф10	ф14	ф16	ф20	ф22	ф25	ф32	Итого	
ф1-200М	2,76	—	42,6	—	—	—	—	11,5	—	10,0	—	—	64,1	—	178,8	—	—	—	—	—	178,8	242,9
ф1-300М	3,67	—	59,0	—	—	—	—	—	—	19,9	18,5	—	97,4	—	234,5	—	—	—	—	—	234,5	331,9
ф2-85М	1,19	—	38,7	—	3,4	2,7	—	—	—	—	—	—	44,7	—	—	—	—	—	—	—	—	44,7
ф2-120М	1,51	—	51,1	—	—	5,4	3,9	—	—	—	—	—	56,3	—	—	—	—	—	—	—	—	66,3
ф2-200М	2,24	—	71,2	—	—	—	7,8	—	7,7	—	—	—	86,7	—	—	—	—	—	—	—	—	86,7
ф3-85М	1,59	—	51,2	—	—	5,4	3,9	—	—	—	—	—	60,4	—	—	—	—	—	—	—	—	60,4
ф3-120М	2,02	—	67,6	—	—	—	7,8	5,8	—	—	—	—	81,1	—	—	—	—	—	—	—	—	81,1
ф3-200М	2,98	—	93,7	—	—	—	—	11,5	—	10,0	—	—	115,2	—	—	—	—	—	—	—	—	115,2
СТ1п,л-200М	1,65	0,3	35,3	—	—	5,4	—	5,8	—	—	—	—	46,7	—	91,3	—	—	—	—	—	91,3	138,0
СТ1п.л.-250М	1,79	0,3	37,8	—	—	5,4	—	5,8	—	—	—	—	49,1	—	109,9	—	—	—	—	—	109,9	159,0
СТ1п,л.-300М	1,93	0,3	40,2	—	—	—	7,8	5,8	—	—	—	—	54,0	—	139,4	—	—	—	—	—	139,4	193,4
СТ1п,л.-350М	2,06	0,3	42,6	—	—	—	7,8	—	7,7	—	—	—	58,3	—	10,6	—	213,0	—	—	—	223,6	281,9
СТ1п,л.-400М	2,20	0,3	45,0	—	—	—	7,8	—	7,7	—	—	—	60,7	—	10,6	—	264,3	—	—	—	274,9	335,6
СТ2п.л.-200М	3,13	0,5	50,4	—	—	—	—	—	15,4	—	18,5	—	94,7	—	169,6	—	—	—	—	—	169,6	264,3
СТ2п.л -250М	3,39	0,5	64,3	—	—	—	—	—	15,4	—	18,5	—	98,7	—	203,5	—	—	—	—	—	203,5	302,2
СТ2п.л -300М	3,66	0,5	58,3	—	—	—	—	—	15,4	—	18,5	—	102,6	—	256,5	—	—	—	—	—	256,5	359,1
СТ2п.л.-350М	3,93	0,5	72,2	—	—	—	—	—	—	19,9	18,5	—	111,1	—	19,1	—	332,2	—	—	—	351,2	462,3
СТ2п.л.-400М	4,20	0,5	76,2	—	—	—	—	—	—	19,9	24,6	—	121,2	—	19,1	—	375,6	—	—	—	394,7	515,9
СТ3п.л.-200М	2,21	0,5	36,6	—	—	—	7,8	—	7,7	—	—	—	52,5	—	116,4	—	—	—	—	—	116,4	168,9
СТ3п.л.-250М	2,47	0,5	40,6	—	—	—	—	11,5	7,7	—	—	—	60,2	—	150,8	—	—	—	—	—	150,8	211,0
СТ3п.л.-300М	2,74	0,5	44,5	—	—	—	—	11,5	—	10,0	—	—	66,5	—	197,2	—	—	—	—	—	197,2	263,7
СТ3п.л.-350М	3,00	0,5	48,5	—	—	—	—	11,5	—	10,0	—	—	70,4	—	19,1	—	245,1	—	—	—	264,1	334,5
СТ3п.л.-400М	3,26	0,5	52,4	—	—	—	—	—	15,4	—	18,5	—	86,8	—	19,1	—	325,8	—	—	—	344,9	431,7

Инв.№подл. | Подпись и дата | Взам.инв.№

gost.e-ecolog.ru