ТИПОВЫЕ КОНСТРУКЦИИ

СЕРИЯ 3.501-9-122

ГАБАРИТНЫЕ ВОРОТА У ПЕРЕЕЗДОВ Ж.Д. ЭЛЕКТРИФИЦИРОВАННЫХ ЛИНИЙ

РАБОЧИЕ ЧЕРТЕЖИ

инв.№1232

gost.e-ecolog.ru

ТИПОВЫЕ КОНСТРУКЦИИ

СЕРИЯ 3.501-9-122

ГАБАРИТНЫЕ ВОРОТА У ПЕРЕЕЗДОВ Ж.Д. ЭЛЕКТРИФИЦИРОВАННЫХ ЛИНИЙ

РАБОЧИЕ ЧЕРТЕЖИ

Разработаны
Трансэлектропроектом

Главный инженер института _____ Акопян Г.С.

Главный инженер проекта _____ Брод Г.Н.

Утверждены
Приказом МПС СССР
от 27.04.79 г № М-15261
и введены в действие
Приказом МПС от
07.04.80г № М-12511 с
01.08.80г.

ИНВ. № 1232

Стр.	Обозначение	Наименование.	Примеч
22	3.501-9-122-6.00.01	Уголок фиксирующий	
	3.501-9-122-6.00.02	Планка верхняя	
23	3.501-9-122-6.00.03	Шайба	
	3.501-9-122 6.00.04	Штанга	
27	3.501-9-122-6.00.05	Накладка	
25	3.501-9 122-7.00 00СБ	Ферма	
26	3.501-9-122-7.00.00	То же Спецификация	
27	3.501-9-122-7.00.01	Хомут	
	3.501-9 122-7.00.02	Пояс фермы	
28	3.501-9 122- 8.00 00	Стета	
29	3.501-9-122- 9.00 00	Ведомости потребности в производственных ресурсах	

Стр.	Обозначение	Наименование	Приме-
3	3.501-9 122- Д	Содержание	
4	3.501-9-122- ПЗ	Пояснительная записка	
5	3.501-9-122- 2.00.00	Установка габаритных ворот на переезде	
6	3.501-9-122- 3.00.00СБ	Габаритные ворота с железобетонными стойками и растяжками.	
7	3.501-9-122- 3.00 00	То же. Спецификация.	
8	3.501-9-122- 4.00.00СБ	Габаритные ворота с железобетонными стойками и фермой	
9	3.501-9-122- 4 00 00	То же. Спецификация	
10	3.501-9-122- 5.00 00СБ	Габаритные ворота с деревянными стойками и фермой	
11	3.501-9-122 - 5 00 00	То же Спецификация	
12	3.501-9 122- 6 00 00СБ	Габаритные ворота с деревянными стойками и планкой верхней	
13	3.501-9 122 - 6 00 00	То же Спецификация.	
14	3.501-9 122 - 3 00 01	Уголок опорный	
	3.501 9 122- 3 00 02	Полухомут	
15	3.501 9 122- 3 00 03	Растяжка верхняя	
	3.501 9 122- 3 00.04	Растяжка нижняя	
16	3.501 9-122- 3 00.05	Подвес	
	- 3 00 06	Скоба	
17	3.501 9 122 - 3 00 07	Струна	
	3.501 9 122- 3 00.08	Планка ограничительная	
18	3.501 9 122- 3 10 00СБ	Муфта натяжная.	
	3.501-9 122- 3.10.00	То же. Спецификация.	
19	3.501 9 122- 3.11 00	Штанга регулировочная	
	3.501-9-122- 3 12.00	Штанга короткая.	
20	3.501 9-122- 3.13.01	Втулка	
	3.501 9-122- 3.11.01	Шпилька	
21	3.501 9-122- 3.11.02	Ушко	
	3.501 9 122- 3.13.00	Корпус	

Инв.№ подл. | Подпись и дата | Взам.инв.№

Гл.констр	Брод	
Н.контр	Перова	
Начотд	Гатаконов	
Гл.спец	Новогрудский	
Рук.гр	Иванов	
Вед.инж.	Варивода	
Стажер	Стельянова	

1232

3.501-9-122- Д

Содержание

Стадия | Лист | Листов
Р | 2 | 2

ТРАНСПРОЕКТ

из древесины хвойных пород (ель, сосна, лиственница, кедр) не ниже третьего сорта по ГОСТ 9463-72 с влажностью не более 25% согласно СНиП II-В.4-71

В проекте предусмотрено изготовление металлоконструкций из стали марки ВСт3кп2 ГОСТ 535-79 согласно СНиП II-В3-72, табл.50, группа VI для районов с расчетной температурой минус 40°С и выше.

Стойки габаритных ворот располагаются на расстоянии не менее 0.75м от кромок проезжей части автодороги. Высота габаритных ворот от уровня проезжей части (по ее оси) до нижнего края ограничительных планок не менее 4.5, до нижней части растяжек (фермы, планки верхней) – 5.0м. Габаритные ворота устанавливаются на расстоянии не менее 14м от крайнего рельса и 5м от шлагбаумов в сторону автодороги.

На габаритных воротах над серединой проезжей части автодороги устанавливается дорожный знак „Ограничение высоты" с цифрой 4.5м. Нижний край знака должен располагаться на расстоянии не менее 4.5м от поверхности автодороги.

Ограничительные планки, шарнирно закрепленные на растяжке (ферме, планке верхней), навешиваются над серединой проезда для предупреждения возможного повреждения габаритных ворот при наличии негабаритного транспорта.

Окраска габаритных ворот осуществляется: стоек и верхней планки – поперечными полосами черного и белого цвета шириной 0.2м (у стоек первая полоса от земли черная); растяжек – в черный цвет; ферм – в черный и белый цвета по длине секции; ограничительных планок – полосами красного и белого цвета длиной 0.2м.

Стойки габаритных ворот могут быть использованы для установки на них светильников.

Настоящий типовой проект разработан Трансэлектропроектом в соответствии с планом типового проектирования на 1978г на основании технического задания, утвержденного МПС 13.03.78 взамен ранее действовавшего проекта 501-110

Габаритные ворота разработаны для ширины проезжей части автодороги 7.5 и 6.0 метров.

В проекте разработаны варианты габаритных ворот:

а) с железобетонными стойками и металлическими растяжками;

б) с железобетонными стойками и плоской металлической фермой из уголка;

в) с деревянными стойками и плоской металлической фермой из уголка.

г) деревянные (стойки и верхняя планка).

В качестве железобетонных стоек предусмотрено применение типовых железобетонных опор:

а) железобетонных конических опор линий связи типа II В 7.5/230 (серия 4-07-814);

б) центрифугированных мачт светофоров длиной 8м (серия 501-22)

Рекомендуемые типы опор не исключают возможности применения других типов опор (контактной сети, автоблокировки, ЛЭП и др.)

Деревянные стойки (на железобетонных приставках) приняты круглого сечения диаметром 0.2м

1232 4

Гл. констр.	Брод		3.501-9-122-П.З.	
Н. контр.	Перова		Габаритные ворота у переездов железнодорожных электрифицированных линий	
Нач. отд.	Гамаюнов		Установка габаритных ворот	Стадия: Р; Лист: 1; Листов: 2
Гл. спец.	Новогрудский			
Рук. гр.	Иванов		Пояснительная записка	ТРАНСЭЛЕКТРОПРОЕКТ
Вед. инж.	Варивода			
Ст. техн.	Емельянова			

Инв. № подл. | Подпись и дата | Взам. инв. №

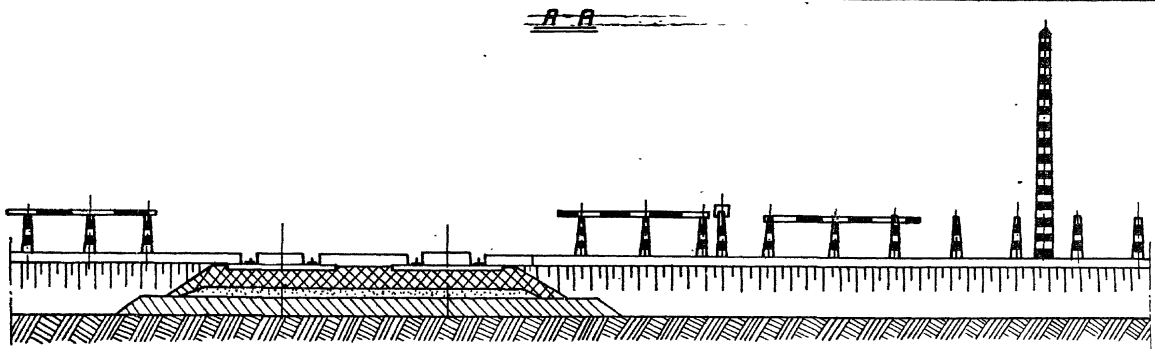

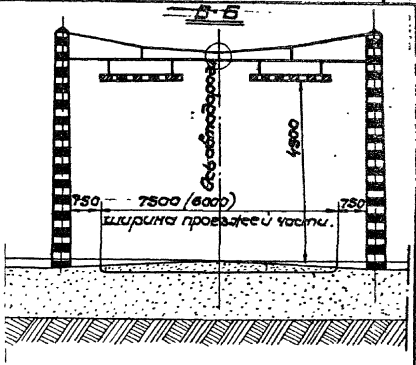

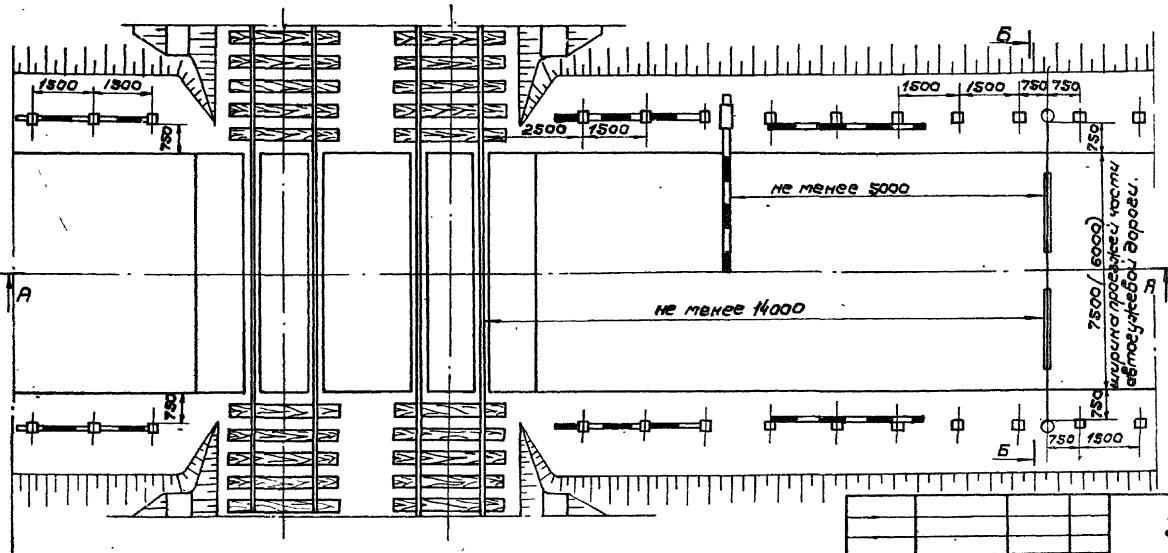

1. Габаритные ворота с железобетонными стойками опор связи и светофорных даны на чертежах - 3.00.00 СБ и - 4.00.00 СБ
2. Габаритные ворота с деревянными стойками даны на чертежах - 5.00.00 СБ и - 6.00.00 СБ
3. Установка габаритных ворот должна соответствовать „Инструкции по устройству и обслуживанию переездов" ЦП 3178

1232	5

3.501-9-122 -2.00.00

Габаритные ворота у переездов железнодорожных электрифицированных линий

Исполнил	Стельянова	
Проверил	Иванов	
Рук.гр.	Постнов	
Гл.спец.отд.	Набоерудский	
Нач.отд.	Атаманов	
Гл.констр.	Брод	

Установка габаритных ворот на переезде

Лит	Лист.	Листов
Р		1

Общий вид
М 1:100

ТРАНСЭЛЕКТРОПРОЕКТ

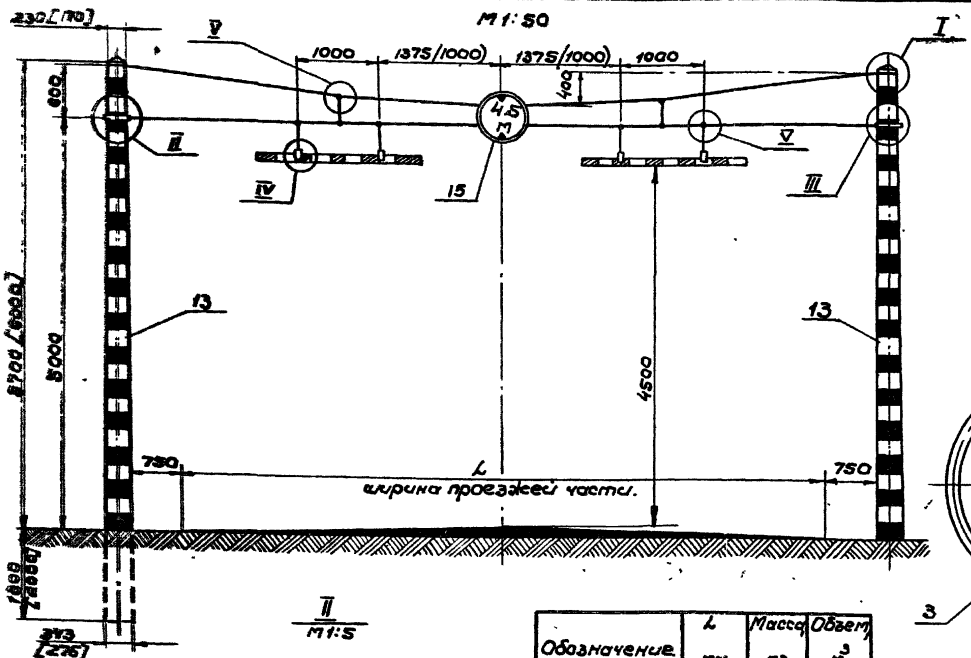

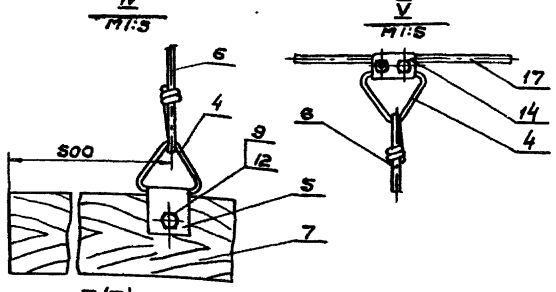

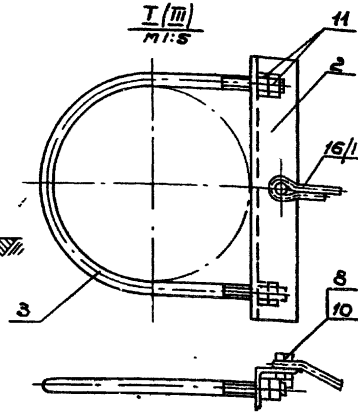

1. Над осью проезжей части автодороги вязальной проволокой к растяжкам прикрепляется дорожный знак „ограничение высоты" с цифрой 4.5 м.
2. При использовании в качестве стоек мачт светофоров (размеры в квадратных скобках) полухомут поз.3 черт -3.00.02) заменить на полухомут черт. -3.00.02-01)
3. Размеры в круглых скобках для автодороги L=6000 мм.

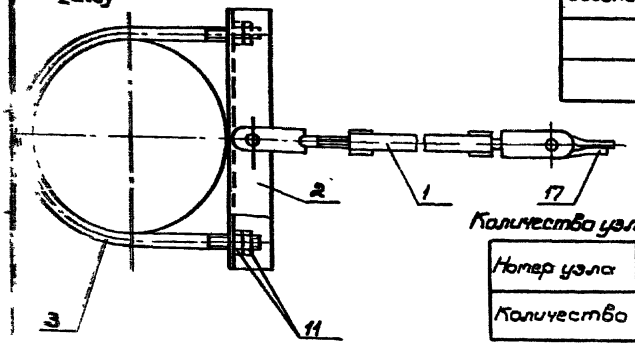

Обозначение	L мм	Масса кг	Объем м³
3.00.00СБ	7500	18.48	0.016
-01СБ	6000	17.29	0.016

Количество узлов на сооружение.

Номер узла	I	II	III	IV	V
Количество	2	1	1	4	8



Гл.констр.	Брод		
Н.контр.	Перова		
Нач.отд.	Гаталонов		
Гл.спец.	Новгородский		
Рук.гр.	Иванов		
Ведущ.инж.	Воробьева		
Ст.техн.	Емельянова		

1232 | 6

3.501-9-122-3.00.00 СБ

Габаритные ворота у переездов железнодорожных электрифицированных линий.

Габаритные ворота с железобетонными стойками и растяжками

Стадия	Лист	Листов
Р		1

Общий вид

ТРАНСЭЛЕКТРОПРОЕКТ

Формат	Зона	Поз	Обозначение	Наименование	Кол.	Примеч.
				Прочие изделия		
		13		Железобетонная стойка		
				Серия 4.-07-814	2	
		14	ЛЗЗ.41.0207	Зажим плашечный	8	Лит. Эрецкий завод ЛЗЗ
		15		Знак „Ограничение		
				высоты" ГОСТ10807-78	1	
				Переменные данные для исполнений		
				3.501-9-122-3.00.00		
				Детали		
11		16	3.501-9-122-3.00.03	Растяжка верхняя	1	
11		17	3.501-9-122-3.00.04	Растяжка нижняя	1	
				3.501-9-122-3.00.00-01		
				Детали		
11		16	3.501-9-122-3.00.03-01	Растяжка верхняя	1	
11		17	3.501-9-122-3.00.04-01	Растяжка нижняя	1	

Формат	Зона	Поз	Обозначение	Наименование	Кол	Примеч
				Документация		
12			3.501-9-122-3.00.00	Сборочный чертеж		
				Сборочные единицы		
11		1	3.501-9-122-3.10.00	Муфта натяжная	2	
				Детали		
11		2	3.501-9-122-3.00.01	Уголок опорный	4	
11		3	3.501-9-122-3.00.02	Полухомут	4	
11		4	3.501-9-122-3.00.05	Подвес	12	
11		5	3.501-9-122-3.00.06	Скоба	4	
11		6	3.501-9-122-3.0007	Струна	6	
11		7	3.501-9-122-3.00.08	Планка ограничительная	2	
				Стандартные изделия		
				Болты ГОСТ7798-70		
		8		М16×40.46	3	
		9		М10×65.46	4	
				Гайки ГОСТ5915-70		
		10		М16.4	6	
		11		М12.4	16	
		12		М10.4	8	

Инв. № подл. | Подпись и дата | Взам. инв. №

Гл. констр.	Брод	
Н. контр.	Перова	
Нач. отд.	Гаманнов	
Гл. спец.	Новогрудский	
Рук. гр.	Иванов	
Вед. инж.	Дуэкодова	
Ст. техн.	Емельянова	

3.501-9-122-3.00.00

Габаритные ворота с железобетонными стойками и растяжками

Стадия	Лист	Листов
Р	1	2

ТРАНСЭЛЕКТРОПРОЕКТ

1232 7

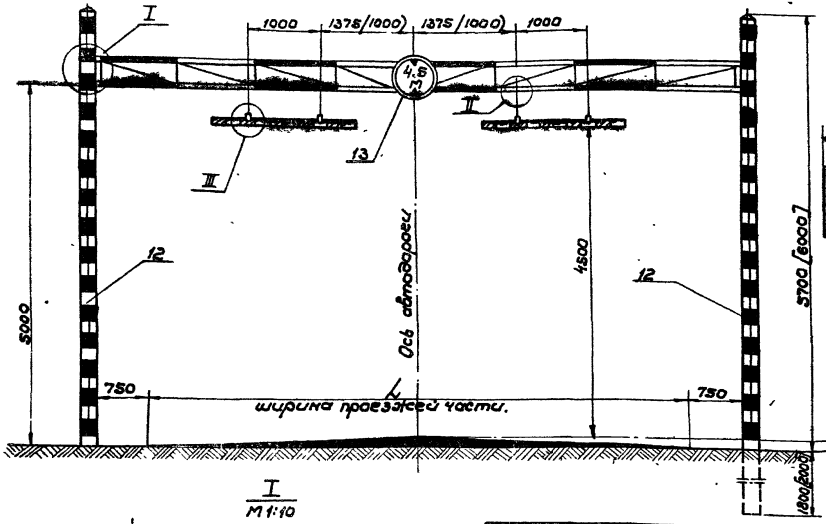

III
М 1:5

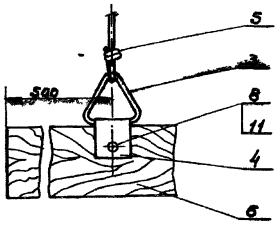

II
М 1:5

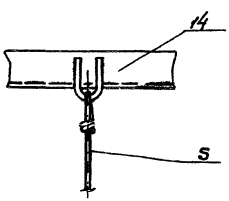

Количество узлов на сооружение.

Номера узлов	I	II	III
Количество	2	4	4

1. Над осью проезжей части автодороги вязальной проволокой к ферме прикрепляется дорожный знак „Ограничение высоты" с цифрой 4,5м по ГОСТ 10807-78
2. При использовании в качестве стоек мачт светофоров (размеры в квадратных скобках) полухомут поз.2 черт.-3.00.02) заменить на полухомут по черт.-3.00.02-01
3. Размеры в круглых скобках для автодороги с L=6000мм, в квадратных скобках - для стойки из светофорной мачты

I
М 1:10

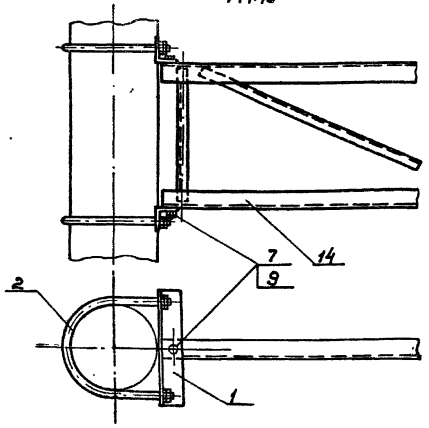

Обозначение	L, мм	Масса кг.	Объем м³
-400.0006	7500	96.11	0.016
-0108	6000	83.63	0.016

1232 | 8

Гл.констр.	Брод.		3.501-9-122 - 4.00.00
Н.контр.	Перова		Габаритные ворота у переездов железнодорожных электрифицированных линий
Нач.отд.	Татаринов		Габаритные ворота с железобетонными стойками и фермой
Гл.спец.	Набережный		Стадия: Р; Лист: ; Листов: 1
Рук.гр.	Иванов		Общий вид
Ведущ.инж.	Воривода		ТРАНСЭЛЕКТРОПРОЕКТ
Ст.техник	Емельянова		

Формат	Зона	Поз.	Обозначение	Наименование	Кол.	Примеч.
				Прочие изделия		
		12		Железобетонная стойка серия 4-07-814	2	
		13		Знак, Ограничение Высоты" ГОСТ 10807-78	1	
				Переменные данные для исполнений		
				3.501-9-122 -7.00.00		
				Сборочные единицы		
		14	3.501-9-122 -7.00.00СБ	Ферма	1	
				3.501-9-122-7.00.00 -01		
				Сборочные единицы		
		14	3.501-9-122 -7.00.00СБ-01	Ферма	1	

Формат	Зона	Поз.	Обозначение	Наименование	Кол.	Примеч.
				Документация		
			3.501-9-122 -4.00.00	Сборочный чертеж		
				Детали		
11		1	3.501-9-122-3.00.01-01	Уголок опорный	4	
11		2	3.501-9-122-3.00.02	Полухомут	4	
11		3	3.501-9-122-3.00.05	Подвес	4	
11		4	3.501-9-122-3.00.06	Скоба	4	
11		5	3.501-9-122-3.00.07	Струна	4	
11		6	3.501-9-122-3.00.08	Планка ограничительная	2	
				Стандартные изделия		
				Болт ГОСТ 7798-70		
		7		М16×45.46	4	
		8		М10×65.46	4	
				Гайка ГОСТ 5915-70		
		9		М16.4	8	
		10		М12.4	16	
		11		М10.4	8	

Инв. № подл. | Подпись и дата | Взам. инв. №

Гл. констр.	Брод	
Н. контр.	Перава	
Нач. отд.	Гамаюнов	
Гл. спец.	Новагрудский	
Рук. гр.	Иванов	
Вед. инж.	Варивода	
Ст. техн.	Емельянова	

3.501-9-122 -4.00.00

Габаритные ворота с железобетонными стойками и фермой

Стадия	Лист	Листов
Р	1	2

ТРАНСЭЛЕКТРОПРОЕКТ

1232-9

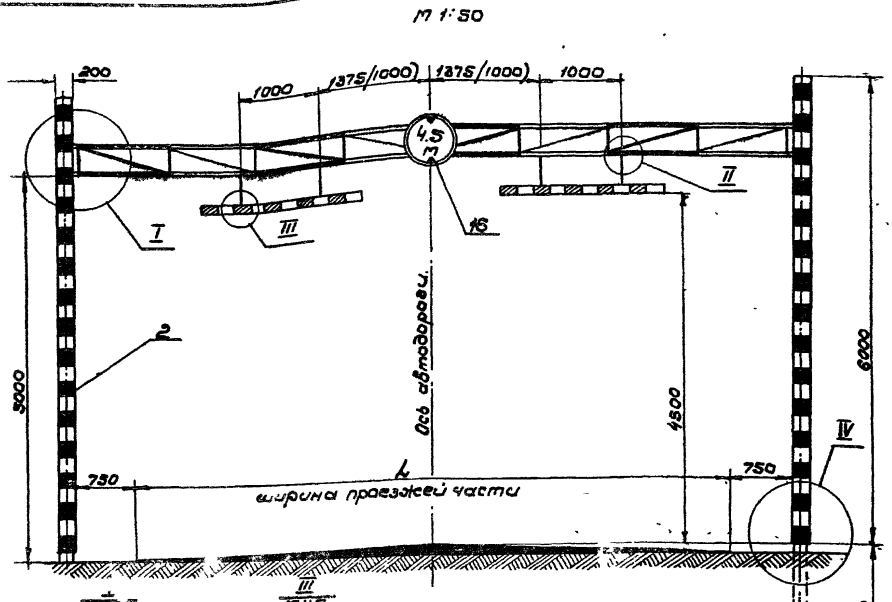

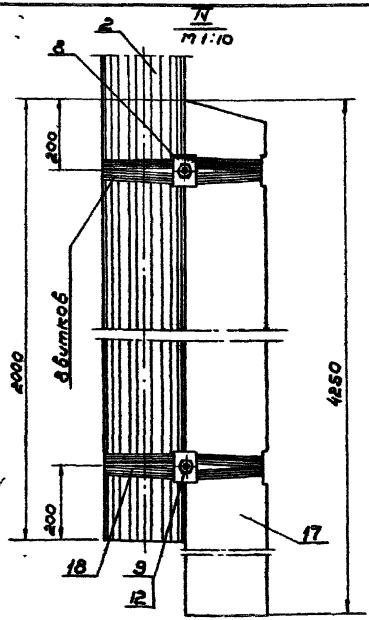

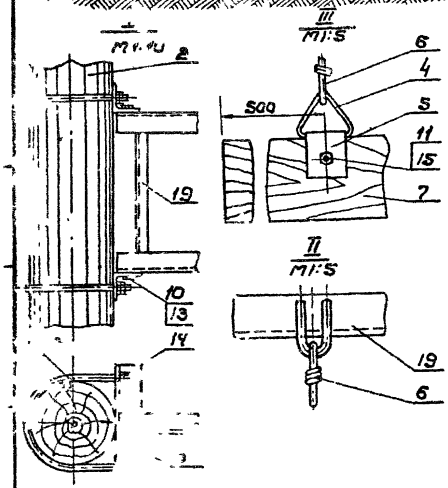

Обозначение	L мм	Масса кг.	Объем м³
3.501-9-122 - 5.00.00 СБ	7500	102.10	0.536
2 СБ	6000	86.60	0.536

Количество узлов на сооружение.

Номер уз.	I	II	III	IV
Количест.		1	4	2

1. Стойки габаритных ворот (поз.4) приняты из древесины хвойных пород (сосна, лиственница, кедр, ель) не ниже третьего сорта по ГОСТ 9463-72 с влажностью не более 25% согласно СНиП II-В.4-71
2. Над осью проезжей части автодороги вязальной проволокой к ферме крепится дорожный знак „Ограничение высоты" с цифрой 4.5 м по ГОСТ 10807-78
3. Размеры в скобках для автодороги с L=6000 мм.

1232 | 10

Н. констр.	Брод		
Н. контр.	Перова		
Нач. отд.	Гамаюнов		
Гл. спец.	Новогрудский		
Рук. гр.	Иванов		
Вед. инж.	Варивода		
Ст. техн.	Емельянова		

3 501-9-122 - 5.00.00.

Габаритные ворота у переездов железнодорожных электрифицированных линий

Габаритные ворота с деревянными стойками и фермой

Стадия	Лист	Листов
Р		1

Общий вид

ТРАНСЭЛЕКТРОПРОЕКТ

Формат	Зона	Поз	Обозначение	Наименование	Кол.	Примеч.
		15		М10.4	8	
				Прочие изделия		
		16		Знак „Ограничение высоты" ГОСТ10807-78	1	
		17	Серия 3.407-21	Приставка ПТа-2,2-4,25	2	
		18		Бандаж		
				Проволока 5 ГОСТ6727-53*		
				ℓ=8800мм	2	1,36 кг
				Переменные данные для исполнений		
				3.501-9-122 -5.00.00		
				Сборочные единицы		
		19	3.501-9-122-7.00.00-02СБ	Ферма	1	
				3.501-9-122-5.00.00-01		
				Сборочные единицы		
		19	3.501-9-122-7.00.00-03СБ	Ферма	1	

Формат	Зона	Поз	Обозначение	Наименование	Кол.	Примеч.
				Документация		
		12	3.501-9-122 -5.00.00	Сборочный чертеж		
				Детали		
		11	1	3.501-9-122-3.00.02-01	Полухомут	4	
		Б4	2	3.501-9-122-5.00.02	Стойка		
					ℓ=6000мм; ф=200мм	2	0,188 м³
		11	3	3.501-9-122-4.00.01	Пята фермы	4	
		11	4	3.501-9-122-3.00.05	Подвес	4	
		11	5	3.501-9-122-3.00.06	Скоба	4	
		11	6	3.501-9-122-3.00.07	Струна	4	
		11	7	3.501-9-122-3.00.08	Планка ограничительная	2	
		11	8	3.501-9-122-6.00.05	Накладка	4	
				Стандартные изделия			
				Болты ГОСТ7798-70			
		9		М18×260.46	2		
		10		М16×45.46	4		
		11		М10×65.46	4		
				Гайки ГОСТ5915-70			
		12		М18.4	4		
		13		М16.4	8		
		14		М12.4	16		

Инв. № подл. | Подпись и дата | Взам. инв. №

Гл. констр.	Брод	
Н. констр.	Перова	
Нач. отд.	Камианов	
Гл. спец.	Новогрудский	
Рук. гр.	Иванов	
Зав. маст.	Варивода	
Ст. техн.	Емельянова	

3.501-9-122 -5.00.00

Габаритные ворота с деревянными стойками и фермой.

Стадия	Лист	Листов
Р	1	2

ТРАНСЭЛЕКТРОПРОЕКТ

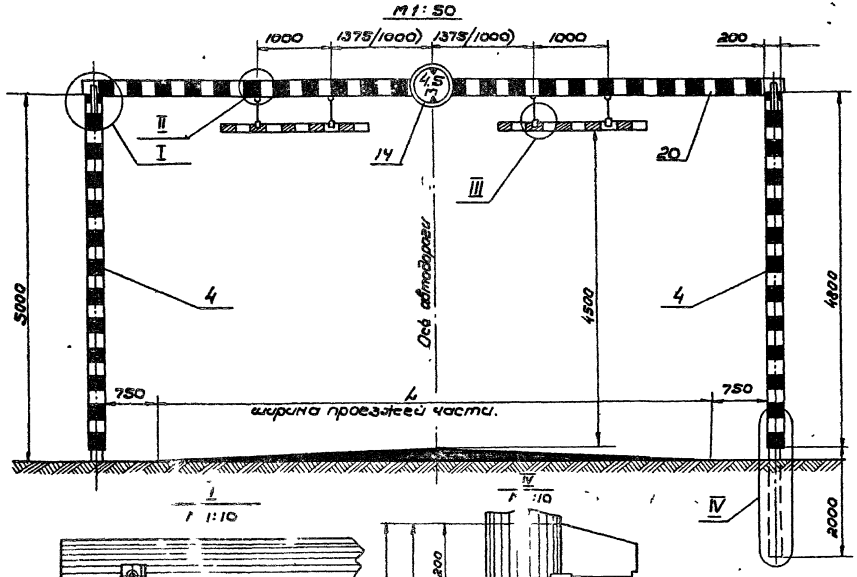

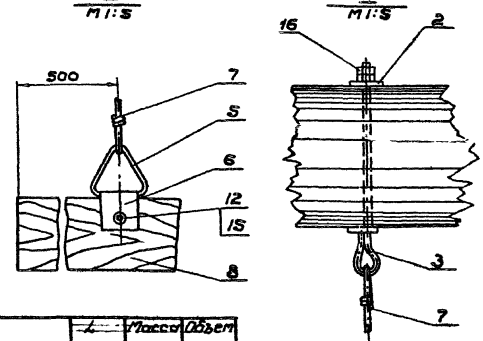

Обозначение	L мм.	Масса кг.	Объем $м^3$
-6.00.00	7500	15.87	0.763
-6.00.00	6000	15.87	0.716

Количество узлов на сооружение.

Номер узла	I	II	III	IV
Количество	2	4	4	2

1. Стойки (поз.4) и планка верхняя (поз.20) приняты из древесины хвойных пород (сосны, лиственницы, кедр, ель) не ниже третьего сорта по ГОСТ 9463-72 с влажностью не более 25% согласно СН и П II-В.4-71.
2. Над осью проезжей части автодороги вязальной проволокой (или прибить гвоздями) к планке верхней прикрепляется дорожный знак „Ограничение высоты" (поз.14) с цифрой 4,5 м.
3. Размеры в скобках для автодорог с L=6000 мм.

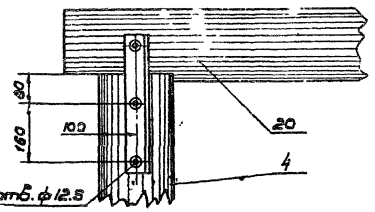

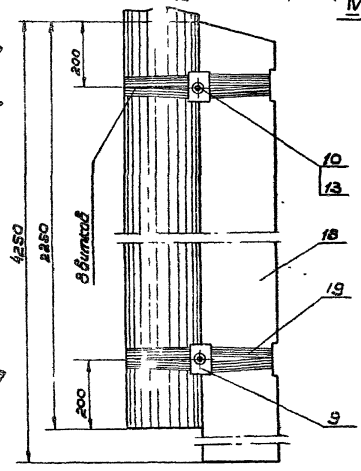

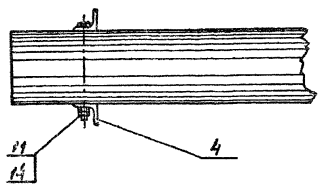

Гл.констр.	Брод		
Н.контр.	Перова		
Нач.отд.	Атаманов		
Гл.спец.	Новгородский		
Рук.гр.	Иванов		
Вед.инж.	Варивода		
Ст.техн.	Емельянова		

1232 | 12

3.501-9-122.-6.00.00

Габаритные ворота у переездов железнодорожных электрифицированных линий

Габаритные ворота с деревянными стойками и планкой верхней

Общий вид

Стадия	Лист.	Листов
Р		1

ТРАНСЭЛЕКТРОПРОЕКТ

Формат	Зона	Поз.	Обозначение	Наименование	Кол.	Примеч.
		16		Гайка М8.4 ГОСТ5915-70	8	
				Прочие изделия		
		17		Знак „Ограничение высоты"		
				ГОСТ10807-78	1	
		18	Серия 3.407-21	Приставка ПТ6-2,2-4.25	2	
		19		Бандаж		
				Проволока 5 ГОСТ6727-53*		
				ℓ=8800мм	2	1.36кг
				Переменные данные для исполнений		
				3.501-9-122 -6.00.00		
				Детали		
11		20	3.501-9-122-6.00.02	Планка верхняя	1	
				3.501-9-122-6.00.00-01		
				Детали		
11		20	3.501-9-122 -6.00.02-01	Планка верхняя	1	

3.501-9-122 -6.00.00 Лист 2

Формат	Зона	Поз.	Обозначение	Наименование	Кол.	Примеч.
				Документация		
			3.501-9-122-6.00.00	Сборочный чертеж		
				Детали		
11		1	3.501-9-122-6.00.01	Уголок фиксирующий	4	
11		2	3.501-9-122-6.00.03	Шайба	8	
11		3	3.501-9-122 -6.00.04	Штанга	4	
54		4	3.501-9-122-6.00.06	Стойка		
				Древесина хвойных пород ГОСТ9463-72		
				ℓ=4800мм; ф200мм	2	0.151м³
11		5	3.501-9-122 -3.00.05	Подвес	4	
11		6	3.501-9-122-3.00.06	Скоба	4	
11		7	3.501-9-122-3.00.07	Струна	4	
11		8	3.501-9-122-3.00.08	Планка ограничительная	2	
11		9	3.501-9-122-6.00.05	Накладка	4	
				Стандартные изделия		
		10		Болт М18х260.46 ГОСТ7798-70	2	
		11		Болт М12х240.46 ГОСТ7798-70	6	
		12		Болт М10х65.46 ГОСТ7798-70	4	
		13		Гайка М18.4 ГОСТ5915-70	4	
		14		Гайка М12.4 ГОСТ5915-70	12	
		15		Гайка М10.4 ГОСТ5915-70	8	

13

1232

Инв. № подл. | Подпись и дата | Взам. инв. №

Гл. констр.	Брод	
Н. констр.	Перова	
Нач. отд.	Гамаюнов	
Гл. спец.	Новогрудский	
Рук. гр.	Иванов	
Вед. инж.	Заривода	
Ст. тех.	Емельянова	

3.501-9-122 -6.00.00

Габаритные ворота с деревянными стойками и планкой верхней

Стадия	Лист	Листов
Р	1	2

ТРАНСЭЛЕКТРОПРОЕКТ

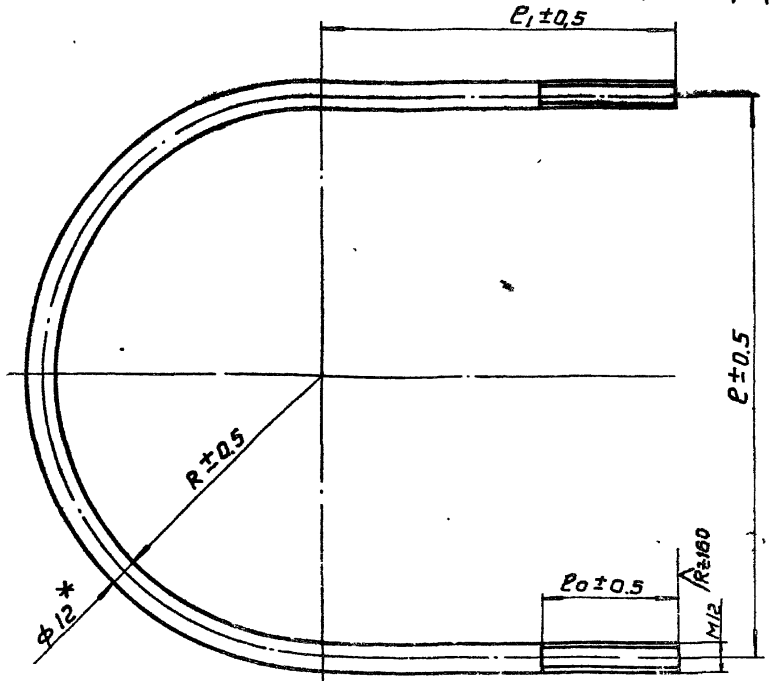

Обозначение	Размеры, мм					Масса, кг
	ℓ	ℓ0	ℓ1	R	ℓраз	
3.501-9-122-3.00.02	252	60	160	120	715	0,64
-01	212	60	130	100	595	0,53

1. После изготовления зачистить резьбу, смазать антикоррозионной смазкой, остальное окрасить за два раза в черный цвет масляной краской.
2. * Размеры для справок.

Гл.констр.	Брод		
Н.контр.	Перова		
Нач.отд.	Гамазнов		
Гл.спец.	Новогрудская		
Рук.гр.	Иванов		
Вед.инж.	Варивода		
Техник	Гасуман		

3.501-9-122 -3.00.02

Полухомут.

Стадия	Масса	Масштаб
Р	См. чертеж	1:2
Лист	Листов 1	

Круг В12 ГОСТ 2590-71 / ВСт3кп2 ГОСТ 535-79

ТРАНСЭЛЕКТРОПРОЕКТ

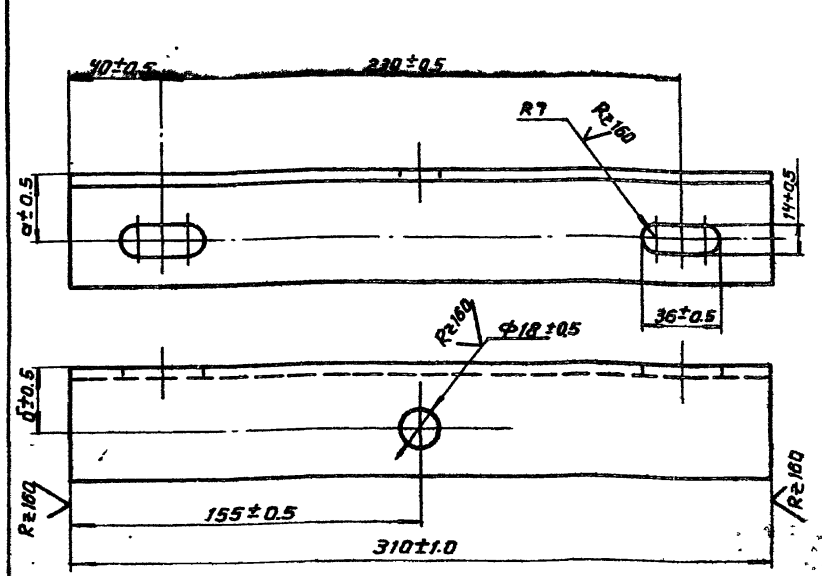

Обозначение	Профиль	Размер, мм		Масса, кг.
		а	б	
3.501-9-122-3.00.01	50×50×5	30	30	1,17
-01	70×70×5	40	45	1,67

После изготовления зачистить и окрасить в черный цвет масляной краской за два раза.

1232 | 14

Гл.констр.	Брод		
Н.контр.	Перова		
Нач.отд.	Гамазнов		
Гл.спец.	Новогрудская		
Рук.гр.	Иванов		
Вед.инж.	Варивода		
Техник	Гасуман		

Инв.№ подл. | Подпись и дата | Взам.инв.№

3.501-9-122 -3.00.01

Уголок опорный.

Стадия	Масса	Масштаб
Р	См.табл.	1:2
Лист	Листов 1	

Уголок См.табл.ГОСТ 8509-72 / ВСт3кп2 ГОСТ 535-79

ТРАНСЭЛЕКТРОПРОЕКТ

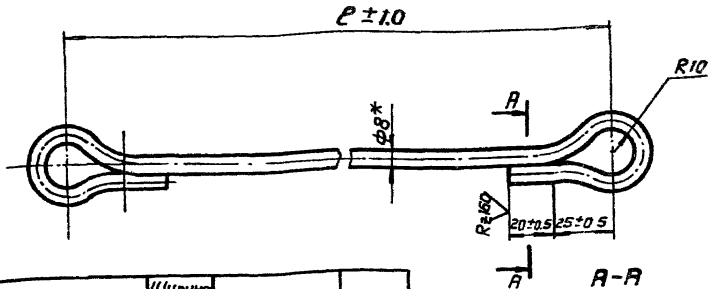

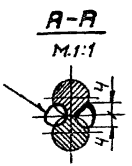

Обозначение	Ширина проезжей части, мм	Размеры, мм		Масса, кг.
		ℓ	ℓраз.	
3.501-9-122-3.00.04	7500	8560	8755	3,45
-01	6000	7060	7255	2,86

1. Сварка ручная электродуговая
2. Электрод Э-42 ГОСТ 9467-75.
3. После изготовления зачистить и окрасить в черный цвет масляной краской за два раза.
4* Размеры для справок.

Гл. констр.	Брод		
Н. контр.	Перова		
Нач. отд.	Гамаюнов		
Гл. спец.	Новогрудский		
Рук. гр.	Иванов		
Вед. инж.	Варивода		
Техн.	Гаусман		

3.501-9-122-3.00.04

Растяжка нижняя

Стадия	Масса	Масшт.
Р	См табл.	1:2
Лист	Листов	

Круг ВЭ ГОСТ 2590-71
ВСт 3кп2 ГОСТ 535-79

ТРАНСЭЛЕКТРОПРОЕКТ

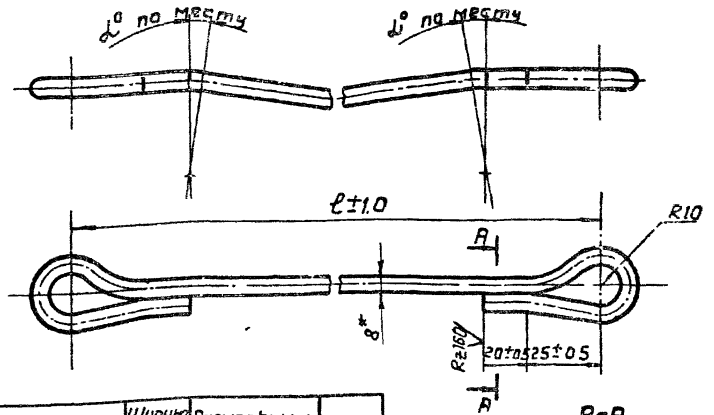

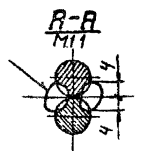

Обозначение	Ширина проезжей части, мм	Размеры, мм		Масса, кг
		ℓ	ℓраз	
3.501-9-122-3.00.03	7500	9055	9250	3,65
-01	6000	7555	7750	3,06

1. Сварка ручная электродуговая
2. Электрод Э-42 ГОСТ 9467-75
3. После изготовления зачистить и окрасить в черный цвет масляной краской за два раза.
4* Размеры для справок.

1232 | 15

Гл. констр.	Брод		
Н. контр.	Перова		
Нач. отд.	Гамаюнов		
Гл. спец.	Новогрудский		
Рук. гр.	Иванов		
Вед. инж.	Варивода		
Техн.	Гаусман		

3.501-9-122-3.00.03

Растяжка верхняя.

Стадия	Масса	Масшт.
Р	См табл.	1:2
Лист	Листов 1	

Круг ВЭ ГОСТ 2590-71
ВСт 3кп2 ГОСТ 535-79

ТРАНСЭЛЕКТРОПРОЕКТ

Инв. № подл. | Подпись и дата | Взам. инв. №

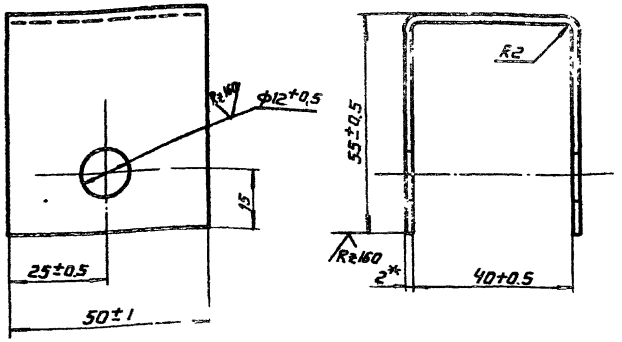

Длина развертки 147мм*

*Размеры для справок

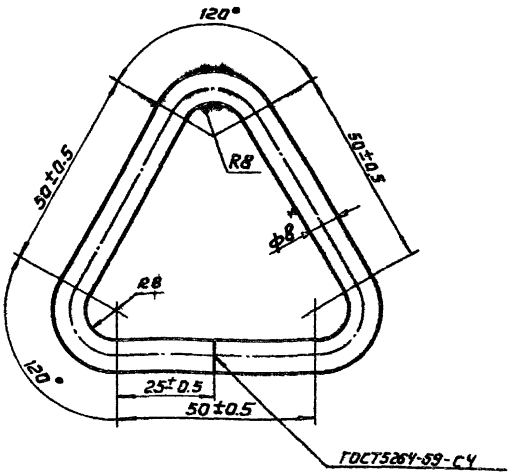

Длина развертки 225мм*

1. Шероховатость обрабатываемой поверхности Rz160.
2. *Размеры для справок.

Гл.констр.	Брод		3.501-9-122-3.00.05				
Н.констр.	Перова		Скоба.	Стадия	Масса	Масшт	
Нач.отд.	Гамаюнов			Р	0,15	1:1	
Гл.спец.	Новогрудский			Лист	Листов 1		
Рук.гр.	Иванов		6-ЛН-2 ГОСТ 19903-74	ТРАНСЭЛЕКТРОПРОЕКТ			
Вед.инж.	Варивода		4-IV ВСт3 ГОСТ 16523-70				
Техник	Гаусман						

Взам.инв.№ | Подпись и дата | Инв.№ подл.

			1232	16			
Гл.констр.	Брод		3.501-9-122-3.00.05				
Н.констр.	Перова		Подвес.	Стадия	Масса	Масшт	
Нач.отд.	Гамаюнов			Р	0,09	1:1	
Гл.спец.	Новогрудский			Лист	Листов 1		
Рук.гр.	Иванов		Круг В8 ГОСТ 2590-71	ТРАНСЭЛЕКТРОПРОЕКТ			
Вед.инж.	Варивода		ВСт кп2 ГОСТ 535-79				
Техник	Гаусман						

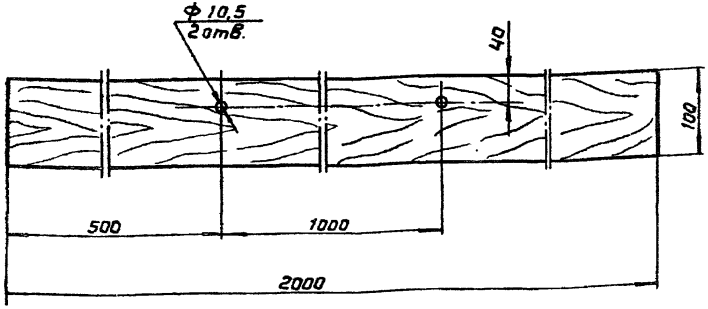

			3.501-9-122 -3.00.08		
Гл. констр	Брод		Планка ограничительная.	Стадия	Масса	Масшт.
Н. контр	Перова			Р	0.08 м³	1:5
Нач. отд	Гамаканов			Лист	Листов 1
Гл. спец	Новгородский		Сосна сорт 2 ГОСТ 8486-66 Доска 40×100	ТРАНСЭЛЕКТРОПРОЕКТ	
Рук. гр	Иванов				
Вед. инж	Борисова				
Техн.	Гольман				

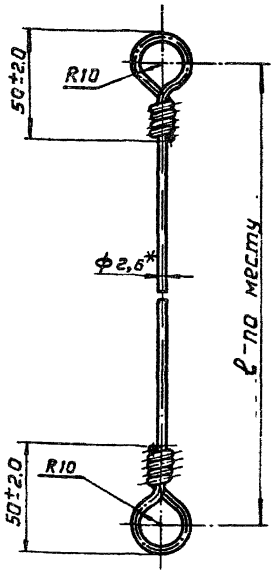

1. После изготовления зачистить и окрасить масляной краской за два раза.
2. Допускается изготовление струны из проволоки БСМ по ГОСТ 3822-61
3. Ушки выполнять после сборки на месте.
4*Размеры для справок.

Инв. № подл. | Подпись и дата | Взам. инв. №

			1232	17
			3.501-9-122 -3.00.07		
Гл. констр	Брод		Струна.	Стадия	Масса	Масшт.
Н. контр	Перова			Р	—	1:1
Нач. отд	Гамаканов			Лист	Листов 1
Гл. спец	Новгородский		Проволока 2,6-II ГОСТ 3282-74	ТРАНСЭЛЕКТРОПРОЕКТ	
Рук. гр	Иванов				
Вед. инж	Борисова				
Техн.	Гольман				

Формат	Зона	Поз.	Обозначение	Наименование	Кол.	Примеч.
				Документация		
			3.501-9-122 -3.10.00СБ	Сборочный чертеж		
				Сборочные единицы		
11		1	3.501-9-122-3.11.00	Штанга регулировочная	1	
11		2	3.501-9-122-3.12.00	Штанга короткая	1	
11		3	3.501-9-122-3.13.00.	Корпус	1	
				Стандартные изделия		
		4		Гайка М8.4		
				ГОСТ 5915-70	1	
		5		Шплинт 5×28		
				ГОСТ 397-79	2	
				Прочие изделия		
		6	ЛЭЗ. 41.0215	Валик ф11.5	2	Люберецкий завод ЛЭЗ

Гл. констр.	Брод	
Н. контр.	Перова	
Нач. отд.	Гамаюнов	
Гл. спец.	Новогрудский	
Рук. гр.	Иванов	
Вед. инж.	Варивода	
Ст. техн.	Емельянова	

3.501-9-122 -3.10.00

Муфта натяжная.

Стадия	Лист	Листов
Р		1

ТРАНСЭЛЕКТРОПРОЕКТ

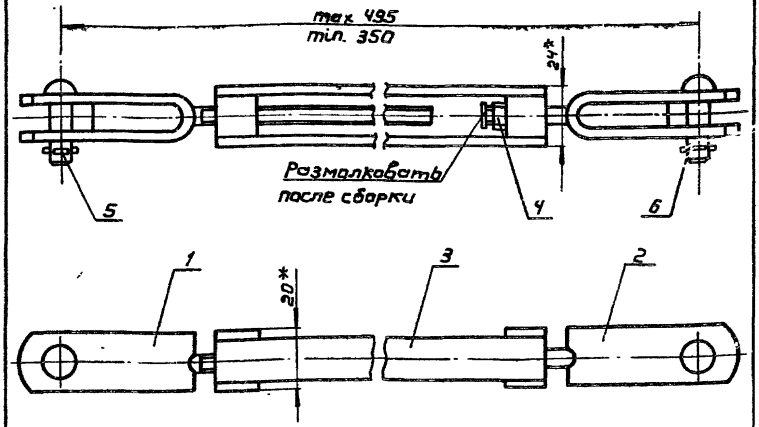

* Размеры для справок

Инв. № подл.	Подпись и дата	Взам. инв. №

1232 | 18

3.501-9-122 -3.10.00.СБ

Гл. констр.	Брод	
Н. контр.	Перова	
Нач. отд.	Гамаюнов	
Гл. спец.	Новогрудский	
Рук. гр.	Иванов	
Вед. инж.	Варивода	
Ст. техник	Емельянова	

Муфта натяжная
Сборочный чертеж

Стадия	Масса	Масшт.
Р	0.72	1:2

Лист	Листов 1

ТРАНСЭЛЕКТРОПРОЕКТ

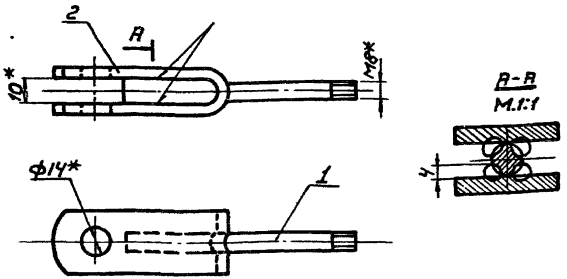

1. Сварка ручная электродуговая
2. Электрод типа Э-42 ГОСТ 9467-75
3. После изготовления зачистить и окрасить в черный цвет масляной краской за два раза.
Резьбу смазать антикоррозионной смазкой
4.* Размеры для справок.

Формат	Зона	Поз	Обозначение	Наименование	Кол	Примеч
				Детали		
11		1	3.501-9-122 -3.11.01-01	Шпилька ℓ=110	1	
11		2	3.501-9-122 -3.11.02	Ушко	1	

Гл. констр	Брод		
Н. контр	Перова		
Нач. отд.	Гамаюнов		
Гл. спец.	Новогрудский		
Рук. гр.	Иванов		
Вед. инж.	Варивода		
Ст. техн.	Емельянова		

3.501-9-122 -3.12.00

Штанга короткая.

Стадия	Масса	Масшт
Р	0,18	1:2
Лист	Листов 1	

ТРАНСЭЛЕКТРОПРОЕКТ

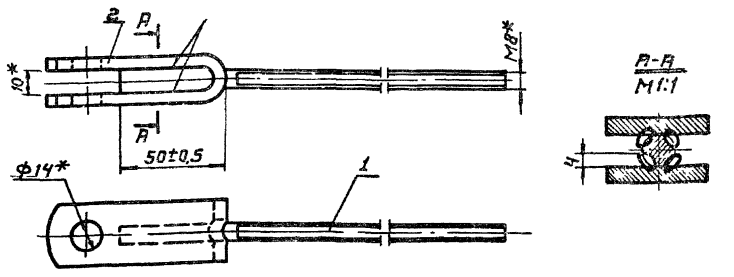

1. Сварка ручная электродуговая.
2. Электрод типа Э-42. ГОСТ 9467-75
3. После изготовления зачистить и окрасить в черный цвет масляной краской за два раза
Резьбу смазать антикоррозионной смазкой.
4* Размеры для справок.

1232 | 19

Формат	Зона	Поз	Обозначение	Наименование	Кол	Примеч
				Детали		
11		1	3.501-9-122 -3.11.01	Шпилька ℓ=225	1	
11		2	3.501-9-122 -3.11.02	Ушко	1	

Гл. констр	Брод		
Н. контр	Перова		
Нач. отд.	Гамаюнов		
Гл. спец.	Новогрудский		
Рук. гр.	Иванов		
Вед. инж.	Варивода		
Ст. техн.	Емельянова		

3.501-9-122 -3.11.00

Штанга регулировочная

Стадия	Масса	Масшт.
Р	0,23	1:2
Лист	Листов 1	

ТРАНСЭЛЕКТРОПРОЕКТ

Взам. инв. №
Подпись и дата
Инв. № подл.

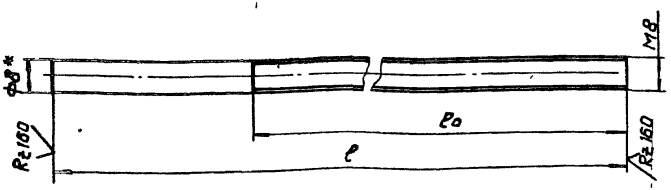

Обозначение	Размеры, мм l	Размеры, мм l0	Масса, кг
3.501-9-122-3.11.01	225±10	170±1.0	0,09
-01	110±1.0	10±0.5	0,04

* Размер для справок

Гл.констр.	Брод		
Н.контр.	Перова		
Нач.отд	Гамаюнов		
Гл.спец.	Новогрудский		
Рук.гр.	Иванов		
Вед.инж.	Варивода		
Ст.техн.	Емельянова		

3.501-9-122 -3.11.01

Шпилька.

Стадия	Масса	Масштаб
Р	См.табл	1:1
Лист	Листов 1	

Круг В8 ГОСТ 2590-71 / Вст3кп2 ГОСТ 535-79

ТРАНСЭЛЕКТРОПРОЕКТ

Рис.1
А-А

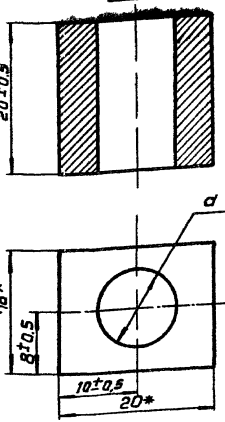

Рис.2
Остальное-см.рис.1
Б-Б

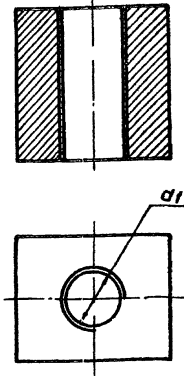

Обозначение	Рис.	Размеры, мм d	Размеры, мм d1	Масса, кг
3.501-9-122-3.13.01	1	10	-	0,04
-01	2	-	M8	0,04

* Размеры для справок

Инв.№ подл. | Подпись и дата | Взам.инв.№

1232 | 20

Гл.констр.	Брод		
Н.контр.	Перова		
Нач.отд	Гамаюнов		
Гл.спец.	Новогрудский		
Рук.гр.	Иванов		
Вед.инж.	Варивода		
Ст.техн.	Емельянова		

3.501-9-122-3.13.01

Втулка

Стадия	Масса	Масштаб
Р	См.табл.	2:1
Лист	Листов 1	

Полоса 16×20 ГОСТ 103-76 / Вст3кп2 ГОСТ 535-79

ТРАНСЭЛЕКТРОПРОЕКТ

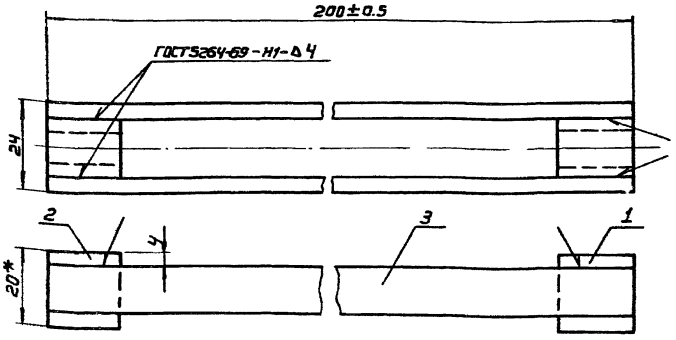

1. Электроды типа Э-42 ГОСТ9467-75
2. После изготовления зачистить и окрасить масляной краской за два раза.
3.* Размеры для справок.

Формат	Зона	Поз.	Обозначения	Наименование	Кол.	Примеч.
				Детали		
11		1	3.501-9-122 -3.13.01	Втулка	1	
11		2	3.501-9-122-3.13.01-01	Втулка	1	
Б4		3	3.501-9-122 -3.13.02	Планка		
				Полоса 4х12 ГОСТ103-76 / ВСт3пс2 ГОСТ535-79		
				ℓ=200±0,5	2	0,076кг

3.501-9-122 -3.13.00

Гл.констр.	Брод		Корпус.	Стадия	Масса	Масшт
Н.контр.	Перова			Р	0,23	1:1
Нач.отд.	Гамаюнов			Лист	Листов 1	
Гл.спец.	Новогрудский			ТРАНСЭЛЕКТРОПРОЕКТ		
Рук.гр.	Иванов					
Вед.инж.	Варивода					
Ст.техн.	Емельянова					

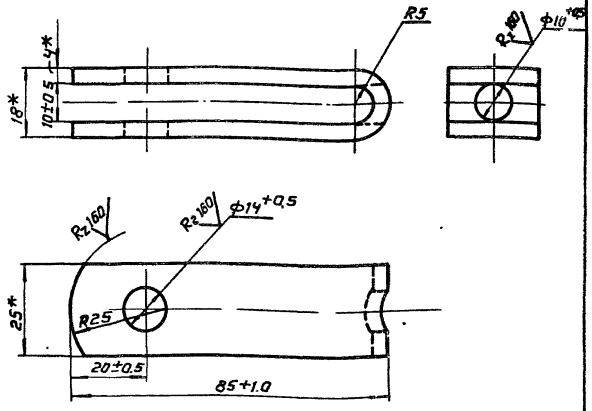

Длина развертки 175* мм

*Размер для справок

1232	21

Гл.констр.	Брод		Ушко.	Стадия	Масса	Масшт.
Н.контр.	Перова			Р	0,14	1:1
Нач.отд.	Гамаюнов			Лист	Листов 1	
Гл.спец.	Новогрудский		Полоса 4х25 ГОСТ103-76 / ВСт3кп2 ГОСТ535-79	ТРАНСЭЛЕКТРОПРОЕКТ		
Рук.гр.	Иванов					
Вед.инж.	Варивода					
Ст.техн.	Емельянова					

Инв. № подл. | Подпись и дата | Взам.инв.№

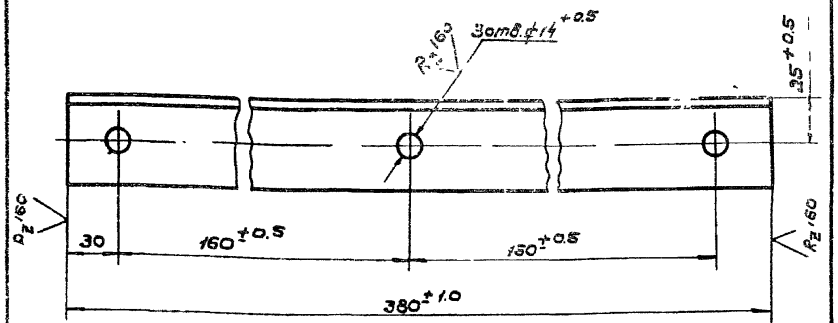

После изготовления зачистить и окрасить масляной краской за два раза.

			3.501-9-122 -6.00.01		
Гл.констр.	Брод		Уголок фиксирующий	Стадия	Масса	Масштаб
Н.контр.	Перова			Р	1.43	1:2.5
Нач.отд.	Гамаюнов			Лист	Листов 1
Гл.спец.	Новогрудский		Уголок Б-50×50×5 ГОСТ 8509-71 / Ст 3кп2 ГОСТ 535-79	ТРАНСЭЛЕКТРОПРОЕКТ	
Рук.гр.	Иванов				
Вед.инж.	Варивода				
Техн.	Гаустан				

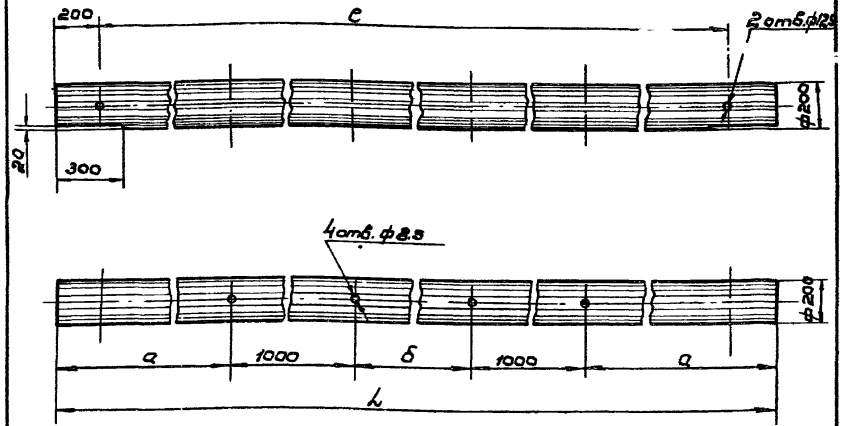

Обозначение	Ширина проезжей части	Размеры в мм				Объем, м³
		L	c	a	б	
3.501-9-122-6.00.02	7.5 м	9600	9200	2225	1375	0.301
3.501-9-122-6.00.02.01	6.0 м	8100	7700	1850	1000	0.254

1232 | 22

			3.501-9-122 -6.00.02		
Гл.констр.	Брод		Планка верхняя	Стадия	Масса	Масштаб
Н.контр.	Перова			Р	ст.табл.	1:20
Нач.отд.	Гамаюнов			Лист	Листов 1
Гл.спец.	Новогрудский		Сосна сорт 2 ГОСТ 9463-72	ТРАНСЭЛЕКТРОПРОЕКТ	
Рук.гр.	Иванов				
Вед.инж.	Варивода				
Техн.	Гаустан				

Инв.№ подл. | Подпись и дата | Взам.инв.№

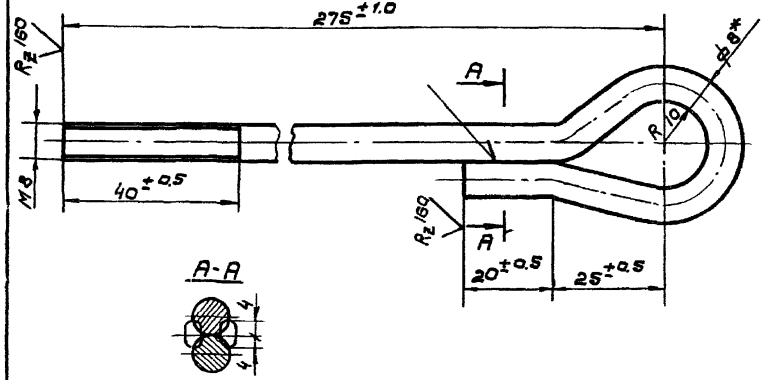

Длина развертки 370мм*

1. Электрод типа Э-42 ГОСТ 9467-75. Сварка ручная электродуговая.
2. После изготовления зачистить и окрасить в черный цвет масляной краской за два раза. Резьбу смазать антикоррозионной смазкой.
3. * Размеры для справок

				3.501-9-122 -6.00.04			
Гл.констр	Брод			Штанга	Стадия	Масса	Масшт
Н.контр	Перова				Р	0.14	1:1
Нач.отд	Гамаюнов				Лист. 1	Листов 1	
Гл.спец	Новогрудск.						
Рук.гр	Иванов						
Вед.инж	Варивода			Круг В8 ГОСТ 2590-71 / ВСт3кп2 ГОСТ 535-79	ТРАНСЭЛЕКТРОПРОЕКТ		
Техн	Гаусман						

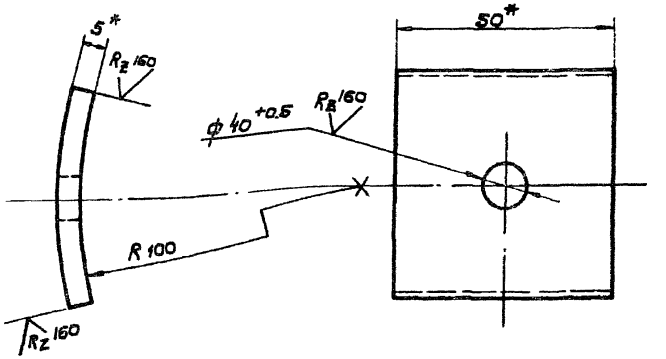

1. После изготовления зачистить и окрасить в черный цвет масляной краской за два раза
2* Размеры для справок

					1232	23	
				3.501-9-122 -6.00.03			
Гл.констр	Брод			Шайба	Стадия	Масса	Масшт
Н.контр.	Перова				Р	0,1	1:1
Нач.отд	Гамаюнов				Лист	Листов.1	
Гл.спец	Новогрудск.						
Рук.гр.	Иванов						
Вед.инж	Варивода			Полоса S=50 ГОСТ 103-76 / ВСт3кп2 ГОСТ 535-79	ТРАНСЭЛЕКТРОПРОЕКТ		
Техн	Гаусман						

Инв. № подл. | Подпись и дата | Взам. инв. №

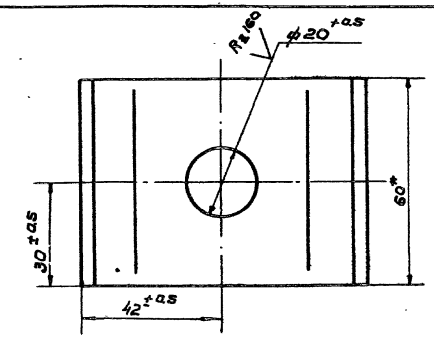

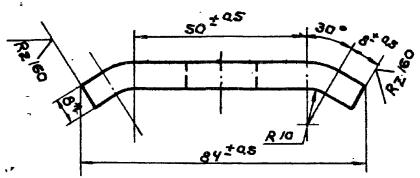

1. После изготовления зачистить и окрасить масляной краской за два раза.
2. *Размеры для справок

Серия 3.501-9-122

				1232		24
			3.501-9-122 -6.00.05			
Гл.констр.	Брод		Накладка.	Стадия	Масса	Масшт.
Н.контр.	Перова			Р	0.34	1:1
Нач.отд.	Гамаюнов			Лист.	Листов 1	
Гл.спец.	Новогрудский					
Рук.гр.	Иванов		Полоса 8×60 ГОСТ 103-76 / 3Ст.3кп2 ГОСТ 535-79	ТРАНСЭЛЕКТРОПРОЕКТ		
Вед.инж.	Варивода					
Техн.	Гаусман					

Инв.№ подл. | Подпись и дата | Взам.инв.№

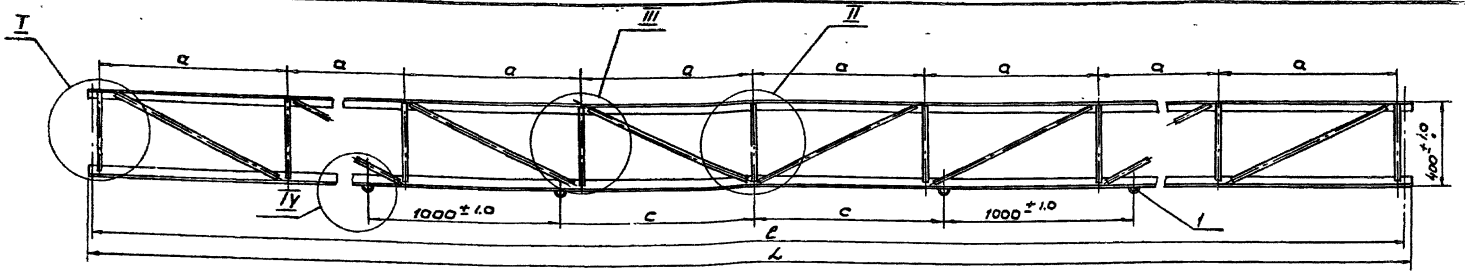

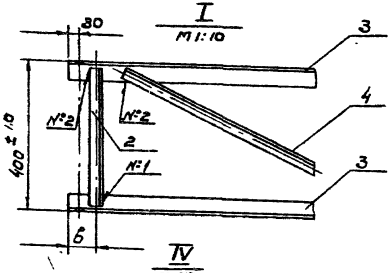

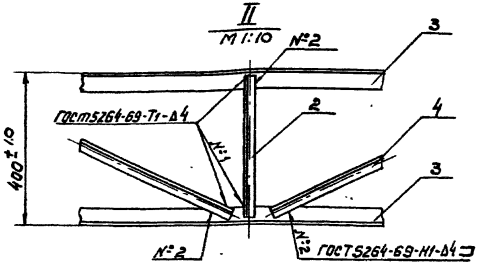

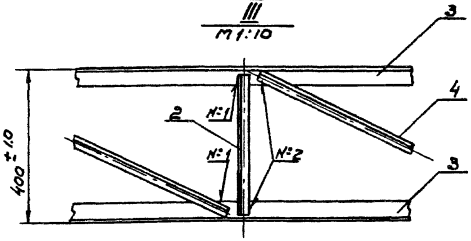

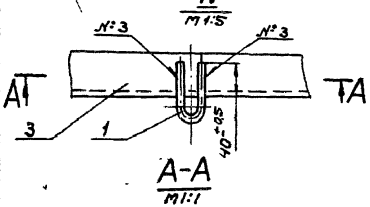

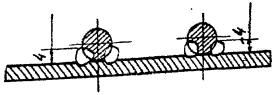

Обозначение	Размеры, мм L	e	a	б	c	Масса кг.
3.501-9-122-7.00.00СБ	9055	8995	1115	67	1375	85.06
- 01СБ	7555	7495	925	77	1000	71.90
- 02СБ	8975	8915	1105	67	1375	84.46
- 03СБ	7475	7415	915	77	1000	71.30

1. Сварные швы №3 - сварка ручная электродуговая. Электрод типа Э42 ГОСТ 9467-75.
2. После изготовления зачистить и окрасить масляной краской за два раза.

1232 | 25

3.501-9-122-7.00.00СБ

Гл.инженер	Брод		
Н.контр.	Перова		
Нач.отд.	Гамаюнов		
Сотрудн.	Набережский		
Рук.гр	Иванов		
Ведущ.	Варивода		
Ст.техн	Емельянова		

Ферма
Сборочный чертёж

Стадия	Масса	Масшт.
Р	см.табл.	М1:20
Лист	Листов 1	

ТРАНСЭЛЕКТРОПРОЕКТ

Формат	Зона	Поз.	Обозначение	Наименование	Кол.	Примеч.
				Детали		
11		3	3.501-9-122-7.00.02-01	Пояс фермы	2	
БЧ		4	3.501-9-122-7.00.05	Раскос		
				Уголок $\frac{Б25\times25\times4\ ГОСТ\ 8509-72}{ВСт3кп2\ ГОСТ\ 535-79}$		
				$\ell = 840 \pm 1.0$	8	1.23 кг.
				-7.00.00.02 СБ		
				Детали		
11		3	3.501-9-122-7.00.02-02	Пояс фермы	2	
БЧ		4	3.501-9-122-7.00.04	Раскос		
				Уголок $\frac{Б25\times25\times4\ ГОСТ\ 8509-72}{ВСт3кп2\ ГОСТ\ 535-79}$		
				$\ell = 1000 \pm 1.0$	2	1.46 кг.
				-7.00.00-03 СБ		
				Детали		
11		3	3.501-9-122-7.00.02-03	Пояс фермы	2	
БЧ		4	3.501-9-122-7.00.05	Раскос		
				Уголок $\frac{Б25\times25\times4\ ГОСТ\ 8509-72}{ВСт3кп2\ ГОСТ\ 535-79}$	8	1.23 кг.
				$\ell = 840 \pm 1.0$		

Формат	Зона	Поз.	Обозначение	Наименование	Кол.	Примеч.
				Документация		
11			3.501-9-122-7.00.00 СБ	Сборочный чертеж		
				Детали		
11		1	3.501-9-122-7.00.01	Хомут	4	
БЧ		2	3.501-9-122-7.00.03	Стойка		
				Уголок $\frac{Б25\times25\times4\ ГОСТ\ 8509-72}{ВСт3кп2\ ГОСТ\ 535-79}$		
				$\ell = 370 \pm 1.0$	9	0.54 кг.
				Переменные данные для исполнений		
				-7.00.00 СБ		
				Детали		
11		3	3.501-9-122-7.00.08	Пояс фермы	2	
БЧ		4	3.501-9-122-7.00.04	Раскос		
				Уголок $\frac{Б25\times25\times4\ ГОСТ\ 8509-72}{ВСт3кп2\ ГОСТ\ 535-79}$		
				$\ell = 1000 \pm 1.0$	8	1.46 кг.
				-7.00.00-01 СБ		

Инв. № подл. | Подпись и дата | Взам. инв. №

Гл. констр.	Брод	
Н. контр.	Перова	
Нач. отд.	Гамаюнов	
Гл. спец.	Новгородский	
Рук. гр.	Иванов	
Вед. инж.	Варивода	
Ст. техн.	Емельянова	

1232 | 26

3.501-9-122-7.00.00

Ферма

Стадия	Лист	Листов
Р	1	2

Трансэлектропроект

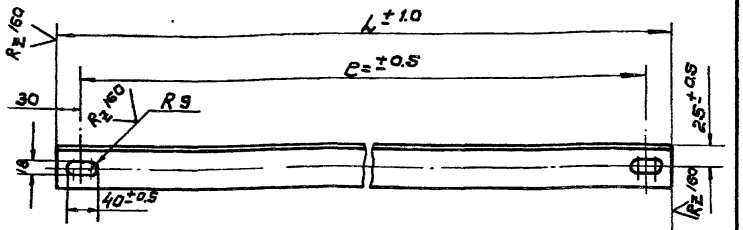

Обозначение	Размеры, мм L	ℓ	Масса, кг
3.501-9-122	7.00.02	9055	8995	34.14
	- 01	7555	7495	28.48
	- 02	8975	8915	33.84
	- 03	7475	7415	28.18

Гл.констр.	Брод	
Н.контр.	Перова	
Нач.отд	Гатаюнов	
Гл.спец.	Новогрудский	
Рук.гр	Иванов	
Ведущ.инж	Варивода	
Ст.техн	Емельянова	

3.501-9-122 -7.00.02

Пояс фермы

Стадия	Масса	Масшт.
Р	ст.табл	1:2
Лист	Листов 1	

Уголок 5 50×50×5 ГОСТ 8509-72 / Вст3кп2 ГОСТ 535-79

ТРЭП. ЭЛЕКТРОПРОЕКТ

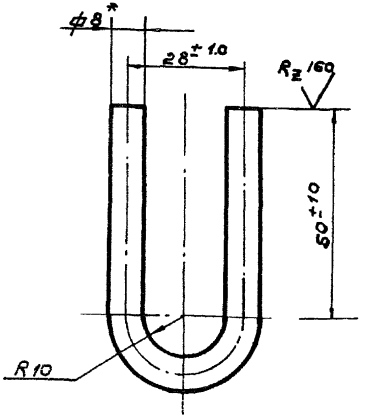

Длина развертки 145 мм*

* Размеры для справок

Инв.№ подл. | Подпись и дата | Взам.инв.№

1232 | 27

Гл.констр	Брод	
Н.контр	Перова	
Нач.отд	Гатаюнов	
Гл.спец.	Новогрудский	
Рук.гр	Иванов	
Ведущ.инж	Варивода	
Ст.техн	Емельянова	

3.501-9-122 -7.00.01

Лонгут

Стадия	Масса	Масшт.
Р	0.06	1:1
Лист	Листов 1	

Пруток 5 ГОСТ 2590-71 / Вст3кп2 ГОСТ 535-79

ТРЭП. ЭЛЕКТРОПРОЕКТ

Смета
на устройство типовых габаритных ворот при ширине проезжей части 7.5м

№ п/п	Обоснование принятой единичной сметной стоимости.	Наименование работ и затрат	Ед. изм.	Цена единицы	Опоры СБ.Р3и тип II.В - 7.5/230 металлические раскосные		Металлическая ферма		Мачты светофоров h=8.0м металлические раскосные		металлическая ферма		Деревянные стойки с ж.б. приставками деревянные поперечины		Металлическая ферма	
					Кол.	Общая стоимость	Кол.	Общая стоимость	Кол.	Общая стоимость	Кол.	Общая стоимость	Кол.	Общая стоимость	Кол.	Общая стоимость
1	2	3	4	5	6	7	8	9	10	11	12	13	14	15	16	17
1	30-1037 43-1098 II категории с обратной засыпкой	Разработка котлованов под опоры в грунте	м³	2.91	5	15	5	15	6	18	6	18	4	12	4	12
2	30-1029 43-108 в тех. ч табл.103	Установка железобетонных опор в котлованы Цена 24.10 - 5.60	м/т	18.80	2	38	2	38	2	38	2	38	—	—	—	—
3	06-08 п-786 ценник к тип. пр. проект 3 п.3.2	Стоимость центрифугированных ж.б. опор 2.8-7.5/230 изветона м 400 Цена: (9.10+5.41+0.58)=1.02	т	37.99	2	76	2	76	—	—	—	—	—	—	—	—
4	06-08 п 815 цен. к тип пр. проект 3 п.3.2	Стоимость опор мачт светофоров h=8.0м	т	23.57	—	—	—	—	2	47	2	47	—	—	—	—
5	35-801 48-101а	Установка деревянных опор.	т	2.10	—	—	—	—	—	—	—	—	2	4	2	4
6	ЦЕН. 1-1 р II п 36	Стоимость деревянных опор дл. 4.2м и 6.0м диаметром 20см.	м³	40.30	—	—	—	—	—	—	—	—	0.33	13	0.396	16
7	35-304 48-53а	Установка сборных железобетонных одиночных приставок	т	28.70	—	—	—	—	—	—	—	—	0.16	4	0.16	4
8	06-08 п 805 цен. к тип пр. проект	Стоимость ж.б. приставок Цена: (4.90+3.66+0.42)=1.02	м/т	5.78	—	—	—	—	—	—	—	—	2	12	2	12
9	14-82 22-12г	Монтаж металлоконструкций габаритных ворот	т	49.3	0.0185	1	0.0968	5	0.0185	1	0.0968	5	0.0185	1	0.0968	5
10	ЦЕН. 1-1 п 106	Стоимость металлоконструкций габаритных ворот	т	199	0.0185	4	0.0968	19	0.0185	4	0.0968	19	0.0185	2	0.0968	19
11	15-15 23-35	Установка деревянных поперечин габаритных ворот	м³	89	—	—	—	—	—	—	—	—	0.763	68	—	—
12	17-819 27-558 27-663	Масляная окраска железобетонных стоек	м²	0.71	10.8	8	10.8	8	8.9	6	8.9	6	—	—	—	—
13	14-176 22-25г	Масляная окраска металлоконструкций габаритных ворот	т	10.50	0.0185	1	0.0968	1	0.0185	1	0.0968	1	0.0185	1	0.0968	1

1	2	3	4	5	6	7	8	9	10	11	12	13	14	15	16	17
14	17-642 27-69-а 27-665	Масляная окраска деревянных опор и деревянных поперечин	м²	0.68	—	—	—	—	—	—	—	—	14.20	10	7.70	5
		Итого	руб	—	—	143	—	162	—	115	—	134	—	127	—	78
		В том числе металлоконструкции (п. 9.10)		—	—	(5)	—	(24)	—	(5)	—	(21)	—	(3)	—	(24)
15		Накладные расходы на общестр. работы	%	16.5	—	23	—	23	—	18	—	18	—	21	—	9
16		Накладные расходы на металлоконструкции	%	8.3	—	1	—	2	—	1	—	2	—	1	—	2
		Итого	руб	—	—	167	—	187	—	134	—	154	—	149	—	89
17		Плановые накопления	%	6	—	10	—	11	—	8	—	9	—	9	—	5
		Итого	руб	—	—	177	—	198	—	142	—	163	—	158	—	94
		Округленно	т.р	—	—	0.18	—	0.20	—	0.14	—	0.16	—	0.16	—	0.09

Сметы составлены по рабочим чертежам данного проекта в ценах, действующих с 01.01.69

Стоимость габаритных ворот определена по сборникам единичных расценок (ЕРЕР-1-ый территориальный район) Ценнику сметных цен на местные строительные материалы, бетонные и ж.б. изделия для составления смет к типовым проектам, утвержденным Гос. комитетом Совета Министров СССР по делам строительства.

Накладные расходы приняты: на строительные работы — 16.5 %, на металлоконструкции — 8.3 %

Плановые накопления приняты в размере - 6 %

1232 | 28

3.501-9-122 -8.00.00

Габаритные ворота у переездов железнодорожных электрифицированных линий

			Лит.	Лист.	Листов
Гл.инж.пр.	Брад				
Н.контр.	Перова		Р		1
Нач.отд.	Мостинский				
Гл.спец.	Зайцева				
Рук.гр.	Кузнецова				
Инженер.	Сарбеева				

Смета. ТРАНСЭЛЕКТРОПРОЕКТ

Ведомость

потребности в производственных ресурсах на установку деревянных стоек с ж.б. приставками.

№ п/п	Наименование работ или затрат	Ед. изм	Деревянные поперечины	Металлические фермы
1	Затраты труда	чел-д	7.65	6.53
2	Заработная плата	руб	22.5	18.27
3	Прочие материалы	%	3.82	1.27
4	Прочие машины	%	0.848	1.41
5	Автомобили бортовые	маш-см	0.024	0.024
6	Бульдозеры	%	0.011	0.011
7	Краны автомобильные 10т	%	0.003	0.003
8	Краны тракторные 5т	%	0.032	0.032
9	Краны гусеничные 15т	%	0.0007	0.0068
10	Машины бурильно-крановые	%	0.10	0.10
11	Трамбовки пневматические	%	0.054	0.054
12	Экскаваторы	%	0.059	0.059
13	Белила цинковые тертые	кг	2.002	1.086
14	Бревна строительные III с 140-240мм	м³	0.044	0.044
15	Бруски и брусья I с 70мм и более.	%	0.778	0.778
16	Гвозди	кг	0.666	0.666
17	Доски III с 40мм и более	м³	0.023	0.023
18	Приставки железобетонные	шт	2	2
19	Поковки	кг	0.763	0.763
20	Сталь круглая 12 мм	т	0.0013	0.0013
21	Сурик железный густотертый	кг.	0.055	2.504
22	Опоры деревянные длиной 4,8 и 6,0м			
	с деревянными поперечинами	м³	0.33	
23	То же, металлической фермой	%		0.392
24	Металлоконструкции габаритных ворот	т	0.0105	0.0968
25	Олифа комбинированная	кг	5.072	2.896
26	Краски тертые	%	0.525	0.285
27	Мел молотый	%	2.84	1.54
28	Колер масляный	%	3.56	1.93
29	Шпаклевка масляная	%	7.63	4.16

Ведомость

потребности в производственных ресурсах на установку опор связи типа IIВ-7.5/230

№ п/п	Наименование работ или затрат	Ед. изм.	Металлические растяжки	Металлические фермы
1	Затраты труда	чел-д	6.42	7.17
2	Заработная плата	руб	18.67	21.34
3	Прочие материалы	%	0.285	0.874
4	Автомобили бортовые 4т	маш-см	0.43	0.43
5	Доски необрезные II с 40мм и более	м³	0.13	0.13
6	Бревна строительные III с 140-240мм	%	0.055	0.055
7	Гвозди	кг	0.165	0.165
8	Машины для рытья котлованов, с люл	маш-см	0.18	0.18
9	Краны гусеничные 5т	%	0.24	0.24
10	То же, 15т	%	0.0013	0.0063
11	Бульдозеры 80 л.с	%	0.32	0.32
12	Тракторы 100 л.с	%	0.46	0.46
13	Тележки тракторные	%	0.94	0.94
14	Прицепы автомобильные 3т	%	0.50	0.50
15	Опоры железобетонные т IIВ-7.5/230	шт	2	2
16	Олифа	кг	4.42	4.54
17	Белила цинковые	%	1.61	1.61
18	Краски тертые	%	0.251	0.251
19	Мел молотый	%	3.09	3.09
20	Прочие машины	руб	0.274	1.21
21	Металлические растяжки Металлоконструкции габаритных ворот	т	0.0185	
22	Металлические фермы	%		0.0968
23	Грунтовка масляная	кг	0.81	0.81
24	Колер масляный	%	1.98	1.98
25	Шпаклевка масляная	%	4.10	4.10
26	Сурик железный густотертый	%	0.096	0.504

Ведомость

потребности в производственных ресурсах на установку мачт светофоров h=8.0м

№ п/п	Наименование работ или затрат	Ед. изм.	Металлические растяжки	Металлические фермы
1	Затраты труда	чел-д	7.62	8.38
2	Заработная плата	руб	22.15	24.88
3	Прочие материалы	%	0.36	0.949
4	Прочие машины	%	0.72	1.70
5	Автомобили бортовые	маш.-см	0.436	0.436
6	Бульдозеры 80 л.с	%	0.32	0.32
7	Краны гусеничные 5т	%	0.24	0.24
8	То же, 15т	%	0.0013	0.007
9	Машины для рытья котлованов с люл	%	0.18	0.18
10	Прицепы автомобильные 3т	%	0.5	0.5
11	Тележки тракторные	%	0.94	0.94
12	Тракторы 100 л.с	%	0.46	0.46
13	Белила цинковые	кг	1.33	1.33
14	Бревна строительные III с 140-240мм	м³	0.055	0.055
15	Гвозди	кг	0.165	0.165
16	Грунтовка масляная	кг	0.668	0.668
17	Краски тертые.	кг	0.201	0.201
18	Мел молотый	%	2.56	2.56
19	Мачты светофоров	шт	2	2
20	Олифа	кг	3.66	3.78
21	Металлические растяжки	т	0.0185	
22	Металлические фермы	%		0.0968
23	Колер масляный	кг	1.629	1.629
24	Шпаклевка масляная	%	3.38	3.38
25	Сурик железный густотертый	%	0.096	0.504

1232 (29)

Констр.	Брад	
Н.контр.	Перова	
Нач.отд.	Мостинский	
Гл.спец.	Зайцева	
Рук.гр.	Кузнецова	
Ст.техн	Сафронова	

3.501-9-122 -9.00.00

Габаритные ворота у переездов железнодорожных электрифицированных линий

Лит.	Лист	Листов
Р		1

Ведомости потребности в производственных ресурсах

Трансэлектропроект

gost.e-ecolog.ru