ТИПОВЫЕ КОНСТРУКЦИИ, ИЗДЕЛИЯ И УЗЛЫ
ЗДАНИЙ И СООРУЖЕНИЙ

СЕРИЯ 3.503.9-80

# ОПОРЫ ДОРОЖНЫХ ЗНАКОВ НА АВТОМОБИЛЬНЫХ ДОРОГАХ

ВЫПУСК I

ОПОРЫ ДОРОЖНЫХ ЗНАКОВ, УСТАНАВЛИВАЕМЫХ У БРОВКИ ЗЕМЛЯНОГО ПОЛОТНА.

МАТЕРИАЛЫ ДЛЯ ПРОЕКТИРОВАНИЯ
И РАБОЧИЕ ЧЕРТЕЖИ.

РАЗРАБОТАНЫ
ПРОЕКТНЫМ ИНСТИТУТОМ
"СОЮЗДОРПРОЕКТ"
ГЛАВНЫЙ ИНЖЕНЕР ИНСТИТУТА (СИЛКОВ В.Р.)
ГЛАВНЫЙ ИНЖЕНЕР ПРОЕКТА (ТЕЛЕГИН В.М.)

УТВЕРЖДЕНЫ
И ВВЕДЕНЫ В ДЕЙСТВИЕ С 01.09.88
МИНТРАНССТРОЕМ СССР, ПРОТОКОЛ
ОТ 15.02.88 №АВ-118
СОГЛАСОВАНЫ
ГУГАИ МВД СССР,
ПИСЬМО ОТ 23.12.87 №27/г-2918

gost.e-ecolog.ru

© ЦИТП Госстроя СССР, 1989г.

| ОБОЗНАЧЕНИЕ ДОКУМЕНТА | НАИМЕНОВАНИЕ | СТР. |
|---|---|---|
| 3.503.9-80.1-ПЗ | ПОЯСНИТЕЛЬНАЯ ЗАПИСКА | 3 |
| 3.503.9-80.1-1 | СХЕМЫ РАЗМЕЩЕНИЯ ДОРОЖНЫХ ЗНАКОВ НА АВТОМОБИЛЬНЫХ ДОРОГАХ | 5 |
| 3.503.9-80.1-2 | УСТАНОВКА СТОЕК | 6 |
| 3.503.9-80.1-3 | УЗЛЫ КРЕПЛЕНИЯ ЩИТКОВ ЗНАКОВ К СТОЙКЕ | 7 |
| 3.503.9-80.1-4НИ | СТОЙКИ МЕТАЛЛИЧЕСКИЕ. НОМЕНКЛАТУРА. | 10 |
| 3.503.9-80.1-5НИ | СТОЙКИ ЖЕЛЕЗОБЕТОННЫЕ И АСБЕСТОЦЕМЕНТНЫЕ. НОМЕНКЛАТУРА. | 11 |
| 3.503.9-80.1-6НИ | СТОЙКИ ИЗ ДЕРЕВЯННОГО КРУГЛЯКА И БРУСА. НОМЕНКЛАТУРА. | 12 |
| 3.503.9-80.1-7 | СТОЙКА СКЖ1.20 - СКЖ6.65. | 13 |
| 3.503.9-80.1-8РС | СТОЙКИ ЖЕЛЕЗОБЕТОННЫЕ. ВЕДОМОСТЬ РАСХОДА СТАЛИ. | 15 |
| 3.503.9-80.1-9 | КАРКАС КП1.20 - КП6.65 | 16 |
| 3.503.9-80.1-10 | ХОМУТ Х1 - Х8 | 18 |
| 3.503.9-80.1-11 | ПЛАСТИНА П1 - П6 | 18 |
| 3.503.9-80.1-12 | УГОЛОК УН55.1 - УН135.3, УС45.2 - УС256.7, УУ28.3 - УУ70.6, УСН30, УСВ30, УСВ75. | 19 |
| 3.503.9-80.1-13НИ | ФУНДАМЕНТЫ. НОМЕНКЛАТУРА. | 21 |
| 3.503.9-80.1-14 | ФУНДАМЕНТ Ф1 - Ф3. СБОРОЧНЫЙ ЧЕРТЕЖ. ВЕДОМОСТЬ РАСХОДА СТАЛИ. | 22 |
| 3.503.9-80.1-15 | СЕТКА С1 - С4. | 23 |
| 3.503.9-80.1-16 | СТРОПОВОЧНАЯ ПЕТЛЯ ПС1 - ПС4, ПФ1. | 23 |
| 3.503.9-80.1-17 | ТАБЛИЦА ПОДБОРА СТОЕК ДЛЯ ЗНАКОВ (I-IV ТИПОРАЗМЕРЫ) | 24 |
| 3.503.9-80.1-18 | ТАБЛИЦА ПОДБОРА СТОЕК ДЛЯ ЗНАКОВ, ИМЕЮЩИХ ОДИН ТИПОРАЗМЕР. | 31 |
| 3.503.9-80.1-19 | ТАБЛИЦА ПОДБОРА СТОЕК, УГОЛКОВ И КРЕПЕЖНЫХ ИЗДЕЛИЙ ДЛЯ ЗНАКОВ ТИПА УЗДП. | 32 |
| 3.503.9-80.1-20 | ТАБЛИЦЫ ПОДБОРА УГОЛКОВ. | 34 |
| 3.503.9-80.1-21 | ТАБЛИЦЫ ПОДБОРА ФУНДАМЕНТОВ, ХОМУТОВ, ПЛАСТИН И КРЕПЕЖНЫХ ИЗДЕЛИЙ. | 36 |


ИНВ.N ПОДЛ | ПОДПИСЬ И ДАТА | ВЗАМ ИНВ N

| | | | |
|---|---|---|---|
| Н.КОНТР. | ГРИГОРЬЕВ | | 10 12 87 |
| Г И П | ТЕЛЕГИН | | 10 12 87 |
| НАЧ.ОТД. | ВАРШАВСКИЙ | | 10.12.87 |
| СТ.ИНЖ. | ПОТАПОВ | | 09 12 87 |
| СТ.ИНЖ. | ЛЬВОВА | | 08 12 87 |

3.503.9 - 80.1

СОДЕРЖАНИЕ

| СТАДИЯ | ЛИСТ | ЛИСТОВ |
|---|---|---|
| Р | | 1 |

СОЮЗДОРПРОЕКТ

## 1. ОБЩИЕ ПОЛОЖЕНИЯ.

1.1 ТИПОВЫЕ СТРОИТЕЛЬНЫЕ КОНСТРУКЦИИ ОПОР ДОРОЖНЫХ ЗНАКОВ ПРЕДНАЗНАЧЕНЫ ДЛЯ ПРИМЕНЕНИЯ ПРИ ПРОЕКТИРОВАНИИ И СТРОИТЕЛЬСТВЕ АВТОМОБИЛЬНЫХ ДОРОГ ОБЩЕГО ПОЛЬЗОВАНИЯ, ПОДЪЕЗДНЫХ ДОРОГ К ПРОМЫШЛЕННЫМ ПРЕДПРИЯТИЯМ (СНиП 2.05.02-85) И ВНУТРИХОЗЯЙСТВЕННЫХ ДОРОГ (СНиП 2.05.11-83).

1.2 В НАСТОЯЩЕМ ВЫПУСКЕ ПРЕДСТАВЛЕНЫ КОНСТРУКЦИИ ОПОР ДЛЯ УСТАНОВКИ ЗНАКОВ СБОКУ ОТ ПРОЕЗЖЕЙ ЧАСТИ.

1.3 КОНСТРУКЦИИ ОПОР РАЗРАБОТАНЫ ДЛЯ ДОРОЖНЫХ ЗНАКОВ, ИЗГОТОВЛЯЕМЫХ В СООТВЕТСТВИИ С ТУ 400-12-282-84 "ЗНАКИ ДОРОЖНЫЕ СО СВЕТОВОЗВРАЩАЮЩЕЙ ПОВЕРХНОСТЬЮ", ТЕХНИЧЕСКИМИ УСЛОВИЯМИ "ЗНАКИ ИНФОРМАЦИОННО-УКАЗАТЕЛЬНЫЕ ИНДИВИДУАЛЬНОГО ПРОЕКТИРОВАНИЯ СО СВЕТОВОЗВРАЩАЮЩЕЙ ПОВЕРХНОСТЬЮ И ИНДИВИДУАЛЬНЫМИ ИСТОЧНИКАМИ ИСКУССТВЕННОГО ОСВЕЩЕНИЯ. ТИП УЗДП", РАЗРАБОТАННЫМИ ИНСТИТУТОМ МОСГОРТРАНСНИИПРОЕКТ, И ИСПОЛНИТЕЛЬНЫМИ ЧЕРТЕЖАМИ КОНСТРУКЦИЙ ЗНАКОВ, РАЗРАБОТАННЫМИ УЧРЕЖДЕНИЕМ УУ 163/2 И СОГЛАСОВАННЫМИ С ГУГАИ МВД СССР.

1.4 РАЗРАБОТКА ТИПОВЫХ КОНСТРУКЦИЙ ВЫПОЛНЕНА В СООТВЕТСТВИИ С ТРЕБОВАНИЯМИ СНиП II-23-81, СНиП 2.03.01-84, СНиП II-25-80, ГОСТ 10807-78, ГОСТ 23457-86, "УКАЗАНИЙ ПО ПРИМЕНЕНИЮ ДОРОЖНЫХ ЗНАКОВ", "РУКОВОДСТВА ПО ПРОЕКТИРОВАНИЮ ОСНОВАНИЙ ЗДАНИЙ И СООРУЖЕНИЙ" (РАЗРАБОТАНО ЦНИИОСП ГОССТРОЯ СССР, 1978г ), "РУКОВОДСТВА ПО КОНСТРУИРОВАНИЮ БЕТОННЫХ И ЖЕЛЕЗОБЕТОННЫХ КОНСТРУКЦИЙ ИЗ ТЯЖЕЛОГО БЕТОНА" (РАЗРАБОТАНО ГПИ ЛЕНИНГРАДСКИЙ ПРОМСТРОЙПРОЕКТ, ЦНИИПРОМЗДАНИЙ И НИИЖБ ГОССТРОЯ СССР, 1978г.) И ДРУГИХ ДЕЙСТВУЮЩИХ НОРМАТИВНЫХ ДОКУМЕНТОВ.

В РАЗРАБОТКЕ КОНСТРУКЦИИ ОПОР МЕТОДИЧЕСКОЕ УЧАСТИЕ ПРИНИМАЛ ГОСУДАРСТВЕННЫЙ ВСЕСОЮЗНЫЙ ДОРОЖНЫЙ НАУЧНО-ИССЛЕДОВАТЕЛЬСКИЙ ИНСТИТУТ.

1.5 РАЗРАБОТАННЫЕ КОНСТРУКЦИИ ОПОР ПОЗВОЛЯЮТ ОРГАНИЗОВАТЬ ПРОИЗВОДСТВО ЭЛЕМЕНТОВ ОПОР В МАСТЕРСКИХ И НА ПОЛИГОНАХ ЖБК ДОРОЖНО-СТРОИТЕЛЬНЫХ ОРГАНИЗАЦИЙ.

1.6 ТИПОВЫЕ КОНСТРУКЦИИ ПРЕДНАЗНАЧЕНЫ ДЛЯ ПРИМЕНЕНИЯ В СЛЕДУЮЩИХ ПРИРОДНЫХ УСЛОВИЯХ:

- РАСЧЕТНАЯ ЗИМНЯЯ ТЕМПЕРАТУРА ВОЗДУХА ДО -50°С;
- ВЕТРОВОЕ ДАВЛЕНИЕ ДЛЯ Ia-IV ВЕТРОВЫХ РАЙОНОВ ПО СНиП 2.01.07-85;
- ГРУНТЫ НЕПУЧИНИСТЫЕ, НЕПРОСАДОЧНЫЕ СО СЛЕДУЮЩИМИ НОРМАТИВНЫМИ ХАРАКТЕРИСТИКАМИ:

$\varphi_н$=28°, $C_н$=2кПа (0,02 кгс/см²), E=14,7 мПа (150 кгс/см²), $\gamma$=1,8 т/м³;

- ГРУНТОВЫЕ ВОДЫ ОТСУТСТВУЮТ.

1.7 В СОСТАВЕ ВЫПУСКА ПРЕДСТАВЛЕНЫ:

- СХЕМЫ РАСПОЛОЖЕНИЯ ДОРОЖНЫХ ЗНАКОВ НА ОПОРЕ;
- КОНСТРУКЦИИ, НОМЕНКЛАТУРА И ТАБЛИЦЫ ПОДБОРА ИЗДЕЛИЙ - ЭЛЕМЕНТОВ КОНСТРУКЦИЙ ОПОР;
- КОНСТРУКЦИИ УЗЛОВ КРЕПЛЕНИЯ ЗНАКОВ К СТОЙКАМ;
- ЧЕРТЕЖИ ПО УСТАНОВКЕ ФУНДАМЕНТОВ И СТОЕК;
- ВЕДОМОСТИ РАСХОДА СТАЛИ ДЛЯ ЖЕЛЕЗОБЕТОННЫХ ИЗДЕЛИЙ.

## 2. УСТАНОВКА ДОРОЖНЫХ ЗНАКОВ.

2.1 УСТАНОВКА ДОРОЖНЫХ ЗНАКОВ СБОКУ ОТ ПРОЕЗЖЕЙ ЧАСТИ ПРЕДУСМОТРЕНА НА ОДНО-, ДВУХ- И ТРЕХСТОЕЧНЫХ ОПОРАХ. КОНСТРУКЦИИ ОПОР РАЗРАБОТАНЫ ДВУХ ВИДОВ.

- СТОЙКИ НА ФУНДАМЕНТАХ;
- СТОЙКИ, ЗАДЕЛАННЫЕ В ГРУНТ.

ДЛЯ УСТАНОВКИ ИНФОРМАЦИОННО-УКАЗАТЕЛЬНЫХ ЗНАКОВ ИНДИВИДУАЛЬНОГО ПРОЕКТИРОВАНИЯ ТИПА УЗДП ПРЕДУСМОТРЕНЫ ТОЛЬКО ОПОРЫ В ВИДЕ СТОЕК НА ФУНДАМЕНТАХ

2.2 ДОРОЖНЫЕ ЗНАКИ, КАК ПРАВИЛО, УСТАНАВЛИВАЮТСЯ ВНЕ ЗЕМЛЯНОГО ПОЛОТНА НА ПРИСЫПНЫХ БЕРМАХ, ОТСЫПАННЫХ ИЗ ТЕХ ЖЕ ГРУНТОВ, ЧТО И ЗЕМЛЯНОЕ ПОЛОТНО

ДОПУСКАЕТСЯ УСТАНОВКА ЗНАКОВ НА РАЗДЕЛИТЕЛЬНОЙ ПОЛОСЕ, ВНЕШНЕМ ОТКОСЕ ВЫЕМКИ, А В СТЕСНЕННЫХ УСЛОВИЯХ (У ЖЕЛЕЗНОДОРОЖНЫХ ЛИНИЙ, НА БОЛОТАХ, ВЫСОКИХ НАСЫПЯХ И Т.П.) И НА ГОРНЫХ ДОРОГАХ НА ОБОЧИНЕ. В ЭТИХ СЛУЧАЯХ РЕКОМЕНДУЕТСЯ УСТАНОВКА ЗНАКОВ НА СТОЙКАХ, ЗАДЕЛАННЫХ В ГРУНТ.

## 3. СТОЙКИ.

3.1 В СОСТАВЕ ВЫПУСКА РАЗРАБОТАНЫ СТАЛЬНЫЕ, ЖЕЛЕЗОБЕТОННЫЕ, ДЕРЕВЯННЫЕ И АСБЕСТОЦЕМЕНТНЫЕ СТОЙКИ, В ТОМ ЧИСЛЕ ДЛЯ ЗНАКОВ ИНДИВИДУАЛЬНОГО ПРОЕКТИРОВАНИЯ ТИПА УЗДП - СТАЛЬНЫЕ И ЖЕЛЕЗОБЕТОННЫЕ НА ФУНДАМЕНТАХ ПРЕДУСМОТРЕНА УСТАНОВКА МЕТАЛЛИЧЕСКИХ, ЖЕЛЕЗОБЕТОННЫХ И АСБЕСТОЦЕМЕНТНЫХ СТОЕК, БЕЗ ФУНДАМЕНТОВ - МЕТАЛЛИЧЕСКИХ И ДЕРЕВЯННЫХ.

3.2 СТАЛЬНЫЕ СТОЙКИ, ПРИНЯТЫЕ С ПОПЕРЕЧНЫМИ СЕЧЕНИЯМИ ПО ГОСТ 10704-76, ДОЛЖНЫ ОТВЕЧАТЬ ТРЕБОВАНИЯМ ГОСТ 10705-80. МАРКИ СТАЛИ ВСт3кп И ВСт3пс ГОСТ 380-71 СОГЛАСНО ТРЕБОВАНИЯМ СНиП II-23-81 (ТАБЛ.50 ГРУППА 4).

3.3 СБОРНЫЕ ЖЕЛЕЗОБЕТОННЫЕ СТОЙКИ ИЗГОТОВЛЯЮТСЯ ИЗ БЕТОНА КЛАССА В15, МОРОЗОСТОЙКОСТИ F100. ДЛЯ АРМИРОВАНИЯ ПРИМЕНЯЮТСЯ СВАРНЫЕ КАРКАСЫ С АРМАТУРОЙ ГОРЯЧЕКАТАННОЙ ПЕРИОДИЧЕСКОГО ПРОФИЛЯ КЛАССА А-III ПО ГОСТ 5781-82 И ОБЫКНОВЕННОЙ АРМАТУРНОЙ ПРОВОЛОКОЙ ПЕРИОДИЧЕСКОГО ПРОФИЛЯ КЛАССА Вр-I ПО ГОСТ 6727-80 ПОДЪЕМНЫЕ (МОНТАЖНЫЕ) ПЕТЛИ ИЗГОТОВЛЯЮТСЯ ИЗ ГОРЯЧЕКАТАННОЙ ГЛАДКОЙ АРМАТУРЫ КЛАССА А-I ПО ГОСТ 5781-82 ПРИНЯТЫЕ РАЗМЕРЫ ПОПЕРЕЧНЫХ СЕЧЕНИЙ СТОЕК ПОЗВОЛЯЮТ ИЗГОТОВЛЯТЬ ИХ В УНИВЕРСАЛЬНЫХ ФОРМАХ С ОТКИДНЫМИ БОРТАМИ.

3.4 ДЕРЕВЯННЫЕ СТОЙКИ С КРУГЛЫМИ И ПРЯМОУГОЛЬНЫМИ ПОПЕРЕЧНЫМИ СЕЧЕНИЯМИ ИЗГОТОВЛЯЮТСЯ ИЗ ХВОЙНЫХ ПОРОД, ОТВЕЧАЮЩИХ ТРЕБОВАНИЯМ НЕ НИЖЕ 3-го СОРТА ГОСТ 8486-86Е И ГОСТ 9463-72 РАЗМЕРЫ ПРЯМОУГОЛЬНЫХ ПОПЕРЕЧНЫХ СЕЧЕНИЙ ПРИНЯТЫ ПО ГОСТ 24454-80Е.

3.5 АСБЕСТОЦЕМЕНТНЫЕ СТОЙКИ ИЗГОТОВЛЯЮТСЯ ИЗ ТРУБ ПО ГОСТ 1839-80.

| | | | | | | |
|---|---|---|---|---|---|---|
| | | | | 3.503.9 - 80.1 - ПЗ | | |
| Н.КОНТР. | ГРИГОРЬЕВ | | 10.12.87 | ПОЯСНИТЕЛЬНАЯ ЗАПИСКА. | СТАДИЯ | ЛИСТ | ЛИСТОВ |
| | | | | | Р | 1 | 2 |
| Г И П | ТЕЛЕГИН | | 10.12.87 | | СОЮЗДОРПРОЕКТ | | |
| НАЧ.ОТД. | ВАРШАВСКИЙ | | 10.12.87 | | | | |
| СТ.ИНЖ. | ПОТАПОВ | | 09.12.87 | | | | |
| СТ.ИНЖ. | ЛЬВОВА | | 08.12.87 | | | | |

## 4. ФУНДАМЕНТЫ.

4.1 ФУНДАМЕНТЫ ИЗГОТАВЛИВАЮТСЯ ИЗ БЕТОНА КЛАССА В15, МОРОЗОСТОЙКОСТИ F100.

4.2 ДЛЯ АРМИРОВАНИЯ ПРИМЕНЯЮТСЯ СВАРНЫЕ СЕТКИ С АРМАТУРОЙ ГОРЯЧЕКАТАННОЙ ПЕРИОДИЧЕСКОГО ПРОФИЛЯ КЛАССА А-III ПО ГОСТ 5781-82 И ОБЫКНОВЕННОЙ АРМАТУРНОЙ ПРОВОЛОКОЙ ПЕРИОДИЧЕСКОГО ПРОФИЛЯ КЛАССА Вр-I ПО ГОСТ 6727-80.

4.3 В ФУНДАМЕНТНЫХ БЛОКАХ ПРЕДУСМОТРЕНЫ ГНЕЗДА СТАКАННОГО ТИПА ВЫСОТОЙ 0,6м ДЛЯ УСТАНОВКИ И ОМОНОЛИЧИВАНИЯ В НИХ СТОЕК БЕТОНОМ КЛАССА В15.

4.4 ДЛЯ УДОБСТВА СТРОПОВКИ В ПОДОШВЕ ФУНДАМЕНТНОГО БЛОКА ПРЕДУСМОТРЕНЫ ДВЕ ПОДЪЕМНЫЕ ПЕТЛИ ИЗ ГОРЯЧЕКАТАННОЙ ГЛАДКОЙ АРМАТУРЫ КЛАССА AI ПО ГОСТ 5781-82, А В ВЕРХНЕЙ ЧАСТИ - ДВА ОТВЕРСТИЯ ДИАМЕТРОМ 50 мм.

4.5 ИЗГОТОВЛЕНИЕ ФУНДАМЕНТНЫХ БЛОКОВ ПРЕДУСМОТРЕНО В НЕРАЗЪЕМНЫХ ФОРМАХ.

## 5. УЗЛЫ КРЕПЛЕНИЯ ДОРОЖНЫХ ЗНАКОВ К СТОЙКАМ.

5.1 ПРИМЕНИТЕЛЬНО К ТИПОВЫМ КОНСТРУКЦИЯМ ДОРОЖНЫХ ЗНАКОВ (СМ. П.1.3) РАЗРАБОТАНО ЧЕТЫРЕ ТИПА УЗЛОВ КРЕПЛЕНИЯ ЗНАКОВ К СТОЙКАМ.

5.2 ДЛЯ ИЗГОТОВЛЕНИЯ ЭЛЕМЕНТОВ УЗЛА КРЕПЛЕНИЯ ИСПОЛЬЗУЮТСЯ ПОЛОСОВАЯ СТАЛЬ ПО ГОСТ 19903-74 (ДЛЯ ХОМУТОВ И ПЛАСТИН), РАВНОПОЛОЧНЫЕ УГОЛКИ ПО ГОСТ 8509-86, А ТАКЖЕ БОЛТЫ ПО ГОСТ 7798-70 И ГОСТ 7805-70 И ГАЙКИ ПО ГОСТ 5915-70.

## 6. ОСНОВНЫЕ РАСЧЕТНЫЕ ПОЛОЖЕНИЯ.

6.1 КОНСТРУКЦИИ ОПОР И ИХ ЭЛЕМЕНТЫ ОТВЕЧАЮТ ТРЕБОВАНИЯМ РАСЧЕТА ПО ПРЕДЕЛЬНЫМ СОСТОЯНИЯМ ПЕРВОЙ И ВТОРОЙ ГРУПП. СТОЙКИ - ПО ПРОЧНОСТИ ПРИ ИЗГОТОВЛЕНИИ, ТРАНСПОРТИРОВАНИИ, МОНТАЖЕ И ЭКСПЛУАТАЦИИ И ПО ТРЕЩИНОСТОЙКОСТИ, ФУНДАМЕНТЫ - ПО ПРОЧНОСТИ ПРИ ИЗГОТОВЛЕНИИ, ТРАНСПОРТИРОВАНИИ, МОНТАЖЕ И ЭКСПЛУАТАЦИИ И ПО ПРОЧНОСТИ ГРУНТОВ ОСНОВАНИЯ, ОПОРЫ - НА УСТОЙЧИВОСТЬ ПОЛОЖЕНИЯ.

## 7. СКЛАДИРОВАНИЕ. ТРАНСПОРТИРОВАНИЕ. МОНТАЖ.

7.1 ЭЛЕМЕНТЫ ОПОР ДОЛЖНЫ ХРАНИТЬСЯ НА СКЛАДЕ ГОТОВОЙ ПРОДУКЦИИ ИЛИ ПОД НАВЕСОМ В КОНТЕЙНЕРАХ, ШТАБЕЛЯХ ИЛИ ПАКЕТАХ РАСФАСОВАННЫМИ ПО МАРКАМ. ВЫСОТА ШТАБЕЛЯ НЕ ДОЛЖНА ПРЕВЫШАТЬ 2 м.

7.2 ПОГРУЗКУ, ТРАНСПОРТИРОВАНИЕ И РАЗГРУЗКУ ЭЛЕМЕНТОВ СЛЕДУЕТ ПРОИЗВОДИТЬ, СОБЛЮДАЯ ПРАВИЛА ТЕХНИКИ БЕЗОПАСНОСТИ И ПРИНИМАЯ МЕРЫ, ИСКЛЮЧАЮЩИЕ ВОЗМОЖНОСТЬ ИХ ПОВРЕЖДЕНИЯ.

7.3 СБОРКА КОНСТРУКЦИЙ ОПОР ИЗ ОТДЕЛЬНЫХ ЭЛЕМЕНТОВ ПРОИЗВОДИТСЯ НА МЕСТЕ ИХ УСТАНОВКИ, МОНТАЖ - С ПРИМЕНЕНИЕМ АВТОКРАНОВ И СРЕДСТВ МАЛОЙ МЕХАНИЗАЦИИ.

7.4 СТОЙКИ ДОЛЖНЫ БЫТЬ ОКРАШЕНЫ В ЧЕРНЫЙ ЦВЕТ НА ВЫСОТУ 0,5 м ОТ ПОВЕРХНОСТИ ЗЕМЛИ, ОСТАЛЬНАЯ ЧАСТЬ СТОЙКИ - В БЕЛЫЙ ЦВЕТ.

## 8. ЗАЩИТА ОТ ПРИРОДНОГО ВОЗДЕЙСТВИЯ.

8.1 СЛЕДУЕТ ПОКРЫВАТЬ НАЗЕМНУЮ ЧАСТЬ СТОЕК ЛАКОКРАСОЧНЫМИ МАТЕРИАЛАМИ, СТОЙКИМИ К ВОЗДЕЙСТВИЮ КЛИМАТИЧЕСКИХ ФАКТОРОВ, В СООТВЕТСТВИИ С ТРЕБОВАНИЯМИ ГОСТ 24408-80 ДЛЯ КЛАССА ПОКРЫТИЯ V.

8.2 ЗАГЛУБЛЕННУЮ ЧАСТЬ ДЕРЕВЯННОЙ СТОЙКИ СЛЕДУЕТ ПОКРЫВАТЬ ГОРЯЧИМ БИТУМОМ ПО ГОСТ 22245-76.

8.3 ЗАЩИТУ ДЕРЕВЯННЫХ СТОЕК ОТ БИОЛОГИЧЕСКОГО РАЗРУШЕНИЯ СЛЕДУЕТ ВЫПОЛНЯТЬ ПО ГОСТ 20022.9-76.

## 9. УСЛОВНЫЕ ОБОЗНАЧЕНИЯ (МАРКИ) ИЗДЕЛИЙ.

9.1 МАРКА ИЗДЕЛИЯ СОСТОИТ ИЗ УСЛОВНОГО БУКВЕННОГО ОБОЗНАЧЕНИЯ ЕГО НАИМЕНОВАНИЯ И ЦИФРОВОГО ОБОЗНАЧЕНИЯ ОСНОВНЫХ ГЕОМЕТРИЧЕСКИХ РАЗМЕРОВ ИЛИ ДРУГИХ ОСНОВНЫХ ПАРАМЕТРОВ ИЗДЕЛИЯ.

9.2 ЦИФРОВАЯ ЧАСТЬ МАРОК СТОЕК И КАРКАСОВ ДЛЯ ЖЕЛЕЗОБЕТОННЫХ СТОЕК СОДЕРЖИТ НОМЕР ПОПЕРЕЧНОГО СЕЧЕНИЯ И ОКРУГЛЕННУЮ ДЛИНУ ИЗДЕЛИЯ В ДЕЦИМЕТРАХ.

ПРИМЕР УСЛОВНОГО ОБОЗНАЧЕНИЯ АСБЕСТОЦЕМЕНТНОЙ СТОЙКИ С ПОПЕРЕЧНЫМ СЕЧЕНИЕМ N1 (НАРУЖНЫЙ ДИАМЕТР ТРУБЫ - 118 мм) ДЛИНОЙ 2,95 м: СКА1.30.

ПРИМЕР УСЛОВНОГО ОБОЗНАЧЕНИЯ ПРОСТРАНСТВЕННОГО КАРКАСА С ПОПЕРЕЧНЫМ СЕЧЕНИЕМ N2 (80Х80 мм, ПРОДОЛЬНАЯ АРМАТУРА - 4Ø6А-III) ДЛИНОЙ 3,0 м: КП2.30.

9.3 ЦИФРОВАЯ ЧАСТЬ МАРОК ХОМУТОВ, ПЛАСТИН, ФУНДАМЕНТОВ, СТРОПОВОЧНЫХ ПЕТЕЛЬ И И СЕТОК ДЛЯ АРМИРОВАНИЯ ФУНДАМЕНТОВ ОБОЗНАЧАЕТ ТИПОРАЗМЕР ИЗДЕЛИЯ.

ПРИМЕРЫ УСЛОВНОГО ОБОЗНАЧЕНИЯ: ФУНДАМЕНТА ПЕРВОГО ТИПОРАЗМЕРА (ДЛИНА ПОДОШВЫ 1100 мм) - Ф1, ХОМУТА ТРЕТЬЕГО ТИПОРАЗМЕРА (ДЛИНА РАЗВЕРТКИ - 205 мм, ТОЛЩИНА - 3 мм) - Х3, СТРОПОВОЧНОЙ ПЕТЛИ ДЛЯ СТОЙКИ ПЕРВОГО ТИПОРАЗМЕРА (ВЫСОТА ПЕТЛИ - 145 мм) - ПС1.

9.4 ЦИФРОВАЯ ЧАСТЬ МАРОК УГОЛКОВ В УЗЛЕ КРЕПЛЕНИЯ ЩИТА ЗНАКА 5.28 ИЛИ НИЖНЕГО ЩИТА ЗНАКА 1.3.2 ОБОЗНАЧАЕТ ДЛИНУ ИЗДЕЛИЯ В САНТИМЕТРАХ.

ПРИМЕР УСЛОВНОГО ОБОЗНАЧЕНИЯ УГОЛКА НИЖНЕГО СИММЕТРИЧНОГО ДЛИНОЙ 300 мм: УСН30.

9.5 ЦИФРОВАЯ ЧАСТЬ МАРОК УГОЛКОВ В УЗЛЕ КРЕПЛЕНИЯ ЩИТОВ ЗНАКОВ ТИПА УЗДП ИЛИ ЗНАКОВ 1.31.1 - 1.31.3 СОДЕРЖИТ РАЗМЕРЫ ПОПЕРЕЧНОГО СЕЧЕНИЯ УГОЛКА (ШИРИНА ПОЛКИ И ЕЕ ТОЛЩИНА) В МИЛЛИМЕТРАХ.

ПРИМЕР УСЛОВНОГО ОБОЗНАЧЕНИЯ УГОЛКА ДЛЯ КРЕПЛЕНИЯ ЗНАКОВ ТИПА УЗДП С РАЗМЕРОМ СЕЧЕНИЯ 50Х50Х5: УУ50.5.

9.6 ЦИФРОВАЯ ЧАСТЬ МАРОК УГОЛКОВ В УЗЛЕ КРЕПЛЕНИЯ ОСТАЛЬНЫХ ЗНАКОВ СОДЕРЖИТ ДЛИНУ УГОЛКА В САНТИМЕТРАХ И КОЛИЧЕСТВО ОТВЕРСТИЙ ПОД СКОБЫ ЗНАКОВ.

ПРИМЕР УСЛОВНОГО ОБОЗНАЧЕНИЯ НЕСИММЕТРИЧНОГО УГОЛКА ДЛИНОЙ 1500 мм С ПЯТЬЮ ОТВЕРСТИЯМИ ПОД СКОБЫ ЗНАКОВ: УН150.5.



ИНВ N ПОДЛ. | ПОДПИСЬ И ДАТА | ВЗАМ. ИНВ. N

ДОРОЖНЫЕ ЗНАКИ, КРОМЕ УКАЗАТЕЛЕЙ
И ЗНАКОВ 1.31.1 - 1.31.3

1-1

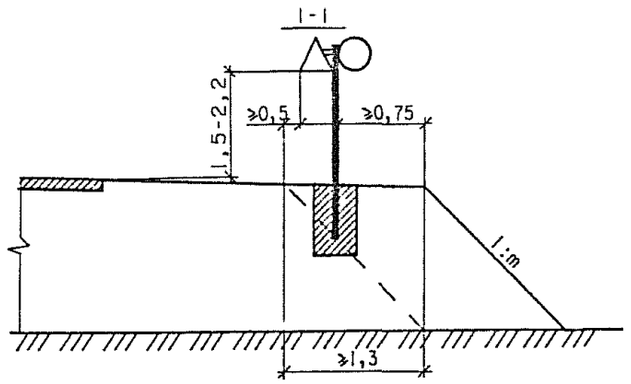


УКАЗАТЕЛИ

2-2

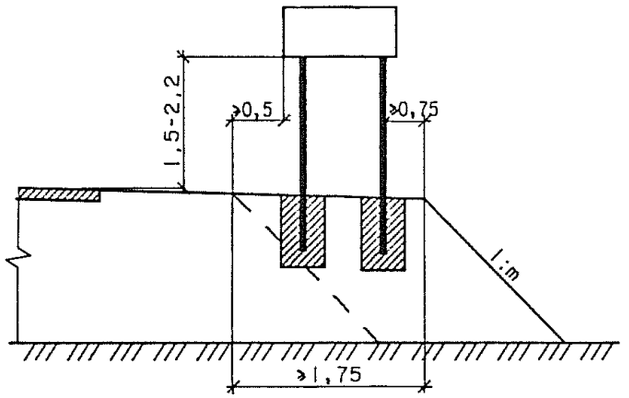


ЗНАКИ 1.31.1 - 1 31 3

3-3

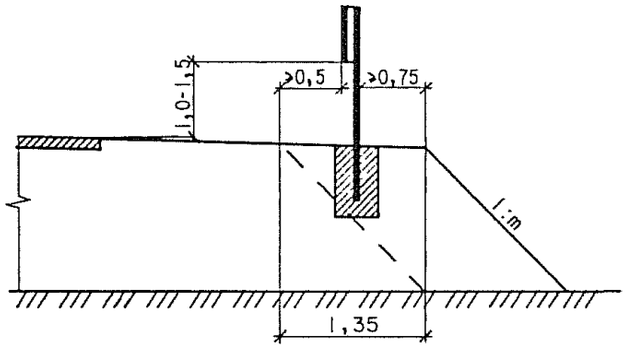


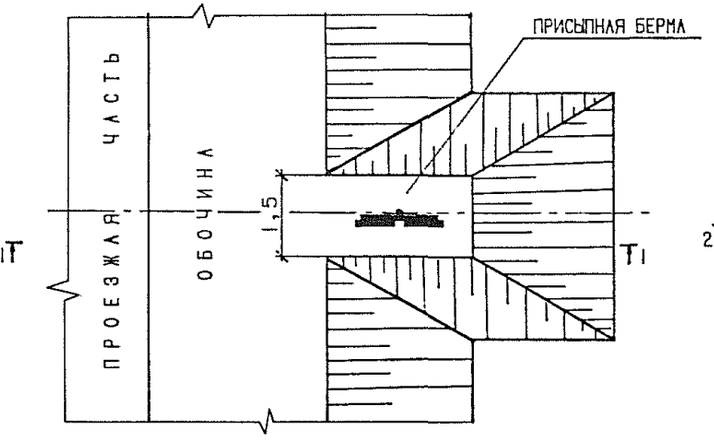


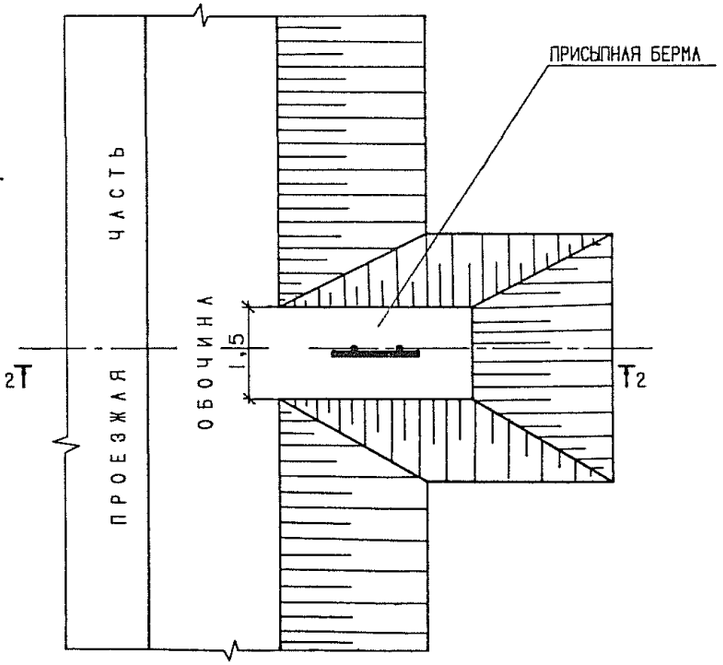


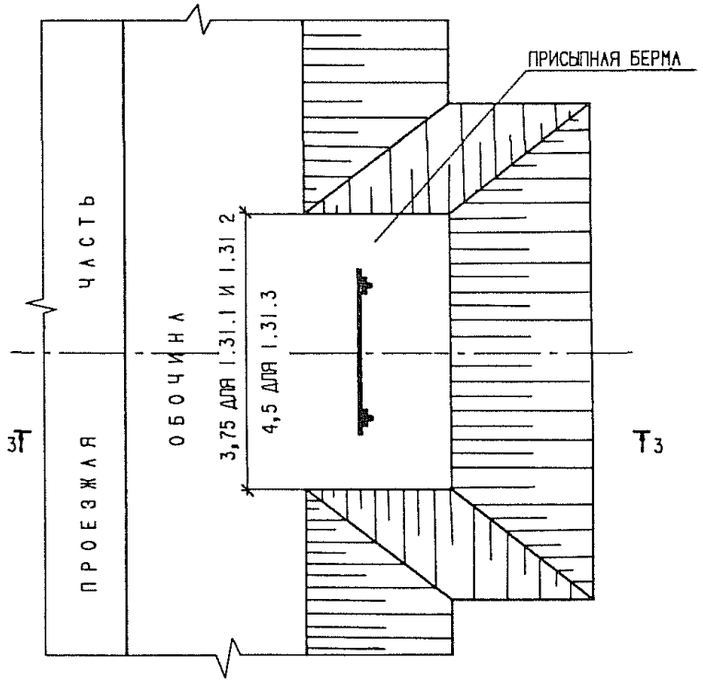


ВСЕ РАЗМЕРЫ ДАНЫ В МЕТРАХ.

| | | | | |
|---|---|---|---|---|
| | | | | 3.503.9-80.1-1 |
| Н КОНТР. | ГРИГОРЬЕВ | | 10.12.87 | СХЕМЫ РАЗМЕЩЕНИЯ ДОРОЖНЫХ ЗНАКОВ НА АВТОМОБИЛЬНЫХ ДОРОГАХ |
| Г И П | ТЕЛЕГИН | | 10.12.87 | |
| НАЧ.ОТД. | ВАРШАВСКИЙ | | 10.12.87 | |
| СТ.ИНЖ. | ПОТАПОВ | | 09.12.87 | |
| ИНЖЕНЕР | ПАШКЕВИЧ | | 08.12.87 | |

| СТАДИЯ | ЛИСТ | ЛИСТОВ |
|---|---|---|
| Р | | 1 |

СОЮЗДОРПРОЕКТ

## СТОЙКА НА ФУНДАМЕНТЕ

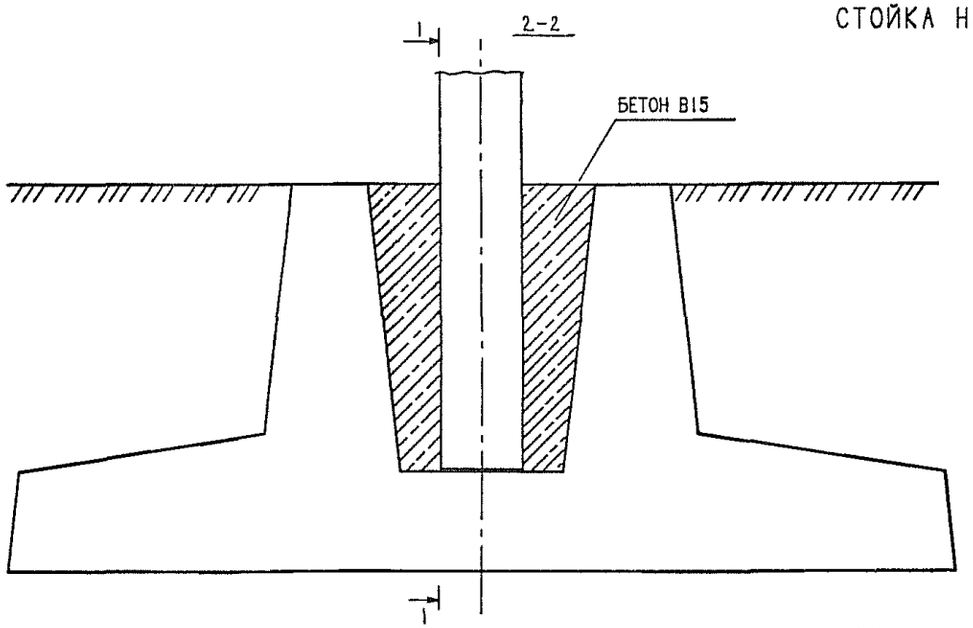


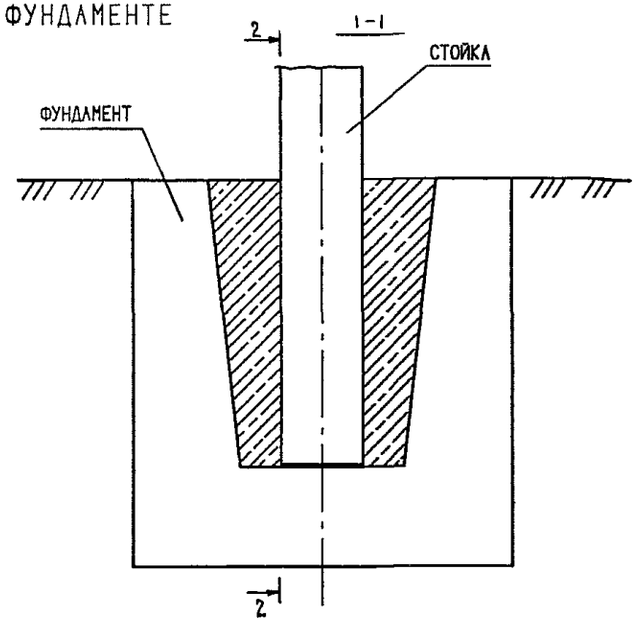


## СТОЙКА БЕЗ ФУНДАМЕНТА

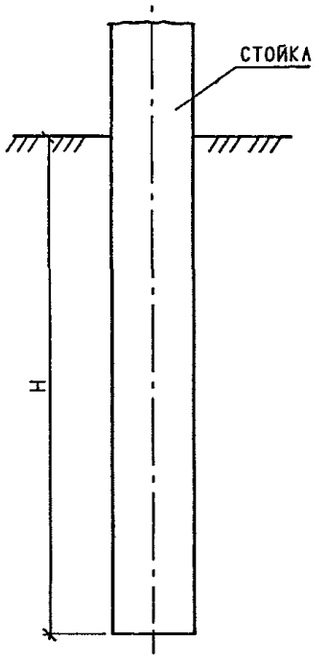


ТАБЛИЦА 1

| МАРКИ СТОЕК | | | РАСХОД БЕТОНА $м^3$ |
|---|---|---|---|
| МЕТАЛЛИЧЕСКИЕ СТОЙКИ | ЖЕЛЕЗОБЕТОННЫЕ СТОЙКИ | АСБЕСТОЦЕМЕНТНЫЕ СТОЙКИ | |
| СКМ1.20-СКМ1.40<br>СКМ2 20-СКМ2.40<br>СКМ3.30-СКМ3.45<br>СКМ4.30-СКМ4.45<br>СКМ5.30-СКМ5.45 | СКЖ1.20-СКЖ1.40<br>СКЖ2.30-СКЖ2.45<br>СКЖ3.30-СКЖ3.45 | — | 0,078 |
| СКМ6.40-СКМ6 65 | СКЖ4 35-СКЖ4 65<br>СКЖ5 45-СКЖ5 65 | СКА1.20-СКА1.40 | 0,072 |
| СКМ7.55-СКМ7.65 | СКЖ6.55-СКЖ6.65 | СКА2 30-СКА2.40 | 0,066 |
| — | — | СКА3.30-СКА3.40 | 0,058 |

ТАБЛИЦА 2

| МАРКИ СТОЕК | | | H м |
|---|---|---|---|
| МЕТАЛЛИЧЕСКИЕ СТОЙКИ | СТОЙКИ ИЗ ДЕРЕВЯННОГО КРУГЛЯКА | СТОЙКИ ИЗ ДЕРЕВЯННОГО БРУСА | |
| СКМ1.25-СКМ1.45 | СКД1.25-СКД1.45<br>СКД2 25-СКД2.50 | СКД6.25-СКД6.45 | 1,0 |
| СКМ2.25-СКМ2.50<br>СКМ3.35-СКМ3 50 | СКД3.35-СКД3.50<br>СКД4.40-СКД4.50<br>СКД5.40-СКД5.50 | СКД7.35-СКД7.50<br>СКД8.35-СКД8.50 | 1,2 |
| СКМ4.40-СКМ4.55<br>СКМ5.40-СКМ5.55 | — | СКД9.40-СКД9.55<br>СКД10.40-СКД10.55 | 1,5 |

1. ФУНДАМЕНТ УСТАНАВЛИВАЕТСЯ НА ОСНОВАНИИ ИЗ ПЕСКА ТОЛЩИНОЙ 0,1 м. ПОТРЕБНОСТЬ ПЕСКА ПОД ФУНДАМЕНТЫ: Ф1-0,17 $м^3$, Ф2-0,24 $м^3$, Ф3-0,35 $м^3$.
2. В ТАБЛ.1 УКАЗАН РАСХОД БЕТОНА КЛАССА В15, НЕОБХОДИМЫЙ ДЛЯ ОМОНОЛИЧИВАНИЯ СТОЙКИ В ГНЕЗДЕ ФУНДАМЕНТА.
3. СТОЙКИ БЕЗ ФУНДАМЕНТОВ УСТАНАВЛИВАЮТСЯ В ЯМАХ, КОТОРЫЕ ЗАПОЛНЯЮТСЯ СМЕСЬЮ ГРУНТА С КАМЕННЫМИ МАТЕРИАЛАМИ, ТЩАТЕЛЬНО УПЛОТНЯЕМОЙ СЛОЯМИ -ПО 0,1 м.

| | | | |
|---|---|---|---|
| | | | 3.503.9 - 80.1 --2 |
| Н.КОНТР. | ГРИГОРЬЕВ | | 10.12.87 |
| Г И П | ТЕЛЕГИН | | 10.12.87 |
| НАЧ ОТД. | ВАРШАВСКИЙ | | 10.12.87 |
| СТ.ИНЖ. | ЛЮТАПОВ | | 09.12.87 |
| ИНЖЕНЕР | ПАШКЕВИЧ | | 08.12.87 |

УСТАНОВКА СТОЕК

| СТАДИЯ | ЛИСТ | ЛИСТОВ |
|---|---|---|
| Р | | 1 |

СОЮЗДОРПРОЕКТ

ИНВ.N ПОДЛ. | ПОДПИСЬ И ДАТА | ВЗАМ.ИНВ.N

ТИП КРЕПЛЕНИЯ N1

ЩИТКИ ЗНАКОВ С НЕСКОЛЬКИМИ ВЕРТИКАЛЬНЫМИ РЯДАМИ СКОБ

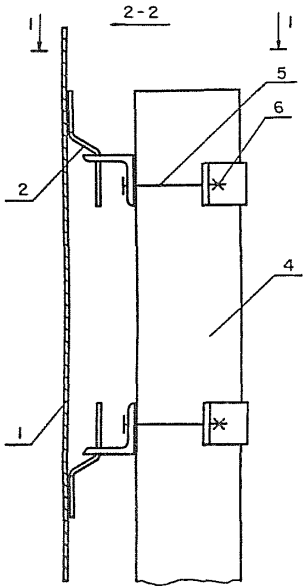


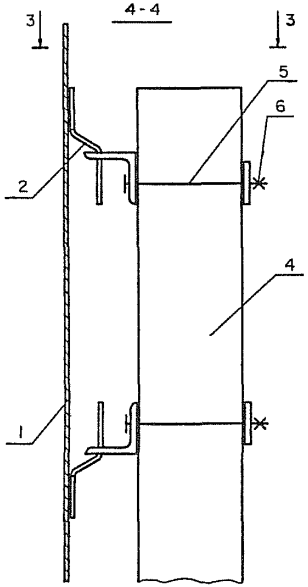


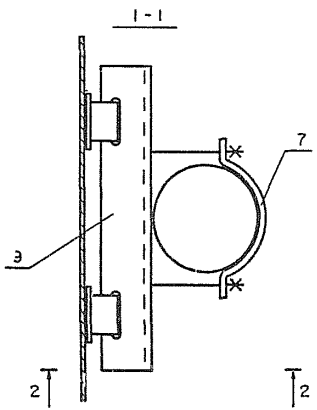


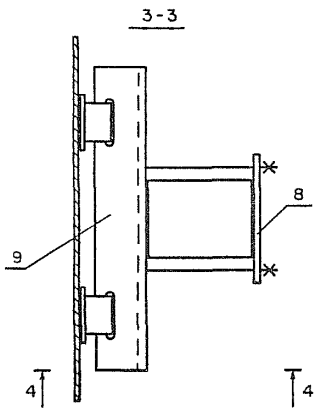


ТИП КРЕПЛЕНИЯ N2

ЩИТКИ ЗНАКОВ С ОДНИМ ВЕРТИКАЛЬНЫМ РЯДОМ СКОБ

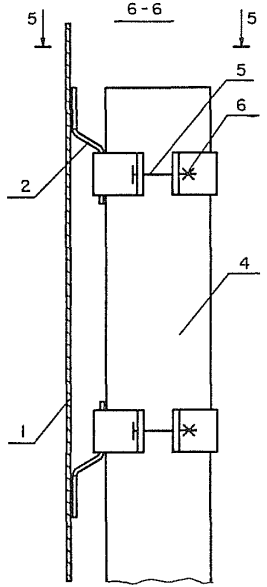


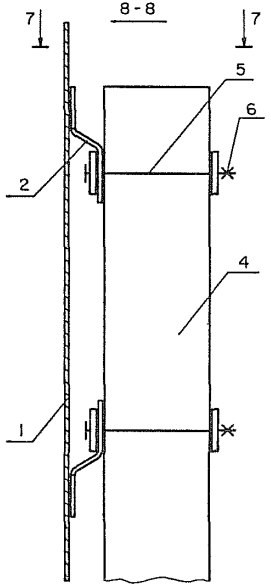


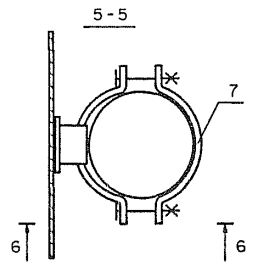


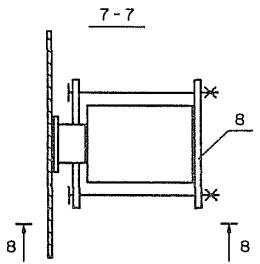


| | | | | | |
|---|---|---|---|---|---|
| | | | | 3.503.9 - 80.1 - 3 | |
| Н.КОНТР. | ГРИГОРЬЕВ | | 10.12.87 | | |
| Г И П | ТЕЛЕГИН | | 10.12.87 | УЗЛЫ КРЕПЛЕНИЯ ЩИТКОВ ЗНАКОВ К СТОЙКЕ. | СТАДИЯ: Р; ЛИСТ: 1; ЛИСТОВ: 3 |
| НАЧ.ОТД. | ВАРШАВСКИЙ | | 10.12.87 | | |
| СТ.ИНЖ. | ПОТАПОВ | | 09.12.87 | | СОЮЗДОРПРОЕКТ |
| СТ.ИНЖ. | ЛЬВОВА | | 08.12.87 | | |

# ТИП КРЕПЛЕНИЯ N3

## ЩИТКИ ЗНАКОВ ТИПА УЗДП

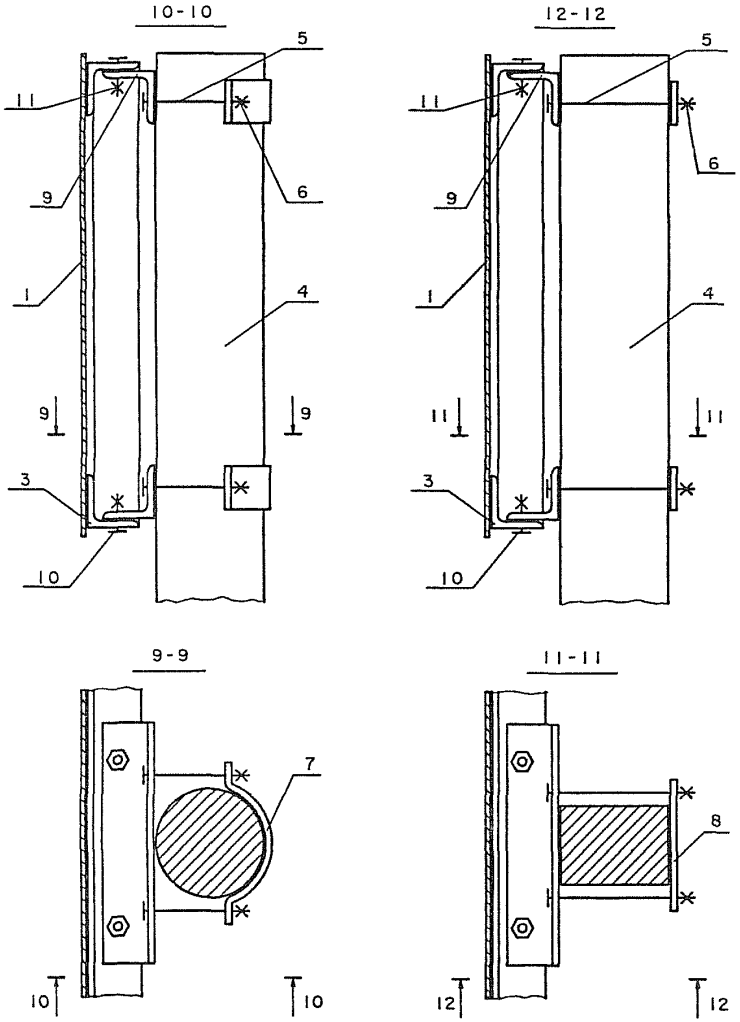


## ЩИТКИ ЗНАКОВ 1.31.1 - 1.31.3

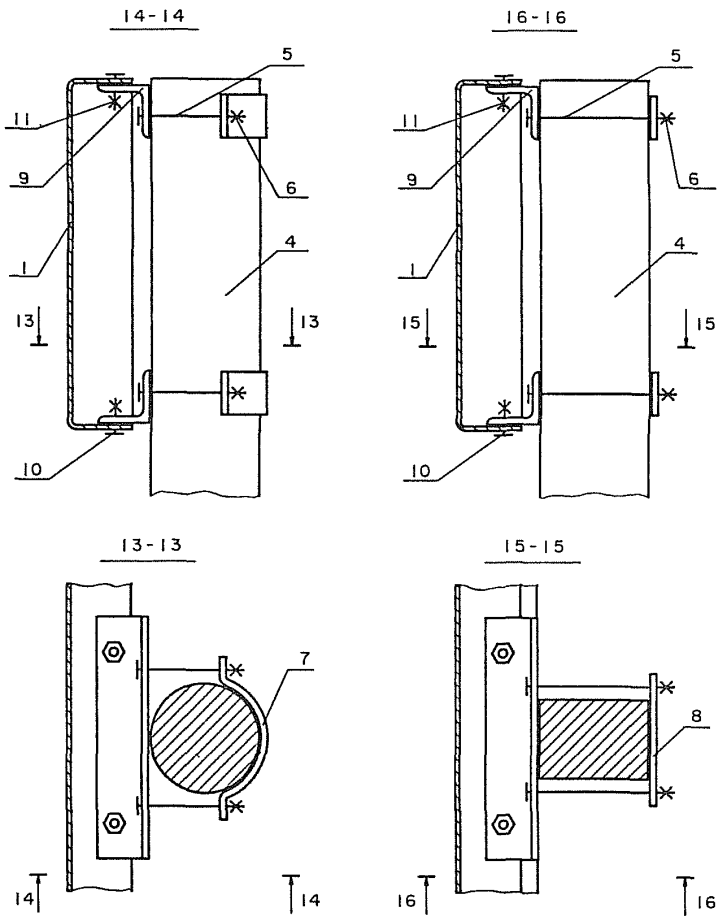


| ИНВ.N ПОДЛ. | ПОДПИСЬ И ДАТА | ВЗАМ.ИНВ.N |
|---|---|---|
| | | |

3.503.9 - 80.1 - 3

23087 9

ТИП КРЕПЛЕНИЯ N4

ЩИТОК ЗНАКА 5.28 И НИЖНИЙ ЩИТОК ЗНАКА 1.3.2

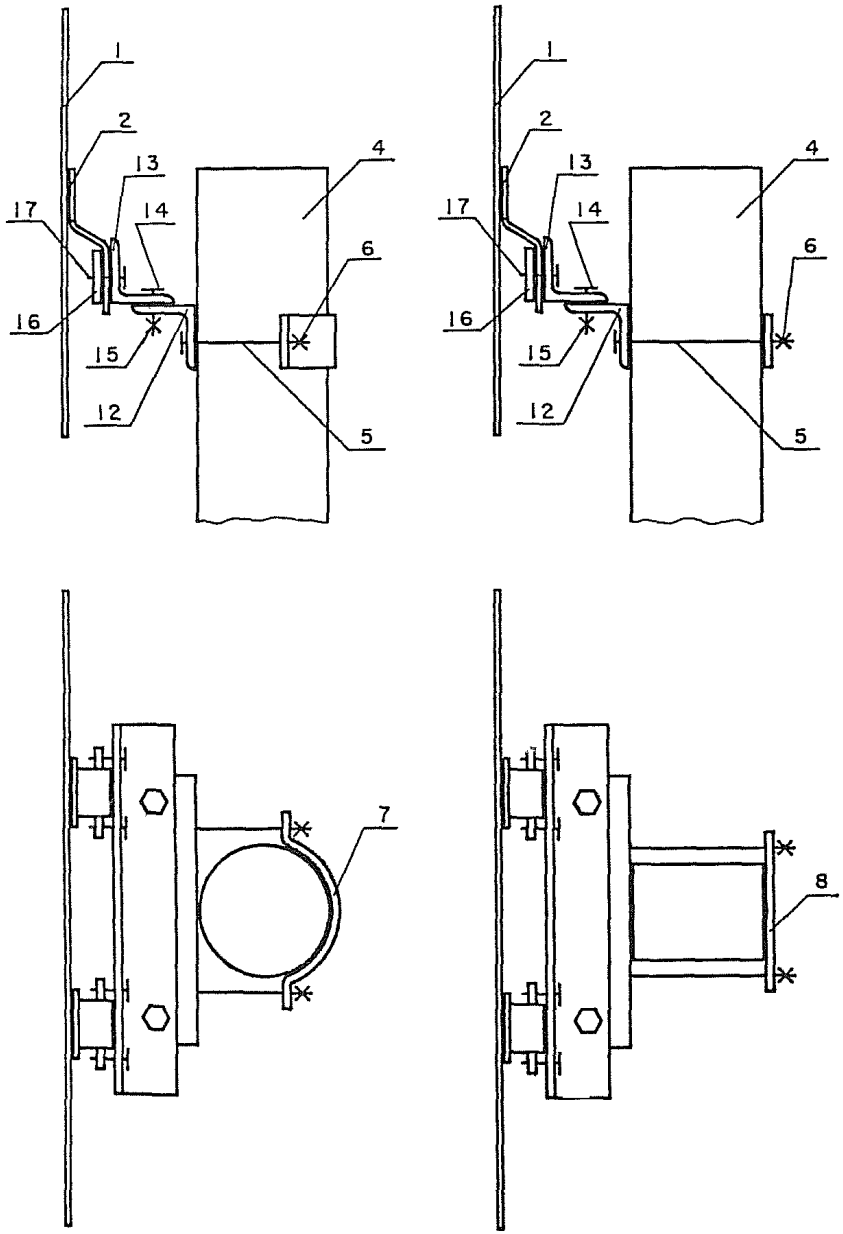


| ПОЗ. | НАИМЕНОВАНИЕ | КОЛИЧЕСТВО ДЕТАЛЕЙ КРЕПЛЕНИЯ НА СТОЙКУ ДЛЯ ТИПА КРЕПЛЕНИЯ N, шт. | | | | ОБОЗНАЧЕНИЕ ДОКУМЕНТА | |
|---|---|---|---|---|---|---|---|
| | | 1 | 2 | 3 | 4 | ЧЕРТЕЖ ИЗДЕЛИЯ | ТАБЛИЦА ПОДБОРА |
| 1 | ЩИТОК ЗНАКА | УСТАНАВЛИВАЕТСЯ ПРИ КОНКРЕТНОМ ПРОЕКТИРОВАНИИ | | | | 3.503.9-80.1-ПЗ (П. 1.3) | — |
| 2 | СКОБА ЗНАКА | | | | | | — |
| 3 | НАКЛАДКА ЗНАКА | | | | | | — |
| 4 | СТОЙКА | 1 | 1 | 1 | 1 | 3.503.9-80.1-4НИ -5НИ -6НИ | 3.503.9-80.1-17 -18 -19 |
| 5 | БОЛТ | 4 | 4 | 4 | 2 | ГОСТ 7798-70 | 3.503.9-80.1-21 |
| 6 | ГАЙКА | 4 | 4 | 4 | 2 | ГОСТ 5915-70 | 3.503.9-80.1-21 |
| 7(8) | ХОМУТ (ПЛАСТИНА) | 2 | 4 | 2 | 1 | 3.503.9-80.1-10 (3.503.9-80.1-11) | 3.503.9-80.1-21 (3.503.9-80.1-21) |
| 9 | УГОЛОК | 2 | — | 2 | — | 3.503.9-80.1-12 | 3.503.9-80.1-19 3.503.9-80.1-20 |
| 10 | БОЛТ | — | — | 4 | — | ГОСТ 7798-70 | 3.503.9-80.1-19 |
| 11 | ГАЙКА | — | — | 4 | — | ГОСТ 5915-70 | 3.503.9-80.1-19 |
| 12 | УГОЛОК НИЖНИЙ | — | — | — | 1 | 3.503.9-80.1-12 | 3.503.9-80.1-20 |
| 13 | УГОЛОК ВЕРХНИЙ | — | — | — | 1 | 3.503.9-80.1-12 | 3.503.9-80.1-20 |
| 14 | БОЛТ М8Х16.58 | — | — | — | 2 | ГОСТ 7798-70 | — |
| 15 | ГАЙКА М8.5 | — | — | — | 2 | ГОСТ 5915-70 | — |
| 16 | ПЛАСТИНА П1 | — | — | — | 2 | 3.503.9-80.1-11 | — |
| 17 | БОЛТ М5Х8.58 | — | — | — | 4 | ГОСТ 7805-70 | — |



23087 10

| ЭСКИЗ | МАРКА МЕТАЛЛИЧЕСКОЙ СТОЙКИ | РАЗМЕРЫ | | | МАССА КГ |
|---|---|---|---|---|---|
| | | d, мм | s, мм | ℓ, м | |
| 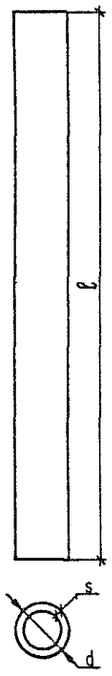 | СКМ1.20 | 40 | 3 | 2,0 | 5,5 |
| | СКМ1.25 | | | 2,5 | 6,9 |
| | СКМ1.30 | | | 3,0 | 8,2 |
| | СКМ1.35 | | | 3,5 | 9,6 |
| | СКМ1.40 | | | 4,0 | 11,0 |
| | СКМ1.45 | | | 4,5 | 12,3 |
| | СКМ2.20 | 53 | 3 | 2,0 | 7,4 |
| | СКМ2.30 | | | 3,0 | 11,1 |
| | СКМ2.35 | | | 3,5 | 13,0 |
| | СКМ2.40 | | | 4,0 | 14,8 |
| | СКМ2.45 | | | 4,5 | 16,7 |
| | СКМ2.50 | | | 5,0 | 18,5 |
| | СКМ3.30 | 70 | 3 | 3,0 | 14,9 |
| | СКМ3.35 | | | 3,5 | 17,4 |
| | СКМ3.40 | | | 4,0 | 19,8 |
| | СКМ3.45 | | | 4,5 | 22,3 |
| | СКМ3.50 | | | 5,0 | 24,8 |

ПРОДОЛЖЕНИЕ

| ЭСКИЗ | МАРКА МЕТАЛЛИЧЕСКОЙ СТОЙКИ | РАЗМЕРЫ | | | МАССА КГ |
|---|---|---|---|---|---|
| | | d, мм | s, мм | ℓ, м | |
| 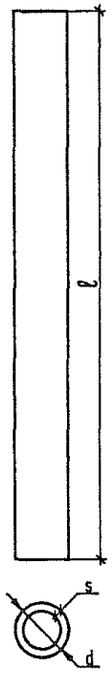 | СКМ4.30 | 102 | 3 | 3,0 | 22,0 |
| | СКМ4.35 | | | 3,5 | 25,6 |
| | СКМ4.40 | | | 4,0 | 29,3 |
| | СКМ4.45 | | | 4,5 | 32,9 |
| | СКМ4.50 | | | 5,0 | 36,6 |
| | СКМ4.55 | | | 5,5 | 40,3 |
| | СКМ5.30 | 102 | 5 | 3,0 | 35,9 |
| | СКМ5.35 | | | 3,5 | 41,9 |
| | СКМ5.40 | | | 4,0 | 47,8 |
| | СКМ5.45 | | | 4,5 | 53,8 |
| | СКМ5.55 | | | 5,5 | 65,8 |
| | СКМ6.40 | 152 | 4 | 4,0 | 58,4 |
| | СКМ6.45 | | | 4,5 | 65,7 |
| | СКМ6.55 | | | 5,5 | 80,3 |
| | СКМ6.65 | | | 6,5 | 94,9 |
| | СКМ7.55 | 178 | 6 | 5,5 | 140,0 |
| | СКМ7.65 | | | 6,5 | 165,4 |

ВЗАМ.ИНВ.N | ПОДПИСЬ И ДАТА | ИНВ.N ПОДЛ.

| | | | |
|---|---|---|---|
| Н.КОНТР. | ГРИГОРЬЕВ | | 10.12.87 |
| Г И П | ТЕЛЕГИН | | 10.12.87 |
| НАЧ.ОТД. | ВАРШАВСКИЙ | | 10.12.87 |
| СТ.ИНЖ. | ПОТАПОВ | | 09.12.87 |
| ИНЖЕНЕР | ГАВРИЛЕНКОВА | | 08.12.87 |

3.503.9-80.1-4НИ

СТОЙКИ МЕТАЛЛИЧЕСКИЕ.
НОМЕНКЛАТУРА.

| СТАДИЯ | ЛИСТ | ЛИСТОВ |
|---|---|---|
| Р | | 1 |

СОЮЗДОРПРОЕКТ

ТАБЛИЦА 1

| ЭСКИЗ | МАРКА ЖЕЛЕЗОБЕТОННОЙ СТОЙКИ | ПРОДОЛЬНАЯ АРМАТУРА | РАЗМЕРЫ b, м | РАЗМЕРЫ ℓ, м | РАЗМЕРЫ ℓ1, м | РАСХОД МАТЕРИАЛОВ БЕТОН, м³ | РАСХОД МАТЕРИАЛОВ СТАЛЬ, кг | МАССА кг |
|---|---|---|---|---|---|---|---|---|
| 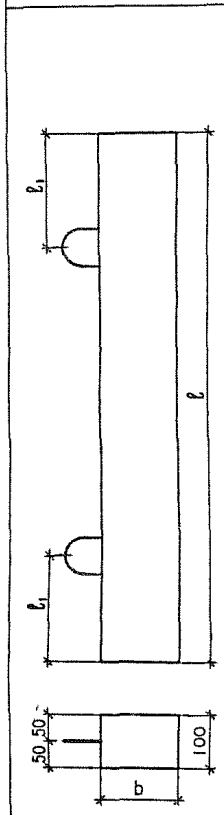 | СКЖ1.20 | 4Ø4Вр1 | 100 | 2,0 | 0,5 | 0,020 | 1,73 | 49,7 |
| | СКЖ1.25 | | | 2,5 | 0,5 | 0,025 | 2,00 | 62,0 |
| | СКЖ1.30 | | | 3,0 | 0,5 | 0,030 | 2,25 | 74,3 |
| | СКЖ1.35 | | | 3,5 | 1,0 | 0,035 | 2,52 | 86,5 |
| | СКЖ1.40 | | | 4,0 | 1,0 | 0,040 | 2,76 | 98,8 |
| | СКЖ2.30 | 4Ø6АIII | 100 | 3,0 | 0,5 | 0,030 | 3,80 | 75,8 |
| | СКЖ2.35 | | | 3,5 | 1,0 | 0,035 | 4,33 | 88,3 |
| | СКЖ2.40 | | | 4,0 | 1,0 | 0,040 | 4,83 | 100,8 |
| | СКЖ2.45 | | | 4,5 | 1,0 | 0,045 | 5,36 | 113,4 |
| | СКЖ3 30 | 4Ø10АIII | 100 | 3,0 | 0,5 | 0,030 | 8,51 | 80,5 |
| | СКЖ3.35 | | | 3,5 | 1,0 | 0,035 | 9,83 | 93,8 |
| | СКЖ3 40 | | | 4,0 | 1,0 | 0,040 | 11,14 | 107,1 |
| | СКЖ3.45 | | | 4,5 | 1,0 | 0,045 | 12,44 | 120,4 |
| | СКЖ4.35 | 6Ø8АIII | 140 | 3,5 | 1,0 | 0,049 | 9,63 | 127,2 |
| | СКЖ4.40 | | | 4,0 | 1,0 | 0,056 | 10,89 | 145,3 |
| | СКЖ4.45 | | | 4,5 | 1,0 | 0,063 | 12,18 | 163,4 |
| | СКЖ4.55 | | | 5,5 | 1,5 | 0,077 | 14,73 | 199,5 |
| | СКЖ4.65 | | | 6,5 | 1,5 | 0,091 | 17,19 | 235,7 |
| | СКЖ5.45 | 6Ø8АIII | 180 | 4,5 | 1,0 | 0,081 | 12,92 | 207,3 |
| | СКЖ5.55 | | | 5,5 | 1,5 | 0,099 | 15,51 | 253,1 |

ПРОДОЛЖЕНИЕ ТАБЛ.1

| ЭСКИЗ | МАРКА ЖЕЛЕЗОБЕТОННОЙ СТОЙКИ | ПРОДОЛЬНАЯ АРМАТУРА | РАЗМЕРЫ b, мм | РАЗМЕРЫ ℓ, м | РАЗМЕРЫ ℓ1, м | РАСХОД МАТЕРИАЛОВ БЕТОН, м³ | РАСХОД МАТЕРИАЛОВ СТАЛЬ, кг | МАССА кг |
|---|---|---|---|---|---|---|---|---|
| | СКЖ5.65 | 6Ø8АIII | 180 | 6,5 | 1,5 | 0,117 | 18,10 | 298,9 |
| | СКЖ6.55 | 6Ø10АIII | 220 | 5,5 | 1,5 | 0,121 | 23,02 | 313,4 |
| | СКЖ6.65 | | | 6,5 | 1,5 | 0,143 | 26,98 | 369,2 |

ТАБЛИЦА 2

| ЭСКИЗ | МАРКА АСБЕСТОЦЕМЕНТНОЙ СТОЙКИ | РАЗМЕРЫ d, мм | РАЗМЕРЫ s, мм | РАЗМЕРЫ ℓ, м | МАССА кг |
|---|---|---|---|---|---|
| 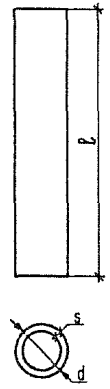 | СКА1.20 | 118 | 9 | 2,00 | 12,0 |
| | СКА1.25 | | | 2,50 | 15,0 |
| | СКА1.30 | | | 2,95 | 18,0 |
| | СКА1.35 | | | 3,50 | 21,0 |
| | СКА1.40 | | | 3,95 | 24,0 |
| | СКА2.30 | 161 | 10 | 2,95 | 27,0 |
| | СКА2.35 | | | 3,50 | 31,5 |
| | СКА2.40 | | | 3,95 | 36,0 |
| | СКА3.30 | 211 | 11 | 2,95 | 39,0 |
| | СКА3.35 | | | 3,50 | 45,5 |
| | СКА3.40 | | | 3,95 | 52,0 |

| | | | |
|---|---|---|---|
| Н.КОНТР. | ГРИГОРЬЕВ | | 10.12.87 |
| Г И П | ТЕЛЕГИН | | 10.12.87 |
| НАЧ.ОТД. | ВАРШАВСКИЙ | | 10.12.87 |
| СТ.ИНЖ. | ПЮТАПОВ | | 09.12.87 |
| ИНЖЕНЕР | ГАВРИЛЕНКОВА | | 08.12.87 |

3.503.9-80.1-5НИ

СТОЙКИ ЖЕЛЕЗОБЕТОННЫЕ И АСБЕСТОЦЕМЕНТНЫЕ. НОМЕНКЛАТУРА.

| СТАДИЯ | ЛИСТ | ЛИСТОВ |
|---|---|---|
| Р | | 1 |

СОЮЗДОРПРОЕКТ

| ЭСКИЗ | МАРКА ДЕРЕВЯННОЙ СТОЙКИ | РАЗМЕРЫ d, мм | h, м | ℓ, м | РАСХОД ДРЕВЕСИНЫ м³ | МАССА КГ |
|---|---|---|---|---|---|---|
| 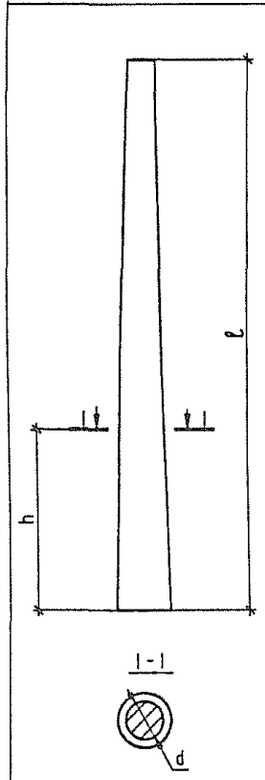 | СКД1.25 | 90 | 1,0 | 2,5 | 0,015 | 9,16 |
| | СКД1.30 | | | 3,0 | 0,018 | 10,5 |
| | СКД1.35 | | | 3,5 | 0,020 | 11,8 |
| | СКД1.40 | | | 4,0 | 0,021 | 12,8 |
| | СКД1.45 | | | 4,5 | 0,023 | 13,8 |
| | СКД2.25 | 120 | 1,0 | 2,5 | 0,027 | 16,4 |
| | СКД2.30 | | | 3,0 | 0,032 | 19,1 |
| | СКД2.35 | | | 3,5 | 0,036 | 21,5 |
| | СКД2.40 | | | 4,0 | 0,040 | 23,8 |
| | СКД2.45 | | | 4,5 | 0,043 | 25,9 |
| | СКД2.50 | | | 5,0 | 0,046 | 27,8 |
| | СКД3.35 | 150 | 1,2 | 3,5 | 0,059 | 35,3 |
| | СКД3.40 | | | 4,0 | 0,066 | 39,7 |
| | СКД3.45 | | | 4,5 | 0,072 | 43,4 |
| | СКД3.50 | | | 5,0 | 0,077 | 46,5 |
| | СКД4.40 | 170 | 1,2 | 4,0 | 0,085 | 50,9 |
| | СКД4.45 | | | 4,5 | 0,093 | 55,9 |
| | СКД4.50 | | | 5,0 | 0,101 | 60,6 |
| | СКД5.40 | 200 | 1,2 | 4,0 | 0,119 | 71,1 |
| | СКД5.50 | | | 5,0 | 0,143 | 85,4 |

ПРОДОЛЖЕНИЕ

| ЭСКИЗ | МАРКА ДЕРЕВЯННОЙ СТОЙКИ | РАЗМЕРЫ a, мм | b, мм | ℓ, м | РАСХОД ДРЕВЕСИНЫ м³ | МАССА КГ |
|---|---|---|---|---|---|---|
| 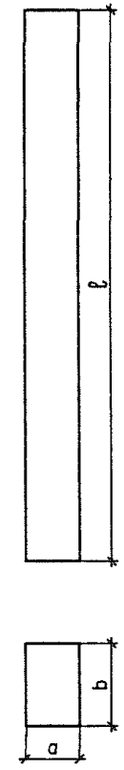 | СКД6.25 | 60 | 100 | 2,5 | 0,015 | 9,0 |
| | СКД6.30 | | | 3,0 | 0,018 | 10,8 |
| | СКД6.35 | | | 3,5 | 0,021 | 12,6 |
| | СКД6.40 | | | 4,0 | 0,024 | 14,4 |
| | СКД6.45 | | | 4,5 | 0,027 | 16,2 |
| | СКД7.35 | 75 | 125 | 3,5 | 0,033 | 19,8 |
| | СКД7.40 | | | 4,0 | 0,038 | 22,8 |
| | СКД7.45 | | | 4,5 | 0,042 | 25,2 |
| | СКД7.50 | | | 5,0 | 0,047 | 28,2 |
| | СКД8.35 | 100 | 150 | 3,5 | 0,053 | 31,8 |
| | СКД8.40 | | | 4,0 | 0,060 | 36,0 |
| | СКД8.45 | | | 4,5 | 0,068 | 40,8 |
| | СКД8.50 | | | 5,0 | 0,075 | 45,0 |
| | СКД9.40 | 125 | 150 | 4,0 | 0,075 | 45,0 |
| | СКД9.45 | | | 4,5 | 0,084 | 50,4 |
| | СКД9.50 | | | 5,0 | 0,094 | 56,4 |
| | СКД9.55 | | | 5,5 | 0,103 | 61,8 |
| | СКД10.40 | 125 | 200 | 4,0 | 0,100 | 60,0 |
| | СКД10.45 | | | 4,5 | 0,113 | 67,8 |
| | СКД10.55 | | | 5,5 | 0,138 | 82,8 |

| | | | |
|---|---|---|---|
| Н.КОНТР. | ГРИГОРЬЕВ | | 10.12.87 |
| Г И П | ТЕЛЕГИН | | 10.12.87 |
| НАЧ.ОТД. | ВАРШАВСКИЙ | | 10.12.87 |
| СТ.ИНЖ. | ПОТАПОВ | | 09.12.87 |
| ИНЖЕНЕР | ГАВРИЛЕНКОВА | | 08.12.87 |

3.503.9-80.1-6НИ

СТОЙКИ ИЗ ДЕРЕВЯННОГО КРУГЛЯКА И БРУСА. НОМЕНКЛАТУРА.

| СТАДИЯ | ЛИСТ | ЛИСТОВ |
|---|---|---|
| Р | | 1 |

СОЮЗДОРПРОЕКТ

ВЗАИМ.ИНВ.N | ПОДПИСЬ И ДАТА | ИНВ.N ПОДЛ.

23087 13

## СКЖ1.20 - СКЖ3.45

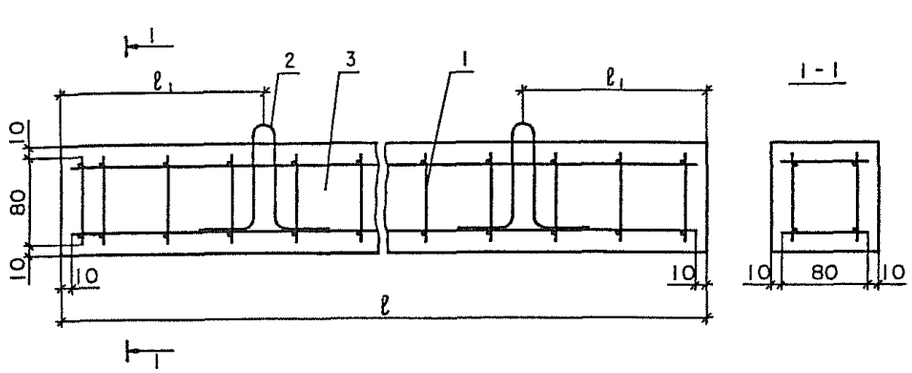


## СКЖ4.35 - СКЖ6.65

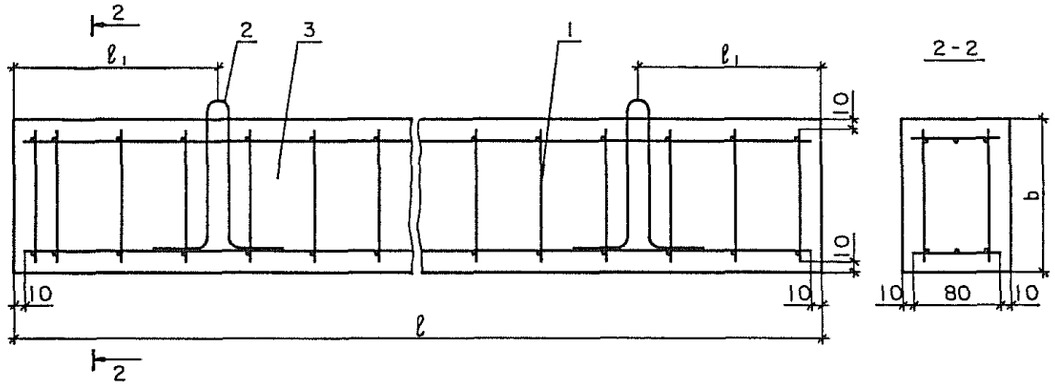


| МАРКА СТОЙКИ | ПОЗ. | НАИМЕНОВАНИЕ | КОЛ. | ОБОЗНАЧЕНИЕ ДОКУМЕНТА |
|---|---|---|---|---|
| СКЖ1.20 | 1 | КАРКАС КП1.20 | 1 | 3.503.9-80.1-9 |
| | 2 | ПЕТЛЯ ПС1 | 2 | -16 |
| | 3 | БЕТОН В15, м³ | 0,020 | |
| СКЖ1.25 | 1 | КАРКАС КП1.25 | 1 | -9 |
| | 2 | ПЕТЛЯ ПС1 | 2 | -16 |
| | 3 | БЕТОН В15, м³ | 0,025 | |
| СКЖ1.30 | 1 | КАРКАС КП1.30 | 1 | -9 |
| | 2 | ПЕТЛЯ ПС1 | 2 | -16 |
| | 3 | БЕТОН В15, м³ | 0,030 | |
| СКЖ1.35 | 1 | КАРКАС КП1.35 | 1 | -9 |
| | 2 | ПЕТЛЯ ПС1 | 2 | -16 |
| | 3 | БЕТОН В15, м³ | 0,035 | |
| СКЖ1.40 | 1 | КАРКАС КП1.40 | 1 | -9 |
| | 2 | ПЕТЛЯ ПС1 | 2 | -16 |
| | 3 | БЕТОН В15, м³ | 0,040 | |

ПРОДОЛЖЕНИЕ

| МАРКА СТОЙКИ | ПОЗ | НАИМЕНОВАНИЕ | КОЛ. | ОБОЗНАЧЕНИЕ ДОКУМЕНТА |
|---|---|---|---|---|
| СКЖ2.30 | 1 | КАРКАС КП2.30 | 1 | 3.503.9-80.1-9 |
| | 2 | ПЕТЛЯ ПС1 | 2 | -16 |
| | 3 | БЕТОН В15, м³ | 0,030 | |
| СКЖ2.35 | 1 | КАРКАС КП2.35 | 1 | -9 |
| | 2 | ПЕТЛЯ ПС1 | 2 | -16 |
| | 3 | БЕТОН В15, м³ | 0,035 | |
| СКЖ2.40 | 1 | КАРКАС КП2.40 | 1 | -9 |
| | 2 | ПЕТЛЯ ПС1 | 2 | -16 |
| | 3 | БЕТОН В15, м³ | 0,040 | |

ЗНАЧЕНИЯ $\ell$, $\ell_1$, b - СМ. 3.503.9-80.1-5НИ

| | | | | | |
|---|---|---|---|---|---|
| | | | | 3.503.9 - 80.1 - 7 | |
| Н.КОНТР. | ГРИГОРЬЕВ | | 10.12.87 | | |
| Г И П | ТЕЛЕГИН | | 10.12.87 | СТОЙКА СКЖ1.20 - СКЖ6.65. | СТАДИЯ: Р; ЛИСТ: 1; ЛИСТОВ: 2 |
| НАЧ.ОТД. | ВАРШАВСКИЙ | | 10.12.87 | | |
| СТ.ИНЖ. | ПОТАПОВ | | 09.12.87 | | СОЮЗДОРПРОЕКТ |
| СТ.ИНЖ. | ЛЬВОВА | | 08.12.87 | | |

ПРОДОЛЖЕНИЕ

| МАРКА СТОЙКИ | ПОЗ. | НАИМЕНОВАНИЕ | КОЛ. | ОБОЗНАЧЕНИЕ ДОКУМЕНТА |
|---|---|---|---|---|
| СКЖ2.45 | 1 | КАРКАС КП2.45 | 1 | 3.503.9-80.1-9 |
| | 2 | ПЕТЛЯ ПС1 | 2 | -16 |
| | 3 | БЕТОН В15, м³ | 0,045 | |
| СКЖ3.30 | 1 | КАРКАС КП3.30 | 1 | -9 |
| | 2 | ПЕТЛЯ ПС1 | 2 | -16 |
| | 3 | БЕТОН В15, м³ | 0,030 | |
| СКЖ3.35 | 1 | КАРКАС КП3.35 | 1 | -9 |
| | 2 | ПЕТЛЯ ПС1 | 2 | -16 |
| | 3 | БЕТОН В15, м³ | 0,035 | |
| СКЖ3.40 | 1 | КАРКАС КП3.40 | 1 | -9 |
| | 2 | ПЕТЛЯ ПС1 | 2 | -16 |
| | 3 | БЕТОН В15, м³ | 0,040 | |
| СКЖ3.45 | 1 | КАРКАС КП3.45 | 1 | -9 |
| | 2 | ПЕТЛЯ ПС1 | 2 | -16 |
| | 3 | БЕТОН В15, м³ | 0,045 | |
| СКЖ4.35 | 1 | КАРКАС КП4.35 | 1 | -9 |
| | 2 | ПЕТЛЯ ПС2 | 2 | -16 |
| | 3 | БЕТОН В15, м³ | 0,049 | |
| СКЖ4.40 | 1 | КАРКАС КП4.40 | 1 | -9 |
| | 2 | ПЕТЛЯ ПС2 | 2 | -16 |
| | 3 | БЕТОН В15, м³ | 0,056 | |
| СКЖ4.45 | 1 | КАРКАС КП4.45 | 1 | -9 |
| | 2 | ПЕТЛЯ ПС2 | 2 | -16 |
| | 3 | БЕТОН В15, м³ | 0,063 | |

ПРОДОЛЖЕНИЕ

| МАРКА СТОЙКИ | ПОЗ. | НАИМЕНОВАНИЕ | КОЛ. | ОБОЗНАЧЕНИЕ ДОКУМЕНТА |
|---|---|---|---|---|
| СКЖ4.55 | 1 | КАРКАС КП4.55 | 1 | 3.503.9-80.1-9 |
| | 2 | ПЕТЛЯ ПС2 | 2 | -16 |
| | 3 | БЕТОН В15, м³ | 0,077 | |
| СКЖ4.65 | 1 | КАРКАС КП4.65 | 1 | -9 |
| | 2 | ПЕТЛЯ ПС2 | 2 | -16 |
| | 3 | БЕТОН В15, м³ | 0,091 | |
| СКЖ5.45 | 1 | КАРКАС КП5.45 | 1 | -9 |
| | 2 | ПЕТЛЯ ПС3 | 2 | -16 |
| | 3 | БЕТОН В15, м³ | 0,081 | |
| СКЖ5.55 | 1 | КАРКАС КП5.55 | 1 | -9 |
| | 2 | ПЕТЛЯ ПС3 | 2 | -16 |
| | 3 | БЕТОН В15, м³ | 0,099 | |
| СКЖ5.65 | 1 | КАРКАС КП5.65 | 1 | -9 |
| | 2 | ПЕТЛЯ ПС3 | 2 | -16 |
| | 3 | БЕТОН В15, м³ | 0,117 | |
| СКЖ6.55 | 1 | КАРКАС КП6.55 | 1 | -9 |
| | 2 | ПЕТЛЯ ПС4 | 2 | -16 |
| | 3 | БЕТОН В15, м³ | 0,121 | |
| СКЖ6.65 | 1 | КАРКАС КП6.65 | 1 | -9 |
| | 2 | ПЕТЛЯ ПС4 | 2 | -16 |
| | 3 | БЕТОН В15, м³ | 0,143 | |

ИНВ.N ПОДЛ. | ПОДПИСЬ И ДАТА | ВЗАМ.ИНВ.N

| МАРКА СТОЙКИ | ИЗДЕЛИЯ АРМАТУРНЫЕ, кг | | | | | | | | | ВСЕГО |
|---|---|---|---|---|---|---|---|---|---|---|
| | АРМАТУРА КЛАССА | | | | | | | | | |
| | А - I | | | А - III | | | | Вр - I | | |
| | ГОСТ 5781-82 | | | ГОСТ 5781-82 | | | | ГОСТ 6727-80 | | |
| | Ø 8 | Ø 10 | ИТОГО | Ø 6 | Ø 8 | Ø 10 | ИТОГО | Ø 4 | ИТОГО | |
| СКЖ1.20 | 0,68 | — | 0,68 | — | — | — | — | 1,05 | 1,05 | 1,73 |
| СКЖ1.25 | 0,68 | — | 0,68 | — | — | — | — | 1,32 | 1,32 | 2,00 |
| СКЖ1.30 | 0,68 | — | 0,68 | — | — | — | — | 1,57 | 1,57 | 2,25 |
| СКЖ1.35 | 0,68 | — | 0,68 | — | — | — | — | 1,84 | 1,84 | 2,52 |
| СКЖ1.40 | 0,68 | — | 0,68 | — | — | — | — | 2,08 | 2,08 | 2,76 |
| СКЖ2.30 | 0,68 | — | 0,68 | 2,64 | — | — | 2,64 | 0,48 | 0,48 | 3,80 |
| СКЖ2.35 | 0,68 | — | 0,68 | 3,08 | — | — | 3,08 | 0,57 | 0,57 | 4,33 |
| СКЖ2.40 | 0,68 | — | 0,68 | 3,52 | — | — | 3,52 | 0,63 | 0,63 | 4,83 |
| СКЖ2.45 | 0,68 | — | 0,68 | 3,96 | — | — | 3,96 | 0,72 | 0,72 | 5,36 |
| СКЖ3.30 | 0,68 | — | 0,68 | — | — | 7,35 | 7,35 | 0,48 | 0,48 | 8,51 |
| СКЖ3.35 | 0,68 | — | 0,68 | — | — | 8,58 | 8,58 | 0,57 | 0,57 | 9,83 |
| СКЖ3.40 | 0,68 | — | 0,68 | — | — | 9,81 | 9,81 | 0,63 | 0,63 | 11,14 |
| СКЖ3.45 | 0,68 | — | 0,68 | — | — | 11,04 | 11,04 | 0,72 | 0,72 | 12,44 |
| СКЖ4.35 | 0,68 | — | 0,68 | — | 8,22 | — | 8,22 | 0,73 | 0,73 | 9,63 |
| СКЖ4.40 | 0,68 | — | 0,68 | — | 9,42 | — | 9,42 | 0,79 | 0,79 | 10,89 |
| СКЖ4.45 | 0,68 | — | 0,68 | — | 10,62 | — | 10,62 | 0,88 | 0,88 | 12,18 |
| СКЖ4.55 | 0,68 | — | 0,68 | — | 12,96 | — | 12,96 | 1,09 | 1,09 | 14,73 |
| СКЖ4.65 | 0,68 | — | 0,68 | — | 15,36 | — | 15,36 | 1,15 | 1,15 | 17,19 |
| СКЖ5.45 | — | 1,24 | 1,24 | — | 10,62 | — | 10,62 | 1,06 | 1,06 | 12,92 |
| СКЖ5.55 | — | 1,24 | 1,24 | — | 12,96 | — | 12,96 | 1,31 | 1,31 | 15,51 |
| СКЖ5.65 | — | 1,24 | 1,24 | — | 15,36 | — | 15,36 | 1,50 | 1,50 | 18,10 |
| СКЖ6.55 | — | 1,24 | 1,24 | — | — | 20,28 | 20,28 | 1,50 | 1,50 | 23,02 |
| СКЖ6.65 | — | 1,24 | 1,24 | — | — | 24,00 | 24,00 | 1,74 | 1,74 | 26,98 |

| | | | |
|---|---|---|---|
| Н.КОНТР. | ГРИГОРЬЕВ | | 10 12 87 |
| Г И П | ТЕЛЕГИН | | 10 12 87 |
| НАЧ.ОТД. | ВАРШАВСКИЙ | | 10 12 87 |
| СТ.ИНЖ. | ПОТАПОВ | | 09 12 87 |
| СТ.ИНЖ. | ЛЬВОВА | | 08 12 87 |

3.503.9 - 80.1 - 8РС

СТОЙКИ ЖЕЛЕЗОБЕТОННЫЕ.
ВЕДОМОСТЬ РАСХОДА СТАЛИ.

| СТАДИЯ | ЛИСТ | ЛИСТОВ |
|---|---|---|
| Р | | 1 |

СОЮЗДОРПРОЕКТ

## КП1.20 - КП3.45

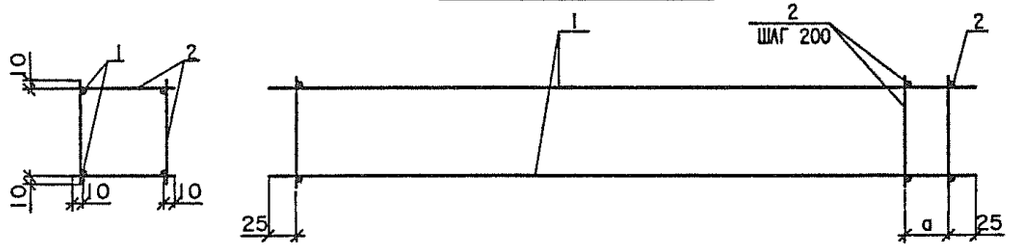


## КП4.35 - КП6.65

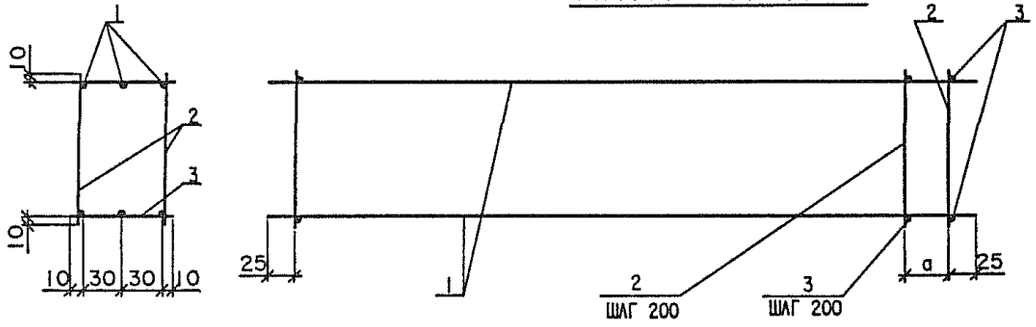


| МАРКА КАРКАСА | ПОЗ. | НАИМЕНОВАНИЕ | МАССА ЕД, кг | КОЛ. | МАССА КАРКАСА, кг |
|---|---|---|---|---|---|
| КП1.20 | 1 | Ø 4 Вр-I, ℓ=1980 | 0,18 | 4 | 1,05 |
| | 2 | Ø 4 Вр-I, ℓ=80 | 0,01 | 44 | |
| КП1.25 | 1 | Ø 4 Вр-I, ℓ=2480 | 0,23 | 4 | 1,32 |
| | 2 | Ø 4 Вр-I, ℓ=80 | 0,01 | 56 | |
| КП1.30 | 1 | Ø 4 Вр-I, ℓ=2980 | 0,27 | 4 | 1,57 |
| | 2 | Ø 4 Вр-I, ℓ=80 | 0,01 | 64 | |
| КП1.35 | 1 | Ø 4 Вр-I, ℓ=3480 | 0,32 | 4 | 1,84 |
| | 2 | Ø 4 Вр-I, ℓ=80 | 0,01 | 76 | |
| КП1.40 | 1 | Ø 4 Вр-I, ℓ=3980 | 0,37 | 4 | 2,08 |
| | 2 | Ø 4 ВР-I, ℓ=80 | 0,01 | 84 | |

ПРОДОЛЖЕНИЕ

| МАРКА КАРКАСА | ПОЗ. | НАИМЕНОВАНИЕ | МАССА ЕД, кг | КОЛ. | МАССА КАРКАСА, кг |
|---|---|---|---|---|---|
| КП2.30 | 1 | Ø 6 А-III, ℓ=2980 | 0,66 | 4 | 3,12 |
| | 2 | Ø 4 Вр-I, ℓ=80 | 0,01 | 64 | |
| КП2.35 | 1 | Ø 6 А-III, ℓ=3480 | 0,77 | 4 | 3,65 |
| | 2 | Ø 4 Вр-I, ℓ=80 | 0,01 | 76 | |
| КП2.40 | 1 | Ø 6 А-III, ℓ=3980 | 0,88 | 4 | 4,15 |
| | 2 | Ø 4 Вр-I, ℓ=80 | 0,01 | 84 | |
| КП2.45 | 1 | Ø 6 А-III, ℓ=4480 | 0,99 | 4 | 4,68 |
| | 2 | Ø 4 Вр-I, ℓ=80 | 0,01 | 96 | |
| КП3.30 | 1 | Ø 10 А-III, ℓ=2980 | 1,84 | 4 | 7,83 |
| | 2 | Ø 4 Вр-I, ℓ=80 | 0,01 | 64 | |

1. ДЛЯ КАРКАСОВ КП1.20, КП1.30, КП1.40, КП2.30, КП2.40, КП3.30, КП3.40, КП4.40 a=130мм;

   ДЛЯ ОСТАЛЬНЫХ КАРКАСОВ a=30мм.

2. СОЕДИНЕНИЕ АРМАТУРНЫХ СТЕРЖНЕЙ МЕЖДУ СОБОЙ ПРИНЯТО СВАРНОЕ ТИПА К1-Кт ПО ГОСТ 14098-85.

| | | | |
|---|---|---|---|
| Н.КОНТР. | ГРИГОРЬЕВ | | 10.12.87 |
| Г И П | ТЕЛЕГИН | | 10.12.87 |
| НАЧ.ОТД. | ВАРШАВСКИЙ | | 10.12.87 |
| СТ.ИНЖ. | ПОТАПОВ | | 09.12.87 |
| ИНЖЕНЕР | ПАШКЕВИЧ | | 08.12.87 |

3.503.9 - 80.1 - 9

КАРКАС КП1.20 - КП6.65

| СТАДИЯ | ЛИСТ | ЛИС |
|---|---|---|
| Р | 1 | 2 |

СОЮЗДОРПРОЕК

ВЗАИМ.ИНВ.N | ПОДПИСЬ И ДАТА | ИНВ.N ПОДЛ.

ПРОДОЛЖЕНИЕ

| МАРКА КАРКАСА | ПОЗ. | НАИМЕНОВАНИЕ | МАССА ЕД, кг | КОЛ. | МАССА КАРКАСА, кг |
|---|---|---|---|---|---|
| КП3.35 | 1 | Ø 10 А-III, ℓ=3480 | 2,15 | 4 | 9,15 |
| | 2 | Ø 4 Вр-I, ℓ=80 | 0,01 | 76 | |
| КП3.40 | 1 | Ø 10 А-III, ℓ=3980 | 2,46 | 4 | 10,44 |
| | 2 | Ø 4 Вр-I, ℓ=80 | 0,01 | 84 | |
| КП3.45 | 1 | Ø 10 А-III, ℓ=4480 | 2,76 | 4 | 11,76 |
| | 2 | Ø 4 Вр-I, ℓ=80 | 0,01 | 96 | |
| КП4.35 | 1 | Ø 8 А-III, ℓ=3480 | 1,37 | 6 | 8,95 |
| | 2 | Ø 4 Вр-I, ℓ=120 | 0,01 | 38 | |
| | 3 | Ø 4 Вр-I, ℓ=80 | 0,01 | 38 | |
| КП4.40 | 1 | Ø 8 А-III, ℓ=3980 | 1,57 | 6 | 10,21 |
| | 2 | Ø 4 Вр-I, ℓ=120 | 0,01 | 42 | |
| | 3 | Ø 4 Вр-I, ℓ=80 | 0,01 | 42 | |
| КП4.45 | 1 | Ø 8 А-III, ℓ=4480 | 1,77 | 6 | 11,50 |
| | 2 | Ø 4 Вр-I, ℓ=120 | 0,01 | 48 | |
| | 3 | Ø 4 Вр-I, ℓ=80 | 0,01 | 48 | |
| КП4.55 | 1 | Ø 8 А-III, ℓ=5480 | 2,16 | 6 | 14,05 |
| | 2 | Ø 4 Вр-I, ℓ=120 | 0,01 | 58 | |
| | 3 | Ø 4 Вр-I, ℓ=80 | 0,01 | 58 | |

ПРОДОЛЖЕНИЕ

| МАРКА КАРКАСА | ПОЗ. | НАИМЕНОВАНИЕ | МАССА ЕД, кг | КОЛ. | МАССА КАРКАСА, кг |
|---|---|---|---|---|---|
| КП4.65 | 1 | Ø 8 А-III, ℓ=6480 | 2,56 | 6 | 16,51 |
| | 2 | Ø 4 Вр-I, ℓ=120 | 0,01 | 68 | |
| | 3 | Ø 4 Вр-I, ℓ=80 | 0,01 | 68 | |
| КП5.45 | 1 | Ø 8 А-III, ℓ=4480 | 1,77 | 6 | 11,68 |
| | 2 | Ø 4 Вр-I, ℓ=160 | 0,01 | 48 | |
| | 3 | Ø 4 Вр-I, ℓ=80 | 0,01 | 48 | |
| КП5.55 | 1 | Ø 8 А-III, ℓ=5480 | 2,16 | 6 | 14,27 |
| | 2 | Ø 4 Вр-I, ℓ=160 | 0,01 | 58 | |
| | 3 | Ø 4 Вр-I, ℓ=80 | 0,01 | 58 | |
| КП5.65 | 1 | Ø 8 А-III, ℓ=6480 | 2,56 | 6 | 16,86 |
| | 2 | Ø 4 Вр-I, ℓ=160 | 0,01 | 68 | |
| | 3 | Ø 4 Вр-I, ℓ=80 | 0,01 | 68 | |
| КП6.55 | 1 | Ø 10 А-III, ℓ=5480 | 3,38 | 6 | 21,78 |
| | 2 | Ø 4 Вр-I, ℓ=200 | 0,02 | 58 | |
| | 3 | Ø 4 Вр-I, ℓ=80 | 0,01 | 58 | |
| КП6.65 | 1 | Ø 10 А-III, ℓ=6480 | 4,00 | 6 | 25,74 |
| | 2 | Ø 4 Вр-I, ℓ=200 | 0,02 | 68 | |
| | 3 | Ø 4 Вр-I, ℓ=80 | 0,01 | 68 | |

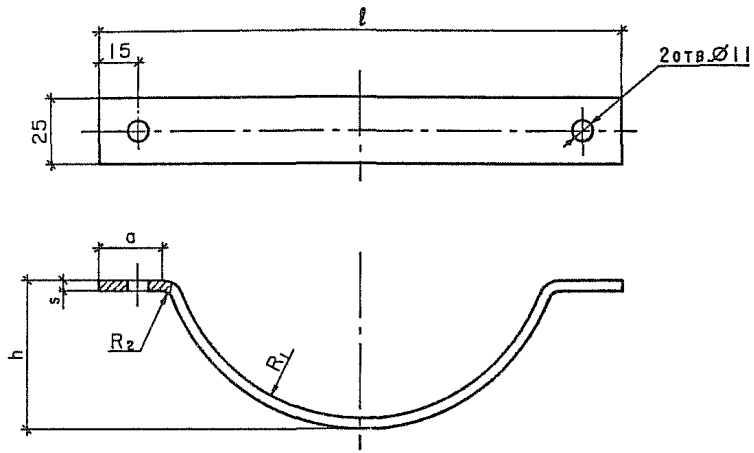


| МАРКА ХОМУТА | РАЗМЕРЫ, мм | | | | | | | МАССА, кг |
|---|---|---|---|---|---|---|---|---|
| | ДЛИНА РАЗВЕРТКИ | ℓ | h | $R_1$ | $R_2$ | a | s | |
| X1 | 120 | 107 | 20 | 27 | 3 | 25 | 3 | 0,07 |
| X2 | 160 | 132 | 34 | 39 | 3 | 23 | 3 | 0,09 |
| X3 | 205 | 164 | 47 | 54 | 3 | 24 | 3 | 0,12 |
| X4 | 245 | 189 | 61 | 66 | 3 | 24 | 3 | 0,14 |
| X5 | 280 | 217 | 73 | 76 | 6 | 23 | 6 | 0,32 |
| X6 | 310 | 231 | 84 | 81 | 6 | 24 | 6 | 0,36 |
| X7 | 320 | 245 | 84 | 89 | 6 | 24 | 6 | 0,37 |
| X8 | 390 | 282 | 110 | 106 | 6 | 24 | 6 | 0,45 |

ВЗАМ.ИНВ.N | ПОДПИСЬ И ДАТА | ИНВ.N ПОДЛ.

| | | | |
|---|---|---|---|
| Н.КОНТР. | ГРИГОРЬЕВ | | 10.12.87 |
| Г И П | ТЕЛЕГИН | | 10.12.87 |
| НАЧ.ОТД. | ВАРШАВСКИЙ | | 10.12.87 |
| СТ.ИНЖ. | ПОТАПОВ | | 09.12.87 |
| СТ.ИНЖ. | ЛЬВОВА | | 08.12.87 |

3.503.9 - 80.1 - 10

ХОМУТ X1 - X8.

| СТАДИЯ | ЛИСТ | ЛИСТОВ |
|---|---|---|
| Р | | 1 |

СОЮЗДОРПРОЕКТ

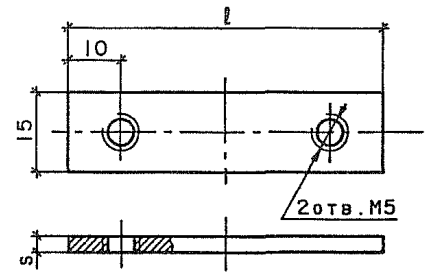


РИС.1

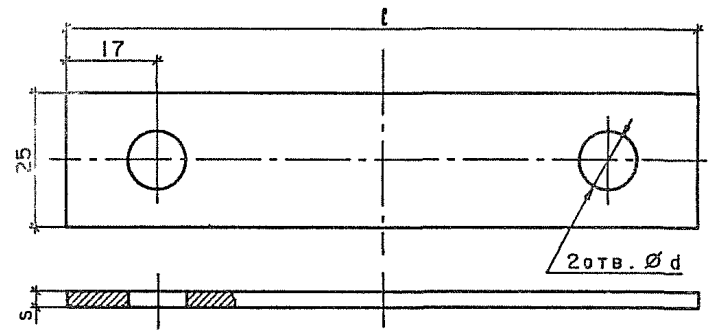


РИС.2

| МАРКА ПЛАСТИНЫ | РИС. | РАЗМЕРЫ, мм | | | МАССА, кг |
|---|---|---|---|---|---|
| | | ℓ | d | s | |
| П1 | 1 | 60 | — | 3 | 0,02 |
| П2 | 2 | 120 | 11 | 3 | 0,07 |
| П3 | 2 | 130 | 11 | 3 | 0,07 |
| П4 | 2 | 160 | 11 | 3 | 0,09 |
| П5 | 2 | 160 | 13 | 6 | 0,18 |
| П6 | 2 | 180 | 13 | 6 | 0,20 |

ВЗАМ.ИНВ.N | ПОДПИСЬ И ДАТА | ИНВ.N ПОДЛ.

| | | | |
|---|---|---|---|
| Н.КОНТР. | ГРИГОРЬЕВ | | 10.12.87 |
| Г И П | ТЕЛЕГИН | | 10.12.87 |
| НАЧ.ОТД. | ВАРШАВСКИЙ | | 10.12.87 |
| СТ.ИНЖ. | ПОТАПОВ | | 09.12.87 |
| СТ.ИНЖ. | ЛЬВОВА | | 08.12.87 |

3.503.9 - 80.1 - 11

ПЛАСТИНА П1 - П6.

| СТАДИЯ | ЛИСТ | ЛИСТ |
|---|---|---|
| Р | | 1 |

СОЮЗДОРПРОЕК

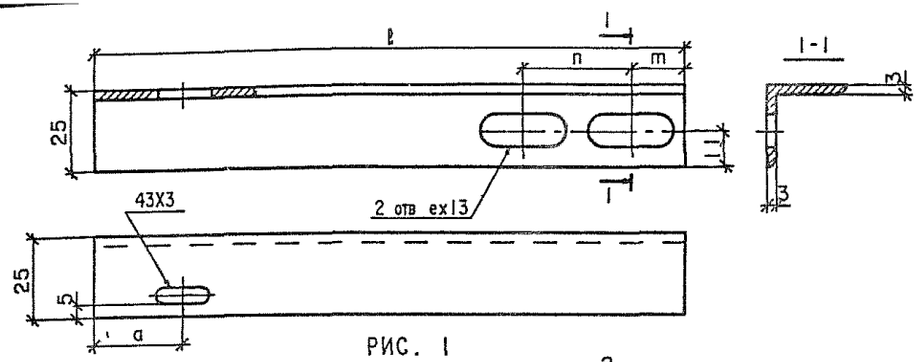


РИС. 1

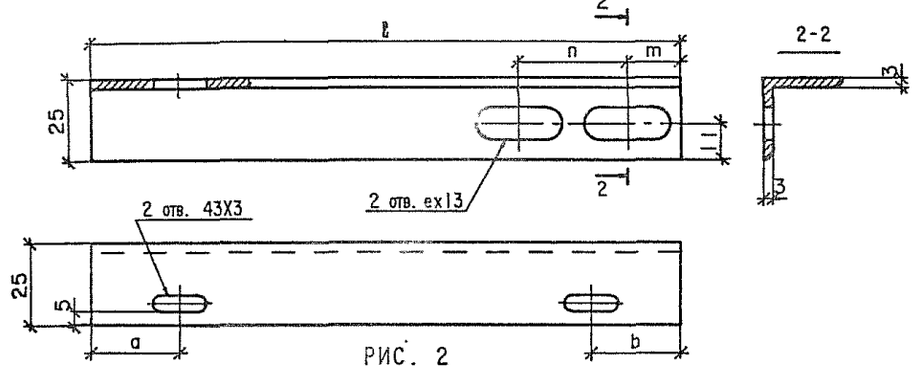


РИС. 2

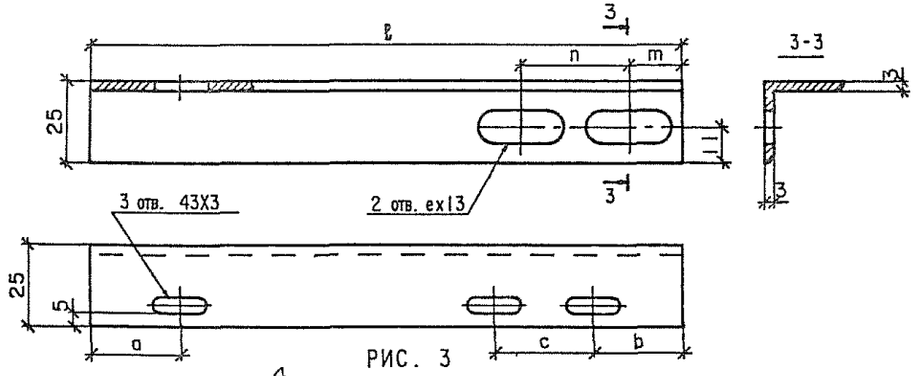


РИС. 3

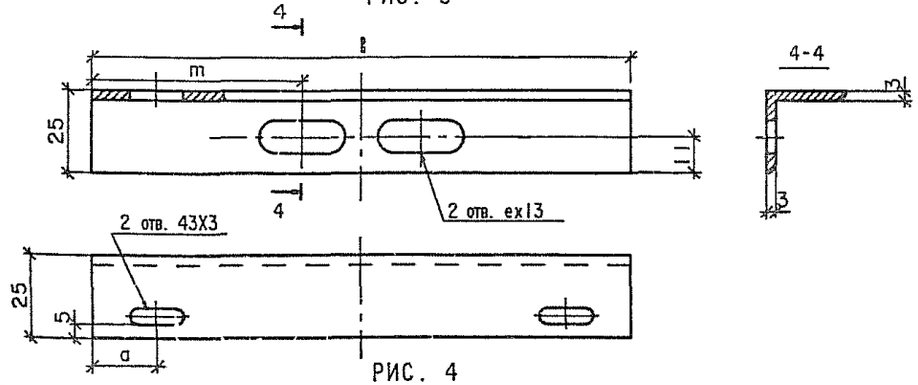


РИС. 4

ТАБЛИЦА 1

| МАРКА | РИС | РАЗМЕРЫ, мм | | | | | | | МАССА кг |
|---|---|---|---|---|---|---|---|---|---|
| | | ℓ | m | n | a | b | c | e | |
| УН 55.1 | 1 | 550 | 81 | 134 | 74 | - | - | 75 | 0,61 |
| УН 60.1 | 1 | 600 | 69 | 134 | 61 | - | - | 75 | 0,67 |
| УН 70.1 | 1 | 700 | 81 | 160 | 61 | - | - | 100 | 0,77 |
| УН 75.1 | 1 | 750 | 74 | 174 | 61 | - | - | 85 | 0,84 |
| УН 80.1 | 1 | 800 | 77 | 140 | 72 | - | - | 70 | 0,91 |
| УН 120.1 | 1 | 1200 | 90 | 164 | 72 | - | - | 95 | 1,36 |
| УН 150.1 | 1 | 1500 | 85 | 174 | 72 | - | - | 85 | 1,72 |
| УН 90.2 | 2 | 900 | 65 | 140 | 59 | 135 | - | 70 | 1,02 |
| УН 110.2 | 2 | 1100 | 92 | 160 | 72 | 172 | - | 100 | 1,24 |
| УН 140.2 | 2 | 1400 | 71 | 174 | 58 | 536 | - | 85 | 1,60 |
| УН 135.3 | 3 | 1350 | 85 | 174 | 72 | 172 | 300 | 85 | 1,54 |
| УС 45.2 | 4 | 450 | 158 | - | 72 | - | - | 75 | 0,49 |
| УС 55.2 | 4 | 550 | 208 | - | 72 | - | - | 75 | 0,61 |
| УС 75.2 | 4 | 750 | 295 | - | 72 | - | - | 100 | 0,83 |
| УС 80.2 | 4 | 800 | 337 | - | 72 | - | - | 75 | 0,90 |
| УС 95.2 | 4 | 950 | 408 | - | 72 | - | - | 75 | 1,08 |
| УС 105.2 | 4 | 1050 | 455 | - | 72 | - | - | 70 | 1,20 |
| УС 115.2 | 4 | 1150 | 508 | - | 72 | - | - | 75 | 1,31 |

ЗНАЧЕНИЕ "e" ДАНО В СООТВЕТСТВИИ С П.2.47а ГОСТ 2.307-68.

| | | | |
|---|---|---|---|
| Н.КОНТР. | ГРИГОРЬЕВ | | 10.12.87 |
| Г И П | ТЕЛЕГИН | | 10.12.87 |
| НАЧ.ОТД. | ВАРШАВСКИЙ | | 10.12.87 |
| СТ.ИНЖ. | ПОТАПОВ | | 09.12.87 |
| ИНЖЕНЕР | ПАШКЕВИЧ | | 08.12.87 |

3.503.9-80.1-12

УГОЛОК УН55.1 – УН135.3, УС45.2 – УС256.7, УУ28.3 – УУ70.6, УСН30, УСВ30, УСВ75.

| СТАДИЯ | ЛИСТ | ЛИСТОВ |
|---|---|---|
| Р | 1 | 3 |

СОЮЗДОРПРОЕКТ

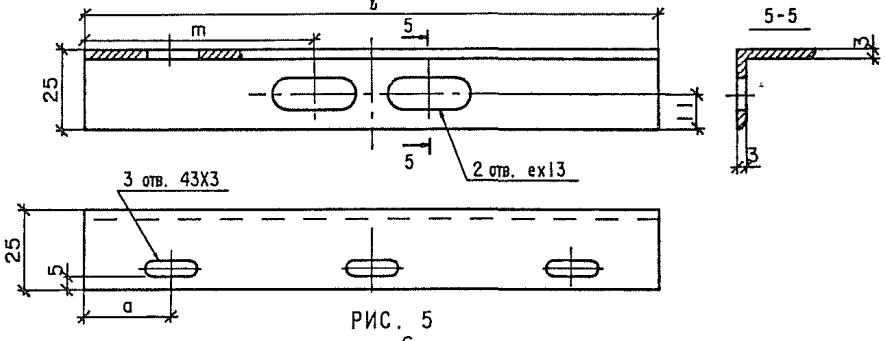


РИС. 5

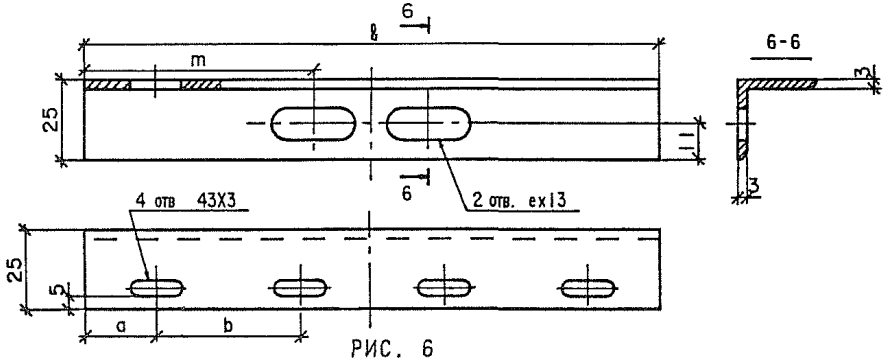


РИС. 6

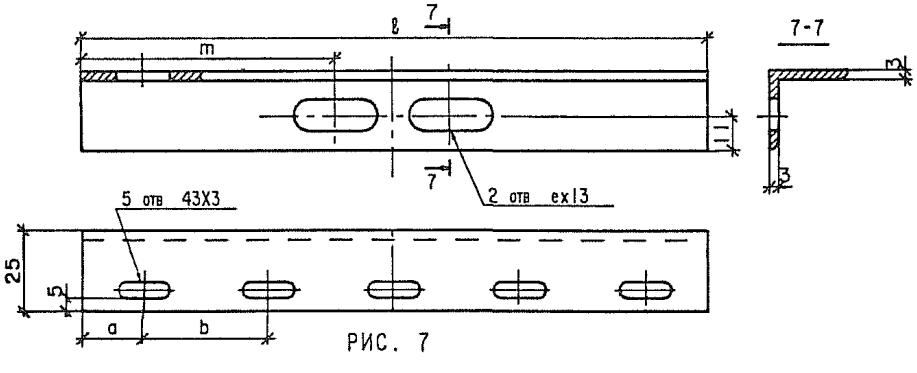


РИС. 7

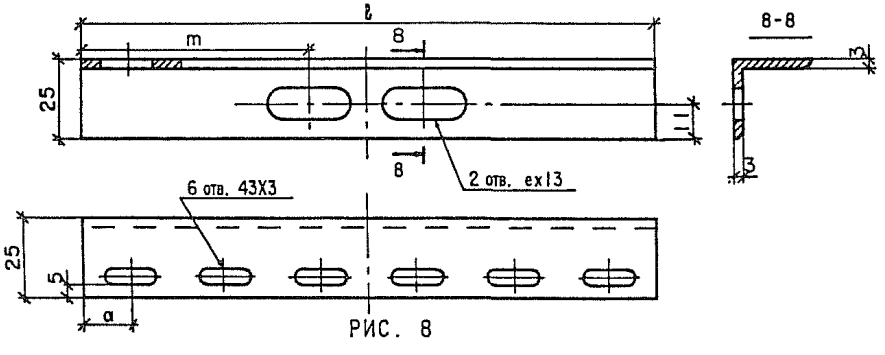


РИС. 8

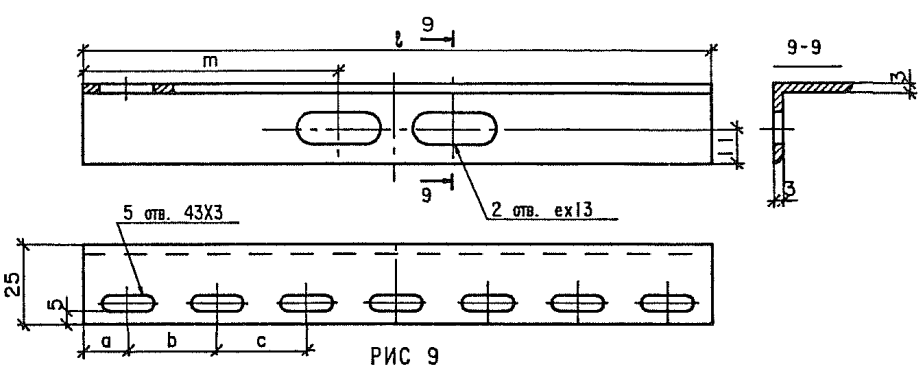


РИС 9

ПРОДОЛЖЕНИЕ ТАБЛ. 1

| МАРКА | РИС. | РАЗМЕРЫ, мм | | | | | | | МАССА кг |
|---|---|---|---|---|---|---|---|---|---|
| | | ℓ | m | n | a | b | c | e | |
| УС 155.3 | 5 | 1550 | 695 | - | 69 | - | - | 100 | 1,77 |
| УС 185.3 | 5 | 1850 | 845 | - | 69 | - | - | 100 | 2,12 |
| УС 110.4 | 6 | 1100 | 470 | - | 69 | 306 | - | 100 | 1,24 |
| УС 130.4 | 6 | 1300 | 568 | - | 69 | 406 | - | 95 | 1,47 |
| УС 180.4 | 6 | 1800 | 818 | - | 69 | 606 | - | 95 | 2,06 |
| УС 250.4 | 6 | 2500 | 1163 | - | 66 | 806 | - | 85 | 2,89 |
| УС 235.5 | 7 | 2350 | 1088 | - | 69 | 806 | - | 85 | 2,71 |
| УС 175.6 | 8 | 1750 | 793 | - | 66 | 306 | 350 | 95 | 2,00 |
| УС 205.7 | 9 | 2050 | 945 | - | 66 | 406 | 350 | 100 | 2,35 |
| УС 256.7 | 9 | 2650 | 1218 | - | 66 | 606 | 350 | 140 | 3,03 |

ИНВ.N ПОДЛ. | ПОДПИСЬ И ДАТА | ВЗАМ.ИНВ.N

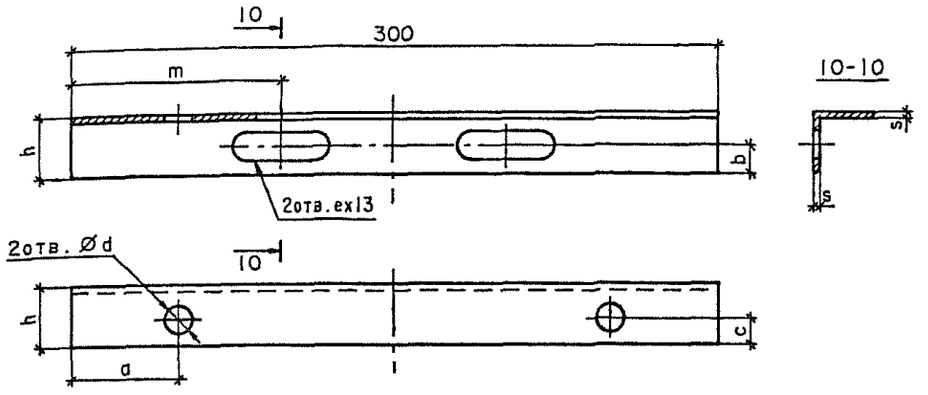


РИС.10

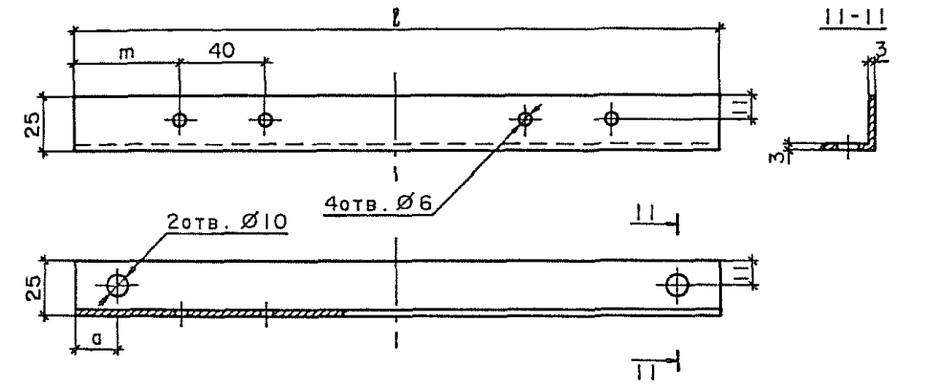


РИС.11

ТАБЛИЦА 2

| МАРКА | РИС. | РАЗМЕРЫ, мм | | | | | | | | | МАССА, кг |
|---|---|---|---|---|---|---|---|---|---|---|---|
| | | ℓ | m | a | b | c | d | e | h | s | |
| УУ28.3 | 10 | — | 98 | 50 | 13 | 12 | 13 | 45 | 28 | 3 | 0,32 |
| УУ50.5 | 10 | — | 98 | 50 | 23 | 20 | 18 | 45 | 50 | 5 | 0,54 |
| УУ70.6 | 10 | — | 75 | 50 | 32 | 30 | 22 | 75 | 70 | 6 | 0,88 |
| УСН30 | 10 | — | 83 | 20 | 11 | 11 | 10 | 75 | 25 | 3 | 0,23 |
| УСВ30 | 11 | 300 | 50 | 20 | — | — | — | — | — | — | 0,35 |
| УСВ75 | 11 | 750 | 55 | 245 | — | — | — | — | — | — | 0,88 |



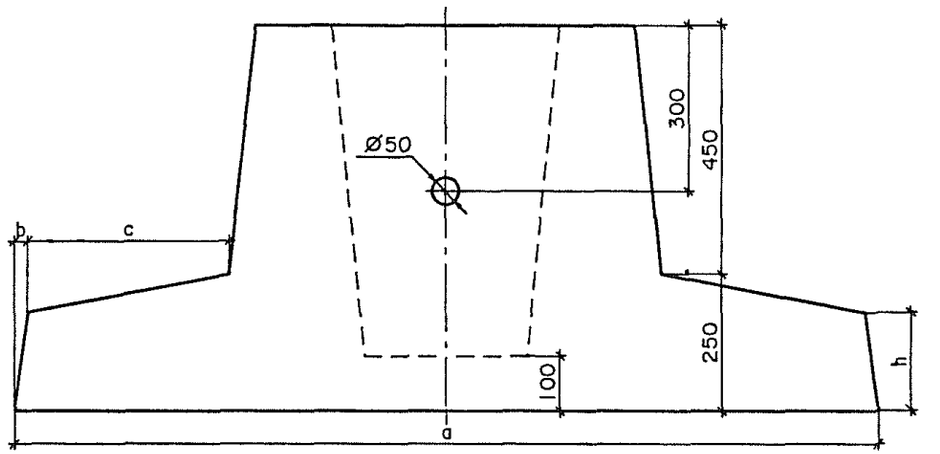


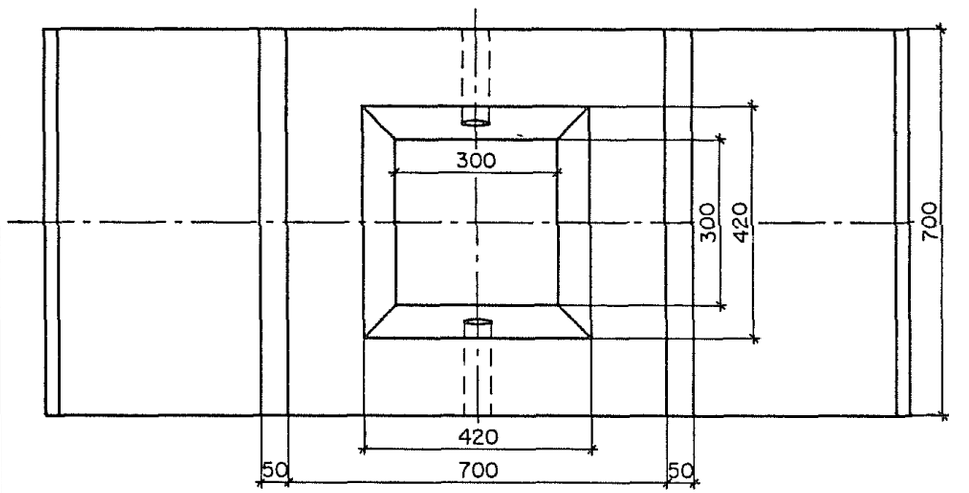


| МАРКА ФУНДАМЕНТА | РАЗМЕРЫ, мм | | | | РАСХОД МАТЕРИАЛОВ | | МАССА, т |
|---|---|---|---|---|---|---|---|
| | a | b | c | h | БЕТОН, м³ | СТАЛЬ, кг | |
| Ф1 | 1100 | 30 | 120 | 230 | 0,35 | 6,70 | 0,85 |
| Ф2 | 1750 | 25 | 450 | 180 | 0,44 | 7,31 | 1,06 |
| Ф3 | 2750 | 15 | 960 | 100 | 0,54 | 10,56 | 1,31 |

ВЗАИМ.ИНВ.N

ПОДПИСЬ И ДАТА

ИНВ.N ПОДЛ.

| | | | |
|---|---|---|---|
| Н КОНТР. | ГРИГОРЬЕВ | | 10 12 87 |
| Г И П | ТЕЛЕГИН | | 10 12 87 |
| НАЧ.ОТД. | ВАРШАВСКИЙ | | 10 12 87 |
| СТ.ИНЖ. | ПОТАПОВ | | 09 12 87 |
| СТ.ИНЖ. | ЛЬВОВА | | 08 12 87 |

3.503.9 - 80.1 - 13НИ

ФУНДАМЕНТЫ. НОМЕНКЛАТУРА.

| СТАДИЯ | ЛИСТ | ЛИСТОВ |
|---|---|---|
| Р | | 1 |

СОЮЗДОРПРОЕКТ

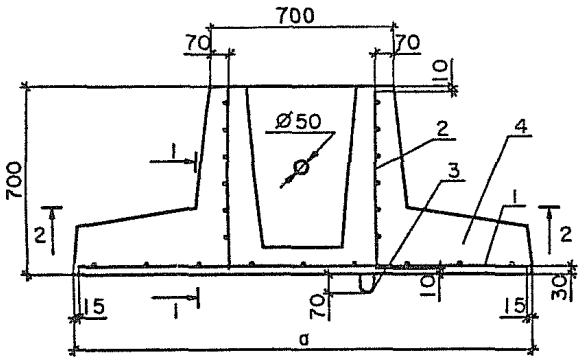


1 - 1

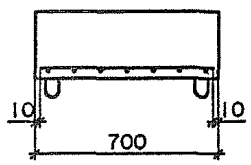


2 - 2

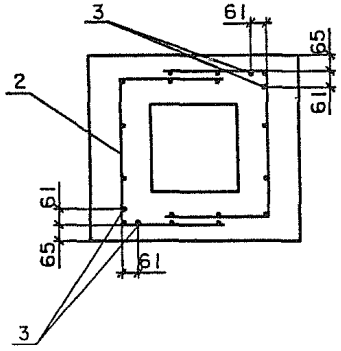


| МАРКА ФУНДА-МЕНТА | ПОЗ. | НАИМЕНОВАНИЕ | КОЛ. | ОБОЗНАЧЕНИЕ ДОКУМЕНТА |
|---|---|---|---|---|
| Ф1 | 1 | СЕТКА С1 | 1 | 3.503.9-80.1-15 |
| | 2 | СЕТКА С4 | 2 | -15 |
| | 3 | ПЕТЛЯ ПФ1 | 2 | -16 |
| | 4 | БЕТОН В15, м³ | 0,35 | |
| Ф2 | 1 | СЕТКА С2 | 1 | -15 |
| | 2 | СЕТКА С4 | 2 | -15 |
| | 3 | ПЕТЛЯ ПФ1 | 2 | -16 |
| | 4 | БЕТОН В15, м³ | 0,44 | |
| Ф3 | 1 | СЕТКА С3 | 1 | -15 |
| | 2 | СЕТКА С4 | 2 | -15 |
| | 3 | ПЕТЛЯ ПФ1 | 2 | -16 |
| | 4 | БЕТОН В15, м³ | 0,54 | |

ВЕДОМОСТЬ РАСХОДА СТАЛИ, кг

| МАРКА ФУНДАМЕНТА | ИЗДЕЛИЯ АРМАТУРНЫЕ | | | | | | ВСЕГО |
|---|---|---|---|---|---|---|---|
| | АРМАТУРА КЛАССА | | | | | | |
| | А - I | | А - III | | Вр - I | | |
| | ГОСТ 5781-82 | | ГОСТ 5781-82 | | ГОСТ 6727-80 | | |
| | Ø 14 | ИТОГО | Ø 6 | ИТОГО | Ø 4 | ИТОГО | |
| Ф1 | 3,22 | 3,22 | — | — | 3,48 | 3,48 | 6,70 |
| Ф2 | 3,22 | 3,22 | — | — | 4,09 | 4,09 | 7,31 |
| Ф3 | 3,22 | 3,22 | 4,22 | 4,22 | 3,12 | 3,12 | 10,56 |

ЗНАЧЕНИЕ "α" – СМ. 3.503.9-80.1-13НИ.

| | | | |
|---|---|---|---|
| Н.КОНТР. | ГРИГОРЬЕВ | | 10.12.87 |
| Г И П | ТЕЛЕГИН | | 10.12.87 |
| НАЧ.ОТД. | ВАРШАВСКИЙ | | 10.12.87 |
| СТ.ИНЖ. | ПОТАПОВ | | 09.12.87 |
| СТ.ИНЖ. | ЛЬВОВА | | 09.12.87 |

3.503.9 - 80.1 - 14

ФУНДАМЕНТ Ф1 - Ф3.
СБОРОЧНЫЙ ЧЕРТЕЖ.
ВЕДОМОСТЬ РАСХОДА СТАЛИ.

| СТАДИЯ | ЛИСТ | ЛИСТОВ |
|---|---|---|
| Р | | 1 |

СОЮЗДОРПРОЕКТ

ВЗАМ.ИНВ.N | ПОДПИСЬ И ДАТА | ИНВ.N ПОДЛ.

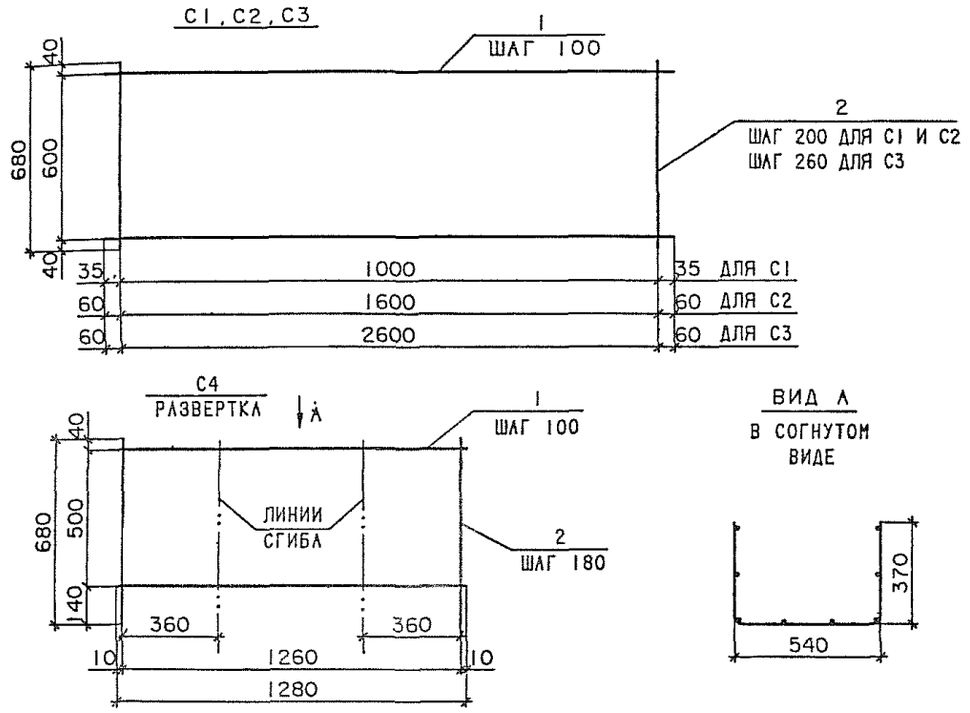


| МАРКА СЕТКИ | ПОЗ. | НАИМЕНОВАНИЕ | МАССА ЕД., кг | КОЛ. | МАССА СЕТКИ, кг |
|---|---|---|---|---|---|
| С1 | 1 | Ø 4Вр-I, ℓ=1070 | 0,10 | 7 | 1,06 |
| | 2 | Ø 4Вр-I, ℓ=680 | 0,06 | 6 | |
| С2 | 1 | Ø 4Вр-I, ℓ=1720 | 0,16 | 7 | 1,67 |
| | 2 | Ø 4Вр-I, ℓ=680 | 0,06 | 9 | |
| С3 | 1 | Ø 6А-III, ℓ=2720 | 0,60 | 7 | 4,92 |
| | 2 | Ø 4Вр-I, ℓ=680 | 0,06 | 11 | |
| С4 | 1 | Ø 4Вр-I, ℓ=1280 | 0,12 | 6 | 1,21 |
| | 2 | Ø 4Вр-I, ℓ=680 | 0,06 | 8 | |

СОЕДИНЕНИЕ АРМАТУРНЫХ СТЕРЖНЕЙ МЕЖДУ СОБОЙ ПРИНЯТО СВАРНОЕ ТИПА К1-Кт ПО ГОСТ 14098-85.

| | | | |
|---|---|---|---|
| | | 3.503.9 - 80.1 - 15 | |
| Н.КОНТР. | ГРИГОРЬЕВ | | 10.12.87 |
| Г И П | ТЕЛЕГИН | | 10.12.87 |
| НАЧ.ОТД. | ВАРШАВСКИЙ | | 10.12.87 |
| СТ.ИНЖ | ПОТАПОВ | | 09.12.87 |
| СТ.ИНЖ | ЛЬВОВА | | 08.12.87 |
| СЕТКА С1 - С4 | | СТАДИЯ: Р; ЛИСТ: ; ЛИСТОВ: 1 | |
| | | СОЮЗДОРПРОЕКТ | |

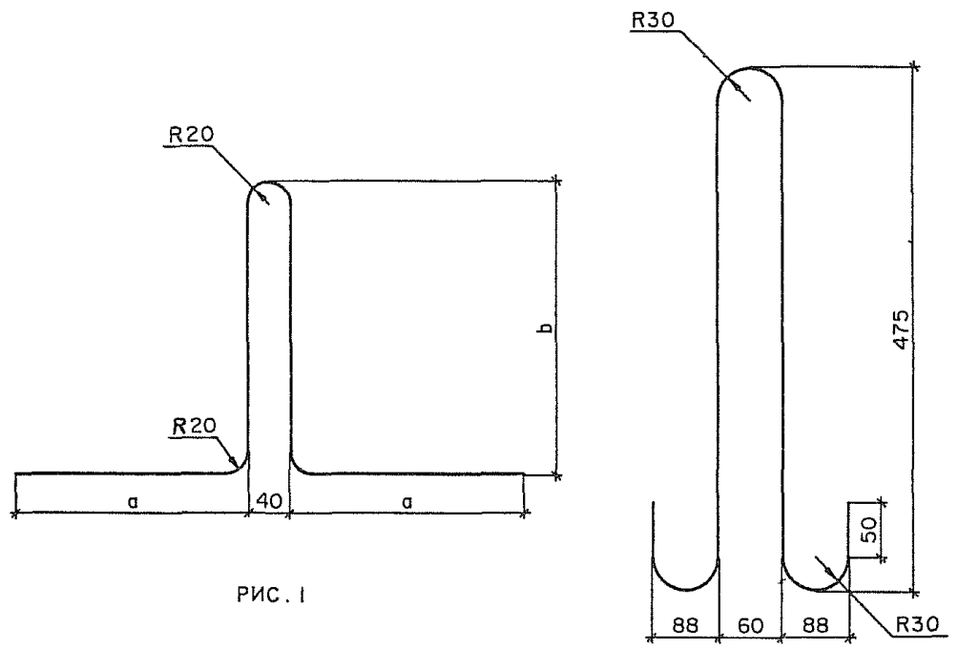


РИС. 1

РИС. 2

| МАРКА ПЕТЛИ | РИС. | АРМАТУРА | ДЛИНА РАЗВЕРТКИ, мм | РАЗМЕРЫ, мм | | МАССА, кг |
|---|---|---|---|---|---|---|
| | | | | a | b | |
| ПС1 | 1 | Ø8А-I | 850 | 261 | 145 | 0,34 |
| ПС2 | 1 | Ø8А-I | 850 | 221 | 185 | 0,34 |
| ПС3 | 1 | Ø10А-I | 1000 | 256 | 225 | 0,62 |
| ПС4 | 1 | Ø10А-I | 1000 | 216 | 265 | 0,62 |
| ПФ1 | 2 | Ø14А-I | 1225 | 88 | 375 | 1,61 |

ВЗАИМ.ИНВ.N

ПОДПИСЬ И ДАТА

ИНВ.N ПОДЛ.

| | | | |
|---|---|---|---|
| | | 3.503.9 - 80.1 - 16 | |
| Н.КОНТР. | ГРИГОРЬЕВ | | 10.12.87 |
| Г И П | ТЕЛЕГИН | | 10.12.87 |
| НАЧ.ОТД. | ВАРШАВСКИЙ | | 10.12.87 |
| СТ.ИНЖ. | ПОТАПОВ | | 09.12.87 |
| СТ.ИНЖ. | ЛЬВОВА | | 08.12.87 |
| СТРОПОВОЧНАЯ ПЕТЛЯ ПС1 - ПС4, ПФ1. | | СТАДИЯ: Р; ЛИСТ: ; ЛИСТОВ: 1 | |
| | | СОЮЗДОРПРОЕКТ | |

| N по порядку | Форма знаков и их сочетание | Типоразмер знаков | Обозначение формы и размеров знаков по ГОСТ 10807-78 | Марка стойки для ветровых районов | | | | | | | | | | | | | | | | | | | | | | | | | | |
|---|---|---|---|---|---|---|---|---|---|---|---|---|---|---|---|---|---|---|---|---|---|---|---|---|---|---|---|---|---|---|
| | | | | Металлические стойки СКМ | | | | | Железобетонные стойки СКЖ | | | | | Асбестоцементные стойки СКА | | | | | Стойки из деревянного кругляка СКД | | | | | Стойки из деревянного бруса СКД | | | | |
| | | | | Ia | I | II | III | IV | Ia | I | II | III | IV | Ia | I | II | III | IV | Ia | I | II | III | IV | Ia | I | II | III | IV |
| 1 | 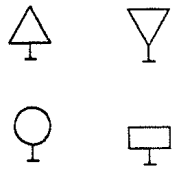 | I | А-700, D-600 | 1.30 | 1.30 | 1.30 | 1.30 | 1.30 | 1.30 | 1.30 | 1.30 | 1.30 | 1.30 | 1.30 | 1.30 | 1.30 | 1.30 | 1.30 | 1.35 | 1.35 | 1.35 | 1.35 | 1.35 | 6.35 | 6.35 | 6.35 | 6.35 | 6.35 |
| | | | | 1.35 | 1.35 | 1.35 | 1.35 | 1.35 | | | | | | | | | | | | | | | | | | | | | | |
| | | II | А-900, D-700, 350X1050 | 1.30 | 1.30 | 1.30 | 1.30 | 2.30 | 1.30 | 1.30 | 1.30 | 1.30 | 1.30 | 1.30 | 1.30 | 1.30 | 1.30 | 1.30 | 1.35 | 1.35 | 1.35 | 1.35 | 2.35 | 6.35 | 6.35 | 6.35 | 6.35 | 6.35 |
| | | | | 1.35 | 1.35 | 1.35 | 1.35 | 2.35 | | | | | | | | | | | | | | | | | | | | | | |
| | | III | А-1200, D=900, 450X1350 | 1.30 | 1.30 | 2.30 | 2.30 | 2.30 | 1.30 | 1.30 | 1.30 | 1.30 | 2.30 | 1.30 | 1.30 | 1.30 | 1.30 | 2.30 | 1.35 | 1.35 | 2.35 | 2.35 | 2.35 | 6.35 | 6.35 | 6.35 | 7.35 | 7.35 |
| | | | | 1.35 | 1.35 | 2.35 | 2.35 | 2.35 | | | | | | | | | | | | | | | | | | | | | | |
| | | IV | А-1500, D-1200 | 2.30 | 2.30 | 3.30 | 3.30 | 3.30 | 1.30 | 1.30 | 2.30 | 2.30 | 2.30 | 1.30 | 1.30 | 2.30 | 2.30 | 2.30 | 2.40 | 2.40 | 2.40 | 2.40 | 2.40 | 6.35 | 7.40 | 7.40 | 8.40 | 8.40 |
| | | | | 2.40 | 2.40 | 3.40 | 3.40 | 3.40 | | | | | | | | | | | | | | | | | | | | | | |
| 2 |  | I | В-700 | 1.30 | 1.30 | 1.30 | 1.30 | 2.30 | 1.30 | 1.30 | 1.30 | 1.30 | 1.30 | 1.30 | 1.30 | 1.30 | 1.30 | 1.30 | 1.35 | 1.35 | 1.35 | 1.35 | 2.35 | 6.35 | 6.35 | 6.35 | 6.35 | 7.35 |
| | | | | 1.35 | 1.35 | 1.35 | 1.35 | 2.35 | | | | | | | | | | | | | | | | | | | | | | |
| | | II | В-900 | 1.30 | 1.30 | 2.30 | 2.30 | 3.30 | 1.30 | 1.30 | 1.30 | 1.30 | 2.30 | 1.30 | 1.30 | 1.30 | 1.30 | 2.30 | 1.35 | 1.35 | 2.35 | 2.35 | 2.35 | 6.35 | 6.35 | 7.35 | 7.35 | 7.35 |
| | | | | 1.35 | 1.35 | 2.35 | 2.35 | 3.35 | | | | | | | | | | | | | | | | | | | | | | |
| 3 | 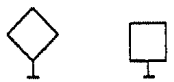 | I | 600X600 | 1.30 | 1.30 | 1.30 | 1.30 | 2.30 | 1.30 | 1.30 | 1.30 | 1.30 | 1.30 | 1.30 | 1.30 | 1.30 | 1.30 | 1.30 | 1.35 | 1.35 | 1.35 | 1.35 | 2.35 | 6.35 | 6.35 | 6.35 | 6.35 | 6.35 |
| | | | | 1.35 | 1.35 | 1.35 | 1.35 | 2.35 | | | | | | | | | | | | | | | | | | | | | | |
| | | II | 700X700 | 1.30 | 1.30 | 1.30 | 2.30 | 2.30 | 1.30 | 1.30 | 1.30 | 1.30 | 1.30 | 1.30 | 1.30 | 1.30 | 1.30 | 1.30 | 1.35 | 1.35 | 1.35 | 2.35 | 2.35 | 6.35 | 6.35 | 6.35 | 6.35 | 7.35 |
| | | | | 1.35 | 1.35 | 1.35 | 2.35 | 2.35 | | | | | | | | | | | | | | | | | | | | | | |
| | | III | 900X900 | 1.30 | 2.30 | 2.30 | 3.30 | 3.30 | 1.30 | 1.30 | 1.30 | 2.30 | 2.30 | 1.30 | 1.30 | 1.30 | 2.30 | 2.30 | 1.35 | 2.35 | 2.35 | 2.35 | 2.35 | 6.35 | 6.35 | 7.40 | 7.40 | 7.40 |
| | | | | 1.35 | 2.40 | 2.40 | 3.40 | 3.40 | | | | | | | | | | | | | | | | | | | | | | |
| 4 |  | I | 600X300 | 1.25 | 1.25 | 1.25 | 1.25 | 1.25 | 1.25 | 1.25 | 1.25 | 1.25 | 1.25 | 1.25 | 1.25 | 1.25 | 1.25 | 1.25 | 1.30 | 1.30 | 1.30 | 1.30 | 1.30 | 6.30 | 6.30 | 6.30 | 6.30 | 6.30 |
| | | | | 1.30 | 1.30 | 1.30 | 1.30 | 1.30 | | | | | | | | | | | | | | | | | | | | | | |
| | | II | 700X350 | 1.25 | 1.25 | 1.25 | 1.25 | 1.25 | 1.25 | 1.25 | 1.25 | 1.25 | 1.25 | 1.25 | 1.25 | 1.25 | 1.25 | 1.25 | 1.30 | 1.30 | 1.30 | 1.30 | 1.30 | 6.30 | 6.30 | 6.30 | 6.30 | 6.30 |
| | | | | 1.30 | 1.30 | 1.30 | 1.30 | 1.30 | | | | | | | | | | | | | | | | | | | | | | |
| | | III | 900X450 | 1.25 | 1.25 | 1.25 | 1.25 | 1.25 | 1.25 | 1.25 | 1.25 | 1.25 | 1.25 | 1.25 | 1.25 | 1.25 | 1.25 | 1.25 | 1.30 | 1.30 | 1.30 | 1.30 | 2.30 | 6.30 | 6.30 | 6.30 | 6.30 | 6.30 |
| | | | | 1.30 | 1.30 | 1.30 | 1.30 | 1.30 | | | | | | | | | | | | | | | | | | | | | | |
| 5 | 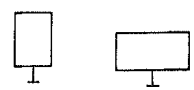 | I | 900X600 | 1.30 | 1.30 | 1.30 | 2.30 | 2.30 | 1.30 | 1.30 | 1.30 | 1.30 | 1.30 | 1.30 | 1.30 | 1.30 | 1.30 | 1.30 | 1.35 | 1.35 | 1.35 | 2.35 | 2.35 | 6.35 | 6.35 | 6.35 | 7.40 | 7.40 |
| | | | | 1.35 | 1.35 | 1.35 | 2.35 | 2.35 | | | | | | | | | | | | | | | | | | | | | | |
| | | II | 1050X700 700X1400 | 1.30 | 2.30 | 2.30 | 3.30 | 3.30 | 1.30 | 1.30 | 1.30 | 2.30 | 2.30 | 1.30 | 1.30 | 1.30 | 2.30 | 2.30 | 1.35 | 2.35 | 2.35 | 2.35 | 3.40 | 6.35 | 7.40 | 7.40 | 7.40 | 8.40 |
| | | | | 1.35 | 2.40 | 2.40 | 3.40 | 3.40 | | | | | | | | | | | | | | | | | | | | | | |
| | | III | 1350X900 900X1800 | 2.35 | 3.35 | 3.35 | 4.35 | 4.35 | 1.35 | 2.35 | 2.35 | 3.35 | 3.35 | 1.35 | 2.35 | 2.35 | 2.35 | 2.35 | 2.40 | 2.40 | 3.40 | 3.40 | 3.40 | 7.40 | 7.40 | 8.40 | 8.40 | 8.40 |
| | | | | 2.40 | 3.40 | 3.40 | 4.45 | 4.45 | | | | | | | | | | | | | | | | | | | | | | |

1. Для металлических стоек в числителе указаны марки стоек, устанавливаемых на фундаментах, в знаменателе - без фундаментов.
2. Здесь и далее знаки дополнительной информации (таблички) обозначены штриховой линией.
3. Полное обозначение марки стойки состоит из буквенного обозначения типа стойки, указанного в подзаголовке граф, и цифрового обозначения геометрических размеров стойки, указанного в таблице (например - СКМ1.30).

| | | | |
|---|---|---|---|
| Н.контр. | Григорьев | | 10.12.87 |
| Г И П | Телегин | | 10.12.87 |
| Нач.отд. | Варшавский | | 10.12.87 |
| Ст.инж. | Потапов | | 09.12.87 |
| Инженер | Богатырев | | 08.12.87 |

3.503.9-80.1-17

Таблица подбора стоек для знаков (I-IV типоразмеры)

| Стадия | Лист | Листов |
|---|---|---|
| Р | 1 | 7 |

Союздорпроект

Взам. инв. N | Подпись и дата | Инв. N подл.

ПРОДОЛЖЕНИЕ

| N по порядку | Форма знаков и их сочетание | Типоразмер знаков | Обозначение формы и размеров знаков по ГОСТ 10807-78 | Марка стойки для ветровых районов | | | | | | | | | | | | | | | | | | | | | | | | | | |
|---|---|---|---|---|---|---|---|---|---|---|---|---|---|---|---|---|---|---|---|---|---|---|---|---|---|---|---|---|---|---|
| | | | | Металлические стойки СКМ | | | | | Железобетонные стойки СКЖ | | | | | Асбестоцементные стойки СКА | | | | | Стойки из деревянного круглака СКД | | | | | Стойки из деревянного бруса СКД | | | | |
| | | | | Ia | I | II | III | IV | Ia | I | II | III | IV | Ia | I | II | III | IV | Ia | I | II | III | IV | Ia | I | II | III | IV |
| 6 | 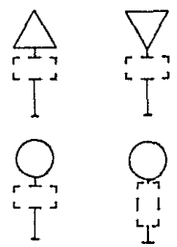 | I | A-700,300X600, D-600,600X300 | 1.30 | 1.30 | 1.30 | 1.30 | 2.30 | 1.30 | 1.30 | 1.30 | 1.30 | 1.30 | 1.30 | 1.30 | 1.30 | 1.30 | 1.30 | 1.35 | 1.35 | 1.35 | 1.35 | 2.35 | 6.35 | 6.35 | 6.35 | 6.35 | 7.35 |
| | | | | 1.35 | 1.35 | 1.35 | 1.35 | 2.35 | | | | | | | | | | | | | | | | | | | | |
| | | II | A-900,350X700, D-700,700X350 | 1.30 | 1.30 | 2.30 | 2.30 | 2.30 | 1.30 | 1.30 | 1.30 | 1.30 | 2.30 | 1.30 | 1.30 | 1.30 | 1.30 | 1.30 | 1.35 | 1.35 | 2.35 | 2.35 | 2.35 | 6.35 | 6.35 | 6.35 | 7.35 | 7.35 |
| | | | | 1.35 | 1.35 | 2.35 | 2.35 | 2.35 | | | | | | | | | | | | | | | | | | | | |
| | | III | A-1200,450X900, D-900,900X450 | 1.30 | 2.30 | 2.30 | 3.30 | 3.30 | 1.30 | 1.30 | 1.30 | 2.30 | 2.30 | 1.30 | 1.30 | 1.30 | 2.30 | 2.30 | 1.35 | 2.35 | 2.35 | 2.35 | 3.40 | 6.35 | 7.40 | 7.40 | 7.40 | 8.40 |
| | | | | 1.35 | 2.40 | 2.40 | 3.40 | 3.40 | | | | | | | | | | | | | | | | | | | | |
| | | IV | A-1500,600X1200, D-1200 | 2.30 | 3.30 | 3.30 | 4.30 | 4.30 | 1.30 | 2.30 | 2.30 | 2.30 | 3.30 | 1.30 | 2.30 | 2.30 | 2.30 | 2.30 | 2.35 | 2.35 | 3.40 | 3.40 | 3.40 | 7.40 | 7.40 | 8.40 | 8.40 | 8.40 |
| | | | | 2.40 | 3.40 | 3.40 | 4.40 | 4.40 | | | | | | | | | | | | | | | | | | | | |
| 7 | 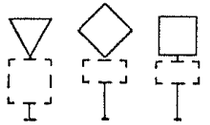 | I | A-700, 600X600,300X600, | 1.30 | 1.30 | 1.30 | 2.30 | 2.30 | 1.30 | 1.30 | 1.30 | 1.30 | 1.30 | 1.30 | 1.30 | 1.30 | 1.30 | 1.30 | 1.35 | 1.35 | 1.35 | 2.35 | 2.35 | 6.35 | 6.35 | 6.35 | 7.35 | 7.35 |
| | | | | 1.35 | 1.35 | 1.35 | 2.35 | 2.35 | | | | | | | | | | | | | | | | | | | | |
| | | II | A-900, 700X700,350X700 | 1.30 | 1.30 | 2.30 | 2.30 | 3.30 | 1.30 | 1.30 | 1.30 | 1.30 | 2.30 | 1.30 | 1.30 | 1.30 | 1.30 | 2.30 | 1.35 | 1.35 | 2.35 | 2.35 | 2.35 | 6.35 | 6.35 | 7.35 | 7.35 | 7.35 |
| | | | | 1.35 | 1.35 | 2.35 | 2.35 | 3.35 | | | | | | | | | | | | | | | | | | | | |
| | | III | A-1200, 900X900,450X900 | 2.30 | 2.30 | 3.30 | 3.30 | 3.30 | 1.30 | 1.30 | 2.30 | 2.30 | 2.30 | 1.30 | 1.30 | 2.30 | 2.30 | 2.30 | 2.35 | 2.35 | 2.35 | 2.35 | 3.40 | 6.35 | 7.40 | 7.40 | 8.40 | 8.40 |
| | | | | 2.40 | 2.40 | 3.40 | 3.40 | 3.40 | | | | | | | | | | | | | | | | | | | | |
| 8 | 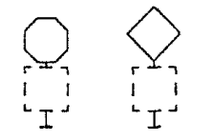 | I | B-700, 600X600 | 1.30 | 1.30 | 2.30 | 2.30 | 3.30 | 1.30 | 1.30 | 1.30 | 1.30 | 2.30 | 1.30 | 1.30 | 1.30 | 1.30 | 2.30 | 1.35 | 1.35 | 2.35 | 2.35 | 2.35 | 6.35 | 6.35 | 6.35 | 7.35 | 7.35 |
| | | | | 1.35 | 1.35 | 2.35 | 2.35 | 3.35 | | | | | | | | | | | | | | | | | | | | |
| | | II | B-900, 700X700 | 1.30 | 2.30 | 2.30 | 3.30 | 3.30 | 1.30 | 1.30 | 2.30 | 2.30 | 2.30 | 1.30 | 1.30 | 2.30 | 2.30 | 2.30 | 1.35 | 2.35 | 2.35 | 2.35 | 3.40 | 6.35 | 7.40 | 7.40 | 7.40 | 8.40 |
| | | | | 1.35 | 2.40 | 2.40 | 3.40 | 3.40 | | | | | | | | | | | | | | | | | | | | |
| | | III | 900X900 | 2.30 | 3.30 | 3.30 | 3.30 | 4.30 | 1.30 | 1.30 | 2.30 | 2.30 | 2.30 | 1.30 | 1.30 | 2.30 | 2.30 | 2.30 | 2.35 | 2.35 | 2.35 | 3.40 | 3.40 | 7.40 | 7.40 | 7.40 | 8.40 | 8.40 |
| | | | | 2.40 | 3.40 | 3.40 | 3.40 | 4.40 | | | | | | | | | | | | | | | | | | | | |
| 9 | 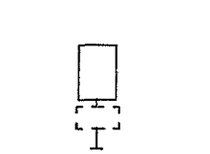 | I | 900X600,300X600 | 1.30 | 1.30 | 2.30 | 2.30 | 3.30 | 1.30 | 1.30 | 1.30 | 1.30 | 2.30 | 1.30 | 1.30 | 1.30 | 1.30 | 2.30 | 1.35 | 1.35 | 2.35 | 2.35 | 2.35 | 6.35 | 6.35 | 6.35 | 7.40 | 7.40 |
| | | | | 1.35 | 1.35 | 2.40 | 2.40 | 3.40 | | | | | | | | | | | | | | | | | | | | |
| | | II | 1050X700,350X700 | 1.30 | 2.30 | 2.30 | 3.30 | 3.30 | 1.30 | 1.30 | 2.30 | 2.30 | 2.30 | 1.30 | 1.30 | 2.30 | 2.30 | 2.30 | 1.35 | 2.35 | 2.35 | 2.35 | 3.40 | 6.35 | 7.40 | 7.40 | 7.40 | 8.40 |
| | | | | 1.35 | 2.40 | 2.40 | 3.40 | 3.40 | | | | | | | | | | | | | | | | | | | | |
| | | III | 1350X900,450X900 | 2.35 | 3.35 | 3.35 | 4.35 | 4.35 | 1.35 | 2.35 | 2.35 | 2.35 | 3.35 | 1.35 | 2.35 | 2.35 | 2.35 | 3.35 | 2.40 | 2.40 | 3.40 | 3.40 | 3.40 | 7.40 | 7.40 | 8.40 | 8.40 | 8.40 |
| | | | | 2.40 | 3.40 | 3.40 | 4.45 | 4.45 | | | | | | | | | | | | | | | | | | | | |



23087 25

| № по порядку | Форма знаков и их сочетание | Типоразмер знаков | Обозначение формы и размеров знаков по ГОСТ 10807-78 | Марка стойки для ветровых районов | | | | | | | | | | | | | | | | | | | | | | | | | | |
|---|---|---|---|---|---|---|---|---|---|---|---|---|---|---|---|---|---|---|---|---|---|---|---|---|---|---|---|---|---|---|
| | | | | Металлические стойки СКМ | | | | | Железобетонные стойки СКЖ | | | | | Асбестоцементные стойки СКА | | | | | Стойки из деревянного кругляка СКД | | | | | Стойки из деревянного бруса СКД | | | | |
| | | | | Ia | I | II | III | IV | Ia | I | II | III | IV | Ia | I | II | III | IV | Ia | I | II | III | IV | Ia | I | II | III | IV |
| 10 |  | II | 350X1050, В-900 | 2.35 | 2.35 | 3.35 | 3.35 | 3.35 | 1.35 | 1.35 | 2.35 | 2.35 | 2.35 | 1.35 | 1.35 | 2.35 | 2.35 | 2.35 | 2.40 | 2.40 | 2.40 | 2.40 | 3.45 | 6.40 | 7.45 | 7.45 | 8.45 | 8.45 |
| | | | | 2.45 | 2.45 | 3.45 | 3.45 | 3.45 | | | | | | | | | | | | | | | | | | | | | |
| | | III | 450X1350, В-1200 | 3.40 | 3.40 | 4.40 | 4.40 | 4.40 | 2.40 | 2.40 | 3.40 | 3.40 | 3.40 | 2.40 | 2.40 | 2.40 | 3.40 | 3.40 | 2.45 | 3.50 | 3.50 | 3.50 | 4.50 | 7.50 | 8.50 | 8.50 | 8.50 | 9.50 |
| | | | | 3.50 | 3.50 | 4.50 | 4.50 | 4.50 | | | | | | | | | | | | | | | | | | | | | |
| 11 | 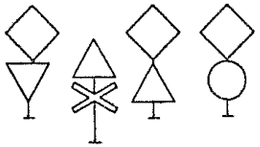 | I | 600X600, Д-600, А-700, 700X1400 | 1.35 | 1.35 | 2.35 | 2.35 | 3.35 | 1.35 | 1.35 | 1.35 | 1.35 | 2.35 | 1.35 | 1.35 | 1.35 | 1.35 | 2.35 | 1.40 | 1.40 | 2.40 | 2.40 | 2.40 | 6.40 | 6.40 | 7.45 | 7.45 | 7.45 |
| | | | | 1.40 | 1.40 | 2.45 | 2.45 | 3.45 | | | | | | | | | | | | | | | | | | | | | |
| | | II | 700X700, Д-700, А-900, 700X1100 | 2.40 | 2.40 | 3.40 | 3.40 | 3.40 | 1.40 | 1.40 | 2.40 | 2.40 | 2.40 | 1.40 | 1.40 | 2.40 | 2.40 | 2.40 | 2.45 | 2.45 | 2.45 | 3.45 | 3.45 | 6.45 | 7.45 | 7.45 | 8.45 | 8.45 |
| | | | | 2.45 | 2.45 | 3.45 | 3.45 | 3.45 | | | | | | | | | | | | | | | | | | | | | |
| | | III | 900X900, Д-900, А-1200, 700X1100 | 3.45 | 3.45 | 4.45 | 4.45 | 4.45 | 2.45 | 2.45 | 2.45 | 3.45 | 3.45 | 2.40 | 2.40 | 2.40 | 3.40 | 3.40 | 2.50 | 3.50 | 3.50 | 3.50 | 4.50 | 7.50 | 8.50 | 8.50 | 8.50 | 9.55 |
| | | | | 3.50 | 3.50 | 4.50 | 4.50 | 4.50 | | | | | | | | | | | | | | | | | | | | | |
| 12 | 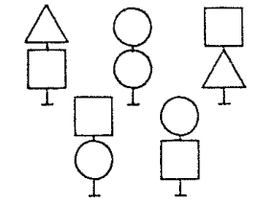 | I | 600X600, А-700, D-600 | 1.35 | 1.35 | 2.35 | 2.35 | 3.35 | 1.35 | 1.35 | 1.35 | 1.35 | 2.35 | 1.35 | 1.35 | 1.35 | 1.35 | 2.35 | 1.40 | 1.40 | 2.40 | 2.40 | 2.40 | 6.40 | 6.40 | 6.40 | 7.45 | 7.45 |
| | | | | 1.40 | 1.40 | 2.40 | 2.40 | 3.40 | | | | | | | | | | | | | | | | | | | | | |
| | | II | 700X700, А-900, D-700 | 2.40 | 2.40 | 3.40 | 3.40 | 3.40 | 1.40 | 1.40 | 2.40 | 2.40 | 2.40 | 1.40 | 1.40 | 1.40 | 2.40 | 2.40 | 1.40 | 2.40 | 2.40 | 2.40 | 3.45 | 6.40 | 7.45 | 7.45 | 7.45 | 8.45 |
| | | | | 2.45 | 2.45 | 3.45 | 3.45 | 3.45 | | | | | | | | | | | | | | | | | | | | | |
| | | III | 900X900, А-1200 D-900 | 3.40 | 3.40 | 4.40 | 4.40 | 4.40 | 2.40 | 2.40 | 2.40 | 3.40 | 3.40 | 1.40 | 2.40 | 2.40 | 2.40 | 3.40 | 2.45 | 3.50 | 3.50 | 3.50 | 3.50 | 7.50 | 7.50 | 8.50 | 8.50 | 8.50 |
| | | | | 3.50 | 3.50 | 4.50 | 4.50 | 4.50 | | | | | | | | | | | | | | | | | | | | | |
| | | IV | D-1200 | 4.45 | 4.45 | 4.45 | 4.45 | 5.45 | 2.45 | 3.45 | 3.45 | 3.45 | 3.45 | — | — | — | — | — | 3.50 | 3.50 | 4.50 | 4.50 | 5.50 | 8.50 | 8.50 | 9.55 | 9.55 | 10.55 |
| | | | | 4.50 | 4.50 | 4.50 | 4.50 | 5.55 | | | | | | | | | | | | | | | | | | | | | |
| 13 | 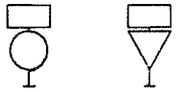 | II | 350X1050, D-700 А-900 | 1.35 | 2.35 | 2.35 | 3.35 | 3.35 | 1.35 | 1.35 | 1.35 | 2.35 | 2.35 | 1.35 | 1.35 | 1.35 | 2.35 | 2.35 | 1.40 | 2.40 | 2.40 | 2.40 | 2.40 | 6.40 | 6.40 | 7.40 | 7.40 | 8.40 |
| | | | | 1.40 | 2.40 | 2.40 | 3.40 | 3.40 | | | | | | | | | | | | | | | | | | | | | |
| | | III | 450X1350, D-900 А-1200 | 2.40 | 3.40 | 3.40 | 4.40 | 4.40 | 1.40 | 2.40 | 2.40 | 2.40 | 3.40 | 1.40 | 2.40 | 2.40 | 2.40 | 3.40 | 2.45 | 2.45 | 3.45 | 3.45 | 3.45 | 7.45 | 7.45 | 8.45 | 8.45 | 8.45 |
| | | | | 2.45 | 3.45 | 3.45 | 4.50 | 4.50 | | | | | | | | | | | | | | | | | | | | | |
| 14 | 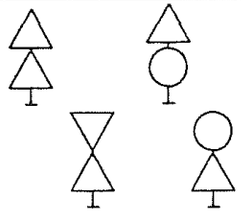 | I | А-700, D-600 | 1.35 | 1.35 | 1.35 | 2.35 | 2.35 | 1.35 | 1.35 | 1.35 | 1.35 | 1.35 | 1.35 | 1.35 | 1.35 | 1.35 | 1.35 | 1.40 | 1.40 | 1.40 | 2.40 | 2.40 | 6.40 | 6.40 | 6.40 | 7.40 | 7.40 |
| | | | | 1.40 | 1.40 | 1.40 | 2.40 | 2.40 | | | | | | | | | | | | | | | | | | | | | |
| | | II | А-900, D-700 | 1.40 | 2.40 | 2.40 | 3.40 | 3.40 | 1.40 | 1.40 | 1.40 | 2.40 | 2.40 | 1.40 | 1.40 | 1.40 | 2.40 | 2.40 | 1.45 | 2.45 | 2.45 | 2.45 | 3.45 | 6.45 | 7.45 | 7.45 | 7.45 | 8.45 |
| | | | | 1.45 | 2.45 | 2.45 | 3.45 | 3.45 | | | | | | | | | | | | | | | | | | | | | |
| | | III | А-1200, D-900 | 2.40 | 3.40 | 3.40 | 4.40 | 4.40 | 1.40 | 2.40 | 2.40 | 2.40 | 3.40 | 1.40 | 2.40 | 2.40 | 2.40 | 2.40 | 2.50 | 2.50 | 3.50 | 3.50 | 3.50 | 7.50 | 7.50 | 8.50 | 8.50 | 8.50 |
| | | | | 2.50 | 3.50 | 3.50 | 4.50 | 4.50 | | | | | | | | | | | | | | | | | | | | | |
| | | IV | А-1500, D-1200 | 3.45 | 4.45 | 4.45 | 4.45 | 4.45 | 2.45 | 2.45 | 3.35 | 3.45 | 3.45 | — | — | — | — | — | 3.50 | 3.50 | 3.50 | 4.50 | 4.50 | 8.50 | 8.50 | 8.50 | 9.55 | 10.55 |
| | | | | 3.50 | 4.55 | 4.55 | 4.55 | 4.55 | | | | | | | | | | | | | | | | | | | | | |
| 15 | 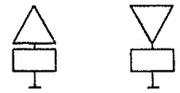 | II | А-900, 350X1050 | 1.35 | 2.35 | 2.35 | 3.35 | 3.35 | 1.35 | 1.35 | 1.35 | 2.35 | 2.35 | 1.35 | 1.35 | 1.35 | 1.35 | 2.35 | 1.40 | 2.40 | 2.40 | 2.40 | 2.40 | 6.40 | 6.40 | 7.40 | 7.40 | 7.40 |
| | | | | 1.40 | 2.40 | 2.40 | 3.40 | 3.40 | | | | | | | | | | | | | | | | | | | | | |
| | | III | А-1200, 450X1350 | 2.35 | 3.35 | 3.35 | 4.35 | 4.35 | 1.35 | 2.35 | 2.35 | 2.35 | 2.35 | 1.35 | 1.35 | 2.35 | 2.35 | 2.35 | 2.45 | 2.45 | 2.45 | 3.45 | 3.45 | 7.45 | 7.45 | 7.45 | 8.45 | 8.45 |
| | | | | 2.45 | 3.45 | 3.45 | 4.45 | 4.45 | | | | | | | | | | | | | | | | | | | | | |
| 16 | 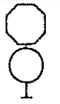 | I | В-700, D-600 | 1.35 | 2.35 | 2.35 | 2.35 | 3.35 | 1.35 | 1.35 | 1.35 | 2.35 | 2.35 | 1.35 | 1.35 | 1.35 | 1.35 | 2.35 | 1.40 | 2.40 | 2.40 | 2.40 | 2.40 | 6.40 | 6.40 | 7.45 | 7.45 | 7.45 |
| | | | | 1.40 | 2.45 | 2.45 | 2.45 | 3.45 | | | | | | | | | | | | | | | | | | | | | |
| | | II | В-900, D-700 | 2.40 | 3.40 | 3.40 | 3.40 | 4.40 | 1.40 | 2.40 | 2.40 | 2.40 | 3.40 | 1.40 | 2.40 | 2.40 | 2.40 | 2.40 | 2.45 | 2.45 | 2.45 | 3.45 | 3.45 | 7.45 | 7.45 | 7.45 | 8.45 | 8.45 |
| | | | | 2.45 | 3.45 | 3.45 | 3.45 | 4.45 | | | | | | | | | | | | | | | | | | | | | |
| 17 |  | I | А-700, 1160X1100 | 2.40 | 2.40 | 2.40 | 3.40 | 3.40 | 1.40 | 1.40 | 2.40 | 2.40 | 2.40 | 1.40 | 1.40 | 1.40 | 2.40 | 2.40 | 1.45 | 2.45 | 2.45 | 2.45 | 3.50 | 6.45 | 7.45 | 7.45 | 7.45 | 8.45 |
| | | | | 2.50 | 2.50 | 2.50 | 3.50 | 3.50 | | | | | | | | | | | | | | | | | | | | | |
| | | II | А-900, 1160X1100 | 2.40 | 2.40 | 3.40 | 3.40 | 3.40 | 1.40 | 2.40 | 2.40 | 2.40 | 2.40 | 1.40 | 1.40 | 2.40 | 2.40 | 2.40 | 2.50 | 2.50 | 2.50 | 3.50 | 3.50 | 6.45 | 7.50 | 7.50 | 8.50 | 8.50 |
| | | | | 2.50 | 2.50 | 3.50 | 3.50 | 3.50 | | | | | | | | | | | | | | | | | | | | | |

Взам. инв. N | Подпись и дата | Инв. N подл.

3.503.9-80.1-17

23087 27

ПРОДОЛЖЕНИЕ

| № по порядку | Форма знаков и их сочетание | Типоразмер знаков | Обозначение формы и размеров знаков по ГОСТ 10807-78 | Марка стойки для ветровых районов | | | | | | | | | | | | | | | | | | | | | | | | | | |
|---|---|---|---|---|---|---|---|---|---|---|---|---|---|---|---|---|---|---|---|---|---|---|---|---|---|---|---|---|---|---|
| | | | | Металлические стойки СКМ | | | | | Железобетонные стойки СКЖ | | | | | Асбестоцементные стойки СКА | | | | | Стойки из деревянного круглака СКД | | | | | Стойки из деревянного бруса СКД | | | | |
| | | | | Ia | I | II | III | IV | Ia | I | II | III | IV | Ia | I | II | III | IV | Ia | I | II | III | IV | Ia | I | II | III | IV |
| 18 | 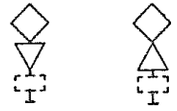 | I | 600X600, А-700, 300X600 | 1.35 | 2.35 | 2.35 | 2.35 | 3.35 | 1.35 | 1.35 | 1.35 | 1.35 | 2.35 | 1.35 | 1.35 | 1.35 | 1.35 | 2.35 | 1.40 | 1.40 | 2.40 | 2.40 | 2.40 | 6.40 | 6.40 | 7.45 | 7.45 | 7.45 |
| | | | | 1.40 | 2.45 | 2.45 | 2.45 | 3.45 | | | | | | | | | | | | | | | | | | | | | |
| | | II | 700X700, А-900, 350X700 | 2.40 | 2.40 | 3.40 | 3.40 | 4.40 | 1.40 | 1.40 | 2.40 | 2.40 | 2.40 | 1.40 | 1.40 | 2.40 | 2.40 | 2.40 | 2.45 | 2.45 | 2.45 | 3.45 | 3.45 | 7.45 | 7.45 | 7.45 | 8.45 | 8.45 |
| | | | | 2.45 | 2.45 | 3.45 | 3.45 | 4.50 | | | | | | | | | | | | | | | | | | | | | |
| | | III | 900X900, А-1200, 450X900 | 3.45 | 3.45 | 4.45 | 4.45 | 4.45 | 2.45 | 2.45 | 3.45 | 3.45 | 3.45 | 2.40 | 2.40 | 2.40 | 3.40 | 3.40 | 2.50 | 3.50 | 3.50 | 4.50 | 4.50 | 7.50 | 8.50 | 8.50 | 9.50 | 9.50 |
| | | | | 3.50 | 3.50 | 4.55 | 4.55 | 4.55 | | | | | | | | | | | | | | | | | | | | | |
| 19 | 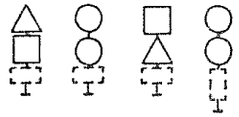 | I | 600X600, А-700, 300X600, Д-600, 600X300 | 1.35 | 2.35 | 2.35 | 2.35 | 3.35 | 1.35 | 1.35 | 1.35 | 1.35 | 2.35 | 1.35 | 1.35 | 1.35 | 1.35 | 2.35 | 1.40 | 1.40 | 2.40 | 2.40 | 2.40 | 6.40 | 6.40 | 7.40 | 7.40 | 7.40 |
| | | | | 1.40 | 2.45 | 2.45 | 2.45 | 3.45 | | | | | | | | | | | | | | | | | | | | | |
| | | II | 700X700, А-900, 350X700, Д-700, 700X350 | 2.40 | 2.40 | 3.40 | 3.40 | 4.40 | 1.40 | 1.40 | 2.40 | 2.40 | 2.40 | 1.40 | 1.40 | 2.40 | 2.40 | 2.40 | 2.40 | 2.40 | 2.40 | 3.45 | 3.45 | 7.45 | 7.45 | 7.45 | 8.45 | 8.45 |
| | | | | 2.45 | 2.45 | 3.45 | 3.45 | 4.45 | | | | | | | | | | | | | | | | | | | | | |
| | | III | 900X900, А-1200, 450X900, Д-900, 900X450 | 3.40 | 3.40 | 4.40 | 4.40 | 4.40 | 2.40 | 2.40 | 2.40 | 3.40 | 3.40 | 1.40 | 2.40 | 2.40 | 3.40 | 3.40 | 2.45 | 3.45 | 3.45 | 3.45 | 4.45 | 7.50 | 8.50 | 8.50 | 8.50 | 9.50 |
| | | | | 3.50 | 3.50 | 4.50 | 4.50 | 4.50 | | | | | | | | | | | | | | | | | | | | | |
| 20 | 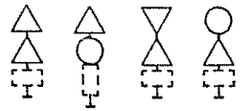 | I | А-700, 300X600, Д-600, 600X300 | 1.35 | 1.35 | 2.35 | 2.35 | 3.35 | 1.35 | 1.35 | 1.35 | 1.35 | 2.35 | 1.35 | 1.35 | 1.35 | 1.35 | 2.35 | 1.40 | 1.40 | 2.40 | 2.40 | 2.40 | 6.40 | 6.40 | 6.40 | 7.40 | 7.40 |
| | | | | 1.40 | 1.40 | 2.40 | 2.40 | 3.40 | | | | | | | | | | | | | | | | | | | | | |
| | | II | А-900, 350X700, Д-700, 700X350 | 2.40 | 2.40 | 3.40 | 3.40 | 3.40 | 1.40 | 1.40 | 2.40 | 2.40 | 2.40 | 1.40 | 1.40 | 2.40 | 2.40 | 2.40 | 2.40 | 2.40 | 2.40 | 2.40 | 3.45 | 6.40 | 7.45 | 7.45 | 8.45 | 8.45 |
| | | | | 2.45 | 2.45 | 3.45 | 3.45 | 3.45 | | | | | | | | | | | | | | | | | | | | | |
| | | III | А-1200, 450X900, Д-900, 900X450 | 2.40 | 3.40 | 3.40 | 4.40 | 4.40 | 1.40 | 2.40 | 2.40 | 3.40 | 3.40 | 1.40 | 2.40 | 2.40 | 2.40 | 3.40 | 2.45 | 2.45 | 3.45 | 3.45 | 3.45 | 7.50 | 7.50 | 8.50 | 8.50 | 8.50 |
| | | | | 2.50 | 3.50 | 3.50 | 4.50 | 4.50 | | | | | | | | | | | | | | | | | | | | | |
| 21 | 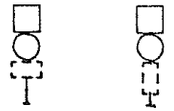 | I | 600X600, Д-600, 300X600, 600X300 | 1.35 | 2.35 | 2.35 | 3.35 | 3.35 | 1.35 | 1.35 | 1.35 | 2.35 | 2.35 | 1.35 | 1.35 | 1.35 | 2.35 | 2.35 | 1.40 | 2.40 | 2.40 | 2.40 | 2.40 | 6.40 | 6.40 | 7.45 | 7.45 | 7.45 |
| | | | | 1.40 | 2.45 | 2.45 | 3.45 | 3.45 | | | | | | | | | | | | | | | | | | | | | |
| | | II | 700X700, Д-700, 350X700, 700X350 | 2.40 | 2.40 | 3.40 | 3.40 | 4.40 | 1.40 | 2.40 | 2.40 | 2.40 | 3.40 | 1.40 | 1.40 | 2.40 | 2.40 | 2.40 | 2.45 | 2.45 | 2.45 | 3.45 | 3.45 | 7.45 | 7.45 | 7.45 | 8.45 | 8.45 |
| | | | | 2.45 | 2.45 | 3.45 | 3.45 | 4.45 | | | | | | | | | | | | | | | | | | | | | |



23087 28

| N ПО ПОРЯДКУ | ФОРМА ЗНАКОВ И ИХ СОЧЕТАНИЕ | ТИПОРАЗМЕР ЗНАКОВ | ОБОЗНАЧЕНИЕ ФОРМЫ И РАЗМЕРОВ ЗНАКОВ ПО ГОСТ 10807-78 | МАРКА СТОЙКИ ДЛЯ ВЕТРОВЫХ РАЙОНОВ | | | | | | | | | | | | | | | | | | | | | | |
|---|---|---|---|---|---|---|---|---|---|---|---|---|---|---|---|---|---|---|---|---|---|---|---|---|---|---|
| | | | | МЕТАЛЛИЧЕСКИЕ СТОЙКИ СКМ | | | | | ЖЕЛЕЗОБЕТОННЫЕ СТОЙКИ СКЖ | | | | | АСБЕСТОЦЕМЕНТНЫЕ СТОЙКИ СКА | | | | | СТОЙКИ ИЗ ДЕРЕВЯННОГО КРУГЛЯКА СКД | | | | | СТОЙКИ ИЗ ДЕРЕВЯННОГО БРУСА СКД | | | | |
| | | | | Ia | I | II | III | IV | Ia | I | II | III | IV | Ia | I | II | III | IV | Ia | I | II | III | IV | Ia | I | II | III | IV |
| 22 | 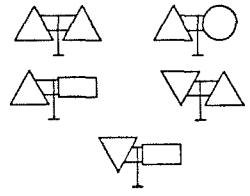 | I | A-700, D-600 | 1.30<br>1.35 | 1.30<br>1.35 | 1.30<br>1.35 | 2.30<br>2.35 | 2.30<br>2.35 | 1.30 | 1.30 | 1.30 | 1.30 | 1.30 | 1.30 | 1.30 | 1.30 | 1.30 | 1.30 | 1.35 | 1.35 | 1.35 | 2.35 | 2.35 | 6.35 | 6.35 | 6.35 | 6.35 | 7.35 |
| | | II | A-900, D-700 | 1.30<br>1.35 | 2.30<br>2.35 | 2.30<br>2.35 | 2.30<br>2.35 | 3.30<br>3.35 | 1.30 | 1.30 | 1.30 | 1.30 | 2.30 | 1.30 | 1.30 | 1.30 | 1.30 | 2.30 | 1.35 | 1.35 | 2.35 | 2.35 | 2.35 | 6.35 | 6.35 | 7.35 | 7.35 | 7.35 |
| | | III | A-1200, D-900, 450X1350 | 2.30<br>2.40 | 2.30<br>2.40 | 3.30<br>3.40 | 3.30<br>3.40 | 4.30<br>4.40 | 1.30 | 1.30 | 2.30 | 2.30 | 2.30 | 1.30 | 1.30 | 2.30 | 2.30 | 2.30 | 2.35 | 2.35 | 2.35 | 3.40 | 3.40 | 6.35 | 7.40 | 7.40 | 8.40 | 8.40 |
| | | IV | A-1500, D-1200 | 3.30<br>3.40 | 3.30<br>3.40 | 4.30<br>4.40 | 4.30<br>4.40 | 4.30<br>4.40 | 2.30 | 2.30 | 2.30 | 3.30 | 3.30 | 2.30 | 2.30 | 2.30 | 2.30 | 3.30 | 2.35 | 3.40 | 3.40 | 3.40 | 3.40 | 7.40 | 8.40 | 8.40 | 8.40 | 9.40 |
| 23 | 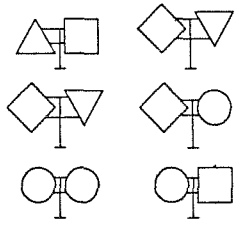 | I | A-700, D-600, 600X600 | 1.30<br>1.35 | 1.30<br>1.35 | 2.30<br>2.35 | 2.30<br>2.35 | 3.30<br>3.35 | 1.30 | 1.30 | 1.30 | 1.30 | 2.30 | 1.30 | 1.30 | 1.30 | 1.30 | 2.30 | 1.35 | 1.35 | 2.35 | 2.35 | 2.35 | 6.35 | 6.35 | 6.35 | 7.35 | 7.35 |
| | | II | A-900, D-700, 700X700 | 1.30<br>1.35 | 2.30<br>2.35 | 2.30<br>2.35 | 3.30<br>3.35 | 3.30<br>3.35 | 1.30 | 1.30 | 1.30 | 2.30 | 2.30 | 1.30 | 1.30 | 1.30 | 2.30 | 2.30 | 1.35 | 2.35 | 2.35 | 2.35 | 3.35 | 6.35 | 6.35 | 7.35 | 7.35 | 8.35 |
| | | III | A-1200, D-900 | 2.30<br>2.40 | 3.30<br>3.40 | 3.30<br>3.40 | 3.30<br>3.40 | 4.30<br>4.40 | 1.30 | 2.30 | 2.30 | 2.30 | 3.30 | 1.30 | 2.30 | 2.30 | 2.30 | 2.30 | 2.35 | 2.35 | 3.40 | 3.40 | 3.40 | 7.40 | 7.40 | 8.40 | 8.40 | 8.40 |
| | | IV | D-1200 | 3.30<br>3.40 | 3.30<br>3.40 | 4.30<br>4.40 | 4.30<br>4.40 | 4.30<br>4.40 | 2.30 | 2.30 | 3.30 | 3.30 | 3.30 | 2.30 | 2.30 | 2.30 | 3.30 | 3.30 | 2.35 | 3.40 | 3.40 | 3.40 | 4.40 | 7.40 | 8.40 | 8.40 | 8.40 | 9.40 |
| 24 | 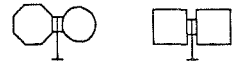 | I | B-700, D-600, 600X600 | 1.30<br>1.35 | 1.30<br>1.35 | 2.30<br>2.35 | 2.30<br>2.35 | 3.30<br>3.35 | 1.30 | 1.30 | 1.30 | 1.30 | 2.30 | 1.30 | 1.30 | 1.30 | 1.30 | 2.30 | 1.35 | 1.35 | 2.35 | 2.35 | 2.35 | 6.35 | 6.35 | 7.35 | 7.35 | 7.35 |
| | | II | B-900, D-700, 700X700 | 2.30<br>2.40 | 2.30<br>2.40 | 3.30<br>3.40 | 3.30<br>3.40 | 3.30<br>3.40 | 1.30 | 1.30 | 2.30 | 2.30 | 2.30 | 1.30 | 1.30 | 2.30 | 2.30 | 2.30 | 2.35 | 2.35 | 2.35 | 2.35 | 3.35 | 6.35 | 7.35 | 7.35 | 7.35 | 8.35 |
| | | III | 900X900 | 2.30<br>2.40 | 3.30<br>3.40 | 3.30<br>3.40 | 4.30<br>4.40 | 4.30<br>4.40 | 1.30 | 2.30 | 2.30 | 3.30 | 3.30 | 1.30 | 2.30 | 2.30 | 2.30 | 3.30 | 2.35 | 2.35 | 3.40 | 3.40 | 3.40 | 7.40 | 7.40 | 8.40 | 8.40 | 8.40 |
| 25 |  | I | 900X600 | 2.30<br>2.40 | 2.30<br>2.40 | 3.30<br>3.40 | 3.30<br>3.40 | 3.30<br>3.40 | 1.30 | 1.30 | 2.30 | 2.30 | 2.30 | 1.30 | 1.30 | 2.30 | 2.30 | 2.30 | 2.35 | 2.35 | 2.35 | 3.40 | 3.40 | 6.35 | 7.40 | 7.40 | 7.40 | 8.40 |
| | | II | 1050X700 | 2.30<br>2.40 | 3.30<br>3.40 | 3.30<br>3.40 | 3.30<br>3.40 | 4.30<br>4.40 | 1.30 | 2.30 | 2.30 | 2.30 | 3.30 | 1.30 | 2.30 | 2.30 | 2.30 | 2.30 | 2.35 | 2.35 | 3.40 | 3.40 | 3.40 | 7.40 | 7.40 | 8.40 | 8.40 | 8.40 |
| | | III | 1350X900 | 3.35<br>3.40 | 4.35<br>4.45 | 4.35<br>4.45 | 4.35<br>4.45 | 4.35<br>4.45 | 2.35 | 2.35 | 3.35 | 3.35 | 3.35 | 2.35 | 2.35 | 3.35 | 3.35 | 3.35 | 3.40 | 3.40 | 3.40 | 4.40 | 4.40 | 8.40 | 8.40 | 8.40 | 9.45 | 9.45 |



ИНВ.N ПОДЛ. | ПОДПИСЬ И ДАТА | ВЗАМ ИНВ.N

| № по порядку | Форма знаков и их сочетание | Типоразмер знаков | Обозначение формы и размеров знаков по ГОСТ 10807-78 | Марка стойки для ветровых районов | | | | | | | | | | | | | | | | | | | | | | | | | | | |
|---|---|---|---|---|---|---|---|---|---|---|---|---|---|---|---|---|---|---|---|---|---|---|---|---|---|---|---|---|---|---|---|
| | | | | Металлические стойки СКМ | | | | | Железобетонные стойки СКЖ | | | | | Асбестоцементные стойки СКА | | | | | Стойки из деревянного круглака СКД | | | | | Стойки из деревянного бруса СКД | | | | | | | | | |
| | | | | Iа | I | II | III | IV | Iа | I | II | III | IV | Iа | I | II | III | IV | Iа | I | II | III | IV | Iа | I | II | III | IV | | | | |
| 26 | 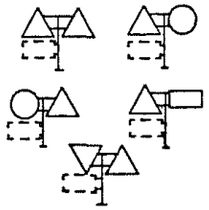 | I | А-700, D-600, 300Х600 | 1.30 | 1.30 | 2.30 | 2.30 | 3.30 | 1.30 | 1.30 | 1.30 | 1.30 | 2.30 | 1.30 | 1.30 | 1.30 | 1.30 | 2.30 | 1.35 | 1.35 | 2.35 | 2.35 | 2.35 | 6.35 | 6.35 | 6.35 | 7.35 | 7.35 | | | | |
| | | | | 1.35 | 1.35 | 2.35 | 2.35 | 3.35 | | | | | | | | | | | | | | | | | | | | | | | | |
| | | II | А-900, D-700, 350Х700 | 1.30 | 2.30 | 2.30 | 3.30 | 3.30 | 1.30 | 1.30 | 1.30 | 2.30 | 2.30 | 1.30 | 1.30 | 1.30 | 2.30 | 2.30 | 1.35 | 2.35 | 2.35 | 2.35 | 3.35 | 6.35 | 7.35 | 7.35 | 7.35 | 8.35 | | | | |
| | | | | 1.35 | 2.35 | 2.35 | 3.35 | 3.35 | | | | | | | | | | | | | | | | | | | | | | | | |
| | | III | А-1200, D-900, 450Х1350, 450Х900 | 2.30 | 3 30 | 3.30 | 4.30 | 4.30 | 1.30 | 2.30 | 2.30 | 2.30 | 3.30 | 1.30 | 2.30 | 2.30 | 2.30 | 2.30 | 2.35 | 2.35 | 3.40 | 3.40 | 3.40 | 7.40 | 7.40 | 8.40 | 8.40 | 8.40 | | | | |
| | | | | 2.40 | 3.40 | 3.40 | 4.40 | 4.40 | | | | | | | | | | | | | | | | | | | | | | | | |
| | | IV | А-1500, D-1200, 600Х1200 | 3.30 | 3.30 | 4.30 | 4.30 | 4.30 | 2.30 | 2.30 | 3.30 | 3.30 | 3.30 | 2.30 | 2.30 | 2.30 | 3.30 | 3.30 | 2.35 | 3.40 | 3.40 | 4.40 | 4.40 | 7.40 | 8.40 | 8.40 | 9.40 | 9.40 | | | | |
| | | | | 3.40 | 3.40 | 4.40 | 4.40 | 4.40 | | | | | | | | | | | | | | | | | | | | | | | | |
| 27 | 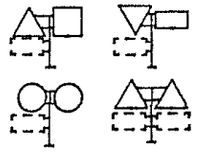 | I | А-700, D-600, 600Х600, 300Х600 | 1.30 | 1.30 | 2.30 | 2.30 | 3.30 | 1.30 | 1.30 | 1.30 | 1.30 | 2.30 | 1.30 | 1.30 | 1.30 | 1.30 | 2.30 | 1.35 | 1.35 | 2.35 | 2.35 | 2.35 | 6.35 | 6.35 | 7.35 | 7.35 | 7.35 | | | | |
| | | | | 1.35 | 1.35 | 2.35 | 2.35 | 3.35 | | | | | | | | | | | | | | | | | | | | | | | | |
| | | II | А-900, D-700, 700Х700, 350Х700 | 2.30 | 2.30 | 3.30 | 3.30 | 3.30 | 1.30 | 1.30 | 2.30 | 2.30 | 2.30 | 1.30 | 1.30 | 1.30 | 2.30 | 2.30 | 1.35 | 2.35 | 2.35 | 2.35 | 3.35 | 6.35 | 7.35 | 7.35 | 7.35 | 8.35 | | | | |
| | | | | 2.35 | 2.35 | 3.35 | 3.35 | 3.35 | | | | | | | | | | | | | | | | | | | | | | | | |
| | | III | А-1200, D-900, 450Х1350, 450Х900 | 2.30 | 3.30 | 3.30 | 4.30 | 4.30 | 1.30 | 2.30 | 2.30 | 3.30 | 3.30 | 1.30 | 2.30 | 2.30 | 2.30 | 3.30 | 2.35 | 2.35 | 3.40 | 3.40 | 3.40 | 7.40 | 7.40 | 8.40 | 8.40 | 8.40 | | | | |
| | | | | 2.40 | 3.40 | 3.40 | 4.40 | 4.40 | | | | | | | | | | | | | | | | | | | | | | | | |
| | | IV | А-1500, D-1200, 600Х1200 | 3.30 | 4.30 | 4.30 | 4.30 | 5.30 | 2.30 | 2.30 | 3.30 | 3.30 | 3.30 | 2.30 | 2.30 | 3.30 | 3.30 | 3.30 | 3.40 | 3.40 | 3.40 | 4.40 | 4.40 | 8.40 | 8.40 | 8.40 | 9.40 | 10.40 | | | | |
| | | | | 3.40 | 4.40 | 4.40 | 4.40 | 5.40 | | | | | | | | | | | | | | | | | | | | | | | | |
| 28 | 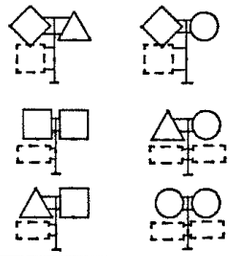 | I | А-700, D-600, 600Х600, 300Х600 | 1.30 | 2.30 | 2.30 | 3.30 | 3.30 | 1.30 | 1.30 | 1.30 | 2.30 | 2.30 | 1.30 | 1.30 | 1.30 | 2.30 | 2.30 | 1.35 | 2.35 | 2.35 | 2.35 | 3.35 | 6.35 | 6.35 | 7.35 | 7.35 | 8.35 | | | | |
| | | | | 1.35 | 2.35 | 2.35 | 3.35 | 3.35 | | | | | | | | | | | | | | | | | | | | | | | | |
| | | II | А-900, D-700, 700Х700, 350Х700 | 2.30 | 2.30 | 3.30 | 3.30 | 4.30 | 1.30 | 1.30 | 2.30 | 2.30 | 2.30 | 1.30 | 1.30 | 2.30 | 2.30 | 2.30 | 2.35 | 2.35 | 2.35 | 3.35 | 3.35 | 6.35 | 7.35 | 7.35 | 8.35 | 8.35 | | | | |
| | | | | 2.35 | 2.35 | 3.35 | 3.35 | 4.40 | | | | | | | | | | | | | | | | | | | | | | | | |
| | | III | А-1200, D-900, 900Х900, 450Х900 | 3.30 | 3.30 | 4.30 | 4.30 | 4.30 | 2.30 | 2.30 | 2.30 | 3.30 | 3.30 | 2.30 | 2.30 | 2.30 | 2.30 | 3.30 | 2.35 | 3.40 | 3.40 | 3.40 | 4.40 | 7.40 | 8.40 | 8.40 | 8.40 | 9.40 | | | | |
| | | | | 3.40 | 3.40 | 4.40 | 4.40 | 4.40 | | | | | | | | | | | | | | | | | | | | | | | | |
| | | IV | А-1500, D-1200, 600Х1200 | 3.30 | 4.30 | 4.30 | 4.30 | 5.30 | 2.30 | 3.30 | 3.30 | 3.30 | 3.30 | 2.30 | 2.30 | 3.30 | 3.30 | 3.30 | 3.40 | 3.40 | 4.40 | 4.40 | 5.40 | 8.40 | 8.40 | 9.40 | 9.40 | 10.40 | | | | |
| | | | | 3.40 | 4.40 | 4.40 | 4.40 | 5.40 | | | | | | | | | | | | | | | | | | | | | | | | |



23087 30

| N по порядку | Форма знаков и их сочетание | Типоразмер знаков | Обозначение формы и размеров знаков по ГОСТ 10807-78 | Марка стойки для ветровых районов | | | | | | | | | | | | | | | | | | | | | | | | | | |
|---|---|---|---|---|---|---|---|---|---|---|---|---|---|---|---|---|---|---|---|---|---|---|---|---|---|---|---|---|---|---|
| | | | | Металлические стойки СКМ | | | | | Железобетонные стойки СКЖ | | | | | Асбестоцементные стойки СКА | | | | | Стойки из деревянного кругляка СКД | | | | | Стойки из деревянного бруса СКД | | | | |
| | | | | Iа | I | II | III | IV | Iа | I | II | III | IV | Iа | I | II | III | IV | Iа | I | II | III | IV | Iа | I | II | III | IV |
| 29 | 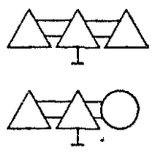 | I | А-700, D-600 | 1.30<br>1.35 | 1.30<br>1.35 | 2.30<br>2.35 | 2.30<br>2.35 | 3.30<br>3.35 | 1.30 | 1.30 | 1.30 | 1.30 | 2.30 | 1.30 | 1.30 | 1.30 | 1.30 | 2.30 | 1.35 | 1.35 | 2.35 | 2.35 | 2.35 | 6.35 | 6.35 | 7.35 | 7.35 | 7.35 |
| | | II | А-900, D-700 | 1.30<br>1.35 | 2.30<br>2.35 | 2.30<br>2.35 | 3.30<br>3.35 | 3.30<br>3.35 | 1.30 | 1.30 | 2.30 | 2.30 | 2.30 | 1.30 | 1.30 | 1.30 | 2.30 | 2.30 | 1.35 | 2.35 | 2.35 | 2.35 | 3.35 | 6.35 | 7.35 | 7.35 | 7.35 | 8.35 |
| | | III | А-1200, D-900 | 2.30<br>2.40 | 3.30<br>3.40 | 3.30<br>3.40 | 4.30<br>4.40 | 4.30<br>4.40 | 1.30 | 2.30 | 2.30 | 3.30 | 3.30 | 1.30 | 2.30 | 2.30 | 2.30 | 3.30 | 2.35 | 2.35 | 3.40 | 3.40 | 3.40 | 7.40 | 7.40 | 8.40 | 8.40 | 9.40 |
| 30 | 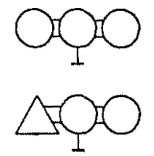 | I | А-700, D-600 | 1.30<br>1.35 | 2.30<br>2.35 | 2.30<br>2.35 | 3.30<br>3.35 | 3.30<br>3.35 | 1.30 | 1.30 | 1.30 | 2.30 | 2.30 | 1.30 | 1.30 | 1.30 | 2.30 | 2.30 | 1.35 | 2.35 | 2.35 | 2.35 | 2.35 | 6.35 | 6.35 | 7.35 | 7.35 | 8.35 |
| | | II | А-900, D-700 | 2.30<br>2.35 | 2.30<br>2.35 | 3.30<br>3.35 | 3.30<br>3.35 | 4.30<br>4.40 | 1.30 | 1.30 | 2.30 | 2.30 | 2.30 | 1.30 | 1.30 | 2.30 | 2.30 | 2.30 | 2.35 | 2.35 | 2.35 | 3.35 | 3.35 | 6.35 | 7.35 | 7.35 | 8.35 | 8.35 |
| | | III | А-1200, D-900 | 3.30<br>3.40 | 3.30<br>3.40 | 4.30<br>4.40 | 4.30<br>4.40 | 4.30<br>4.40 | 2.30 | 2.30 | 2.30 | 3.30 | 3.30 | 2.30 | 2.30 | 2.30 | 2.30 | 3.30 | 2.35 | 3.40 | 3.40 | 3.40 | 4.40 | 7.40 | 8.40 | 8.40 | 8.40 | 9.40 |
| 31 | 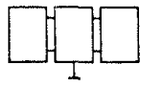 | I | 900X600 | 2.30<br>2.40 | 3.30<br>3.40 | 3.30<br>3.40 | 4.30<br>4.40 | 4.30<br>4.40 | 1.30 | 2.30 | 2.30 | 2.30 | 3.30 | 1.30 | 2.30 | 2.30 | 2.30 | 3.30 | 2.40 | 2.40 | 3.40 | 3.40 | 3.40 | 7.40 | 7.40 | 8.40 | 8.40 | 8.40 |
| | | II | 1050X700 | 3.30<br>3.40 | 3.30<br>3.40 | 4.30<br>4.40 | 4.30<br>4.40 | 4.30<br>4.40 | 2.30 | 2.30 | 2.30 | 3.30 | 3.30 | 2.30 | 2.30 | 2.30 | 3.30 | 3.30 | 2.40 | 3.40 | 3.40 | 3.40 | 4.40 | 7.40 | 8.40 | 8.40 | 8.40 | 9.40 |
| | | III | 1350X900 | 4.35<br>4.40 | 4.35<br>4.40 | 4.35<br>4.40 | 5.35<br>5.45 | 5.35<br>5.45 | 3.35 | 3.35 | 3.35 | 4.35 | 4.35 | 2.35 | 3.35 | 3.35 | — | — | 3.40 | 4.40 | 4.40 | 5.40 | 5.40 | 8.40 | 9.45 | 9.45 | 10.45 | 10.45 |
| 32 |  | I | А-700, D-600, 300X600 | 2.30<br>2.35 | 2.30<br>2.35 | 3.30<br>3.35 | 3.30<br>3.35 | 3.30<br>3.35 | 1.30 | 1.30 | 2.30 | 2.30 | 2.30 | 1.30 | 1.30 | 2.30 | 2.30 | 2.30 | 2.35 | 2.35 | 2.35 | 3.35 | 3.35 | 6.35 | 7.35 | 7.35 | 8.35 | 8.35 |
| | | II | А-900, D-700, 350X700 | 2.30<br>2.35 | 3.30<br>3.35 | 3.30<br>3.35 | 4.30<br>4.40 | 4.30<br>4.40 | 1.30 | 2.30 | 2.30 | 2.30 | 3.30 | 1.30 | 2.30 | 2.30 | 2.30 | 3.30 | 2.35 | 2.35 | 3.35 | 3.35 | 3.35 | 7.35 | 7.35 | 8.35 | 8.35 | 8.35 |
| | | III | А-1200, D-900, 450X900 | 3.30<br>3.40 | 3.30<br>3.40 | 4.30<br>4.40 | 4.30<br>4.40 | 4.30<br>4.40 | 2.30 | 2.30 | 3.30 | 3.30 | 3.30 | 2.30 | 2.30 | 2.30 | 3.30 | 3.30 | 2.35 | 3.40 | 3.40 | 4.40 | 4.40 | 7.40 | 8.40 | 8.40 | 9.40 | 9.40 |
| 33 | 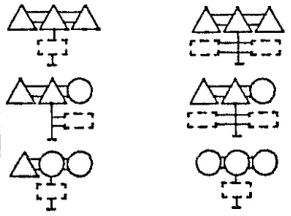 | I | А-700, D-600, 300X600 | 1.30<br>1.35 | 2.30<br>2.35 | 2.30<br>2.35 | 3.30<br>3.35 | 3.30<br>3.35 | 1.30 | 1.30 | 2.30 | 2.30 | 2.30 | 1.30 | 1.30 | 1.30 | 2.30 | 2.30 | 1.35 | 2.35 | 2.35 | 2.35 | 3.35 | 6.35 | 7.35 | 7.35 | 7.35 | 8.35 |
| | | II | А-900, D-700, 350X700 | 2.30<br>2.35 | 2.30<br>2.35 | 3.30<br>3.35 | 3.30<br>3.35 | 4.30<br>4.40 | 1.30 | 2.30 | 2.30 | 2.30 | 3.30 | 1.30 | 1.30 | 2.30 | 2.30 | 2.30 | 2.35 | 2.35 | 2.35 | 3.35 | 3.35 | 7.35 | 7.35 | 7.35 | 8.35 | 8.35 |
| | | III | А-1200, D-900, 450X900 | 3.30<br>3.40 | 3.30<br>3.40 | 4.30<br>4.40 | 4.30<br>4.40 | 4.30<br>4.40 | 2.30 | 2.30 | 3.30 | 3.30 | 3.30 | 2.30 | 2.30 | 2.30 | 3.30 | 3.30 | 2.35 | 3.40 | 3.40 | 3.40 | 4.40 | 7.40 | 8.40 | 8.40 | 9.40 | 9.40 |



ИНВ.N ПОДЛ. | ПОДПИСЬ И ДАТА | ВЗАМ.ИНВ.N

| N по порядку | Форма знаков и их сочетание | Номер знака по ГОСТ 10807-78 | Размеры знаков | Марка стойки для ветровых районов | | | | | | | | | | | | | | | | | | | | | | | | | | |
|---|---|---|---|---|---|---|---|---|---|---|---|---|---|---|---|---|---|---|---|---|---|---|---|---|---|---|---|---|---|---|
| | | | | Металлические стойки СКМ | | | | | Железобетонные стойки СКЖ | | | | | Асбестоцементные стойки СКА | | | | | Стойки из деревянного круглака СКД | | | | | Стойки из деревянного бруса СКД | | | | |
| | | | | Ia | I | II | III | IV | Ia | I | II | III | IV | Ia | I | II | III | IV | Ia | I | II | III | IV | Ia | I | II | III | IV |
| 1 | 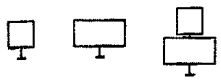 | 5.29.1<br>5.29.2 | 350X350<br>350X700 | 1.30<br>1.35 | 1.30<br>1.35 | 1.30<br>1.35 | 1.30<br>1.35 | 1.30<br>1.35 | 1.30 | 1.30 | 1.30 | 1.30 | 1.30 | 1.30 | 1.30 | 1.30 | 1.30 | 1.30 | 1.35 | 1.35 | 1.35 | 1.35 | 1.35 | 6.35 | 6.35 | 6.35 | 6.35 | 6.35 |
| 2 |  | 5.28 | 200X300 | 1.25<br>1.30 | 1.25<br>1.30 | 1.25<br>1.30 | 1.25<br>1.30 | 1.25<br>1.30 | 1.25 | 1.25 | 1.25 | 1.25 | 1.25 | 1.25 | 1.25 | 1.25 | 1.25 | 1.25 | 1.30 | 1.30 | 1.30 | 1.30 | 1.30 | 6.30 | 6.30 | 6.30 | 6.30 | 6.30 |
| 3 | 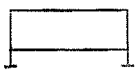 | 1.31.1<br>1.31.2<br>1.31.3 | 500X2250<br>500X3000 | 1.20<br>1.25 | 1.20<br>1.25 | 1.20<br>1.25 | 1.20<br>1.25 | 2.20<br>2.30 | 1.20 | 1.20 | 1.20 | 1.20 | 1.20 | 1.20 | 1.20 | 1.20 | 1.20 | 1.20 | 1.25 | 1.25 | 1.25 | 1.25 | 2.25 | 6.25 | 6.25 | 6.25 | 6.25 | 6.25 |
| 4 |  | 1.3.1<br>5.29.1<br>5.29.2 | 700X1100<br>350X700 | 1.30<br>1.35 | 1.30<br>1.35 | 1.30<br>1.35 | 2.30<br>2.40 | 2.30<br>2.40 | 1.30 | 1.30 | 1.30 | 1.30 | 1.30 | 1.30 | 1.30 | 1.30 | 1.30 | 1.30 | 1.35 | 1.35 | 1.35 | 1.35 | 2.35 | 6.35 | 6.35 | 6.35 | 6.35 | 7.40 |
| 5 |  | 5.20.3 | 1200X1200 | 2.35<br>2.40 | 2.35<br>2.40 | 3.35<br>3.40 | 3.35<br>3.40 | 4.35<br>4.45 | 1.35 | 1.35 | 2.35 | 2.35 | 2.35 | 1.35 | 1.35 | 2.35 | 2.35 | 2.35 | 2.40 | 2.40 | 2.40 | 3.45 | 3.45 | 7.40 | 7.40 | 7.40 | 8.40 | 8.40 |
| 6 |  | 1.3.2 | 1160X1100 | 1.35<br>1.40 | 2.35<br>2.40 | 2.35<br>2.40 | 2.35<br>2.40 | 2.35<br>2.40 | 1.35 | 1.35 | 1.35 | 1.35 | 2.35 | 1.35 | 1.35 | 1.35 | 1.35 | 2.35 | 2.40 | 2.40 | 3.40 | 3.40 | 3.40 | 6.40 | 6.40 | 7.40 | 7.40 | 7.40 |

1. Полное обозначение марки стойки состоит из буквенного обозначения типа стойки, указанного в подзаголовке граф, и цифрового обозначения геометрических размеров стойки, указанного в таблице.

2. Для металлических стоек в числителе указаны марки стоек, устанавливаемых на фундаменте, в знаменателе - без фундаментов.

3. Знаки 1.31.1 – 1.31.3 устанавливаются на двух стойках.

| | | | |
|---|---|---|---|
| Н.контр. | Григорьев | | 10.12.87 |
| Г и П | Телегин | | 10.12.87 |
| Нач.отд. | Варшавский | | 10.12.87 |
| Ст.инж. | Потапов | | 09.12.87 |
| Ст.инж. | Львова | | 08.12.87 |

3.503.9 - 80.1 - 18

Таблица подбора стоек для знаков, имеющих один типоразмер

| Стадия | Лист | Листов |
|---|---|---|
| Р | | 1 |

Союздорпроект

| Номер знака типа УЗДП | Размер знака, мм | Количество стоек | Марка стойки для ветровых районов | | | | | | | | | | Марка уголка | Крепежные изделия для соединения уголков со знаком | |
|---|---|---|---|---|---|---|---|---|---|---|---|---|---|---|---|
| | | | Металлические стойки | | | | | Железобетонные стойки | | | | | | | |
| | | | Iа | I | II | III | IV | Iа | I | II | III | IV | | Болты | Гайки |
| 1 | 1000Х340 | 1 | СКМ1.30 | СКМ1.30 | СКМ1 30 | СКМ1.30 | СКМ1.30 | СКЖ1.30 | СКЖ1.30 | СКЖ1.30 | СКЖ1.30 | СКЖ1.30 | УУ28.3 | М12Х20.58 | М12.5 |
| 2 | 1000Х510 | 1 | СКМ1.30 | СКМ1.30 | СКМ1.30 | СКМ2.30 | СКМ2.30 | СКЖ1.30 | СКЖ1.30 | СКЖ1.30 | СКЖ1.30 | СКЖ1.30 | УУ28.3 | М12Х20.58 | М12 5 |
| 3 | 1000Х680 | 1 | СКМ1.30 | СКМ1.30 | СКМ2.30 | СКМ2.30 | СКМ2.30 | СКЖ1.30 | СКЖ1.30 | СКЖ1.30 | СКЖ1.30 | СКЖ2.30 | УУ28.3 | М12Х20.58 | М12.5 |
| 4 | 1500Х340 | 1 | СКМ1 30 | СКМ1.30 | СКМ1.30 | СКМ2.30 | СКМ2.30 | СКЖ1.30 | СКЖ1.30 | СКЖ1.30 | СКЖ1.30 | СКЖ1.30 | УУ28.3 | М12Х20.58 | М12.5 |
| 5 | 1500Х510 | 1 | СКМ1.30 | СКМ1.30 | СКМ2.30 | СКМ2.30 | СКМ3.30 | СКЖ1.30 | СКЖ1 30 | СКЖ1.30 | СКЖ1..30 | СКЖ2.30 | УУ28.3 | М12Х20.58 | М12.5 |
| 6 | 1500Х680 | 1 | СКМ1.30 | СКМ2.30 | СКМ2.30 | СКМ3.30 | СКМ3.30 | СКЖ1.30 | СКЖ1.30 | СКЖ1.30 | СКЖ2.30 | СКЖ2.30 | УУ28.3 | М12Х20.58 | М12.5 |
| 7 | 2000Х510 | 2 | СКМ1.30 | СКМ1.30 | СКМ1.30 | СКМ2.30 | СКМ2.30 | СКЖ1.30 | СКЖ1.30 | СКЖ1.30 | СКЖ1.30 | СКЖ1.30 | УУ50.5 | М16Х25.58 | М16.5 |
| 8 | 2500Х510 | 2 | СКМ1.30 | СКМ1.30 | СКМ2.30 | СКМ2.30 | СКМ2.30 | СКЖ1.30 | СКЖ1.30 | СКЖ1.30 | СКЖ1.30 | СКЖ2.30 | УУ50.5 | М16Х25.58 | М16.5 |
| 9 | 2000Х680 | 2 | СКМ1.30 | СКМ1.30 | СКМ2.30 | СКМ2.30 | СКМ2.30 | СКЖ1.30 | СКЖ1.30 | СКЖ1.30 | СКЖ1.30 | СКЖ2.30 | УУ50.5 | М16Х25.58 | М16.5 |
| 10 | 2500Х680 | 2 | СКМ1.30 | СКМ2.30 | СКМ2.30 | СКМ2.30 | СКМ3 30 | СКЖ1.30 | СКЖ1.30 | СКЖ1.30 | СКЖ2.30 | СКЖ2 30 | УУ50.5 | М16Х25.58 | М16.5 |
| 11 | 3000Х680 | 2 | СКМ1.30 | СКМ2.30 | СКМ2.30 | СКМ3.30 | СКМ3.30 | СКЖ1.30 | СКЖ1.30 | СКЖ1.30 | СКЖ2.30 | СКЖ2.30 | УУ50.5 | М16Х25.58 | М16.5 |
| 12 | 4000Х680 | 2 | СКМ2.30 | СКМ2.30 | СКМ3.30 | СКМ3.30 | СКМ3.30 | СКЖ1.30 | СКЖ1.30 | СКЖ2.30 | СКЖ2.30 | СКЖ2.30 | УУ50.5 | М16Х25.58 | М16.5 |
| 13 | 1500Х1020 | 1 | СКМ2.35 | СКМ3.35 | СКМ3.35 | СКМ4.35 | СКМ4.35 | СКЖ1.35 | СКЖ2.35 | СКЖ2.35 | СКЖ2.35 | СКЖ3.35 | УУ28.3 | М12Х20.58 | М12.5 |
| 14 | 2000Х1020 | 2 | СКМ2.35 | СКМ2.35 | СКМ2 35 | СКМ3.35 | СКМ3-.35 | СКЖ1.35 | СКЖ1.35 | СКЖ2.35 | СКЖ2.35 | СКЖ2.35 | УУ50.5 | М16Х25.58 | М16.5 |
| 15 | 2000Х1500 | 2 | СКМ2.40 | СКМ3 40 | СКМ3.40 | СКМ4.40 | СКМ4.40 | СКЖ1.40 | СКЖ2.40 | СКЖ2.40 | СКЖ2.40 | СКЖ3.40 | УУ50.5 | М16Х25.58 | М16.5 |
| 16 | 2500Х1020 | 2 | СКМ2.35 | СКМ2.35 | СКМ3.35 | СКМ3.35 | СКМ4.35 | СКЖ1.35 | СКЖ2.35 | СКЖ2.35 | СКЖ2.35 | СКЖ2.35 | УУ70.6 | М20Х30.58 | М20.5 |
| 17 | 2500Х1500 | 2 | СКМ3.40 | СКМ3.40 | СКМ4.40 | СКМ4.40 | СКМ4.40 | СКЖ2.40 | СКЖ2.40 | СКЖ2.40 | СКЖ3.40 | СКЖ3.40 | УУ70.6 | М20Х30.58 | М20.5 |
| 18 | 3000Х1020 | 2 | СКМ2.35 | СКМ3.35 | СКМ3.35 | СКМ4.35 | СКМ4.35 | СКЖ1.35 | СКЖ2.35 | СКЖ2.35 | СКЖ2.35 | СКЖ3.35 | УУ70.6 | М20Х30.58 | М20.5 |
| 19 | 3000Х1500 | 2 | СКМ3.40 | СКМ3.40 | СКМ4.40 | СКМ4.40 | СКМ4.40 | СКЖ2.40 | СКЖ2.40 | СКЖ3.40 | СКЖ3.40 | СКЖ3.40 | УУ70.6 | М20Х30.58 | М20.5 |
| 20 | 3000Х2000 | 2 | СКМ3.40 | СКМ4.40 | СКМ4.40 | СКМ4.40 | СКМ5.40 | СКЖ2.40 | СКЖ3.40 | СКЖ3.40 | СКЖ3.40 | СКЖ3.40 | УУ70.6 | М20Х30.58 | М20.5 |
| 21 | 4000Х1020 | 2 | СКМ3.35 | СКМ3.35 | СКМ4.35 | СКМ4.35 | СКМ4.35 | СКЖ2.35 | СКЖ2.35 | СКЖ2.35 | СКЖ3.35 | СКЖ3.35 | УУ70.6 | М20Х30.58 | М20.5 |
| 22 | 4000Х1500 | .2 | СКМ3.40 | СКМ4.40 | СКМ4.40 | СКМ4.40 | СКМ5.40 | СКЖ2.40 | СКЖ3.40 | СКЖ3.40 | СКЖ3.40 | СКЖ4.40 | УУ70.6 | М20Х30.58 | М20.5 |

1. Болты приняты по ГОСТ 7798-70, гайки- по ГОСТ 5915-70.

2. Металлические стойки приняты на фундаментах.

| | | | |
|---|---|---|---|
| Н контр. | Григорьев | | 10.12.87 |
| Г И П | Телегин | | 10.12.87 |
| Нач.отд. | Варшавский | | 10.12.87 |
| Ст.инж | Потапов | | 09.12.87 |
| Инженер | Богатырев | | 08.12.87 |

3.305.9-80.1-19

Таблица подбора стоек, уголков и крепежных изделий для знаков типа УЗДП.

| Стадия | Лист | Листов |
|---|---|---|
| Р | 1 | 2 |

Союздорпроект

ПРОДОЛЖЕНИЕ

| НОМЕР ЗНАКА ТИПА УЗДП | РАЗМЕР ЗНАКА, ММ | КОЛИЧЕСТВО СТОЕК | МАРКА СТОЙКИ ДЛЯ ВЕТРОВЫХ РАЙОНОВ | | | | | | | | | | МАРКА УГОЛКА | КРЕПЕЖНЫЕ ИЗДЕЛИЯ ДЛЯ СОЕДИНЕНИЯ УГОЛКОВ СО ЗНАКОМ | |
|---|---|---|---|---|---|---|---|---|---|---|---|---|---|---|---|
| | | | МЕТАЛЛИЧЕСКИЕ СТОЙКИ | | | | | ЖЕЛЕЗОБЕТОННЫЕ СТОЙКИ | | | | | | БОЛТЫ | ГАЙКИ |
| | | | Iа | I | II | III | IV | Iа | I | II | III | IV | | | |
| 23 | 4000Х2000 | 2 | СКМ4.40 | СКМ4.40 | СКМ4.40 | СКМ5.40 | СКМ5.40 | СКЖ3.40 | СКЖ3.40 | СКЖ3.40 | СКЖ3.40 | СКЖ4.40 | УУ70.6 | М20Х30.58 | М20.5 |
| 24 | 4000Х2500 | 2 | СКМ4.45 | СКМ5.45 | СКМ5.45 | СКМ6.45 | СКМ6.45 | СКЖ3.45 | СКЖ3.45 | СКЖ4.45 | СКЖ4.45 | СКЖ5.45 | УУ70.6 | М20Х30.58 | М20.5 |
| 25 | 5000Х1020 | 3 | СКМ2.35 | СКМ3.35 | СКМ3.35 | СКМ4.35 | СКМ4.35 | СКЖ1.35 | СКЖ2.35 | СКЖ2.35 | СКЖ3.35 | СКЖ3.35 | УУ70.6 | М20Х30.58 | М20.5 |
| 26 | 5000Х1500 | 3 | СКМ3.40 | СКМ4.40 | СКМ4.40 | СКМ4.40 | СКМ5.40 | СКЖ2.40 | СКЖ2.40 | СКЖ3.40 | СКЖ3.40 | СКЖ3.40 | УУ70.6 | М20Х30.58 | М20.5 |
| 27 | 5000Х2000 | 3 | СКМ3.40 | СКМ4.40 | СКМ4.40 | СКМ4.40 | СКМ5.40 | СКЖ2.40 | СКЖ3.40 | СКЖ3.40 | СКЖ3.40 | СКЖ4.40 | УУ70.6 | М20Х30.58 | М20.5 |
| 28 | 5000Х2500 | 3 | СКМ4.45 | СКМ4.45 | СКМ5.45 | СКМ5.45 | СКМ6.45 | СКЖ3.45 | СКЖ3.45 | СКЖ3.45 | СКЖ4.45 | СКЖ5.45 | УУ70.6 | М20Х30.58 | М20.5 |
| 29 | 6500Х1020 | 3 | СКМ3.35 | СКМ3.35 | СКМ4.35 | СКМ4.35 | СКМ4.35 | СКЖ2.35 | СКЖ2.35 | СКЖ3.35 | СКЖ3.35 | СКЖ3.35 | УУ70.6 | М20Х30.58 | М20.5 |
| 30 | 6500Х1500 | 3 | СКМ4.40 | СКМ4.40 | СКМ4.40 | СКМ5.40 | СКМ5.40 | СКЖ2.40 | СКЖ3.40 | СКЖ3.40 | СКЖ3.40 | СКЖ4.40 | УУ70.6 | М20Х30.58 | М20.5 |
| 31 | 6500Х2000 | 3 | СКМ4.40 | СКМ4.40 | СКМ5.40 | СКМ5.40 | СКМ6.40 | СКЖ3.40 | СКЖ3.40 | СКЖ3.40 | СКЖ4.40 | СКЖ4.40 | УУ70.6 | М20Х30.58 | М20.5 |
| 32 | 6500Х2500 | 3 | СКМ4.45 | СКМ5.45 | СКМ5.45 | СКМ6.45 | СКМ6.45 | СКЖ3.45 | СКЖ3.45 | СКЖ4.45 | СКЖ4.45 | СКЖ5.45 | УУ70.6 | М20Х30.58 | М20.5 |
| 33 | 5000Х3500 | 3 | СКМ5.55 | СКМ6.55 | СКМ6.55 | СКМ6.55 | СКМ7.55 | СКЖ4.55 | СКЖ4.55 | СКЖ5.55 | СКЖ5.55 | СКЖ6.55 | УУ70.6 | М20Х30.58 | М20 5 |
| 34 | 6500Х3500 | 3 | СКМ5.55 | СКМ6.55 | СКМ6.55 | СКМ6.55 | СКМ7.55 | СКЖ4.55 | СКЖ4.55 | СКЖ5.55 | СКЖ5.55 | СКЖ6.55 | УУ70.6 | М20Х30.58 | М20.5 |
| 35 | 6500Х4500 | 3 | СКМ6.65 | СКМ6.65 | СКМ7.65 | СКМ7.65 | СКМ7.65 | СКЖ4.65 | СКЖ5.65 | СКЖ6.65 | СКЖ6.65 | СКЖ6.65 | УУ70.6 | М20Х30.58 | М20.5 |
| 36 | 3500Х680 | 2 | СКМ2.30 | СКМ2.30 | СКМ2.30 | СКМ3.30 | СКМ3.30 | СКЖ1.30 | СКЖ1.30 | СКЖ2 30 | СКЖ2.30 | СКЖ2.30 | УУ50.5 | М16Х25.58 | М16.5 |
| 37 | 4500Х680 | 2 | СКМ2.30 | СКМ2.30 | СКМ3.40 | СКМ3.40 | СКМ4.40 | СКЖ1.30 | СКЖ2.30 | СКЖ2.30 | СКЖ2.30 | СКЖ3.30 | УУ50.5 | М16Х25.58 | М16.5 |
| 38 | 3500Х1020 | 2 | СКМ2.35 | СКМ3.35 | СКМ3.35 | СКМ4.35 | СКМ4.35 | СКЖ2.35 | СКЖ2.35 | СКЖ2.35 | СКЖ3.35 | СКЖ3.35 | УУ70.6 | М20Х30.58 | М20.5 |
| 39 | 3500Х1500 | 2 | СКМ3.40 | СКМ4.40 | СКМ4.40 | СКМ4.40 | СКМ5.40 | СКЖ2.40 | СКЖ3.40 | СКЖ3.40 | СКЖ3.40 | СКЖ3.40 | УУ70.6 | М20Х30.58 | М20.5 |
| 40 | 3500Х2000 | 2 | СКМ4.40 | СКМ4.40 | СКМ4.40 | СКМ5.40 | СКМ5.40 | СКЖ2.40 | СКЖ3.40 | СКЖ3.40 | СКЖ3.40 | СКЖ4.40 | УУ70.6 | М20Х30.58 | М20.5 |
| 41 | 4500Х1020 | 2 | СКМ3.35 | СКМ3.35 | СКМ4.35 | СКМ4.35 | СКМ4.35 | СКЖ2.35 | СКЖ2.35 | СКЖ3.35 | СКЖ3.35 | СКЖ3.35 | УУ70.6 | М20Х30.58 | М20.5 |
| 42 | 4500Х1500 | 2 | СКМ4.40 | СКМ4.40 | СКМ4.40 | СКМ5.40 | СКМ5.40 | СКЖ2.40 | СКЖ3.40 | СКЖ3.40 | СКЖ3.40 | СКЖ4.40 | УУ70.6 | М20Х30.58 | М20.5 |
| 43 | 4500Х2000 | 2 | СКМ4.40 | СКМ4.40 | СКМ5.40 | СКМ5.40 | СКМ6.40 | СКЖ3.40 | СКЖ3.40 | СКЖ3.40 | СКЖ4.40 | СКЖ4.40 | УУ70.6 | М20Х30.58 | М20.5 |
| 44 | 4500Х2500 | 2 | СКМ4.45 | СКМ5.45 | СКМ5.45 | СКМ6.45 | СКМ6.45 | СКЖ3.45 | СКЖ3.45 | СКЖ4.45 | СКЖ4.45 | СКМ5.45 | УУ70.6 | М20Х30.58 | М20.5 |

ИНВ.N ПОДЛ. | ПОДПИСЬ И ДАТА | ВЗАМ.ИНВ.N

ТАБЛИЦА 1

| ФОРМА ЗНАКОВ И ИХ СОЧЕТАНИЕ | ТИПОРАЗМЕР ЗНАКОВ | ОБОЗНАЧЕНИЕ ФОРМЫ И РАЗМЕРОВ ЗНАКОВ ПО ГОСТ 10807-78 | МАРКА УГОЛКА |
|---|---|---|---|
| 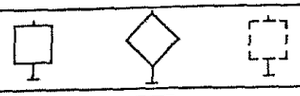 | III | 900 X 900 | УС75.2 |
|  | — | 1200 X 1200 | УС105.2 |
|  | I | 900 X 600 | УС45.2 |
| | II | 1050 X 700 | УС55.2 |
| | III | 1350 X 900 | УС75.2 |
|  | II | 350 X 1050 | УС80.2 |
| | III | 450 X 1350 | УС110.4 |
|  | II | 700 X 1400 | УС115.2 |
| | III | 900 X 1800 | УС155.3 |
|  | IV | 600 X 1200 | УС95.2 |
|  | — | 700 X 1100 | УС75.2 |
|  | II | 500 X 2250 | УУ28.3 |
| | II | 500 X 3000 | УУ28.3 |
| 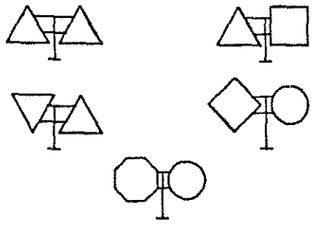 | I | А-700, 600Х600, D-600, В-700 | УС95.2 |
| | II | А-900, 700Х700 D-700, В-900 | УС110.4 |
| | III | А-1200 | УС155.3 |
| | IV | А-1500 | УС180.4 |
|  | I | А-700, D-600 | УС95.2 |
| | II | А-900, D-700 | УС110.4 |
| | III | А-1200, D-900 | УС130.4 |
| | IV | А-1500, D-1200 | УС155.3 |
|  | III | А-1200, 450Х1350 | УС205.7 |
|  | I | 600Х600, А-700 | УС110.4 |
| | II | 700Х700, А-900 | УС115.2 |

ПРОДОЛЖЕНИЕ ТАБЛ. 1

| ФОРМА ЗНАКОВ И ИХ СОЧЕТАНИЕ | ТИПОРАЗМЕР ЗНАКОВ | ОБОЗНАЧЕНИЕ ФОРМЫ И РАЗМЕРОВ ЗНАКОВ ПО ГОСТ 10807-78 | МАРКА УГОЛКА |
|---|---|---|---|
| 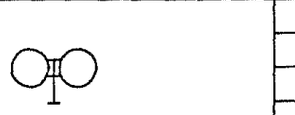 | I | D-600 | УС80.2 |
| | II | D-700 | УС95.2 |
| | III | D-900 | УС110.4 |
| | IV | D-1200 | УС155.3 |
|  | I | 600Х600, D-600 | УС95.2 |
| | II | 700Х700, D-700 | УС110.4 |
| | III | 900Х900 | УС180.4 |
| 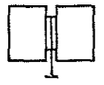 | I | 900Х600 | УС110.4 |
| | II | 1050Х700 | УС130.4 |
| | III | 1350Х900 | УС180.4 |
| 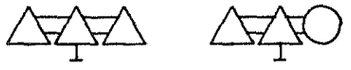 | I | А-700, D-600 | УС185.3 |
| | II | А-900, D-700 | УС205.7 |
| | III | А-1200, D-900 | УС265.7 |
| 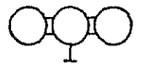 | I | D-600 | УС155.3 |
| | II | D-700 | УС185.3 |
| | III | D-900 | УС205.7 |
| 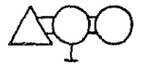 | I | А-700, D-600 | УС155.3 |
| | II | А-900, D-700 | УС185.3 |
| | III | А-1200, D-900 | УС235.5 |
| 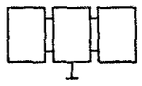 | I | 900Х600 | УС175.6 |
| | II | 1050Х700 | УС205.7 |
| | III | 1350Х900 | УС265.7 |
|  | — | 200Х300 | УСН30 УСВ30 |
|  | — | 465Х1100 | УСН30 УСВ75 |

| | | | |
|---|---|---|---|
| | | | 3.503.9 - 80.1 - 20 |
| Н.КОНТР. | ГРИГОРЬЕВ | | 10.12.87 |
| Г И П | ТЕЛЕГИН | | 10.12.87 |
| НАЧ.ОТД. | ВАРШАВСКИЙ | | 10.12.87 |
| СТ.ИНЖ. | ПЮТАПОВ | | 09.12.87 |
| ИНЖЕНЕР | ПАШКЕВИЧ | | 08.12.87 |

ТАБЛИЦЫ ПОДБОРА УГОЛКОВ.

| СТАДИЯ | ЛИСТ | ЛИСТОВ |
|---|---|---|
| Р | 1 | 2 |

СОЮЗДОРПРОЕКТ

ТАБЛИЦА 2

| ФОРМА ЗНАКОВ И ИХ СОЧЕТАНИЕ | ТИПОРАЗМЕР ЗНАКОВ | ОБОЗНАЧЕНИЕ ФОРМЫ И РАЗМЕРОВ ЗНАКОВ ПО ГОСТ 10807-78 | МАРКА УГОЛКОВ ДЛЯ ТАБ-ЛИЧЕК |
|---|---|---|---|
|  | I | А-700, 300Х600 | УН60.1 |
| | II | А-900, 350Х700 | УН70.1 |
| | III | А-1200, 450Х900 | УН90.2 |
| | IV | А-1500, 600Х1200 | УН140.2 |
| 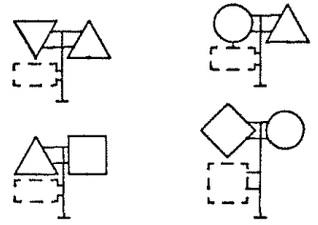 | I | А-700, D-600, 600Х600, 300Х600 | УН60.1 |
| | II | А-900, D-700, 700Х700, 350Х700 | УН70.1 |
| | III | А-1200, D-900, 450Х900 | УН80.1 |
| | IV | А-1500, D-1200, 600Х1200 | УН135.3 |
|  | III | А-1200, 450Х1350, 900Х450 | УН120.1 |
| 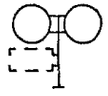 | I | D-600, 300Х600 | УН55.1 |
| | II | D-700, 350Х700 | УН60.1 |
| | III | D-900, 450Х900 | УН70.1 |
| | IV | D-1200, 600Х1200 | УН135.3 |
|  | I | 600Х600, А-700 | УН70.1 |
| | II | 700Х700, А-900 | УН70.1 |
| 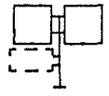 | I | 600Х600, 300Х600 | УН55.1 |
| | II | 700Х700, 350Х700 | УН60.1 |
| | III | 900Х900, 450Х900 | УН75.1 |
| 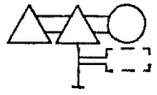 | I | А-700, D-600, 300Х600 | УН110.2 |
| | II | А-900, D-700, 350Х700 | УН120.1 |
| | III | А-1200, D-900, 450Х900 | УН150.1 |
| 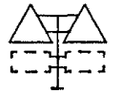 | I | А-700, 300Х600 | УС95.2 |
| | II | А-900, 350Х700 | УС110.4 |
| | III | А-1200, 450Х900 | УС155.3 |
| | IV | А-1500, 600Х1200 | УС250.4 |

ПРОДОЛЖЕНИЕ ТАБЛ. 2

| ФОРМА ЗНАКОВ И ИХ СОЧЕТАНИЕ | ТИПОРАЗМЕР ЗНАКОВ | ОБОЗНАЧЕНИЕ ФОРМЫ И РАЗМЕРОВ ЗНАКОВ ПО ГОСТ 10807-78 | МАРКА УГОЛКОВ ДЛЯ ТАБ-ЛИЧЕК |
|---|---|---|---|
| 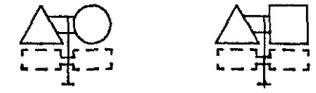 | I | А-700, D-600, 600Х600, 300Х600 | УС95.2 |
| | II | А-900, D-700 700Х700, 350Х700 | УС110.4 |
| | III | А-1200, D-900, 450Х900 | УС130.4 |
| | IV | А-1500, D-1200, 600Х1200 | УС235.5 |
| 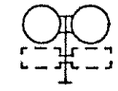 | I | D-600, 300Х600 | УС80.2 |
| | N | D-700, 350Х700 | УС95.2 |
| | III | D-900, 450Х900 | УС110.4 |
| | IV | D-1200, 600Х1200 | УС235.5 |
| 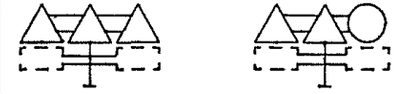 | I | А-700, D-600, 300Х600 | УС185.3 |
| | II | А-900, D-700, 350Х700 | УС205.7 |
| | III | А-1200, D-900, 450Х900 | УС265.7 |
| 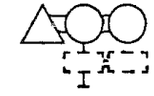 | I | А-700, D-600, 300Х600 | УН90.2 |
| | II | А-900, D-700, 350Х700 | УН120.2 |
| | III | А-1200, D-900, 450Х900 | УН135.3 |
| 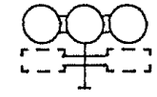 | I | D-600, 300Х600 | УС155.3 |
| | II | D-700, 350Х700 | УС185.3 |
| | III | D-900, 450Х900 | УС205.7 |

ИНВ.N ПОДЛ. | ПОДПИСЬ И ДАТА | ВЗАМ.ИНВ.N

Таблица 1

| Материал стойки | Марка стойки | Марка фундамента | Марка хомута | Крепежные изделия: болты для соединения двух хомутов | Крепежные изделия: болты для соединения хомута с уголком |
|---|---|---|---|---|---|
| Металлическая труба | СКМ1.20, СКМ1.25, СКМ1.30, СКМ1.35, СКМ1.40, СКМ1.45 | Ф1 | Х1 | М10Х25 | М10Х40.58 |
| | СКМ2.20, СКМ2.30, СКМ2.35, СКМ2.40, СКМ2.45, СКМ2.50 | Ф1 | Х1 | М10Х40 | М10Х65.58 |
| | СКМ3.30, СКМ3.35, СКМ3.40, СКМ3.45, СКМ3.50 | Ф1 | Х2 | М10Х25 | М10Х65.58 |
| | СКМ4.30, СКМ4.35, СКМ4.40, СКМ4.45, СКМ4.50, СКМ4.55, СКМ5.30, СКМ5.35, СКМ5.40, СКМ5.45, СКМ5.55 | Ф2 | Х3 | М10Х40 | М10Х80.58 |
| | СКМ6.40, СКМ6.45, СКМ6.55, СКМ6.65 | Ф3 | Х5 | — | М10Х100.58 |
| | СКМ7.55, СКМ7.65 | Ф3 | Х7 | — | М10Х130.58 |
| Асбестоцементная труба | СКА1.20, СКА1.25, СКА1.30, СКА1.35, СКА1.40 | Ф1 | Х4 | М10Х25 | М10Х80.58 |
| | СКА2.30, СКА2.35, СКА2.40 | Ф1 | Х6 | М10Х25 | М10Х100.58 |
| | СКА3.30, СКА3.35, СКА3.40 | Ф2 | Х8 | М10Х40 | М10Х130.58 |
| Деревянный кругляк | СКД1.25, СКД1.30, СКД1.35, СКД1.40, СКД1.45 | — | Х2 | М10Х40 | М10Х65.58 |
| | СКД2.25, СКД2.30, СКД2.35, СКД2.40, СКД2.45, СКД2.50 | — | Х3 | М10Х40 | М10Х80.58 |
| | СКД3.35, СКД3.40, СКД3.45, СКД3.50 | — | Х4 | М10Х40 | М10Х100.58 |
| | СКД4.40, СКД4.45, СКД4.50 | — | Х5 | М10Х40 | М10Х100.58 |
| | СКД5.40, СКД5.50 | — | Х7 | М10Х40 | М10Х130.58 |

Таблица 2

| Материал стойки | Марка стойки | Марка фундамента | Марка пластины | Болты |
|---|---|---|---|---|
| Железобетон | СКЖ1.20, СКЖ1.25, СКЖ1.30, СКЖ1.35, СКЖ1.40, СКЖ2.30, СКЖ2.35, СКЖ2.40, СКЖ2.45 | Ф1 | П4 | М10Х130.58 |
| | СКЖ3.30, СКЖ3.35, СКЖ3.40, СКЖ3.45 | Ф2 | П4 | М10Х130.58 |
| | СКЖ4.35, СКЖ4.40, СКЖ4.45, СКЖ4.55, СКЖ4.65 | Ф3 | П4 | М10Х160.58 |
| | СКЖ5.45, СКЖ5.55, СКЖ5.65 | Ф3 | П5 | М10Х200.58 |
| | СКЖ6.55, СКЖ6.65 | Ф3 | П5 | М12Х240.58 |
| Деревянный брус | СКД6.25, СКД6.30, СКД6.35, СКД6.40, СКД6.45 | — | П2 | М10Х130.58 |
| | СКД7.35, СКД7.40, СКД7.45, СКД7.50 | — | П3 | М10Х160.58 |
| | СКД8.35, СКД8.40, СКД8.45, СКД8.50 | — | П4 | М10Х180.58 |
| | СКД9.40, СКД9.45, СКД9.50, СКД9.55 | — | П6 | М10Х180.58 |
| | СКД10.40, СКД10.45, СКД10.55 | — | П6 | М12Х240.58 |

1. В табл. 2 болты даны для соединения пластин между собой или пластины с уголком.

2. Болты приняты по ГОСТ 7798-70, их следует применять с гайками по ГОСТ 5915-70.

| | | | |
|---|---|---|---|
| | | | 3.503.9 - 80.1 - 21 |
| Н.контр. | Григорьев | | 10.12.87 |
| Г и П | Телегин | | 10.12.87 |
| Нач.отд. | Варшавский | | 10.12.87 |
| Ст.инж. | Потапов | | 09.12.87 |
| Ст.инж. | Львова | | 08.12.87 |

Таблицы подбора фундаментов, хомутов, пластин и крепежных изделий.

| Стадия | Лист | Листов |
|---|---|---|
| Р | | 1 |

Союздорпроект

gost.e-ecolog.ru