ТИПОВЫЕ КОНСТРУКЦИИ, ИЗДЕЛИЯ И УЗЛЫ ЗДАНИЙ И СООРУЖЕНИЙ

И

Серия 3.503.1-93

ДОРОЖНЫЕ ОДЕЖДЫ С ПОКРЫТИЯМИ ИЗ СБОРНЫХ ЖЕЛЕЗОБЕТОННЫХ ПЛИТ ДЛЯ ВРЕМЕННЫХ АВТОМОБИЛЬНЫХ ДОРОГ ПРОМЫШЛЕННЫХ ПРЕДПРИЯТИЙ

Выпуск 2

Арматурные изделия

Рабочие чертежи

gost.e-ecolog.ru

ТИПОВЫЕ КОНСТРУКЦИИ, ИЗДЕЛИЯ И УЗЛЫ ЗДАНИЙ И СООРУЖЕНИЙ

Серия 3.503.1-93

Дорожные одежды с покрытиями из сборных железобетонных плит для временных автомобильных дорог промышленных предприятий

Выпуск 2

Арматурные изделия

Рабочие чертежи

Разработаны институтом
Промтрансниипроект
Гл. инж. института В.И. Поляков
Гл. инж. проекта В.Е. Дашкевич

Утверждены Главоргпроектом
Госстроя СССР
Протокол № 26 от 20 октября 1989 г.
Введены в действие с 15.03.90
институтом Промтрансниипроект
Приказ № 9 от 07.02.1990 г.

© ЦИТП Госстроя СССР 1990

Инв. № подл. | Подпись и дата | Взам. инв. №

Обозначение документа	Наименование	Стр
3 503 1-93 2-10	Техническое описание	3-4
-1	Сетка С1	5
-2	Сетка С2	6
-3	Сетка С3	7
-4	Сетка С4	8
-5	Сетка С5	9
-6	Сетка С6	10
-7	Сетка С7	11
-8	Сетка С8	12
-9	Сетка С9	13
-10	Сетка С10	14
-11	Сетка С11	15
-12	Сетка С12	16
-13	Петля строповочная	17

Разраб	Зимина	З.
Пров.	Митина	Ш
Гл инж пр	Дашкевич	[signature]
Н контр	Дашкевич	[signature]
Нач отд	Каташев	[signature]

3 503 1-93 2

Содержание

Стадия	Лист	Листов
Р		1

ПРОМТРАНСНИИПРОЕКТ

Копировал Т... 24374 02 3 Формат А4

В настоящем выпуске приведены арматурные изделия для сборных железобетонных изделий

МАТЕРИАЛЫ

Сетки изготовляются при помощи контактной точечной электросварки в соответствии с требованиями ГОСТ 14098-85 и СНиП 3.03.01.87 "Несущие и ограждающие конструкции" в некоторых случаях, указанных в помещаемой ниже таблице, сетки изготовляются вязаными

В качестве продольной и поперечной рабочей арматуры плит, предназначенных для эксплуатации в районах с расчетной температурой минус 40°С и выше, следует использовать стержни периодического профиля из низколегированной мартеновской горячекатаной стали класса А III, а для плит эксплуатация которых предусматривается в районах с расчетной температурой ниже минус 40°С, следует использовать стержни периодического профиля из углеродистой горячекатаной стали класса Ас II

Для изготовления монтажных петель используются гладкие стержни из углеродистой горячекатаной стали класса А I

Марки стали, которые следует применять при изготовлении сварных или вязаных арматурных изделий в зависимости от района эксплуатации плит, приведены в помещаемой ниже таблице

Гл.инж.пр.	Дашкевич		
Н.контр	Дашкевич		
Нач.отд	Каташев		

3.503.1-932-ТО

Техническое описание

Стадия	Лист	Листов
Р	4	2

ПРОМТРАНСНИИПРОЕКТ

Инв.№подл. | Подпись и дата | Взам.инв.№

Назначение арматуры	Класс стали	Расчетная температура (средняя температура наиболее холодной пятидневки) по СНиП 2.01.01-82, °С				
		минус 30 и выше	ниже минус 30 до минус 40 включительно		ниже минус 40	
		Сетки				
		сварные и вязаные	сварные и вязаные	только вязаные	сварные и вязаные	только вязаные
Строповочные петли	А-I	ВСт3сп2 ВСт3пс2 ВСт3Гпс2 по ГОСТ 5781-82*	ВСт3сп2 по ГОСТ 5781-82*			
Продольная и поперечная рабочая арматура	Ас-II	—	—	—	10ГТ по ГОСТ 5781-82*	—
	А-III	25Г2С 35ГС по ГОСТ 5781-82*	25Г2С по ГОСТ 5781-82*	35ГС по ГОСТ 5781-82*	—	25Г2С по ГОСТ 5781-82*

Химический состав арматурных углеродистых сталей должен соответствовать ГОСТ 380-71**

Копировал Тип 24374-02 5 Формат А4

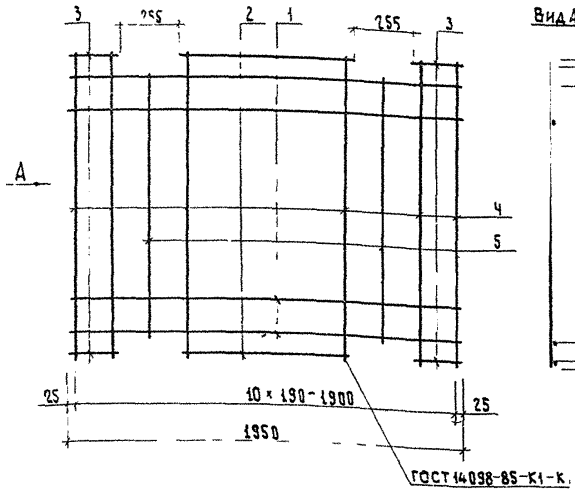

Арматура класса А-III по ГОСТ 5781-82*

Поз	Наименование	Кол	Масса ед кг	Масса сетки, кг
1	Ø 8 А III, ℓ = 1950	9	0,77	14,2
2	8 А III, ℓ = 820	2	0,32	
3	8 А III, ℓ = 310	4	0,12	
4	8 А III, ℓ = 1450	9	0,57	
5	8 А III, ℓ = 1280	2	0,51	

Разраб	Зимина		3503-1-93.2-1	
Рассчит	Андрианова			
Пров	Андрианова			
Гл инж пр	Дашкевич			
Н контр	Дашкевич			
Нач отд	Каташев			
			Сетка С1	Стадия: Р; Лист; Листов: 1
				ПРОМТРАНСНИИПРОЕКТ

Инв № подл | Подп и дата | Взам инв №

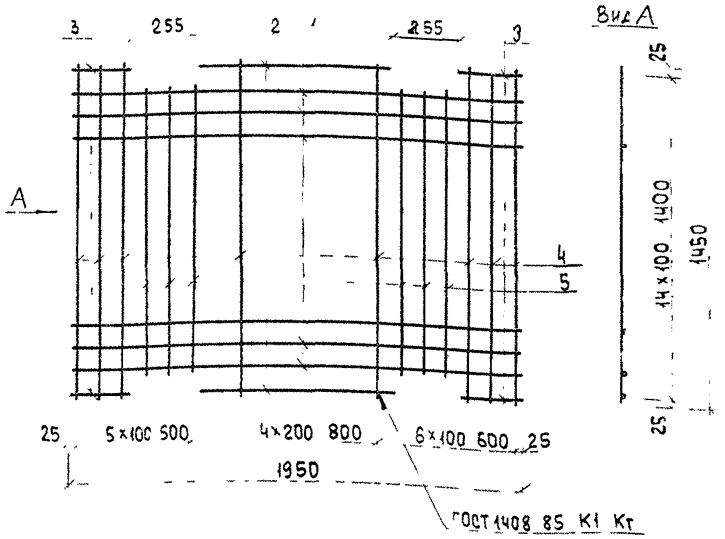

Арматура класса А III по ГОСТ 5781 82*

Поз	Наименование	Кол	Масса ед кг	Масса сетки кг
1	ф 8 А III, ℓ 1950	1	0,77	19,9
2	8 А III, ℓ 820	2	0 32	
3	8 А III ℓ 310	4	0 12	
4	8 А III ℓ 1450	10	0 57	
5	8А III, ℓ 1280	6	0,51	

Разраб	Зимина		3 503 1-93 2-2	
Рассчит	Андрианова			
Пров	Андрианова			
Гл инж пр	Дашкевич			
Н контр	Дашкевич			
Нач отд	Каташев			
			Сетки С2	Стадия: Р; Лист: ; Листов: 1
				ПРОМТРАНСНИИПРОЕКТ

Копировал Инв № 24374 02 79 Формат А4

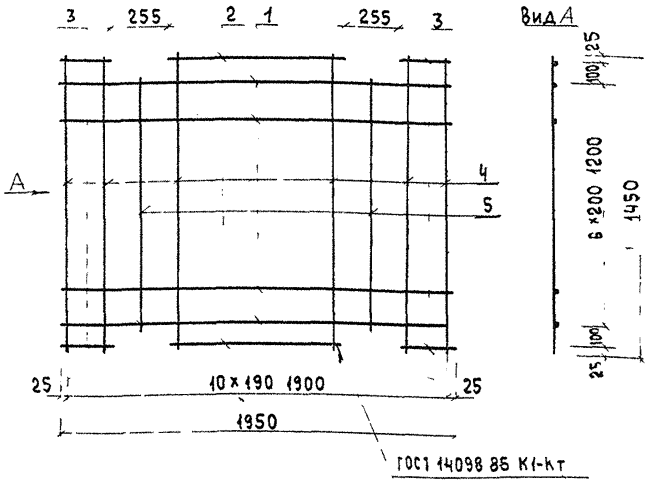

Арматура класса Ас II по ГОСТ 5781 82*

Поз	Наименование	Кол	Масса ед., кг	Масса сетки, кг
1	ф 10 Ас II ℓ 1950	6	1 20	19,8
2	10 Ас II, ℓ 820	2	0,51	
3	10 Ас II, ℓ 310	4	0,19	
4	10 Ас II, ℓ 1450	9	0,90	
5	10 Ас II, ℓ 1280	7	0,79	

Разраб	Зимина		3503 1-93 2-3
Рассчит	Андрианова		
Пров	Андрианова		
Гл.инж.пр.	Дашкевич		Стадия Р; Лист; Листов 1
Н. контр.	Дашкевич		Сетка С3
Нач. отд.	Каташев		ПРОМТРАНСНИИПРОЕКТ

Инв. № подл. | Подпись и дата | Взам. инв. №

Копирова. Инв. № 24354 02 Формат А1

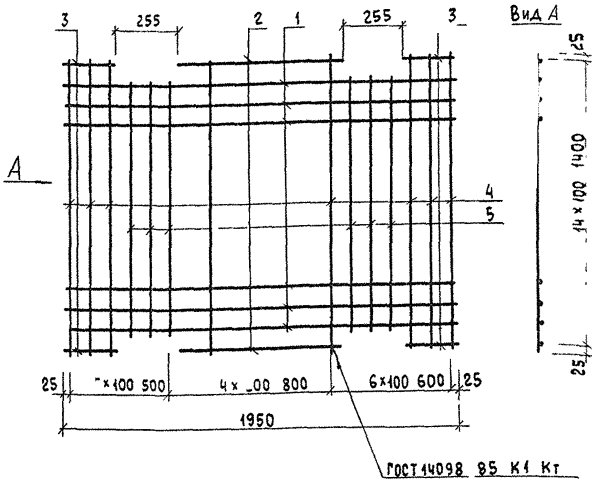

Арматура класса А-II по ГОСТ 5781 82*

Поз	Наименование	Кол	Масса ед. кг	Масса сетки, кг
1	ф10 А-II, ℓ=1950	13	1.20	31,0
2	10 АсII, ℓ 820	2	0,51	
3	10 АсII, ℓ 310	4	0 19	
4	10 АсII, ℓ 1450	10	0 89	
5	10 АсII, ℓ 1280	6	079	

Разраб	Зилина	
Рассчит	Андрианова	
Пров	Андрианова	
Гл инж пр	Дашкевич	
Н контр	Дашкевич	
Н уч отд	Каташев	

3503-1 93 2-4

Сетка С4

Стадия	Лист	Листов
Р		1

ПРОМТРАНСНИИПРОЕКТ

Формат А4

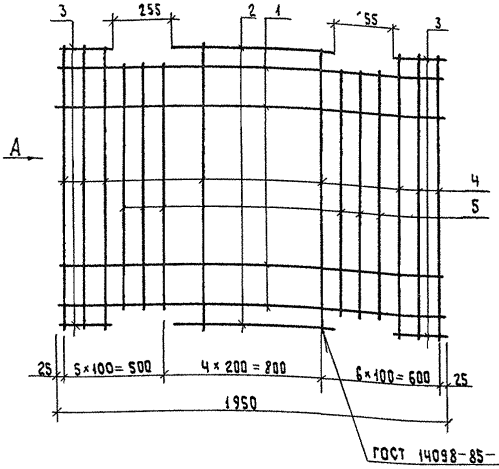

Арматура класса А-III по ГОСТ 5781-82*

Поз	Наименование	Кол	Масса ед., кг	Масса сетки, кг
1	Ø 12 А III, ℓ = 1950	7	1,73	234
2	12 А III, ℓ - 820	2	0,73	
3	12 А III, ℓ = 310	4	0,28	
4	8 А III, ℓ = 1450	10	0,57	
5	8 А III, ℓ = 1280	6	0,51	

Разраб	Зимина		3.503.1-932-5
Рас'чит.	Андрианова		
Пров	Андрианова		
Гл инж пр	Дашкевич		
Н контр	Дашкевич		
Нач отд	Каташев		

Сетка С5

Стадия	Лист	Листов
Р		1

ПРОМТРАНСНИИПРОЕКТ

Инв. № подл. | Подпись и дата | Взам. инв. №

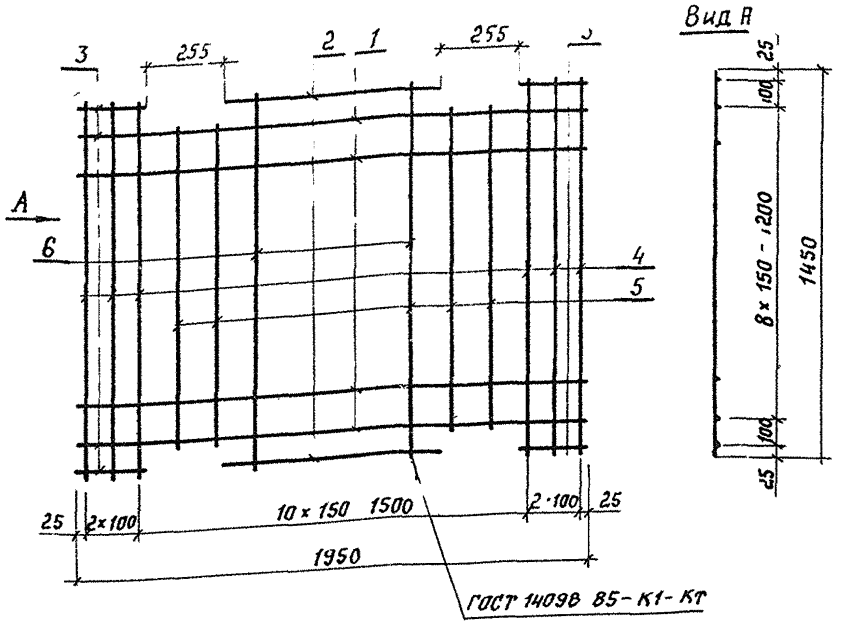

Арматура класса А III по ГОСТ 5781-82*

Поз	Наименование	Кол	Масса ед кг	Масса сетки кг
1	ф 12 А III ℓ= 1950	9	1 73	33 3
2	12 А III ℓ= 820	2	0 73	
3	12 А III ℓ= 310	4	0 28	
4	12 А III ℓ- 1450	6	1 29	
5	12 А III, ℓ= 1280	4	1 14	
6	8 А III ℓ= 1450	5	0 57	

Разраб	Зимина	
Расс чит	Андрианова	
Пров	Андрианова	
Гл инж пр	Дашкевич	
Н контр	Дашкевич	
Нач отд	Каташев	

3 503 1-93 2-6

Сетка С6

Стадия	Лист	Листов
Р		1

ПРОМТРАНСНИИПРОЕКТ

Взам инв № | Подпись и дата | Инв № подл

24374-02 11 Копировал Солот Формат А4

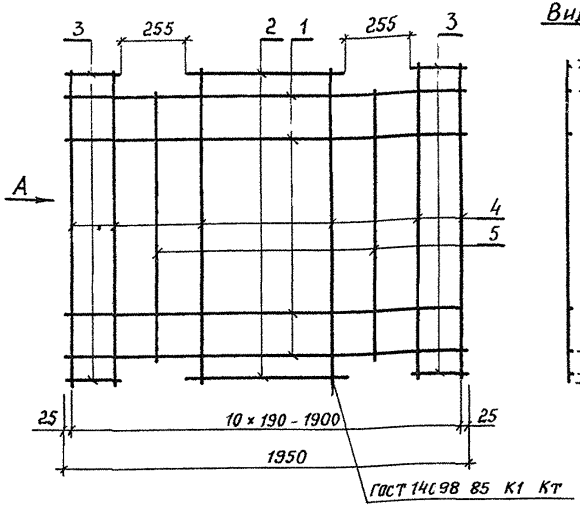

Арматура класса Ас II по ГОСТ 5781-82*

Поз	Наименование	Кол	Масса ед кг	Масса сетки, кг
1	ф 12 Ас II, ℓ= 1950	7	1 73	24 3
2	12 Ас II, ℓ= 820	2	0, 73	
3	12 Ас II, ℓ= 310	4	0 28	
4	10 Ас II ℓ= 1450	9	0 89	
5	10 Ас II ℓ = 1280	2	0, 79	

Разраб	Зимина		3503 1-932-7		
Рассчит	Андрианова				
Пров	Андрианова				
Гл инж пр	Дашкевич				
Н контр	Дашкевич				
Нач отд	Кеташев				
			Сетка С7	Стадия	Лист	Листов
				Р		1
				ПРОМТРАНСНИИПРОЕКТ		

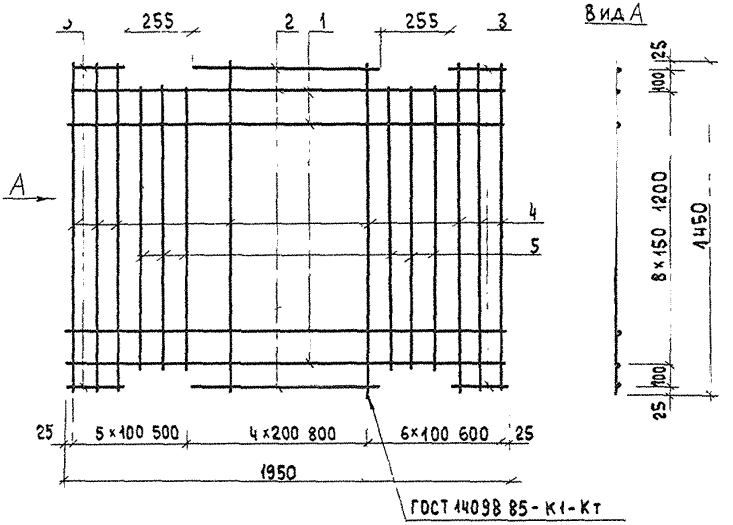

Арматура класса Ас II по ГОСТ 5781 82*

Поз	Наименование	Кол	Масса ед кг	Масса сетки, кг
1	Ф 12 Ас II, ℓ-1950	9	1,73	37,9
2	12 Ас II, ℓ 820	2	0,73	
3	12 Ас II ℓ 310	4	0 28	
4	12 Ас II ℓ 1450	10	1,29	
5	12 Ас II, ℓ 1280	6	1,14	

Разраб	Зимина		
Рассчит	Андрианова		
Пров	Андрианова		
Гл инж п	Дашкевич		
Н конт	Дашкевич		
Н ч ОГД	Каташев		

3 503 1-932-8

Сетка С3

Стадия	Лист	Листов
Р		1

ПРОМТРАНСНИИПРОЕКТ

Инв № подл | Подпись и дата | Взам. инв. №

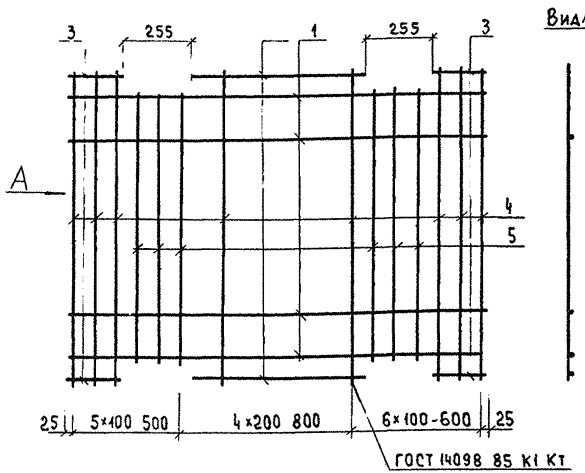

Арматура класса А III по ГОСТ 5781 82*

Поз	Наименование	Кол	Масса ед кг	Масса сетки кг
1	⌀ 14 / III, ℓ 1950	7	2 36	28,7
2	14 А III ℓ 820	2	0 99	
3	14 А III, ℓ 310	4	0,37	
4	8 А III ℓ 1450	10	0,57	
5	8 А III, ℓ-1780	6	0,51	

Разраб	Зимина	Зимина	
Рассчит	Андрианова	Андр	
Пров	Андрианова	Андр	
Гл инж пр	Дашкевич	Даш	
Н контр	Дашкевич	Даш	
Нач отд	Каташев	Кат	

3 5031-932-9

Сетка С9

Стадия	Лист	Листов
Р		1

ПРОМТРАНСНИИПРОЕКТ

Инв № подл | Подпись и дата | Взам инв №

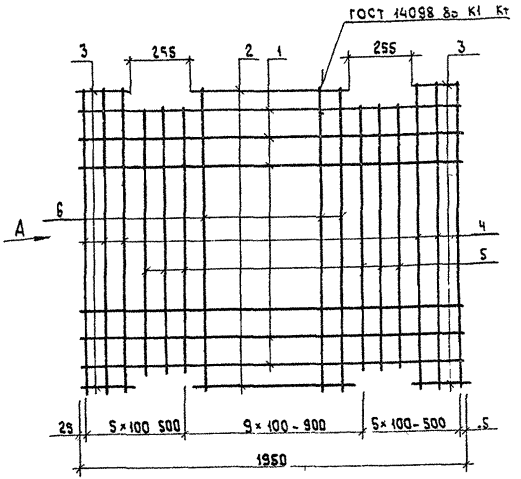

Арматура класса А-III по ГОСТ 5781-82*

Поз	Наименование	Кол.	Масса ед. кг	Масса сетки кг
1	Ø 14 А III, ℓ=1950	9	2,36	49,1
2	14 А III, ℓ=320	2	0,99	
3	14 А III, ℓ=310	4	0,37	
4	14 А III, ℓ=1450	6	1,75	
5	14 А III, ℓ=1280	6	1,55	
6	8 А III, ℓ 1450	8	0,57	

Разраб	Зимина	
Рассчит.	Андрианова	
Пров	Андрианова	
Гл.инж.пр	Дашкевич	
Н.контр	Дашкевич	
Нач.отд	Каташев	

3.5031-93 2-10

Сетка С10

Стадия	Лист	Листов
Р		1

ПРОМТРАНСНИИПРОЕКТ

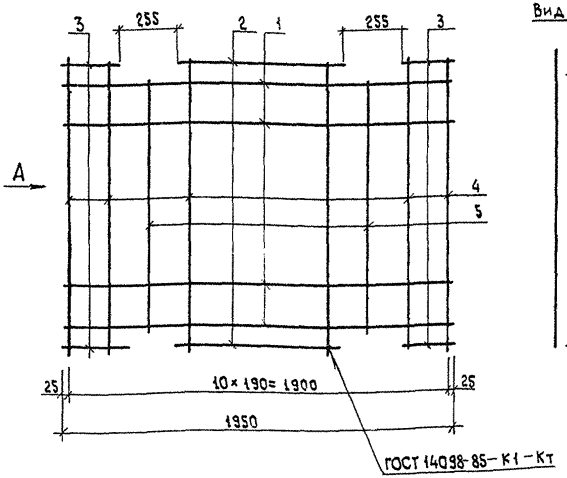

Арматура класса Ас-I по ГОСТ 5781-82*

Поз	Наименование	Кол	Масса ед кг	Масса сетки кг
1	⌀ 14 Ас II, ℓ = 1950	7	2,36	29,6
2	14 Ас II, ℓ = 820	2	0,99	
3	14 Ас II ℓ = 340	4	0,37	
4	10 Ас II, ℓ = 1450	9	0,89	
5	10 Ас II, ℓ = 1280	2	0,79	

Разраб	Зимина		35031-932-11
Рассчит	Андрианова		
Пров	Андрианова		
Гл инж пр	Дашкевич		
Н.контр	Дашкевич		Стадия: Р; Лист: ; Листов: 1
Нач.отд	Каташев		Сетка С4
			ПРОМТРАНСНИИПРОЕКТ

Инв № подл. | Подпись и дата | Взам. инв. №

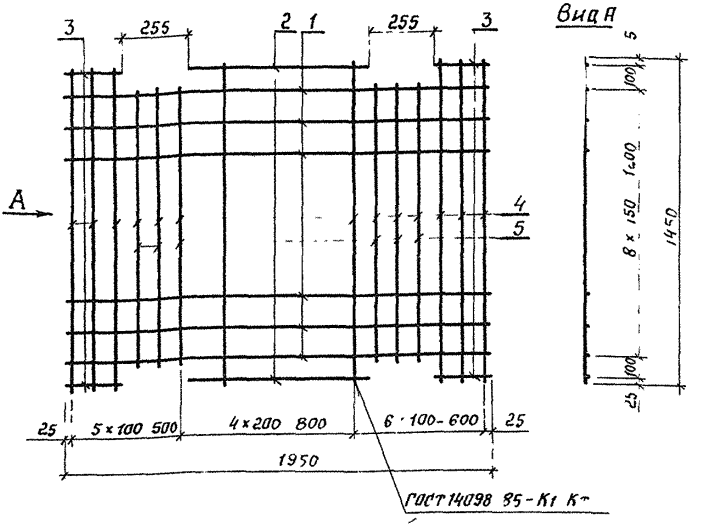

Арматура класса Ас-II по ГОСТ 5781 82*

Поз	Наименование	Кол	Масса ед, кг	Масса сетки кг
1	ф 14 Ас II, ℓ = 1950	9	2,36	51,5
2	14 Ас II ℓ = 820	2	0,99	
3	14 Ас II, ℓ = 310	4	0 37	
4	14 Ас II, ℓ = 1450	10	1,75	
5	14 Ас II, ℓ = 1280	6	1,55	

Разраб	Зимина	Зимин
Рассчит	Андрианова	Андр
Пров	Андрианова	Андр
Гл инж пр	Дашкевич	Дашк
Н контр	Дашкевич	Дашк
Нач отд	Каташев	Каташ

35031-932-12

Сетка С12

Стадия	Лист	Листов
Р		1

ПРОМТРАНСНИИПРОЕКТ

24374 02 17 Копировал Сол-

Формат А4

Инв № подл Подпись и дата

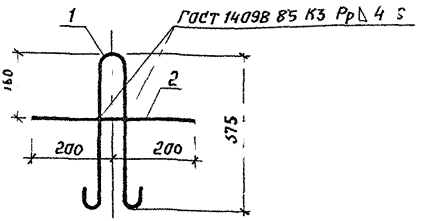

поз 1

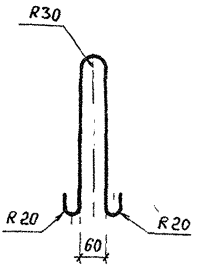

Поз	Наименование	Кол	Масса ед кг
1	ф 10 AI, ℓ = 950	1	0 59
2	10 AI ℓ = 400	1	0 25

Арматура класса А-I по ГОСТ 5781-82*

Разраб	Зимина	Зим	3 503 1-93 2-13
Пров	Андриянова	Андр	
Гл инж пр	Пашкевич		
Нач отд	Каташев		Стадия: 0 · Лист · Листов: 1

Петля строповочная

ПРОМТРАНСНИИПРОЕКТ

Инв № подл | Подпись и дата | Взам инв №

gost.e-ecolog.ru