ТИПОВЫЕ КОНСТРУКЦИИ, ИЗДЕЛИЯ И УЗЛЫ ЗДАНИЙ И СООРУЖЕНИЙ

СЕРИЯ 3.503.9-72

ДОРОЖНЫЕ ОДЕЖДЫ АВТОМОБИЛЬНЫХ ДОРОГ ПРОМЫШЛЕННЫХ ПРЕДПРИЯТИЙ

ВЫПУСК 1

АРМАТУРНЫЕ ИЗДЕЛИЯ ДЛЯ ЖЕСТКИХ ПОКРЫТИЙ ДОРОЖНЫХ ОДЕЖД

РАБОЧИЕ ЧЕРТЕЖИ

gost.e-ecolog.ru

ТИПОВЫЕ КОНСТРУКЦИИ, ИЗДЕЛИЯ И УЗЛЫ ЗДАНИЙ И СООРУЖЕНИЙ

СЕРИЯ 3.503.9-72

ДОРОЖНЫЕ ОДЕЖДЫ АВТОМОБИЛЬНЫХ ДОРОГ ПРОМЫШЛЕННЫХ ПРЕДПРИЯТИЙ

ВЫПУСК 1

АРМАТУРНЫЕ ИЗДЕЛИЯ ДЛЯ ЖЕСТКИХ ПОКРЫТИЙ ДОРОЖНЫХ ОДЕЖД
РАБОЧИЕ ЧЕРТЕЖИ

Разработаны
институтом Промтрансниипроект

Утверждены Главоргпроектом
Госстроя СССР, протокол от 12.09.86 г.
№ 48. Введены в действие с 01.01.87 г.

Главный инженер института В.И. Поляков
Главный технолог А.С. Гузунов

Выпуск 1

Обозначение	Наименование	стр.
3.503.9-72. 1-000ТО	Техническое описание	2
1-100 СБ	Каркас КШДА. Сборочный чертёж	4
1-100	Каркас КШДА	5
1-200	Сетка арматурная СКА	14
1-300 СБ	Сетка арматурная СА1. Сборочный чертеж	15
1-300	Сетка арматурная СА1	17
1-400 СБ	Каркас КШПА. Сборочный чертеж	26
1-400	Каркас КШПА	27
1-500 СБ	Сетка арматурная СА2. Сборочный чертеж	28
1-500	Сетка арматурная СА2	30
1-600 СБ	Каркас КШРБ. Сборочный чертеж	35
1-600	Каркас КШРБ	37
1-700 СБ	Каркас КШСБ. Сборочный чертеж	54
1-700	Каркас КШСБ	56
1-800	Сетка арматурная СКБ	73

Инв. № подл. | Подпись и дата | Взам. инв. №

Зав. отд.	Порошняков	
Чертокант	Порошняков	
Зав. лаб.	Колчанов	
Гл. н. сотр.	Морева	
Ст. инж.	Перевезенцева	
Мл. н. сотр.	Петрова	

3.503.9-72.1-000

Содержание

Стадия	Лист	Листов
Р		1

ПРОМТРАНСНИИПРОЕКТ

В настоящем выпуске приведены арматурные изделия для жестких покрытий дорожных одежд.

1. Указания по изготовлению

Сетки изготавливаются при помощи контактной точечной электросварки в соответствии с требованиями ГОСТ 14098-85 и "Указаний по сварке соединений арматуры и закладных изделий железобетонных конструкций" СН 393-78.

Каркасы изготавливаются при помощи электродуговой ручной сварки по ГОСТ 5264-80 с применением электродов типа Э50А по ГОСТ 9467-75.

В качестве рабочей арматуры, в соответствии с указаниями ТП 101-81, приняты стержни периодического профиля из низколегированной стали класса А-III. Для каркасов деформационных швов гладкие стержни из углеродистой горячекатанной стали класса А-I.

Марки стали приведены в таблице.

Инв. № подл. | Подпись и дата | Взам. инв. №

Зав. отд.	Порошняков	
Нач. сект.	Порошняков	
Зав. лаб.	Колчанов	
Гл. н. сотр.	Морева	
Ст. инж.	Перевезенцева	
Мл. н. сотр.	Петрова	

3.503.9-72.1-000ТО

Техническое описание

Стадия	Лист	Листов
Р	1	3

ПРОМТРАНСНИИПРОЕКТ

Таблица

Назначение арматуры	Класс стали	Расчетная температура (средняя температура наиболее холодных суток) по СНиП 2.01.01-82	
		не ниже минус 40°С	не ниже минус 30°С
		Марки стали для сварных и вязаных сеток и каркасов	
Монтажная арматура	А-I	ВСт3сп2; Ст3сп3 по ГОСТ 5781-82*	ВСт3сп2; Ст3сп3; ВСт3пс2; ВСт3гпс2 по ГОСТ 5781-82*; В18 гпс2 по ЧМТУ 1-47-67
Рабочая арматура	А-III	25Г2С по ГОСТ 5781-82*	25Г2С; 35ГС по ГОСТ 5781-82*

2. Технические требования

Допускаемые отклонения от прямолинейности стержней не должны превышать 6 мм на 1 м длины сетки (ГОСТ 23279-85).

3. Хранение и транспортировка.

Хранение сеток, их строповка при погрузке и разгрузке должны производиться способами, не приводящими к повреждениям и деформациям изделий.

Транспортировка сеток к месту укладки должна производиться на автомашинах и полуприцепах седельного типа, оборудованных специальной рамой по размеру сеток. Между сетками при их погрузке необходимо укладывать доски на расстоянии 1,0 - 1,5 м друг от друга в зависимости от жесткости сеток.

Инв. № подл. | Подпись и дата | Взам. инв. №

Изогнутые штыри со стойками для каркасов типа КШДН должны свариваться попарно в шаблонах-кондукторах.

Сборку каркасов типа КШРБ и КШСБ допускается производить на месте установки.

Инв. № подл. | Подпись и дата | Взам. инв. №

Выпуск 1

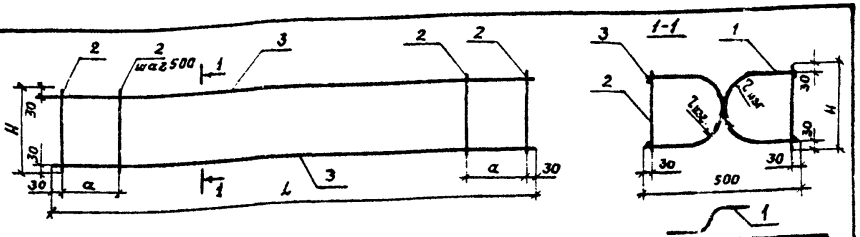

Обозначение	Марка	Размеры, мм				Масса, кг
		Z изг.	L	H	a	
3.503.9-72. 1-100	КШДА 3601	40	3560	140	500	21,8
-01	КШДА 3602	60	3560	180	500	22,5
-02	КШДА 3603	70	3560	200	500	30,4
-03	КШДА 3801	40	3810	140	375	23,8
-04	КШДА 3802	60	3810	180	375	24,8
-05	КШДА 3803	70	3810	200	375	33,2
-06	КШДА 4101	60	4060	180	500	25,5
-07	КШДА 4102	70	4060	200	500	34,5
-08	КШДА 4103	85	4060	230	500	35,2
-09	КШДА 4104	110	4060	280	500	40,5
-10	КШДА 4301	60	4310	180	375	27,6
-11	КШДА 4302	70	4310	200	375	37,3
-12	КШДА 4303	85	4310	230	375	38,1
-13	КШДА 4304	110	4310	280	375	44,0
-14	КШДА 4601	60	4560	180	500	28,5
-15	КШДА 4602	70	4560	200	500	38,5
-16	КШДА 4603	85	4560	480	500	39,2
-17	КШДА 4604	110	4560	280	500	45,2

Обозначение	Марка	Размеры, мм				Масса, кг.
		Z изг.	L	H	a	
3.503.9-72.1-100-18	КШДА 4801	60	4810	180	375	30,6
-19	КШДА 4802	70	4810	200	375	41,3
-20	КШДА 4803	85	4810	230	375	42,2
-21	КШДА 4804	110	4810	280	375	48,7
-22	КШДА 4805	120	4810	300	375	49,4
-23	КШДА 4806	135	4810	330	375	56,5
-24	КШДА 5101	60	5060	180	500	31,5
-25	КШДА 5102	70	5060	200	500	42,6
-26	КШДА 5103	85	5060	230	500	43,5
-27	КШДА 5104	110	5060	280	500	50,0
-28	КШДА 5105	120	5060	300	500	50,7
-29	КШДА 5106	135	5060	330	500	57,7
-30	КШДА 5301	60	5310	180	375	33,7
-31	КШДА 5302	70	5310	200	375	46,5
-32	КШДА-5303	85	5310	230	375	46,4
-33	КШДА 5304	110	5310	280	375	53,5
-34	КШДА 5601	60	5560	180	500	34,5
-35	КШДА 5602	70	5560	200	500	46,7
-36	КШДА 5603	85	5560	230	500	47,8
-37	КШДА 5604	110	5560	280	500	54,7
-38	КШДА 5605	120	5560	300	500	55,4
-39	КШДА 5606	135	5560	330	500	63,2
-40	КШДА 5607	160	5560	380	500	65,2
-41	КШДА 5608	170	5560	400	500	73,9
-42	КШДА 5609	185	5560	430	500	75,4
-43	КШДА 6101	60	6060	180	500	37,5
-44	КШДА 6102	70	6060	200	500	50,7
-45	КШДА 6103	85	6060	230	500	51,8

Взам. инв. №

Подпись и дата

Инв. № подл.

Зав. отд	Порожняков		
Нормоконт.	Порожняков		
Зав. лаб.	Колчанов		
Ст. н. сотр.	Морева		
Ст. инж.	Перевезенцева		
Мл. м. сотр.	Петрова		

3.503.9-72. 1-100 СБ

Каркас КШДА
Сборочный чертеж

Стадия	Масса	Масштаб
Р	см. табл.	
Лист 1	Листов 3	

ПРОМТРАНСНИИПРОЕКТ

3.503.9-72.1-100 СБ

Выпуск 1

Обозначение	Марка	Размеры, мм Чшт.	L	H	a	Масса, кг
3.503.9-72.1-100 – 46	КШДА 6104	110	6060	280	500	59,5
– 47	КШДА 6105	120	6060	300	500	60,2
– 48	КШДА 6106	135	6060	330	500	68,6
– 49	КШДА 6301	60	6310	180	375	39,6
– 50	КШДА 6302	70	6310	200	375	53,6
– 51	КШДА 6303	85	6310	230	375	54,7
– 52	КШДА 6304	110	6310	280	375	63,0
– 53	КШДА 6305	120	6310	300	375	63,8
– 54	КШДА 6306	135	6310	330	375	72,8
– 55	КШДА 6601	85	6560	230	500	55,9
– 56	КШДА 6602	110	6560	280	500	64,2
– 57	КШДА 6603	120	6560	300	500	65,0
– 58	КШДА 6604	135	6560	330	500	74,0
– 59	КШДА 6605	160	6560	380	500	76,5
– 60	КШДА 6606	170	6560	400	500	86,5
– 61	КШДА 6607	185	6560	430	500	88,2
– 62	КШДА 6801	60	6810	180	375	42,6
– 63	КШДА 6802	70	6810	200	375	57,6
– 64	КШДА 6803	85	6810	230	375	58,8
– 65	КШДА 6804	110	6810	280	375	67,7
– 66	КШДА 6805	120	6810	300	375	68,7
– 67	КШДА 7101	60	7060	180	500	45,5
– 68	КШДА 7102	70	7060	200	500	58,8
– 69	КШДА 7103	85	7060	230	500	60,0
– 70	КШДА 7104	110	7060	280	500	68,9
– 71	КШДА 7105	120	7060	300	500	69,9
– 72	КШДА 7106	135	7060	330	500	79,4
– 73	КШДА 7107	160	7060	380	500	82,0
– 74	КШДА 7108	170	7060	400	500	92,8
– 75	КШДА 7109	185	7060	430	500	94,7

Инв. № подл. | Подпись и дата | Взам. инв. №

3 503.9-72.1-100 СБ

Лист 3

Формат	Зона	Поз.	Обозначение	Наименование	Кол.	Примечание
				Документация		
ДЧ			3.503.9-72 1-100 СБ	Сборочный чертеж		
			Переменные данные	для исполнений:		
				3.503.9-72.1-100		КШДА 3601
				Детали		
БЧ		1	3.503.9-72. 1-101	ф 12 А-I ГОСТ 5781-82* ℓ=546	16	7,8 кг
БЧ		2	1-102	ф 10 А-I ГОСТ 5781-82* ℓ=140	16	1,4 кг
БЧ		3	1-103	ф 12 А-I ГОСТ 5781-82* ℓ=3560	4	12,6 кг
				3.503.9-72.1-100-01		КШДА 3602
				Детали		
БЧ		1	1-104	ф 12 А-I ГОСТ 5781-82* ℓ=568	16	8,1 кг
БЧ		2	1-105	ф 10 А-I ГОСТ 5781-82* ℓ=180	16	1,8 кг
БЧ		3	1-103	ф 12 А-I ГОСТ 5781-82* ℓ=3560	4	12,6 кг
				3.503.9-72. 1-100-02		КШДА 3603
				Детали		
БЧ		1	1-106	ф 14 А-I ГОСТ 5781-82* ℓ=580	16	11,2 кг
БЧ		2	1-107	ф 10 А-I ГОСТ 5781-82* ℓ=200	16	2,0 кг
БЧ		3	1-103	ф 14 А-I ГОСТ 5781-82* ℓ=3560	4	17,2 кг

Инв. № подл. | Подпись и дата | Взам. инв. №

Зав. отд.	Порожняков	
Н. контр.	Порожняков	
Зав. лаб.	Колчанов	
Ст. н.с.	Морева	
Ст. инж.	Перевезенцева	
Мл. н.с.	Петрова	

3 503.9-72.1- 100

Каркас КШДА

Стадия	Лист	Листов
Р	1	18

Госстрой СССР
ПРОМТРАНСНИИПРОЕКТ
г. Москва

Выпуск 1

Формат	Зона	Поз.	Обозначение	Наименование	Кол.	Примечание
				3.503.9-72.1-100-03		КШДА3801
				Детали		
БЧ		1	3.503.9-72. 1-101	ф12А-I ГОСТ5781-82,* ℓ=546	18	8,7 кг
БЧ		2	1-102	ф10А-I ГОСТ5781-82,* ℓ=140	18	1,6 кг
БЧ		3	1-108	ф12А-I ГОСТ5781-82,* ℓ=3810	4	13,5 кг
				3.503.9-72. 1-100-04		КШДА3802
				Детали		
БЧ		1	1-104	ф12А-I ГОСТ5781-82,* ℓ=568	18	9,1 кг
БЧ		2	1-105	ф10А-I ГОСТ5781-82,* ℓ=180	18	2,0 кг
БЧ		3	1-108	ф12А-I ГОСТ 5781-82,* ℓ=3810	4	13,5 кг
				3.503.9-72.1-100-05		КШДА3803
				Детали		
БЧ		1	1-105	ф14А-I ГОСТ5781-82,* ℓ=580	18	12,6 кг
БЧ		2	1-107	ф10А-I ГОСТ5781-82,* ℓ= 200	18	2,2 кг
БЧ		3	1-108	ф14А-I ГОСТ5781-82,* ℓ=3810	4	18,4 кг
				3.503.9-72. 1-100-06		КШДА4101
				Детали		
БЧ		1	1-104	ф12А-I ГОСТ5781-82,* ℓ=568	18	9,1 кг
БЧ		2	1-105	ф10А-I ГОСТ 5781-82,* ℓ=180	18	2,0 кг
БЧ		3	1-109	ф12А-I ГОСТ 5781-82,* ℓ=4060	4	14,4 кг
				3.503.9-72.1-100-07		КШДА4102
				Детали		
БЧ		1	1-106	ф14А-I ГОСТ5781-82,* ℓ=580	18	12,6 кг

Инв. № подл. | Подпись и дата | Взам. инв. №

Формат	Зона	Поз.	Обозначение	Наименование	Кол.	Примечание
БЧ		2	3.503.9-72. 1-107	ф10А-I ГОСТ5781-82,* ℓ=200	18	2,2 кг
БЧ		3	1-109	ф14А-I ГОСТ5781-82,* ℓ=4060	4	19,6 кг
				3.503.9-72. 1-100-08		КШДА4103
				Детали		
БЧ		1	1-110	ф14А-I ГОСТ5781-82,* ℓ=597	18	13,0 кг
БЧ		2	1-111	ф10А-I ГОСТ5781-82,* ℓ=230	18	2,8 кг
БЧ		3	1-109	ф14А-I ГОСТ5781-82,* ℓ=4060	4	19,6 кг
				3.503.9-72.1-100-09		КШДА4104
				Детали		
БЧ		1	1-112	ф16А-I ГОСТ5781-82,* ℓ=625	18	17,8 кг
БЧ		2	1-113	ф10А-I ГОСТ5781-82,* ℓ=280	18	3,1 кг
БЧ		3	1-109	ф14А-I ГОСТ5781-82,* ℓ=4060	4	19,6 кг
				3.503.9-72. 1-100-10		КШДА4301
				Детали		
БЧ		1	1-104	ф12А-I ГОСТ5781-82,* ℓ=568	20	10,1 кг
БЧ		2	1-105	ф10А-I ГОСТ5781-82,* ℓ=180	20	2,2 кг
БЧ		3	1-114	ф12А-I ГОСТ 5781-82,* ℓ=4310	4	15,3 кг
				3.503.9-72. 1-100-11		КШДА4302
				Детали		
БЧ		1	1-106	ф14А-I ГОСТ5781-82,* ℓ=580	20	14,0 кг
БЧ		2	1-107	ф10А-I ГОСТ5781-82,* ℓ=200	20	2,5 кг
БЧ		3	1-114	ф14А-I ГОСТ5781-82,* ℓ=4310	4	20,8 кг

Инв. № подл. | Подпись и дата

Выпуск 1

Формат	Зона	Поз.	Обозначение	Наименование	Кол.	Примечание
				3.503.9-72. 1-100-12		КШДА4303
				Детали		
БЧ		1	3.503.9-72. 1-110	ф14 А-I ГОСТ 5781-82,* ℓ=597	20	14,4 кг
БЧ		2	1-111	ф10 А-I ГОСТ 5781-82,* ℓ=230	20	2,8 кг
БЧ		3	1-114	ф14 А-I ГОСТ 5781-82,* ℓ=4310	4	20,8 кг
				3.503.9-72. 1-100-13		КШДА4304
				Детали		
БЧ		1	1-112	ф16 А-I ГОСТ 5781-82,* ℓ=625	20	19,7 кг
БЧ		2	1-113	ф10 А-I ГОСТ 5781-82,* ℓ=280	20	3,5 кг
БЧ		3	1-114	ф14 А-I ГОСТ 5781-82,* ℓ=4310	4	20,8 кг
				3.503.9-72. 1-100-14		КШДА4601
				Детали		
БЧ		1	1-104	ф12 А-I ГОСТ 5781-82,* ℓ=568	20	10,1 кг
БЧ		2	1-105	ф10 А-I ГОСТ 5781-82,* ℓ=180	20	2,2 кг
БЧ		3	1-115	ф12 А-I ГОСТ 5781-82,* ℓ=4560	4	16,2 кг
				3.503.9-72. 1-100-15		КШДА4602
				Детали		
БЧ		1	1-106	ф14 А-I ГОСТ 5781-82,* ℓ=580	20	14,9 кг
БЧ		2	1-107	ф10 А-I ГОСТ 5781-82,* ℓ=200	20	2,5 кг
БЧ		3	1-115	ф14 А-I ГОСТ 5781-82,* ℓ=4560	4	22,0 кг
				3.503.9-72. 1-100-16		КШДА4603
				Детали		
БЧ		1	1-110	ф14 А-I ГОСТ 5781-82,* ℓ=597	20	14,4 кг
БЧ		2	1-111	ф10 А-I ГОСТ 5781-82,* ℓ=230	20	2,8 кг

Инв. № подл. | Подпись и дата | Взам. инв. №

Формат	Зона	Поз.	Обозначение	Наименование	Кол.	Примечание
БЧ		3	3.503.9-72. 1-115	ф14 А-I ГОСТ 5781-82,* ℓ=4560	4	22,0 кг
				3.503.9-72. 1-100-17		КШДА4604
				Детали		
БЧ		1	1-112	ф16 А-I ГОСТ 5781-82,* ℓ=625	20	19,7 кг
БЧ		2	1-113	ф10 А-I ГОСТ 5781-82,* ℓ=280	20	3,5 кг
БЧ		3	1-115	ф14 А-I ГОСТ 5781-82,* ℓ=4560	4	22,0 кг
				3.503.9-72. 1-100-18		КШДА4801
				Детали		
БЧ		1	1-104	ф12 А-I ГОСТ 5781-82,* ℓ=568	22	11,1 кг
БЧ		2	1-105	ф10 А-I ГОСТ 5781-82,* ℓ=180	22	2,4 кг
БЧ		3	1-116	ф12 А-I ГОСТ 5781-82,* ℓ=1810	4	17,1 кг
				3.503.9-72. 1-100-19		КШДА4802
				Детали		
БЧ		1	1-106	ф14 А-I ГОСТ 5781-82,* ℓ=580	22	15,4 кг
БЧ		2	1-107	ф10 А-I ГОСТ 5781-82,* ℓ=200	22	2,7 кг
БЧ		3	1-116	ф14 А-I ГОСТ 5781-82,* ℓ=1810	4	23,2 кг
				3.503.9-72. 1-100-20		КШДА4803
				Детали		
БЧ		1	1-110	ф14 А-I ГОСТ 5781-82,* ℓ=597	22	15,9 кг
БЧ		2	1-111	ф10 А-I ГОСТ 5781-82,* ℓ=230	22	3,1 кг
БЧ		3	1-116	ф14 А-I ГОСТ 5781-82,* ℓ=1810	4	23,2 кг

Инв. № подл. | Подпись и дата | Взам. инв. №

Выпуск 1

Формат	Зона	Поз.	Обозначение	Наименование	Кол.	Примечание
				3.503.9-72. 1-100-21		КШДА1804
				Детали		
БЧ		1	3.503.9-72. 1-112	ф16А-I ГОСТ5781-82,* ℓ=625	22	21,7 кг
БЧ		2	1-113	ф10А-I ГОСТ5781-82,* ℓ=280	22	3,8 кг
БЧ		3	1-116	ф14А-I ГОСТ5781-82,* ℓ=4810	4	23,2 кг
				3.503.9-72.1-100-22		КШДА 1805
				Детали		
БЧ		1	1-117	ф16А-I ГОСТ5781-82,* ℓ=637	22	22,1 кг
БЧ		2	1-118	ф10А-I ГОСТ5781-82,* ℓ=300	22	4,1 кг
БЧ		3	1-116	ф14А-I ГОСТ5781-82,* ℓ=4810	4	23,2 кг
				3.503.9-72. 1-100-23		КШДА1806
				Детали		
БЧ		1	1-119	ф18А-I ГОСТ5781-82,* ℓ=654	22	28,7 кг
БЧ		2	1-120	ф10А-I ГОСТ5781-82,* ℓ=330	22	4,5 кг
БЧ		3	1-116	ф14А-I ГОСТ5781-82,* ℓ=4810	4	23,2 кг
				3.503.9-72. 1-100-24		КШДА5101
				Детали		
БЧ		1	1-104	ф12А-I ГОСТ5781-82,* ℓ=568	22	11,1 кг
БЧ		2	1-105	ф10А-I ГОСТ5781-82,* ℓ=180	22	2,4 кг
БЧ		3	1-121	ф12А-I ГОСТ5781-82,* ℓ=500	4	18,0 кг
				3.503.9-72. 1-100-25		КШДА5102
				Детали		
БЧ		1	1-106	ф14А-I ГОСТ5781-82,* ℓ=580	22	15,4 кг

Инв. № подл. | Подпись и дата | Взам. инв. №

Формат	Зона	Поз.	Обозначение	Наименование	Кол.	Примечание
БЧ		2	3.503.9-72. 1-107	ф10А-I ГОСТ5781-82,* ℓ=200	22	2,7 кг
БЧ		3	1-121	ф14А-I ГОСТ5781-82,* ℓ=5060	4	24,5 кг
				3.503.9-72.1-100-26		КШДА5103
				Детали		
БЧ		1	1-110	ф14А-I ГОСТ5781-82,* ℓ=597	22	16,9 кг
БЧ		2	1-111	ф10А-I ГОСТ5781-82,* ℓ=230	22	3,1 кг
БЧ		3	1-121	ф14А-I ГОСТ5781-82,* ℓ=5060	4	24,5 кг
				3.503.9-72. 1-100-27		КШДА5104
				Детали		
БЧ		1	1-112	ф16А-I ГОСТ5781-82,* ℓ=625	22	21,7 кг
БЧ		2	1-113	ф10А-I ГОСТ5781-82,* ℓ=280	22	3,8 кг
БЧ		3	1-121	ф14А-I ГОСТ5781-82,* ℓ=5060	4	24,5 кг
				3.503.9-72. 1-100-28		КШДА5105
				Детали		
БЧ		1	1-117	ф16А-I ГОСТ5781-82,* ℓ=637	22	22,1 кг
БЧ		2	1-118	ф10А-I ГОСТ5781-82,* ℓ=300	22	4,1 кг
БЧ		3	1-121	ф14А-I ГОСТ5781-82,* ℓ=5060	4	24,5 кг
				3.503.9-72. 1-100-29		КШДА5106
				Детали		
ВЧ		1	1-119	ф18А-I ГОСТ5781-82,* ℓ=654	22	28,7 кг
ВЧ		2	1-120	ф10А-I ГОСТ5781-82,* ℓ=330	22	4,5 кг
ВЧ		3	1-121	ф14А-I ГОСТ5781-82,* ℓ=5060	4	24,5 кг

Инв. № подл. | Подпись и дата | Взам. инв. №

Копировал Зизи. Формат А4

Формат	Зона	Поз.	Обозначение	Наименование	Кол.	Примечание
				3.503.9-72. 1-100-30		КШДА 5301
				Детали		
БЧ		1	3.503.9-72. 1-104	ф12 А-I ГОСТ 5781-82,* ℓ=568	24	12,1 кг
БЧ		2	1-105	ф10 А-I ГОСТ 5781-82,* ℓ=180	24	2,7 кг
БЧ		3	1-122	ф12 А-I ГОСТ 5781-82,* ℓ=5310	4	18,9 кг
				3.503.9-72. 1-100-31		КШДА 5302
				Детали		
БЧ		1	1-106	ф14 А-I ГОСТ 5781-82,* ℓ=580	24	16,8 кг
БЧ		2	1-107	ф10 А-I ГОСТ 5781-82,* ℓ=200	24	3,0 кг
БЧ		3	1-122	ф14 А-I ГОСТ 5781-82,* ℓ=5310	4	25,7 кг
				3.503.9-72. 1-100-32		КШДА 5303
				Детали		
БЧ		1	1-110	ф14 А-I ГОСТ 5781-82,* ℓ=597	24	17,3 кг
БЧ		2	1-111	ф10 А-I ГОСТ 5781-82,* ℓ=230	24	3,4 кг
БЧ		3	1-122	ф14 А-I ГОСТ 5781-82,* ℓ=5310	4	25,7 кг
				3.503.9-72. 1-100-33		КШДА 5304
				Детали		
БЧ		1	1-112	ф16 А-I ГОСТ 5781-82,* ℓ=625	24	23,7 кг
БЧ		2	1-113	ф10 А-I ГОСТ 5781-82,* ℓ=280	24	4,1 кг
БЧ		3	1-122	ф14 А-I ГОСТ 5781-82,* ℓ=5310	4	25,7 кг
				3.503.9-72. 1-100-34		КШДА 5601
				Детали		
БЧ		1	1-104	ф12 А-I ГОСТ 5781-82,* ℓ=568	24	12,1 кг

Инв. № подл. | Подпись и дата | Взам. инв. №

Формат	Зона	Поз.	Обозначение	Наименование	Кол.	Примечание
БЧ		2	3.503.9-72. 1-105	ф10 А-I ГОСТ 5781-82,* ℓ=180	24	2,7 кг
БЧ		3	1-123	ф12 А-I ГОСТ 5781-82,* ℓ=5560	4	19,7 кг
				3.503.9-72. 1-100-35		КШДА 5602
				Детали		
БЧ		1	1-106	ф14 А-I ГОСТ 5781-82,* ℓ=580	24	16,8 кг
БЧ		2	1-107	ф10 А-I ГОСТ 5781-82,* ℓ=200	24	3,0 кг
БЧ		3	1-123	ф14 А-I ГОСТ 5781-82,* ℓ=5560	4	26,9 кг
				3.503.9-72. 1-100-36		КШДА 5603
				Детали		
БЧ		1	1-110	ф14 А-I ГОСТ 5781-82,* ℓ=597	24	17,3 кг
БЧ		2	1-111	ф10 А-I ГОСТ 5781-82,* ℓ=230	24	3,4 кг
БЧ		3	1-123	ф14 А-I ГОСТ 5781-82,* ℓ=5560	4	26,9 кг
				3.503.9-72. 1-100-37		КШДА 5604
				Детали		
БЧ		1	1-112	ф16 А-I ГОСТ 5781-82,* ℓ=625	24	23,7 кг
БЧ		2	1-113	ф10 А-I ГОСТ 5781-82,* ℓ=280	24	4,1 кг
БЧ		3	1-123	ф14 А-I ГОСТ 5781-82,* ℓ=5560	4	26,9 кг
				3.503.9-72. 1-100-38		КШДА 5605
				Детали		
БЧ		1	1-117	ф16 А-I ГОСТ 5781-82,* ℓ=637	24	24,1 кг
БЧ		2	1-118	ф10 А-I ГОСТ 5781-82,* ℓ=300	24	4,4 кг
БЧ		3	1-123	ф14 А-I ГОСТ 5781-82,* ℓ=5560	4	26,9 кг

Взам. инв. № | Подпись и дата | Инв. № подл.

Выпуск 1

Формат	Зона	Поз.	Обозначение	Наименование	Кол.	Примечание
				3.503.9-72. 1-100-39		КШДА 5606
				Детали		
БЧ		1	3.503.9-72. 1-119	ф18 А-I ГОСТ 5781-82,* ℓ=654	24	31,4 кг
БЧ		2	1-120	ф10 А-I ГОСТ 5781-82,* ℓ=330	24	4,9 кг
БЧ		3	1-123	ф14 А-I ГОСТ 5781-82,* ℓ=5560	4	26,9 кг
				3.503.9-72. 1-100-40		КШДА 5607
				Детали		
БЧ		1	1-124	ф18 А-I ГОСТ 5781-82,* ℓ=682	24	32,7 кг
БЧ		2	1-125	ф10 А-I ГОСТ 5781-82,* ℓ=380	24	5,6 кг
БЧ		3	1-123	ф14 А-I ГОСТ 5781-82,* ℓ=5560	4	26,9 кг
				3.503.9-72. 1-100-41		КШДА 5608
				Детали		
БЧ		1	1-126	ф20 А-I ГОСТ 5781-82,* ℓ=694	24	41,1 кг
БЧ		2	1-127	ф10 А-I ГОСТ 5781-82,* ℓ=400	24	5,9 кг
БЧ		3	1-123	ф14 А-I ГОСТ 5781-82,* ℓ=5560	4	26,9 кг
				3.503.9-72. 1-100-42		КШДА 5609
				Детали		
БЧ		1	1-128	ф20 А-I ГОСТ 5781-82,* ℓ=711	24	42,1 кг
БЧ		2	1-129	ф10 А-I ГОСТ 5781-82,* ℓ=431	24	6,4 кг
БЧ		3	1-123	ф14 А-I ГОСТ 5781-82,* ℓ=5560	4	26,9 кг
				3.503.9-72. 1-100-43		КШДА 6101
				Детали		
БЧ		1	1-104	ф12 А-I ГОСТ 5781-82,* ℓ=568	26	13,1 кг

Взам. инв. № | Подпись и дата | Инв. № подл.

Формат	Зона	Поз.	Обозначение	Наименование	Кол.	Примечание
БЧ		2	3.503.9-72. 1-105	ф10 А-I ГОСТ 5781-82,* ℓ=180	26	2,9 кг
БЧ		3	1-130	ф12 А-I ГОСТ 5781-82,* ℓ=6060	4	21,5 кг
				3.503.9-72. 1-100-44		КШДА 5102
				Детали		
БЧ		1	1-106	ф14 А-I ГОСТ 5781-82,* ℓ=580	26	18,2 кг
БЧ		2	1-107	ф10 А-I ГОСТ 5781-82,* ℓ=200	26	3,2 кг
БЧ		3	1-130	ф14 А-I ГОСТ 5781-82,* ℓ=6060	4	29,3 кг
				3.503.9-72. 1-100-45		КШДА 5103
				Детали		
БЧ		1	1-110	ф14 А-I ГОСТ 5781-82,* ℓ=597	26	18,8 кг
БЧ		2	1-111	ф10 А-I ГОСТ 5781-82,* ℓ=230	26	3,7 кг
БЧ		3	1-130	ф14 А-I ГОСТ 5781-82,* ℓ=6060	4	29,3 кг
				3.503.9-72. 1-100-46		КШДА 6104
				Детали		
БЧ		1	1-112	ф16 А-I ГОСТ 5781-82,* ℓ=625	26	25,7 кг
БЧ		2	1-113	ф10 А-I ГОСТ 5781-82,* ℓ=280	26	4,5 кг
БЧ		3	1-130	ф14 А-I ГОСТ 5781-82,* ℓ=6060	4	29,3 кг
				3.503.9-72. 1-100-47		КШДА 6105
				Детали		
БЧ		1	1-117	ф16 А-I ГОСТ 5781-82,* ℓ=637	26	26,1 кг
БЧ		2	1-118	ф10 А-I ГОСТ 5781-82,* ℓ=300	28	4,8 кг
БЧ		3	1-130	ф14 А-I ГОСТ 5781-82,* ℓ=6060	4	29,3 кг

Взам. инв. № | Подпись и дата | Инв. № подл.

Формат	Зона	Поз.	Обозначение	Наименование	Кол.	Примечание
				3.503.9-72. 1-100-48		КШДА 6106
				Детали		
БЧ		1	3.503.9-72. 1-119	ф18 А-I ГОСТ 5781-82,* ℓ=654	26	34,0 кг
БЧ		2	1-120	ф10 А-I ГОСТ 5781-82,* ℓ=330	26	5,3 кг
БЧ		3	1-130	ф14 А-I ГОСТ 5781-82,* ℓ=5060	4	29,3 кг
				3.503.9-72.1-100-49		КШДА 6301
				Детали		
БЧ		1	1-104	ф12 А-I ГОСТ 5781-82,* ℓ=568	28	14,1 кг
БЧ		2	1-105	ф10 А-I ГОСТ 5781-82,* ℓ=130	28	3,1 кг
БЧ		3	1-131	ф12 А-I ГОСТ 5781-82,* ℓ=6310	4	22,4 кг
				3.503.9-72. 1-100-50		КШДА 6302
				Детали		
БЧ		1	1-106	ф14 А-I ГОСТ 5781-82,* ℓ=580	28	19,6 кг
БЧ		2	1-107	ф10 А-I ГОСТ 5781-82,* ℓ=200	28	3,5 кг
БЧ		3	1-131	ф14 А-I ГОСТ 5781-82,* ℓ=6310	4	30,5 кг
				3.503.9-72. 1-100-51		КШДА 6303
				Детали		
БЧ		1	1-110	ф14 А-I ГОСТ 5781-82,* ℓ=597	28	20,2 кг
БЧ		2	1-111	ф10 А-I ГОСТ 5781-82,* ℓ=230	28	4,0 кг
БЧ		3	1-131	ф14 А-I ГОСТ 5781-82,* ℓ=6310	4	30,5 кг
				3.503.9-72.1-100-52		КШДА 6304
				Детали		
БЧ		1	1-112	ф16 А-I ГОСТ 5781-82,* ℓ=625	28	27,6 кг

Инв. № подл. | Подпись и дата | Взам. инв. №

Формат	Зона	Поз.	Обозначение	Наименование	Кол.	Примечание
БЧ		2	3.503.9-72. 1-113	ф10 А-I ГОСТ 5781-82,* ℓ=280	28	4,9 кг
БЧ		3	1-131	ф14 А-I ГОСТ 5781-82,* ℓ=6310	4	30,5 кг
				3.503.9-72. 1-100-53		КШДА 6305
				Детали		
БЧ		1	1-117	ф16 А-I ГОСТ 5781-82,* ℓ=637	28	28,1 кг
БЧ		2	1-118	ф10 А-I ГОСТ 5781-82,* ℓ=300	28	5,2 кг
БЧ		3	1-131	ф14 А-I ГОСТ 5781-82,* ℓ=6310	4	30,5 кг
				3.503.9-72.1-100-54		КШДА 6306
				Детали		
БЧ		1	1-119	ф18 А-I ГОСТ 5781-82,* ℓ=654	28	35,6 кг
БЧ		2	1-120	ф10 А-I ГОСТ 5781-82,* ℓ=330	28	5,7 кг
БЧ		3	1-131	ф14 А-I ГОСТ 5781-82,* ℓ=6310	4	30,5 кг
				3.503.9-72.1-100-55		
				Детали		КШДА 6601
БЧ		1	1-110	ф14 А-I ГОСТ 5781-82,* ℓ=597	28	20,2 кг
БЧ		2	1-111	ф10 А-I ГОСТ 5781-82,* ℓ=230	28	4,0 кг
БЧ		3	1-132	ф14 А-I ГОСТ 5781-82,* ℓ=6560	4	31,7 кг
				3.503.9-72. 1-100-56		КШДА 6602
				Детали		
БЧ		1	1-112	ф16 А-I ГОСТ 5781-82,* ℓ=625	28	27,6 кг
БЧ		2	1-113	ф10 А-I ГОСТ 5781-82,* ℓ=280	28	4,9 кг
БЧ		3	1-132	ф14 А-I ГОСТ 5781-82,* ℓ=6560	4	31,7 кг

Инв. № подл. | Подпись и дата | Взам. инв. №

Формат	Зона	Поз.	Обозначение	Наименование	Кол.	Примечание
				3.503.9-72.1-100-57		КЖДА 6603
				Детали		
Б4		1	3.503.9-72.1-117	ф16А-I ГОСТ 5781-82, * ℓ=637	28	28,1 кг
Б4		2	1-118	ф10А-I ГОСТ 5781-82, * ℓ=300	28	5,2 кг
Б4		3	1-132	ф14А-I ГОСТ 5781-82, * ℓ=6560	4	31,7 кг
				3.503.9-72.1-100-58		
				Детали		КЖДА 6604
Б4		1	1-119	ф18А-I ГОСТ 5781-82, * ℓ=654	28	36,6 кг
Б4		2	1-120	ф10А-II ГОСТ 5781-82, * ℓ=330	28	5,7 кг
Б4		3	1-132	ф14А-II ГОСТ 5781-82, * ℓ=6560	4	31,7 кг
				3.503.9-72.1-100-59		КЖДА 6605
				Детали		
Б4		1	1-124	ф18А-I ГОСТ 5781-82, * ℓ=682	28	38,2 кг
Б4		2	1-125	ф10А-I ГОСТ 5781-82, * ℓ=380	28	6,6 кг
Б4		3	1-132	ф14А-I ГОСТ 5781-82, * ℓ=6560	4	31,7 кг
				3.503.9-72.1-100-60		КЖДА 6606
				Детали		
Б4		1	1-126	ф20А-I ГОСТ 5791-82, * ℓ=694	28	47,9 кг
Б4		2	1-127	ф10А-I ГОСТ 5781-82, * ℓ=400	28	6,9 кг
Б4		3	1-132	ф14А-I ГОСТ 5781-82, * ℓ=6560	4	31,7 кг
				3.503.9-72.1-100-61		КЖДА 6607
				Детали		
Б4		1	1-128	ф20А-I ГОСТ 5781-82, * ℓ=711	28	49,1 кг
Б4		2	1-129	ф10А-I ГОСТ 5781-82, * ℓ=430	28	7,4 кг

Инв.№ подл. | Подпись и дата | Взам.инв.№

Формат	Зона	Поз.	Обозначение	Наименование	Кол.	Примечание
Б4		3	3.503.9-72.1-132	ф14А-I ГОСТ 5781-82, * ℓ=6560	4	31,7 кг
				3.503.9-72.1-100-62		КЖДА 6801
				Детали		
Б4		1	1-104	ф12А-I ГОСТ 5781-82, * ℓ=568	30	15,1 кг
Б4		2	1-105	ф10А-I ГОСТ 5781-82, * ℓ=180	30	3,3 кг
Б4		3	1-133	ф12А-I ГОСТ 5781-82, * ℓ=6810	4	24,2 кг
				3.503.9-72.1-100-63		КЖДА 6802
				Детали		
Б4		1	1-106	ф14А-I ГОСТ 5781-82, * ℓ=580	30	21,0 кг
Б4		2	1-107	ф10А-I ГОСТ 5781-82, * ℓ=200	30	3,7 кг
Б4		3	1-133	ф14А-I ГОСТ 5781-82, * ℓ=6810	4	32,9 кг
				3.503.9-72.1-100-64		КЖДА 6803
				Детали		
Б4		1	1-110	ф14А-I ГОСТ 5781-82, * ℓ=597	30	21,6 кг
Б4		2	1-111	ф10А-I ГОСТ 5781-82, * ℓ=230	30	4,3 кг
Б4		3	1-133	ф14А-I ГОСТ 5781-82, * ℓ=6810	4	32,9 кг
				3.503.9-72.1-100-65		КЖДА 6804
				Детали		
Б4		1	1-112	ф16А-I ГОСТ 5781-82, * ℓ=625	30	29,6 кг
Б4		2	1-113	ф10А-I ГОСТ 5781-82, * ℓ=280	30	5,2 кг
Б4		3	1-133	ф14А-I ГОСТ 5781-82, * ℓ=6810	4	32,9 кг

Инв.№ подл. | Подпись и дата | Взам.инв.№

Выпуск 1

Формат	Зона	Поз.	Обозначение	Наименование	Кол.	Примечание
				3.503.9-72.1-100-66		КШДА 6805
				Детали		
БЧ		1	3.503.9-72.1-117	ф16А-I ГОСТ 5781-82,* ℓ=637	30	30,2 кг
БЧ		2	1-118	ф10А-I ГОСТ 5781-82,* ℓ=300	30	5,6 кг
БЧ		3	1-133	ф14А-I ГОСТ 5781-82,* ℓ=6810	4	32,9 кг
				3.503.9-72.1-100-67		КШДА 7101
				Детали		
БЧ		1	1-104	ф12А-I ГОСТ 5781-82,* ℓ=568	30	15,1 кг
БЧ		2	1-105	ф10А-I ГОСТ 5781-82,* ℓ=180	30	3,3 кг
БЧ		3	1-134	ф12А-I ГОСТ 5781-82,* ℓ=7060	4	25,1 кг
				3.503.9-72.1-100-68		КШДА 7102
				Детали		
БЧ		1	1-106	ф14А-I ГОСТ 5781-82,* ℓ=580	30	21,0 кг
БЧ		2	1-107	ф10А-I ГОСТ 5781-82,* ℓ=200	30	3,7 кг
БЧ		3	1-134	ф14А-I ГОСТ 5781-82,* ℓ=7060	4	34,1 кг
				3.503.9-72.1-100-69		КШДА 7103
				Детали		
БЧ		1	1-110	ф14А-I ГОСТ 5781-82,* ℓ=597	30	21,6 кг
БЧ		2	1-111	ф10А-I ГОСТ 5781-82,* ℓ=230	30	4,3 кг
БЧ		3	1-134	ф14А-I ГОСТ 5781-82,* ℓ=7060	4	34,1 кг
				3.503.9-72.1-100-70		КШДА 7104
				Детали		
БЧ		1	1-112	ф16А-I ГОСТ 5781-82,* ℓ=625	30	29,6 кг
БЧ		2	1-113	ф10А-I ГОСТ 5781-82,* ℓ=280	30	5,2 кг

Инв. № подл. | Подпись и дата | Взам. инв. №

Формат	Зона	Поз.	Обозначение	Наименование	Кол.	Примечание
БЧ		3	3.503.9-72.1-134	ф14А-I ГОСТ 5781-82,* ℓ=7060	4	34,1 кг
				3.503.9-72.1-100-71		КШДА 7105
				Детали		
БЧ		1	1-117	ф16А-I ГОСТ 5781-82,* ℓ=637	30	30,2 кг
БЧ		2	1-118	ф10А-I ГОСТ 5781-82,* ℓ=300	30	5,6 кг
БЧ		3	1-134	ф14А-I ГОСТ 5781-82,* ℓ=7060	4	34,1 кг
				3.503.9-72.1-100-72		КШДА 7106
				Детали		
БЧ		1	1-119	ф18А-I ГОСТ 5781-82,* ℓ=654	30	39,2 кг
БЧ		2	1-120	ф10А-I ГОСТ 5781-82,* ℓ=330	30	6,1 кг
БЧ		3	1-134	ф14А-I ГОСТ 5781-82,* ℓ=7060	4	34,1 кг
				3.503.9-72.1-100-73		КШДА 7107
				Детали		
БЧ		1	1-124	ф18А-I ГОСТ 5781-82,* ℓ=682	30	40,9 кг
БЧ		2	1-125	ф10А-I ГОСТ 5781-82,* ℓ=380	30	7,0 кг
БЧ		3	1-134	ф14А-I ГОСТ 5781-82,* ℓ=7060	4	34,1 кг
				3.503.9-72.1-100-74		КШДА 7108
				Детали		
БЧ		1	1-126	ф20А-I ГОСТ 5781-82,* ℓ=694	30	51,3 кг
БЧ		2	1-127	ф10А-I ГОСТ 5781-82,* ℓ=400	30	7,4 кг
БЧ		3	1-134	ф14А-I ГОСТ 5781-82,* ℓ=7060	4	34,1 кг

Инв. № подл. | Подпись и дата | Взам. инв. №

Выпуск 1

Формат	Зона	Поз.	Обозначение	Наименование	Кол.	Примечание
				3.503.9-72.1-100-75		КШДА 7109
				Детали		
БЧ		1	3.503.9-72.1-128	⌀20А-I ГОСТ 5781-82*, ℓ=711	30	52,6 кг
БЧ		2	1-129	⌀10А-I ГОСТ 5781-82*, ℓ=430	30	8,0 кг
БЧ		3	1-134	⌀14А-I ГОСТ 5781-82*, ℓ=7060	4	34,1 кг

Инв № подл. | Подпись и дата | Взам. инв. №

3.503.9-72.1-100 | Лист 18

Формат А4

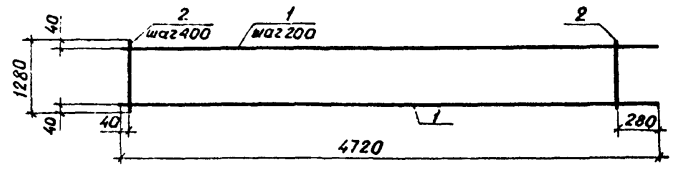

Обозначение	Марка	Масса, кг
3.503.9-72.1-200	СКА 4701	29,9
-01	СКА 4702	42,9
-02	СКА 4703	58,5
-03	СКА 4704	76,3
-04	СКА 4705	96,7

Формат	Зона	Поз.	Обозначение	Наименование	Кол.	Примечание
			Переменные данные	для исполнений:		
				3.503.9-72.1-200		СКА 4701
				Детали		
БЧ		1	3.503.9-72.1-201	⌀10А-III ГОСТ 5781-82*, ℓ=4720	7	20,4 кг
БЧ		2	1-202	⌀10А-III ГОСТ 5781-82*, ℓ=1280	12	9,5 кг
				3.503.9-72.1-200-01		СКА 4702
				Детали		
БЧ		1	1-203	⌀12А-III ГОСТ 5781-82*, ℓ=4720	7	29,3 кг
БЧ		2	1-204	⌀12А-III ГОСТ 5781-82*, ℓ=1280	12	13,6 кг

Инв № подл. | Подпись и дата | Взам. инв. №

Зав. отд.	Порожняков	
Нормоконтр.	Порожняков	
Зав. лаб.	Колпаков	
Ст. н. сотр.	Мореза	
Ст. инж.	Перевезенцева	
Мл. н. сотр.	Петрова	

3.503.9-72.1-200

Сетка арматурная СКА

Стадия	Лист	Листов
Р	1	2

ПРОМТРАНСНИИПРОЕКТ

Выпуск 1

Формат	Зона	Поз.	Обозначение	Наименование	Кол.	Примечание
				3.503.9-72.1-200-02		СКА 4703
				Детали		
БЧ		1	3.503.9-72. 1-205	ф14А-III ГОСТ 5781-82,* ℓ=4720	7	39,9 кг
БЧ		2	1-206	ф14А-III ГОСТ 5781-82,* ℓ=1280	12	18,6 кг
				3.503.9-72. 1-200-03		СКА 4704
				Детали		
БЧ		1	1-207	ф16А-III ГОСТ 5781-82,* ℓ=4720	7	52,1 кг
БЧ		2	1-208	ф16А-III ГОСТ 5781-82,* ℓ=1280	12	24,2 кг
				3.503.9-72. 1-200-04		СКА 4705
				Детали		
БЧ		1	1-209	ф18А-III ГОСТ 5781-82,* ℓ=4720	7	66,0 кг
БЧ		2	1-210	ф18А-III ГОСТ 5781-82,* ℓ=1280	12	30,7 кг

Инв.№ подл. | Подпись и дата | Взам.инв.№

3.503.9-72.1-200 | Лист 2

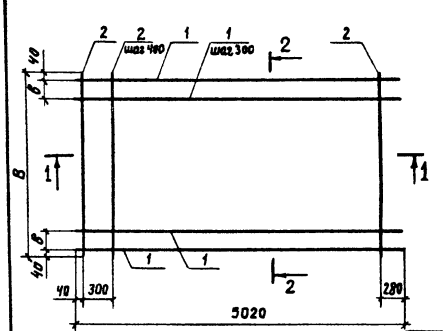

Поз.	Эскиз
3	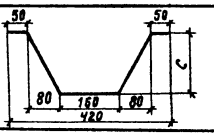

Обозначение	Марка	Размеры, мм в	а	б	с	Масса кг
3.503.9-72.1-300	СА1 3901	3880	890	250	110	79,8
-01	СА1 3902	3880	890	250	150	80,4
-02	СА1 3903	3880	890	250	170	113,5
-03	СА1 4101	4130	1165	225	110	84,9
-04	СА1 4102	4130	1165	225	150	85,5
-05	СА1 4103	4130	1165	225	170	120,9

Инв.№ подл. | Подпись и дата | Взам.инв.№

Зав.отд.	Порожняков	
Нормокант.	Порожняков	
Зав.лаб.	Колчанов	
Ст.н.сотр.	Морева	
Ст. инж.	Перевезенцева	
Мл.н.сотр.	Петрова	

3.503.9-72.1-300 СБ

Сетка арматурная СА1
Сборочный чертеж

Стадия	Масса	Масштаб
Р	см. табл.	
Лист 1	Листов 4	

ПРОМТРАНСНИИПРОЕКТ

Выпуск 1

Обозначение	Марка	Размеры, мм в	а	б	с	Масса, кг
3.503.9-72.1-300-06	СА1 4401	4380	1440	200	150	90,6
-07	СА1 4402	4380	1440	200	170	128,2
-08	СА1 4403	4380	1440	200	200	128,7
-09	СА 14404	4380	1440	200	250	173,5
-10	СА 1 4601	4630	815	175	150	97,2
-11	СА14602	4630	815	175	170	137,1
-12	СА14603	4630	815	175	200	137,8
-13	СА14604	4630	815	175	250	185,5
-14	СА14901	4880	940	300	150	99,2
-15	СА14902	4880	940	300	170	139,9
-16	СА 14903	4880	940	300	200	140,6
-17	СА14904	4880	940	300	250	189,4
-18	СА15101	5130	1215	275	150	104,3
-19	СА15102	5130	1215	275	170	147,2
-20	СА15103	5130	1215	275	200	147,9
-21	СА15104	5130	1215	275	250	199,5
-22	СА15105	5130	1215	275	270	200,0
-23	СА15106	5130	1215	275	300	258,7
-24	СА15401	5380	1490	250	150	109,4
-25	СА 15402	5380	1490	250	170	154,6
-26	СА15403	5380	1490	250	200	155,3
-27	СА15404	5380	1490	250	250	209,4
-28	СА 15405	5380	1490	250	270	209,9
-29	СА1 5406	5380	1490	250	300	271,8
-30	СА15601	5630	865	225	150	116,0
-31	СА15602	5630	865	225	170	163,6
-32	СА15603	5630	865	225	200	164,4
-33	СА 15604	5630	865	225	250	221,3

Инв.№ подл. | Подпись и дата | Взам. инв.№

Обозначение	Марка	Размеры, мм в	а	б	с	Марка кг
3.503.9-72.1-300-34	СА15901	5880	1140	200	150	121,1
-35	СА 15902	5880	1140	200	170	170,9
-36	СА15903	5880	1140	200	200	171,7
-37	СА15904	5880	1140	200	250	231,2
-38	СА15905	5880	1140	200	270	231,8
-39	СА 15906	5880	1140	200	300	300,0
-40	СА15907	5880	1140	200	350	301,5
-41	СА 15908	5880	1140	200	370	378,4
-42	СА 15909	5880	1140	200	400	379,2
-43	СА16401	6380	640	300	150	129,7
-44	СА 16402	6380	640	300	170	182,8
-45	СА16403	6380	640	300	200	183,7
-46	СА16404	6380	640	300	250	247,2
-47	СА 16405	6380	640	300	270	247,8
-48	СА16406	6380	640	300	300	320,4
-49	СА16601	6630	915	275	150	134,8
-50	СА16602	6630	915	275	170	190,0
-51	СА16603	6630	915	275	200	190,9
-52	СА16604	6630	915	275	250	257,2
-53	СА16605	6630	915	275	270	257,8
-54	СА16606	6630	915	275	300	333,4
-55	СА16901	6880	1190	250	200	198,3
-56	СА16902	6880	1190	250	250	267,1
-57	СА16903	6880	1190	250	270	267,7
-58	СА16904	6880	1190	250	300	346,4
-59	СА16905	6880	1190	250	350	348,1
-60	СА16906	6880	1190	250	370	437,0
-61	СА16907	6880	1190	250	400	438,0

Инв.№ подл. | Подпись и дата | Взам. инв.№

Выпуск 1

Обозначение	Марка	Размеры, мм в	а	в	с	Масса кг
3.503.9-72.1-300-62	СА 17101	7130	1465	225	150	195,0
-63	СА 17102	7130	1465	225	170	204,7
-64	СА 17103	7130	1465	225	200	205,6
-65	СА 17104	7130	1465	225	250	277,2
-66	СА 17105	7130	1465	225	270	277,8
-67	СА17401	7380	840	200	150	151,5
-68	СА17402	7380	840	200	170	213,7
-69	СА 17403	7380	840	200	200	214,7
-70	СА 17404	7380	840	200	250	288,1
-71	СА17405	7380	840	200	270	289,8
-72	СА17406	7380	840	200	300	374,8
-73	СА17407	7380	840	200	350	376,7
-74	СА17408	7380	840	200	370	472,6
-75	СА1 7409	7380	840	200	400	473,7

Формат	Зона	Поз.	Обозначение	Наименование	Кол.	Примечание
				Документация		
А4			3.503.9-72. 1-300СБ	Сборочный чертеж		
			Переменные данные	для исполнений:		
				3.503.9-72. 1-300		СА13901
				Детали		
Б4		1	3.503.9-72. 1-301	ф10 А-III ГОСТ 5781-82,* ℓ=5020	14	43,4 кг
Б4		2	1-302	ф10А-III ГОСТ 5781-82,* ℓ=3880	13	31,1 кг
Б4		3	1-303	ф10А-III ГОСТ 5781-82,* ℓ=532	16	5,3 кг
				3.503.9-72. 1-300-01		СА13902
				Детали		
Б4		1	1-301	ф10А-III ГОСТ 5781-82,* ℓ=5020	14	43,4 кг
Б4		2	1-302	ф10А-III ГОСТ 5781-82* ℓ=3880	13	31,1 кг
Б4		3	1-304	ф10А-III ГОСТ 5781-82* ℓ=600	16	5,9 кг
				3.503.9-72. 1-300-02		СА13903
				Детали		
Б4		1	1-305	ф12А-III ГОСТ 5781-82,* ℓ=5020	14	62,4 кг
Б4		2	1-306	ф12А-III ГОСТ 5781-82,* ℓ=3880	13	44,8 кг
Б4		3	1-307	ф10А-III ГОСТ 5781-82,* ℓ=636	16	6,3 кг

Инв. № подл. | Подпись и дата | Взам. инв. №

Зав. отд.	Порожняков	
Нормоконт.	Порожняков	
Зав. лаб.	Колчанов	
Ст. н. сотр.	Морева	
Ст. инж.	Перевезенцева	
Мл. н. сотр.	Петрова	

3.503.9-72.1-300

Сетка арматурная СА1

Стадия	Лист	Листов
Р	1	13

ПРОМТРАНСНИИПРОЕКТ

Выпуск 1

Формат	Зона	Поз.	Обозначение	Наименование	Кол.	Примечание
				3.503.9-72.1-300-03		СА14101
				Детали		
БЧ		1	1-301	ф10А-III ГОСТ 5781-82,* ℓ=5020	15	46,5 кг
БЧ		2	1-308	ф10А-III ГОСТ 5781-82,* ℓ=4130	13	33,1 кг
БЧ		3	1-303	ф10А-III ГОСТ 5781-82,* ℓ=532	16	5,3 кг
				3.503.9-72.1-300-04		СА14102
				Детали		
БЧ		1	1-301	ф10А-III ГОСТ 5781-82,* ℓ=5020	15	46,5 кг
БЧ		2	1-306	ф10А-III ГОСТ 5781-82,* ℓ=4130	13	33,1 кг
БЧ		3	1-304	ф10А-III ГОСТ 5781-82,* ℓ=600	16	5,9 кг
				3.503.9-72.1-300-05		СА14103
				Детали		
БЧ		1	1-305	ф12А-III ГОСТ 5781-82,* ℓ=5020	15	66,9 кг
БЧ		2	1-308	ф12А-III ГОСТ 5781-82,* ℓ=4130	13	47,7 кг
БЧ		3	1-307	ф10А-III ГОСТ 5781-82,* ℓ=636	16	6,3 кг
				3.503.9-72.1-300-06		СА14401
				Детали		
БЧ		1	1-301	ф10А-III ГОСТ 5781-82,* ℓ=5020	16	49,6 кг
БЧ		2	1-309	ф10А-III ГОСТ 5781-82,* ℓ=43..0	13	35,1 кг
БЧ		3	1-304	ф10А-III ГОСТ 5781-82,* ℓ=600	16	5,9 кг
				3.503.9-72.1-300-07		СА14402
				Детали		
БЧ		1	1-305	ф12А-III ГОСТ 5781-82,* ℓ=5020	16	71,3 кг

Инв. № подл. | Подпись и дата | Взам. инв. №

3.503.9-72.1-300

Лист 2

Копировал: Хмырова Формат А4

Формат	Зона	Поз.	Обозначение	Наименование	Кол.	Примечание
БЧ		2	3.503.9-72.1-310	ф12А-III ГОСТ 5781-82,* ℓ=4380	13	50,6 кг
БЧ		3	1-307	ф10А-III ГОСТ 5781-82,* ℓ=636	16	6,3 кг
				3.503.9-72.1-300-08		СА14403
				Детали		
БЧ		1	1-305	ф12А-III ГОСТ 5781-82,* ℓ=5020	16	71,3 кг
БЧ		2	1-310	ф12А-III ГОСТ 5781-82,* ℓ=4380	13	50,6 кг
БЧ		3	1-311	ф10А-III ГОСТ 5781-82,* ℓ=691	16	6,8 кг
				3.503.9-72.1-300-09		СА14404
				Детали		
БЧ		1	1-312	ф14А-III ГОСТ 5781-82,* ℓ=5020	16	97,0 кг
БЧ		2	1-313	ф14А-III ГОСТ 5781-82,* ℓ=4380	13	68,8 кг
БЧ		3	1-314	ф10А-III ГОСТ 5781-82,* ℓ=785	16	7,7 кг
				3.503.9-72.1-300-10		СА14601
				Детали		
БЧ		1	1-301	ф10А-III ГОСТ 5781-82,* ℓ=5020	17	52,7 кг
БЧ		2	1-315	ф10А-III ГОСТ 5781-82,* ℓ=4630	13	37,1 кг
БЧ		3	1-304	ф10А-III ГОСТ 5781-82,* ℓ=600	20	7,4 кг
				3.503.9-72.1-300-11		СА14602
				Детали		
БЧ		1	1-305	ф12А-III ГОСТ 5781-82,* ℓ=5020	17	75,8 кг
БЧ		2	1-316	ф12А-III ГОСТ 5781-82,* ℓ=4630	13	53,5 кг
БЧ		3	1-307	ф10А-III ГОСТ 5781-82,* ℓ=636	20	7,8 кг

Инв. № подл. | Подпись и дата | Взам. инв. №

3.503.9-72.1-300

Лист 3

Копировал Хмырова Формат А4

Формат	Зона	Поз.	Обозначение	Наименование	Кол.	Примечание
				3.503.9-72.1-300-12		СА14603
				Детали		
БЧ		1	3.503.9-72.1-305	ф12А-III ГОСТ 5781-82*, ℓ=5020	17	75,8 кг
БЧ		2	1-316	ф12А-III ГОСТ 5781-82*, ℓ=4630	13	53,5 кг
БЧ		3	1-311	ф10А-III ГОСТ 5781-82*, ℓ=691	20	8,5 кг
				3.503.9-72.1-300-13		СА14604
				Детали		
БЧ		1	1-312	ф14А-III ГОСТ 5781-82*, ℓ=5020	17	103,1 кг
БЧ		2	1-317	ф14А-III ГОСТ 5781-82*, ℓ=4630	13	72,7 кг
БЧ		3	1-314	ф10А-III ГОСТ 5781-82*, ℓ=785	20	9,7 кг
				3.503.9-72.1-300-14		СА14901
				Детали		
БЧ		1	1-301	ф10А-III ГОСТ 5781-82*, ℓ=5020	17	52,7 кг
БЧ		2	1-318	ф10А-III ГОСТ 5781-82*, ℓ=4880	13	39,1 кг
БЧ		3	1-304	ф10А-III ГОСТ 5781-82*, ℓ=600	20	7,4 кг
				3.503.9-72.1-300-15		СА14902
				Детали		
БЧ		1	1-305	ф12А-III ГОСТ 5781-82*, ℓ=5020	17	75,8 кг
БЧ		2	1-319	ф12А-III ГОСТ 5781-82*, ℓ=4880	13	56,3 кг
БЧ		3	1-307	ф10А-III ГОСТ 5781-82*, ℓ=636	20	7,8 кг
				3.503.9-72.1-300-16		СА14903
				Детали		
БЧ		1	1-305	ф12А-III ГОСТ 5781-82*, ℓ=5020	17	75,8 кг
БЧ		2	1-319	ф12А-III ГОСТ 5781-82*, ℓ=4880	13	56,3 кг

Формат	Зона	Поз.	Обозначение	Наименование	Кол.	Примечание
БЧ		3	3.503.9-72.1-311	ф10 ГОСТ 5781-82*, ℓ=691	20	8,5 кг
				3.503.9-72.1-300-17		СА14904
				Детали		
БЧ		1	1-312	ф14А-III ГОСТ 5781-82*, ℓ=5020	17	103,1 кг
БЧ		2	1-320	ф14А-III ГОСТ 5781-82*, ℓ=4880	13	76,6 кг
БЧ		3	1-314	ф10А-III ГОСТ 5781-82*, ℓ=785	20	9,7 кг
				3.503.9-72.1-300-18		СА15101
				Детали		
БЧ		1	1-301	ф10А-III ГОСТ 5781-82*, ℓ=5020	18	55,8 кг
БЧ		2	1-321	ф10А-III ГОСТ 5781-82*, ℓ=5130	13	41,1 кг
БЧ		3	1-304	ф10А-III ГОСТ 5781-82*, ℓ=600	20	7,4 кг
				3.503.9-72.1-300-19		СА15102
				Детали		
БЧ		1	1-305	ф12А-III ГОСТ 5781-82*, ℓ=5020	18	80,2 кг
БЧ		2	1-322	ф12А-III ГОСТ 5781-82*, ℓ=5130	13	59,2 кг
БЧ		3	1-307	ф10А-III ГОСТ 5781-82*, ℓ=636	20	7,8 кг
				3.503.9-72.1-300-20		СА15103
				Детали		
БЧ		1	1-305	ф12А-III ГОСТ 5781-82*, ℓ=5020	18	80,2 кг
БЧ		2	1-322	ф12А-III ГОСТ 5781-82*, ℓ=5130	13	59,2 кг
БЧ		3	1-311	ф10А-III ГОСТ 5781-82*, ℓ=691	20	8,5 кг

Взам.инв.№ | Подпись и дата | Инв.№ подл.

Формат	Зона	Поз.	Обозначение	Наименование	Кол	Примечание
				3.503.9-72.1-300-21		СА15104
				Детали		
БЧ		1	3.503.9-72. 1-312	ф14А-III ГОСТ5781-82,* ℓ=5020	18	109,2кг
БЧ		2	1-323	ф14А-III ГОСТ5781-82,* ℓ=5130	13	80,6кг
БЧ		3	1-314	ф10А-III ГОСТ5781-82,* ℓ=785	20	9,7кг
				3.503.9-72.1-300-22		СА15105
				Детали		
БЧ		1	1-312	ф14А-III ГОСТ5781-82,* ℓ=5020	18	109,2кг
БЧ		2	1-323	ф14А-III ГОСТ5781-82,* ℓ=5130	13	80,6кг
БЧ		3	1-324	ф10А-III ГОСТ5781-82,* ℓ=823	20	10,2кг
				3.503.9-72.1-300-23		СА15106
				Детали		
БЧ		1	1-325	ф16А-III ГОСТ5781-82,* ℓ=5020	18	142,6кг
БЧ		2	1-326	ф16А-III ГОСТ5781-82,* ℓ=5130	13	105,2кг
БЧ		3	1-327	ф10А-III ГОСТ5781-82,* ℓ=881	20	10,9кг
				3.503.9-72.1-300-24		СА15401
				Детали		
БЧ		1	1-301	ф10А-III ГОСТ5781-82,* ℓ=5020	19	58,8кг
БЧ		2	1-328	ф10А-III ГОСТ5781-82,* ℓ=5380	13	43,2кг
БЧ		3	1-304	ф10А-III ГОСТ5781-82,* ℓ=600	20	7,4кг
				3.503.9-72.1-300-25		СА15102
				Детали		
БЧ		1	1-305	ф12А-III ГОСТ5781-82,* ℓ=5020	19	84,7кг
БЧ		2	1-329	ф12А-III ГОСТ5781-82,* ℓ=5380	13	62,1кг

Инв.№ подл. | Подпись и дата | Взам. инв.№

Формат	Зона	Поз.	Обозначение	Наименование	Кол.	Примечание
БЧ		3	3.503.9-72. 1-307	ф10А-III ГОСТ5781-82,* ℓ=636	20	7,8кг
				3.503.9-72.1-300-26		СА15403
				Детали		
БЧ		1	1-305	ф12А-III ГОСТ5781-82,* ℓ=5020	19	84,7кг
БЧ		2	1-329	ф12А-III ГОСТ5781-82,* ℓ=5380	13	62,1кг
БЧ		3	1-311	ф10А-III ГОСТ5781-82,* ℓ=691	20	8,5кг
				3.503.9-72.1-300-27		СА15404
				Детали		
БЧ		1	1-312	ф14А-III ГОСТ5781-82,* ℓ=5020	19	115,2кг
БЧ		2	1-330	ф14А-III ГОСТ5781-82,* ℓ=5380	13	84,5кг
БЧ		3	1-314	ф10А-III ГОСТ5781-82,* ℓ=785	20	9,7кг
				3.503.9-72.1-300-28		СА15405
				Детали		
БЧ		1	1-312	ф14А-III ГОСТ5781-82,* ℓ=5020	19	115,2кг
БЧ		2	1-330	ф14А-III ГОСТ5781-82,* ℓ=5380	13	84,5кг
БЧ		3	1-324	ф10А-III ГОСТ5781-82,* ℓ=823	20	10,2кг
				3.503.9-72.1-300-29		СА15406
				Детали		
БЧ		1	1-325	ф16А-III ГОСТ5781-82,* ℓ=5020	19	150,5кг
БЧ		2	1-331	ф16А-III ГОСТ5781-82,* ℓ=5380	13	110,4кг
БЧ		3	1-327	ф10А-III ГОСТ5781-82,* ℓ=881	20	10,9кг

Инв.№ подл. | Подпись и дата | Взам. инв.№

Формат	Зона	Поз.	Обозначение	Наименование	Кол.	Примечание
				3.503 9-72. 1-300-30		СА15601
				Детали		
БЧ		1	3.503.9-72. 1-301	ф10А-III ГОСТ 5781-82,* ℓ=5020	20	61,9 кг
БЧ		2	1-332	ф10А-III ГОСТ 5781-82,* ℓ=5630	13	45,2 кг
БЧ		3	1-304	ф10А-III ГОСТ 5781-82,* ℓ=600	24	8,9 кг
				3.503.9-72 1-300-31		СА15602
				Детали		
БЧ		1	1-305	ф12А-III ГОСТ 5781-82,* ℓ=5020	20	89,2 кг
БЧ		2	1-333	ф12А-III ГОСТ 5781-82,* ℓ=5630	13	65,0 кг
БЧ		3	1-307	ф10А-III ГОСТ 5781-82,* ℓ=636	24	9,4 кг
				3.503 9-72.1-300-32		СА15603
				Детали		
БЧ		1	1-305	ф12А-III ГОСТ 5781-82,* ℓ=5020	20	89,2 кг
БЧ		2	1-333	ф12А-III ГОСТ 5781-82,* ℓ=5630	13	65,0 кг
БЧ		3	1-311	ф10А-III ГОСТ 5781-82,* ℓ=691	24	10,2 кг
				3.503.9-72. 1-300-33		СА15604
				Детали		
БЧ		1	1-312	ф14А-III ГОСТ 5781-82,* ℓ=5020	20	121,3 кг
БЧ		2	1-334	ф14А-III ГОСТ 5781-82,* ℓ=5630	13	88,4 кг
БЧ		3	1-314	ф10А-III ГОСТ 5781-82,* ℓ=785	24	11,6 кг
				3.503.9-72.1-300-34		СА15901
				Детали		
БЧ		1	1-301	ф10А-III ГОСТ 5781-82,* ℓ=5020	21	65,0 кг
БЧ		2	1-335	ф10А-III ГОСТ 5781-82,* ℓ=5880	13	47,2 кг

Инв. № подл. | Подпись и дата | Взам. инв. №

Формат	Зона	Поз.	Обозначение	Наименование	Кол.	Примечание
БЧ		3	3.503.9 -72. 1-304	ф10А-III ГОСТ 5781-82,* ℓ=600	24	8,9 кг
				3.503.9-72. 1-300-35		СА15902
				Детали		
БЧ		1	1-305	ф12А-III ГОСТ 5781-82,* ℓ=5020	21	93,6 кг
БЧ		2	1-336	ф12А-III ГОСТ 5781-82,* ℓ=5880	13	67,9 кг
БЧ		3	1-307	ф10А-III ГОСТ 5781-82,* ℓ=636	24	9,4 кг
				3.503.9-72. 1-300-36		СА15903
				Детали		
БЧ		1	1-305	ф12А-III ГОСТ 5781-82,* ℓ=5020	21	93,6 кг
БЧ		2	1-336	ф12А-III ГОСТ 5781-82,* ℓ=5880	13	67,9 кг
БЧ		3	1-311	ф10А-III ГОСТ 5781-82,* ℓ=691	24	10,2 кг
				3.503.9-72.1-300-37		СА15904
				Детали		
БЧ		1	1-312	ф14А-III ГОСТ 5781-82,* ℓ=5020	21	127,3 кг
БЧ		2	1-337	ф14А-III ГОСТ 5781-82,* ℓ=5880	13	92,3 кг
БЧ		3	1-314	ф10А-III ГОСТ 5781-82,* ℓ=785	24	11,6 кг
				3.503.9 -72.1-300-38		СА15905
				Детали		
БЧ		1	1-312	ф14А-III ГОСТ 5781-82,* ℓ=5020	21	127,3 кг
БЧ		2	1-337	ф14А-III ГОСТ 5781-82,* ℓ=5880	13	92,3 кг
БЧ		3	1-324	ф10А-III ГОСТ 5781-82,* ℓ=823	24	12,2 кг

Инв. № подл. | Подпись и дата | Взам. инв. №

Формат	Зона	Поз.	Обозначение	Наименование	Кол.	Примечание
				3.503.9-72. 1-300-39		СА15906
				Детали		
БЧ		1	3.503.9-72. 1-325	ф16А-III ГОСТ5781-82,* ℓ=5020	21	168,4 кг
БЧ		2	1-338	ф16А-III ГОСТ5781-82,* ℓ=5880	13	120,6 кг
БЧ		3	1-327	ф10А-III ГОСТ5781-82,* ℓ=881	24	13,0 кг
				3.503.9-72.1-300-40		СА15907
				Детали		
БЧ		1	1-325	ф16А-III ГОСТ5781-82,* ℓ=5020	21	168,4 кг
БЧ		2	1-338	ф16А-III ГОСТ5781-82,* ℓ=5880	13	120,6 кг
БЧ		3	1-339	ф10А-III ГОСТ5781-82,* ℓ=978	24	14,5 кг
				3.503.9-72. 1-300-41		СА15908
				Детали		
БЧ		1	1-340	ф18А-III ГОСТ5781-82,* ℓ=5020	21	210,6 кг
БЧ		2	1-341	ф18А-III ГОСТ5781-82,* ℓ=5880	13	152,7 кг
БЧ		3	1-342	ф10А-III ГОСТ5781-82,* ℓ=1017	24	15,1 кг
				3.503.9-72.1-300-42		СА15909
				Детали		
БЧ		1	1-340	ф18А-III ГОСТ5781-82,* ℓ=5020	21	210,6 кг
БЧ		2	1-341	ф18А-III ГОСТ5781-82,* ℓ=5880	13	152,7 кг
БЧ		3	1-343	ф10А-III ГОСТ5781-82,* ℓ=1076	24	15,9 кг
				3.503.9-72.1-300-43		СА16401
				Детали		
БЧ		1	1-301	ф10А-III ГОСТ5781-82,* ℓ=5020	22	68,1 кг
БЧ		2	1-344	ф10А-III ГОСТ5781-82,* ℓ=6380	13	51,2 кг

Инв. № подл. | Подпись и дата | Взам. инв. №

Формат	Зона	Поз.	Обозначение	Наименование	Кол.	Примечание
БЧ		3	3.503.9-72. 1-304	ф10А-III ГОСТ5781-82,* ℓ=600	28	10,4 кг
				3.503.9-72.1-300-44		СА16402
				Детали		
БЧ		1	1-305	ф12А-III ГОСТ5781-82,* ℓ=5020	22	98,1 кг
БЧ		2	1-345	ф12А-III ГОСТ5781-82,* ℓ=6380	13	73,7 кг
БЧ		3	1-307	ф10А-III ГОСТ5781-82,* ℓ=636	28	11,0 кг
				3.503.9-72. 1-300-45		СА16403
				Детали		
БЧ		1	1-305	ф12А-III ГОСТ5781-82,* ℓ=5020	22	98,1 кг
БЧ		2	1-345	ф12А-III ГОСТ5781-82,* ℓ=6380	13	73,7 кг
БЧ		3	1-311	ф10А-III ГОСТ5781-82,* ℓ=691	28	11,9 кг
				3.503.9-72. 1-300-46		СА16404
				Детали		
БЧ		1	1-312	ф14А-III ГОСТ5781-82,* ℓ=5020	22	133,4 кг
БЧ		2	1-346	ф14А-III ГОСТ5781-82,* ℓ=6380	13	100,2 кг
БЧ		3	1-314	ф10А-III ГОСТ5781-82,* ℓ=785	28	13,6 кг
				3.503.9-72. 1-300-47		СА16405
				Детали		
БЧ		1	1-312	ф14А-III ГОСТ5781-82,* ℓ=5020	22	133,4 кг
БЧ		2	1-346	ф14А-III ГОСТ5781-82,* ℓ=6380	13	100,2 кг
БЧ		3	1-324	ф10А-III ГОСТ5781-82,* ℓ=823	28	14,2 кг

Инв. № подл. | Подпись и дата | Взам. инв. №

Формат	Зона	Поз.	Обозначение	Наименование	Кол.	Примечание
				3.503.9-72.1-300-48		СА16406
				Детали		
БЧ		1	3.503.9-72.1-325	ф16А-III ГОСТ 5781-82*, ℓ = 5020	22	174,3 кг
БЧ		2	1-347	ф16А-III ГОСТ 5781-82*, ℓ = 6380	13	130,9 кг
БЧ		3	1-327	ф10А-III ГОСТ 5781-82*, ℓ = 881	28	15,2 кг
				3.503.9-72.1-300-49		СА16601
				Детали		
БЧ		1	1-301	ф10А-III ГОСТ 5781-82*, ℓ = 5020	23	71,2 кг
БЧ		2	1-348	ф10А-III ГОСТ 5781-82*, ℓ = 6630	13	53,2 кг
БЧ		3	1-304	ф10А-III ГОСТ 5781-82*, ℓ = 600	28	10,4 кг
				3.503.9-72.1-300-50		СА16602
				Детали		
БЧ		1	1-305	ф12А-III ГОСТ 5781-82*, ℓ = 5020	23	102,5 кг
БЧ		2	1-349	ф12А-III ГОСТ 5781-82*, ℓ = 6630	13	76,5 кг
БЧ		3	1-307	ф10А-III ГОСТ 5781-82*, ℓ = 636	28	11,0 кг
				3.503.9-72.1-300-51		СА16603
				Детали		
БЧ		1	1-305	ф12А-III ГОСТ 5781-82*, ℓ = 5020	23	102,5 кг
БЧ		2	1-349	ф12А-III ГОСТ 5781-82*, ℓ = 6630	13	76,5 кг
БЧ		3	1-311	ф10А-III ГОСТ 5781-82*, ℓ = 631	28	11,9 кг
				3.503.9-72.1-300-52		СА16604
				Детали		
БЧ		1	1-342	ф14А-III ГОСТ 5781-82*, ℓ = 5020	23	139,5 кг
БЧ		2	1-350	ф14А-III ГОСТ 5781-82*, ℓ = 6630	13	104,1 кг

Формат	Зона	Поз.	Обозначение	Наименование	Кол.	Примечание
БЧ		3	3.503.9-72.1-314	ф10А-III ГОСТ 5781-82*, ℓ = 785	28	13,6 кг
				3.503.9-72.1-300-53		СА16605
				Детали		
БЧ		1	1-312	ф14А-III ГОСТ 5781-82*, ℓ = 5020	23	139,5 кг
БЧ		2	1-350	ф14А-III ГОСТ 5781-82*, ℓ = 6630	13	104,1 кг
БЧ		3	1-324	ф10А-III ГОСТ 5781-82*, ℓ = 823	28	14,2 кг
				3.503.9-72.1-300-54		СА16606
				Детали		
БЧ		1	1-325	ф16А-III ГОСТ 5781-82*, ℓ = 5020	23	182,2 кг
БЧ		2	1-351	ф16А-III ГОСТ 5781-82*, ℓ = 6630	13	136,0 кг
БЧ		3	1-327	ф10А-III ГОСТ 5781-82*, ℓ = 881	28	15,2 кг
				3.503.9-72.1-300-55		СА16901
				Детали		
БЧ		1	1-305	ф12А-III ГОСТ 5781-82*, ℓ = 5020	24	107,0 кг
БЧ		2	1-352	ф12А-III ГОСТ 5781-82*, ℓ = 6880	13	79,4 кг
БЧ		3	1-311	ф10А-III ГОСТ 5781-82*, ℓ = 691	28	11,9 кг
				3.503.9-72.1-300-56		СА16902
				Детали		
БЧ		1	1-312	ф14А-III ГОСТ 5781-82*, ℓ = 5020	24	145,5 кг
БЧ		2	1-353	ф14А-III ГОСТ 5781-82*, ℓ = 6880	13	108,0 кг
БЧ		3	1-314	ф10А-III ГОСТ 5781-82*, ℓ = 785	28	266,2 кг

Инв. № подл. | Подпись и дата | Взам. инв. №

Выпуск 1

Формат	Зона	Поз.	Обозначение	Наименование	Кол.	Приме-чание
				3.503.9-72.1-300-57		СА16 903
				Детали		
БЧ		1	3.503.9-72.1-312	ф14А-III ГОСТ 5781-82*, ℓ=5020	24	145,5 кг
БЧ		2	1-353	ф14А-III ГОСТ 5781-82*, ℓ=6880	13	108,0 кг
БЧ		3	1-324	ф10А-III ГОСТ 5781-82*, ℓ=823	28	14,2 кг
				3.503.9-72.1-300-58		СА16 904
				Детали		
БЧ		1	1-325	ф16А-III ГОСТ 5781-82*, ℓ=5020	24	190,1 кг
БЧ		2	1-354	ф16А-III ГОСТ 5781-82*, ℓ=6880	13	141,1 кг
БЧ		3	1-327	ф10А-III ГОСТ 5781-82*, ℓ=881	28	15,2 кг
				3.503.9-72.1-300-59		СА16 905
				Детали		
БЧ		1	1-325	ф16А-III ГОСТ 5781-82*, ℓ=5020	24	190,1 кг
БЧ		2	1-354	ф16А-III ГОСТ 5781-82*, ℓ=6880	13	141,1 кг
БЧ		3	1-339	ф10А-III ГОСТ 5781-82*, ℓ=978	28	16,9 кг
				3.503.9-72.1-300-60		СА16 906
				Детали		
БЧ		1	1-340	ф18А-III ГОСТ 5781-82*, ℓ=5020	24	240,7 кг
БЧ		2	1-355	ф18А-III ГОСТ 5781-82*, ℓ=6880	13	178,7 кг
БЧ		3	1-342	ф10А-III ГОСТ 5781-82*, ℓ=1017	28	17,6 кг
				3.503.9-72.1-300-61		СА16 907
				Детали		
БЧ		1	1-340	ф18А-III ГОСТ 5781-82*, ℓ=5020	24	240,7 кг
БЧ		2	1-355	ф18А-III ГОСТ 5781-82*, ℓ=6880	13	178,7 кг

Инв. № подл. | Подпись и дата | Взам. инв. №

3.503.9-72.1-300

Лист 14

Копировал Типовой | Формат А4

Формат	Зона	Поз.	Обозначение	Наименование	Кол	Приме чание
БЧ		3	3.503.9-72.1-343	ф10А-III ГОСТ 5781-82*, ℓ=1076	28	18,6 кг
				3.503.9-72.1-300-62		СА16 101
				Детали		
БЧ		1	1-301	ф10А-III ГОСТ 5781-82*, ℓ=5020	25	77,4 кг
БЧ		2	1-356	ф10А-III ГОСТ 5781-82*, ℓ=7130	13	57,2 кг
БЧ		3	1-304	ф10А-III ГОСТ 5781-82*, ℓ=600	28	10,4 кг
				3.503.9-72.1-300-63		СА16 102
				Детали		
БЧ		1	1-305	ф12А-III ГОСТ 5781-82*, ℓ=5020	25	111,4 кг
БЧ		2	1-357	ф12А-III ГОСТ 5781-82*, ℓ=7130	13	82,3 кг
БЧ		3	1-307	ф10А-III ГОСТ 5781-82*, ℓ=636	28	11,0 кг
				3.503.9-72.1-300-64		СА16 103
				Детали		
БЧ		1	1-305	ф12А-III ГОСТ 5781-82*, ℓ=5020	25	111,4 кг
БЧ		2	1-357	ф12А-III ГОСТ 5781-82*, ℓ=7130	13	82,3 кг
БЧ		3	1-311	ф10А-III ГОСТ 5781-82*, ℓ=691	28	11,9 кг
				3.503.9-72.1-300-65		СА16 104
				Детали		
БЧ		1	1-312	ф14А-III ГОСТ 5781-82*, ℓ=5020	25	151,6 кг
БЧ		2	1-358	ф14А-III ГОСТ 5781-82*, ℓ=7130	13	112,0 кг
БЧ		3	1-314	ф10А-III ГОСТ 5781-82*, ℓ=785	28	13,5 кг

Инв. № подл. | Подпись и дата | Взам. инв. №

3.503.9-72.1-300

Лист 15

Копировал Типовой

Выпуск 1

Формат	Зона	Поз.	Обозначение	Наименование	Кол.	Примечание
				3.503.9-72.1-300-66		СА16105
				Детали		
БЧ		1	3.503.9-72.1-312	ф14А-III ГОСТ5781-82,* ℓ=5020	25	151,6кг
БЧ		2	1-358	ф14А-III ГОСТ5781-82,* ℓ=7130	13	112,0кг
БЧ		3	1-324	ф10А-III ГОСТ5781-82,* ℓ=823	28	14,2кг
				3.503.9-72.1-300-67		СА17401
				Детали		
БЧ		1	1-301	ф10А-III ГОСТ5781-82,* ℓ=5020	26	80,5кг
БЧ		2	1-359	ф10А-III ГОСТ5781-82,* ℓ=7380	13	59,2кг
БЧ		3	1-304	ф10А-III ГОСТ5781-82,* ℓ=600	32	11,8кг
				3.503.9-72.1-300-68		СА17402
				Детали		
БЧ		1	1-305	ф12А-III ГОСТ5781-82,* ℓ=5020	26	115,9кг
БЧ		2	1-360	ф12А-III ГОСТ5781-82,* ℓ=7380	13	85,2кг
БЧ		3	1-307	ф10А-III ГОСТ5781-82,* ℓ=636	32	12,6кг
				3.503.9-72.1-300-69		СА17403
				Детали		
БЧ		1	1-305	ф12А-III ГОСТ5781-82,* ℓ=5020	26	115,9кг
БЧ		2	1-360	ф12А-III ГОСТ5781-82,* ℓ=7380	13	85,2кг
БЧ		3	1-311	ф10А-III ГОСТ5781-82,* ℓ=691	32	13,6кг
				3.503.9-72.1-300-70		СА17404
				Детали		
БЧ		1	1-312	ф14А-III ГОСТ5781-82,* ℓ=5020	26	157,7кг
БЧ		2	1-361	ф14А-III ГОСТ5781-82,* ℓ=7380	13	115,9кг

Инв. № подл. | Подпись и дата | Взам. инв. №

Формат	Зона	Поз.	Обозначение	Наименование	Кол.	Примечание
БЧ		3	3.503.9-72.1-314	ф10А-III ГОСТ5781-82,* ℓ=785	32	15,5кг
				3.503.9-72.1-300-71		СА17405
				Детали		
БЧ		1	1-312	ф14А-III ГОСТ5781-82,* ℓ=5020	26	157,7кг
БЧ		2	1-316	ф14А-III ГОСТ5781-82,* ℓ=7380	13	115,9кг
БЧ		3	1-324	ф10А-III ГОСТ5781-82,* ℓ=823	32	16,2кг
				3.503.9-72.1-300-72		СА17406
				Детали		
БЧ		1	1-325	ф16А-III ГОСТ5781-82,* ℓ=5020	26	206,0кг
БЧ		2	1-362	ф16А-III ГОСТ5781-82,* ℓ=7380	13	151,4кг
БЧ		3	1-321	ф10А-III ГОСТ5781-82,* ℓ=881	32	17,4кг
				3.503.9-72.1-300-73		СА17407
				Детали		
БЧ		1	1-325	ф16А-III ГОСТ5781-82,* ℓ=5020	26	206,0кг
БЧ		2	1-362	ф16А-III ГОСТ5781-82,* ℓ=7380	13	151,4кг
БЧ		3	1-339	ф10А-III ГОСТ5781-82,* ℓ=978	32	19,3кг
				3.503.9-72.1-300-74		СА17408
				Детали		
БЧ		1	1-340	ф18А-III ГОСТ5781-82,* ℓ=5020	26	260,8кг
БЧ		2	1-363	ф18А-III ГОСТ5781-82,* ℓ=7380	13	191,7кг
БЧ		3	1-342	ф10А-III ГОСТ5781-82,* ℓ=1017	32	20,1кг

Инв. № подл. | Подпись и дата | Взам. инв. №

Выпуск 1

Формат	Зона	Поз.	Обозначение	Наименование	Кол.	Примечание
				3.503.9-72.1-300-75		СА17408
				Детали		
БЧ		1	3.503.9-72.1-340	ф18 А-III ГОСТ 5781-82*, С=5020	26	260,8 кг
БЧ		2	1-363	ф18 А-III ГОСТ 5781-82*, С=7380	13	191,7 кг
БЧ		3	1-343	ф10 А-III ГОСТ 5781-82*, С=1076	32	21,2 кг

Инв. № подл. | Подпись и дата | Взам. инв. №

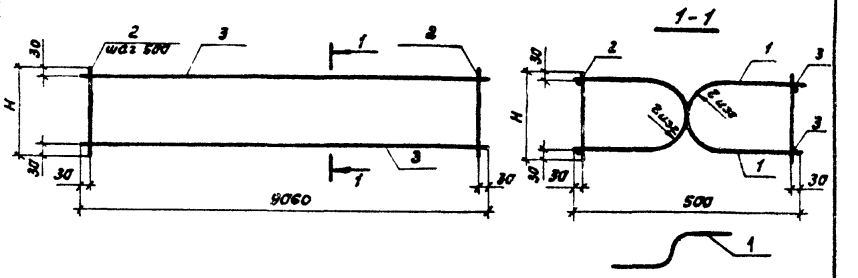

Обозначение	Марка	l, мм	H, мм	Масса, кг
3.503.9-72.1-400	КШПА 9001	40	140	53,9
-01	КШПА 9002	60	180	55,6
-02	КШПА 9003	70	200	76,1
-03	КШПА 9004	85	230	76,6
-04	КШПА 9005	110	280	87,9
-05	КШПА 9006	120	300	89,0
-06	КШПА 9007	135	330	101,1
-07	КШПА 9008	160	380	104,5
-08	КШПА 9009	170	400	118,2
-09	КШПА 9010	185	430	120,5

Инв. № подл. | Подпись и дата | Взам. инв. №

Зав. отд.	Пороняков	
Нач. конт.	Пороняков	
Зав. лаб.	Колчанов	
Ст. н. сотр.	Мареба	
Ст. инж.	Перевезенцева	
Мл. н. сотр.	Петрова	

3.503.9-72.1-400 СБ

Каркас КШПА
Сборочный чертеж

Стадия	Масса	Масштаб
Р	см. табл.	
Лист	Листов 1	

ПРОМТРАНСНИИПРОЕКТ

Выпуск 1

Формат	Зона	Поз.	Обозначение	Наименование	Кол.	Примечание
				Документация		
А4			3.503.9 - 72.1 -400 СБ	Сборочный чертеж		
			Переменные данные для исполнений:			
				3.503.9 - 72.1 - 400		КШПА 9001
				Детали		
Б4		1	3.503.9 - 72.1 - 401	ф12А-Iгост5781-82*, ℓ = 546	38	18,4кг
Б4		2	1 - 402	ф10А-Iгост5781-82*, ℓ = 140	38	3,3кг
Б4		3	1 - 403	ф12А-Iгост5781-82*, ℓ = 9060	4	32,2кг
				3.503.9 - 72.1 -400 -01		КШПА 9002
				Детали		
Б4		1	1 - 404	ф12 А-Iгост5781-82*, ℓ = 568	38	19,2кг
Б4		2	1 - 405	ф10А-Iгост5781-82*, ℓ = 180	38	4,2кг
Б4		3	1 - 403	ф12А-Iгост5781-82*, ℓ = 9060	4	32,2кг
				3.503.9 -72.1 -400 -02		КШПА 9003
				Детали		
Б4		1	1 - 406	ф14 А-Iгост5781-82*, ℓ = 580	38	26,6кг
Б4		2	1 - 407	ф10 А-Iгост5781-82*, ℓ = 200	38	4,7кг
Б4		3	1 - 408	ф14А-Iгост5781-82*, ℓ = 9060	4	43,8кг

Зав. отд.	Порожняков	
Нормоконт.	Порожняков	
Зав. лаб.	Колчанов	
Ст. н. сотр.	Морева	
Ст. инж.	Перевезенцев	
Мл. н. сотр.	Петрова	

3.503.9-72.1-400

Каркас КШПА

Стадия	Лист	Листов
Р	1	3

ПРОМТРАНСНИИПРОЕКТ

Подпись и дата

Инв. № подл.

Формат	Зона	Поз.	Обозначение	Наименование	Кол.	Примечание
				3.503.9 - 72.1-400-03		КШПА 9004
				Детали		
Б4		1	3.503.9 - 72.1 - 409	ф14А-Iгост5781-82*, ℓ = 597	38	27,4кг
Б4		2	1 - 410	ф10А-Iгост5781-82*, ℓ = 230	38	5,4кг
Б4		3	1 - 408	ф14А-Iгост5781-82*, ℓ = 9060	4	43,8кг
				3.503.9 - 72.1 -400 -04		КШПА 9005
				Детали		
Б4		1	1 - 411	ф16А-Iгост5781-82*, ℓ = 625	38	37,5кг
Б4		2	1 - 412	ф10А-Iгост5781-82*, ℓ = 280	38	6,6кг
Б4		3	1 - 408	ф14А-Iгост5781-82*, ℓ = 9060	4	43,8кг
				3.503.9 - 72.1-400-05		КШПА 9006
				Детали		
Б4		1	1 - 413	ф16А-Iгост5781-82*, ℓ = 637	38	38,2кг
Б4		2	1 - 414	ф10А-Iгост5781-82*, ℓ = 300	38	7,0кг
Б4		3	1 - 408	ф14А-Iгост5781-82*, ℓ = 9060	4	43,8кг
				3.503.9 -72.1 -400-06		КШПА 9007
				Детали		
Б4		1	1 - 415	ф18А-Iгост5781-82*, ℓ = 654	38	49,6кг
Б4		2	1 - 416	ф10А-Iгост5781-82*, ℓ = 330	38	7,7кг
Б4		3	1 - 408	ф14А-Iгост5781-82*, ℓ = 9060	4	43,8
				3.503.9 -72.1 -400-07		КШПА 9008
				Детали		
Б4		1	1 - 417	ф18 А-Iгост5781-82*, ℓ = 682	38	51,8кг
Б4		2	1 - 418	ф10А-Iгост5781-82*, ℓ = 380	38	8,9кг

Взам. инв. №

Подпись и дата

Инв. № подл.

3.503.9-72.1-400

Лист 2

Выпуск 1

Формат	Зона	Поз.	Обозначение	Наименование	Кол.	Примечание
БЧ		3	3.503.9-72. 1-408	ф14А-I ГОСТ 5781-82,* ℓ=9060	4	43,8 кг
				3.503.9-72. 1-400-08		КШПА9009
				Детали		
БЧ		1	1-419	ф20А-I ГОСТ 5781-82,* ℓ=694	38	65,0 кг
БЧ		2	1-420	ф10А-I ГОСТ 5781-82,* ℓ=400	38	9,4 кг
БЧ		3	1-408	ф14А-I ГОСТ 5781-82,* ℓ=9060	4	43,8 кг
				3.503.9-72. 1-400-09		КШПА9010
				Детали		
БЧ		1	1-421	ф20А-I ГОСТ 5781-82,* ℓ=711	38	66,6 кг
БЧ		2	1-422	ф10А-I ГОСТ 5781-82,* ℓ=430	38	10,1 кг
БЧ		3	1-408	ф14А-I ГОСТ 5781-82,* ℓ=9060	4	43,8 кг

3.503.9-72. 1-400 | Лист 3

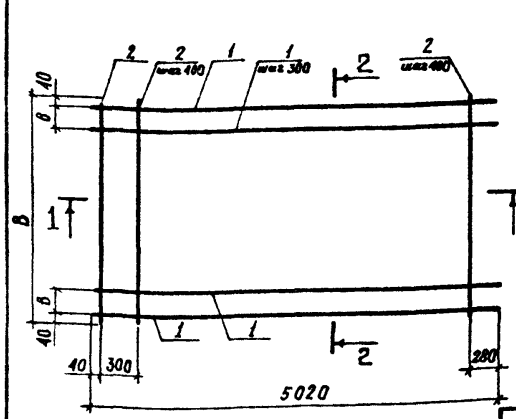

Поз.	Эскиз
3	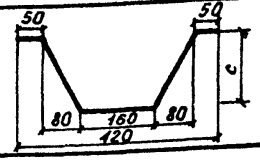

Обозначение	Марка	Размеры, мм				Масса, кг.
		в	а	в	с	
3.503.9-72.1-500	СА24901	4880	640	300	150	99,2
-01	СА24902	4880	640	300	170	139,9
-02	СА24903	4880	640	300	200	140,6
-03	СА24904	4880	640	300	250	189,4
-04	СА25401	5380	890	250	150	109,4
-05	СА25402	5380	890	250	170	154,6

Зав.отд.	Поржняков	
Нормоконт.	Поржняков	
Зав.лаб.	Колчанов	
Ст.н.сотр.	Морева	
Ст.инж.	Перевезенцева	
Мл.н.сотр.	Петрова	

3.503.9-72. 1-500 СБ

Сетка арматурная СА2

Стадия	Масса	Масштаб
Р	См. табл.	

Лист 1 | Листов 3

ПРОМТРАНСНИИПРОЕКТ

Инв. № подл. | Подпись и дата | Взам. инв. №

Выпуск 1

Обозначение	Марка	Размеры, мм				Масса, кг
		в	а	в	с	
3.503.9-72.1-500-06	СА2 5403	5380	890	250	200	155,3
-07	СА2 5404	5380	890	250	250	209,4
-08	СА2 5405	5380	890	250	270	209,9
-09	СА2 5406	5380	890	250	300	271,8
-10	СА2 5901	5880	690	350	150	117,0
-11	СА2 5902	5880	690	350	170	166,5
-12	СА2 5903	5880	690	350	200	167,3
-13	СА2 5904	5880	690	350	250	225,2
-14	СА2 5905	5880	690	350	270	225,8
-15	СА2 5906	5880	690	350	300	292,0
-16	СА2 5907	5880	690	350	350	293,5
-17	СА2 5908	5880	690	350	370	368,4
-18	СА2 5909	5880	690	350	400	369,2
-19	СА2 6401	6380	940	300	150	128,2
-20	СА2 6402	6380	940	300	170	181,2
-21	СА2 6403	6380	940	300	200	182,0
-22	СА2 6404	6380	940	300	250	245,2
-23	СА2 6405	6380	940	300	270	245,8
-24	СА2 6406	6380	940	300	300	318,2
-25	СА2 6901	6880	740	100	200	202,7
-26	СА2 6902	6880	740	100	250	273,2
-27	СА2 6903	6880	740	100	270	273,8
-28	СА2 6904	6880	740	100	300	354,4
-29	СА2 6905	6880	740	100	350	356,1
-30	СА2 6906	6880	740	100	370	447,0
-31	СА2 6907	6880	740	100	400	448,0
-32	СА2 7401	7380	990	350	150	147,0
-33	СА2 7402	7380	990	350	170	207,6

Обозначение	Марка	Размеры, мм				Масса, кг
		в	а	в	с	
3.503.9-72.1-500-34	СА2 7403	7380	990	350	200	208,5
-35	СА2 7404	7380	990	350	250	281,1
-36	СА2 7405	7380	990	350	270	281,7
-37	СА2 7406	7380	990	350	300	364,6
-38	СА2 7407	7380	990	350	350	366,3
-39	СА2 7408	7380	990	350	370	460,0
-40	СА2 7409	7380	990	350	400	461,0

Инв. № подл. | Подпись и дата | Взам. инв. №

Выпуск 1

Формат	Зона	Поз.	Обозначение	Наименование	Кол.	Примечание
				Документация		
А4			3.503.9-72. 1-500 СБ	Сборочный чертеж		
				Переменные данные для исполнений:		
				3.503.9-72. 1-500		СА24901
				Детали		
Б4		1	3.503.9-72. 1-501	ф10А-III ГОСТ 5781-82,* ℓ=5020	17	52,7кг
Б4		2	1-502	ф10А-III ГОСТ 5781-82,* ℓ=4880	13	39,1 кг
Б4		3	1-503	ф10А-III ГОСТ 5781-82,* ℓ=600	20	7,4 кг
				3.503.9-72.1-500-01		СА24902
				Детали		
Б4		1	1-504	ф12А-III ГОСТ 5781-82,* ℓ=5020	17	75,8 кг
Б4		2	1-505	ф12А-III ГОСТ 5781-82,* ℓ=4880	13	56,3кг
Б4		3	1-506	ф10А-III ГОСТ 5781-82,* ℓ=636,0	20	7,8кг
				3.503.9-72. 1-500-02		СА24903
				Детали		
Б4		1	1-504	ф12А-III ГОСТ 5781-82,* ℓ=5020	17	75,8 кг
Б4		2	1-505	ф12А-III ГОСТ 5781-82,* ℓ=4880	13	56,3кг
Б4		3	1-507	ф10А-III ГОСТ 5781-82,* ℓ=691	20	8,5кг

Инв. № подл. | Подпись и дата | Взам. инв. №

Зав.отд.	Порожняков	
Нормоконтр.	Порожняков	
Зав.лаб.	Колчанов	
Ст.н.сотр.	Морева	
Ст. инж.	Перевезенцева	
Мл.н.сотр.	Петрова	

3.503.9-72. 1-500

Сетка арматурная СА2

Стадия	Лист	Листов
Р	1	10

ПРОМТРАНСНИИПРОЕКТ

Формат	Зона	Поз.	Обозначение	Наименование	Кол.	Примечание
				3.503.9-72. 1-500-03		СА24904
				Детали		
Б4		1	3.503.9-72. 1-508	ф14А-III ГОСТ 5781-82,* ℓ=5020	17	103,1кг
Б4		2	1-509	ф14А-III ГОСТ 5781-82,* ℓ=4880	13	76,6кг
Б4		3	1-510	ф10А-III ГОСТ 5781-82,* ℓ=785	20	9,7 кг
				3.503.9-72.1-500-04		СА25401
				Детали		
Б4		1	1-501	ф10А-III ГОСТ 5781-82,* ℓ=5020	19	58,8кг
Б4		2	1-511	ф10А-III ГОСТ 5781-82,* ℓ=5380	13	43,2кг
Б4		3	1-503	ф10А-III ГОСТ 5781-82,* ℓ=600	20	7,4кг
				3.503.9-72. 1-500-05		СА25402
				Детали		
Б4		1	1-504	ф12А-III ГОСТ 5781-82,* ℓ=5020	19	84,7кг
Б4		2	1-512	ф12А-III ГОСТ 5781-82,* ℓ=5380	13	62,1кг
Б4		3	1-506	ф10А-III ГОСТ 5781-82,* ℓ=636	20	7,8кг
				3.503.9-72. 1-500-06		СА25403
				Детали		
Б4		1	1-504	ф12А-III ГОСТ 5781-82,* ℓ=5020	19	84,7кг
Б4		2	1-512	ф12А-III ГОСТ 5781-82,* ℓ=5380	13	62,1кг
Б4		3	1-507	ф10А-III ГОСТ 5781-82,* ℓ=691	20	8,5кг
				3.503.9-72. 1-500-07		СА25404
				Детали		
Б4		1	1-508	ф14А-III ГОСТ 5781-82,* ℓ=5020	19	145,2кг
Б4		2	1-513	ф14А-III ГОСТ 5781-82,* ℓ=5380	13	84,5кг

Инв. № подл. | Подпись и дата | Взам. инв. №

Выпуск 1

Формат	Зона	Поз.	Обозначение	Наименование	Кол.	Примечание
Б4		3	3.503.9-72. 1-510	ф10 А-III ГОСТ 5781-82*, ℓ=785	20	9,7 кг
				3.503.9-72.1-500-08		СА25405
				Детали		
Б4		1	1-508	ф14 А-III ГОСТ 5781-82*, ℓ=5020	19	115,2 кг
Б4		2	1-513	ф14 А-III ГОСТ 5781-82*, ℓ=5380	13	84,5 кг
Б4		3	1-514	ф10 А-III ГОСТ 5781-82* ℓ=823	20	10,2 кг
				3.503.9-72.1-500-09		СА25406
				Детали		
Б4		1	1-515	ф16 А-III ГОСТ 5781-82*, ℓ=5020	19	150,5 кг
Б4		2	1-516	ф16 А-III ГОСТ 5781-82*, ℓ=5380	13	110,4 кг
Б4		3	1-517	ф10 А-III ГОСТ 5781-82*, ℓ=881	20	10,9 кг
				3.503.9-72.1-500-10		СА25901
				Детали		
Б4		1	1-501	ф10 А-III ГОСТ 5781-82*, ℓ=5020	20	61,9 кг
Б4		2	1-518	ф10 А-III ГОСТ 5781-82*, ℓ=5880	13	47,2 кг
Б4		3	1-503	ф10 А-III ГОСТ 5781-82*, ℓ=600	24	8,9 кг
				3.503.9-72.1-500-11		СА25902
				Детали		
Б4		1	1-504	ф12 А-III ГОСТ 5781-82*, ℓ=5020	20	89,2 кг
Б4		2	1-519	ф12 А III ГОСТ 5781-82*, ℓ=5880	13	67,9 кг
Б4		3	1-506	ф10 А III ГОСТ 5781-82*, ℓ=636	24	9,4 кг

Формат	Зона	Поз.	Обозначение	Наименование	Кол.	Примечание
				3.503.9-72.1-500-12		СА25903
				Детали		
Б4		1	3.503.9-72.1-504	ф12 А-III ГОСТ 5781-82*, ℓ=5020	20	89,2 кг
Б4		2	1-519	ф12 А-III ГОСТ 5781-82*, ℓ=5880	13	67,9 кг
Б4		3	1-507	ф10 А-III ГОСТ 5781-82*, ℓ=691	24	10,2 кг
				3.503.9-72.1-500-13		СА-25904
				Детали		
Б4		1	1-508	ф14 А-III ГОСТ 5781-82* ℓ=5020	20	121,3 кг
Б4		2	1-520	ф14 А-III ГОСТ 5781-82*, ℓ=5880	13	92,3 кг
Б4		3	1-510	ф10 А-III ГОСТ 5781-82*, ℓ=785	24	11,6 кг
				3.503.9-72.1-500-14		СА25905
				Детали		
Б4		1	1-508	ф14 А-III ГОСТ 5781-82*, ℓ=5020	20	121,3 кг
Б4		2	1-520	ф14 А-III ГОСТ 5781-82*, ℓ=5880	13	92,3 кг
Б4		3	1-514	ф10 А-III ГОСТ 5781-82* ℓ=823	24	12,2 кг
				3.503.9-72.1-500-15		СА25906
				Детали		
Б4		1	1-515	ф16 А-III ГОСТ 5781-82*, ℓ=5020	20	158,4 кг
Б4		2	1-521	ф16 А III ГОСТ 5781-82*, ℓ=5880	13	120,6 кг
Б4		3	1-517	ф10 А-III ГОСТ 5781-82* ℓ=881	24	13,0 кг
				3.503.9-72.1-500-16		СА25907
				Детали		
Б4		1	1-515	ф16 А-III ГОСТ 5781-82*, ℓ=5020	20	158,4 кг
Б4		2	1-521	ф16 А-III ГОСТ 5781-82*, ℓ=5880	13	120,6 кг

Инв. № подл. | Подпись и дата | Взам. инв. №

Выпуск 1

Формат	Зона	Поз.	Обозначение	Наименование	Кол.	Примечание
Б4		3	3.503.9-72. 1-522	ф10 А-III ГОСТ 5781-82*, ℓ=978	24	14,5 кг
				3.503.9-72.1-500-17		СА25908
				Детали		
Б4		1	1-523	ф18А-III ГОСТ 5781-82*, ℓ=5020	20	200,6 кг
Б4		2	1-524	ф18А-III ГОСТ 5781-82*, ℓ=5880	13	152,7 кг
Б4		3	1-525	ф10 А-III ГОСТ 5781-82*, ℓ=1017	24	15,1 кг
				3.503.9-72. 1-500-18		СА25909
				Детали		
Б4		1	1-523	ф18 А-III ГОСТ 5781-82*, ℓ=5020	20	200,6 кг
Б4		2	1-524	ф18 А-III ГОСТ 5781-82*, ℓ=5880	13	152,7 кг
Б4		3	1-526	ф10 А-III ГОСТ 5781-82*, ℓ=1076	24	15,9 кг
				3.503.9-72. 1-500-19		СА26401
				Детали		
Б4		1	1-501	ф10 А-III ГОСТ 5781-82*, ℓ=5020	22	68,1 кг
Б4		2	1-527	ф10 А-III ГОСТ 5781-82*, ℓ=6380	13	51,2 кг
Б4		3	1-503	ф10 А-III ГОСТ 5781-82*, ℓ=600	24	8,9 кг
				3.503.9-72. 1-500-20		СА26402
				Детали		
Б4		1	1-504	ф12 А-III ГОСТ 5781-82*, ℓ=5020	22	98,1 кг
Б4		2	1-528	ф12 А-III ГОСТ 5781-82*, ℓ=6380	13	73,7 кг
Б4		3	1-506	ф10 А-III ГОСТ 5781-82*, ℓ=636	24	9,4 кг

Инв.№ подл. | Подпись и дата | Взам. инв.№

Формат	Зона	Поз.	Обозначение	Наименование	Кол.	Примечание
				3.503.9-72.1-500-21		СА26403
				Детали		
Б4		1	3.503.9-72. 1-504	ф12 А-III ГОСТ 5781-82*, ℓ=5020	22	98,1 кг
Б4		2	1-528	ф12 А-III ГОСТ 5781-82*, ℓ=6380	13	73,7 кг
Б4		3	1-507	ф10 А-III ГОСТ 5781-82*, ℓ=691	24	10,2 кг
				3.503.9-72.1-500-22		СА26404
				Детали		
Б4		1	1-508	ф14 А-III ГОСТ 5781-82*, ℓ=5020	22	133,4 кг
Б4		2	1-529	ф14 А-III ГОСТ 5781-82*, ℓ=6380	13	100,2 кг
Б4		3	1-510	ф10 А-III ГОСТ 5781-82*, ℓ=785	24	11,6 кг
				3.503.9-72. 1-500-23		СА26405
				Детали		
Б4		1	1-508	ф14 А-III ГОСТ 5781-82*, ℓ=5020	22	133,4 кг
Б4		2	1-529	ф14 А-III ГОСТ 5781-82*, ℓ=6380	13	100,2 кг
Б4		3	1-514	ф10 А-III ГОСТ 5781-82*, ℓ=823	24	12,2 кг
				3.503.9-72. 1-500-24		СА26406
				Детали		
Б4		1	1-515	ф16 А-III ГОСТ 5781-82*, ℓ=5020	22	174,3 кг
Б4		2	1-530	ф16 А-III ГОСТ 5781-82*, ℓ=6380	13	130,9 кг
Б4		3	1-517	ф10 А-III ГОСТ 5781-82*, ℓ=881	27	13,0 кг
				3.503.9-72. 1-500-25		СА26901
				Детали		
Б4		1	1-504	ф12 А-III ГОСТ 5781-82*, ℓ=5020	25	111,4 кг
Б4		2	1-531	ф12 А-III ГОСТ 5781-82*, ℓ=6880	13	79,4 кг

Инв.№ подл. | Подпись и дата | Взам. инв.№

Выпуск 1

Фрагмент	Зона	Поз.	Обозначение	Наименование	Кол.	Примечание
БЧ		3	3.503.9-72. 1-507	ф10 А-III ГОСТ 5781-82*, ℓ=691	28	11,9 кг
				3.503.9-72.1-500-26		СА26902
				Детали		
БЧ		1	1-508	ф14 А-III ГОСТ 5781-82*, ℓ=5020	25	151,6 кг
БЧ		2	1-532	ф14 А-III ГОСТ 5781-82*, ℓ=6880	13	108,0 кг
БЧ		3	1-510	ф10 А-III ГОСТ 5781-82*, ℓ=785	28	13,6 кг
				3.503.9-72.1-500-27		СА26903
				Детали		
БЧ		1	1-508	ф14 А-III ГОСТ 5781-82*, ℓ=5020	25	151,6 кг
БЧ		2	1-532	ф14 А-III ГОСТ 5781-82*, ℓ=6880	13	108,0 кг
БЧ		3	1-514	ф10 А-III ГОСТ 5781-82*, ℓ=823	28	14,2 кг
				3.503.9-72.1-500-28		СА26904
				Детали		
БЧ		1	1-515	ф16 А-III ГОСТ 5781-82*, ℓ=5020	25	198,0 кг
БЧ		2	1-533	ф16 А-III ГОСТ 5781-82*, ℓ=6880	13	141,1 кг
БЧ		3	1-517	ф10 А-III ГОСТ 5781-82*, ℓ=881	28	15,2 кг
				3.503.9-72.1-500-29		СА26905
				Детали		
БЧ		1	1-515	ф16 А-III ГОСТ 5781-82*, ℓ=5020	25	198,0 кг
БЧ		2	1-533	ф16 А-III ГОСТ 5781-82*, ℓ=6880	13	141,1 кг
БЧ		3	1-522	ф10 А-III ГОСТ 5781-82*, ℓ=978	28	16,9 кг

Инв.№ подл. | Подпись и дата | Взам. инв.№

Фрагмент	Зона	Поз.	Обозначение	Наименование	Кол.	Примечание
				3.503.9-72.1-500-30		СА26906
				Детали		
БЧ		1	3.503.9-72. 1-523	ф18 А-III ГОСТ 5781-82*, ℓ=5020	25	250,7 кг
БЧ		2	1-534	ф18 А-III ГОСТ 5781-82*, ℓ=6880	13	178,7 кг
БЧ		3	1-525	ф10 А-III ГОСТ 5781-82*, ℓ=1017	28	17,6 кг
				3.503.9-72.1-500-31		СА26907
				Детали		
БЧ		1	1-523	ф18 А-III ГОСТ 5781-82*, ℓ=5020	25	250,7 кг
БЧ		2	1-534	ф18 А-III ГОСТ 5781-82*, ℓ=6880	13	178,7 кг
БЧ		3	1-526	ф10 А-III ГОСТ 5781-82*, ℓ=1076	28	18,6 кг
				3.503.9-72.1-500-32		СА27401
				Детали		
БЧ		1	1-501	ф10 А-III ГОСТ 5781-82*, ℓ=5020	25	12,4 кг
БЧ		2	1-535	ф10 А-III ГОСТ 5781-82*, ℓ=7380	13	52,2 кг
БЧ		3	1-503	ф10 А-III ГОСТ 5781-82*, ℓ=600	28	10,4 кг
				3.503.9-72.1-500-33		СА27402
				Детали		
БЧ		1	1-504	ф12 А-III ГОСТ 5781-82*, ℓ=5020	25	111,4 кг
БЧ		2	1-536	ф12 А-III ГОСТ 5781-82*, ℓ=7380	13	85,2 кг
БЧ		3	1-506	ф10 А-III ГОСТ 5781-82*, ℓ=636	28	11,0 кг
				3.503.9-72.1-500-34		СА27403
				Детали		
БЧ		1	1-504	ф12 А-III ГОСТ 5781-82*, ℓ=5020	25	111,4 кг
БЧ		2	1-536	ф12 А-III ГОСТ 5781-82*, ℓ=7380	13	85,2 кг

Выпуск 1

Формат	Зона	Поз.	Обозначение	Наименование	Кол.	Примечание
БЧ		3	3.503.9-72. 1-507	ф10А-III ГОСТ 5781-82,* в=691	28	11,9кг
				3.503.9-72.1-500-35		СА2 7404
				Детали		
БЧ		1	1-508	ф14А-II ГОСТ 5781-82,* в=5020	25	151,6кг
БЧ		2	1-537	ф14А-II ГОСТ 5781-82,* в=7380	13	115,9кг
БЧ		3	1-510	ф10А-III ГОСТ 5781-82,* в=785	28	13,6кг
				3.503.9-72.1-500-36		СА2 7405
				Детали		
БЧ		1	1-508	ф14А-II ГОСТ 5781-82,* в=5020	25	151,6кг
БЧ		2	1-531	ф14А-III ГОСТ 5781-82,* в=7380	13	115,9кг
БЧ		3	1-514	ф10А-III ГОСТ 5781-82,* в=823.0	28	14,2кг
				3.503.9-72. 1-500-37		СА2 7406
				Детали		
БЧ		1	1-515	ф16А-III ГОСТ 5781-82,* в=5020	25	198.0кг
БЧ		2	1-538	ф16А-III ГОСТ 5781-82,* в=7380	13	151,4кг
БЧ		3	1-517	ф10А-III ГОСТ 5781-82,* в=881	28	15,2кг
				3.503.9-72.1-500-38		СА2 7407
				Детали		
БЧ		1	1-515	ф16А-III ГОСТ 5781-82,* в=5020	25	198.0кг
БЧ		2	1-538	ф16А-III ГОСТ 5781-82,* в=7380	13	151,4кг
БЧ		3	1-522	ф10А-III ГОСТ 5781-82,* в=978	28	16,9кг

Инв. № подл. | Подпись и дата | Взам. инв. №

Формат	Зона	Поз.	Обозначение	Наименование	Кол.	Примечание
				3.503.9-72.1-500-39		СА2 7408
				Детали		
БЧ		1	3.503.9-72. 1-523	ф18А-III ГОСТ 5781-82,* в=5020	25	250,7кг
БЧ		2	1-539	ф18А-III ГОСТ 5781-82,* в=7380	13	191,7кг
БЧ		3	1-525	ф10А-III ГОСТ 5781-82,* в=1017	28	17.6кг
				3.503.9-72. 1-500-40		СА2 7409
				Детали		
БЧ		1	1-523	ф18А-III ГОСТ 5781-82,* в=5020	25	250,7кг
БЧ		2	1-539	ф18А-III ГОСТ 5781-82,* в=7380	13	191,7кг
БЧ		3	1-526	ф10А-III ГОСТ 5781-82,* в=1076	28	18,6кг

Инв. № подл. | Подпись и дата | Взам. инв. №

Выпуск 1

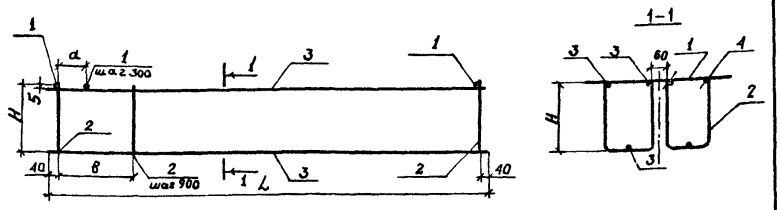

Обозначение	Марка	Размеры, мм				Масса, кг
		L	H	a	в	
3.503.9-72.1-600	КШРБ 2801	2780	85	300	900	26,8
-001	КШРБ 2802	2780	105	300	900	27,0
-002	КШРБ 2803	2780	130	300	900	27,2
-003	КШРБ3301	3280	85	200	1400	31,6
-004	КШРБ3302	3280	105	200	1400	31,8
-005	КШРБ3303	3280	130	200	1400	32,0
-006	КШРБ3304	3280	155	200	1400	32,3
-007	КШРБ3305	3280	180	200	1400	36,1
-008	КШРБ3306	3280	205	200	1400	36,4
-009	КШРБ3801	3180	105	100	1000	37,1
-010	КШРБ3802	3180	130	100	1000	37,4
-011	КШРБ3803	3180	155	100	1000	37,7
-012	КШРБ3804	3180	180	100	1000	42,2
-013	КШРБ3805	3180	205	100	1000	42,5
-014	КШРБ3806	3180	230	100	1000	42,9
-015	КШРБ3807	3180	255	100	1000	43,2
-016	КШРБ3808	3180	280	100	1000	43,5

Обозначение	Марка	Размеры, мм				Масса, кг
		L	H	a	в	
3.503.9-72.1-600-017	КШРБ3809	3180	305	100	1000	43,8
-018	КШРБ4001	4030	105	350	1250	38,0
-019	КШРБ4002	4030	130	350	1250	38,3
-020	КШРБ4003	4030	155	350	1250	38,6
-021	КШРБ4004	4030	180	350	1250	43,1
-022	КШРБ4005	4030	205	350	1250	43,4
-023	КШРБ4006	4030	230	350	1250	43,8
-024	КШРБ4007	4030	255	350	1250	44,1
-025	КШРБ4008	4030	280	350	1250	44,4
-026	КШРБ4009	4030	305	350	1250	44,7
-027	КШРБ4301	4280	105	300	600	40,9
-028	КШРБ4302	4280	130	300	600	41,2
-029	КШРБ4303	4280	155	300	600	41,6
-030	КШРБ4304	4280	180	300	600	46,5
-031	КШРБ4305	4280	205	300	600	46,8
-032	КШРБ4306	4280	230	300	600	47,2
-033	КШРБ4501	4530	105	250	850	43,4
-034	КШРБ4502	4530	130	250	850	43,7
-035	КШРБ4503	4530	155	250	850	44,1
-036	КШРБ4504	4530	180	250	850	49,2
-037	КШРБ4505	4530	205	250	850	49,5
-038	КШРБ4506	4530	230	250	850	49,9
-039	КШРБ4507	4530	255	250	850	50,3
-040	КШРБ4508	4530	280	250	850	50,7
-041	КШРБ4509	4530	305	250	850	51,0
-042	КШРБ4801	4780	105	200	1100	45,8
-043	КШРБ4802	4780	130	200	1100	46,1
-044	КШРБ4803	4780	155	200	1100	46,5

Зав. отд.	Поржняков	
Нормоконт.	Поржняков	
Зав. лаб.	Колчанов	
Ст. н. сотр.	Морева	
Ст. инж.	Перебезенцева	
Ма. н. сотр.	Петрова	

3.503.9-72.1-600 СБ

Каркас КШРБ
Сборочный чертёж

Стадия	Масса	Масштаб
Р	ОМ. ТАБЛ.	
Лист 1	Листов 5	

Госстрой СССР
ПРОМТРАНСНИИПРОЕКТ
г. Москва

3.503.9-72.1-600 СБ

Лист 2

Инв. № подл. | Подпись и дата | Взам. инв. №
Инв. № подл. | Подпись и дата | Взам. инв. №

Обозначение	Марка	Размеры, мм				Масса, кг
		L	H	a	B	
3.503.9-72.1-600-045	КШРБ 4804	4780	180	200	1100	51,9
-046	КШРБ 4805	4780	205	200	1100	52,2
-047	КШРБ 4806	4780	230	200	1100	52,6
-048	КШРБ 4807	4780	255	200	1100	53,0
-049	КШРБ 4808	4780	280	200	1100	53,4
-050	КШРБ 4809	4780	305	200	1100	53,7
-051	КШРБ 5001	5030	105	150	1350	48,2
-052	КШРБ 5002	5030	130	150	1350	48,5
-053	КШРБ 5003	5030	155	150	1350	48,9
-054	КШРБ 5004	5030	180	150	1350	54,6
-055	КШРБ 5005	5030	205	150	1350	54,9
-056	КШРБ 5006	5030	230	150	1350	55,3
-057	КШРБ 5301	5280	105	100	700	50,9
-058	КШРБ 5302	5280	130	100	700	51,3
-059	КШРБ 5303	5280	155	100	700	51,8
-060	КШРБ 5304	5280	180	100	700	57,9
-061	КШРБ 5305	5280	205	100	700	58,3
-062	КШРБ 5306	5280	230	100	700	58,8
-063	КШРБ 5501	5530	105	350	950	51,9
-064	КШРБ 5502	5530	130	350	950	52,3
-065	КШРБ 5503	5530	155	350	950	52,8
-066	КШРБ 5504	5530	180	350	950	58,9
-067	КШРБ 5801	5780	105	300	1200	54,3
-068	КШРБ 5802	5780	130	300	1200	54,7
-069	КШРБ 5803	5780	155	300	1200	55,2
-070	КШРБ 5804	5780	180	300	1200	61,6
-071	КШРБ-5805	5780	205	300	1200	62,0
-072	КШРБ 5806	5780	230	300	1200	62,5

Инв. № подл. | Подпись и дата | Взам. инв. №

Обозначение	Марка	Размеры, мм				Масса, кг
		L	H	a	B	
3.503.9-72.1-600-073	КШРБ 5807	5780	255	300	1200	62.9
-074	КШРБ 5808	5780	280	300	1200	63.3
-075	КШРБ 5809	5780	305	300	1200	63.8
-076	КШРБ 6301	6280	105	200	800	59.6
-077	КШРБ 6302	6280	130	200	800	60.0
-078	КШРБ 6303	6280	155	200	800	60.5
-079	КШРБ 6304	6280	180	200	800	67.6
-080	КШРБ 6305	6280	205	200	800	68.1
-081	КШРБ 6306	6280	230	200	800	68.6
-082	КШРБ 6501	6530	105	150	1050	62.1
-083	КШРБ 6502	6530	130	150	1050	62.5
-084	КШРБ 6503	6530	155	150	1050	63.0
-085	КШРБ 6504	6530	180	150	1050	70.3
-086	КШРБ 6505	6530	205	150	1050	70.8
-087	КШРБ 6506	6530	230	150	1050	71.3
-088	КШРБ 6507	6530	255	150	1050	71.8
-089	КШРБ 6508	6530	280	150	1050	72.3
-090	КШРБ 6509	6530	305	150	1050	72.8
-091	КШРБ 6801	6780	105	100	1300	64.5
-092	КШРБ 6802	6780	130	100	1300	64.9
-093	КШРБ 6803	6780	155	100	1300	65.4
-094	КШРБ 6804	6780	180	100	1300	73.1
-095	КШРБ 6805	6780	205	100	1300	73.6
-096	КШРБ 6806	6780	230	100	1300	74.1
-097	КШРБ 6807	6780	255	100	1300	74.6
-098	КШРБ 6808	6780	280	100	1300	75.1
-099	КШРБ 6809	6780	305	100	1300	75.6
-100	КШРБ 7301	7280	105	300	900	68.3

Инв. № подл. | Подпись и дата | Взам. инв. №

Выпуск 1

Обозначение	Марка	Размеры, мм L	H	a	в	Масса, кг
3.503.9-72.1-600-101	КШРБ 7302	7280	130	300	900	68,9
— 102	КШРБ 7303	7280	155	300	900	69,4
— 103	КШРБ 7304	7280	180	300	900	77,5
— 104	КШРБ 7305	7280	205	300	900	78,0
— 105	КШРБ 7306	7280	230	300	900	78,6
— 106	КШРБ 7307	7280	255	300	900	79,1
— 107	КШРБ 7308	7280	280	300	900	79,7
— 108	КШРБ 7309	7280	305	300	900	80,2

Инв.N подл. | Подпись и дата | Взам.инв.N

Формат	Зона	Поз.	Обозначение	Наименование	Кол.	Примечание
				Документация		
А4			3.503.9-72. 1-600 СБ	Сборочный чертеж		
				Переменные данные для исполнений:		
				3.503.9-72. 1-600		КШРБ-2801
				Детали		
БЧ		1	3.503.9-72.1-601	ф22А-I ГОСТ 5781-82*, ℓ=500	10	14,9 кг
БЧ		2	1-602	ф10А-I ГОСТ 5781-82*, ℓ=320	8	1,6 кг
БЧ		3	1-603	ф10А-I ГОСТ 5781-82*, ℓ=2780	6	10,3 кг
				Материалы		
БЧ		4		ф3В-I ГОСТ 6727-80	0,7	м
				3.503.9-72.1-600-01		КШРБ-2802
				Детали		
БЧ		1	1-601	ф22А-I ГОСТ 5781-82*, ℓ=500	10	14,9 кг
БЧ		2	1-604	ф10А-I ГОСТ 5781-82*, ℓ=360	8	1,8 кг
БЧ		3	1-603	ф10А-I ГОСТ 5781-82*, ℓ=2780	6	10,3 кг
				Материалы		
БЧ		4		ф3В-I ГОСТ 6727-80	0,7	м

Инв.N подл. | Подпись и дата | Взам.инв.N

Зав.отд.	Порожняков	
Нормоконт.	Порожняков	
Зав.лаб.	Колчанов	
Ст.н.сотр.	Морева	
Ст. инж.	Перевезенцева	
Мл.н.сотр.	Петрова	

3.503.9-72.1-600

Каркас КШРБ

Стадия	Лист	Листов
Р	1	

ПРОМТРАНСНИИПРОЕКТ

Выпуск 1

Формат	Зона	Поз.	Обозначение	Наименование	Кол.	Примечание
				3.503.9-72.1-600-002		КШРБ 2803
				Детали		
БЧ		1	3.503.9-72.1-601	ф22А-I ГОСТ 5781-82*, ℓ=500	10	14,9 кг
БЧ		2	1-605	ф10А-I ГОСТ 5781-82*, ℓ=410	8	2,0 кг
БЧ		3	1-603	ф10А-I ГОСТ 5781-82*, ℓ=2780	6	10,3 кг
				Материалы		
БЧ		4		ф38-I ГОСТ 6727-80	0,7	м
				3.503.9-72.1-600-003		КШРБ 3301
				Детали		
БЧ		1	1-601	ф22А-I ГОСТ 5781-82*, ℓ=500	12	17,9 кг
БЧ		2	1-602	ф10А-I ГОСТ 5781-82*, ℓ=320	8	1,6 кг
БЧ		3	1-606	ф10А-I ГОСТ 5781-82*, ℓ=3280	6	12,1 кг
				Материалы		
БЧ		4		ф38-I ГОСТ 6727-80	0,7	м
				3.503.9-72.1-600-004		КШРБ 3302
				Детали		
БЧ		1	1-601	ф22А-I ГОСТ 5781-82*, ℓ=500	12	17,9 кг
БЧ		2	1-604	ф10А-I ГОСТ 5781-82*, ℓ=360	8	1,8 кг
БЧ		3	1-606	ф10А-I ГОСТ 5781-82*, ℓ=3280	6	12,1 кг
				Материалы		
БЧ		4		ф38-I ГОСТ 6727-80	0,7	м
				3.503.9-72.1-600-005		КШРБ 3303
				Детали		
БЧ		1	1-601	ф22А-I ГОСТ 5781-82*, ℓ=500	12	17,9 кг

Инв. № подл. | Подпись и дата | Взам. инв. №

3.503.9-72.1-600 Лист 2

Формат	Зона	Поз.	Обозначение	Наименование	Кол.	Примечание
БЧ		2	3.503.9-72.1-1-605	ф10А-I ГОСТ 5781-82*, ℓ=410	8	2,0 кг
БЧ		3	1-606	ф10А-I ГОСТ 5781-82*, ℓ=3280	6	12,1 кг
				Материалы		
БЧ		4		ф38-I ГОСТ 6727-80	0,7	м
				3.503.9-72.1-600-006		КШРБ-3304
				Детали		
БЧ		1	1-601	ф22А-I ГОСТ 5781-82*, ℓ=500	12	17,9 кг
БЧ		2	1-607	ф10А-I ГОСТ 5781-82*, ℓ=460	8	2,3 кг
БЧ		3	1-606	ф10А-I ГОСТ 5781-82*, ℓ=3280	6	12,1 кг
				Материалы		
БЧ		4		ф38-I ГОСТ 6727-80	0,7	м
				3.503.9-72.1-600-007		КШРБ 3305
				Детали		
БЧ		1	1-608	ф22А-I ГОСТ 5781-82*, ℓ=600	12	21,5 кг
БЧ		2	1-609	ф10А-I ГОСТ 5781-82*, ℓ=510	8	2,5 кг
БЧ		3	1-606	ф10А-I ГОСТ 5781-82*, ℓ=3280	6	12,1 кг
				Материалы		
БЧ		4		ф38-I ГОСТ 6727-80	0,7	м
				3.503.9-72.1-600-008		КШРБ-3306
				Детали		
БЧ		1	1-608	ф22А-I ГОСТ 5781-82*, ℓ=600	12	21,5 кг
БЧ		2	1-610	ф10А-I ГОСТ 5781-82*, ℓ=560	8	2,8 кг
БЧ		3	1-606	ф10А-I ГОСТ 5781-82*, ℓ=3280	6	12,1 кг

Инв. № подл. | Подпись и дата | Взам. инв. №

3.503.9-72.1-600 Лист 3

Выпуск 1

Формат	Зона	Поз.	Обозначение	Наименование	Кол.	Примечание
				Материалы		
БЧ		4		ф 38-I ГОСТ 6727-80	0,72	м
				3. 503. 9-72. 1-600-009		КШРБ 3801
				Детали		
БЧ		1	3. 503. 9-72. 1-601	ф22А-I ГОСТ 5781-82,* ℓ=500	14	20,9 кг
БЧ		2	1-604	ф10А-I ГОСТ 5781-82,* ℓ=360	10	2,2 кг
БЧ		3	1-611	ф10А-I ГОСТ 5781-82,* ℓ=3780	6	14,0 кг
				Материалы		
БЧ		4		ф 38-I ГОСТ 6727-80	0,7	м
				3. 503. 9-72. 1-600-010		КШРБ 3802
				Детали		
БЧ		1	1-601	ф22А-I ГОСТ 5781-82,* ℓ=500	14	20,9 кг
БЧ		2	1-605	ф10А-I ГОСТ 5781-82,* ℓ=410	10	2,5 кг
БЧ		3	1-611	ф10А-I ГОСТ 5781-82,* ℓ=3780	6	14,0 кг
				Материалы		
БЧ		4		ф 38-I ГОСТ 6727-80	0,7	м
				3. 503. 9-72. 1-600-011		КШРБ 3803
				Детали		
БЧ		1	1-601	ф22А-I ГОСТ 5781-82,* ℓ=500	14	20,9 кг
БЧ		2	1-607	ф10А-I ГОСТ 5781-82,* ℓ=460	10	2,8 кг
БЧ		3	1-611	ф10А-I ГОСТ 5781-82,* ℓ=3780	6	14,0 кг
				Материалы		
БЧ		4		ф 38-I ГОСТ 6727-80	0,7	м

Инв. № подл. | Подпись и дата | Взам. инв. №

Формат	Зона	Поз.	Обозначение	Наименование	Кол.	Примечание
				3. 503. 9-72. 1-600-012		КШРБ 3804
				Детали		
БЧ		1	3. 503. 9-72. 1-608	ф22А-I ГОСТ 5781-82,* ℓ=600	14	25,1 кг
БЧ		2	1-609	ф10А-I ГОСТ 5781-82,* ℓ=510	10	3,1 кг
БЧ		3	1-611	ф10А-I ГОСТ 5781-82,* ℓ=3780	6	14,0 кг
				Материалы		
БЧ		4		ф 38-I ГОСТ 6727-80	0,72	м
				3. 503. 9-72. 1-600-013		КШРБ 3805
				Детали		
БЧ		1	1-608	ф22А-I ГОСТ 5781-82,* ℓ=600	14	25,1 кг
БЧ		2	1-610	ф10А-I ГОСТ 5781-82,* ℓ=560	10	3,4 кг
БЧ		3	1-611	ф10А-I ГОСТ 5781-82,* ℓ=3780	6	14,0 кг
				Материалы		
БЧ		4		ф 38-I ГОСТ 6727-80	0,72	м
				3. 503. 9-72. 1-600-014		КШРБ 3806
				Детали		
БЧ		1	1-608	ф22А-I ГОСТ 5781-82,* ℓ=600	14	25,1 кг
БЧ		2	1-612	ф10А-I ГОСТ 5781-82,* ℓ=610	10	3,8 кг
БЧ		3	1-611	ф10А-I ГОСТ 5781-82,* ℓ=3780	6	14,0 кг
				Материалы		
БЧ		4		ф 38-I ГОСТ 6727-80	0,74	м
				3. 503. 9-72. 1-600-015		КШРБ 3807
				Детали		
БЧ		1	1-608	ф22А-I ГОСТ 5781-82,* ℓ=600	14	25,1 кг

Инв. № подл. | Подпись и дата | Взам. инв. №

Выпуск 1

Формат	Зона	Поз.	Обозначение	Наименование	Кол.	Примечание
				Материалы		
Б4		4		ф38-I ГОСТ 6727-80	0,74	м
				3.503.9-72.1-600-016		КШРБ 3808
				Детали		
Б4		1		ф22А-I ГОСТ 5781-82*, ℓ=600	14	25,1 кг
Б4		2	1-614	ф10А-I ГОСТ 5781-82*, ℓ=710	10	4,4 кг
Б4		3	1-611	ф10А-I ГОСТ 5781-82*, ℓ=3780	6	14,0 кг
				Материалы		
Б4		4		ф38-I ГОСТ 6727-80	0,76	м
				3.503.9-72.1-600-017		КШРБ 3809
				Детали		
Б4		1	1-608	ф22А-I ГОСТ 5781-82*, ℓ=600	14	25,1 кг
Б4		2	1-615	ф10А-I ГОСТ 5781-82*, ℓ=760	10	4,7 кг
Б4		3	1-611	ф10А-I ГОСТ 5781-82*, ℓ=3780	6	14,0 кг
				Материалы		
Б4		4		ф38-I ГОСТ 6727-80	0,76	м
				3.503.9-72.1-600-018		КШРБ-4001
				Детали		
Б4		1	1-601	ф22А-I ГОСТ 5781-82*, ℓ=500	14	20,9 кг
Б4		2	1-604	ф10А-I ГОСТ 5781-82*, ℓ=360	10	2,2 кг
Б4		3	1-618	ф10А-I ГОСТ 5781-82*, ℓ=4030	6	14,9 кг

Инв. № подл. | Подпись и дата | Взам. инв. №

Формат	Зона	Поз.	Обозначение	Наименование	Кол.	Примечание
				Материалы		
Б4		4		ф38-I ГОСТ 6727-80	0,7	м
				3.503.9-72.1-600-019		КШРБ 4002
				Детали		
Б4		1	3.503.9-72.1-601	ф22А-I ГОСТ 5781-82*, ℓ=500	14	20,9 кг
Б4		2	1-605	ф10А-I ГОСТ 5781-82*, ℓ=410	10	2,5 кг
Б4		3	1-616	ф10А-I ГОСТ 5781-82*, ℓ=4030	6	14,9 кг
				Материалы		
Б4		4		ф38-I ГОСТ 6727-80	0,7	м
				3.503.9-72.1-600-020		КШРБ 4003
				Детали		
Б4		1	1-601	ф22А-I ГОСТ 5781-82*, ℓ=500	14	20,9 кг
Б4		2	1-607	ф10А-I ГОСТ 5781-82*, ℓ=460	10	2,8 кг
Б4		3	1-616	ф10А-I ГОСТ 5781-82*, ℓ=4030	6	14,9 кг
				Материалы		
Б4		4		ф38-I ГОСТ 6727-80	0,7	м
				3.503.9-72.1-600-021		КШРБ 4004
				Детали		
Б4		1	1-608	ф22А-I ГОСТ 5781-82*, ℓ=600	14	25,1 кг
Б4		2	1-609	ф10А-I ГОСТ 5781-82*, ℓ=610	10	3,1 кг
Б4		3	1-616	ф10А-I ГОСТ 5781-82*, ℓ=4030	6	14,9 кг
				Материалы		
Б4		4		ф38-I ГОСТ 6727-80	0,72	м

Инв. № подл. | Подпись и дата | Взам. инв. №

Выпуск 1

Формат	Зона	Поз.	Обозначение	Наименование	Кол.	Примечание
				3.503.9-72. 1-600-022		КШРБ4005
				Детали		
БЧ		1	3.503.9-72.1-608	ф22А-I ГОСТ5781-82*; ℓ=600	14	25,1 кг
БЧ		2	1-610	ф10А-I ГОСТ5781-82*; ℓ= 560	10	3,4 кг
БЧ		3	1-616	ф10А-I ГОСТ 5781-82*; ℓ=4030	6	14,9 кг
				Материалы		
БЧ		4		ф 38-I ГОСТ 6727-80	0,72	м
				3. 503.9-72. 1-600-023		КШРБ 4006
				Детали		
БЧ		1	1-608	ф22А-I ГОСТ 5781-82*; ℓ=600	14	25, 1 кг
БЧ		2	1-612	ф10А-I ГОСТ 5781-82*; ℓ=610	10	3,8 кг
БЧ		3	1-616	ф10А-I ГОСТ 5781-82*; ℓ=4030	6	14, 9 кг
БЧ		4		ф 38-I ГОСТ 6727-80	0,74	м
				3. 503.9-72. 1-600-024		КШРБ 4007
				Детали		
БЧ		1	1-608	ф22А-I ГОСТ 5781-82*; ℓ=600	14	25, 1 кг
БЧ		2	1-613	ф10А-I ГОСТ 5781-82*; ℓ=660	10	4,1 кг
БЧ		3	1-616	ф10А-I ГОСТ 5781-82*; ℓ=4030	6	14,9 кг
БЧ		4		ф 38-I ГОСТ 6727-80	0,74	м
				3. 503.9-72.1-600-025		КШРБ 4008
				Детали		
БЧ		1	1-608	ф22А-I ГОСТ 5781-82*; ℓ=600	14	26,1 кг

Инв. № подл. | Подпись и дата | Взам. инв. №

Формат	Зона	Поз.	Обозначение	Наименование	Кол.	Примечание
БЧ		2	3. 503.9-72.1-614	ф10А-I ГОСТ 5781-82*; ℓ = 710	10	4,4 кг
БЧ		3	1-616	ф10А-I ГОСТ 5781-82*; ℓ = 4030	6	14,9 кг
				Материалы		
БЧ		4		ф 38-I ГОСТ 6727-80	0,76	м
				3. 503.9-72. 1-600-026		КШРБ 4009
				Детали		
БЧ		1	1-608	ф22А-I ГОСТ5781-82*; ℓ= 600	14	25,1 кг
БЧ		2	1-615	ф10А-I ГОСТ5781-82*; ℓ= 760	10	4,7 кг
БЧ		3	1-616	ф10А-I ГОСТ5781-82*; ℓ= 4030	6	14,9 кг
				Материалы		
БЧ		4		ф 38-I ГОСТ 6727-80	0,76	м
				3. 503.9-72, 1-600-027		КШРБ 4301
				Детали		
БЧ		1	1-601	ф22А-I ГОСТ 5781-82*; ℓ= 500	15	22,4 кг
БЧ		2	1-604	ф10А-I ГОСТ 5781-82*; ℓ=360	12	2,7 кг
БЧ		3	1-617	ф10А-I ГОСТ 5781-82*; ℓ=4280	6	15,8 кг
				Материалы		
БЧ		4		ф 38-I ГОСТ 6727-80	0,7	м
				3. 503.9-72.1-600-028		КШРБ 4302
				Детали		
БЧ		1	1-601	ф22А-I ГОСТ 5781-82*; ℓ= 500	15	22,4 кг
БЧ		2	1-605	ф10А-I ГОСТ 5781-82*; ℓ= 410	12	3,0 кг
БЧ		3	1-617	ф10А-I ГОСТ 5781-82*; ℓ=4280	6	15,8 кг

Инв. № подл. | Подпись и дата | Взам. инв. №

Выпуск 1

Формат	Зона	Поз.	Обозначение	Наименование	Кол	Примечание
				Материалы		
Б4		4		ф38-I ГОСТ 6727-80	0,7	м
				3.503.9-72. 1-600-029		КШРБ4303
				Детали		
Б4		1	3.503.9-72. 1-601	ф22А-I ГОСТ 5781-82,* в=500	15	22,4 кг
Б4		2	1-607	ф10А-I ГОСТ 5781-82,* в=460	12	3,4 кг
Б4		3	1-617	ф10А-I ГОСТ 5781-82,* в=4280	6	15,8 кг
				Материалы		
Б4		4		ф38-I ГОСТ 6727-80	0,7	м
				3.503.9-72. 1-600-030		КШРБ4304
				Детали		
Б4		1	1-608	ф22А-I ГОСТ 5781-82,* в=600	15	26,9 кг
Б4		2	1-609	ф10А-I ГОСТ 5781-82,* в=510	12	3,8 кг
Б4		3	1-617	ф10А-I ГОСТ 5781-82,* в=4280	6	15,8 кг
				Материалы		
Б4		4		ф38-I ГОСТ 6727-80	0,72	м
				3.503.9-72 1-600-031		КШРБ4305
				Детали		
Б4		1	1-608	ф22А-I ГОСТ 5781-82,* в=600	15	26,9 кг
Б4		2	1-610	ф10А-I ГОСТ 5781-82,* в=560	12	4,1 кг
Б4		3	1-617	ф10А-I ГОСТ 5781-82,* в=4280	6	15,8 кг
				Материалы		
Б4		4		ф38-I ГОСТ 6727-80	0,72	м

Инв. № подл. | Подпись и дата | Взам. инв. №

Формат	Зона	Поз.	Обозначение	Наименование	Кол.	Примечание
				3.503.9-72. 1-600-032		КШРБ4306
				Детали		
Б4		1	3.503.9-72. 1-608	ф22А-I ГОСТ 5781-82,* в=600	15	26,9 кг
Б4		2	1-612	ф10А-I ГОСТ 5781-82,* в=610	12	4,5 кг
Б4		3	1-617	ф10А-I ГОСТ 5781-82,* в=4280	6	15,8 кг
				Материалы		
Б4		4		ф38-I ГОСТ 6727-80	0,74	м
				3.503.9-72. 1-600-033		КШРБ4501
				Детали		
Б4		1	1-601	ф22А-I ГОСТ 5781-82,* в=500	16	23,9 кг
Б4		2	1-604	ф10А-I ГОСТ 5781-82,* в=360	12	2,7 кг
Б4		3	1-618	ф10А-I ГОСТ 5781-82,* в=4530	6	16,8 кг
				Материалы		
Б4		4		ф38-I ГОСТ 6727-80	0,7	м
				3.503.9-72. 1-600-034		КШРБ4502
				Детали		
Б4		1	1-601	ф22А-I ГОСТ 5781-82,* в=500	16	23,9 кг
Б4		2	1-605	ф10А-I ГОСТ 5781-82,* в=410	12	3,0 кг
Б4		3	1-615	ф10А-I ГОСТ 5781-82,* в=4530	6	16,8 кг
				Материалы		
Б4		4		ф38-I ГОСТ 6727-80	0,7	м
				3.503.9-72. 1-600-035		КШРБ4503
				Детали		
Б4		1	1-601	ф22А-I ГОСТ 5781-82,* в=500	16	23,9 кг

Взам. инв. № | Подпись и дата | Инв. № подл.

Выпуск 1

Формат	Зона	Поз.	Обозначение	Наименование	Кол.	Примечание
БЧ		2	3.503.9-72.1-607	ф10А-I ГОСТ 5781-82,* е=460	12	3,4 кг
БЧ		3	1-618	ф10А-I ГОСТ 5781-82,* е=4530	6	16,8 кг
				Материалы		
БЧ		4		ф3В-I ГОСТ 6727-80	0,7	м
				3.503.9-72.1-600-036		КШРБ4504
				Детали		
БЧ		1	1-608	ф22А-I ГОСТ 5781-82,* е=600	16	28,6 кг
БЧ		2	1-609	ф10А-I ГОСТ 5781-82,* е=510	12	3,8 кг
БЧ		3	1-617	ф10А-I ГОСТ 5781-82,* е=4530	6	16,8 кг
				Материалы		
БЧ		4		ф3В-I ГОСТ 6727-80	0,72	м
				3.503.9-72.1-600-037		КШРБ4505
				Детали		
БЧ		1	1-608	ф22А-I ГОСТ 5781-82,* е=600	16	28,6 кг
БЧ		2	1-610	ф10А-I ГОСТ 5781-82,* е=560	12	4,1 кг
БЧ		3	1-618	ф10А-I ГОСТ 5781-82,* е=4530	6	16,8 кг
				Материалы		
БЧ		4		ф3В-I ГОСТ 6727-80	0,72	м
				3.503.9-72.1-600-038		КШРБ4506
				Детали		
БЧ		1	1-608	ф22А-I ГОСТ 5781-82,* е=600	16	28,6 кг
БЧ		2	1-612	ф10А-I ГОСТ 5781-82,* е=610	12	4,5 кг
БЧ		3	1-618	ф10А-I ГОСТ 5781-82,* е=4530	6	16,8 кг

Инв. № подл. | Подпись и дата | Взам. инв. №

Формат	Зона	Поз.	Обозначение	Наименование	Кол.	Примечание
				Материалы		
БЧ		4		ф3В-I ГОСТ 6727-80	0,74	м
				3.503.9-72.1-600-039		КШРБ4507
				Детали		
БЧ		1	3.503.9-72.1-608	ф22А-I ГОСТ 5781-82,* е=600	16	28,6 кг
БЧ		2	1-613	ф10А-I ГОСТ 5781-82,* е=660	12	4,9 кг
БЧ		3	1-618	ф10А-I ГОСТ 5781-82,* е=4530	6	16,8 кг
				Материалы		
БЧ		4		ф3В-I ГОСТ 6727-80	0,74	м
				3.503.9-72.1-600-40		КШРБ4508
				Детали		
БЧ		1	1-608	ф22А-I ГОСТ 5781-82,* е=600	16	28,6 кг
БЧ		2	1-614	ф10А-I ГОСТ 5781-82,* е=710	12	5,3 кг
БЧ		3	1-618	ф10А-I ГОСТ 5781-82,* е=4530	6	16,8 кг
				Материалы		
БЧ		4		ф3В-I ГОСТ 6727-80	0,76	м
				3.503.9-72.1-600-041		КШРБ4509
				Детали		
БЧ		1	1-608	ф22А-I ГОСТ 5781-82,* е=600	16	28,6 кг
БЧ		2	1-615	ф10А-I ГОСТ 5781-82,* е=760	12	5,6 кг
БЧ		3	1-618	ф10А-I ГОСТ 5781-82,* е=4530	6	16,8 кг
				Материалы		
БЧ		4		ф3В-I ГОСТ 6727-80	0,76	м

Инв. № подл. | Подпись и дата | Взам. инв. №

Формат	Зона	Поз.	Обозначение	Наименование	Кол.	Примечание
				3.503.9-72.1-600-042		КШРБ 4801
				Детали		
БЧ		1	3.503.9-72. 1-601	ф22А-I ГОСТ 5781-82*, ℓ = 500	17	25,4 кг
БЧ		2	1-604	ф10А-I ГОСТ 5781-82*, ℓ= 360	12	2,7 кг
БЧ		3	1-619	ф10А-I ГОСТ 5781-82,* ℓ= 4780	6	17,7 кг
				Материалы		
БЧ		4		ф38-I ГОСТ6727-80	0,7	м
				3.503.9-72.1-600-043		КШРБ 4802
				Детали		
БЧ		1	1-601	ф22А-I ГОСТ 5781-82*, ℓ= 500	17	25,4 кг
БЧ		2	1-605	ф10А-I ГОСТ 5781-82*, ℓ= 410	12	3,0 кг
БЧ		3	1-619	ф10А-I ГОСТ 5781-82*, ℓ= 4780	6	17,7 кг
				Материалы		
БЧ		4		ф38-I ГОСТ6727-80	0,7	м
				3.503.9-72,1-600-044		КШРБ 4803
				Детали		
БЧ		1	1-601	ф22А-I ГОСТ 5781-82,* ℓ= 500	17	25,4 кг
БЧ		2	1-607	ф10А-I ГОСТ 5781-82,* ℓ= 460	12	3,4 кг
БЧ		3	1-619	ф10А-I ГОСТ 5781-82,*ℓ= 4780	6	17,7 кг
				Материалы		
БЧ		4		ф38-I ГОСТ 6727-80	0,7	м
				3.503.9-72,1-600-045		КШРБ 4804
				Детали		
БЧ		1	1-608	ф22А-I ГОСТ 5781-82,* ℓ= 600	17	30,4 кг

Инв. № подл. | Подпись и дата | Взам. инв. №

Формат	Зона	Поз.	Обозначение	Наименование	Кол.	Примечание
БЧ		2	3.503.9-72 1-609	ф10А-I ГОСТ 5781-82,* ℓ= 510	12	3,8 кг
БЧ		3	1-619	ф10А-I ГОСТ 5781-82,* ℓ= 4780	6	17,7 кг
				Материалы		
БЧ		4		ф38-I ГОСТ 6727-80	0,72	м
				3.503.9-72.1-600-046		КШРБ 4805
				Детали		
БЧ		1	1-608	ф22А-I ГОСТ 5781-82*, ℓ=600	17	30,4 кг
БЧ		2	1-610	ф10А-I ГОСТ 5781-82*, ℓ= 560	12	4,1 кг
БЧ		3	1-619	ф10А-I ГОСТ 5781-82,* ℓ= 4780	6	17,7 кг
				Материалы		
БЧ		4		ф38-I ГОСТ 6727-80	0,72	м
				3.503.9-72.1-600-047		КШРБ 4806
				Детали		
БЧ		1	1-608	ф22А-I ГОСТ 5781-82*, ℓ=600	17	30,4 кг
БЧ		2	1-612	ф10А-I ГОСТ 5781-82*, ℓ=610	12	4,5 кг
БЧ		3	1-619	ф10А-I ГОСТ 5781-82*, ℓ=4780	6	17,7 кг
				Материалы		
БЧ		4		ф38-I ГОСТ 6727-80	0,74	м
				3.503.9-72.1-600-048		КШРБ 4807
				Детали		
БЧ		1	1-608	ф22А-I ГОСТ 5781-82*, ℓ=600	17	30,4 кг
БЧ		2	1-613	ф10А-I ГОСТ 5781-82*, ℓ= 660	12	4,9 кг
БЧ		3	1-619	ф10А-I ГОСТ 5781-82*, ℓ=4780	6	17,7 кг

Инв. № подл. | Подпись и дата | Взам. инв. №

Выпуск 1

Формат	Зона	Поз.	Обозначение	Наименование	Кол.	Примечание
				Материалы		
БЧ		4		ф 38 -I гост 6727-80	0,74	м
				3.503.9-72.1-600-049		КШРБ 4808
				Детали		
БЧ		1	3.503.9-72.1-608	ф22А-I гост 5781-82,* ℓ= 600	17	30,4 кг
БЧ		2	1-614	ф10А-I гост 5781-82,* ℓ= 710	12	5,3 кг
БЧ		3	1-619	ф10А-I гост 5781-82,* ℓ= 4780	6	17,7 кг
				Материалы		
БЧ		4		ф 38 -I гост 6727-80	0,76	м
				3.503.9-72.1-600-050		КШРБ 4809
				Детали		
БЧ		1	1-608	ф22А-I гост 5781-82,* ℓ= 600	17	30,4 кг
БЧ		2	1-615	ф10А-I гост 5781-82,* ℓ= 760	12	5,6 кг
БЧ		3	1-619	ф10А-I гост 5781-82,* ℓ= 4780	6	17,7 кг
				Материалы		
БЧ		4		ф38 -I гост 6727-80	0,76	м
				3.503.9-72.1-600-051		КШРБ 5001
				Детали		
БЧ		1	1-601	ф 22А-I гост 5781-82,* ℓ= 500	18	26,9 кг
БЧ		2	1-604	ф 10А-I гост 5781-82,* ℓ= 360	12	2,7 кг
БЧ		3	1-620	ф10А-I гост 5781-82,* ℓ= 5030	6	18,6 кг
				Материалы		
БЧ		4		ф 38-I гост-6727-80	0,76	м

Инв. № подл. | Подпись и дата | Взам. инв. №

Формат	Зона	Поз.	Обозначение	Наименование	Кол.	Примечание
				3.503.9-72.1-600-052		КШРБ 5002
				Детали		
БЧ		1	3.503.9-72.1-601	ф22А-I гост 5781-82,* ℓ= 500	18	26,9 кг
БЧ		2	1-605	ф10А-I гост 5781-82,* ℓ= 410	12	3,0 кг
БЧ		3	1-620	ф10А-I гост 5781-82,* ℓ= 5030	6	18,6 кг
				Материалы		
БЧ		4		ф 38-I гост 6727-80	0,7	м
				3.503.9-72.1-600-053		КШРБ 5003
				Детали		
БЧ		1	1-601	ф22А-I гост 5781-82,* ℓ= 500	18	26,9 кг
БЧ		2	1-607	ф10А-I гост 5781-82,* ℓ= 460	12	3,4 кг
БЧ		3	1-620	ф10А-I гост 5781-82,* ℓ= 5030	6	18,6 кг
				Материалы		
БЧ		4		ф 38-I гост 6727-80	0,7	м
				3.503.9-72.1-600-054		КШРБ 5004
				Детали		
БЧ		1	1-608	ф22А-I гост 5781-82,* ℓ= 600	18	32,2 кг
БЧ		2	1-609	ф10А-I гост 5781-82,* ℓ= 510	12	3,8 кг
БЧ		3	1-620	ф10А-I гост 5781-82,* ℓ= 5030	6	18,6 кг
				Материалы		
БЧ		4		ф 38-I гост 6727-80	0,72	м
				3.503.9-72-1-600-055		КШРБ 5005
				Детали		
БЧ		1	1-608	ф22А-I гост 5781-82,* ℓ= 600	18	32,2 кг

Инв. № подл. | Подпись и дата | Взам. инв. №

Выпуск 1

Формат	Зона	Поз.	Обозначение	Наименование	Кол.	Примечание
				Материалы		
БЧ		2	3.503.9-72.1-610	ф10А-I ГОСТ 5781-82*, ℓ=560	12	4,1 кг
БЧ		3	1-620	ф10А-I ГОСТ 5781-82* ℓ=5030	6	18,6 кг
				Материалы		
БЧ		4		ф38-I ГОСТ 6727-80	0,72	м
				3.503.9-72.1-600-056		КШРБ 5006
				Детали		
БЧ		1	1-608	ф22А-I ГОСТ 5781-82*, ℓ=600	18	32,2 кг
БЧ		2	1-612	ф10А-I ГОСТ 5781-82*, ℓ=610	12	4,5 кг
БЧ		3	1-620	ф10А-I ГОСТ 5781-82*, ℓ=5030	6	18,6 кг
				Материалы		
БЧ		4		ф38-I ГОСТ 6727-80	0,74	м
				3.503.9-72.1-600-057		КШРБ 5301
				Детали		
БЧ		1	1-601	ф22А-I ГОСТ 5781-82*, ℓ=500	19	28,3 кг
БЧ		2	1-604	ф10А-I ГОСТ 5781-82*, ℓ=360	14	3,1 кг
БЧ		3	1-621	ф10А-I ГОСТ 5781-82*, ℓ=5280	6	19,5 кг
				Материалы		
БЧ		4		ф38-I ГОСТ 6727-80	0,7	м
				3.503.9-72.1-600-058		КШРБ 5302
				Детали		
БЧ		1	1-601	ф22А-I ГОСТ 5781-82*, ℓ=500	19	28,3 кг
БЧ		2	1-605	ф10А-I ГОСТ 5781-82* ℓ=410	14	3,5 кг
БЧ		3	1-621	ф10А-I ГОСТ 5781-82* ℓ=5280	6	19,5 кг

Инв. № подл. | Подпись и дата | Взам. инв. №

Формат	Зона	Поз.	Обозначение	Наименование	Кол.	Примечание
				Материалы		
БЧ		4		ф38-I ГОСТ 6727-80	0,7	м
				3.503.9-72.1-600-059		КШРБ 5303
				Детали		
БЧ		1	3.503.9-72.1-601	ф22А-I ГОСТ 5781-82*, ℓ=500	19	28,3 кг
БЧ		2	1-607	ф10А-I ГОСТ 5781-82*, ℓ=460	14	4,0 кг
БЧ		3	1-621	ф10А-I ГОСТ 5781-82*, ℓ=5280	6	19,5 кг
				Материалы		
БЧ		4		ф38-I ГОСТ 6727-80	0,7	м
				3.503.9-72.1-600-060		КШРБ 5304
				Детали		
БЧ		1	1-608	ф22А-I ГОСТ 5781-82*, ℓ=600	19	34,0 кг
БЧ		2	1-609	ф10А-I ГОСТ 5781-82*, ℓ=510	14	4,4 кг
БЧ		3	1-621	ф10А-I ГОСТ 5781-82*, ℓ=5280	6	19,5 кг
				Материалы		
БЧ		4		ф38-I ГОСТ 6727-80	0,72	м
				3.503.9-72.1-600-061		КШРБ 5305
				Детали		
БЧ		1	1-608	ф22А-I ГОСТ 5781-82*, ℓ=600	19	34,0 кг
БЧ		2	1-610	ф10А-I ГОСТ 5781-82*, ℓ=560	14	4,8 кг
БЧ		3	1-621	ф10А-I ГОСТ 5781-82, ℓ=5280	6	19,5 кг
				Материалы		
БЧ		4		ф38-I ГОСТ 6727-80	0,72	м

Инв. № подл. | Подпись и дата | Взам. инв. №

Выпуск 1

Формат	Зона	Поз.	Обозначение	Наименование	Кол.	Примечание
				3.503.9-72. 1-600-062		КШРБ 5306
				Детали		
БЧ		1	3.503.9-72.1-608	⌀22 А-I ГОСТ 5781-82*, ℓ=600	19	34,0 кг
БЧ		2	1-612	⌀10 А-I ГОСТ 5781-82*, ℓ=610	14	5,3 кг
БЧ		3	1-621	⌀10 А-I ГОСТ 5781-82*, ℓ=5280	6	19,5 кг
				Материалы		
БЧ		4		⌀ 3 В-I ГОСТ 6727-80	0,74	м
				3.503.9-72.1-600-063		КШРБ 5504
				Детали		
БЧ		1	1-601	⌀22 А-I ГОСТ 5781-82* ℓ=500	19	28,3 кг
БЧ		2	1-604	⌀10 А-I ГОСТ 5781-82*, ℓ=360	14	3,1 кг
БЧ		3	1-622	⌀10 А-I ГОСТ 5781-82*, ℓ=5530	6	20,5 кг
				Материалы		
БЧ		4		⌀ 3 В-I ГОСТ 6727-80	0,7	м
				3.503.9-72.1-600-064		КШРБ 5502
				Детали		
БЧ		1	1-601	⌀22 А-I ГОСТ 5781-82* ℓ=500	19	28,3 кг
БЧ		2	1-605	⌀10 А-I ГОСТ 5781-82*, ℓ=410	14	3,5 кг
БЧ		3	1-622	⌀10 А-I ГОСТ 5781-82*, ℓ=5530	6	20,5
				Материалы		
БЧ		4		⌀ 3 В-I ГОСТ 6727-80	0,7	м
				3.503.9-72.1-600-065		КШРБ 5503
				Детали		
БЧ		1	1-601	⌀22 А-I ГОСТ 5781-82* ℓ=500	19	28,3 кг
БЧ		2	1-607	⌀10 А-I ГОСТ 5781-82* ℓ=460	14	4,0 кг

Инв. № подл. | Подпись и дата | Взам. инв. №

Формат	Зона	Поз.	Обозначение	Наименование	Кол.	Примечание
БЧ		3	3.503.9-72. 1-622	⌀10 А-I ГОСТ 5781-82* ℓ=5530	6	20,5 кг
				Материалы		
БЧ		4		⌀ 3 В-I ГОСТ 6727-80	0,7	м
				3.503.9-72.1-600-066		КШРБ 5504
				Детали		
БЧ		1	1-608	⌀22 А-I ГОСТ 5781-82*, ℓ=600	19	34,0 кг
БЧ		2	1-609	⌀10 А-I ГОСТ 5781-82*, ℓ=510	14	4,4 кг
БЧ		3	1-622	⌀10 А-I ГОСТ 5781-82*, ℓ=5530	6	20,5 кг
				Материалы		
БЧ		4		⌀ 3 В-I ГОСТ 6727-80	0,72	м
				3.503.9-72. 1-600-067		КШРБ 5801
				Детали		
БЧ		1	1-601	⌀22 А-I ГОСТ 5781-82* ℓ=500	20	29,8 кг
БЧ		2	1-604	⌀10 А-I ГОСТ 5781-82*, ℓ=360	14	3,1 кг
БЧ		3	1-623	⌀10 А-I ГОСТ 5781-82*, ℓ=5780	6	21,4 кг
				Материалы		
БЧ		4		⌀ 3 В-I ГОСТ 6727-80	0,7	м
				3.503.9-72. 1-600-068		КШРБ 5802
				Детали		
БЧ		1	1-601	⌀22 А-I ГОСТ 5781-82* ℓ=500	20	29,8 кг
БЧ		2	1-605	⌀10 А-I ГОСТ 5781-82*, ℓ=410	14	3,5 кг
БЧ		3	1-623	⌀10 А-I ГОСТ 5781-82*, ℓ=5780	6	21,4 кг
				Материалы		
БЧ		4		⌀ 3 В-I ГОСТ 6727-80	0,7	м

Инв. № подл. | Подпись и дата | Взам. инв. №

Формат	Зона	Поз.	Обозначение	Наименование	Кол.	Примечание
				3.503.9-72.1-600-069		КШРБ 5803
				Детали		
БЧ		1	3.503.9-72. 1-601	ф22А-I ГОСТ 5781-82*; ℓ=500	20	29,8 кг
БЧ		2	1-607	ф10А-I ГОСТ 5781-82*; ℓ=460	14	4,0 кг
БЧ		3	1-623	ф10А-I ГОСТ 5781-82*; ℓ=5780	6	21,4 кг
				Материалы		
БЧ		4		ф3 В-I ГОСТ 6727-80	0,72	м
				3.503.9-72.1-600-070		КШРБ 5804
				Детали		
БЧ		1	1-608	ф22А-I ГОСТ 5781-82*; ℓ=600	20	35,8 кг
БЧ		2	1-609	ф10А-I ГОСТ 5781-82*; ℓ=510	14	4,4 кг
БЧ		3	1-623	ф10А-I ГОСТ 5781-82*; ℓ=5780	6	21,4 кг
				Материалы		
БЧ		4		ф3 В-I ГОСТ 6727-80	0,72	м
				3.503.9-72.1-600-071		КШРБ 5805
				Детали		
БЧ		1	1-608	ф22А-I ГОСТ 5781-82*; ℓ=600	20	35,8 кг
БЧ		2	1-610	ф10А-I ГОСТ 5781-82*; ℓ=560	14	4,8 кг
БЧ		3	1-623	ф10А-I ГОСТ 5781-82*; ℓ=5780	6	21,4 кг
				Материалы		
БЧ		4		ф3 В-I ГОСТ 6727-80	0,72	м
				3.503.9-72.1-600-072		КШРБ 5806
				Детали		
БЧ		1	1-608	ф22А-I ГОСТ 5781-82*; ℓ=600	20	35,8 кг
БЧ		2	1-612	ф10А-I ГОСТ 5781-82*; ℓ=610	14	5,3 кг

Инв.№ подл. | Подпись и дата | Взам. инв.№

Формат	Зона	Поз	Обозначение	Наименование	Кол.	Примечание
БЧ		3	3.503.9-72.1-623	ф10А-I ГОСТ 5781-82*; ℓ=5780	6	21,4
				Материалы		
БЧ		4		ф3 В-I ГОСТ 6727-80*	0,74	м
				3.503.9-72.1-600-073		КШРБ 5807
				Детали		
БЧ		1	1-608	ф22А-I ГОСТ 5781-82*; ℓ=600	20	35,8 кг
БЧ		2	1-613	ф10А-I ГОСТ 5781-82*; ℓ=660	14	5,7 кг
БЧ		3	1-623	ф10А-I ГОСТ 5781-82*; ℓ=5780	6	21,4 кг
				Материалы		
БЧ		4		ф3 В-I ГОСТ 6727-80	0,74	м
				3.503-72.1-600-074		КШРБ 5808
				Детали		
БЧ		1	1-608	ф22А-I ГОСТ 5781-82*; ℓ=600	20	35,8 кг
БЧ		2	1-614	ф10А-I ГОСТ 5781-82*; ℓ=710	14	6,1 кг
БЧ		3	1-623	ф10А-I ГОСТ 5781-82*; ℓ=5780	6	21,4 кг
				Материалы		
БЧ		4		ф3 В-I ГОСТ 6727-80	0,76	м
				3.503.9-72.1-600-075		КШРБ 5809
				Детали		
БЧ		1	1-608	ф22А-I ГОСТ 5781-82*; ℓ=600	20	35,8 кг
БЧ		2	1-615	ф10А-I ГОСТ 5781-82*; ℓ=760	14	6,6 кг
БЧ		3	1-623	ф10А-I ГОСТ 5781-82*; ℓ=5780	6	21,4 кг
				Материалы		
БЧ		4		ф3 В-I ГОСТ 6727-80	0,76	м

Инв.№ подл. | Подпись и дата | Взам. инв.№

Выпуск 1

Формат	Зона	Поз.	Обозначение	Наименование	Кол.	Примечание
				3.503.9 – 72.1 – 600 – 076		КШРБ 6301
				Детали		
А3		1	3.503.9 – 72.1 – 601	ф22А–I гост 5781 – 82*, ℓ = 500	22	32,8 кг
Бч		2	1 – 604	ф10А–I гост 5781 – 82*, ℓ = 360	16	3,6 кг
Бч		3	1 – 624	ф10А–I гост 5781 – 82*, ℓ = 6280	6	23,2 кг
				Материалы		
Бч		ч		ф38–I гост 6727 – 80	0,7	м
				3.503.9 – 72.1 – 600 – 077		КШРБ 6302
				Детали		
Бч		1	1 – 601	ф22А–I гост 5781 – 82*, ℓ = 500	22	32,8 кг
Бч		2	1 – 605	ф10А–I гост 5781 – 82*, ℓ = 410	16	4,0 кг
Бч		3	1 – 624	ф10А–I гост 5781 – 82*, ℓ = 6280	6	23,2 кг
				Материалы		
Бч		ч		ф38–I гост 6727 – 80	0,7	м
				3.503.9 – 72.1 – 600 – 078		КШРБ 6303
				Детали		
Бч		1	1 – 601	ф22А–I гост 5781 – 82*, ℓ = 500	22	32,8 кг
Бч		2	1 – 607	ф10А–I гост 5781 – 82*, ℓ = 460	16	4,5 кг
Бч		3	1 – 624	ф10А–I гост 5781 – 82*, ℓ = 6280	6	23,2 кг
				Материалы		
Бч		ч		ф38–I гост 6727 – 80	0,7	м
				3.503.9 – 72.1 – 600 – 079		КШРБ 6304
				Детали		
Бч		1	1 – 608	ф22А–I гост 5781 – 82*, ℓ = 600	22	39,4 кг

Инв. № подл. | Подпись и дата | Взам. инв. №

3.503.9.72.1–600

Лист 24

Формат	Зона	Поз.	Обозначение	Наименование	Кол.	Примечание
Бч		2	3.503.9.72.1 – 609	ф10А–I гост 5781 – 82*, ℓ = 510	16	5,0 кг
Бч		3	1 – 624	ф10А–I гост 5781 – 82*, ℓ = 6280	6	23,2 кг
				Материалы		
Бч		ч		ф38–I гост 6727 – 80	0,72	м
				3.503.9 – 72.1 – 600 – 080		КШРБ 6305
				Детали		
Бч		1	1 – 608	ф22А–I гост 5781 – 82*, ℓ = 600	22	39,4 кг
Бч		2	1 – 610	ф10А–I гост 5781 – 82*, ℓ = 560	16	5,5 кг
Бч		3	1 – 624	ф10А–I гост 5781 – 82*, ℓ = 6280	6	23,2 кг
				Материалы		
Бч		ч		ф38–I гост 6727 – 80	0,72	м
				3.503.9 – 72.1 – 600 – 081		КШРБ 6306
				Детали		
Бч		1	1 – 608	ф22А–I гост 5781 – 82*, ℓ = 600	22	39,4 кг
Бч		2	1 – 612	ф10А–I гост 5781 – 82*, ℓ = 610	16	6,0 кг
Бч		3	1 – 624	ф10А–I гост 5781 – 82*, ℓ = 6280	6	23,2 кг
				Материалы		
Бч		ч		ф38–I гост 6727 – 80	0,74	м
				3.503.9 – 72.1 – 600 – 082		КШРБ 6307
				Детали		
Бч		1	1 – 601	ф22А–I гост 5781 – 82*, ℓ = 500	23	34,3 кг
Бч		2	1 – 604	ф10А–I гост 5781 – 82*, ℓ = 360	16	3,6 кг
Бч		3	1 – 625	ф А–I гост 5781 – 82*, ℓ = 6530	6	24,2 кг

Инв. № подл. | Подпись и дата | Взам. инв. №

3.503.9 – 72.1 – 600

Лист 25

Выпуск 1

Формат	Зона	Поз.	Обозначение	Наименование	Кол.	Примечание
				Материалы		
				ф 38-I ГОСТ 6727-80	0,7	м
БЧ		4				
				3.503.9-72. 1-600-083		КШРБ 8502
				Детали		
БЧ		1	3.503.9-72. 1-601	ф22А-I ГОСТ 5781-82*; ℓ=500	23	34,3 кг
БЧ		2	1-605	ф10А-I ГОСТ 5781-82*; ℓ=410	16	4,0 кг
БЧ		3	1-625	ф10А-I ГОСТ 5781-82*; ℓ=6530	6	24,2 кг
				Материалы		
				ф 38-I ГОСТ 6727-80	0,7	м
БЧ		4				
				3.503.9-72. 1-600-084		КШРБ 6503
				Детали		
БЧ		1	1-601	ф22А-I ГОСТ 5781-82*; ℓ=500	23	34,3 кг
БЧ		2	1-607	ф10А-I ГОСТ 5781-82*; ℓ=460	16	4,5 кг
БЧ		3	1-625	ф10А-I ГОСТ 5781-82*; ℓ=6530	6	24,2 кг
				Материалы		
				ф 38-I ГОСТ 6727-80	0,7	м
БЧ		4				
				3.503.9-72. 1-600-085		КШРБ 6504
				Детали		
БЧ		1	1-608	ф 22А-I ГОСТ 5781-82*; ℓ=600	23	41,1 кг
БЧ		2	1-609	ф10А-I ГОСТ 5781-82*; ℓ=510	16	5,0 кг
БЧ		3	1-625	ф10А-I ГОСТ 5781-82*; ℓ=6530	6	24,2 кг
				Материалы		
БЧ		4		ф 38-I ГОСТ 6727-80	0,72	м

Инв. № подл. | Подпись и дата | Взам. инв. №

Копировал: Сольт- Формат А4

Формат	Зона	Поз.	Обозначение	Наименование	Кол.	Примечание
				3.503.9-72. 1-600-086		КШРБ 6505
				Детали		
БЧ		1	3.503.9-72. 1-608	ф22А-I ГОСТ 5781-82*; ℓ=600	23	41,1 кг
БЧ		2	1-610	ф 10А-I ГОСТ 5781-82*; ℓ=560	16	5,5 кг
БЧ		3	1-625	ф10А-I ГОСТ 5781-82*; ℓ=6530	6	24,2 кг
				Материалы		
				ф 38-I ГОСТ 6727-80	0,72	м
БЧ		4				
				3.503.9-72. 1-600-087		КШРБ 6506
				Детали		
БЧ		1	1-608	ф22А-I ГОСТ 5781-82*; ℓ=600	23	41,1 кг
БЧ		2	1-612	ф10А-I ГОСТ 5781-82*; ℓ=610	16	6,0 кг
БЧ		3	1-625	ф10А-I ГОСТ 5781-82*; ℓ=6580	6	24,2 кг
				Материалы		
				ф 38-I ГОСТ 6727-80,	0,74	м
БЧ		4				
				3.503.9-72. 1-600-088		КШРБ 6507
				Детали		
БЧ		1	1-608	ф 22А-I ГОСТ 5781-82*; ℓ=600	23	41,1 кг
БЧ		2	1-613	ф10А-I ГОСТ 5781-82*; ℓ=660	16	6,5 кг
БЧ		3	1-625	ф10А-I ГОСТ 5781-82*; ℓ=6530	6	24,2 кг
				Материалы		
БЧ		4		ф 38-I ГОСТ 6727-80	0,74	м
				3.503.9-72. 1-600-089		КШРБ 6508
				Детали		
БЧ		1	1-608	ф22А-I ГОСТ 5781-82*; ℓ=600	23	41,1 кг

Инв. № подл. | Подпись и дата | Взам. инв. №

Выпуск 1

Элемент	Зона	Поз.	Обозначение	Наименование	Кол.	Примечание
БЧ		2	3.503.9-72. 1-614	ф10 А-I ГОСТ 5781-82,* ℓ=710	16	7,0 кг
БЧ		3	1-625	ф10 А-I ГОСТ 5781-82,* ℓ=6530	6	24,2 кг
				Материалы		
БЧ		4		ф3В-I ГОСТ 6727-80	0,76	м
				3.503.9-72. 1-600-090		КШРБ 6809
				Детали		
БЧ		1	1-608	ф22А-I ГОСТ 5781-82,* ℓ=600	23	41,1 кг
БЧ		2	1-615	ф10А-I ГОСТ 5781-82,* ℓ=760	16	7,5 кг
БЧ		3	1-625	ф10А-I ГОСТ 5781-82,* ℓ=6530	6	24,2 кг
				Материалы		
БЧ		4		ф3В-I ГОСТ 6727-80	0,76	м
				3.503.9-72.1-600-091		КШРБ 6801
				Детали		
БЧ		1	1-601	ф22А-I ГОСТ 5781-82,* ℓ=500	24	35,8 кг
БЧ		2	1-604	ф10А-I ГОСТ 5781-82,* ℓ=360	16	3,6 кг
БЧ		3	1-626	ф10А-I ГОСТ 5781-82,* ℓ=6780	6	25,1 кг
				Материалы		
БЧ		4		ф3В-I ГОСТ 6727-80	0,7	м
				3.503.9-72. 1-600-092		КШРБ 6802
				Детали		
БЧ		1	1-601	ф22А-I ГОСТ 5781-82,* ℓ=500	24	35,8 кг
БЧ		2	1-605	ф10А-I ГОСТ 5781-82,* ℓ=410	16	4,0 кг
БЧ		3	1-626	ф10А-I ГОСТ 5781-82,* ℓ=6780	6	25,1 кг

Инв. № подл. | Подпись и дата | Взам. инв. №

Элемент	Зона	Поз.	Обозначение	Наименование	Кол.	Примечание
				Материалы		
БЧ		4		ф3В-I ГОСТ 6727-80	0,7	м
				3.503.9-72. 1-600-093		КШРБ 6803
				Детали		
БЧ		1	3.503.9-72.1-608	ф22А-I ГОСТ 5781-82,* ℓ=500	24	35,8 кг
БЧ		2	1-607	ф10А-I ГОСТ 5781-82,* ℓ=460	16	4,5 кг
БЧ		3	1-626	ф10А-I ГОСТ 5781-82,* ℓ=6780	6	25,1 кг
				Материалы		
БЧ		4		ф3В-I ГОСТ 6727-80	0,7	м
				3.503.9-72.1-600-094		КШРБ 6804
				Детали		
БЧ		1	1-608	ф22А-I ГОСТ 5781-82,* ℓ=600	24	43,0 кг
БЧ		2	1-609	ф10А-I ГОСТ 5781-82,* ℓ=510	16	5,0 кг
БЧ		3	1-626	ф10А-I ГОСТ 5781-82,* ℓ=6780	6	25,1 кг
				Материалы		
БЧ		4		ф 3В-I ГОСТ 6727-80	0,72	м
				3.503.9-72.1-600-095		КШРБ 6805
				Детали		
БЧ		1	1-608	ф22А-I ГОСТ 5781-82,* ℓ=600	24	43,0 кг
БЧ		2	1-610	ф10А-I ГОСТ 5781-82,* ℓ=560	16	5,5 кг
БЧ		3	1-626	ф10А-I ГОСТ 5781-82,* ℓ=6780	6	25,1 кг
				Материалы		
БЧ		4		ф 3В-I ГОСТ 6727-80	0,72	м

Инв. № подл. | Подпись и дата | Взам. инв. №

Выпуск 1

Формат	Зона	Поз	Обозначение	Наименование	Кол.	Примечание
				3.503.9-72. 1-600 - 096		кшрб-6806
				Детали		
Б4		1	3.503.9-72. 1-608	ф22А-I ГОСТ 5781-82*, ℓ=600	24	43,0кг
Б4		2	1-612	ф10А-I ГОСТ 5781-82*, ℓ=610	16	6,0кг
Б4		3	1-626	ф10А-I ГОСТ 5781-82*, ℓ=6780	6	25,1кг
				Материалы		
Б4		4		ф38-I ГОСТ 6727-80	0,74	м
				3.503.9-72. 1-600-097		кшрб 6807
				Детали		
Б4		1	1-608	ф22А-I ГОСТ 5781-82*, ℓ=600	24	43,0 кг
Б4		2	1-613	ф10А-I ГОСТ 5781-82*, ℓ=660	16	6,5кг
Б4		3	1-626	ф10А-I ГОСТ 5781-82*, ℓ=6780	6	25,1кг
				Материалы		
Б4		4		ф38-I ГОСТ 6727-80	0,74	м
				3.503.9-72. 1-600-098		кшрб 6808
				Детали		
Б4		1	1-608	ф22А-I ГОСТ 5781-82*, ℓ=600	24	43,0кг
Б4		2	1-614	ф10А-I ГОСТ 5781-82*, ℓ=710	16	7,0кг
Б4		3	1-626	ф10А-I ГОСТ 5781-82*, ℓ=6780	6	25,1кг
				Материалы		
Б4		4		ф38-I ГОСТ 6727-80	0,76	м
				3.503.9-72. 1-600-099		кшрб 6809
				Детали		
Б4		1	1-608	ф22А-I ГОСТ 5781-82*, ℓ-600	24	43,0 кг

Инв.N подл. | Подпись и дата | Взам.инв.N

Формат	Зона	Поз.	Обозначение	Наименование	Кол.	Примечание
Б4		2	3.503.9-72. 1-615	ф10А-I ГОСТ 5781-82*, ℓ=760	16	7,5кг
Б4		3	1-626	ф10А-I ГОСТ 5781-82*, ℓ=6780	6	25,1кг
				Материалы		
Б4		4		ф38-I ГОСТ 6727-80	0,76	м
				3.503.9-72. 1-600-100		кшрб 6810
				Детали		
Б4		1	1-601	ф22А-I ГОСТ 5781-82*, ℓ=500	25	37,3кг
Б4		2	1-604	ф10А-I ГОСТ 5781-82*, ℓ=360	18	4,0 кг
Б4		3	1-627	ф10А-I ГОСТ 5781-82*, ℓ=7280	6	27,0кг
				Материалы		
Б4		4		ф38-I ГОСТ 6727-80	0,7	м
				3.503.9-72. 1-600-101		кшрб 6811
				Детали		
Б4		1	1-601	ф22А-I ГОСТ 5781-82*, ℓ=500	25	37,3кг
Б4		2	1-605	ф10А-I ГОСТ 5781-82*, ℓ=410	18	4,6кг
Б4		3	1-627	ф10А-I ГОСТ 5781-82*, ℓ=7280	6	27,0кг
				Материалы		
Б4		4		ф38-I ГОСТ 6727-80	0,7	м
				3.503.9-72. 1-600-102		кшрб 6812
				Детали		
Б4		1	1-601	ф22А-I ГОСТ 5781-82*, ℓ=500	25	37,3кг
Б4		2	1-607	ф10А-I ГОСТ 5781-82*, ℓ=480	18	5,1кг
Б4		3	1-627	ф10А-I ГОСТ 5781-82*, ℓ=7280	6	27,0кг

Инв.N подл. | Подпись и дата | Взам.инв.N

Формат	Зона	Поз.	Обозначение	Наименование	Кол.	Приме-чание
				Материалы		
Б4		4		ф38-I гост 6727-80	0,7	м
				3.503.9-72. 1-600-103		КШРБ 6813
				Детали		
Б4		1	3.503.9-72. 1-608	ф22А-I гост 5781-82*, ℓ=600	25	44,8кг
Б4		2	1-609	ф10А-I гост 5781-82* ℓ=510	18	5,7кг
Б4		3	1-627	ф10А-I гост 5781-82* ℓ=7280	6	27,0кг
				Материалы		
Б4		4		ф38-I гост 6727-80	0,72	м
				3.503.9-72. 1-600-104		КШРБ 6814
				Детали		
Б4		1	1-608	ф22А-I гост 5781-82*, ℓ=600	25	44,8кг
Б4		2	1-610	ф10А-I гост 5781-82*, ℓ=560	18	6,2кг
Б4		3	1-627	ф10А-I гост 5781-82*, ℓ=7280	6	27,0кг
				Материалы		
Б4		4		ф38-I гост 6727-80	0,72	м
				3.503.9-72. 1-600-105		КШРБ 6815
				Детали		
Б4		1	1-608	ф22А-I гост 5781-82*, ℓ=600	25	44,8кг
Б4		2	1-612	ф10А-I гост 5781-82*, ℓ=610	18	6,8кг
Б4		3	1-627	ф10А-I гост 5781-82* ℓ=7280	6	27,0кг
				Материалы		
Б4		4		ф38-I гост 6727-80	0,76	м

Выпуск 1

Инв.№подл. | Подпись и дата | Взам.инв.№

Формат	Зона	Поз.	Обозначение	Наименование	Кол.	Приме-чание
				3.503.9-72. 1-600-106		КШРБ 6816
				Детали		
Б4		1	3.503.9-72. 1-608	ф22А-I гост 5781-82*, ℓ=600	25	44,8кг
Б4		2	1-613	ф10А-I гост 5781-82*, ℓ=660	18	7,3кг
Б4		3	1-627	ф10А-I гост 5781-82*, ℓ=7280	6	27,0кг
				Материалы		
Б4		4		ф38-I гост 6727-80	0,74	м
				3.503.9-72. 1-600-107		КШРБ 6817
				Детали		
Б4		1	1-608	ф22А-I гост 5781-82*, ℓ=600	25	44,8кг
Б4		2	1-614	ф10А-I гост 5781-82*, ℓ=710	18	7,9кг
Б4		3	1-627	ф10А-I гост 5781-82*, ℓ=7280	6	27,0кг
				Материалы		
Б4		4		ф38-I гост 6727-80	0,76	м
				3.503.9-72. 1-600-108		КШРБ 6818
				Детали		
Б4		1	1-608	ф22А-I гост 5781-82*, ℓ=600	25	44,8кг
Б4		2	1-615	ф10А-I гост 5781-82*, ℓ=760	18	8,4кг
Б4		3	1-627	ф10А-I гост 5781-82*, ℓ=7280	6	27,0кг
				Материалы		
Б4		4		ф38-I гост 6727-80	0,76	м

Инв.№подл. | Подпись и дата | Взам.инв.№

Выпуск 1

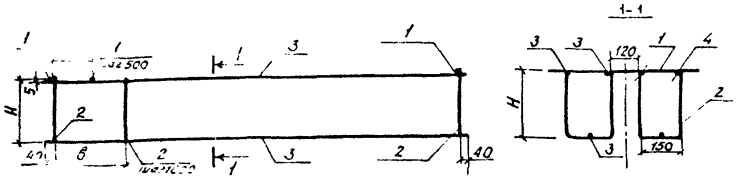

Обозначение	Марка	Размеры, мм				Масса, кг
		L	H	α	в	
3.503.9-72. 1-700	КШСБ 2801	2180	85	200	700	22,3
-001	КШСБ 2802	2180	105	200	700	22,5
-002	КШСБ 2803	2180	130	200	700	22,7
-003	КШСБ 3301	3280	85	200	1200	25,6
-004	КШСБ 3302	3280	105	200	1200	25,8
-005	КШСБ 3303	3280	130	200	1200	26,0
-006	КШСБ 3304	3280	155	200	1200	26,3
-007	КШСБ 3305	3280	180	200	1200	28,9
-008	КШСБ 3306	3280	205	200	1200	29,2
-009	КШСБ 3801	3780	105	200	700	29,6
-010	КШСБ 3802	3780	130	200	700	29,9
-011	КШСБ 3803	3780	155	200	700	30,2
-012	КШСБ 3804	3780	180	200	700	33,2
-013	КШСБ 3805	3780	205	200	700	33,5
-014	КШСБ 3806	3780	230	200	700	33,9
-015	КШСБ 3807	3780	255	200	700	34,2
-016	КШСБ 3808	3780	280	200	700	34,5

Инв. № подл. | Подпись и дата | Взам. инв. №

Зав.отд.	Порожняков	
Н.контр.	Порожняков	
Зав.лаб.	Колчанов	
Ст. н.с.	Морева	
Ст. инж.	Александрова	
Мл. н.с.	Петрова	

3.503.9-72. 1-700 СБ

Каркас КШСБ
Сборочный чертеж

Стадия	Масса	Масштаб
Р	см. табл.	
Лист 1	Листов 5	

ПРОМТРАНСНИИПРОЕКТ

Обозначение	Марка	Размеры, мм				Масса, кг
		L	H	α	в	
3.503.9-72.1-700-017	КШСБ 3809	3780	305	200	700	34,8
-018	КШСБ 4001	4030	105	450	950	30,5
-019	КШСБ 4002	4030	130	450	950	30,8
-020	КШСБ 4003	4030	155	450	950	31,1
-021	КШСБ 4004	4030	180	450	950	34,1
-022	КШСБ 4005	4030	205	450	950	34,4
-023	КШСБ 4006	4030	230	450	950	34,8
-024	КШСБ 4007	4030	255	450	950	35,1
-025	КШСБ 4008	4030	280	450	950	35,4
-026	КШСБ 4009	4030	305	450	950	35,7
-027	КШСБ 4301	4280	105	200	1200	32,9
-028	КШСБ 4302	4280	130	200	1200	33,2
-029	КШСБ 4303	4280	155	200	1200	33,5
-030	КШСБ 4304	4280	180	200	1200	36,8
-031	КШСБ 4305	4280	205	200	1200	37,1
-032	КШСБ 4306	4280	230	200	1200	37,5
-033	КШСБ 4501	4530	105	450	1450	33,9
-034	КШСБ 4502	4530	130	450	1450	34,2
-035	КШСБ 4503	4530	155	450	1450	34,5
-036	КШСБ 4504	4530	180	450	1450	36,8
-037	КШСБ 4505	4530	205	450	1450	37,1
-038	КШСБ 4506	4530	230	450	1450	37,5
-039	КШСБ 4507	4530	255	450	1450	37,8
-040	КШСБ 4508	4530	280	450	1450	38,1
-041	КШСБ 4509	4530	305	450	1450	38,4
-042	КШСБ 4801	4780	105	200	700	36,8
-043	КШСБ 4802	4780	130	200	700	37,1
-044	КШСБ 4803	4780	155	200	700	37,5

Инв. № подл. | Подпись и дата | Взам. инв. №

Выпуск 1

Обозначение	Марка	Размеры, мм L	H	a	в	Масса, кг
3.503.9-72.1-700-045	КШСБ 4804	4780	180	200	700	41,2
-046	КШСБ 4805	4780	205	200	700	41,5
-047	КШСБ 4806	4780	230	200	700	41,9
-048	КШСБ 4807	4780	255	200	700	42,3
-049	КШСБ 4808	4780	280	200	700	42,7
-050	КШСБ 4809	4780	305	200	700	43,0
-051	КШСБ 5001	5030	105	450	950	37,7
-052	КШСБ 5002	5030	130	450	950	38,0
-053	КШСБ 5003	5030	155	450	950	38,4
-054	КШСБ 5004	5030	180	450	950	42,1
-055	КШСБ 5005	5030	205	450	950	42,4
-056	КШСБ 5006	5030	230	450	950	42,8
-057	КШСБ 5301	5280	105	200	1200	40,1
-058	КШСБ 5302	5280	130	200	1200	40,4
-059	КШСБ 5303	5280	155	200	1200	40,8
-060	КШСБ 5304	5280	180	200	1200	44,8
-061	КШСБ 5305	5280	205	200	1200	45,1
-062	КШСБ 5306	5280	230	200	1200	45,5
-063	КШСБ 5501	5530	105	450	1450	41,1
-064	КШСБ 5502	5530	130	450	1450	41,4
-065	КШСБ 5503	5530	155	450	1450	41,8
-066	КШСБ 5504	5530	180	450	1450	45,8
-067	КШСБ 5801	5780	105	200	700	43,9
-068	КШСБ 5802	5780	130	200	700	44,3
-069	КШСБ 5803	5780	155	200	700	44,8
-070	КШСБ 5804	5780	180	200	700	49,1
-071	КШСБ 5805	5780	205	200	700	49,5
-072	КШСБ 5806	5780	230	200	700	50,0

Инв.№ подл. | Подпись и дата | Взам.инв.№

Обозначение	Марка	Размеры, мм L	H	a	в	Масса, кг
3.503.9-72.1-700-073	КШСБ 5807	5780	225	200	700	50,4
-074	КШСБ 5808	5780	280	200	700	50,8
-075	КШСБ 5809	5780	305	200	700	51,3
-076	КШСБ 6301	6280	105	200	1200	47,2
-077	КШСБ 6302	6280	130	200	1200	47,6
-078	КШСБ 6303	6280	155	200	1200	48,1
-079	КШСБ 6304	6280	180	200	1200	52,7
-080	КШСБ 6305	6280	205	200	1200	53,1
-081	КШСБ 6306	6280	230	200	1200	53,6
-082	КШСБ 6501	6530	105	450	1450	48,2
-083	КШСБ 6502	6530	130	450	1450	48,6
-084	КШСБ 6503	6530	155	450	1450	49,1
-085	КШСБ 6504	6530	180	450	1450	53,7
-086	КШСБ 6505	6530	205	450	1450	54,1
-087	КШСБ 6506	6530	230	450	1450	54,6
-088	КШСБ 6507	6530	255	450	1450	55,0
-089	КШСБ 6508	6530	280	450	1450	55,4
-090	КШСБ 6509	6530	305	450	1450	55,9
-091	КШСБ 6801	6780	105	200	700	51,1
-092	КШСБ 6802	6780	130	200	700	51,5
-093	КШСБ 6803	6780	155	200	700	52,0
-094	КШСБ 6804	6780	180	200	700	57,0
-095	КШСБ 6805	6780	205	200	700	57,5
-096	КШСБ 6806	6780	230	200	700	58,0
-097	КШСБ 6807	6780	255	200	700	58,5
-098	КШСБ 6808	6780	280	200	700	59,0
-099	КШСБ 6809	6780	305	200	700	59,5
-100	КШСБ 7301	7280	105	200	1200	54,5

Инв.№ подл. | Подпись и дата | Взам.инв.№

Выпуск 1

Обозначение	Марка	Размеры, мм L	H	a	B	Масса кг
3.503.9-72.1-700_101	КШСБ 7302	7280	130	200	1200	54,9
– 102	КШСБ 7303	7280	155	200	1200	55,4
– 103	КШСБ 7304	7280	180	200	1200	60,6
– 104	КШСБ 7305	7280	205	200	1200	61,1
– 105	КШСБ 7306	7280	230	200	1200	61,6
– 106	КШСБ 7307	7280	255	200	1200	62,1
– 107	КШСБ 7308	7280	280	200	1200	62,6
– 108	КШСБ 7309	7280	305	200	1200	63,1

Инв. № подл. | Подпись и дата | Взам. инв. №

3.503.9-72.1-700 СБ

Лист 5

Формат	Зона	Поз.	Обозначение	Наименование	Кол.	Примечание
				Документация		
А4			3.503.9-72.1-700 СБ	Сборочный чертёж		
				Переменные данные для исполнений:		
				3.503.9-72.1-700		КШСБ 2801
				Детали		
Б4		1	3.503.9-72.1-701	ф22А-I ГОСТ 5781-82,* в:500	7	10,4 кг
Б4		2	1-702	ф10А-I ГОСТ 5781-82,* в:320	8	1,6 кг
Б4		3	1-703	ф10А-I ГОСТ 5781-82,* в:2780	6	10,3 кг
				Материалы		
Б4		4		ф38-I ГОСТ 6727-80	0,7	м
				3.503.9-72.1-700-001		КШСБ 2802
				Детали		
Б4		1	1-701	ф22А-I ГОСТ 5781-82,* в:500	7	10,4 кг
Б4		2	1-704	ф10А-I ГОСТ 5781-82,* в:360	8	1,8 кг
Б4		3	1-703	ф10А-I ГОСТ 5781-82,* в:2780	6	10,3 кг
				Материалы		
Б4		4		ф38-I ГОСТ 6727-80	0,7	м

Инв. № подл. | Подпись и дата | Взам. инв. №

3.503.9-72.1-700

Зав. отд.	Порожняков	
Н. контр.	Порожняков	
Зав. лаб.	Колчанов	
Ст. н. с.	Норева	
Ст. инж.	Перевезенцева	
Мл. н. с.	Петрова	

Каркас КШСБ

Стадия	Лист	Листов
Р	1	33

Госстрой СССР ПРОМТРАНСНИИПРОЕКТ г. Москва

Выпуск 1

Формат	Зона	Поз.	Обозначение	Наименование	Кол.	Примечание
				3.503.9-72.1-700-002		КШСБ 2803
				Детали		
БЧ	1	1	3.503.9-72. 1-701	ф22А-I ГОСТ 5781-82,* ℓ=500	7	10,4 кг
БЧ	2		1-705	ф10А-I ГОСТ 5781-82,* ℓ=410	8	2,0 кг
БЧ	3		1-703	ф10А-I ГОСТ 5781-82,* ℓ=2780	6	10,3 кг
				Материалы		
БЧ	4			ф3 В-I ГОСТ 6727-80	0,7	м
				3.503.9-72.1-700-003		КШСБ 3301
				Детали		
БЧ	1		1-701	ф22А-I ГОСТ 5781-82,* ℓ=500	8	11,9 кг
БЧ	2		1-702	ф10А-I ГОСТ 5781-82,* ℓ=320	8	1,6 кг
БЧ	3		1-706	ф10А-I ГОСТ 5781-82,* ℓ=3280	6	12,1 кг
				Материалы		
БЧ	4			ф3 В-I ГОСТ 6727-80	0,7	м
				3.503.9-72.1-700-004		КШСБ 3302
				Детали		
БЧ	1		1-701	ф22А-I ГОСТ 5781-82,* ℓ=500	8	11,9 кг
БЧ	2		1-704	ф10А-I ГОСТ 5781-82,* ℓ=360	8	1,8 кг
БЧ	3		1-706	ф10А-I ГОСТ 5781-82,* ℓ=3280	6	12,1 кг
				Материалы		
БЧ	4			ф3 В-I ГОСТ 6727-80	0,7	м
				3.503.9-72.1-700-005		КШСБ 3303
				Детали		
БЧ	1		1-701	ф22А-I ГОСТ 5781-82,* ℓ=500	8	11,9 кг

Инв.№ подл. | Подпись и дата | Взам.инв.№

Формат	Зона	Поз.	Обозначение	Наименование	Кол.	Примечание
БЧ	2		3.503.9-72. 1-705	ф10А-I ГОСТ 5781-82,* ℓ= 410	8	2,0 кг
БЧ	3		1-706	ф10А-I ГОСТ 5781-82,* ℓ=3280	6	12,1 кг
				Материалы		
БЧ	4			ф3 В-I ГОСТ 6727-80	0,7	м
				3.503.9-72. 1-700-006		КШСБ 3304
				Детали		
БЧ	1		1-701	ф22А-I ГОСТ 5781-82,* ℓ=500	8	11,9 кг
БЧ	2		1-707	ф10А-I ГОСТ 5781-82,* ℓ= 460	8	2,3 кг
БЧ	3		1-706	ф10А-I ГОСТ 5781-82,* ℓ=3280	6	12,1 кг
БЧ	4			ф3 В-I ГОСТ 6727-80	0,7	м
				3. 503. 9-72. 1-700-007		КШСБ 3305
				Детали		
БЧ	1		1-708	ф22А-I ГОСТ 5781-82,* ℓ=600	8	14,3 кг
БЧ	2		1-709	ф10А-I ГОСТ 5781-82,* ℓ=510	8	2,5 кг
БЧ	3		1-706	ф10А-I ГОСТ 5781-82,* ℓ=3280	6	12,1 кг
				Материалы		
БЧ	4			ф3 В-I ГОСТ 6727-80	0,72	м
				3.503.9-72. 1-700-008		КШСБ 3306
				Детали		
БЧ	1		1-708	ф22А-I ГОСТ 5781-82,* ℓ=600	8	14,3 кг
БЧ	2		1-710	ф10А-I ГОСТ 5781-82,* ℓ= 560	8	2,8 кг
БЧ	3		1-706	ф10А-I ГОСТ 5781-82,* ℓ=3280	6	12,1 кг

Инв.№ подл. | Подпись и дата | Взам.инв.№

Выпуск 1

Формат	Зона	Поз.	Обозначение	Наименование	Кол.	Примечание
				Материалы		
Б4		4		ф3В-I ГОСТ 6727-80	0,72	м
				3.503.9-72.1-700-009		КШСБ 3801
				Детали		
Б4		1	3.503.9-72. 1-701	ф22А-I ГОСТ 5781-82*, ℓ=500	9	13,4 кг
Б4		2	1-704	ф10А-I ГОСТ 5781-82*, ℓ=360	10	2,2 кг
Б4		3	1-711	ф10А-I ГОСТ 5781-82*, ℓ=3780	6	14,0 кг
				Материалы		
Б4		4		ф3В-I ГОСТ 6727-80	0,72	м
				3.503.9-72.1-700-010		КШСБ 3802
				Детали		
Б4		1	1-701	ф22А-I ГОСТ 5781-82*, ℓ=500	9	13,4 кг
Б4		2	1-705	ф10А-I ГОСТ 5781-82*, ℓ=410	10	2,5 кг
Б4		3	1-711	ф10А-I ГОСТ 5781-82*, ℓ=3780	6	14,0 кг
				Материалы		
Б4		4		ф3В-I ГОСТ 6727-80	0,7	м
				3.503.9-72.1-700-011		КШСБ 3803
				Детали		
Б4		1	1-701	ф22А-I ГОСТ 5781-82*, ℓ=500	9	13,4 кг
Б4		2	1-707	ф10А-I ГОСТ 5781-82*, ℓ=460	10	2,8 кг
Б4		3	1-711	ф10А-I ГОСТ 5781-82*, ℓ=3780	6	14,0 кг
				Материалы		
Б4		4		ф3В-I ГОСТ 6727-80	0,7	м

Инв.№ подл. | Подпись и дата | Взам. инв.№

Формат	Зона	Поз.	Обозначение	Наименование	Кол.	Примечание
				3.503.9-72.1-700-012		КШСБ 3804
				Детали		
Б4		1	3.503.9-72. 1-708	ф22А-I ГОСТ 5781-82*, ℓ=600	9	16,1 кг
Б4		2	1-709	ф10А-I ГОСТ 5781-82*, ℓ=510	10	3,1 кг
Б4		3	1-711	ф10А-I ГОСТ 5781-82*, ℓ=3780	6	14,0 кг
				Материалы		
Б4		4		ф3В-I ГОСТ 6727-80	0,72	м
				3.503.9-72.1-700-013		КШСБ 3805
				Детали		
Б4		1	1-708	ф22А-I ГОСТ 5781-82*, ℓ=600	9	16,1 кг
Б4		2	1-710	ф10А-I ГОСТ 5781-82*, ℓ=560	10	3,4 кг
Б4		3	1-711	ф10А-I ГОСТ 5781-82*, ℓ=3780	6	14,0 кг
				Материалы		
Б4		4		ф3В-I ГОСТ 6727-80	0,72	м
				3.503.9-72.1-700-014		КШСБ 3806
				Детали		
Б4		1	1-708	ф22А-I ГОСТ 5781-82*, ℓ=600	9	16,1 кг
Б4		2	1-712	ф10А-I ГОСТ 5781-82*, ℓ=610	10	3,8 кг
Б4		3	1-711	ф10А-I ГОСТ 5781-82*, ℓ=3780	6	14,0 кг
				Материалы		
Б4		4		ф3В-I ГОСТ 6727-80	0,74	м
				3.503.9-72.1-700-015		КШСБ 3807
				Детали		
Б4		1	1-708	ф22А-I ГОСТ 5781-82*, ℓ=600	9	16,1 кг

Инв.№ подл. | Подпись и дата | Взам. инв.№

Выпуск 1

Формат	Зона	Поз.	Обозначение	Наименование	Кол.	Примечание
БЧ		2	3.503.9-72. 1-713	ф10А-I ГОСТ 5781-82,* ℓ=660	10	4,1 кг
БЧ		3	1-711	ф10А-I ГОСТ 5781-82,* ℓ=3780	6	14,0 кг
				Материалы		
БЧ		4		ф3В-I ГОСТ 6727-80	0,75	м
				3.503.9-72.1-700-016		КШСБ3806
				Детали		
БЧ		1	1-708	ф22А-I ГОСТ 5781-82,* ℓ=600	9	16,1 кг
БЧ		2	1-714	ф10А-I ГОСТ 5781-82,* ℓ=710	10	4,4 кг
БЧ		3	1-711	ф10А-I ГОСТ 5781-82,* ℓ=3780	6	14,0 кг
				Материалы		
БЧ		4		ф3В-I ГОСТ 6727-80	0,76	м
				3.503.9-72.1-700-017		КШСБ3809
				Детали		
БЧ		1	1-708	ф22А-I ГОСТ 5781-82,* ℓ=600	9	16,1 кг
БЧ		2	1-715	ф10А-I ГОСТ 5781-82,* ℓ=760	10	4,7 кг
БЧ		3	1-711	ф10А-I ГОСТ 5781-82,* ℓ=3780	6	14,0 кг
				Материалы		
БЧ		4		ф3В-I ГОСТ 6727-80	0,76	м
				3.503.9-72.1-700-018		КШСБ4001
				Детали		
БЧ		1	1-701	ф22А-I ГОСТ 5781-82,* ℓ=500	9	13,4 кг
БЧ		2	1-704	ф10А-I ГОСТ 5781-82,* ℓ=360	10	2,2 кг
БЧ		3	1-716	ф10А-I ГОСТ 5781-82,* ℓ=4030	6	14,9 кг

Инв.№ подл. | Подпись и дата | Взам. инв.№

Формат	Зона	Поз.	Обозначение	Наименование	Кол.	Примечание
				Материалы		
БЧ		4		ф3В-I ГОСТ 6727-80	0,7	м
				3.503.9-72.1-700-019		КШСБ4002
				Детали		
БЧ		1	3.503.9-72.1-701	ф22А-I ГОСТ 5781-82,* ℓ=500	9	13,4 кг
БЧ		2	1-705	ф10А-I ГОСТ 5781-82,* ℓ=410	10	2,5 кг
БЧ		3	1-716	ф10А-I ГОСТ 5781-82,* ℓ=4030	6	14,9 кг
				Материалы		
БЧ		4		ф3В-I ГОСТ 6727-80	0,7	м
				3.503.9-72.1-700-020		КШСБ4003
				Детали		
БЧ		1	1-701	ф22А-I ГОСТ 5781-82,* ℓ=500	9	13,4 кг
БЧ		2	1-707	ф10А-I ГОСТ 5781-82,* ℓ=460	10	2,8 кг
БЧ		3	1-716	ф10А-I ГОСТ 5781-82,* ℓ=4030	6	14,9 кг
				Материалы		
БЧ		4		ф3В-I ГОСТ 6727-80	0,7	м
				3.503.9-72.1-700-021		КШСБ4004
				Детали		
БЧ		1	1-708	ф22А-I ГОСТ 5781-82,* ℓ=600	9	16,1 кг
БЧ		2	1-709	ф10А-I ГОСТ 5781-82,* ℓ=510	10	3,1 кг
БЧ		3	1-716	ф10А-I ГОСТ 5781-82,* ℓ=4030	6	14,9 кг
				Материалы		
БЧ		4		ф3В-I ГОСТ 6727-80	0,72	м

Инв.№ подл. | Подпись и дата | Взам. инв.№

Выпуск 1

Формат	Зона	Поз.	Обозначение	Наименование	Кол.	Примечание
				3.503.9-72. 1-700-022		КШСБ 4005
				Детали		
БЧ		1	3.503.9-72. 1-708	ф22А-I ГОСТ 5781-82,* ℓ=600	9	16,1 кг
БЧ		2	1-710	ф10А-I ГОСТ 5781-82,* ℓ=560	10	3,4 кг
БЧ		3	1-716	ф10А-I ГОСТ 5781-82,* ℓ=4030	6	14,9 кг
				Материалы		
БЧ		4		ф3В-I ГОСТ 6727-80	0,72	м
				3.503.9-72. 1-700-023		КШСБ 4006
				Детали		
БЧ		1	1-708	ф22А-I ГОСТ 5781-82,* ℓ=600	9	16,1 кг
БЧ		2	1-712	ф10А-I ГОСТ 5781-82,* ℓ=610	10	3,8 кг
БЧ		3	1-716	ф10А-I ГОСТ 5781-82,* ℓ=4030	6	14,9 кг
				Материалы		
БЧ		4		ф3В-I ГОСТ 6727-80	0,74	м
				3.503.9-72. 1-700-024		КШСБ 4007
				Детали		
БЧ		1	1-708	ф22А-I ГОСТ 5781-82,* ℓ=600	9	16,1 кг
БЧ		2	1-713	ф10А-I ГОСТ 5781-82,* ℓ=660	10	4,1 кг
БЧ		3	1-716	ф10А-I ГОСТ 5781-82,* ℓ=4030	6	14,9 кг
				Материалы		
БЧ		4		ф3В-I ГОСТ 6727-80	0,74	м
				3.503.9-72. 1-700-025		КШСБ 4008
				Детали		
БЧ		1	1-708	ф22А-I ГОСТ 5781-82,* ℓ=600	9	16,1 кг

Инв.№ подл. | Подпись и дата | Взам. инв.№

Формат	Зона	Поз.	Обозначение	Наименование	Кол.	Примечание
БЧ		2	3.503.9-72. 1-714	ф10А-I ГОСТ 5781-82,* ℓ=710	10	4,4 кг
БЧ		3	1-716	ф10А-I ГОСТ 5781-82,* ℓ=4030	6	14,9 кг
				Материалы		
БЧ		4		ф3В-I ГОСТ 6727-80	0,76	м
				3.503.9-72. 1-700-026		КШСБ 4009
				Детали		
БЧ		1	1-708	ф22А-I ГОСТ 5781-82,* ℓ=600	9	16,1 кг
БЧ		2	1-715	ф10А-I ГОСТ 5781-82,* ℓ=760	10	4,7 кг
БЧ		3	1-716	ф10А-I ГОСТ 5781-82,* ℓ=4030	6	14,9 кг
				Материалы		
БЧ		4		ф3В-I ГОСТ 6727-80	0,76	м
				3.503.9-72. 1-700-027		КШСБ 4301
				Детали		
БЧ		1	1-701	ф22А-I ГОСТ 5781-82,* ℓ=500	10	14,9 кг
БЧ		2	1-704	ф10А-I ГОСТ 5781-82,* ℓ=360	10	2,2 кг
БЧ		3	1-717	ф10А-I ГОСТ 5781-82,* ℓ=4280	6	15,8 кг
				Материалы		
БЧ		4		ф3В-I ГОСТ 6727-80	0,7	м
				3.503.9-72. 1-700-028		КШСБ 4302
				Детали		
БЧ		1	1-701	ф22А-I ГОСТ 5781-82,* ℓ=500	10	14,9 кг
БЧ		2	1-705	ф10А-I ГОСТ 5781-82,* ℓ=470	10	2,5 кг
БЧ		3	1-717	ф10А-I ГОСТ 5781-82,* ℓ=4280	6	15,8 кг

Инв.№ подл. | Подпись и дата | Взам. инв.№

Выпуск 1

Формат	Зона	Поз.	Обозначение	Наименование	Кол.	Примечание
				Материалы		
Б4		4		ФЗ В-I ГОСТ 6727-80	0,7	м
				3.503.9-72. 1-700-029		КШСБ4303
				Детали		
Б4		1	3.503.9-72.1-701	ф22 А-I ГОСТ 5781-82,* ℓ=500	10	14,9 кг
Б4		2	1-707	ф10 А-I ГОСТ 5781-82,* ℓ=460	10	2,8 кг
Б4		3	1-717	ф10 А-I ГОСТ 5781-82,* ℓ=4280	6	15,8 кг
				Материалы		
Б4		4		ФЗ В-I ГОСТ 5727-80	0,7	м
				3.503.9-72.1-700-030		КШСБ4304
				Детали		
Б4		1	1-108	ф22 А-I ГОСТ 5781-82,* ℓ=600	10	17,9 кг
Б4		2	1-709	ф10 А-I ГОСТ 5781-82,* ℓ=510	10	3,1 кг
Б4		3	1-717	ф10 А-I ГОСТ 5781-82,* ℓ=4280	6	15,8 кг
				Материалы		
Б4		4		ФЗ В-I ГОСТ 6727-80	0,72	м
				3.503.9-72. 1-700-031		КШРБ4305
				Детали		
Б4		1	1-708	ф22 А-I ГОСТ 5781-82,* ℓ=600	10	17,9 кг
Б4		2	1-710	ф10 А-I ГОСТ 5781-82,* ℓ=560	10	3,4 кг
Б4		3	1-717	ф10 А-I ГОСТ 5781-82,* ℓ=4280	6	15,8 кг
				Материалы		
Б4		4		ФЗ В-I ГОСТ 6727-80	0,72	м

Инв.№ подл. | Подпись и дата | Взам. инв.№

Формат	Зона	Поз.	Обозначение	Наименование	Кол.	Примечание
				3.503.9-72. 1-700-032		КШСБ4306
				Детали		
Б4		1	3.503.9-72. 1-708	ф22 А-I ГОСТ 5781-82,* ℓ=600	10	17,9 кг
Б4		2	1-712	ф10 А-I ГОСТ 5781-82,* ℓ=610	10	3,8 кг
Б4		3	1-717	ф10 А-I ГОСТ 5781-82,* ℓ=4280	6	15,8 кг
				Материалы		
Б4		4		ФЗ В-I ГОСТ 6727-80	0,74	м
				3.503.9-72.1-700-033		КШСБ4501
				Детали		
Б4		1	1-701	ф22 А-I ГОСТ 5781-82,* ℓ=500	10	14,9 кг
Б4		2	1-704	ф10 А-I ГОСТ 5781-82,* ℓ=360	10	2,2 кг
Б4		3	1-718	ф10 А-I ГОСТ 5781-82,* ℓ=4530	6	16,8 кг
				Материалы		
Б4		4		ФЗ В-I ГОСТ 6727-80	0,7	м
				3.503-9-72-1-700-034		КШСБ4502
				Детали		
Б4		1	1-701	ф22 А-I ГОСТ 5781-82,* ℓ=500	10	14,9 кг
Б4		2	1-705	ф10 А-I ГОСТ 5781-82,* ℓ=410	10	2,5 кг
Б4		3	1-718	ф10 А-I ГОСТ 5781-83,* ℓ=4530	6	16,8 кг
				Материалы		
Б4		4		ФЗ В-I ГОСТ 6727-80	0,7	м
				3.503.9-72. 1-700-035		КШСБ4505
				Детали		
Б4		1	1-701	ф22 А-I ГОСТ 5781-82,* ℓ=500	10	14,9 кг

Инв.№ подл. | Подпись и дата | Взам. инв.№

Выпуск 1

Формат	Зона	Поз.	Обозначение	Наименование	Кол.	Примечание
Б4		2	3.503.9-72. 1-707	ф10А-I ГОСТ 5781-82,* ℓ=460	10	2,8 кг
Б4		3	1-708	ф10А-I ГОСТ 5781-82,* ℓ=4530	6	16,8 кг
				Материалы		
Б4		4		ф3В-I ГОСТ 6727-80	0,7	м
				3.503.9.72. 1-700-036		КШСБ 4504
				Детали		
Б4		1	1-708	ф22А-I ГОСТ 5781-82,* ℓ=600	10	17,9 кг
Б4		2	1-709	ф10А-I ГОСТ 5781-82,* ℓ=510	10	3,1 кг
Б4		3	1-718	ф10А-I ГОСТ 5781-82,* ℓ=4530	6	16,8 кг
				Материалы		
Б4		4		ф3В-I ГОСТ 6727-80	0,72	м
				3.503.9-72. 1-700-037		КШСБ 4505
				Детали		
Б4		1	1-708	ф22А-I ГОСТ 5781-82,* ℓ=600	10	17,9 кг
Б4		2	1-710	ф10А-I ГОСТ 5781-82,* ℓ=560	10	3,4 кг
Б4		3	1-718	ф10А-I ГОСТ 5781-82,* ℓ=4530	6	16,8 кг
				Материалы		
Б4		4		ф3В-I ГОСТ 6727-80	0,72	м
				3.503.9-72. 1-700-038		КШСБ 4506
				Детали		
Б4		1	1-708	ф22А-I ГОСТ 5781-82,* ℓ=600	10	17,9 кг
Б4		2	1-712	ф10А-I ГОСТ 5781-82,* ℓ=610	10	3,8 кг
Б4		3	1-718	ф10А-I ГОСТ 5781-82,* ℓ=4530	6	16,8 кг

Инв.№ подл. | Подпись и дата | Взам. инв.№

Формат	Зона	Поз.	Обозначение	Наименование	Кол.	Примечание
				Материалы		
Б4		4		ф3В-I ГОСТ 6727-80	0,74	м
				3.503.9-72. 1-700-039		КШСБ 4507
				Детали		
Б4		1	3.503.9-72. 1.708	ф22А-I ГОСТ 5781-82* ℓ=600	10	17,9 кг
Б4		2	1-713	ф10А-I ГОСТ 5781-82,* ℓ=660	10	4,1 кг
Б4		3	1-718	ф10А-I ГОСТ 5781-82*, ℓ=4530	6	16,8 кг
				Материалы		
Б4		4		ф3В-I ГОСТ 6727-80	0,74	м
				3.503.9-72. 1-700-040		КШСБ 4508
				Детали		
Б4		1	1-708	ф22А-I ГОСТ 5781-82,* ℓ=600	10	17,9 кг
Б4		2	1-714	ф10А-I ГОСТ 5781-82,* ℓ=710	10	4,4 кг
Б4		3	1-718	ф10А-I ГОСТ 5781-82,* ℓ=4530	6	16,8 кг
				Материалы		
Б4		4		ф3В-I ГОСТ 6727-80	0,76	м
				3.503.9-72. 1-700-041		КШСБ 4509
				Детали		
Б4		1	1-708	ф22А-I ГОСТ 5781-82,* ℓ=600	10	17,9 кг
Б4		2	1-715	ф10А-I ГОСТ 5781-82,* ℓ=760	10	4,7 кг
Б4		3	1-718	ф10А-I ГОСТ 5781-82,* ℓ=4530	6	16,8 кг
				Материалы		
Б4		4		ф3В-I ГОСТ 6727-80	0,76	м

Инв.№ подл. | Подпись и дата | Взам. инв.№

Выпуск 1

Формат	Зона	Поз.	Обозначение	Наименование	Кол.	Примечание
				3.503.9-72.1-700-042		КШСБ 4801
				Детали		
БЧ		1	3.503.9-72.1-701	ф22А-I ГОСТ 5781-82,* ℓ=500	11	16,4 кг
БЧ		2	1-704	ф10А-I ГОСТ 5781-82,* ℓ=360	12	2,7 кг
БЧ		3	1-719	ф10А-I ГОСТ 5781-82,* ℓ=4780	6	17,7 кг
				Материалы		
БЧ		4		ф3В-I ГОСТ 6727-80	0,7	м
				3.503.9-72.1-700-043		КШСБ 4802
				Детали		
БЧ		1	1-701	ф22А-I ГОСТ 5781-82,* ℓ=500	11	16,4 кг
БЧ		2	1-705	ф10А-I ГОСТ 5781-82,* ℓ=410	12	3,0 кг
БЧ		3	1-719	ф10А-I ГОСТ 5781-82,* ℓ=4780	6	17,7 кг
				Материалы		
БЧ		4		ф3В-I ГОСТ 6727-80	0,7	м
				3.503.9-72.1-700-044		КШСБ 4803
				Детали		
БЧ		1	1-701	ф22А-I ГОСТ 5781-82,* ℓ=500	11	16,4 кг
БЧ		2	1-707	ф10А-I ГОСТ 5781-82,* ℓ=460	12	3,4 кг
БЧ		3	1-719	ф10А-I ГОСТ 5781-82,* ℓ=4780	6	17,7 кг
				Материалы		
БЧ		4		ф3В-I ГОСТ 6727-80	0,7	м
				3.503.9-72.1-700-045		КШСБ 4804
				Детали		
БЧ		1	1-708	ф22А-I ГОСТ 5781-82,* ℓ=600	11	19,7 кг

Инв.№ подл. | Подпись и дата | Взам. инв.№

Формат	Зона	Поз.	Обозначение	Наименование	Кол.	Примечание
БЧ		2	3.503.9-72.1-709	ф10А-I ГОСТ 5781-82,* ℓ=510	12	3,8 кг
БЧ		3	1-719	ф10А-I ГОСТ 5781-82,* ℓ=4780	6	17,7 кг
				Материалы		
БЧ		4		ф3В-I ГОСТ 6727-80	0,72	м
				3.503.9-72.1-700-046		КШСБ 4805
				Детали		
БЧ		1	1-708	ф22А-I ГОСТ 5781-82,* ℓ=600	11	19,7 кг
БЧ		2	1-710	ф10А-I ГОСТ 5781-82,* ℓ=560	12	4,1 кг
БЧ		3	1-719	ф10А-I ГОСТ 5781-82,* ℓ=4780	6	17,7 кг
				Материалы		
БЧ		4		ф3В-I ГОСТ 6727-80	0,72	м
				3.503.9-72.1-700-047		КШСБ 4806
				Детали		
БЧ		1	1-708	ф22А-I ГОСТ 5781-82,* ℓ=600	11	19,7 кг
БЧ		2	1-712	ф10А-I ГОСТ 5781-82,* ℓ=610	12	4,5 кг
БЧ		3	1-719	ф10А-I ГОСТ 5781-82,* ℓ=4780	6	17,7 кг
				Материалы		
БЧ		4		ф3В-I ГОСТ 6727-80	0,74	м
				3.503.9-72.1-700-048		КШСБ 4807
				Детали		
БЧ		1	1-708	ф22А-I ГОСТ 5781-82,* ℓ=600	11	19,7 кг
БЧ		2	1-713	ф10А-I ГОСТ 5781-82,* ℓ=660	12	4,9 кг
БЧ		3	1-719	ф10А-I ГОСТ 5781-82,* ℓ=4780	6	17,7 кг

Инв.№ подл. | Подпись и дата | Взам. инв.№

Выпуск 1

Формат	Зона	Поз.	Обозначение	Наименование	Кол.	Примечание
				Материалы		
Б4		4		ф 3В-I ГОСТ 6727-80	0,74	м
				3.503.9-72.1-700-049		КШСБ4808
				Детали		
Б4		1	3.503.9-72. 1-708	ф22* I ГОСТ 5781-82,* ℓ=600	11	19,7 кг
Б4		2	1-714	ф10А-I ГОСТ 5781-82,* ℓ=710	12	5,3 кг
Б4		3	1-719	ф10А-I ГОСТ 5781-82,* ℓ=4780	6	17,7 кг
				Материалы		
Б4		4		ф 3В-I ГОСТ 6727-80	0,76	м
				3.503.9-72.1-700-050		КШСБ4809
				Детали		
Б4		1	1-708	ф22А-I ГОСТ 5781-82,* ℓ=600	11	19,7 кг
Б4		2	1-715	ф10А-I ГОСТ 5781-82,* ℓ=760	12	5,6 кг
Б4		3	1-719	ф10А-I ГОСТ 5781-82,* ℓ=4780	6	17,7 кг
				Материалы		
Б4		4		ф 3В-I ГОСТ 6727-80	0,76	м
				3.5039-72.1-700-051		КШСБ 5001
				Детали		
Б4		1	1-701	ф22А-I ГОСТ 5781-82,* ℓ=500	11	16,4 кг
Б4		2	1-704	ф10А-I ГОСТ 5781-82,* ℓ=360	12	2,7 кг
Б4		3	1-720	ф10А-I ГОСТ 5781-82,* ℓ=5030	6	18,6 кг
				Материалы		
Б4		4		ф 3В-I ГОСТ 6727-80	0,7	м

Инв.№ подл. | Подпись и дата | Взам.инв.№

3.503.9-72.1-700 Лист 16

Формат	Зона	Поз.	Обозначение	Наименование	Кол.	Примечание
				3.503.9-72.1-700-052		КШСБ 5002
				Детали		
Б4		1	3.503.9-72. 1-701	ф22А-I ГОСТ 5781-82,* ℓ=500	11	16,4 кг
Б4		2	1-705	ф10А-I ГОСТ 5781-82,* ℓ=410	12	3,0 кг
Б4		3	1-710	ф10А-I ГОСТ 5781-82,* ℓ=5030	6	18,6 кг
				Материалы		
Б4		4		ф 3В-I ГОСТ 6727-80	0,7	м
				3.503.9-72.1-700-053		КШСБ 5003
				Детали		
Б4		1	1-701	ф22А-I ГОСТ 5781-82,* ℓ=500	11	16,4 кг
Б4		2	1-707	ф10А-I ГОСТ 5781-82,* ℓ=460	12	3,4 кг
Б4		3	1-720	ф10А-I ГОСТ 5781-82,* ℓ=5030	6	18,6 кг
				Материалы		
Б4		4		ф 3В-I ГОСТ 6727-80	0,7	м
				3.503.9-72.1-700-054		КШСБ 5004
				Детали		
Б4		1	1-708	ф22А-I ГОСТ 5781-82,* ℓ=600	11	14,7 кг
Б4		2	1-709	ф10А-I ГОСТ 5781-82,* ℓ=510	12	3,8 кг
Б4		3	1-720	ф10А-I ГОСТ 5781-82,* ℓ=5030	6	18,6 кг
				Материалы		
Б4		4		ф 3В-I ГОСТ 6727-80	0,72	м
				3.503.9-72.1-700-055		КШСБ 5005
				Детали		
Б4		1	1-708	ф22А-I ГОСТ 5781-82,* ℓ=600	11	19,7 кг

Инв.№ подл. | Подпись и дата | Взам.инв.№

3.503.9.1-700 Лист 17

Выпуск 1

Формат	Зона	Поз.	Обозначение	Наименование	Кол.	Примечание
БЧ		2	3.503.9-72. 1-710	ф10А-I ГОСТ 5781-82,* ℓ=560	12	4,1 кг
БЧ		3	1-720	ф10А-I ГОСТ 5781-82,* ℓ=5030	6	18,6 кг
				Материалы		
БЧ		4		ф3В-I ГОСТ 6727-80	0,72	м
				3.503.9-72. 1-700-056		КШСБ 5006
				Детали		
БЧ		1	1-708	ф22А-I ГОСТ 5781-82,* ℓ=600	11	19,7 кг
БЧ		2	1-712	ф10А-I ГОСТ 5781-82,* ℓ=610	12	4,5 кг
БЧ		3	1-720	ф10А-I ГОСТ 5781-82,* ℓ=5030	6	18,6 кг
				Материалы		
БЧ		4		ф3В-I ГОСТ 6727-80	0,74	м
				3.503.9-72. 1-700-057		КШСБ 5301
				Детали		
БЧ		1	1-701	ф22А-I ГОСТ 5781-82,* ℓ=500	12	17,9 кг
БЧ		2	1-704	ф10А-I ГОСТ 5781-82,* ℓ=360	12	2,7 кг
БЧ		3	1-721	ф10А-I ГОСТ 5781-82,* ℓ=5280	6	19,5 кг
				Материалы		
БЧ		4		ф3В-I ГОСТ 6727-80	0,7	м
				3.503.9-72. 1-700-058		КШСБ 5302
				Детали		
БЧ		1	1-701	ф22А-I ГОСТ 5781-82,* ℓ=500	12	17,9 кг
БЧ		2	1-705	ф10А-I ГОСТ 5781-82,* ℓ=410	12	3,0 кг
БЧ		3	1-721	ф10А-I ГОСТ 5781-82,* ℓ=5280	6	14,5 кг

Инв. № подл. | Подпись и дата | Взам. инв. №

Формат	Зона	Поз.	Обозначение	Наименование	Кол.	Примечание
				Материалы		
БЧ		4		ф3В-I ГОСТ 6727-80	0,7	м
				3.503.9-72. 1-700-059		КШСБ 5303
				Детали		
БЧ		1	3.503.9-72. 1-701	ф22А-I ГОСТ 5781-82,* ℓ=500	12	17,9 кг
БЧ		2	1-707	ф10А-I ГОСТ 5781-82,* ℓ=460	12	3,4 кг
БЧ		3	1-721	ф10А-I ГОСТ 5781-82,* ℓ=5280	6	19,5 кг
				Материалы		
БЧ		4		ф3В-I ГОСТ 6727-80	0,7	м
				3.503.9-72. 1-700-060		КШСБ 5304
				Детали		
БЧ		1	1-708	ф22А-I ГОСТ 5781-82,* ℓ=600	12	21,5 кг
БЧ		2	1-709	ф10А-I ГОСТ 5781-82,* ℓ=510	12	3,8 кг
БЧ		3	1-721	ф10А-I ГОСТ 5781-82,* ℓ=5280	6	19,5 кг
				Материалы		
БЧ		4		ф3В-I ГОСТ 6727-80	0,72	м
				3.503.9-72. 1-700-061		КШСБ 5305
				Детали		
БЧ		1	1-708	ф22А-I ГОСТ 5781-82,* ℓ=600	12	21,5 кг
БЧ		2	1-710	ф10А-I ГОСТ 5781-82,* ℓ=560	12	4,1 кг
БЧ		3	1-721	ф10А-I ГОСТ 5781-82,* ℓ=5280	6	19,5 кг
				Материалы		
БЧ		4		ф3В-I ГОСТ 6727-80	0,72	м

Инв. № подл. | Подпись и дата | Взам. инв. №

Выпуск 1

Формат	Зона	Поз.	Обозначение	Наименование	Кол.	Примечание
				3.503.9-72.1-700 - 062		КШРБ 5306
				Детали		
Б4		1	3.503.9-72. 1-708	ф22А-I ГОСТ 5781-82*, ℓ = 600	12	21,5кг
Б4		2	1-712	ф10А-I ГОСТ 5781-82*, ℓ = 610	12	4,5кг
Б4		3	1-721	ф10А-I ГОСТ 5781-82*, ℓ = 5280	6	19,5кг
				Материалы		
Б4		4		ф38-I ГОСТ 6727-80	0,74	м
				3.503.9-72.1-700 - 063		КШС6 5501
				Детали		
Б4		1	1-701	ф22А-I ГОСТ 5781-82*, ℓ = 500	12	17,9кг
Б4		2	1-704	ф10А-I ГОСТ 5781-82* ℓ = 360	12	2,7кг
Б4		3	1-722	ф10А-I ГОСТ 5781-82* ℓ = 5530	6	20,5кг
				Материалы		
Б4		4		ф38-I ГОСТ 6727-80	0,7	м
				3.503.9-72. 1-700 - 064		КШС6 5502
				Детали		
Б4		1	1-701	ф22А-I ГОСТ 5781-82*, ℓ = 500	12	17,9кг
Б4		2	1-705	ф10А-I ГОСТ 5781-82*, ℓ = 410	12	3,0кг
Б4		3	1-722	ф10А-I ГОСТ 5781-82*, ℓ = 5530	6	20,5кг
				Материалы		
Б4		4		ф38-I ГОСТ 6727-80	0,7	м
				3.503.9-72. 1-700 - 065		КШС6 5503
				Детали		
Б4		1	1-701	ф22А-I ГОСТ 5781-82*, ℓ = 500	12	17,9кг
Б4		2	1-707	ф10А-I ГОСТ 5781-82*, ℓ = 460	12	3,4кг

Взам. инв. N | Подпись и дата | Инв. N подл.

Формат	Зона	Поз.	Обозначение	Наименование	Кол.	Примечание
Б4		3	3.503.9-72. 1-722	ф10А-I ГОСТ 5781-82*, ℓ = 5530	6	20,5кг
				Материалы		
Б4		4		ф38-I ГОСТ 6727-80	0,7	м
				3.503.9-72. 1-700 - 066		КШС6 5504
				Детали		
Б4		1	1-708	ф22А-I ГОСТ 5781-82*, ℓ = 600	12	21,5кг
Б4		2	1-709	ф10А-I ГОСТ 5781-82*, ℓ = 510	12	3,8кг
Б4		3	1-722	ф10А-I ГОСТ 5781-82*, ℓ = 5530	6	20,5кг
				Материалы		
Б4		4		ф38-I ГОСТ 6727-80	0,72	м
				3.503.9-72. 1-700 - 067		КШС6 5801
				Детали		
Б4		1	1-701	ф22А-I ГОСТ 5781-82*, ℓ = 500	13	19,4кг
Б4		2	1-704	ф10А-I ГОСТ 5781-82*, ℓ = 360	14	3,1кг
Б4		3	1-723	ф10А-I ГОСТ 5781-82*, ℓ = 5780	6	21,4кг
				Материалы		
Б4		4		ф38-I ГОСТ 6727-80	0,7	м
				3.503.9-72. 1-700 - 068		КШС6 5802
				Детали		
Б4		1	1-701	ф22А-I ГОСТ 5781-82*, ℓ = 500	13	19,4кг
Б4		2	1-705	ф10А-I ГОСТ 5781-82*, ℓ = 410	14	3,5кг
Б4		3	1-723	ф10А-I ГОСТ 5781-82*, ℓ = 5780	6	21,4кг
				Материалы		
Б4		4		ф38-I ГОСТ 6727-80	0,7	м

Взам. инв. N | Подпись и дата | Инв. N подл.

Выпуск 1

Формат	Зона	Поз.	Обозначение	Наименование	Кол.	Примечание
				3.503.9-72.1-700-069		КШСБ 5803
				Детали		
БЧ		1	3.503.9-72 1-701	ф22А-I ГОСТ 5781-82,* ℓ=500	13	19,4 кг
БЧ		2	1-707	ф10А-III ГОСТ 5781-82,* ℓ=460	14	4,0 кг
БЧ		3	1-723	ф10А-I ГОСТ 5781-82,* ℓ=5780	6	21,4 кг
				Материалы		
БЧ		4		ФЗВ-I ГОСТ 6727-80	0,7	м
				3.503.9-72.1-700-070		КШСБ 5804
				Детали		
БЧ		1	1-708	ф22А-I ГОСТ 5781-82,* ℓ=600	13	23,3 кг
БЧ		2	1-709	ф10А-I ГОСТ 5781-82,* ℓ=510	14	4,4 кг
БЧ		3	1-723	ф10А-I ГОСТ 5781-82,* ℓ=5780	6	21,4 кг
				Материалы		
БЧ		4		ФЗВ-I ГОСТ 6727-80	0,72	м
				3.503.9-72.1-700-071		КШСБ 5805
				Детали		
БЧ		1	1-708	ф22А-I ГОСТ 5781-82,* ℓ=600	13	23,3 кг
БЧ		2	1-710	ф10А-I ГОСТ 5781-82,* ℓ=560	14	4,8 кг
БЧ		3	1-723	ф10А-I ГОСТ 5781-82,* ℓ=5780	6	21,4 кг
				Материалы		
БЧ		4		ФЗВ-I ГОСТ 6727-80	0,72	м
				3.503.9-72.1-700-072		КШСБ 5806
				Детали		
БЧ		1	1-708	ф22А-I ГОСТ 5781-82,* ℓ=600	13	23,3 кг
БЧ		2	1-712	ф10А-I ГОСТ 5781-82,* ℓ=610	14	5,3 кг

Инв. № подл. | Подпись и дата | Взам. инв. №

Формат	Зона	Поз.	Обозначение	Наименование	Кол.	Примечание
БЧ		3	3.503.9-72.1-723	ф10А-I ГОСТ 5781-82,* ℓ=5780	6	21,4 кг
				Материалы		
БЧ		4		ФЗВ-I ГОСТ 6727-80	0,74	м
				3.503.9-72.1-700-073		КШСБ 5807
				Детали		
БЧ		1	1-708	ф22А-I ГОСТ 5781-82,* ℓ=600	13	23,3 кг
БЧ		2	1-713	ф10А-I ГОСТ 5781-82,* ℓ=660	14	5,7 кг
БЧ		3	1-723	ф10А-I ГОСТ 5781-82,* ℓ=5780	6	21,4 кг
				Материалы		
БЧ		4		ФЗВ-I ГОСТ 6727-80	0,74	м
				3.503.9-72.1-700-074		КШСБ 5808
				Детали		
БЧ		1	1-708	ф22А-I ГОСТ 5781-82,* ℓ=600	13	23,3 кг
БЧ		2	1-714	ф10А-II ГОСТ 5781-82,* ℓ=710	14	6,1 кг
БЧ		3	1-723	ф10А-I ГОСТ 5781-82,* ℓ=5780	6	21,4 кг
				Материалы		
БЧ		4		ФЗВ-I ГОСТ 6727-80	0,76	м
				3.503.9-72.1-700-075		КШСБ 5809
				Детали		
БЧ		1	1-708	ф22А-I ГОСТ 5781-82,* ℓ=600	13	23,3 кг
БЧ		2	1-715	ф10А-I ГОСТ 5781-82,* ℓ=760	14	6,6 кг
БЧ		3	1-723	ф10А-I ГОСТ 5781-82,* ℓ=5780	6	21,4 кг
				Материалы		
БЧ		4		ФЗВ-I ГОСТ 6727-80	0,76	м

Инв. № подл. | Подпись и дата | Взам. инв. №

Выпуск 1

Формат	Зона	Поз.	Обозначение	Наименование	Кол.	Примечание
				3.503.9-72.1-700 -076		КШСБ 6301
				Детали		
БЧ		1	3.503.9-72.1-701	ф22А-I ГОСТ 5781-82*, ℓ=500	14	20,9 кг
БЧ		2	1-704	ф10А-I ГОСТ 5781-82*, ℓ=360	14	3,1 кг
БЧ		3	1-724	ф10А-I ГОСТ 5781-82*, ℓ=6280	6	23,2 кг
				Материалы		
БЧ		4		ф38-I ГОСТ 6727-80	0,7	м
				3.503.9-72.1-700 -077		КШСБ 6302
				Детали		
БЧ		1	1-701	ф22А-I ГОСТ 5781-82*, ℓ=500	14	20,9 кг
БЧ		2	1-705	ф10А-I ГОСТ 5781-82*, ℓ=410	14	3,5 кг
БЧ		3	1-724	ф10А-I ГОСТ 5781-82*, ℓ=6280	6	23,8 кг
				Материалы		
БЧ		4		ф38-I ГОСТ 6727-80	0,7	м
				3.503.9-72.1-700 -078		КШСБ 6303
				Детали		
БЧ		1	1-701	ф22А-I ГОСТ 5781-82*, ℓ=500	14	20,9 кг
БЧ		2	1-707	ф10А-I ГОСТ 5781-82*, ℓ=460	14	4,0 кг
БЧ		3	1-724	ф10А-I ГОСТ 5781-82*, ℓ=6280	6	23,2 кг
				Материалы		
БЧ		4		ф38-I ГОСТ 6727-80	0,7	м
				3.503.9-72.1-700 -079		КШСБ 6304
				Детали		
БЧ		1	1-708	ф22А-I ГОСТ 5781-82*, ℓ=600	14	25,1 кг

Инв. № подл. | Подпись и дата | Взам. инв. №

Формат	Зона	Поз.	Обозначение	Наименование	Кол.	Примечание
БЧ		2	3.503.9-72.1-709	ф10А-I ГОСТ 5781-82*, ℓ=510	14	4,4 кг
БЧ		3	1-724	ф10А-I ГОСТ 5781-82*, ℓ=6280	6	23,2 кг
				Материалы		
БЧ		4		ф38-I ГОСТ 6727-80	0,72	м
				3.503.9-72.1-700 -080		КШСБ 6305
				Детали		
БЧ		1	1-708	ф22А-I ГОСТ 5781-82*, ℓ=600	14	25,1 кг
БЧ		2	1-710	ф10А-I ГОСТ 5781-82*, ℓ=550	14	4,8 кг
БЧ		3	1-724	ф10А-I ГОСТ 5781-82*, ℓ=6280	6	23,2 кг
				Материалы		
БЧ		4		ф38-I ГОСТ 6727-80	0,7	м
				3.503.9-72.1-700 -081		КШСБ 6306
				Детали		
БЧ		1	1-708	ф22А-I ГОСТ 5781-82*, ℓ=600	14	25,1 кг
БЧ		2	1-712	ф10А-I ГОСТ 5781-82*, ℓ=640	14	5,3 кг
БЧ		3	1-724	ф10А-I ГОСТ 5781-82*, ℓ=6280	6	23,2 кг
				Материалы		
БЧ		4		ф38-I ГОСТ 6727-80	0,74	м
				3.503.9-72.1-700 -082		КШСБ 6501
				Детали		
БЧ		1	1-701	ф22А-I ГОСТ 5781-82*, ℓ=500	14	20,9 кг
БЧ		2	1-704	ф10А-I ГОСТ 5781-82*, ℓ=360	14	3,1 кг
БЧ		3	1-725	ф10А-I ГОСТ 5781-82*, ℓ=6550	6	24,2 кг

Инв. № подл. | Подпись и дата | Взам. инв. №

Выпуск 1

Формат	Зона	Поз.	Обозначение	Наименование	Кол.	Примечание
				Материалы		
БЧ		4		ф 38-I ГОСТ 6727-80	0,7	м
				3.503.9-72.1-700-083		КШСБ 6502
				Детали		
БЧ		1	3.503.9-72.1-701	ф22А-I ГОСТ 5781-82*; ℓ=500	14	20,9 кг
БЧ		2	1-705	ф10А-I ГОСТ 5781-82* ℓ=410	14	3,5 кг
БЧ		3	1-725	ф10А-I ГОСТ 5781-82,* ℓ=6530	6	24,2 кг
				Материалы		
БЧ		4		ф 38-I ГОСТ 6727-80	0,7	м
				3.503.9-72.1-700-084		КШСБ 6503
				Детали		
БЧ		1	1-701	ф22А-I ГОСТ 5781-82,* ℓ=500	14	20,9 кг
БЧ		2	1-707	ф10А-I ГОСТ 5781-82,* ℓ=460	14	4,0 кг
БЧ		3	1-725	ф10А-I ГОСТ 5781-82,* ℓ=6530	6	24,2 кг
				Материалы		
БЧ		4		ф 38-I ГОСТ 6727-80	0,7	м
				3.503.9-72.1-700-085		КШСБ 6504
				Детали		
БЧ		1	1-708	ф22А-I ГОСТ 5781-82,* ℓ=600	14	25,1 кг
БЧ		2	1-709	ф10А-I ГОСТ 5781-82,* ℓ=510	14	4,4 кг
БЧ		3	1-725	ф10А-I ГОСТ 5781-82,* ℓ=6530	6	24,2 кг
				Материалы		
БЧ		4		ф 38-I ГОСТ 6727-80	0,72	м

Инв. № подл. | Подпись и дата | Взам. инв. №

Формат	Зона	Поз.	Обозначение	Наименование	Кол.	Примечание
				3.503.9-72.1-700-086		КШСБ 6505
				Детали		
БЧ		1	3.503.9-72. 1-708	ф22А-I ГОСТ 5781-82,* ℓ=600	14	25,1 кг
БЧ		2	1-710	ф10А-I ГОСТ 5781-82* ℓ=560	14	4,8 кг
БЧ		3	1-725	ф10А-I ГОСТ 5781-82,* ℓ=6530	6	24,2 кг
				Материалы		
БЧ		4		ф 38-I ГОСТ 6727-80	0,72	м
				3.503.9-72.1-700-087		КШСБ 6506
				Детали		
БЧ		1	1-708	ф22А-I ГОСТ 5781-82,* ℓ=600	14	25,1 кг
БЧ		2	1-712	ф10А-I ГОСТ 5781-82,* ℓ=610	14	5,3 кг
БЧ		3	1-725	ф10А-I ГОСТ 5781-82,* ℓ=6530	6	24,2 кг
				Материалы		
БЧ		4		ф 38-I ГОСТ 6727-80	0,74	м
				3.503.9-72.1-700-088		КШСБ 6507
				Детали		
БЧ		1	1-708	ф22А-I ГОСТ 5781-82,* ℓ=600	14	25,1 кг
БЧ		2	1-713	ф10А-I ГОСТ 5781-82,* ℓ=660	14	5,7 кг
БЧ		3	1-725	ф10А-I ГОСТ 5781-82,* ℓ=6530	6	24,2 кг
				Материалы		
БЧ		4		ф 38-I ГОСТ 6727-80	0,74	м
				3.503.9-72.1-700-089		КШСБ 6508
				Детали		
БЧ		1	1-708	ф22А-I ГОСТ 5781-82,* ℓ=600	14	25,1 кг

Инв. № подл. | Подпись и дата | Взам. инв. №

Выпуск 1

Формат	Зона	Поз.	Обозначение	Наименование	Кол.	Примечание
БЧ		2	3.503.9-72.1-714	ф10А-I ГОСТ 5781-82*; ℓ=710	14	6,1 кг
БЧ		3	1-725	ф10А-I ГОСТ 5781-82*; ℓ=6530	6	24,2 кг
				Материалы		
БЧ		4		ф38-I ГОСТ 6727-80	0,16	м
				3.503.9-72. 1-700-090		КШСБ 6805
				Детали		
БЧ		1	1-708	ф22А-I ГОСТ 5781-82*; ℓ=600	14	25,1 кг
БЧ		2	1-715	ф10А-I ГОСТ 5781-82*; ℓ=760	14	6,6 кг
БЧ		3	1-725	ф10А-I ГОСТ 5781-82*; ℓ=6530	6	24,2 кг
				Материалы		
БЧ		4		ф38-I ГОСТ 6727-80	0,16	м
				3.503.9-72. 1-700-091		КШСБ 6801
				Детали		
БЧ		1	1-701	ф22А-I ГОСТ 5781-82*; ℓ=500	15	22,4 кг
БЧ		2	1-704	ф10А-I ГОСТ 5781-82*; ℓ=360	16	3,6 кг
БЧ		3	1-726	ф10А-I ГОСТ 5781-82*; ℓ=6780	6	25,1 кг
				Материалы		
БЧ		4		ф38-I ГОСТ 6727-80	0,7	м
				3.503.9-72. 1-700-092		КШСБ 6802
				Детали		
БЧ		1	1-701	ф22А-I ГОСТ 5781-82*; ℓ=500	15	22,4 кг
БЧ		2	1-705	ф10А-I ГОСТ 5781-82*; ℓ=410	16	4,0 кг
БЧ		3	1-726	ф10А-I ГОСТ 5781-82*; ℓ=6780	6	25,1 кг

Инв. № подл. | Подпись и дата | Взам. инв. №

Формат	Зона	Поз.	Обозначение	Наименование	Кол.	Примечание
				Материалы		
БЧ		4		ф38-I ГОСТ 6727-80	0,7	м
				3.503.9-72. 1-700-093		КШСБ 6803
				Детали		
БЧ		1	3.503.9-72. 1-701	ф22А-I ГОСТ 5781-82*; ℓ=500	15	22,4 кг
БЧ		2	1-707	ф10А-I ГОСТ 5781-82*; ℓ=460	16	4,5 кг
БЧ		3	1-726	ф10А-I ГОСТ 5781-82*; ℓ=6780	6	25,1 кг
				Материалы		
БЧ		4		ф38-I ГОСТ 6727-80	0,7	м
				3.503.9-72. 1-700-094		КШСБ 6804
				Детали		
БЧ		1	1-708	ф22А-I ГОСТ 5781-82*; ℓ=600	15	26,9 кг
БЧ		2	1-709	ф10А-I ГОСТ 5781-82*; ℓ=510	16	5,0 кг
БЧ		3	1-726	ф10А-I ГОСТ 5781-82*; ℓ=6780	6	25,1 кг
				Материалы		
БЧ		4		ф38-I ГОСТ 6727-80	0,72	м
				3.503.9-72. 1700-095		КШСБ 6805
				Детали		
БЧ		1	1-708	ф22А-I ГОСТ 5781-82*; ℓ=600	15	26,9 кг
БЧ		2	1-710	ф10А-I ГОСТ 5781-82*; ℓ=560	16	5,5 кг
БЧ		3	1-726	ф10А-I ГОСТ 5781-82*; ℓ=6780	6	25,1 кг
				Материалы		
БЧ		4		ф38-I ГОСТ 6727-80	0,72	м

Инв. № подл. | Подпись и дата | Взам. инв. №

Формат	Зона	Поз.	Обозначение	Наименование	Кол.	Примечание
				3.503.9-72. 1-700-096		кшсб 6806
				Детали		
БЧ		1	3.503.9-72. 1-708	ф22А-I гост 5781-82*, ℓ=600	15	26,9 кг
БЧ		2	1-712	ф10А-I гост 5781-82*, ℓ=610	16	6,0 кг
БЧ		3	1-726	ф10А-I гост 5781-82*, ℓ=6780	6	25,1 кг
				Материалы		
БЧ		4		ф38-I гост 6727-80	0,74	м
				3.503.9-72. 1-700-097		кшсб 6807
				Детали		
БЧ		1	1-708	ф22А-I гост 5781-82*, ℓ=600	15	26,9 кг
БЧ		2	1-713	ф10А-I гост 5781-82*, ℓ=660	16	6,5 кг
БЧ		3	1-726	ф10А-I гост 5781-82*, ℓ=6780	6	25,1 кг
				Материалы		
БЧ		4		ф38-I гост 6727-80	0,74	м
				3.503.9-72. 1-700-098		кшсб 6808
				Детали		
БЧ		1	1-708	ф22А-I гост 5781-82*, ℓ=600	15	26,9 кг
БЧ		2	1-714	ф10А-I гост 5781-82*, ℓ=710	16	7,0 кг
БЧ		3	1-726	ф10А-I гост 5781-82*, ℓ=6780	6	25,1 кг
				Материалы		
БЧ		4		ф38-I гост 6727-80	0,76	м
				3.503.9-72. 1-700-099		кшсб 6809
				Детали		
БЧ		1	1-708	ф22А-I гост 5781-82*, ℓ=600	15	26,9 кг

Формат	Зона	Поз.	Обозначение	Наименование	Кол.	Примечание
БЧ		2	3.503.9-72. 1-715	ф10А-I гост 5781-82*, ℓ=760	16	7,5 кг
БЧ		3	1-726	ф10А-I гост 5781-82*, ℓ=6780	6	25,1 кг
				Материалы		
БЧ		4		ф38-I гост 6727-80	0,76	м
				3.503.9-72. 1-700-100		кшсб 6810
				Детали		
БЧ		1	1-701	ф22А-I гост 5781-82*, ℓ=500	16	23,9 кг
БЧ		2	1-704	ф10А-I гост 5781-82*, ℓ=360	16	3,6 кг
БЧ		3	1-727	ф10А-I гост 5781-82*, ℓ=7280	6	27,0 кг
				Материалы		
БЧ		4		ф38-I гост 6727-80	0,7	м
				3.503.9-72. 1-700-101		кшсб 6811
				Детали		
БЧ		1	1-701	ф22А-I гост 5781-82*, ℓ=500	16	23,9 кг
БЧ		2	1-705	ф10А-I гост 5781-82*, ℓ=410	16	4,0 кг
БЧ		3	1-727	ф10А-I гост 5781-82*, ℓ=7280	6	2,0 кг
				Материалы		
БЧ		4		ф38-I гост 6727-80	0,7	м
				3.503.9-72. 1-700-102		Кшсб 6812
				Детали		
БЧ		1	1-701	ф22А-I гост 5781-82*, ℓ=500	16	23,9 кг
БЧ		2	1-707	ф10А-I гост 5781-82*, ℓ=460	16	4,5 кг
БЧ		3	1-727	ф10А-I гост 5781-82*, ℓ=7280	6	27,0 кг

Взам. инв. №

Подпись и дата

Инв. № подл.

Выпуск 1

Формат	Зона	Поз.	Обозначение	Наименование	Кол.	Примечание
				Материалы		
БЧ		4		ф38-I ГОСТ 6727-80	0.7	м
			3.503.9-72.1-700-103			КШСБ 6813
				Детали		
БЧ		1	3.503.9-72.1-708	ф22А-I ГОСТ 5781-82,* ℓ=600	16	28,6 кг
БЧ		2	1-709	ф10А-I ГОСТ 5781-82,* ℓ=510	16	5,0 кг
БЧ		3	1-727	ф10А-I ГОСТ 5781-82,* ℓ=7280	6	27,0 кг
				Материалы		
БЧ		4		ф38-I ГОСТ 6727-80	0,72	м
			3.503.9-72.1-700-104			КШСБ 6814
				Детали		
БЧ		1	1-708	ф22А-I ГОСТ 5781-82,* ℓ=600	16	28,6 кг
БЧ		2	1-710	ф10А-I ГОСТ 5781-82,* ℓ=560	16	5,5 кг
БЧ		3	1-727	ф10А-I ГОСТ 5781-82,* ℓ=7280	6	27,0 кг
				Материалы		
БЧ		4		ф38-I ГОСТ 6727-80	0,72	м
			3.503.9-72.1-700-105			КШСБ 6815
				Детали		
БЧ		1	1-708	ф22А-I ГОСТ 5781-82,* ℓ=600	16	28,6 кг
БЧ		2	1-712	ф10А-I ГОСТ 5781-82,* ℓ=610	16	6,0 кг
БЧ		3	1-727	ф10А-I ГОСТ 5781-82,* ℓ=7280	6	27,0 кг
				Материалы		
БЧ		4		ф38-I ГОСТ 6727-80	0,74	м

Инв. № подл. | Подпись и дата | Взам. инв. №

Формат	Зона	Поз.	Обозначение	Наименование	Кол.	Примечание
				3.503.9-72.1-700-106		КШСБ 6816
				Детали		
БЧ		1	3.503.9-72.1-708	ф22А-I ГОСТ 5781-82,* ℓ=600	16	28,6 кг
БЧ		2	1-713	ф10А-I ГОСТ 5781-82,* ℓ=660	16	6,5 кг
БЧ		3	1-727	ф10А-I ГОСТ 5781-82,* ℓ=7280	6	27,0 кг
				Материалы		
БЧ		4		ф38-I ГОСТ 6727-80	0,74	м
			3.503.9-72.1-700-107			КШСБ 6817
				Детали		
БЧ		1	1-708	ф22А-I ГОСТ 5781-82,* ℓ=600	16	28,6 кг
БЧ		2	1-714	ф10А-I ГОСТ 5781-82,* ℓ=710	16	7,0 кг
БЧ		3	1-727	ф10А-I ГОСТ 5781-82,* ℓ=7280	6	27,0 кг
				Материалы		
БЧ		4		ф38-I ГОСТ 6727-80	0,76	м
			3.503.9-72.1-700-108			КШСБ 6818
				Детали		
БЧ		1	1-708	ф22А-I ГОСТ 5781-82,* ℓ=600	16	28,6 кг
БЧ		2	1-715	ф10А-I ГОСТ 5781-82,* ℓ=760	16	7,5 кг
БЧ		3	1-727	ф10А-I ГОСТ 5781-82,* ℓ=7280	6	27,0 кг
				Материалы		
БЧ		4		ф38-I ГОСТ 6727-80	0,76	м

Инв. № подл. | Подпись и дата | Взам. инв. №

Выпуск 1

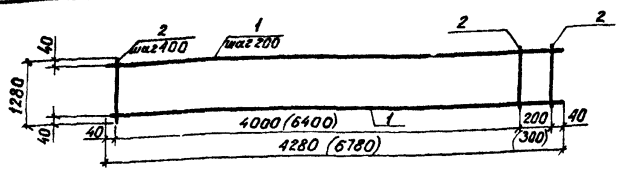

Обозначение	Марка	Масса, кг
3.503.9-72.1-800	СКБ 4301	28,0
-01	СКБ 4302	40,2
-02	СКБ 6803	85,1
-03	СКБ 6804	111,3
-04	СКБ 6805	140,8

Формат	Зона	Поз.	Обозначение	Наименование	Кол.	Примечание
			Переменные данные	для исполнений:		
				3.503.9-72.1-800		СКБ 4301
				Детали		
БЧ		1	3.503.9-72.1-801	ф10А-III ГОСТ5781-82*, ℓ=4280	7	18,5 кг
БЧ		2	1-802	ф10А-III ГОСТ5781-82*, ℓ=1280	12	9,5 кг
				3.503.9-72.1-800-01		СКГ 4302
				Детали		
БЧ		1	1-803	ф12А-III ГОСТ5781-82*, ℓ=4280	7	26,6 кг
БЧ		2	1-804	ф12А-III ГОСТ5781-82*, ℓ=1280	12	13,6 кг

В скобках указаны размеры для плит толщиной более 300 мм

Инв. № подл.	Подпись и дата	Взам. инв. №	
ГАП	Колчанов		
ГАП ЛАБ.	Колчанов		
СТ.Н СОТР.	Морева		
СТ ИНЖ	Переверзенцева		
МЛ Н СОТР.	Петрова		

3.503.9-72.1-800

Сетка арматурная СКБ

Стадия	Лист	Листов
Р	1	2

ПРОМТРАНСНИИПРОЕКТ

gost.e-ecolog.ru

Формат	Зона	Поз.	Обозначение	Наименование	Кол.	Примечание
				3.503.9-72.1-800-02		СКБ 6803
				Детали		
БЧ		1	3.503.9-72.1-805	ф14А-III ГОСТ5781-82*, ℓ=6780	7	57,3 кг
БЧ		2	1-806	ф14А-III ГОСТ5781-82*, ℓ=1280	18	27,8 кг
				3.503.9-72.1-800-03		СКБ 6804
				Детали		
БЧ		1	1-807	ф16А-III ГОСТ5781-82*, ℓ=6780	7	74,9 кг
БЧ		2	1-808	ф16А-III ГОСТ5781-82*, ℓ=1280	18	36,4 кг
				3.503.9-72.1-800-04		СКБ 6805
				Детали		
БЧ		1	1-809	ф18А-III ГОСТ5781-82*, ℓ=6780	7	94,8 кг
БЧ		2	1-810	ф18А-III ГОСТ5781-82*, ℓ=1280	18	46.0 кг

Инв. № подл.	Подпись и дата	Взам. инв. №

3.503.9-72.1-800

Лист 2