СТРОИТЕЛЬНЫЕ КОНСТРУКЦИИ И ИЗДЕЛИЯ

3.503.1-70

СБОРНЫЕ ЖЕЛЕЗОБЕТОННЫЕ КОНСТРУКЦИИ АВТОПАВИЛЬОНОВ

ОПАЛУБОЧНЫЕ И АРМАТУРНЫЕ ИЗДЕЛИЯ

2135/01

цена 0-84

Привязан

Инв. №

gost.e-ecolog.ru

СТРОИТЕЛЬНЫЕ КОНСТРУКЦИИ И ИЗДЕЛИЯ

3.503.1-70

СБОРНЫЕ ЖЕЛЕЗОБЕТОННЫЕ КОНСТРУКЦИИ АВТОПАВИЛЬОНОВ

ОПАЛУБОЧНЫЕ И АРМАТУРНЫЕ ИЗДЕЛИЯ

РАЗРАБОТАН
ЛЕНИНГРАДСКИМ ФИЛИАЛОМ
ГИПРОДОРНИИ
МИНАВТОДОРА РСФСР

ГЛАВНЫЙ ИНЖЕНЕР ФИЛИАЛА ПЛАКС И.В.
ГЛАВНЫЙ ИНЖЕНЕР ПРОЕКТА КОВЕЛЕВ В.М.

УТВЕРЖДЕН
5 апреля 1985 г
МИНАВТОДОРОМ РСФСР
ПРОТОКОЛ №28

Привязан

Инв. №

Лист	Обозначение	Наименование	Стр.	Примечание
		Титильный лист	1	
1	3.503.1-70	Содержание	2	
1	3.503.1-70-ТУ	Технические условия	3	
2	то же	то же	4	
3	—"—	—"—	5	
4	—"—	—"—	6	
5	—"—	—"—	7	
6	—"—	—"—	8	
1	3.503.1-70-СПП-1-СБ	СПП-1 сборочный чертеж	9	
2	то же	то же	10	
1	3.503.1-70-СПП-1Б, СПП-2I;	Сборочные чертежи СПП-1Б;	11	
	СПП-2II-СБ	СПП-2I; СПП-2II		
1	3.503.1-70-СПТ-1Т/Н-СБ	Плита пола туалета	12	
		СПТ-1Т/Н. Сборочный чертеж		
1	3.503.1-70-ПП20-2а; ПП20-	Плиты перекрытия ПП20-	13	
	-2Б-СБ	-2а; ПП20-2Б		
1	3.503.1-70-С-1, С-2, С-3-СБ	Сетки арматурные С-1;	14	
		С-2; С-3		
1	3.503.1-70-С-4, С-5, С-6-СБ	Сетки арматурные С-4;	15	
		С-5; С-6		
1	3.503.1-70-КП-1-СБ	Каркас пространствен-	16	
		ный КП-1		
1	3.503.1-70-КП-2-СБ	Каркас пространствен-	17	
		ный КП-2		
1	3.503.1-70-ЗД-1, П-1, П-2, П-3-СБ	ЗД-1, подъемные петли П-1, П-2, П-3	18	

Лист	Обозначение	Наименование	Стр	Примечание
1	3.503.1-70-СПП-1, СПП-1Б,	Групповая спецификация	19	
	СПП-2Т/Н, СПТ-1Т/Н-ГС	сборных железобетонных		
		элементов		
1	3.503.1-70-СПП-1, СПП-1Б,	Ведомость расхода стали	20	
	СПП-2Т/Н, СПТ-1Т/Н-ВРС			

Инв. № подл.	Подпись и дата	Взамен №
5361	[illegible] 06.84	

Привязан

Инв. №

Рук. гр.	Шалов	[illegible]	06.84
ГИП	Кошелев	[illegible]	06.84
Нач. отд.	Забродин	[illegible]	06.84
Н. контр.	Шалов	[illegible]	06.84

3.503.1-70

Содержание

Стадия	Лист	Листов
РП	1	1

Минавтодор РСФСР
ГИПРОДОРНИИ
Ленинградский филиал

Копировал

Формат А3

Общая часть

Типовой проект № 3.503.1-70 „Опалубочные чертежи и арматурные изделия" разработаны для изготовления сборных элементов автопавильонов по типовым проектам №№ 503-5-19.86; 503-5-20.86; 503-5-21.86 и туалетов по типовым проектам №№ 503-9-14.86; 503-9-15.86.

Технические условия на СПП-1, (СПП-1^{б})

1 Вводная часть.

Настоящие технические условия распространяются на изготовление железобетонного элемента СПП-1, СПП-1^{б} (сборная павильонная панель).

Количество и сочетания элементов СПП-1 определяют вместимость, габаритные размеры сборных железобетонных автопавильонов, а также архитектурное их оформление.

СПП-1^{б} служит для строительства сборного железобетонного туалета.

2. Технические требования

Элемент СПП-1 должен соответствовать требованиям настоящих технических условий и комплекта чертежей настоящего альбома.

Технические требования на изделие приведены в следующих подразделах:

- прочность элемента
- габаритные размеры
- качество поверхности
- маркировка

2.1. Прочность элемента

При изготовлении элемента надлежит выполнять требования нормативных и инструктивных документов:

а) Главы СНиП III-К-80 „Бетонные и железобетонные конструкции сборные."

б) ГОСТы

10178-76 „Портландцемент, шлакопортландцемент"

10268-80 „Бетон тяжелый. Технические требования к заполнителям."

13015.1-81 „Конструкции и изделия железобетонные и бетонные сборные. Правила приемки."

13015.2-81 „Конструкции и изделия бетонные и железобетонные сборные. Правила маркировки."

10180-78 „Бетоны. Методы определения прочности по сжатие и растяжение."

14098-68 „Соединения сварные арматуры железобетонных изделий и конструкций".

По прочности элемент должен выдержать нагрузку в 6,3 т расположенную на краю консоли и образующую момент в 12,57 тм.

2.2. Габаритные размеры

Габаритные размеры изделия не должны превышать проектные ±5 мм.

2.3. Качество поверхности

Трещины, раковины, наплывы, выколы и другие повреждения поверхности не допускаются.

Инв. № подл.	Подпись и дата	Взам. инв. №
5351	06.84	

Рук. гр.	Шолов		06.84
ГИП	Кошелев		06.84
Нач. отд.	Хабердин		06.84
Н. контр.	Шолов		06.84

Привязан

Инв. №

3.503.1-70-ТУ

Технические условия

Стадия	Лист	Листов
РП	1	6

Минавтодор РСФСР
ГИПРОДОРНИИ
Ленинградский филиал

Копировал

Формат А3

Трещины, раковины, наплывы, выколы и другие повреждения поверхности не допускаются

2.4 Маркировка.

Марка элемента павильона состоит из буквенного и цифрового обозначений:

СПП- сборная павильонная панель

Цифра, стоящая непосредственно за буквенным обозначением, тип панели.

Место нанесения маркировки на наружной поверхности консоли изделия. Способ нанесения маркировки с помощью краски.

3 Правила приемки.

Приемку арматурных сеток поштучно необходимо осуществлять перед укладкой их в форму.

Полную приемку изделия поштучно осуществлять согласно рекомендации в таблице 1.

Срок выдержки до начала приемки ОТК.

Таблица 1.

Условия твердения бетона	Выдержка до времени приемки в сутках.
1. Изготовление элементов на открытой площадке при положительной температуре:	
1 - 10°С	30
10 - 20°С	15
2. Обработка элементов в пропарочных камерах	3

При наличии на поверхности изделия раковин, наплывов или незначительных механических повреждений изделие бракуется, но после устранения дефектов элемент подвергается повторной приемке ОТК.

Окончательно бракуется изделие при наличии следующих дефектов:

- Сквозные трещины на консоле, выполняющей роль кровли.
- Габаритные размеры изделия превышают проектные свыше допустимых
- Коробление изделия.
- Изделие не выдержало испытание на прочность.

Принятое ОТК изделие подвергается маркировке.

4 Метод контроля.

4.1 Испытание изделия на прочность производится с помощью груза ввиде 2-х бетонных блоков с габаритными размерами 1000 × 1000 × 1000 мм.

Размещение груза (бетонных блоков) показано на рис. 1.

Рис. 1

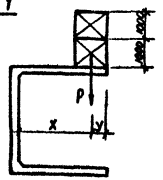

Инв. № подл.	Подпись и дата	Взам. инв. №
5361	06.84	

Привязан

Инв. №

3.503.1-70-ТУ

Лист 2

Копировал [signature] формат А3

При испытании изделия размеры X;Y и показатель P могут быть не постоянными, но максимальный момент (M мас.= PxX), должен быть 12,57 тм.

4.2. Габаритные размеры изделия определяются с помощью мерной линейки

4.3. Качество поверхности изделия оценивается визуально.

5. Транспортирование и хранение.

5.1 Транспортирование элементов на транспортных средствах во избежании поломок и короблений необходимо производить в горизонтальном положении на деревянных подкладках и с обязательным креплением растяжками из проволоки.

5.2. В качестве транспортных средств применять открытые железнодорожные вагоны, а также прицепы - тяжеловозы с автомобилем - тягачом.

5.3 Для погрузочно-разгрузочных работ рекомендуется применять автомобильный кран грузоподъемностью 5 т.

5.4 Хранить изделия на открытой площадке штабелем высотой не более 2-х м с использованием деревянных подкладок.

6. Указания по эксплуатации.

6.1 Соединение элемента с другой конструкцией в период монтажа производится с помощью электросварки и последующей заделкой мест сварки раствором.

6.2. Элемент устанавливать при монтаже на заранее выложенную из бетонных плит горизонтальную площадку.

6.3 При монтажных работах необходимо избегать ударов на элемент и прочих динамических нагрузок.

Технические условия на СПП-2 Т/Н

1 Вводная часть

Настоящие технические условия распространяются на элемент павильона СПП-2 Т, а так же на элемент СПП-2 Н, которые выполняют функции торцовых стенок павильонов и определяют архитектурное их оформление

2. Технические требования.

Элементы павильона СПП-2 Т/Н при изготовлении должны соответствовать требованиям настоящих технических условий и комплекта документации согласно чертежей настоящего типового проекта

Элемент павильона СПП-2 Н отличается от элемента СПП 2-Т только зеркальным расположением закладных деталей на обратной стороне элемента.

Технические требования на изделие изложены в следующих подразделах:

- габаритные размеры
- качество поверхности
- маркировка.

2.1 Габаритные размеры.

Габаритные размеры изделия не должны превышать проектные ± 5 мм.

Инв.№ подл.	Подпись и дата	Взам. инв.№
5361	06.84	

Привязан

Инв.№

3.503.1-70-ТУ

Лист 3

Копировал. формат А3

2.2 Качество поверхности.

Трещины, раковины, наплывы, выколы и другие повреждения поверхности не допускаются.

2.3. Маркировка.

Марка элемента павильона состоит из буквенного и цифрового обозначений:

СПП – сборная павильонная панель.

2 – тип 2т, 2м – отличающихся местоположением закладных деталей.

Место нанесения маркировки на торце одной из малых сторон элемента. Способ нанесения маркировки с помощью краски.

3. Правила приемки.

Приемку арматурных сеток поштучно необходимо осуществлять перед укладкой их в форму.

Полную приемку изделия поштучно осуществлять согласно рекомендации в таблице 1.

Срок выдержки до начала приемки ОТК приведен в таблице 1.

При наличии на поверхности изделия раковин, наплывов или незначительных механических повреждений изделие бракуется, но после устранения дефектов элемент подвергается повторной приемке ОТК.

Окончательно бракуется изделие при наличии следующих дефектов:

- габаритные размеры изделия отличаются от проектных размеров.
- коробление изделия.

Принятое ОТК изделие подвергается маркировке.

4. Метод контроля

4.1 Габаритные размеры изделия определяются с помощью мерной линейки.

4.2 Качество поверхности изделия оценивается визуально.

5. Транспортирование и хранение.

5.1 Транспортирование элементов на транспортных средствах во избежании поломок и короблений необходимо производить в горизонтальном положении на деревянных подкладках и с обязательным креплением растяжками из проволоки.

5.2. В качестве транспортных средств применять открытые железнодорожные вагоны и бортовые автомобили.

5.3. Для погрузочно-разгрузочных работ рекомендуется применять автомобильный кран грузоподъемностью 5 т.

5.4. Хранить изделия на открытой площадке штабелем высотой не более 2-х метров с использованием деревянных подкладок

6. Указания по эксплуатации.

6.1. Соединение элемента с другой конструкцией в период монтажа производится с помощью электросварки и последующей заделки мест сварки раствором.

6.2 При монтажных работах необходимо избегать ударов на элемент и прочих динамических нагрузок.

7. Перечень нормативных документов.

Инв. № подл.	Подпись и дата	Взам. инв. №
5361	06.84	

Привязан

Инв. №

3.503.1-70-ТУ

Лист 4

Копировал. Формат А3

При изготовлении элемента надлежит выполнить требования нормативных и инструктивных документов:

а) Главы СНиП
III-16-80 "Бетонные и железобетонные конструкции сборные"

б) ГОСТы
10178-76 "Портландцемент, шлакопортландцемент".
10268-80 "Бетон тяжелый, технические требования к заполнителям"
13015.1-81 „Конструкции и изделия бетонные и железобетонные сборные. Правила приемки"
13015.2-81 „Конструкции и изделия бетонные и железобетонные сборные. Правила маркировки".
10180-78 "Бетоны. Методы определения прочности на сжатие и растяжение".
14098-68 "Соединения сварные арматуры железобетонных изделий и конструкций"

в) Строительные нормы
СН 393-78 " Инструкция по сварке соединений арматуры и закладных деталей железобетонных конструкций".

Технические условия на плиту пола туалета СПТ-1*(*).

1. Вводная часть

Настоящие технические условия распространяются на сборную железобетонную плиту пола СПТ-1 туалетов на 2 очка - сборных и кирпичных

Размеры плиты определены, исходя из компановки и типа туалетов

2. Технические требования.

Плита СПТ-1 должна соответствовать требованиям настоящих технических условий и данному комплекту чертежей.

Технические требования распространяются на прочность изделия, габаритные размеры, качество поверхности и маркировку

2.1. Прочность элемента и марка бетона должны соответствовать:

а) СНиП III-16-80 "Бетонные и железобетонные конструкции сборные".

б) ГОСТы 10178-76 "Портландцемент, шлакопортландцемент"
10268-80" Бетон тяжелый Технические требования к заполнителям".
13015.1-81 „Конструкции и изделия бетонные и железобетонные сборные Правила приемки"
13015.2-81 „Конструкции и изделия бетонные и железобетонные сборные правила маркировки"
10180-78 "Бетоны Методы определения прочности на сжатие и растяжение."

в) Строительные нормы
СН 393-78 "Инструкция по сварке соединений арматуры и закладных деталей железобетонных конструкций"

2.2. Габаритные размеры

Габаритные размеры элемента не должны превышать проектные ± 5 мм

2.3 Качество поверхности.

Трещины, раковины, наплывы, выколы и другие повреждения поверхности не допускаются

2.4 Маркировка

Место нанесения маркировки - сверху плиты в углу Маркировка наносится несмываемой краской.

Инв. № подл.	Подпись и дата	Взам. инв. №
5361	[illegible] 06.84	

Привязан

Инв. №

3.503.1-70-ТУ

Лист 5

Копировал. [illegible] Формат А4

3 Правила приемки.

Приемку арматурных сеток производить поштучно перед укладкой их в форму.

Полную приемку изделия осуществлять поштучно согласно сроков выдержки до начала приемки ОТК, приведенных в таблице 1 для элемента СПП-1 т(м).

При наличии на поверхности изделия раковин, наплывов или механических повреждений изделие бракуется, но после устранения дефектов элемент подвергается повторной приемке ОТК.

Окончательно изделие бракуется при наличии следующих дефектов:

- сквозные трещины в плите;
- габаритные размеры изделия превышают проектные свыше допустимых;
- коробление изделия.

4. Методы контроля

4.1. Испытание изделия на прочность производится с помощью груза в 4 т размещенного в центре плиты

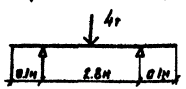

4.2. Габаритные размеры изделия определяются с помощью мерной линейки.

4.3. Качество поверхности изделия оценивается визуально.

5. Транспортирование и хранение.

5.1. Транспортировку элементов во избежание поломок и короблений производить в горизонтальном положении на деревянных подкладках и с обязательным креплением растяжками из проволоки.

5.2. В качестве транспортных средств применяются открытые железнодорожные вагоны, а также автотранспорт.

5.3 Хранить изделия на открытой площадке штабелями высотой не более 2-х метров с использованием деревянных подкладок.

Технические условия на плиты перекрытия вырева ПП-20-2 в, ПП-20-2б отдельно в настоящем проекте не разрабатываются и при их изготовлении руководствоваться техническими условиями, приведенными в сер. 902-09-22.84 "Типовые решения. Колодцы канализационные" и сер. 3.900-3 вып.1/82 "Изделия для круглых колодцев".

Плиты перекрытия вырева ПП 20-2в, ПП 20-2б отличаются от типовых расположением отверстия для канализационного чугунного люка и наличием отверстия для установки вытяжки из вырева и стоков

Привязан

Инв.№

3.503.1-70-ТУ

Альб. 6

Инв.№ подл. | Подпись и дата | Взам.инв.№

Копировал. Гр

Формат А3

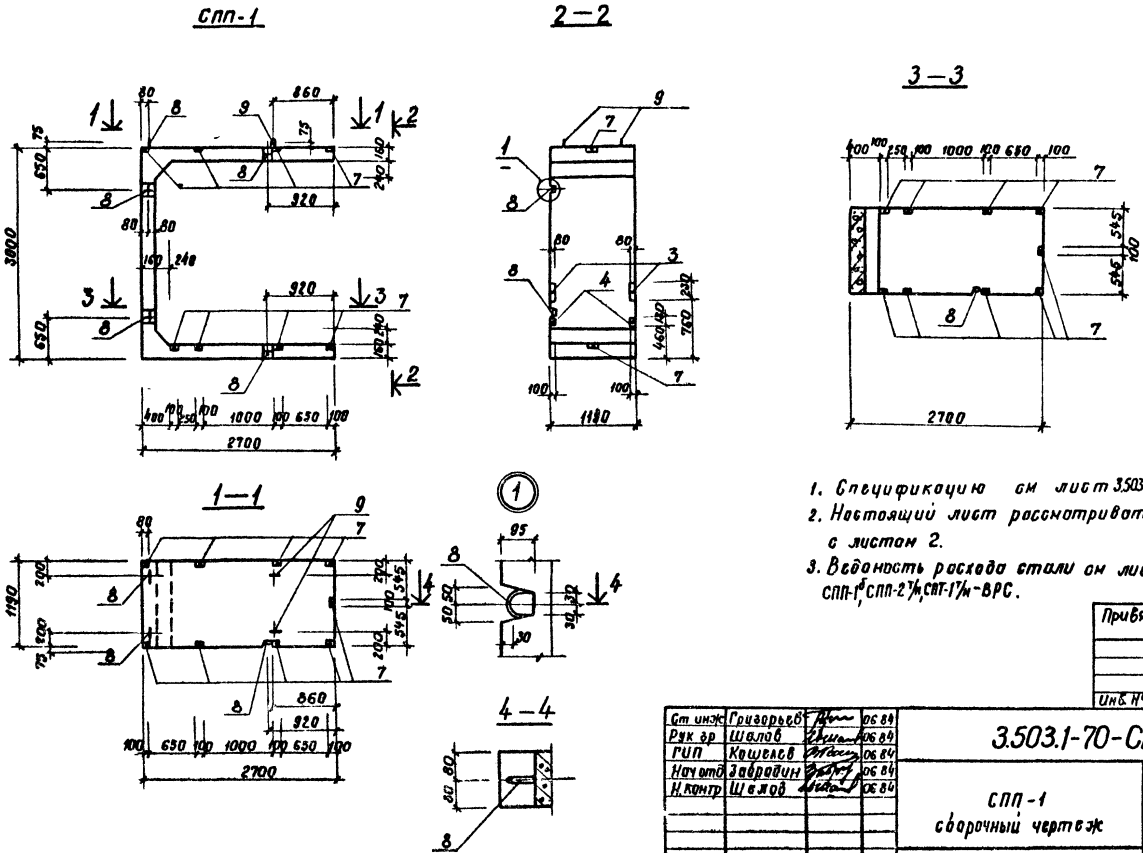

1. Спецификацию см лист 3.503.1-70-СПП-1, СПП-1б, СПП-2т/м, СПТ-1т/м
2. Настоящий лист рассматривать совместно с листом 2.
3. Ведомость расхода стали см лист 3.503.1-70-СПП-1, СПП-1б, СПП-2т/м, СПТ-1т/м-ВРС.

Инв. № подл.	Подпись и дата	Взам. инв. №
5361	06 84	

Ст инж	Григорьев		06 84
Рук гр	Шелов		06 84
ГИП	Кошелев		06 84
Нач отд	Забродин		06 84
Н. контр	Шелов		06 84

Привязан

Инв. №

3.503.1-70-СПП-1-СБ

СПП-1
сборочный чертеж

Бетон В25 F100

Стадия	Масса	Масштаб
РП	4025	1:50

Лист 1 | Листов 2

Минавтодор РСФСР
ГИПРОДОРНИИ
Ленинградский филиал

Копировал. Формат А3

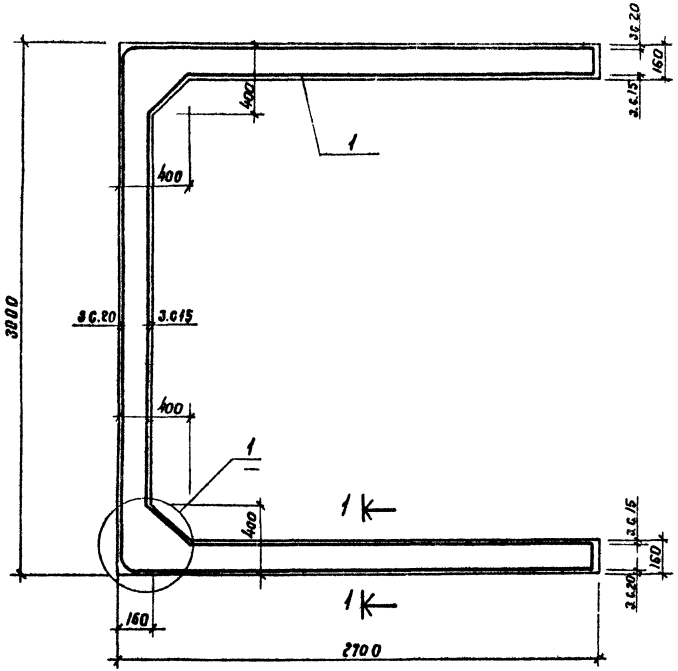

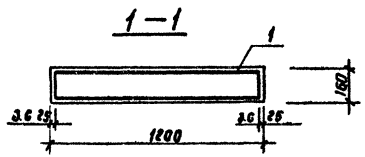

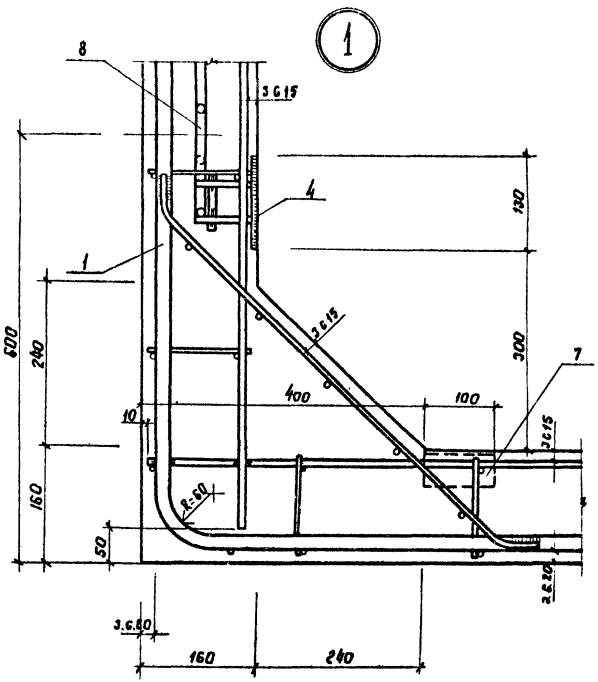

Настоящий лист см. совместно с листом 1

Инв. № подл.	Подпись и дата	Взам. инв. №
5361	06 84	

Привязан			
Инв. №			

3.503.1-70-СПП-1-СБ

Лист 2

Копировал

формат А3

СПП-2Н

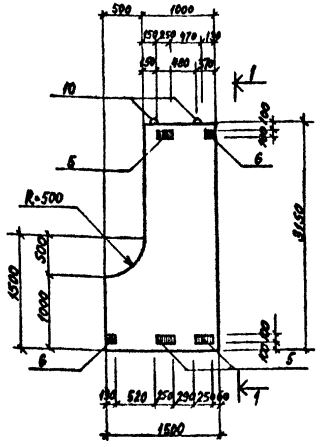

1—1

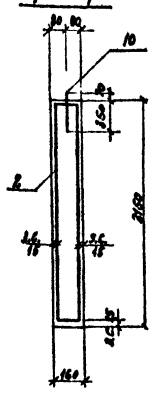

СПП-2I

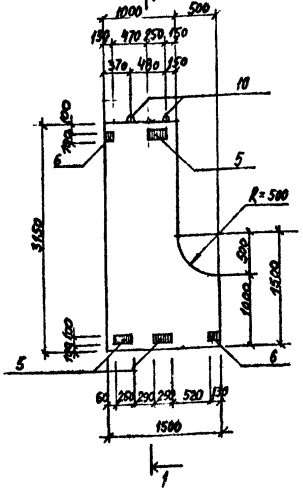

СПП-1Б

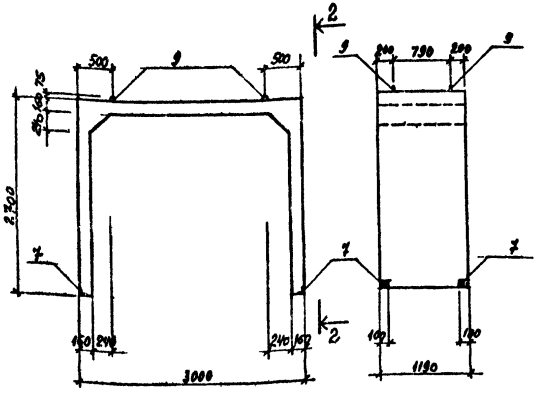

2—2

п/п	Марка	Масса кг
1	СПП-1Б	4025
2	СПП-2I/II	1250

1. Армирование СПП-1Б аналогично армированию СПП-1.
2. Групповую спецификацию к сборочным чертежам см. лист 3.503.1-70-СПП-1, СПП-1Б, СПП-2I/II, СПТ-1I/II-ГС.
3. Ведомость расхода стали на один элемент см. лист 3.503.1-70-СПП-1, СПП-1Б, СПП-2I/II, СПТ-1I/II-ВРС.

Инв.№ подл.	Подпись и дата	Взам.инв.№
5361	07.86	

Инженер	Батманов		07.86
Рук.гр.	Шалев		07.86
ГИП	Кошелев		07.86
Нач.отд.	Зевгородов		07.86
Н.контр.	Шалев		07.86

3.503.1-70-СПП-1Б, СПП-2I, СПП-2II-СБ

Сборочные чертежи СПП-1Б; СПП-2I; СПП-2II

Бетон В25; F100

Стадия	Масса	Масштаб
РП	см. табл.	1:50
Лист 1	Листов 1	

Минавтодор РСФСР ГИПРОДОРНИИ Ленинградский филиал

Привязан

Инв.№

Копировал

Формат А3

Плита СПТ-1^{т}

Канавку стока для плиты СПТ-1^{н} делать с правой стороны

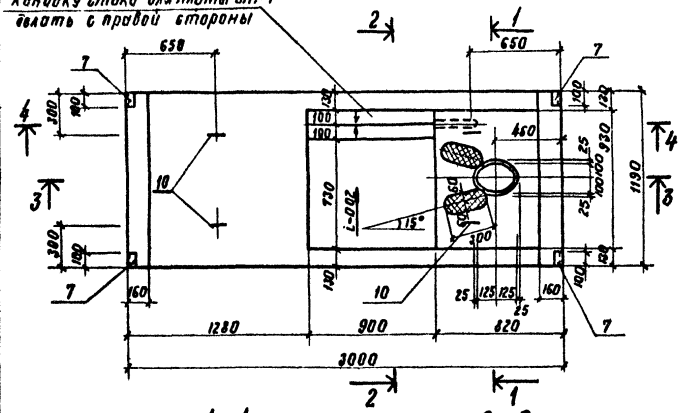

3—3

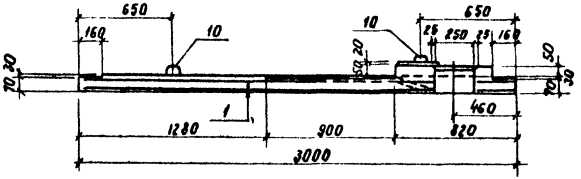

4—4

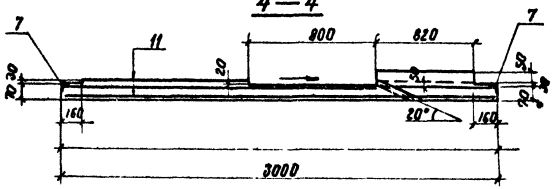

1—1

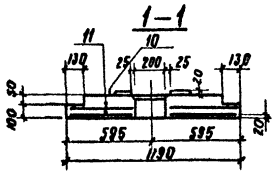

2—2

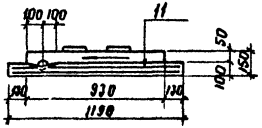

1. Плита СПТ-1^{н} отличается от плиты СПТ-1^{т} расположением канавки стока.
2. Спецификация дана на листе 3.503.1-70-СПП-1, СПП-1^{б}, СПП-2$^{1}/_{2}$, СПТ-1$^{1}/_{2}$-ГС.
3. Ведомость расхода стали см. лист 3.503.1-70-СПП-1, СПП-1^{б}, СПП-2$^{1}/_{2}$, СПТ-1$^{1}/_{2}$-ВРС.

Привязан

Инв. №

Разр.	Шелов		07.84
ГИП	Кашелев		07.84
Нач. отд.	Забродин		07.84
Норм. к.	Шелов		07.84

3.503.1-70-СПТ-1$^{т/н}$-СБ

Плита пола туалета СПТ-1$^{1}/_{2}$ Сборочный чертеж

Стадия	Масса	Масштаб
РП	950	1:25

Лист 1 Листов 1

Бетон В15, F100

Минавтодор РСФСР ГИПРОДОРНИИ Ленинградский филиал

Инв. № подл. | Подпись и дата | Взам. инв. №
5361 | 07.84

Копировал | Формат А3

ПП20-2а

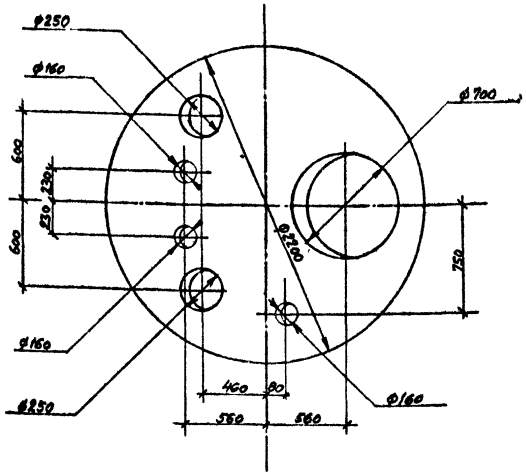

ПП20-2б

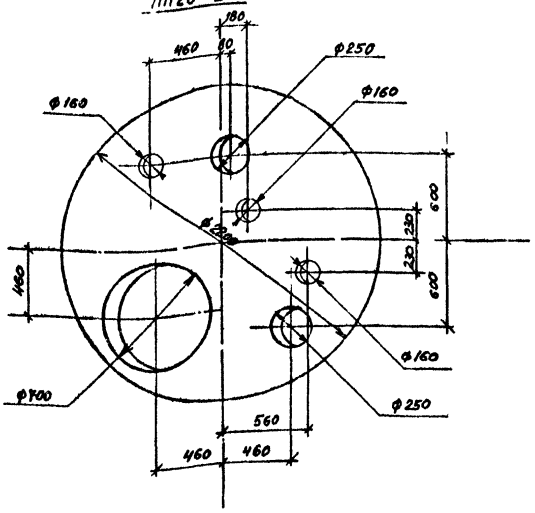

1. Армирование плит выполнять согласно серии 3.900-3, выпуск 1/82 части 1 и 2, „Сборные железобетонные конструкции емкостных сооружений для водоснабжения и канализации."
2. В местах отверстий арматуру обрезать по месту.

Инженер	Ботманов		07.86	3.503.1-70-ПП20-2а;ПП20-2б-СБ
Рук. гр.	Исаков		07.86	
ГИП	Кожелев		07.86	Плиты перекрытия ПП20-2а; ПП20-2б
Нач. отд.	Зиброва		07.86	
Н. контр.	Исаков		07.86	

Стадия	Масса	Масштаб
РП	1220	1:20
Лист 1	Листов 1	

Бетон В15, F100

Министерство РСФСР ГИПРОДОРНИИ Ленинградский филиал

Инв. № подл. 3361 | Подпись и дата | Взам. инв. №

Привязан

Инв. №

Копировал

Формат А3

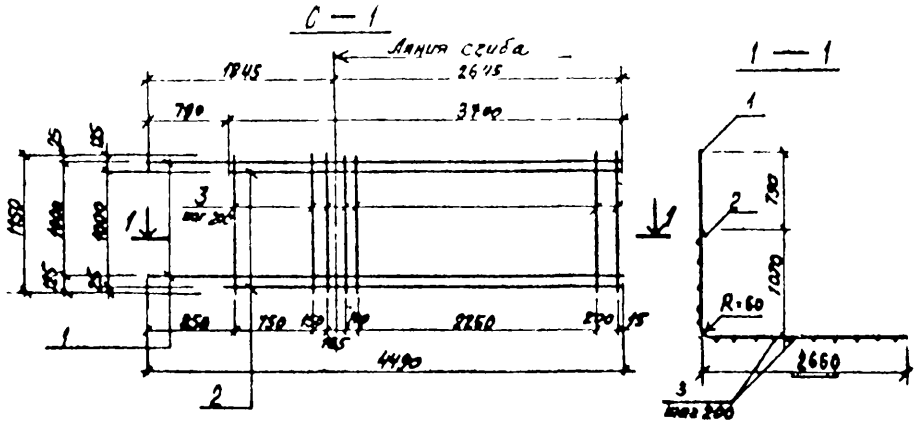

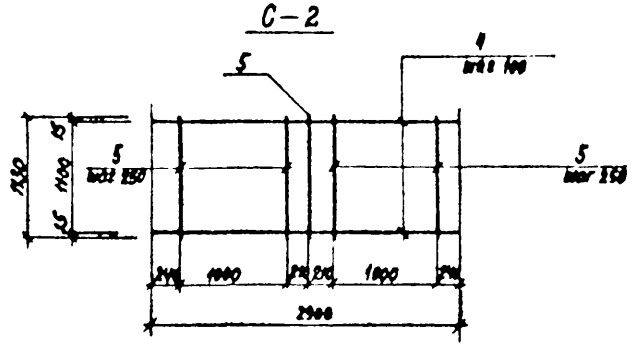

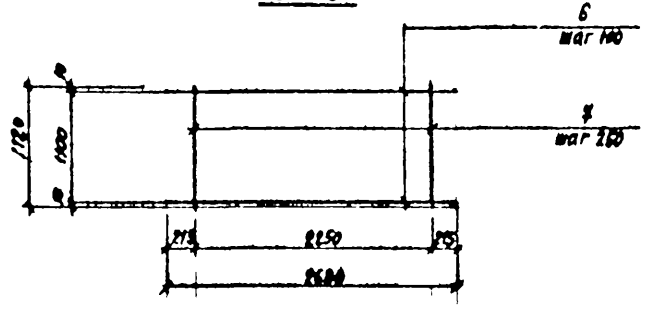

Формат	Зона	Поз.	Обозначение	Наименование	Кол. на испол.			Примечание
				Документация				
А3			3.503.1-70-С-1, С-2, С-3-СБ	Сборочный чертеж				
				Детали				
				Отдельные стержни				
		1		ф20 AIV ГОСТ 5781-82 ℓ=4490	6	—	—	11.07 кг
		2		То же ℓ=3700	6	—	—	9.12 кг
		3		ф5 В-I ГОСТ 6727-80 ℓ=1150	17	—	—	0.18 кг
		4		ф10 AIII ГОСТ 5781-82 ℓ=2900	—	12	—	1.79 кг
		5		ф5 ВI ГОСТ 6727-80 ℓ=1130	—	11	—	0.17 кг
		6		ф10 AIII ГОСТ 5781-82 ℓ=2680	—	—	12	1.65 кг
		7		ф5 ВI ГОСТ 6727-80 ℓ=1120	—	—	10	0.17 кг
				литера	рп	рп	рп	
				марка	С-1	С-2	С-3	

№ пп	Марка	Масса кг
1	С — 1	124.2
2	С — 3	23.4
3	С — 3	21.5

Инженер	Батманов		07.86
Рук. гр.	Шолов		07.86
ГИП	Кожелев		07.86
Нач. отд.	Загородин		07.86
Н. контр.	Шолов		07.86

3.503.1-70-С-1, С-2, С-3-СБ

Сетки арматурные С-1; С-2; С-3

Стадия	Масса	Масштаб
РП	см. табл.	1:50
Лист 1	Листов 1	

Минавтодор РСФСР
ГИПРОДОРНИИ
Ленинградский филиал

Привязан

Инв. №

Инв. № подл. | 5361 | Подпись и дата | Взам. инв. №

Копировал

Формат А3

С-4

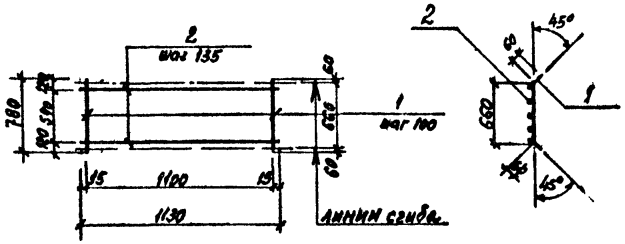

С-5

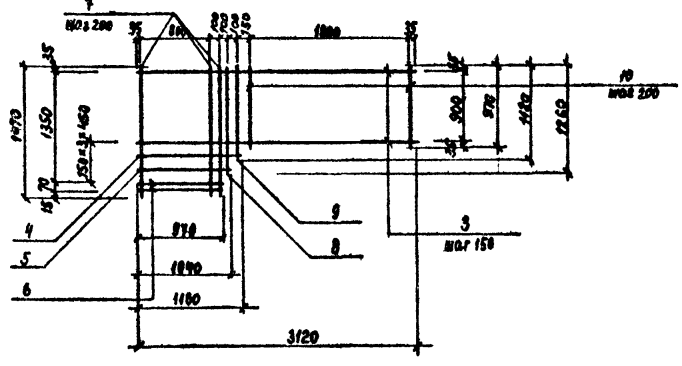

С-6

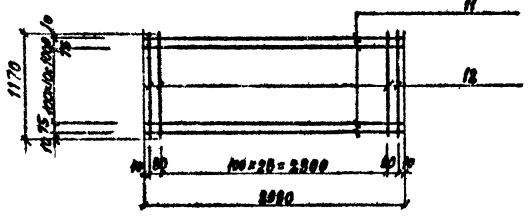

Формат	Поз.	Обозначение	Наименование	Кол-во на испол.			Примечание
			Документация				
А3		3.503.1-70-С-4,С-5,С-6-СБ	сборочный чертеж				
			Детали				
			отдельные стержни				
	1		ф10 AIV ГОСТ 5781-82 ℓ=780	12	—	—	0,48 кг
	2		ф5 BI ГОСТ 6727-80 ℓ=1130	5	—	—	0,174 кг
	3		ф10 AIII ГОСТ 6727-80 ℓ=3120	—	2	—	1,93 кг
	4		то же ℓ=1160	—	1	—	0,72 кг
	5		" ℓ=1040	—	1	—	0,64 кг
	6		" ℓ=970	—	2	—	0,6 кг
	7		ф5 BI ГОСТ 6727-80 ℓ=1470	—	6	—	0,23 кг
	8		то же ℓ=1260	—	1	—	0,19 кг
	9		" ℓ=1120	—	1	—	0,17 кг
	10		" ℓ=970	—	10	—	0,15 кг
	11		" ℓ=2980	—	—	13	0,54 кг
	12		" ℓ=1170	—	—	31	0,25 кг
			литера	РП	РП	РП	
			марка	С-4	С-5	С-6	

№№ п/п	Марка	Масса кг
1	С-4	6,7
2	С-5	19,31
3	С-6	14,8

Инженер	Батманов		07.86
Рук. гр.	Шалов		07.86
ГИП	Кошелев		07.86
Нач. отд.	Забродин		07.86
Н. контр.	Шалов		07.86

3.503.1-70-С-4,С-5,С-6-СБ

Сетки арматурные С-4; С-5; С-6

Стадия	Масса	Масштаб
РП	см. табл.	1:50
Лист 1	Листов 1	

Минавтодор РСФСР
ГИПРОДОРНИИ

привязан

Инв. №

Инв. № подл. 5361 | Подпись и дата | Взам. инв. №

копировал

формат А3

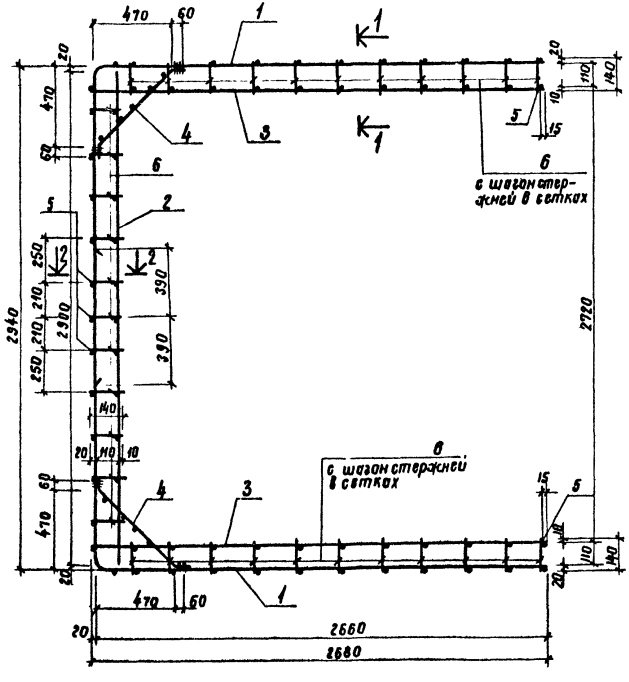

Формат	Зона	Поз	Обозначение	Наименование	Кол	Примечание
				Документация		
А4			3 503.1-70-КП-1-СБ	Сборочный чертеж		
				Сборочные единицы		
А4		1	3 503.1-70-С-1,С-2,С-3-СБ	Сетка арматурная С-1	2	124,2 кг
А4		2	То же	То же С-2	1	23,4 кг
А4		3	То же	То же С-3	2	25,5 кг
А4		4	3 503.1-70-С-4,С-5,С-6-СБ	То же С-4	2	8,7 кг
				Детали		
		5		⌀5 ВI ГОСТ 6727-80 l=1150	5	0,18 кг
		6		⌀5 ВI ГОСТ 6727-80 l=140	128	0,02 кг

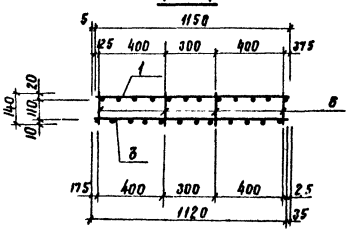

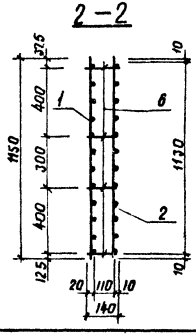

Ст. инж.	Григорьева		06.84
Рук. гр.	Шелов		06.84
ГИП	Кошелев		06.84
Нач. отд.	Зверодин		06.84
Н. контр.	Шелов		06.84

3.503.1-70-КП-1-СБ

Каркас пространственный КП-1

Стадия	Масса	Масштаб
РП	3397	1:20
Лист 1	Листов 1	

Наименование РСФСР
ГИПРОДОРНИИ
Ленинградский филиал

Привязан

Инв. №

Инв. № подл. | Подпись и дата | Взам. инв. №
5361 | 06.84

Копировал

Формат А3

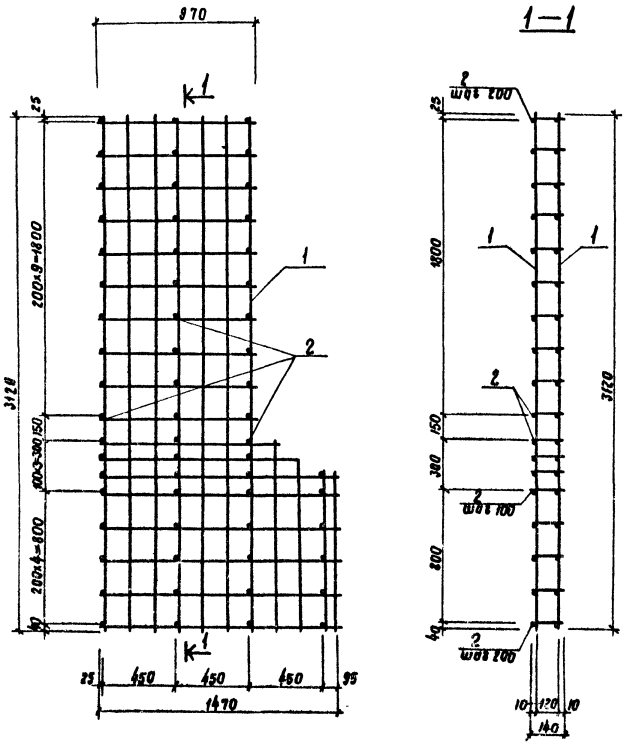

Формат	Зона	Поз	Обозначение	Наименование	Кол	Примечание
				Документация		
А4			3.503.1-70-КП-2-СБ	Сборочный чертеж		
				Сборочные единицы		
		1	3.503.1-70-С-4,С-5,С-6-СБ	Сетка арматурная С-5	2	19.31 кг
				Детали		
		2		⌀5 В I ГОСТ 6727-80 Е-140	60	0.02 кг

Привязан

Инв №

Ст инж	Григорьев		06.84
Рук гр	Шалов		06.84
ГИП	Кашелев		06.84
Нач отд	Забродин		06.84
Н. контр	Шалов		06.84

3.503.1-70-КП-2-СБ

Каркас пространственный КП-2

Стадия	Масса	Масштаб
РП	3982	1:20

Лист 1 | Листов 1

Минавтодор РСФСР
ГИПРОДОРНИИ
Ленинградский филиал

Инв № подл	Подпись и дата	Взам инв №
5361		06.84

Копировал

Формат А3

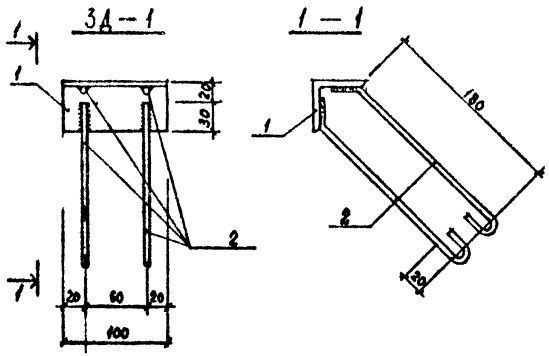

Формат	Зона	Позиц	Обозначение	Наименование	К-во на исполнение				Примечание
				Документация					
А3			3.503.1-70-3Д-1,П-1,П-2,П-3-СБ	Сборочный чертеж					
				Детали					
		1		Угол $\frac{50\times5\ ГОСТ\ 8509-72}{ВСт3КП2\ ГОСТ\ 380-71}$ $l=100$	1	–	–	–	0.38 кг
				Отдельные стержни					
		2		Ф6АI ГОСТ 5781-82 $l=260$	4	–	–	–	0.06 кг
		3		Ф14АI ГОСТ 5781-82 $l=1440$	–	1	–	–	1.74 кг
		4		Ф14АI ГОСТ 5781-82 $l=1180$	–	–	1	–	1.43 кг
		5		Ф10АI ГОСТ 5781-82 $l=970$	–	–	–	1	0.6 кг
				Литера	РП	РП	РП	РП	
				Марка	3Д-1	П-1	П-2	П-3	

Ведомость деталей

Поз.	Эскиз
3	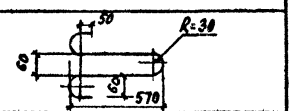
4	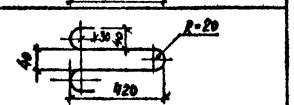
5	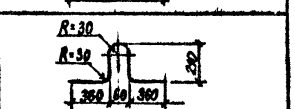

К пп	Марка	Масса, кг
1	3Д-1	0.62
2	П-1	1.74
3	П-2	1.46
4	П-3	0.6

Инженер	Ватманов	[signature]	07.86
Рук гр	Шалов	[signature]	07.86
ГИП	Кошелев	[signature]	07.86
Нач.отд.	Забродин	[signature]	07.86
Н.контр	Шалов	[signature]	07.86

Привязан

Инв. N

3.503.1-70-3Д-1,П-1,П-2,П-3-СБ

3Д-1, подъемные петли П-1; П-2; П-3

Стадия	Масса	Масштаб
РП	см. табл.	1:4

Лист 1 | Листов 1

Минавтодор РСФСР
ГИПРОДОРНИИ
Ленинградский филиал

Инв. N подл.	Подпись и дата	Взамен инв. N
5361	[signature] 07.86	

Копировал

Формат А-3

Формат	Зона	Поз.	Обозначение	Наименование	Кол-во на исполнение				Примечание
				Документация					
А3			3.503.1-70-СПП-1-СБ, 3.503.1-70-СПП-1б, СПП-2т, СПП-2м-СБ, 3.503.1-70-СПТ-1-СБ	Сборочный чертеж					
А3			3.503.1-70-ТУ	Технические условия					
А3			3.503.1-70-СПП-1, СПП-1б, СПП-2т/м, СПТ-1т/м - ВРС	Ведомость расхода стали					
				Сборочные единицы и детали					
		1	3.503.1-70-КП-1-СБ	Каркас пространственный КП-1	1	1	-	-	339,7 кг
		2	3.503.1-70-КП-2-СБ	То же КП-2	-	-	1	-	39,8 кг
		3	1.400-6/76 л. 84	Закладная деталь М4-16	2	-	-	-	1,0 кг
		4	л. 109	То же М8-10	2	-	-	-	1,1 кг
		5	л. 107	-"- М8-3	-	-	3	-	2,0 кг
		6	л. 107	-"- М8-4	-	-	2	-	1,2 кг
		7		-"- ЗД-1	18	4	-	4	0,62 кг
		8	3.503.1-70-ЗД-1, П-1, П-2, П-3-СБ	Подъемная петля П-1	6	-	-	-	1,74 кг
		9	то же	То же П-2	2	4	-	4	1,43 кг
		10	-"-	-"- П-3	-	-	2	-	0,6 кг
		11	3.503.1-70-С-4, С-5, С-6-СБ	Сетка арматурная С-6	-	-	-	2	14,8 кг
				Материалы					
				бетон В25, F100 (В15, F100) в м³	1,61	1,61	0,5	(0,38)	класс бетона в скобках для СПТ-1т/м
				Литера	РП	РП	РП	РП	
				Марка	СПП-1	СПП-1б	СПП-2т/м	СПТ-1т/м	

Рук гр	Шалов	[signature]	06.84
ГИП	Кошелев	[signature]	06.84
Нач отд	Забродин	[signature]	06.84
Н контр	Шалов	[signature]	06.84

3.503.1-70-СПП-1, СПП-1б, СПП-2т/м, СПТ-1т/м-ГС

Групповая спецификация сборных железобетонных элементов

Стадия	Лист	Листов
РП	1	1

Минавтодор РСФСР
ГИПРОДОРНИИ
Ленинградский филиал

Инв. № подл. 3361 | Подпись и дата [signature] 06.84 | Взам. инв. №

Привязан

Инв. №

Копировал

Формат А3

Ведомость расхода стали на элемент, кг

Марка элемента	Изделия арматурные								Изделия закладные													Общий расход
	Арматура класса								Арматура класса							Прокат марки						
	В-I		А-III		А-IV			Всего	А I				А III			ВСт3пс6					Всего	
	ГОСТ 6727-80		ГОСТ 5781-82						ГОСТ 5781-82							ГОСТ 103-76			ГОСТ 8509-72			
	ф5	Итого	ф10	Итого	ф10	ф20	Итого		ф6	ф10	ф14	Итого	ф8	ф10	Итого	-δ×6	-δ×8	Итого	L50×5	Итого		
СПП-1	16.6	16.6	–	–	72.7	242.3	315,0	331,6	4,3	–	13,3	17,6	0,2	0,6	0,8	1.8	1,6	3,4	6,8	6,8	28,6	360,2
СПП-2 т/п	7,7	7,7	32,1	32,1	–	–	–	39,8	–	1,2	–	1,2	–	2,0	2,0	–	6,4	6,4	–	–	9,6	49,4
СПТ-1 т/п	29,6	29,6	–	–	–	–	–	29,6	1,0	–	5,7	6,7	–	–	–	–	–	–	1,5	1,5	8,2	37,8
СПП-1 Б	16,6	16,6	–	–	72,7	242.3	315,0	331.6	1,0	–	5,7	6,7	–	–	–	–	–	–	1,5	1,5	8,2	339,8

Рук гр.	Шалов		12.84	3.503.1-70-СПП-1, СПП-1Б, СПП-2 т/п, СПТ-1 т/п – ВРС	
ГИП	Кошелев		12.84		
Нач отд	Зобродин		12.84	Ведомость расхода стали	Стадия: РП; Лист: 1; Листов: 1
Н контр	Шалов		12.84		Минавтодор РСФСР ГИПРОДОРНИИ Ленинградский филиал

привязан

инв. №

Копировал

формат А3

Взам. инв. №

Подпись и дата

Инв. № 5361

gost.e-ecolog.ru