Копия верна

ТИПОВАЯ ДОКУМЕНТАЦИЯ НА СТРОИТЕЛЬНЫЕ СИСТЕМЫ И ИЗДЕЛИЯ ЗДАНИЙ И СООРУЖЕНИЙ

СЕРИЯ 1.236-6

ОКНА И БАЛКОННЫЕ ДВЕРИ ОБЩЕСТВЕННЫХ ЗДАНИЙ

ВЫПУСК 1

Окна и балконные двери со спаренными и раздельными переплетами и полотнами по ГОСТ 11214-78

ЧАСТЬ 2

(стр. 103-168)

Разработаны:

ЦНИИЭП учебных зданий

Гл. инженер А. Ляхович

Нач. отдела В. Греков

Гл. инж. проекта Э. Шахова

Утверждены и введены в действие с 15.01.81г. Государственным Комитетом и гражданскому строительству и архитектуре при Госстрое СССР

Приказ № 341 от 5.12.80г.

gost.e-ecolog.ru

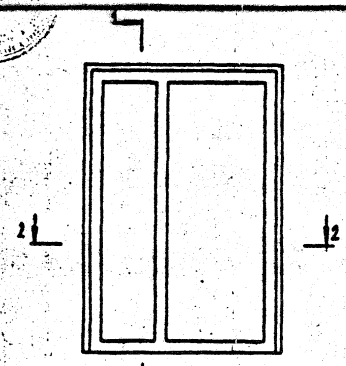

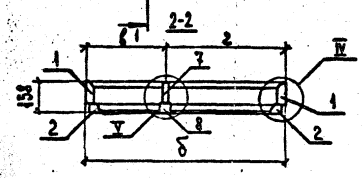

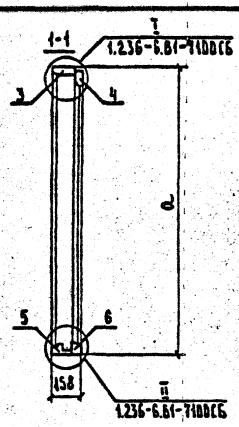

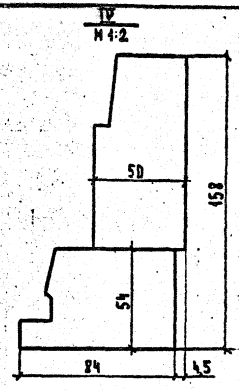

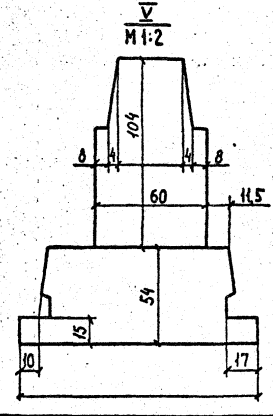

Обозначение	Марки коробок	Размеры, мм			
		a	δ	б	z
1.236-6.81-8100	КР9	1160	1470	540	930
-01	КР10	1160	1770	620	1150
-02	КР11	1760	1470	540	930
-03	КР12	1760	1770	620	1150
-04	КР13	1160	2070	730	1340
-05	КР14	1760	2070	730	1340
-06	КР15	1760	2370	1185	1185
-07	КР16	2060	2070	730	1340
-08	КР17	2060	2370	1185	1185
-09	КР18	1760	2680	1340	1340
-10	КР19	2060	2680	1340	1340
-11	КР20	2060	1470	540	930
-12	КР21	2060	1770	620	1150

Нач.отдела	В.Греков	
ГИП	Э.Шахова	
Рук.группы	О.Мадоян	
Инженер	З.Степанкина	

1.236-6.81-8100 СБ

Коробки оконных блоков с раздельными переплетами. КР9÷КР21. Сборочный чертеж.

Стадия	Масса	Масштаб
Р		
Лист	Листов	

ЦНИИЭП учебных зданий г. Москва

16889-02 3

Копия верна

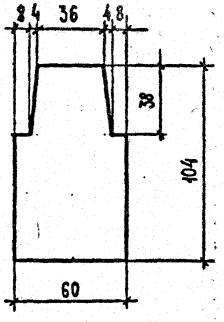

Обозначение	Марка	Длина
1.236-6.81-8101	ПКР 39	1160
-01	ПКР 40	1760
-02	ПКР 41	2060

		1.236-6.81-8101	
Нач.отдела	В.Греков	Профили коробок ПКР 39 ÷ ПКР 41	Стадия: Р; Масса: ; Масштаб: 1:2
ГИП	Э.Шахова		Лист ; Листов 1
Рук.группы	О.Мадоян		ЦНИИЭП учебных зданий г. Москва
Инженер	Е.Николаева		

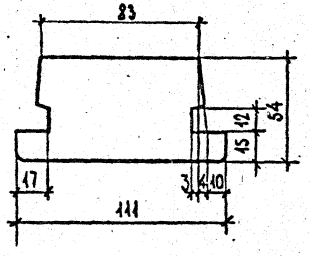

Обозначение	Марка	Длина
1.236-6.81-8102	ПКР 42	1160
-01	ПКР 43	1760
-02	ПКР 44	2060

		1.236-1.81-8102	
Нач.отдела	В.Греков	Профили коробок ПКР 42 ÷ ПКР 44	Стадия: Р; Масса: ; Масштаб: 1:2
ГИП	Э.Шахова		Лист 1 ; Листов 1
Рук.группы	О.Мадоян		ЦНИИЭП учебных зданий г. Москва
Инженер	Е.Николаева		

Инв.№ подл. | Подп. и дата | Взам.инв.№

КОПИЯ ВЕРНА

Форм.	Зона	Поз.	Обозначение	Наименование	Кол. на исполн. 1.236-6.В1-9000								Примечание
					-	01	02	03	04	05			
				Документация									
			1.236-6.В1-9000 ОБ	Сборочный чертеж	×	×	×	×	×	×			
11			000 ТУ	Техническое условие	×	×	×	×	×	×			*) 11,11,11,11
*)			000 Д1	Номенклатура изделий	×	×	×	×	×	×			*) 12,12,12,12
*)			000 Д2	Выборка материалов на окна	×	×	×	×	×	×			*) 12,12,12
*)			000 Д4	Схема расположения	×	×	×	×	×	×			
11				приборов в окнах									
				Марка	ОР18-9В	ОР18-12В	ОР18-13,5В	ОР21-9В	ОР21-12В	ОР21-13,5В			

Нач. отдела	В. Греков		
Гл. спец. отд.	Э. Шахова		
Рук. группы	О. Мадоян		
Инженер	Е. Николаева		
Техник	О. Шишкина		

1.236-6.В1-9000

Оконные блоки с раздельными переплетами. Спецификация.

Стадия	Лист	Листов
Р	1	5

ЦНИИЭП учебных зданий г. Москва

Инв. № подл.	Подпись и дата	Взам. инв. №

Форм.	Зона	Поз.	Обозначение	Наименование	Кол. на исполн. 1.236-6.В1-9000								Примечание
					-	01	02	03	04	05			
				Сборочные единицы									
11		1	1.236-6.В1-9100	Коробка КР22	1								
11		1	-01	Коробка КР23		1							
11		1	-02	Коробка КР24			1						
11		1	-03	Коробка КР25				1					
11		1	-04	Коробка КР26					1				
11		1	-05	Коробка КР27						1			
12		2	1.236-6.В1-7200-25	Переплёт внутренний ПВР26	1								
12		3	-26	Переплёт внутренний ПВР27	1			1					
12		2	-27	Переплёт внутренний ПВР28		1							
12		3	-28	Переплёт внутренний ПВР29		1			1				
12		2	-29	Переплёт внутренний ПВР30			1						
12		3	-30	Переплёт внутренний ПВР31			1			1			
12		2	-31	Переплёт внутренний ПВР32				1					
12		2	-32	Переплёт внутренний ПВР33					1				
12		2	-33	Переплёт внутренний ПВР34						1			
12		4	1.236-6.В1-7300-28	Переплёт наружный ПВР29	1								
12		5	-29	Переплёт наружный ПВР30	1			1					

16889-02 5

1.236-6.В1-9000

Лист 2

105

Форм.	Зона	Поз.	Обозначение	Наименование	Кол. на исполнение 1.236-6.В1-9000								Примечание
					–	01	02	03	04	05			
12		4	1.236-6.В1-7300-30	Переплёт наружный ПНР 31		1							
12		5	-31	Переплёт наружный ПНР 32		1			1				
12		4	-32	Переплёт наружный ПНР 33			1						
12		5	-33	Переплёт наружный ПНР 34			1			1			
12		4	-34	Переплёт наружный ПНР 35				1					
12		4	-35	Переплёт наружный ПНР 36					1				
12		4	-36	Переплёт наружный ПНР 37						1			
				Детали									
БЧ		6	1.236-6.В1-3001	Стекло 395×695 ГОСТ 111-78	1			1					
БЧ		6	-01	Стекло 395×995 ГОСТ 111-78		1			1				
БЧ		6	-02	Стекло 395×1145 ГОСТ 111-78			1			1			
БЧ		7	-03	Стекло 1050×695 ГОСТ 111-78	1								
БЧ		7	-04	Стекло 1050×995 ГОСТ 111-78		1							
БЧ		7	-05	Стекло 1050×1145 ГОСТ 111-78			1						
БЧ		7	-06	Стекло 1350×695 ГОСТ 111-78				1					
БЧ		7	-07	Стекло 1350×995 ГОСТ 111-78					1				
БЧ		7	-08	Стекло 1350×1145 ГО									

Инв. № подл. | Подпись и дата | Взам. инв. №

Форм.	Зона	Поз.	Обозначение	Наименование	Кол. на исполнение 1.236-6.В1-9000								Примечание
					–	01	02	03	04	05			
БЧ		8	1.236-6.В1-9001	Стекло 355×620 ГОСТ 111-78	1			1					
БЧ		8	-01	Стекло 355×920 ГОСТ 111-78		1			1				
БЧ		8	-02	Стекло 355×1070 ГОСТ 111-78			1			1			
БЧ		9	-03	Стекло 1015×620 ГОСТ 111-78	1								
БЧ		9	-04	Стекло 1015×920 ГОСТ 111-78		1							
БЧ		9	-05	Стекло 1015×1070 ГОСТ 111-78			1						
БЧ		9	-06	Стекло 1315×620 ГОСТ 111-78				1					
БЧ		9	-07	Стекло 1315×920 ГОСТ 111-78					1				
БЧ		9	-08	Стекло 1315×1070 ГОСТ 111-78						1			
11			1.236-6.В1-1002-04	Штапик Ш5	4			4					
11			-01	Штапик Ш2		4			4				
11			-02	Штапик Ш3			4			4			
11			-12	Штапик Ш13	2	2	2						
11			-13	Штапик Ш14	2	2	2	2	2	2			
11			-14	Штапик Ш15				2	2	2			
11			-20	Штапик Ш21	4			4					
11			-21	Штапик Ш22		4			4				
11			-22	Штапик Ш23			4			4			
11			-30	Штапик Ш31	2	2	2	2	2	2			

16889-02 9

Формат	Зона	Поз.	Обозначение	Наименование	Кол. на исполнение 1.236-6.B1-9000					Примечание
					–	01	02	03	04	05	
			1.236-6.B1-1002-31	Штапик Ш 32	2	2	2	2	2	2	
			-32	Штапик Ш 33	2	2	2	2	2	2	
				Стандартные изделия							
				Петля ПВ4-204 ГОСТ 5088-78	-	4	4	4	4	4	
				Петля ПВ4-252 ГОСТ 5088-78	8	4	4	4	4	4	
				Завертка 3Р2 ГОСТ 5090-79	4	4	4	4	4	4	
				Упор УО ГОСТ 5091-78	1	1	1	1	1	1	
				Фиксатор ФК3 ГОСТ 5091-78	1	1	1	1	1	1	
				Фрамужный прибор П92 ГОСТ 5090-79	1	1	1	1	1	1	
				Материалы							
				Древесина хвойных пород 1 сорта ГОСТ 9463-72	0,066	0,072	0,091	0,079	0,089	0,094	
				Древесина переплетная ГОСТ 9463-72	0,063	0,069	0,080	0,073	0,084	0,093	
				Прокладка А-2 ГОСТ 10174-72	6,59	7,39	8,39	7,07	8,24	8,84	

VI
М 1:2

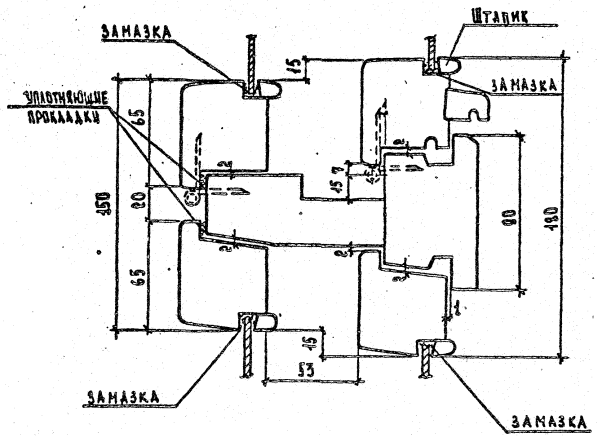

ПРИМЕЧАНИЕ: УПЛОТНЯЮЩУЮ ПРОКЛАДКУ ПРИКЛЕИВАТЬ К ВНУТРЕННИМ ПЕРЕПЛЕТАМ.

ФОРМ.	ЗОНА	ПОЗ.	ОБОЗНАЧЕНИЕ	НАИМЕНОВАНИЕ	Кол. на исполнение 1.236-6.81-9100 —	01	02	03	04	05			Примечание
				Документация									
2)			1.236-6.81-9100 СБ	Сборочный чертёж	×	×	×	×	×	×			9*11
				Детали									
11		1	1.236-6.81-7101-01	Профиль коробки ПКР2	2	2	2						
11		1	-02	Профиль коробки ПКР3				2	2	2			
11		3	-03	Профиль коробки ПКР4	1			1					
11		3	-04	Профиль коробки ПКР5		1			1				
11		3	-05	Профиль коробки ПКР6			1			1			
11		2	1.236-6.81-7102-01	Профиль коробки ПКР13	2	2	2						
				Марка	КР22	КР23	КР24	КР25	КР26	КР27			

Нач. отдела	Д. Греков	1.236-6.81-9100	
Гл. спец. пр.	З. Шахова	Коробки оконных блоков с раздельными переплётами. КР22 ÷ КР27. Спецификация.	Стадия: Р; Лист: 1; Листов: 2
Рук. группы	О. Мадоян		ЦНИИЭП учебных зданий г. Москва
Техник	О. Шишкин		

Копия верна

Инв. № подл. | Подпись и дата | Взам. инв. №

ФОРМ.	ЗОНА	ПОЗ.	ОБОЗНАЧЕНИЕ	НАИМЕНОВАНИЕ	Кол. на исполнение 1.236-6.81-9100 —	01	02	03	04	05			Примечание
11		2	1.236-6.81-7102-02	Профиль коробки ПКР14				2	2	2			
11		4	1.236-6.81-7103	Профиль коробки ПКР15	1			1					
11		4	-01	Профиль коробки ПКР16		1			1				
11		4	-02	Профиль коробки ПКР17			1			1			
11		5	1.236-6.81-7104	Профиль коробки ПКР23	1			1					
11		5	-01	Профиль коробки ПКР24		1			1				
11		5	-02	Профиль коробки ПКР25			1			1			
11		6	1.236-6.81-7105	Профиль коробки ПКР31	1			1					
11		6	-01	Профиль коробки ПКР32		1			1				
11		6	-02	Профиль коробки ПКР33			1			1			
11		7	1.236-6.81-9101	Профиль коробки ПКР47	1								
11		7	-01	Профиль коробки ПКР48		1							
11		7	-02	Профиль коробки ПКР49			1						
11		8	1.236-6.81-9102	Профиль коробки ПКР55				1					
11		8	-01	Профиль коробки ПКР56					1				
11		8	-02	Профиль коробки ПКР57						1			

1.236-6.81-9100	Лист 2

16889-02 9

Копия верна

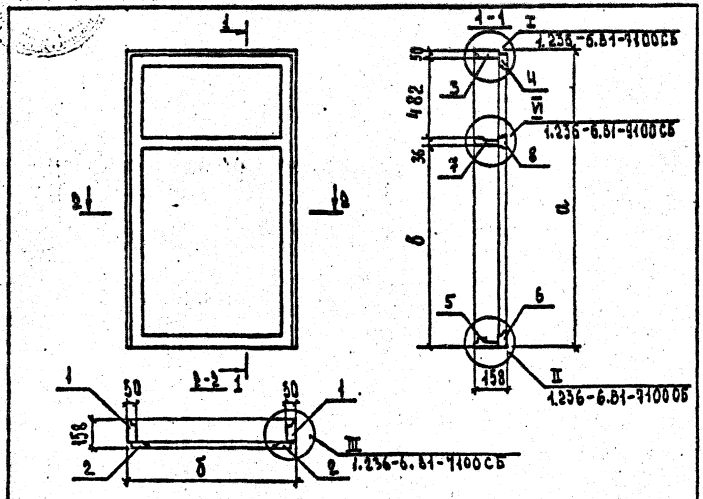

Обозначение	Марки коробок	Размеры, мм		
		а	б	в
1.236-6.81-9100	КР22	1760	870	1492
-01	КР23	1760	1170	1492
-02	КР24	1760	1320	1492
-03	КР25	2060	870	1492
-04	КР26	2060	1170	1492
-05	КР27	2060	1320	1492

		1.236-6.81-9100 СБ	
		Коробки оконных блоков с раздельными переплетами. КР22-КР27. Сборочный чертеж.	Стадия: Р; Масса: ; Масштаб:
			Лист 1; Листов 2
			ЦНИИЭП учебных зданий г. Москва
Нач.отд.	В. Грекова		
ГИП	Э.Шахова		
Рук.группы	О.Мадоян		
Инженер	Е.Николаева		
Техник	О.Шишкина		

VI
М 1:2

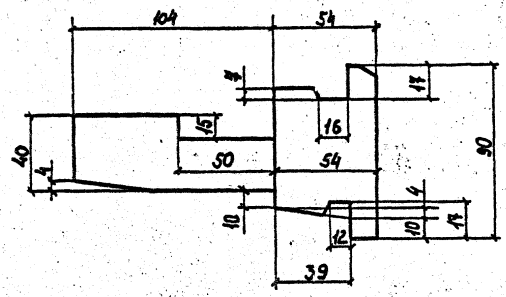

Инв.№ подл. | Подпись и дата | Взам. инв.№

1.236-6.81-9100 СБ

Лист 2

16389-02 10

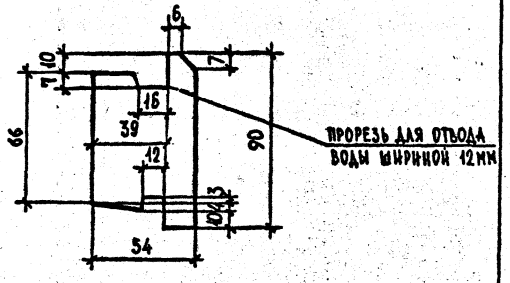

ОБОЗНАЧЕНИЕ	МАРКА	ДЛИНА
1.236-6.В1-9102	ПКР 55	1170
-01	ПКР 56	1320
-02	ПКР 57	870
-03	ПКР 58	930
-04	ПКР 59	1150
-05	ПКР 60	1340
-06	ПКР 61	1185
-07	ПКР 62	1320
-08	ПКР 70	1774

1.236-6.В1-9102

Профили коробок ПКР 55 ÷ ПКР 62, ПКР 70

Стадия	Масса	Масштаб
Р		1:2

Лист | Листов 1

ЦНИИЭП учебных зданий г. Москва

Нач. отдела	В. Греков	
ГИП	Э. Шахова	
Рук. группы	О. Мадоян	
Инженер	Е. Николаева	

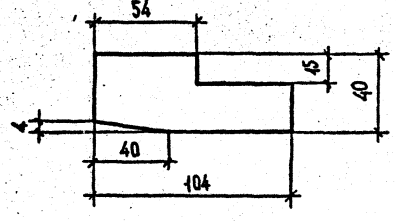

ОБОЗНАЧЕНИЕ	МАРКА	ДЛИНА
1.236-6.В1-9101	ПКР 47	1170
-01	ПКР 48	1320
-02	ПКР 49	870
-03	ПКР 50	930
-04	ПКР 51	1150
-05	ПКР 52	1340
-06	ПКР 53	1185
-07	ПКР 54	1320
-08	ПКР 69	1774

1.236-6.В1-9101

Профили коробок ПКР 47 ÷ ПКР 54, ПКР 69.

Стадия	Масса	Масштаб
Р		1:2

Лист | Листов 1

ЦНИИЭП учебных зданий г. Москва

Нач. отдела	В. Греков	
ГИП	Э. Шахова	
Рук. группы	О. Мадоян	
Инженер	Е. Николаева	

Инв. № подл. | Подп. и дата | Взам. инв. №

16889-02 11

Форм.	Зона	Поз.	Обозначение	Наименование	Кол. на испол. 1.236-6.В1-10000 –	01	02	03	04	05	06	07	08	09	Примечание
				Документация											
12			1.236-6.В1-10000	сборочный чертеж	х	х	х	х	х	х	х	х	х	х	
*)			1.236-6.В1-000ТУ	техническое условие	х	х	х	х	х	х	х	х	х	х	*) 11,11
*)			1.236-6.В1-000Д1	Номенклатура изделий	х	х	х	х	х	х	х	х	х	х	*) 12.12.12.12
*)			1.236-6.В1-000Д2	Выборка материалов на окна	х	х	х	х	х	х	х	х	х	х	*) 12,12,12
11			1.236-6.В1-000Д4	Схемы расположения приборов в окнах	х	х	х	х	х	х	х	х	х	х	
				Сборочные единицы											
12		1	1.236-6.В1-10100	Коробка К28	1										
12		1	-01	Коробка К29		1									
12		1	-02	Коробка К30			1								
12		1	-03	Коробка К31				1							
12		1	-04	Коробка К32					1						
12		1	-05	Коробка К33						1					
12		1	-06	Коробка К34							1				
				Марка	ОР18-15В	ОР 16-18В	ОР18-21В	ОР18-24В	ОР18-24В	ОР21-15В	ОР21-18В	ОР21-21В	ОР21-24В	ОР21-27В	

		1.236-6.В1-10000	
Нач.отдела	В.Греков	Оконные блоки с раздельными переплётами. Спецификация.	Стадия: Р; Лист: 1; Листов: 6
Гл.спец.пр.	Э.Шахова		
Рук.группы	О.Мадоян		ЦНИИЭП учебных зданий г. Москва
Ст.инженер	М.Шмулевич		
Техник	Л.Шишкина		

Форм	Зона	Поз.	Обозначение	Наименование	Кол. на исполнение –	01	02	03	04	05	06	07	08	09	Примечание
					1.236-6.81-10000										
12		1	1.236-6.81-10100 -07	Коробка К35											
12		1	-08	Коробка К36											
12		1	-09	Коробка К37											
12		2	1.236-6.81-7200 -13	Переплёт внутренний ПВР14	1										
12		3	-34	Переплёт внутренний ПВР35	1										
12		4	-35	Переплёт внутренний ПВР36	1					1					
12		2	-15	Переплёт внутренний ПВР16		1									
12		3	-27	Переплёт внутренний ПВР28		1									
12		4	-28	Переплёт внутренний ПВР29		1					1				
12		2	-16	Переплёт внутренний ПВР17			1								
12		3	-36	Переплёт внутренний ПВР37			1		1						
12		4	-37	Переплёт внутренний ПВР38			1		1			1		1	
12		2	-18	Переплёт внутренний ПВР19				1							
12		3	-38	Переплёт внутренний ПВР39				1							
12		4	-39	Переплёт внутренний ПВР40				1					1		
12		2	-17	Переплёт внутренний ПВР18					1						
12		2	-19	Переплёт внутренний ПВР20						1					
12		3	-40	Переплёт внутренний ПВР41						1					
12		2	-21	Переплёт внутренний ПВР22							1				
12		3	-32	Переплёт внутренний ПВР33							1				
12		2	-22	Переплёт внутренний ПВР 23								1			
12		3	-41	Переплёт внутренний ПВР42								1		1	
12		2	-24	Переплёт внутренний ПВР25									1		
12		3	-42	Переплёт внутренний ПВР43									1		
12		2	-23	Переплёт внутренний ПВР24										1	
12		5	1.236-6.81-7300 -14	Переплёт наружный ПНР15	1										
12		6	-37	Переплёт наружный ПНР38	1										
12		7	-38	Переплёт наружный ПНР39	1					1					

Формат	Зона	Поз.	Обозначение	Наименование	Кол. на исполнение										Примечание
			1.236-6.81-10000		-	01	02	03	04	05	06	07	08	09	
12		5	1.236-6.81-1300-16	Переплёт наружный ПНР17		1									
12		6	-39	Переплёт наружный ПНР 40		1									
12		7	-40	Переплёт наружный ПНР 41		1					1				
12		5	-17	Переплёт наружный ПНР 18			1								
12		6	-41	Переплёт наружный ПНР 42			1		1						
12		7	-42	Переплёт наружный ПНР 43			1		1			1		1	
12		5	-20	Переплёт наружный ПНР 21				1							
12		6	-43	Переплёт наружный ПНР 44				1							
12		7	-44	Переплёт наружный ПНР45				1					1		
12		5	-19	Переплёт наружный ПНР20					1						
12		5	-21	Переплёт наружный ПНР22						1					
12		6	-45	Переплёт наружный ПНР46						1					
12		5	-23	Переплёт наружный ПНР24							1				
12		6	-46	Переплёт наружный ПНР47							1				
12		5	-25	Переплёт наружный ПНР26								1			
12		6	-47	Переплёт наружный ПНР48								1		1	
12		7	-27	Переплёт наружный ПНР28									1		
12		7	-48	Переплёт наружный ПНР49									1		
12		5	-26	Переплёт наружный ПНР27										1	
				Детали											
64		8	1.236-6.81-2001-03	Стекло 1580×385 ГОСТ 111-78	1										
64		8	-04	Стекло 1580×465 ГОСТ 111-78		1									
64		8	-05	Стекло 1580×575 ГОСТ 111-78			1								
64		8	-06	Стекло 1580×1030 ГОСТ 111-78				1							
64		8	-07	Стекло 1580×1185 ГОСТ 111-78					1						
64		8	-08	Стекло 1880×385 ГОСТ 111-78						1					
64		8	-09	Стекло 1880×465 ГОСТ 111-78							1				

115

Рост	Зона	Поз.	Обозначение	Наименование	Кол. на исполнение 1.236-6.81-10000																				Примечание
					–	01	02	03	04	05	06	07	08	09											
54		8	1.236-6.81-2001-10	Стекло 1880×545 ГОСТ 111-78								1													
54		8	-11	Стекло 1880×1030 ГОСТ 111-78									1												
54		8	-12	Стекло 1880×1185 ГОСТ 111-78										1											
54		9	1.236-6.81-10001	Стекло 1050×775 ГОСТ 111-78	1																				
54		9	-01	Стекло 1050×995 ГОСТ 111-78		1																			
54		9	-02	Стекло 1050×1185 ГОСТ 111-78			1		1																
54		9	-03	Стекло 1050×1030 ГОСТ 111-78				1																	
54		9	-04	Стекло 1350×775 ГОСТ 111-78						1															
54		9	-05	Стекло 1350×995 ГОСТ 111-78							1														
54		9	-06	Стекло 1350×1185 ГОСТ 111-78								1		1											
54		9	-07	Стекло 1350×1030 ГОСТ 111-78									1												
54		10	-08	Стекло 395×775 ГОСТ 111-78	1					1															
54		10	-09	Стекло 395×995 ГОСТ 111-78		1					1														
54		10	-10	Стекло 395×1185 ГОСТ 111-78			1		1			1		1											
54		11	1.236-6.81-2001-03	Стекло 1535×325 ГОСТ 111-78	1																				
54		11	-04	Стекло 1535×405 ГОСТ 111-78		1																			
54		11	-05	Стекло 1535×515 ГОСТ 111-78			1																		
54		11	-06	Стекло 1535×970 ГОСТ 111-78				1																	
54		11	-07	Стекло 1535×1125 ГОСТ 111-78					1																
54		11	-08	Стекло 1835×325 ГОСТ 111-78						1															
54		11	-09	Стекло 1835×405 ГОСТ 111-78							1														
54		11	-10	Стекло 1835×515 ГОСТ 111-78								1													
54		11	-11	Стекло 1835×970 ГОСТ 111-78									1												
54		11	-12	Стекло 1835×1125 ГОСТ 111-78										1											
54		12	1.236-6.81-10001-12	Стекло 1015×775 ГОСТ 111-78	1																				
54		12	-13	Стекло 1015×935 ГОСТ 111-78		1																			
54		12	-14	Стекло 1015×1125 ГОСТ 111-78			1		1																
54		12	-15	Стекло 1015×970 ГОСТ 111-78				1																	

1.236-6.81-10000

Лист 4

10789-02 15

Формат	Зона	Поз.	Обозначение	Наименование	Кол. на исполнение –	01	02	03	04	05	06	07	08	09	Примечание
															1.236-6.В1-10000
Б4		12	1.236-6.В1-1001-16	Стекло 1315×715 ГОСТ111-78						1					
Б4		12	-17	Стекло 1315×935 ГОСТ111-78							1				
Б4		12	-18	Стекло 1315×1125 ГОСТ111-78								1		1	
Б4		12	-19	Стекло 1315×940 ГОСТ111-78									1		
Б4		13	-20	Стекло 355×715 ГОСТ111-78	1					1					
Б4		13	-21	Стекло 355×935 ГОСТ111-78		1					1				
Б4		13	-22	Стекло 335×1125 ГОСТ111-78			1		1			1		1	
Б4		13	-23	Стекло 335×940 ГОСТ111-78				1					1		
11			1.236-6.В1-1002-06	Штапик Ш7	2										
11			-07	Штапик Ш8	4										
11			-03	Штапик Ш4	2	2	2	2	2						
11			-13	Штапик Ш14	2	2	2	2	2	2	2	2	2	2	
11			-15	Штапик Ш16	2	2	2	2	2						
11			-08	Штапик Ш9		2					2				
11			-01	Штапик Ш2		4					4				
11			-09	Штапик Ш10			2					2			
11			-10	Штапик Ш11			4		6			4		6	
11			-11	Штапик Ш12				6					6		
11			-05	Штапик Ш6						2	2	2	2	2	
11			-14	Штапик Ш15						2	2	2	2	2	
11			-30	Штапик Ш31	2	2	2	2	2	2	2	2	2	2	
11			-31	Штапик Ш32	2	2	2	2							
11			-18	Штапик Ш19	2	2	2	2	2						
11			-32	Штапик Ш33						2	2	2	2	2	
11			-28	Штапик Ш20						2	2	2	2	2	
11			-23	Штапик Ш24	2					2					
11			-24	Штапик Ш25	4					4					
11			-25	Штапик Ш26		2					2				
11			-26	Штапик Ш27		4					4				
11			-27	Штапик Ш28			2					2			

Форм	Зона	Поз	Обозначение	Наименование	Кол. на исполнение –	01	02	03	04	05	06	07	08	09	Примечание
															1.236-6.81-10000
Н			1.236-6.81-1002-28	Штапик Ш29			4		6			4		6	
Н			"29	Штапик Ш30				6					6		
				Стандартные изделия											
				Петли ПВ4-90-1 ГОСТ 5088-78	4	8	8	8	8	8	8	8	8	8	
				Петли ПВ4-75-2 ГОСТ 5088-78	8	4	4	4	4	4	4	4	4	4	
				Завертки ЗВ2 ГОСТ 5090-79	8	8	8	8	8	8	8	8	8	8	
				Упор УП ГОСТ 5091-78	2	2	2	2	2	2	2	2	2	2	
				Фиксатор ФКЗ ГОСТ 5091-78	1	1	1	1	1	1	1	1	1	1	
				Фрамужный прибор ПФ2 ГОСТ 5090-79	1	1	1	1	1	1	1	1	1	1	
				Материалы											
				Древесины коробки 9685-61*	0.113	0.122	0.132	0.137	0.146	0.126	0.134	0.156	0.170	0.179	
				Древесина переплета 9685-61*	0.122	0.125	0.140	0.147	0.150	0.119	0.134	0.138	0.157	0.159	
				Прокладка А-2 ГОСТ 10174-72	11.66	12.70	13.68	13.94	14.54	13.9	13.9	14.88	15.17	15.74	

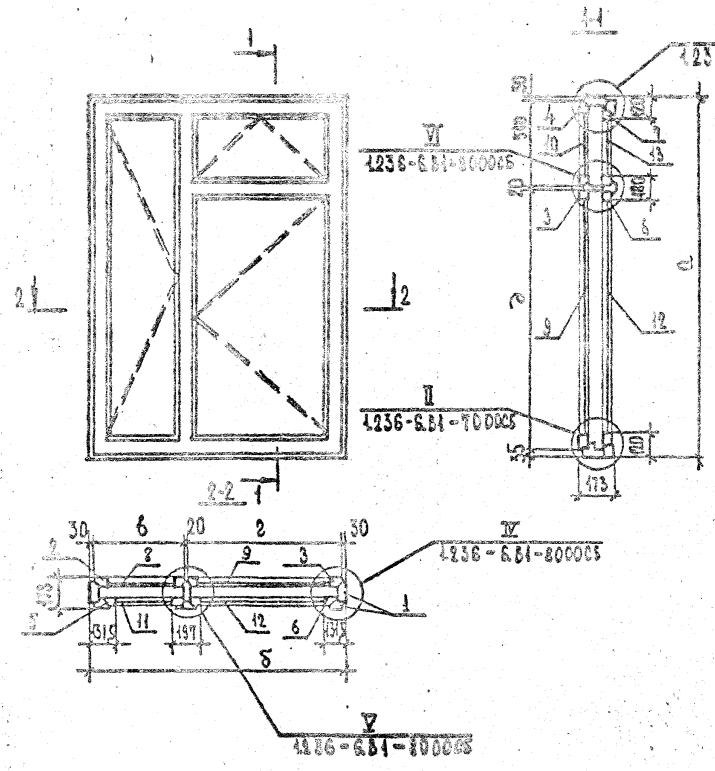

Обозначение	Марки блоков	Размеры, мм				
		а	б	в	г	д
1.236-6.84-10000	ОР 18-15 В	1760	1470	500	890	1165
-01	ОР 18-18 В	1760	1770	580	1110	1165
-02	ОР 18-21 В	1760	2070	690	1300	1165
-03	ОР 18-24 В	1760	2370	1145	1145	1165
-04	ОР 18-27 В	1760	2680	1300	1300	1165
-05	ОР 21-15 В	2060	1470	500	890	1465
-06	ОР 21-18 В	2060	1770	580	1110	1465
-07	ОР 21-21 В	2060	2070	690	1300	1465
-08	ОР 21-24 В	2060	2370	1145	1145	1465
-09	ОР 21-27 В	2060	2680	1300	1300	1465

		1.236-6.84-10000 СБ	
		Оконные блоки с раздельными переплетами. Сборочный чертеж.	Стадия: Р; Масса: ; Масштаб:
Нач. отд.	В. Гренов		Лист; Листов 1
ГИП	Э. Шалова		ЦНИИЭП учебных зданий г. Москва
Рук. группы	О. Надоян		
Инженер	Е. Николаева		

Форм	Зона	Поз.	Обозначение	Наименование	Кол. на исполнение 1.236-6.81-10100										Приме-чание
					–	01	02	03	04	05	06	07	08	09	
				Документация											
12			1.236-6.81-10100 СБ	Сборочный чертёж	X	X	X	X	X	X	X	X	X	X	
				Детали											
11	1		1.236-6.81-7101-01	Профиль коробки ПКР2	2	2	2	2	2						
11	1		-02	Профиль коробки ПКР3						2	2	2	2	2	
11	3		-06	Профиль коробки ПКР7	1					1					
11	3		-07	Профиль коробки ПКР8		1					1				
11	3		-08	Профиль коробки ПКР9			1					1			
11	3		-09	Профиль коробки ПКР10				1					1		
11	3		-10	Профиль коробки ПКР11											
11	2		1.236-6.81-7102-01	Профиль коробки ПКР13	2	2	2	2	2						
11	2		-02	Профиль коробки ПКР14						2	2	2	2	2	
11	4		1.236-6.81-7103-03	Профиль коробки ПКР18	1					1					
11	4		-04	Профиль коробки ПКР19		1					1				
11	4		-05	Профиль коробки ПКР20			1					1			
11	4		-06	Профиль коробки ПКР21				1					1		
11	4		-07	Профиль коробки ПКР22					1					1	
				Марка	КР28	КР29	КР30	КР31	КР32	КР33	КР34	КР35	КР36	КР37	

Нач.отдела	В. Грекова		1.236-6.81-10100
Гл.специал.	Э. Шахова		Коробки оконных блоков с раздельными переплетами КР28÷КР37. Спецификация.
Рук.группы	О. Мадоян		Стадия: Р; Лист: 1; Листов: 2
Инж.-енер	М. Шмулевич		ЦНИИЭП учебных зданий г. Москва
Техник	О. Мишкина		

Форм	Зона	Поз.	Обозначение	Наименование	Кол. на исполнение										Примечание
			1.236-6.81-10100		-	01	02	03	04	05	06	07	08	09	
11		5	1.236-6.В1-7104-03	ПРОФИЛЬ КОРОБКИ ПКР26	1					1					
11		5	-04	ПРОФИЛЬ КОРОБКИ ПКР27		1					1				
11		5	-05	ПРОФИЛЬ КОРОБКИ ПКР28			1					1			
11		5	-06	ПРОФИЛЬ КОРОБКИ ПКР29				1					1		
11		5	-07	ПРОФИЛЬ КОРОБКИ ПКР30					1					1	
11		6	1.236-6.В1-7105-03	ПРОФИЛЬ КОРОБКИ ПКР34	1					1					
11		6	-04	ПРОФИЛЬ КОРОБКИ ПКР35		1					1				
11		6	-05	ПРОФИЛЬ КОРОБКИ ПКР36			1					1			
11		6	-06	ПРОФИЛЬ КОРОБКИ ПКР37				1					1		
11		6	-07	ПРОФИЛЬ КОРОБКИ ПКР38					1					1	
11		7	1.236-6.В1-8101-01	ПРОФИЛЬ КОРОБКИ ПКР40	1	1	1	1	1						
11		7	-02	ПРОФИЛЬ КОРОБКИ ПКР41						1	1	1	1	1	
11		8	1.236-6.В1-8102-01	ПРОФИЛЬ КОРОБКИ ПКР43	1	1	1	1	1						
11		8	-02	ПРОФИЛЬ КОРОБКИ ПКР44						1	1	1	1	1	
11		9	1.236-6.В1-9101-03	ПРОФИЛЬ КОРОБКИ ПКР50	1					1					
11		9	-04	ПРОФИЛЬ КОРОБКИ ПКР51		1					1				
11		9	-05	ПРОФИЛЬ КОРОБКИ ПКР52			1		1			1		1	
11		9	-06	ПРОФИЛЬ КОРОБКИ ПКР53				1					1		
11		10	1.236-6.В1-9102-03	ПРОФИЛЬ КОРОБКИ ПКР58	1					1					
11		10	-04	ПРОФИЛЬ КОРОБКИ ПКР59		1					1				
11		10	-05	ПРОФИЛЬ КОРОБКИ ПКР60			1		1			1		1	
11		10	-06	ПРОФИЛЬ КОРОБКИ ПКР61				1					1		

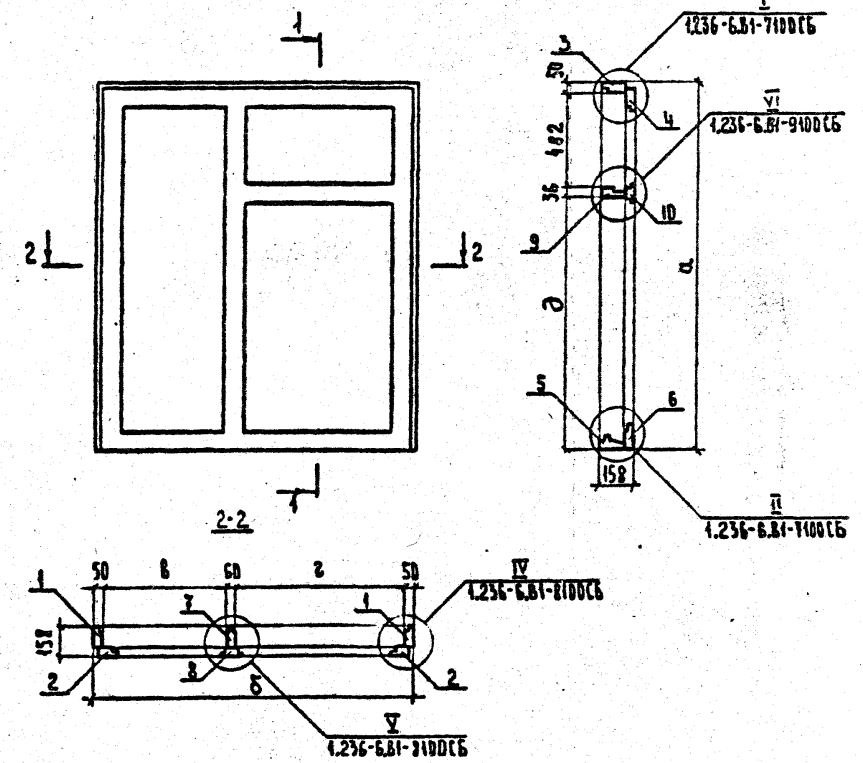

Обозначение	Марки коробок	Размеры, мм				
		а	б	в	г	д
1.236-6.81-10100	КР 28	1760	1470	460	850	1192
-01	КР 29	1760	1770	540	1070	
-02	КР 30	1760	2070	650	1260	
-03	КР 31	1760	2370	1105	1105	
-04	КР 32	1760	2670	1260	1260	
-05	КР 33	2060	1470	460	850	1492
-06	КР 34	2060	1770	540	1070	
-07	КР 35	2060	2070	650	1260	
-08	КР 36	2060	2370	1105	1105	
-09	КР 37	2060	2670	1260	1260	

Нач отдела	В. Греков	
ГИП	Э. Шахова	
Рук группы	О. Мадоян	
Инженер	Е. Николаева	
Ст техник	Т. Костюкова	

1.236-6.81-10100 СБ

Коробки оконных блоков с раздельными переплетами. КР 28 - КР 37. Сборочный чертеж.

Стадия	Масса	Масштаб
Р		

Лист | Листов 1

ЦНИИЭП учебных зданий г. Москва

16889 - 02 21

Форм.	Зона	Поз.	Обозначение	Наименование	Кол. на испол. 1.236-6.В1-11000 —	01	02	03	04	05	06	07	Примечание
				Документация									
11			1.236-6.В1-11000 СБ	Сборочный чертеж	X	X							
*)			1.236-6.В1-000 ТУ	Техническое условие	X	X							*) 11,11,11,11
*)			1.236-6.В1-000 $А_1$	Номенклатура изделий	X	X							*) 12,12,12,12
*)			1.236-6.В1-000 $А_2$	Выборка материалов на окна	X	X							*) 12,12,12
11			1.236-6.В1-000 $А_4$	Схемы расположения приборов в окнах	X	X							
				Марка	ОР18-27Д	ОР21-27Д							

			1.236-6.В1-11000
Нач. отдела	В. Греков		Оконные блоки с раздельными переплетами. Спецификация.
Гл. специал.	З. Шахова		
Рук. груп.	О. Мадоян		
Инженер	Е. Николаева		
Техник	О. Шишкина		

Стадия	Лист	Листов
Р	1	4

ЦНИИЭП учебных зданий г. Москва

Инв. № подл. | Подпись и дата | Взам. инв. №

Форм.	Зона	Поз.	Обозначение	Наименование	Кол. на испол. 1.236-6.В1-11000 —	01	02	03	04	05	06	07	Примечание
				Сборочные единицы									
11	1		1.236-6.В1-11100	Коробка КР38	1								
11	1		-01	Коробка КР39		1							
12	3		1.236-6.В1-7200-36	Переплет внутренний ПВР37	1								
12	4		-37	Переплет внутренний ПВР38	1	1							
12	2		-43	Переплет внутренний ПВР44	2								
12	3		-41	Переплет внутренний ПВР42		1							
12	2		-44	Переплет внутренний ПВР45		2							
12	5		1.236-6.В1-7300-49	Переплет наружный ПНР50	2								
12	6		-50	Переплет наружный ПНР51	1								
12	7		-51	Переплет наружный ПНР52	1	1							
12	5		-52	Переплет наружный ПНР53		2							
12	6		-53	Переплет наружный ПНР54		1							
				Детали									
54	8		1.236-6.В1-5001	Стекло 1580×525 ГОСТ 111-78	2								
54	8		-01	Стекло 1880×525 ГОСТ 111-78		2							

16889-20 22

Форм.	Зона	Поз.	Обозначение	Наименование	Кол. на испол. 1.236-6.В1-11000 —	01	02	03	04	05	06	07	Примечание
БЧ		3	1.236-6.В1-4001-04	стекло 1050×1185 ГОСТ 111-78	1								
БЧ		9	-07	стекло 1350×1185 ГОСТ 111-78		1							
БЧ		10	-04	стекло 395×1185 ГОСТ 111-78	1	1							
БЧ		11	1.236-6.В1-11001-02	стекло 1535×465 ГОСТ 111-78	1								
БЧ		11	-03	стекло 1835×465 ГОСТ 111-78		1							
БЧ		12	-04	стекло 1015×1110 ГОСТ 111-78	1								
БЧ		12	-05	стекло 1315×1110 ГОСТ 111-78		1							
БЧ		13	-06	стекло 355×1110 ГОСТ 111-78	1	1							
11			1.236-6.В1-1002-12	штапик Ш13	2								
11			-13	штапик Ш14	2	2							
11			-14	штапик Ш15		2							
11			-03	штапик Ш4	4								
11			-05	штапик Ш6		4							
11			-10	штапик Ш11	4	4							
11			-16	штапик Ш17	4	4							
11			-18	штапик Ш19	4								
11			-19	штапик Ш20		4							
11			-30	штапик Ш31	2	2							
11			-31	штапик Ш32	2								

1.236-6.В1-11000 Лист 3

Инв. № подл. | Подпись и дата | Взам. инв. №

Форм.	Зона	Поз.	Обозначение	Наименование	Кол. на испол. 1.236-6.В1-11000 —	01	02	03	04	05	06	07	Примечание
11			1.236-6.В1-1002-32	штапик Ш33		2							
11			-34	штапик Ш34	4	4							
11			-35	штапик Ш35	4	4							
				Стандартные изделия									
				Петли ПВ4-90-1 ГОСТ 5088-78	12	12							
				Петли ПВ4-75-1 ГОСТ 5088-78	4	4							
				Завертки ЗР2 ГОСТ 5090-79	12	12							
				Упор У0 ГОСТ 5091-78	3	3							
				Фиксатор ФК3 ГОСТ 5091-78	2	2							
				Фрамужный прибор ПФ2 ГОСТ 5090-79	1	1							
				Материалы									
				Древесина коробки ГОСТ 9685-61	0.151	0.187							
				Древесина переплета ГОСТ 9685-61	0.158	0.156							
				Прокладка А-2 ГОСТ 10174-72	17.69	19.69							

1.236-6.В1-11000 Лист 4

20-68891

23

Форм.	Зона	Поз.	Обозначение	Наименование	Кол. на исполн. 1.236-6.В1-11100 –	01	02	03	04	05	06	07	Примечание
				Документация									
11			1.236-6.В1-11100 СБ	Сборочный чертеж	X	X							
				Детали									
11		1	1.236-6.В1-7101-01	Профиль коробки ПКР2	2								
11		1	-02	Профиль коробки ПКР3		2							
11		3	-10	Профиль коробки ПКР11	1	1							
11		2	1.236-6.В1-7102-01	Профиль коробки ПКР13	2								
11		2	-02	Профиль коробки ПКР14		2							
11		4	1.236-6.В1-7103-07	Профиль коробки ПКР22	1	1							
				Марка	КР38	КР39							

Нач. отдела	В. Трекова	1.236-6.В1-11100	
Гл. спец. отд.	Э. Шахова	Коробки оконных блоков с раздельными переплетами КР38, КР39. Спецификация.	Стадия: Р; Лист: 1; Листов:
Рук. группы	О. Надоян	ЦНИИЭП учебных зданий г. Москва	
Инженер	З. Степанкина		

Инв. № подл. | Подпись и дата | Взам. инв. №

Форм.	Зона	Поз.	Обозначение	Наименование	Кол. на исполн. 1.236-6.В1-11100 –	01	02	03	04	05	06	07	Примечание
11		5	1.236-6.В1-7104-07	Профиль коробки ПКР30	1	1							
11		6	1.236-6.В1-7105-07	Профиль коробки ПКР38	1	1							
11		8	1.236-6.В1-11101	Профиль коробки ПКР45	2								
11		8	-01	Профиль коробки ПКР46		2							
11		7	1.236-6.В1-8101-01	Профиль коробки ПКР40	2								
11		7	-02	Профиль коробки ПКР41		2							
11		10	1.236-6.В1-9101-07	Профиль коробки ПКР54	1	1							
11		9	1.236-6.В1-9102-07	Профиль коробки ПКР62	1	1							

16889-02 24

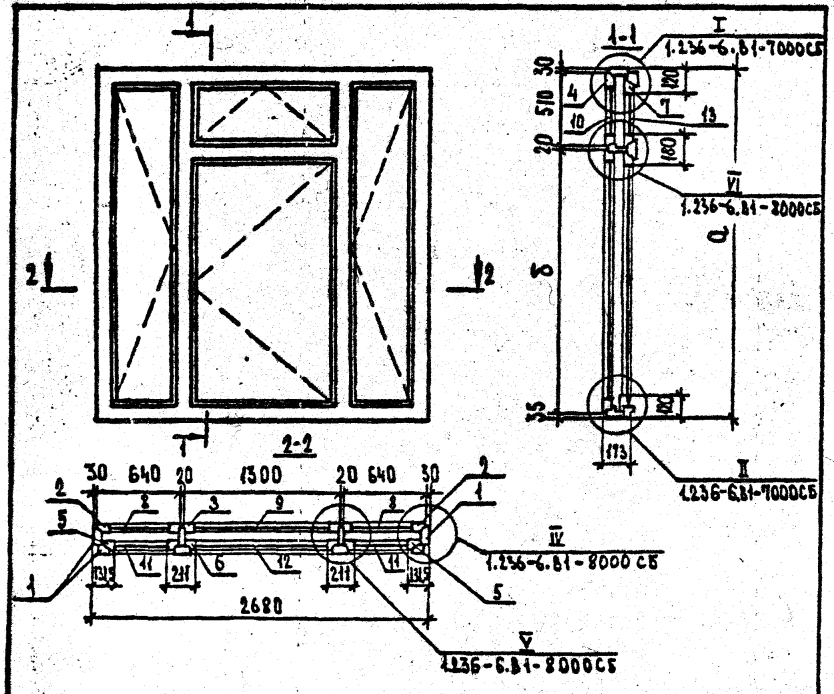

ОБОЗНАЧЕНИЕ	МАРКИ БЛОКОВ	РАЗМЕРЫ, ММ	
		а	б
1.236-6.В1-11000	ОР 18-27Д	1760	1165
-01	ОР 21-27Д	2060	1465

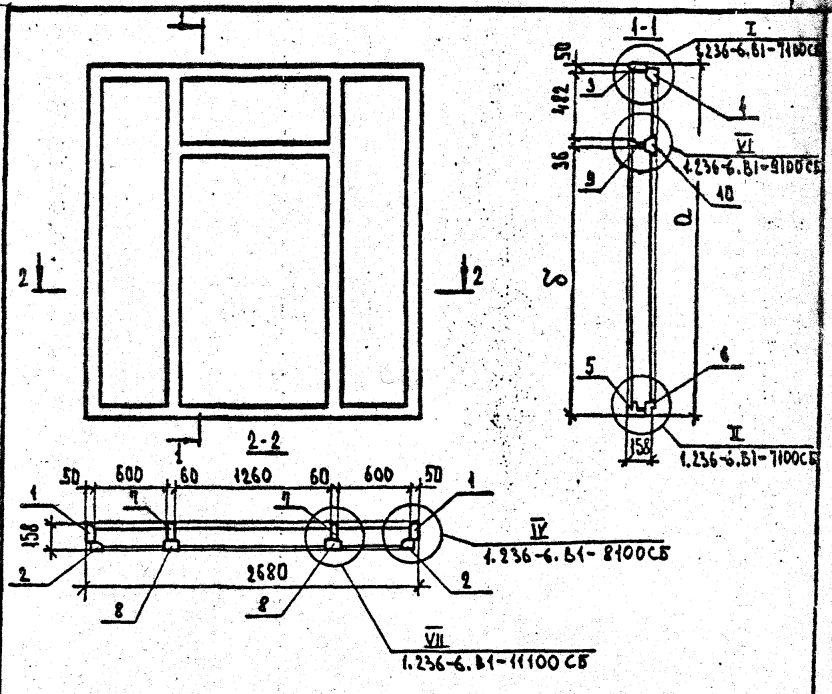

ОБОЗНАЧЕНИЕ	МАРКИ КОРОБОК	РАЗМЕРЫ, ММ	
		а	б
1.236-6.В1-5100	КР 38	1760	1192
-01	КР 39	2060	1492

1.236-6.В1-11000 СБ

ОКОННЫЕ БЛОКИ С РАЗДЕЛЬНЫМИ ПЕРЕПЛЕТАМИ СБОРОЧНЫЙ ЧЕРТЕЖ.

СТАДИЯ	МАССА	МАСШТАБ
Р		

ЛИСТ | ЛИСТОВ 1

ЦНИИЭП УЧЕБНЫХ ЗДАНИЙ г. МОСКВА

НАЧ. ОТДЕЛА	В. ГРЕКОВ	
ГЛ. СПЕЦ. ОТД.	Э. ШАХОВА	
РУК. ГРУППЫ	О. НАДОЯН	
ИНЖЕНЕР	З. СТЕПАНЫКИНА	

ИНЗ. № ПОДЛ. | ПОДПИСЬ И ДАТА | ВЗАМ. ИНВ. №

1.236-6.В1-11100 СБ

КОРОБКИ ОКОННЫХ БЛОКОВ С РАЗДЕЛЬНЫМИ ПЕРЕПЛЕТАМИ КР38, КР39. СБОРОЧНЫЙ ЧЕРТЕЖ.

СТАДИЯ	МАССА	МАСШТАБ
Р		

ЛИСТ 1 | ЛИСТОВ 2

ЦНИИЭП УЧЕБНЫХ ЗДАНИЙ г. МОСКВА

НАЧ. ОТДЕЛА	В. ГРЕКОВ	
ГЛ. СПЕЦ. ОТД.	Э. ШАХОВА	
РУК. ГРУППЫ	О. НАДОЯН	
ИНЖЕНЕР	З. СТЕПАНЫКИНА	

VII
И1:2

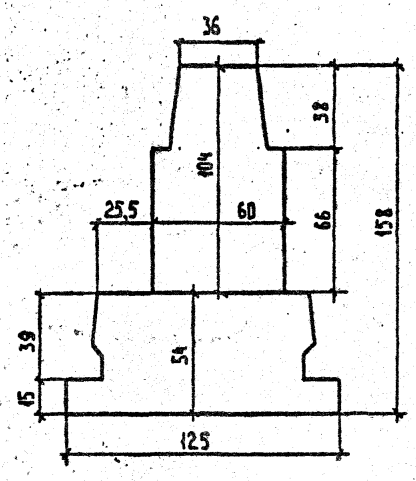

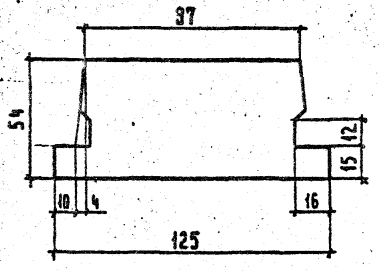

Обозначение	Марки	Длина
1.236-6.81-11101	ПКР 45	1760
-01	ПКР 46	2060

Инв. N подл. | Подп. и дата | Взам. инв. N

Нач. отдела	В. Греков	
ГИП	Э. Шахова	
Конструкты	В. Мадоян	
Инженер	Е. Николаева	
Ст. техник	Т. Костюкова	

1.236-6.81-11104

Профили переплетов ПКР 45, ПКР 46.

Стадия	Масса	Масштаб
Р		1:2
Лист	Листов 1	

ЦНИИЭП учебных зданий г. Москва

1.236-6.81-11100 СБ

Лист 2

Форм.	Зона	Поз.	Обозначение	Наименование	Кол. на исполн. 1.236-6.В1-12000 —	01							Примечание
				Документация									
11			1.236-6.В1-12000 ОБ	Сборочный чертеж	x	x							
*)			1.236-6.В1-000ТУ	Техническое условие	x	x							*) 11,11,11,11
*)			1.236-6.В1-000Д1	Номенклатура изделий	x	x							*) 12,12,12,12
*)			1.236-6.В1-000Д2	Выборка материалов на окна	x	x							*) 12,12,12
11			1.236-6.В1-000Д4	Схемы расположения приборов в окнах	x	x							
				Марка	ОР18-27Е	ОР21-27Е							

Нач.отд.	В. Греков		
ГИП	Э. Шахова		
Рук.группы	О. Мадоян		
Инженер	Е. Николаева		
Техник	О. Шишкина		

1.236-6.В1-12000

Оконные блоки с раздельными переплетами. Спецификация.

Стадия	Лист	Листов
Р	1	4

ЦНИИЭП учебных зданий г. Москва

Инв. № подл.	Подпись и дата	Взам. инв. №

Форм.	Зона	Поз.	Обозначение	Наименование	Кол. на исполн. 1.236-6.В1-12000 —	01							Примечание
				Сборочные единицы									
11		1	1.236-6.В1-12100	Коробка КР40	1								
11		1	-01	Коробка КР41		1							
12		3	1.236-6.В1-7200-17	Переплёт внутренний ПВР18	1								
12		2	-43	Переплёт внутренний ПВР44	2								
12		3	-23	Переплёт внутренний ПВР24		1							
12		2	-44	Переплёт внутренний ПВР45		2							
12		4	1.236-6.В1-7300-49	Переплёт наружный ПНР50	2								
12		5	-54	Переплёт наружный ПНР55	1								
12		4	-53	Переплёт наружный ПНР53		2							
12		5	-55	Переплёт наружный ПНР56		1							
				Детали									
Б4		6	1.236-6.В1-5001	Стекло 1580×525, ГОСТ 111-78	2								
Б4		6	-01	Стекло 1880×525, ГОСТ 111-78		2							
Б4		7	1.236-6.В1-2001-07	Стекло 1580×1185, ГОСТ 111-78	1								
Б4		7	-12	Стекло 1880×1185, ГОСТ 111-78		1							

1.236-6.В1-12000 Лист 2

16889-02 27

1174

Форм.	Зона	Поз.	Обозначение	Наименование	Кол. на исполнение 1.236-6.84-12000 —	01							Примечание
БЧ		8	1.236-6.84-12004-02	Стекло 1535×465, ГОСТ 111-78	2								
БЧ		8	-03	Стекло 1835×465, ГОСТ 111-78		2							
БЧ		9	1.236-6.84-12004	Стекло 1535×1110, ГОСТ 111-78	1								
БЧ		9	-04	Стекло 1835×1110, ГОСТ 111-78		1							
II			1.236-6.84-1002-03	Штапик Ш4	6								
II			-05	Штапик Ш6		6							
II			-10	Штапик Ш11	2	2							
II			-16	Штапик Ш17	4	4							
II			-18	Штапик Ш19	6								
II			-19	Штапик Ш20		6							
II			-33	Штапик Ш34	4	4							
II			-34	Штапик Ш35	2	2							
				Стандартные изделия									
				Петли ПВ4-80-1 ГОСТ 5088-78	12	12							
				Петли ПВ4-75-2 ГОСТ 5088-78	—	—							
				Завертки 3В2, ГОСТ 5090-79	12	12							
				Упор У.О, ГОСТ 5091-78	3	3							

1.236-6.84-12000 Лист 3

Инв. № подл. | Подпись и дата | Взам. инв. №

Форм.	Зона	Поз.	Обозначение	Наименование	Кол. на исполнение 1.236-6.84-12000 —	01							Примечание
				Фиксатор ФК3, ГОСТ 5091-78	2	2							
				Материалы									
				Древесина коробки, ГОСТ 9685-61	0.156	0.175							м³
				Древесина переплета, ГОСТ 9685-61	0.149	0.160							м³
				Прокладка А-2, ГОСТ 10174-82	11.94	19.13							п.м.

1.236-6.84-12000 Лист 4

16889-02 28

Форм.	Зона	Поз.	Обозначение	Наименование	Кол. на исполнение 1.236-6.81-12100 —	01							Примечание
				Документация									
11			1.236-6.81-12100 СБ	Сборочный чертеж	×	×							
				Детали									
11		1	1.236-6.81-7101-01	Профиль коробки ПКР2	2								
11		1	-02	Профиль коробки ПКР3		2							
11		3	-10	Профиль коробки ПКР11	1	1							
11		2	1.236-6.81-7102-01	Профиль коробки ПКР13	2								
11		2	-02	Профиль коробки ПКР14		2							
11		4	1.236-6.81-7103-07	Профиль коробки ПКР22	1	1							
				Марка	КР40	КР41							

Нач. отд.	В.Трекова		1.236-6.81-12100
ГИП	Э.Шахрва		Коробки оконных блоков с раздельными переплетами КР40, КР41 Спецификация
Рук. группы	Б.Жабян		Стадия Р; Лист 1; Листов 2
Инженер	Е.Николаева		ЦНИИЭП учебных зданий г. Москва
Техник	О.Шишкина		

Инв. № подл. | Подпись и дата | Взам. инв. №

Форм.	Зона	Поз.	Обозначение	Наименование	Кол. на исполнение 1.236-6.81-12100 —	01							Примечание
11		5	1.236-6.81-7104-07	Профиль коробки ПКР30	1	1							
11		6	1.236-6.81-7105-07	Профиль коробки ПКР38	1	1							
11		7	1.236-6.81-8101-01	Профиль коробки ПКР40	2								
11		7	-02	Профиль коробки ПКР41		2							
11		8	1.236-6.81-11101	Профиль коробки ПКР45	2								
11		8	-01	Профиль коробки ПКР46		2							

16889-02 29

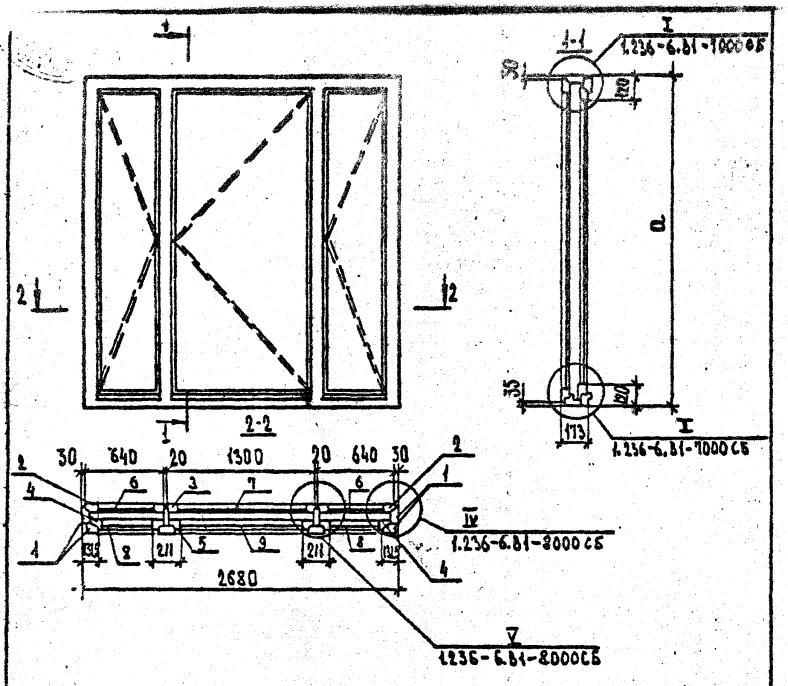

ОБОЗНАЧЕНИЕ	МАРКИ БЛОКОВ	РАЗМЕРНАЯ a
1.236-6.81-12000	ОР 18-27Е	1760
-01	ОР 21-27Е	2060

	1.236-6.81-12000 СБ		
	ОКОННЫЕ БЛОКИ С РАЗДЕЛЬНЫМИ ПЕРЕПЛЕТАМИ СБОРОЧНЫЙ ЧЕРТЕЖ	СТАДИЯ: Р	МАССА	МАСШТАБ
		ЛИСТ	ЛИСТОВ 1
НАЧ.ОТДЕЛА З.ГРЕКОВ		ЦНИИЭП УЧЕБНЫХ ЗДАНИЙ г. МОСКВА	
ГИП З.ШАХОВА			
ВЫК.ГРУППЫ О.МАДОЯН			
ШТУКАТУР З.СТЕПАШКИНА			

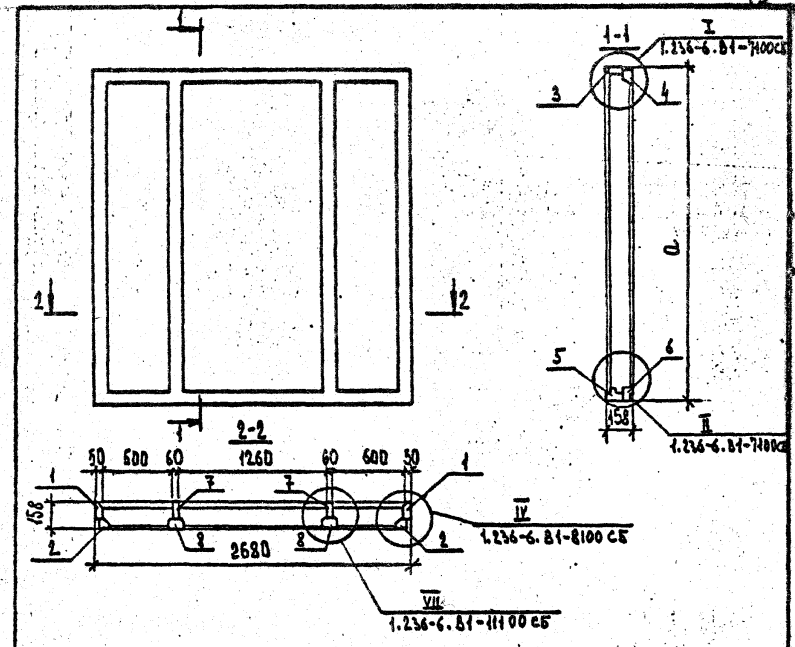

ОБОЗНАЧЕНИЕ	МАРКИ КОРОБОК	РАЗМЕРНАЯ a
1.236-6.81-12100	КР 40	1760
-01	КР 41	2060

	1.236-6.81-12100 СБ		
	КОРОБКИ ОКОННЫХ БЛОКОВ С РАЗДЕЛЬНЫМИ ПЕРЕПЛЕТАМИ КР 40, КР 41. СБОРОЧНЫЙ ЧЕРТЕЖ	СТАДИЯ: Р	МАССА	МАСШТАБ
		ЛИСТ	ЛИСТОВ 1
НАЧ.ОТДЕЛА Б.ГРЕКОВ		ЦНИИЭП УЧЕБНЫХ ЗДАНИЙ г. МОСКВА	
ГИП З.ШАХОВА			
ВЫК.ГРУППЫ О.МАДОЯН			
ШТУКАТУР З.СТЕПАШКИНА			

ИНВ.№ ПОДЛ. | ПОДПИСЬ И ДАТА | ВЗАМ. ИНВ.№

ФОРМ.	ЗОНА	ПОЗ.	ОБОЗНАЧЕНИЕ	НАИМЕНОВАНИЕ	КОЛ. НА ИСПОЛН. 1.236-6.В1-13000								ПРИМЕЧАНИЕ
					—	01							
				ДОКУМЕНТАЦИЯ									
11			1.236-6.В1-13000 СБ	СБОРОЧНЫЙ ЧЕРТЕЖ	X	X							
*)			1.236-6.В1- 000 ТУ	ТЕХНИЧЕСКОЕ УСЛОВИЕ	X	X							*) 11, 11, 11, 11
*)			1.236-6.В1- 000 Д1	НОМЕНКЛАТУРА ИЗДЕЛИЙ	X	X							*) 12, 12, 12, 12
12			1.236-6.В1- 000 Д3	ВЫБОРКА МАТЕРИАЛОВ НА ДВЕРИ	X	X							
11			1.236-6.В1- 000 Д5	СХЕМА РАСПОЛОЖЕНИЯ	X	X							
				ПРИБОРОВ В БАЛКОННЫХ ДВЕРЯХ									
				МАРКА	БС28-9	БС28-12							

НАЧ. ОТДЕЛ	В. ГРЕКОВ		
ГЛ. СПЕЦ. ОТД.	Э. ШАХОВА		
РУК. ГРУППЫ	О. НАДОЯН		
ТЕХНИК	О. ШИШКИНА		

1.236-6.В1-13000

БАЛКОННЫЕ ДВЕРИ СО СПАРЕННЫМИ ПЕРЕПЛЕТАМИ БС28-9, БС28-12. СПЕЦИФИКАЦИЯ

СТАДИЯ	ЛИСТ	ЛИСТОВ
Р	1	4

ЦНИИЭП УЧЕБНЫХ ЗДАНИЙ г. МОСКВА

ИНВ. № ПОДЛ.	ПОДП. И ДАТА	ВЗАМ. ИНВ. №

ФОРМ.	ЗОНА	ПОЗ.	ОБОЗНАЧЕНИЕ	НАИМЕНОВАНИЕ	КОЛ. НА ИСПОЛН. 1.236-6.В1-13000								ПРИМЕЧАНИЕ
					—	01							
				СБОРОЧНЫЕ ЕДИНИЦЫ									
11		1	1.236-6.В1-13100	КОРОБКА КС42	1								
11		1	-01	КОРОБКА КС47		1							
11		2	1.236-6.В1-13200	ПЕРЕПЛЕТ ВНУТРЕННИЙ ПЛВС1	1								
11		2	-01	ПЕРЕПЛЕТ ВНУТРЕННИЙ ПЛВС2		1							
11		3	1.236-6.В1-13400	ПЕРЕПЛЕТ НАРУЖНЫЙ ПЛНС1	1								
11		3	-01	ПЕРЕПЛЕТ НАРУЖНЫЙ ПЛНС 2		1							
12		4	1.236-6.В1-1200-26	ПЕРЕПЛЕТ ВНУТРЕННИЙ ПВС27	1								
12		4	-28	ПЕРЕПЛЕТ ВНУТРЕННИЙ ПВС29		1							
12		5	1.236-6.В1-1300-26	ПЕРЕПЛЕТ НАРУЖНЫЙ ПНС27	1								
12		5	-28	ПЕРЕПЛЕТ НАРУЖНЫЙ ПНС29		1							

1.236-6.В1-13000 | ЛИСТ 2

ФОРМ.	ЗОНА	ПОЗ.	ОБОЗНАЧЕНИЕ	НАИМЕНОВАНИЕ	КОЛ-ВО НА ИЗД. 1.236-6.81-13000								ПРИМЕЧАНИЕ
					–	01							
				ДЕТАЛИ									
БЧ		6	1.236-6.81-3001-06	СТЕКЛО 1350×695×3 ГОСТ 111-78	2								
БЧ		6	-07	СТЕКЛО 1350×995×3 ГОСТ 111-78		2							
БЧ		7	1.236-6.81-3001	СТЕКЛО 355×695×3 ГОСТ 111-78	2								
БЧ		7	-01	СТЕКЛО 395×995×3 ГОСТ 111-78		2							
11			1.236-6.81-1002-14	ШТАПИК Ш 15	4	4							
11			-13	ШТАПИК Ш 14	4	4							
11			-04	ШТАПИК Ш 5	8								
11			-01	ШТАПИК Ш 2		8							
				СТАНДАРТНЫЕ ИЗДЕЛИЯ									
				ПЕТЛИ ПН7-1 ГОСТ 5088-78	2	2							
				ПЕТЛИ ПН7-2 ГОСТ 5088-78	3	3							
				ПЕТЛИ ПВ4-75-2 ГОСТ 5088-78	2	2							
				ПЕТЛИ ПВ4-90-1 ГОСТ 5088-78	3	3							
				ЗАВЕРТКИ ЗВ2 ГОСТ 5090-79	3	3							
				СТЯЖКИ СТ ГОСТ 5090-79	8	8							

1.236-6.81-13000 ЛИСТ 3

ИНВ. № ПОДЛ.	ПОДП. И ДАТА	ВЗАМ. ИНВ. №

ФОРМ.	ЗОНА	ПОЗ.	ОБОЗНАЧЕНИЕ	НАИМЕНОВАНИЕ	КОЛ-ВО НА ИЗД. 1.236-6.81-13000								ПРИМЕЧАНИЕ
					–	01							
				ФРАМУЖНЫЙ ПРИБОР ПФ2	1	1							
				ГОСТ 5090-79									
				Ручки РС80 ГОСТ 5087-72	1	1							
				МАТЕРИАЛЫ									
				ДРЕВЕСИНА КОРОБКИ									
				ГОСТ 9685-61*	0,052	0,057							$м^3$
				ДРЕВЕСИНА ПЕРЕПЛЕТА									
				ГОСТ 9685-61*	0,070	0,079							$м^3$
				ПРОКЛАДКА А-2									
				ГОСТ 10174-72	9,43	10,93							п.м

16889-02 32

1.236-6.81-13000 ЛИСТ 4

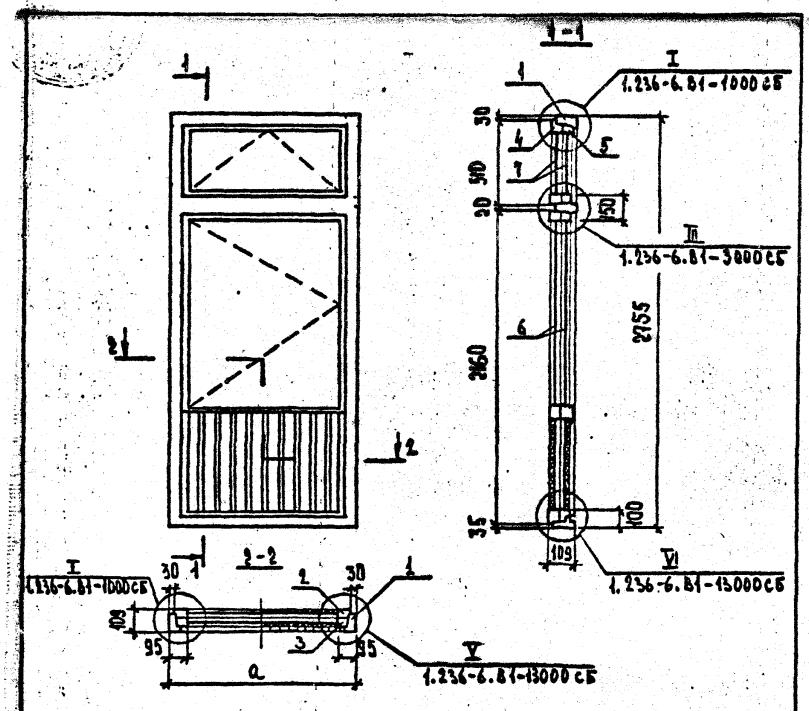

ОБОЗНАЧЕНИЕ	МАРКИ БЛОКОВ	РАЗМЕРЫ, мм a
1.236-6.81-13000	БС 28-9	870
-01	БС 28-12	1170

НАЧ. ОТДЕЛА	Б. ГРЕКОВ	
ГЛ. СПЕЦ. ОТД.	Э. ШАХОВА	
РУК. ГРУППЫ	О. МАДОЯН	
ИНЖЕНЕР	Е. НИКОЛАЕВА	
ТЕХНИК	О. ШИШКИНА	

1.236-6.81-13000 СБ

БАЛКОННЫЕ ДВЕРИ СО СПАРЕННЫМИ ПЕРЕПЛЕТАМИ БС 28-9, БС 28-12. СБОРОЧНЫЙ ЧЕРТЕЖ.

СТАДИЯ	МАССА	МАСШТАБ
Р		
ЛИСТ 1	ЛИСТОВ 2	

ЦНИИЭП учебных зданий г. Москва

V
М 1:2

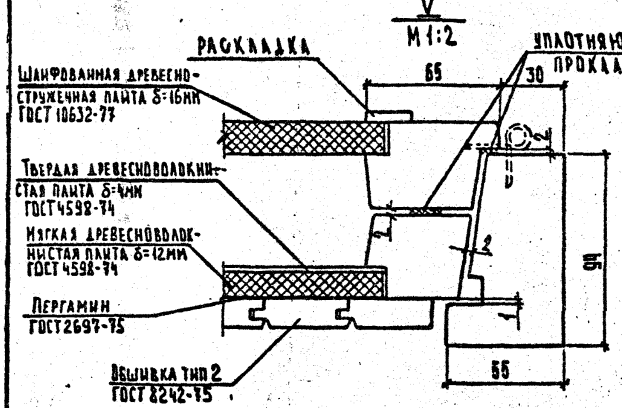

VI
М 1:2

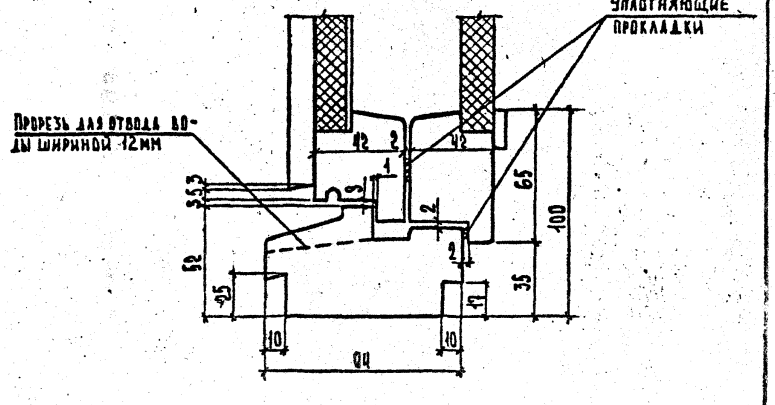

Примечание: уплотняющую прокладку приклеивать к внутреннему полотну.

Инв. № подл.	
Подп. и дата	
Взам. инв. №	

1.236-6.81-13000 СБ | Лист 2

16889-02 33

Форм.	Зона	Поз.	Обозначение	Наименование	Кол. на испол. 1.236-6.81-13100								Примечание
					-	01	02						
				Документация									
11			1.236-6.81-13100 СБ	Сборочный чертёж	×	×	×						
				Детали									
11		1	1.236-6.81-1101-11	Профиль коробки ПКС 29	2	2	2						
11		1	-12	Профиль коробки ПКС 30			1						
11		2	1.236-6.81-1101-05	Профиль коробки ПКС 6	1								
11		2	-03	Профиль коробки ПКС 4		1							
11		3	1.236-6.81-1102-02	Профиль коробки ПКС 14	1								
11		3	1.236-6.81-1102	Профиль коробки ПКС 12		1							
				Марка	КС42	КС43	КС44						

			1.236-6.81-13100
Нач.отд.	В.Треков		Коробки дверных блоков со спаренными переплетами КС42÷КС44. Спецификация
ГИП	Э.Шахова		
Рук.группы	О.Мадоян		
Инженер	Е.Николаева		
Ст.техник	Т.Костюкова		

Стадия	Лист	Листов
Р	1	2

ЦНИИЭП учебных зданий г. Москва

Форм.	Зона	Поз.	Обозначение	Наименование	Кол. на испол. 1.236-6.81-13100								Примечание
					-	01	02						
11		4	1.236-6.81-3101-02	Профиль коробки ПКС 25	1								
11		4	1.236-6.81-3101	Профиль коробки ПКС 23		1							
11		3	1.236-6.81-1102-08	Профиль коробки ПКС 31			1						
11		4	1.236-6.81-3101-06	Профиль коробки ПКС 32			1						

16889-02 34

184

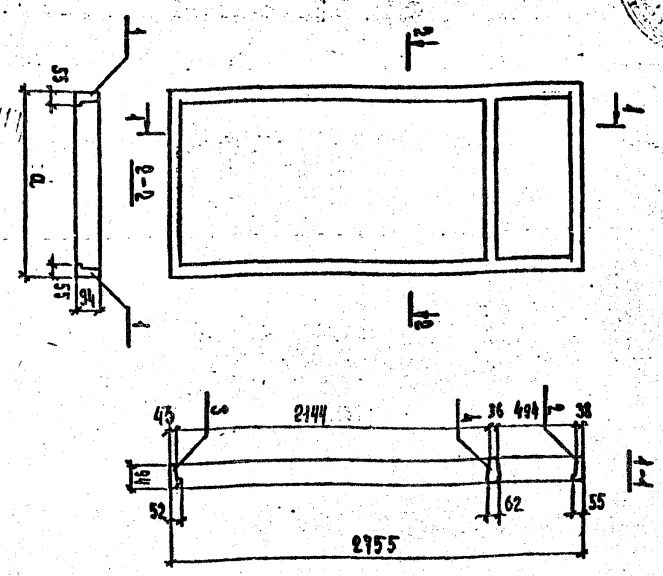

ОБОЗНАЧЕНИЕ	МАРКИ КОРОБОК	РАЗМЕР, мм а
1.236-6.81-13100	КС42	870
-01	КС43	1170
-02	КС44	1174

1.236-6.81-13100 СБ

КОРОБКИ ДВЕРНЫХ БЛОКОВ СО СПАРЕННЫМИ ПЕРЕПЛЕТАМИ КС42÷КС44. СБОРОЧНЫЙ ЧЕРТЁЖ.

СТАДИЯ	МАССА	МАСШТАБ
Р		

ЦНИИЭП УЧЕБНЫХ ЗДАНИЙ г. МОСКВА

НАЧ. ОТДЕЛА	В. ГРЕКОВ
ГЛ. СПЕЦ. ОТД.	Э. ШАХОВА
РУК. ГРУППЫ	О. КАДОЯН
ТЕХНИК	О. ШИШКИНА

ИНВ. N ПОДЛ.	ПОДП. И ДАТА	ВЗАМ. ИНВ. N

ФОРМ.	ЗОНА	ПОЗ.	ОБОЗНАЧЕНИЕ	НАИМЕНОВАНИЕ	КОЛ-ВО НА ИСП. 1.236-6.81-13200								ПРИМЕЧАНИЕ
					-	01	02						
				ДОКУМЕНТАЦИЯ									
11			1.236-6.81-13200 СБ	СБОРОЧНЫЙ ЧЕРТЁЖ	X	X	X						
				ДЕТАЛИ									
11		1	1.236-6.81-1201-16	ПРОФИЛЬ ПЕРЕПЛЁТА ППС 53	2	2							
11		2	-06	ПРОФИЛЬ ПЕРЕПЛЁТА ППС 7	1								
11		2	-07	ПРОФИЛЬ ПЕРЕПЛЕТА ППС 8		1							
11		2	-17	ПРОФИЛЬ ПЕРЕПЛЕТА ППС 54			1						
11		3	1.236-6.81-1202	ПРОФИЛЬ ПЕРЕПЛЕТА ППС 17	1								
11		3	-01	ПРОФИЛЬ ПЕРЕПЛЕТА ППС 18		1							
				МАРКА	ПЛВС 1	ПЛВС 2	ПЛВС 3						

1.236-6.81-13200

НАЧ. ОТДЕЛА	В. ГРЕКОВ
ГЛ. СПЕЦ. ОТД.	Э. ШАХОВА
РУК. ГРУППЫ	О. КАДОЯН
ТЕХНИК	О. ШИШКИНА

ПЕРЕПЛЁТЫ ВНУТРЕННИЕ БЛАКОННЫХ ДВЕРЕЙ СЕРИИ С ПЛВС1÷ПЛВС3. СПЕЦИФИКАЦИЯ.

СТАДИЯ	ЛИСТ	ЛИСТОВ
Р	1	2

ЦНИИЭП УЧЕБНЫХ ЗДАНИЙ г. МОСКВА

16889-02

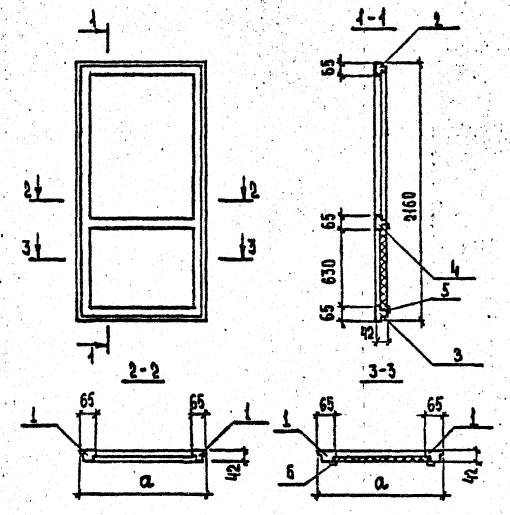

ОБОЗНАЧЕНИЕ	МАРКА	РАЗМЕР, мм a
1.236-6.81-13200	ПЛВС 1	810
-01	ПЛВС 2	1110
-02	ПЛВС 3	865

ФОРМ.	ЗОНА	ПОЗ.	ОБОЗНАЧЕНИЕ	НАИМЕНОВАНИЕ	КОЛ. НА ИСПОЛН. 1.236-6.81-13200 -	01	02	ПРИМЕЧАНИЕ
11		3	1.236-6.81-1202-10	ПРОФИЛЬ ПЕРЕПЛЕТА ППС 56			1	
11		4	1.236-6.81-13201	ПРОФИЛЬ ПЕРЕПЛЕТА ППС 63	1			
11		4	-01	ПРОФИЛЬ ПЕРЕПЛЕТА ППС 64		1		
11		4	-04	ПРОФИЛЬ ПЕРЕПЛЕТА ППС 67			1	
11		5	1.236-6.81-13203	РАСКЛАДКА Р1	2	2	2	
11		6	-01	РАСКЛАДКА Р2	2			
11		6	-02	РАСКЛАДКА Р3		2		
11		6	-03	РАСКЛАДКА Р4			2	
				СТАНДАРТНЫЕ ИЗДЕЛИЯ				
				УГОЛЬНИКИ УГ ГОСТ 5091-78	4	4	4	
				МАТЕРИАЛЫ				
				ШАНФОВАННАЯ ДРЕВЕСНО-СТРУЖЕЧНАЯ ПЛИТА δ=16 мм				
				ГОСТ 10632-77	0,43	0,62	0,46	м²

1.236-6.81-13200

Лист 2

ИНВ. № ПОДЛ.	ПОДП. И ДАТА	ВЗАМ. ИНВ. №

НАЧ. ОТДЕЛА	В. ГРЕКОВ	
ГЛ. СПЕЦ. ОТД.	Э. ШАХОВА	
РУК. ГРУППЫ	О. МАДОЯН	
ТЕХНИК	О. ШИШКИНА	

1.236-6.81-13200 СБ

ПЕРЕПЛЕТЫ ВНУТРЕННИЕ БАЛКОННЫХ ДВЕРЕЙ ВЕРИИ С. ПЛВС1÷ПЛВС3 СБОРОЧНЫЙ ЧЕРТЕЖ

СТАДИЯ	МАССА	МАСШТАБ
Р		

ЛИСТ | ЛИСТОВ 1

ЦНИИЭП УЧЕБНЫХ ЗДАНИЙ г. МОСКВА

16889-02 36

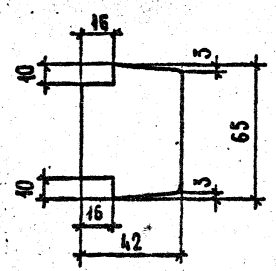

ОБОЗНАЧЕНИЕ	МАРКА	ДЛИНА
1.236-6.81-13201	ППС 63	810
-01	ППС 64	1110
-02	ППС 65	784
-03	ППС 66	1084
-04	ППС 67	865
-05	ППС 68	839
-06	ППС 69	860
-07	ППС 70	852

Нач. отдела	В. Греков		
ГИП	Э. Шахова		
Рук. группы	О. Мадоян		
Ст. техник	Т. Костюкова		

1.236-6.81-13201

ПРОФИЛИ ПЕРЕПЛЕТОВ ППС 63 ÷ ППС 70

Стадия	Масса	Масштаб
Р		1:2
Лист	Листов 1	

ЦНИИЭП учебных зданий г. Москва

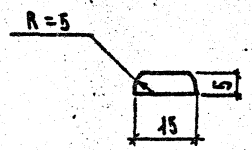

ОБОЗНАЧЕНИЕ	МАРКА	ДЛИНА
1.236-6.81-13203	Р1	650
-01	Р2	700
-02	Р3	1000
-03	Р4	955

Инв. № подл. | Подп. и дата | Взам. инв. №

Нач. отдела	В. Греков		
Гл. специалист	Э. Шахова		
Рук. группы	О. Мадоян		
Техник	О. Шишкина		

1.236-6.81-13205

РАСКЛАДКИ Р1 ÷ Р4

Стадия	Масса	Масштаб
Р		1:1
Лист	Листов 1	

ЦНИИЭП учебных зданий г. Москва

Форм.	Зона	Поз.	Обозначение	Наименование	Кол. на исполн. 1.236-6.В1-13300 —	01	02							Примечание
				Документация										
11			1.236-6.В1-13300 СБ	Сборочные чертежи	×	×	×							
				Детали										
11		1	1.236-6.В1-13D1-16	Профиль переплета ППС 58	2	2	2							
11		2	-06	Профиль переплета ППС 33	1									
11		2	-07	Профиль переплета ППС 34		1								
11		2	-17	Профиль переплета ППС 59			1							
11		3	1.236-6.В1-13D2	Профиль переплета ППС 43	1									
11		3	-01	Профиль переплета ППС 44		1								
				Марка	ПЛНС1	ПЛНС2	ПЛНС3							

Нач. отдела	В. Греков	
ГИП	Э. Шахова	
Рук. группы	В. Мадоян	
Инженер	Е. Николаева	
Ст. техник	Т. Костюкова	

1.236-6.В1-13300

Переплеты наружные балконных дверей серии С. ПЛНС1 ÷ ПЛНС3

Спецификация

Стадия	Лист	Листов
Р	1	2

ЦНИИЭП учебных зданий г. Москва

Инв. № подл.	Подп. и дата	Взам. инв. №

Форм.	Зона	Поз.	Обозначение	Наименование	Кол. на исполн. 1.236-6.В1-13300 —	01	02							Примечание
11		3	1.236-6.В1-13D2-10	Профиль переплета ППС 61			1							
11		4	1.236-6.В1-13201-02	Профиль переплета ППС 65	1									
11		4	-03	Профиль переплета ППС 66		1								
11		4	-05	Профиль переплета ППС 68			1							
11		5	1.236-6.В1-13301	Профиль слива ПС 15	1									
11		5	-01	Профиль слива ПС 16		1								
11		5	-02	Профиль слива ПС 17			1							
				Стандартные изделия										
				Угольники УГ ГОСТ 5091-78	4	4	4							
				Материалы										
				Твердая древесноволокнистая плита, δ=4мм ГОСТ 4598-74	0,43	0,62	0,46							$м^2$
				Пергамин ГОСТ 2697-75	0,43	0,62	0,46							$м^2$
				Обшивка ТИП 2 ГОСТ 8242-75	13.49	19.88	14.91							п.м.
				Мягкая древесноволокнистая плита δ=12мм ГОСТ 4598-74	0,43	0,62	0,46							$м^2$

16889-02 38

1.236-6.В1-13300 Лист 2

138

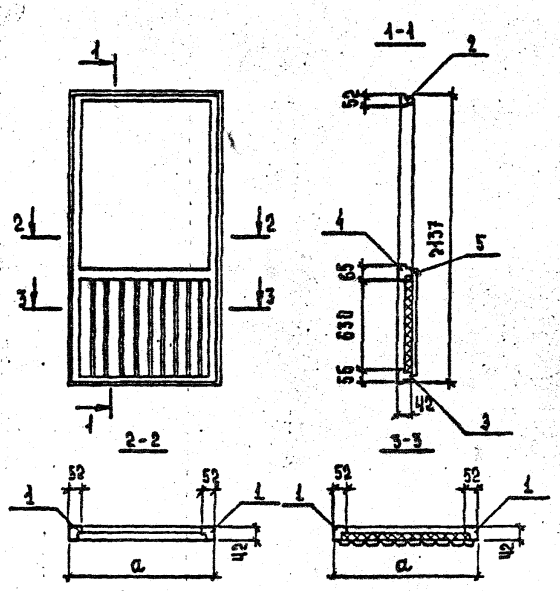

Обозначение	Марка	Размер, мм a
1.236-6.81-13300	ПАНС 1	784
-01	ПАНС 2	1084
-02	ПАНС 3	839

1.236-6.81-13300 СБ

Переплеты наружные балконных дверей серии С. ПАНС 1÷ПАНС 3
Сборочный чертеж

Стадия	Масса	Масштаб
Р		
Лист	Листов	

ЦНИИЭП учебных зданий г. Москва

Нач. отдела	В. Грекова	
Гл. специал.	Э. Шахова	
Рук. группы	О. Мадоян	
Техник	О. Шишкина	

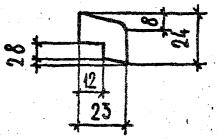

Обозначение	Марка	Длина
1.236-6.81-13301	ПС 15	964
-01	ПС 16	1064
-02	ПС 17	820
-03	ПС 18	915
-04	ПС 19	1015
-05	ПС 20	995

1.236-6.81-13301

Пробкан слива ПС 15 ÷ ПС 20

Стадия	Масса	Масштаб
Р		1:2
Лист	Листов	

ЦНИИЭП учебных зданий г. Москва

ФОРМ.	ЗОНА	ПОЗ.	ОБОЗНАЧЕНИЕ	НАИМЕНОВАНИЕ	КОЛ. НА ИСПОЛН. 1.236-6.В1-14000								ПРИМЕЧАНИЕ
					–								
				ДОКУМЕНТАЦИЯ									
11			1.236-6.В1-14000 СБ	СБОРОЧНЫЙ ЧЕРТЕЖ	X								
*)			1.236-6.В1-000 ТУ	ТЕХНИЧЕСКОЕ УСЛОВИЕ	X								*) 11, 11, 11, 11
*)			1.236-6.В1-000 Д1	НОМЕНКЛАТУРА ИЗДЕЛИЙ	X								*) 12, 12, 12, 12
12			1.236-6.В1-000 Д3	ВЫБОРКА МАТЕРИАЛОВ НА ДВЕРИ	X								
11			1.236-6.В1-000 Д5	СХЕМА РАСПОЛОЖЕНИЯ	X								
				ПРИБОРОВ В БАЛКОННЫХ ДВЕРЯХ									
				МАРКА	БС28-18								

НАЧ. ОТДЕЛ	В. ГРЕКОВ		
ГЛ. СПЕЦ. ОТД.	Э. ШАХОВА		
РУК. ГРУППЫ	О. МАДОЯН		
ТЕХНИК	О. ШИШКИНА		

1.236-6.В1-14000

БАЛКОННАЯ ДВЕРЬ СО СПАРЕННЫМИ ПЕРЕПЛЕТАМИ БС 28-18. СПЕЦИФИКАЦИЯ

СТАДИЯ	ЛИСТ	ЛИСТОВ
Р	1	4

ЦНИИЭП УЧЕБНЫХ ЗДАНИЙ Г. МОСКВА

ИНВ. N ПОДЛ.	ПОДП. И ДАТА	ВЗАМ. ИНВ. N

ФОРМ.	ЗОНА	ПОЗ.	ОБОЗНАЧЕНИЕ	НАИМЕНОВАНИЕ	КОЛ. НА ИСПОЛН. 1.236-6.В1-14000								ПРИМЕЧАНИЕ
					–								
				СБОРОЧНЫЕ ЕДИНИЦЫ									
11		1	1.236-6.В1-13100-02	КОРОБКА КС 44	1								
11		2	1.236-6.В1-13200-02	ПЕРЕПЛЕТ ВНУТРЕННИЙ ПЛВС 3	1								
				ЛЕВЫЙ									
11		3	1.236-6.В1-14100	ПЕРЕПЛЕТ ВНУТРЕННИЙ ПЛВС 4	1								
				ПРАВЫЙ									
11		4	1.236-6.В1-13300-02	ПЕРЕПЛЕТ НАРУЖНЫЙ ПЛНС 3	1								
				ЛЕВЫЙ									
11		5	1.236-6.В1-14200	ПЕРЕПЛЕТ НАРУЖНЫЙ ПЛНС 4	1								
				ПРАВЫЙ									
12		6	1.236-6.В1-1200-45	ПЕРЕПЛЕТ ВНУТРЕННИЙ ПВС 46	1								
				ЛЕВЫЙ									
12		7	1.236-6.В1-14300	ПЕРЕПЛЕТ ВНУТРЕННИЙ ПВС 47	1								
				ПРАВЫЙ									
12		8	1.236-6.В1-1300-45	ПЕРЕПЛЕТ НАРУЖНЫЙ ПНС 46	1								
				ЛЕВЫЙ									

1.236-6.В1-14000

ЛИСТ 2

16889-02

40

ФОРМ.	ЗОНА	ПОЗ.	ОБОЗНАЧЕНИЕ	НАИМЕНОВАНИЕ	КОЛ-ВО НА ИСП. 1.236-6.В1-14000								ПРИМЕЧАНИЕ
					—								
12		9	1.236-6.В1-14400	ПЕРЕПЛЕТ НАРУЖНЫЙ ПНС47	1								
				ПРАВЫЙ									
				ДЕТАЛИ									
54		10	1.236-6.В1-14001	СТЕКЛО 1350×750×3 ГОСТ III-78	4								
54		11	-01	СТЕКЛО 395×750×3 ГОСТ III-78	4								
11			1.236-6.В1-1002-35	ШТАПИК Ш36	16								
11			-13	ШТАПИК Ш14	8								
11			-14	ШТАПИК Ш15	8								
				СТАНДАРТНЫЕ ИЗДЕЛИЯ									
				ПЕТЛИ ПВ7-1 ГОСТ 5088-78	4								
				ПЕТЛИ ПН7-2 ГОСТ 5088-78	6								
				ПЕТЛИ ПН4-75-2 ГОСТ 5088-78	4								
				ПЕТЛИ ПВ4-90-1 ГОСТ 5088-78	6								

1.236-6.В1-14000 ЛИСТ 9

ИНВ. Н ПОДЛ.	ПОДП. И ДАТА	ВЗАМ. ИНВ. Н

ФОРМ.	ЗОНА	ПОЗ.	ОБОЗНАЧЕНИЕ	НАИМЕНОВАНИЕ	КОЛ. НА ИСПОЛН. 1.236-6.В1-14000								ПРИМЕЧАНИЕ
					—								
				ЗАВЕРТКИ ЗР2 ГОСТ 5090-79	6								
				СТЯЖКИ СТ ГОСТ 5090-79	16								
				ФРАМУЖНЫЙ ПРИБОР ПФ2									
				ГОСТ 5090-79	2								
				РУЧКИ РС 80 ГОСТ 5087-72	2								
				МАТЕРИАЛЫ									
				ДРЕВЕСИНА КОРОБКИ ГОСТ 9685-61	0,072								$м^3$
				ДРЕВЕСИНА ПЕРЕПЛЕТА ГОСТ 9685-61	0,126								$м^3$
				ПРОКЛАДКА А-2 ГОСТ 10174-72	16,72								пм

1.236-6.В1-14000 ЛИСТ 4

16889-02 41

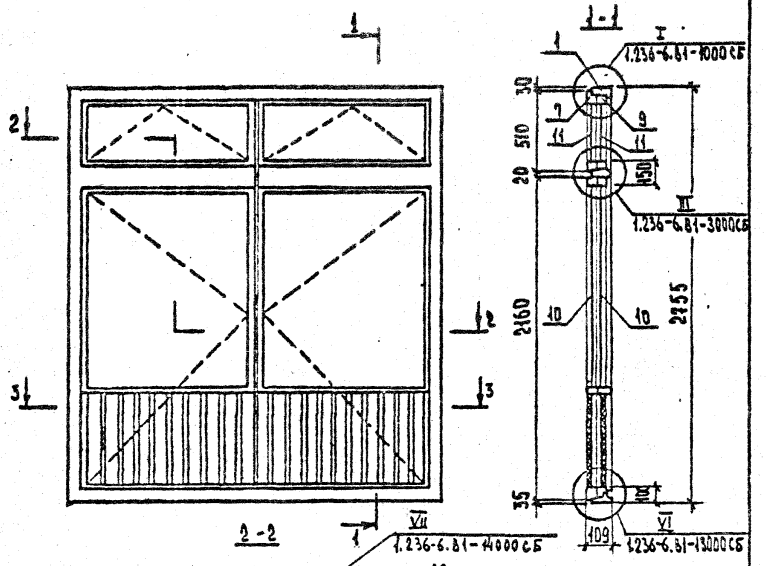

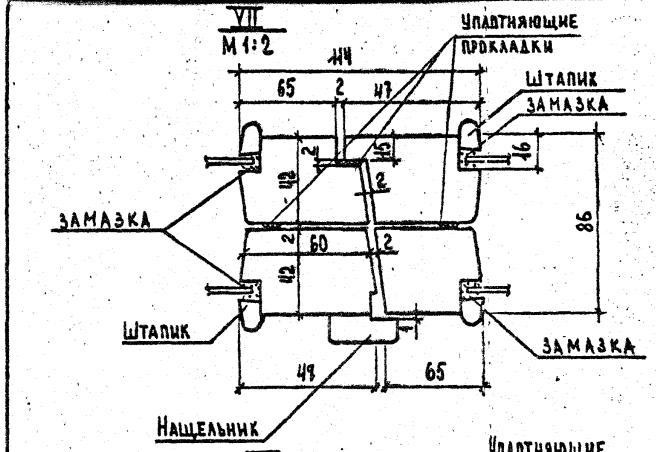

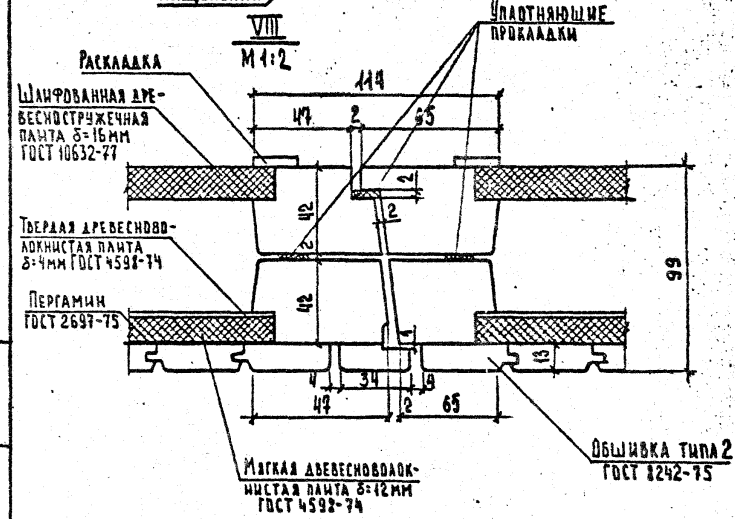

Нач.отдела	В.Грехов		
Гип	З.Шахова		
Рук.группы	О.Мадоян		
Техник	О.Шишкина		

1.236-6.81-14000 СБ

БАЛКОННАЯ ДВЕРЬ СО СПАРЕННЫМИ ПЕРЕПЛЕТАМИ 60 28-18 СБОРОЧНЫЙ ЧЕРТЕЖ

Стадия	Масса	Масштаб
Р		
Лист 1	Листов 2	

ЦНИИЭП учебных зданий г. Москва

Инв.№ подл. | Подп. и дата | Взам. инв.№

1.236-6.81-14000 СБ

Лист 2

Форм.	Зона	Поз.	Обозначение	Наименование	Кол. на исполн. 1.236-6.В1-14100	Примечание
					–	
				Документация		
11			1.236-6.В1-14100 СБ	Сборочный чертеж	×	
				Детали		
11		1	1.236-6.В1-1201-16	Профиль переплета ППС 53	1	
11		2	1.236-6.В1-14101	Профиль переплета ППС 71	1	
11		3	1.236-6.В1-1201-18	Профиль переплета ППС 55	1	
11		4	1.236-6.В1-1202-11	Профиль переплета ППС 57	1	
11		5	1.236-6.В1-13201-06	Профиль переплета ППС 69	1	
11		6	1.236-6.В1-13203	Раскладка Р1	2	
				Марка	ПЛВС 4	

Нач. отдела	В. Греков		
ГИП	З. Шахова		
Рук. группы	О. Мадоян		
Инженер	Е. Николаева		
Гл. техник	Т. Костюкова		

1.236-6.В1-14100

Переплет внутренний балконных дверей серии С ПЛВС 4. Спецификация.

Стадия	Лист	Листов
Р	1	2

ЦНИИЭП учебных зданий г. Москва

Инв. № подл.	Подп. и дата	Взам. инв. №

Форм.	Зона	Поз.	Обозначение	Наименование	Кол. на исполн. 1.236-6.В1-14100	Примечание
					–	
11		7	1.236-6.В1-13203-03	Раскладка Р4	2	
				Стандартные изделия		
				Угольники УГ ГОСТ 5091-78	4	
				Материалы		
				Шлифованная древесностружечная плита δ=16 мм. ГОСТ 10632-77	0,46	$м^2$

1.236-6.В1-14100

Лист 2

16889-02 43

143

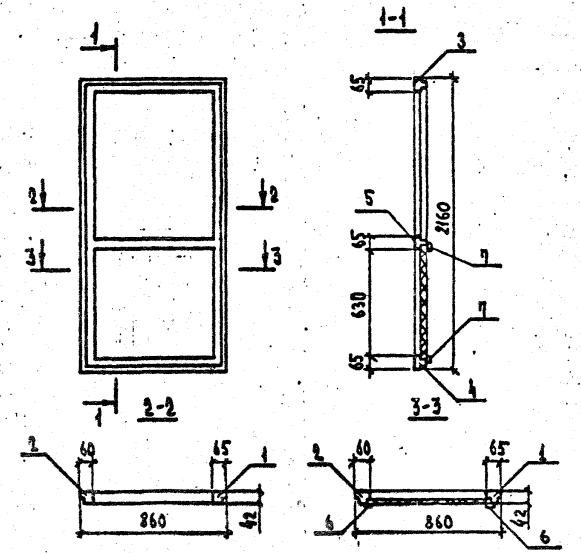

Нач. отдела	В. Греков
Гл. специал.	Э. Шахова
Рук. группы	В. Маадян
Техник	О. Шишкина

1.236-6.81-14100 ОВ

Переплет внутренний балконных дверей серии С, ПАВС Ч. Сборочный чертеж.

Стадия	Масса	Масштаб
Р		
Лист	Листов 1	

ЦНИИЭП учебных зданий г. Москва

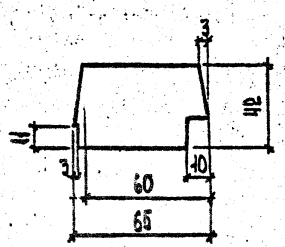

Обозначение	Марки блоков	Длина
1.236-6.81-14101	ППО 71	2160
-01	ППО 72	510

Нач. отдела	В. Греков
Гл. специал.	Э. Шахова
Рук. группы	В. Маадян
Техник	О. Шишкина

1.236-6.81-14101

Профили переплетов ППО 71, ППО 72.

Стадия	Масса	Масштаб
Р		1:2
Лист	Листов 1	

ЦНИИЭП учебных зданий г. Москва

Инв. № подл. | Подп. и дата | Взам. инв. №

Форм.	Зона	Поз.	Обозначение	Наименование	Кол. на исполн. 1.236-6.В1-14200								Примечание
					–								
				Документация									
11			1.236-6.В1-14200 СБ	Сборочный чертеж	×								
				Детали									
11		1	1.236-6.В1-13D1-16	Профиль переплета ППС 58	1								
11		2	1.236-6.В1-14102	Профиль переплета ППС 73	1								
11		3	1.236-6.В1-13D1-18	Профиль переплета ППС 60	1								
11		4	1.236-6.В1-13D2-11	Профиль переплета ППС 62	1								
11		5	1.236-6.В1-13201-07	Профиль переплета ППС 70	1								
11		6	1.236-6.В1-14201	Нащельник Н1	1								
				Марка	ПЛНС 4								

Нач. отдела	В. Греков		
ГИП	Э. Шахова		
Рук. группы	О. Мадоян		
Инженер	Е. Николаева		
Ст. техник	Т. Костюкова		

1.236-6.В1-14200

Переплет наружный балконных дверей серии С ПЛНС 4. Спецификация.

Стадия	Лист	Листов
Р	1	2

ЦНИИЭП. учебных зданий г. Москва

Инв. N подл.	Подп. и дата	Взам. инв. N

Форм.	Зона	Поз.	Обозначение	Наименование	Кол. на исполн. 1.236-6.В1-14200								Примечание
					–								
11		7	1.236-6.В1-13301-02	Профиль слива ПС 17	1								
				Стандартные изделия									
				Угольники УГ ГОСТ 5091-78	4								
				Материалы									
				Твердая древесноволокнистая									
				плита, δ=4мм, ГОСТ 4598-74	0,46								$м^2$
				Пергамин ГОСТ 2697-75	0,46								$м^2$
				Обшивка тип 2 ГОСТ 8242-75	14,91								п.м
				Мягкая древесноволокнистая									
				плита δ=12мм, ГОСТ 4598-74	0,46								$м^2$

16889-02 45

1.236-6.В1-14200

Лист 2

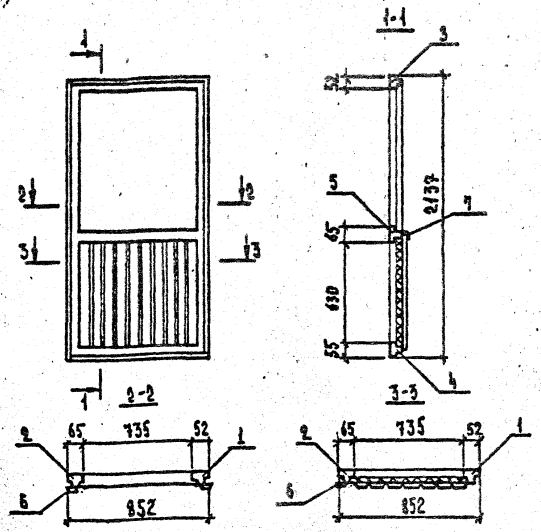

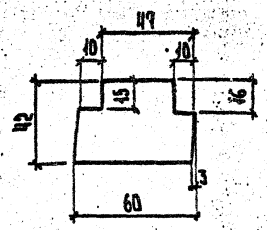

ОБОЗНАЧЕНИЕ	МАРКИ БЛОКОВ	ДЛИНА
1.236-6.В1-14201	ППС 73	2137
-01	ППС 74	487

1.236-6.В1-14200 СБ			
ПЕРЕПЛЕТ НАРУЖНЫЙ БЛАКОННЫХ ДВЕРЕЙ СЕРИИ С. ПЛИСЧ. ОБОРОЧНЫЙ ЧЕРТЕЖ	СТАДИЯ	МАССА	МАСШТАБ
	Р		
	ЛИСТ	ЛИСТОВ 1	
	ЦНИИЭП УЧЕБНЫХ ЗДАНИЙ Г. МОСКВА		

ИНВ. И ПОДП. | ПОДП. И ДАТА | ВЗАМ. ИНВ. И

НАЧ. ОТДЕЛА	В. ГРЕХОВ	
ГЛ. СПЕЦ. ОТД.	Э. ШАХОВА	
РУК. ГРУППЫ	О. НАДЛЯН	
ТЕХНИК	О. ШИШКИНА	

1.236-6.В1-14201			
ПРОФИЛИ ПЕРЕПЛЕТОВ ППС 73, ППС 74.	СТАДИЯ	МАССА	МАСШТАБ
	Р		
	ЛИСТ	ЛИСТОВ 1	
	ЦНИИЭП УЧЕБНЫХ ЗДАНИЙ Г. МОСКВА		

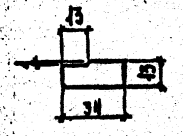

ОБОЗНАЧЕНИЕ	МАРКИ БАЛКОВ	ДЛИНА
1.236-6.81-14202	Н1	2137
-01	Н2	487
-02	Н3	2115
-03	Н4	470

1.236-6.81-14202

НАЩЕЛЬНИКИ Н1÷Н4

СТАДИЯ	МАССА	МАСШТАБ
Р		1:2

ЛИСТ / ЛИСТОВ 1

ЦНИИЭП УЧЕБНЫХ ЗДАНИЙ Г.МОСКВА

НАЧ.ОТДЕЛА	В.ГРЕКОВ
ГЛ.СПЕЦ.ОБ	Э.ШАХОВА
РУК.ГРУППЫ	О.МАДОЯН
ТЕХНИК	О.ШИНКИНА

Инв. № подл. | Подп. и дата | Взам. инв. №

Форм.	Зона	Поз.	Обозначение	Наименование	Кол. на исполн. 1.236-6.81-14300	Примечание
				Документация		
11			1.236-6.81-14300 СБ	Сборочный чертеж	X	
				Детали		
11		1	1.236-6.81-1201-05	Профиль переплета ППС 6	1	
11		2	1.236-6.81-14101-01	Профиль переплета ППС 72	1	
11		3	1.236-6.81-1201-18	Профиль переплета ППС 55	1	
11		4	1.236-6.81-1202-11	Профиль переплета ППС 57	1	
				Стандартные изделия		
				Угольники УГ ГОСТ 5091-78	2	
				Марка ПВС 47		

1.236-6.81-14300

Переплет внутренний балконных дверей серии С ПВС 47

Спецификация.

Стадия	Лист	Листов
Р		1

ЦНИИЭП УЧЕБНЫХ ЗДАНИЙ Г.МОСКВА

Нач.отдела	В.Греков
ГИП	Э.Шахова
Рук.группы	О.Мадоян
Инженер	Е.Николаева
Ст.техник	Т.Костюкова

16889-02 47

Инв. № подл. | Подп. и дата | Взам. инв. №

Формат	Зона	Поз.	Обозначение	Наименование	Кол. на испол. 1.236-6.81-14400	Примечание
					1	
				Документация		
А1			1.236-6.81-14400 СБ	Сборочный чертеж	X	
				Детали		
А1		1	1.236-6.81-1301-05	Профиль переплета ПНС 32	1	
А1		3	-18	Профиль переплета ПНС 60	1	
А1		2	1.236-6.81-14102-01	Профиль переплета ПНС 74	1	
А1		4	1.236-6.81-1302-11	Профиль переплета ПНС 62	1	
А1		5	1.236-6.81-14202-01	Нащельник Н2	1	
				Марка ПНС 47		

Нач. отдела	В. Греков	
ГИП	Э. Шахова	
Рук. группы	О. Мадоян	
Инженер	Е. Николаева	
Ст. техник	Г. Костюкова	

1.236-6.81-14400

Переплет наружный балконных дверей серии С ПНС 47. Спецификация.

Стадия	Лист	Листов
Р	1	2

ЦНИИЭП учебных зданий г. Москва

20-68891

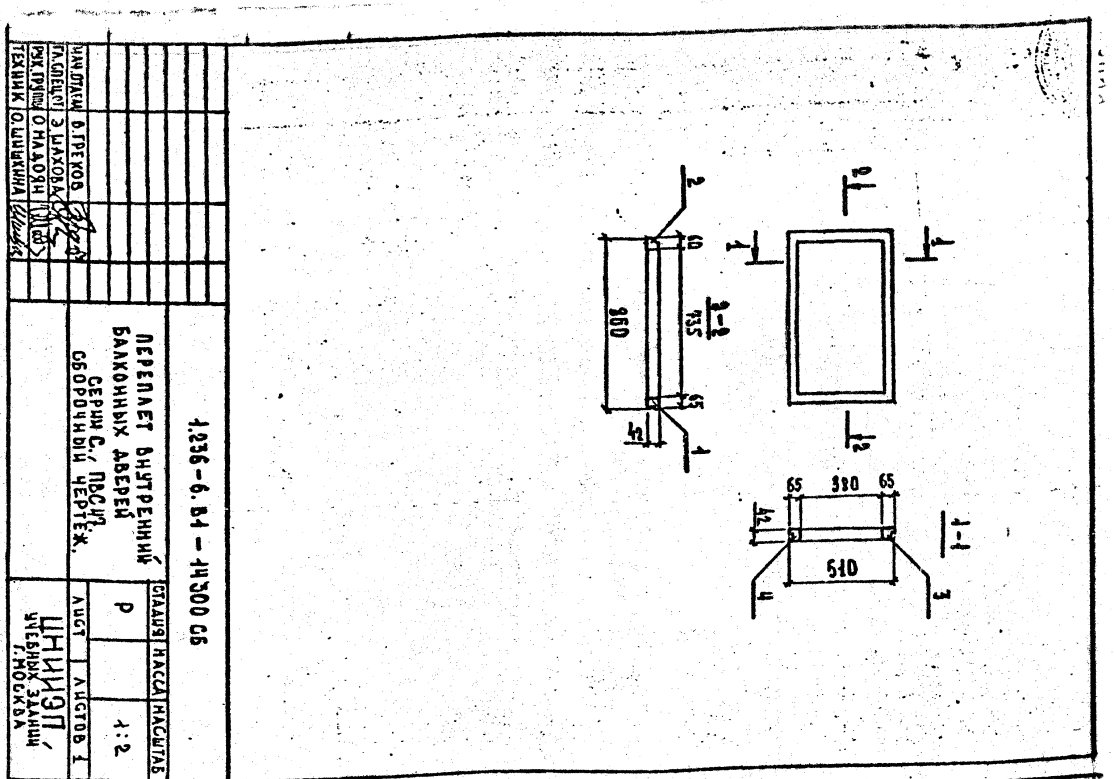

Инв. № подл.	Подп. и дата	Взам. инв. №

Изм.	Кол. уч.	Лист	№ док.	Подпись	Дата
Разраб.					
Пров.					
Т. контр.					
Н. контр.					
ГИП					

1.236-6.81-14400 СБ

Переплет наружный балконных дверей серии С ПНС 47. Сборочный чертеж.

Стадия	Масса	Масштаб
Р		1:2

Лист 1 | Листов 1

ЦНИИЭП учебных зданий г. Москва

Обозначение	Наименование	Кол. на испол. 1.236-6.81-14400	Примечание
	Стандартные изделия		
	Уголки из УГ ГОСТ 5091-78	4	

Лист 2

1.236-6.81-14400

Инв. N подл.	Подп. и дата	Взам. инв. N

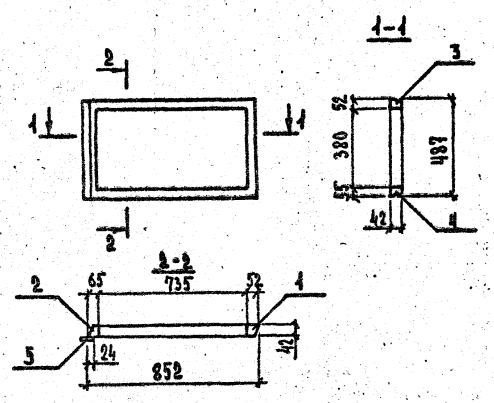

Нач. отдела	В. Греков	
Гл. специал.	Э. Шахова	
Рук. группы	О. Мадоян	
Техник	О. Шишкина	

1.236-6.81-14400 ОВ

Переплет наружный балконных дверей серии С. ПНО 47
Сборочный чертеж

Стадия	Масса	Масштаб
Р		1:2
Лист	Листов 1	

ЦНИИЭП учебных зданий г. Москва

ФОРМ.	ЗОНА	ПОЗ.	ОБОЗНАЧЕНИЕ	НАИМЕНОВАНИЕ	Кол. на испол. 1.236-6.81-15000 —	01	ПРИМЕЧАНИЕ
				ДОКУМЕНТАЦИЯ			
11			1.236-6.81-15000 СБ	СБОРОЧНЫЙ ЧЕРТЕЖ			
4)			1.236-6.81-000 ТУ	ТЕХНИЧЕСКОЕ УСЛОВИЕ	×	×	4) 11,11,11,11
12			1.236-6.81-000Д1	НОМЕНКЛАТУРА ИЗДЕЛИЙ	×	×	4) 12,12,12,12
12			1.236-6.81-000Д3	ВЫБОРКА МАТЕРИАЛОВ НА ДВЕРЯ	×	×	
11			1.236-6.81-000Д5	СХЕМА РАСПОЛОЖЕНИЯ ПРИБОРОВ В БАЛКОННЫХ ДВЕРЯХ	×	×	

МАРКА	БР28-9	БР27-12

1.236-6.81-15000

НАЧ. ОТДЕЛА	В. ГРЕКОВ	
ГЛ. СПЕЦ.	З. ШАХОВА	
РУК. ГРУППЫ	О. НАДОЯН	
ТЕХНИК	О. ШИШКИНА	

БАЛКОННЫЕ ДВЕРИ С РАЗДЕЛЬНЫМИ ПЕРЕПЛЕТАМИ БР28-9, БР28-12. СПЕЦИФИКАЦИЯ.

СТАДИЯ	ЛИСТ	ЛИСТОВ
Р	1	4

ЦНИИЭП УЧЕБНЫХ ЗДАНИЙ г. МОСКВА

ИНВ. N ПОДЛ.	ПОДП. И ДАТА	ВЗАМ. ИНВ. N

ФОРМ.	ЗОНА	ПОЗ.	ОБОЗНАЧЕНИЕ	НАИМЕНОВАНИЕ	Кол. на испол. 1.236-6.81-15000 —	01	ПРИМЕЧАНИЕ
				СБОРОЧНЫЕ ЕДИНИЦЫ			
11		1	1.236-6.81-15100	КОРОБКА КР 42	1		
11		1	-01	КОРОБКА КР 43		1	
11		2	1.236-6.81-15200	ПЕРЕПЛЕТ ВНУТРЕННИЙ ПВР1	1		
11		2	-01	ПЕРЕПЛЕТ ВНУТРЕННИЙ ПВР2		1	
11		3	1.236-6.81-15300	ПЕРЕПЛЕТ НАРУЖНИЙ ПНР1	1		
11		3	-01	ПЕРЕПЛЕТ НАРУЖНЫЙ ПНР2		1	
12		4	1.236-6.81-7200-26	ПЕРЕПЛЕТ ВНУТРЕННИЙ ПВР27	1		
12		4	-28	ПЕРЕПЛЕТ ВНУТРЕННИЙ ПВР29		1	
12		5	1.236-6.81-7300-29	ПЕРЕПЛЕТ НАРУЖНЫЙ ПНС30	1		
12		5	-31	ПЕРЕПЛЕТ НАРУЖНЫЙ ПНС32			
				ДЕТАЛИ			
БЧ		6	1.236-6.81-3001-06	СТЕКЛО 1350×695×3 ГОСТ 111-78	1		
БЧ		7	-3001	СТЕКЛО 305×695×3 ГОСТ 111-78	1		
БЧ		6	-3001-07	СТЕКЛО 1350×995×3 ГОСТ 111-78		1	

16889-02 30

Форм.	Зона	Поз.	Обозначение	Наименование	Кол. на исполн. 1.236-6.В1-15000 –	01							Примечание
БЧ		9	1.236-6.В1-3001-01	Стекло 395×995×3 ГОСТ 111-78		1							
БЧ		8	1.236-6.В1-9001-06	Стекло 1315×620×3 ГОСТ 111-78	1								
БЧ		9	1.236-6.В1-9001	Стекло 355×620×3 ГОСТ 111-78	1								
Ч			1.236-6.В1-1002-14	Штапик Ш15	2	2							
Ч			-13	Штапик Ш14	2	2							
Ч			-04	Штапик Ш5	4								
Ч			-01	Штапик Ш2		4							
Ч			-30	Штапик Ш31	2	2							
Ч			-32	Штапик Ш35	2	2							
Ч			-20	Штапик Ш21	4								
Ч			-21	Штапик Ш22		4							
БЧ		8	1.236-6.В1-9001-07	Стекло 1315×920×3 ГОСТ 111-78		1							
БЧ		9	-01	Стекло 355×920×3 ГОСТ 111-78		1							
				Стандартные изделия									
				Петли ПВ4-90-1 ГОСТ 5088-78	6	6							
				Петли ПВ4-75-2 ГОСТ 5088-78	4	4							
				Заверткин 3Г2 ГОСТ 5090-79	6	6							
				Упор УТ ГОСТ 5091-78	1	1							

1.236-6.В1-15000 Лист 3

Инв. № подл. | Подп. и дата | Взам. инв. №

Форм.	Зона	Поз.	Обозначение	Наименование	Кол. на исполн. 1.236-6.В1-1500 –	01							Примечание
				Фрамужный прибор ФП2 ГОСТ 5090-79	1	1							
				Ручки РС80 ГОСТ 5087-72	1	1							
				Материалы									
				Древесина коробки ГОСТ 9685-61	0,109	0,116							$м^3$
				Древесина переплета ГОСТ 9685-61	0,092	0,103							$м^3$
				Прокладка А-2 ГОСТ 10174-72	5,89	9,78							п.м

16889-02 ОВ

1.236-6.В1-15000 Лист 4

Копия верна

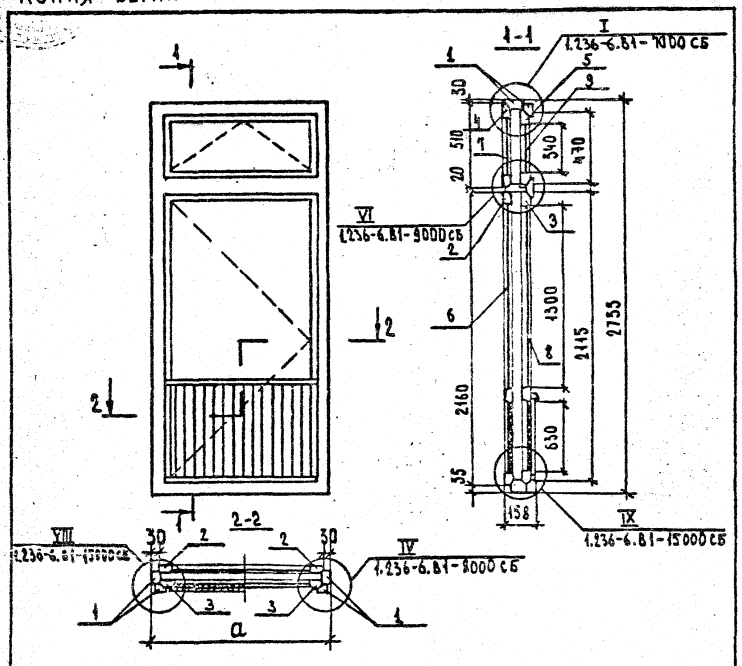

Обозначение	Марка блоков	Размер, мм а
1.236-6.84-15000	БР 28-9	870
-01	БР 28-12	1170

Нач. отдела	В.Греков		
ГИП	Э.Шахова		
Рук. группы	П.Мадян		
Ст. техник	Г.Костюкова		

1.236-6.84-15000 СБ

Балконные двери с раздельными переплетами БР 28-9, БР 28-12. Сборочный чертеж.

Стадия	Масса	Масштаб
Р		
Лист 1	Листов 3	

ЦНИИЭП учебных зданий г. Москва

Инв. № подл. | Подпись и дата | Взам. инв. №

VIII
М 1:2

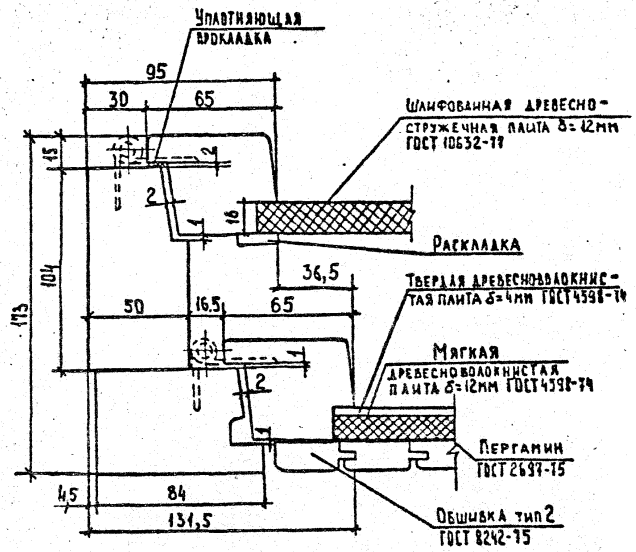

Примечание: уплотняющую прокладку приклеивать к внутреннему полотну.

1.236-6.84-15000 СБ

Лист 2

КОПИЯ ВЕРНА

IX
М 1:2

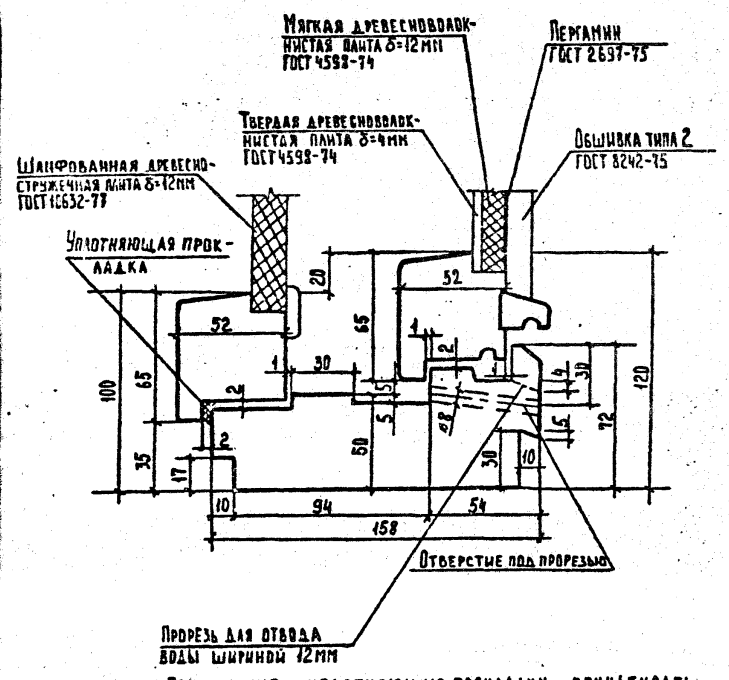

ПРИМЕЧАНИЕ: УПЛОТНЯЮЩУЮ ПРОКЛАДКУ ПРИКЛЕИВАТЬ К ВНУТРЕННЕМУ ПОЛОТНУ.

1.236-6.В1-15000 СБ | ЛИСТ 3

Инв. N подл.	Подп. и дата	Взам. инв. N

Форм.	Зона	Поз.	Обозначение	Наименование	Кол. на исполн. 1.236-6.В1-15100 –	01	02	Примечание
				Документация				
11			1.236-6.В1-15100 СБ	Сборочный чертеж	×	×	×	
				Детали				
11		1	1.236-6.В1-7101-11	Профиль коробки ПКР 63	2	2	2	
11		3	1.236-6.В1-7101-05	Профиль коробки ПКР 6	1			
11		2	1.236-6.В1-7102-03	Профиль коробки ПКР 65	2	2	2	
11		4	1.236-6.В1-7103-02	Профиль коробки ПКР 17	1			
11		5	1.236-6.В1-7104-02	Профиль коробки ПКР 25	1			
11		6	1.236-6.В1-7105-02	Профиль коробки ПКР 33	1			

Марка	КР 42	КР 43	КР 44

1.236-6.В1-15100

Коробки балконных дверей с раздельными переплетами КР 42÷КР 44. Спецификация.

Стадия	Лист	Листов
Р	1	2

ЦНИИЭП учебных зданий г. Москва

Нач. отдела	В. Греков	
Гип	Э. Шахова	
Рук. группы	О. Мадоян	
Инженер	Е. Николаева	
Ст. техник	Т. Костюкова	

16889-02 53

153

Обозначение	Марки коробок	Размер, мм a
1.236-6.81-15100	КР42	870
-01	КР43	1170
-02	КР44	1738

1.236-6.81-15100 СБ

Коробки балконных дверей с разделными перегородками КР42 ÷ КР44. Сборочный чертеж

Стадия	Масса	Масштаб
Р		
Лист		Листов 1

ЦНИИЭП учебных зданий г. Москва

Инв. № подл. | Подп. и дата | Взам. инв. №

Нач. отдела В. Трекова
Гл. спец. Э. Шахова
Рук. группы О. Мадоян
Техник О. Шишкина

16889-02 54

Копия верна

Формат	Поз.	Обозначение	Наименование	Кол.	Кол. на исполн. 1.236-6.81-15100			Примечание
					-	D1	D2	
А4	1	1.236-6.81-9101-02	Профиль коробки ПКР 49	1				
А4	2	1.236-6.81-9102-02	Профиль коробки ПКР 59	1				
А4	3	1.236-6.81-7101-03	Профиль коробки ПКР 4		1			
А4	4	1.236-6.81-7103	Профиль коробки ПКР 15		1			
А4	5	1.236-6.81-7104	Профиль коробки ПКР 23		1			
А4	6	1.236-6.81-7105	Профиль коробки ПКР 31		1			
А4	7	1.236-6.81-9101	Профиль коробки ПКР 43		1			
А4	8	1.236-6.81-9102	Профиль коробки ПКР 55		1			
А4	3	1.236-6.81-7101-12	Профиль коробки ПКР 64			1		
А4	4	1.236-6.81-7103-08	Профиль коробки ПКР 66			1		
А4	5	1.236-6.81-7104-08	Профиль коробки ПКР 67			1		
А4	6	1.236-6.81-7105-08	Профиль коробки ПКР 68			1		
А4	7	1.236-6.81-9101-08	Профиль коробки ПКР 69			1		
А4	8	1.236-6.81-9102-08	Профиль коробки ПКР 70			1		

1.236-6.81-15100 Лист 2

КОПИЯ ВЕРНА

Форм.	Зона	Поз.	Обозначение	Наименование	Кол на исполн. 1.236-6.В1-15200								Примечание
					–	01	02						
				Документация									
11			1.236-6.В1-15200 СБ	Сборочный чертеж	X	X	X						
				Детали									
11		1	1.236-6.В1-7201-34	Профиль переплета ППР 57	2	2	2						
11		2	-06	Профиль переплета ППР 7	1								
11		2	-07	Профиль переплета ППР 8		1							
11		2	-35	Профиль переплета ППР 58			1						
11		3	1.236-6.В1-7202	Профиль переплета ППР 17	1								
11		3	-01	Профиль переплета ППР 18		1							
				Марка	ПАВР1	ПАВР2	ПАВР3						

Нач отдела	Б. Греков		
ГИП	Э. Шахова		
Рук группы	О. Мадоян		
Инженер	Е. Николаева		
Ст техник	Т. Костюкова		

1.236-6.В1-15200

Переплеты внутренние балконных дверей серии Р ПАВР1 ÷ ПАВР3. Спецификация

Стадия	Лист	Листов
Р	1	2

ЦНИИЭП учебных зданий г. Москва

Инв. № подл.	Подп. и дата	Взам. инв. №

Форм.	Зона	Поз.	Обозначение	Наименование	Кол на исполн. 1.236-6.В1-15200								Примечание
					–	01	02						
11		3	1.236-6.В1-7202-10	Профиль переплета ППР 62			1						
11		4	1.236-6.В1-15201	Профиль переплета ППР 65	1								
11		4	-01	Профиль переплета ППР 66		1							
11		4	-02	Профиль переплета ППР 67			1						
11		5	1.236-6.В1-13203	Раскладка Р1	2	2	2						
11		6	-01	Раскладка Р2	2								
11		6	-02	Раскладка Р3		2							
11		6	-03	Раскладка Р4			2						
				Стандартные изделия									
				Угольники УГ ГОСТ 5091-78	4	4	4						
				Материалы									
				Шлифованная древесностружечная плита δ=16мм ГОСТ 10632-77	0,43	0,62	0,46						м²

16889-02 55

1.236-6.В1-15200

Лист 2

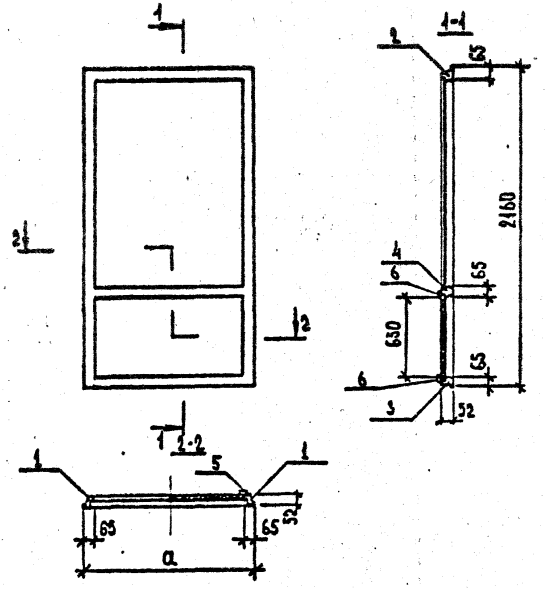

Обозначение	Марки	Размер, мм a
1.236-6.81-15200	ПЛВР1	810
-01	ПЛВР2	1110
-02	ПЛВР3	865

1.236-6.81-15200 СБ

Переплеты внутренние балконных дверей серии 2 ПЛВР1 ÷ ПЛВР3. Сборочный чертеж.

Стадия: Р | Масса | Масштаб

Лист | Листов 1

ЦНИИЭП учебных зданий г. Москва

Нач.отдела В.Греков
ГИП Э.Шахова
Рук.группы О.Мадоян
Инженер Е.Николаева

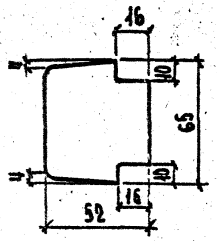

Обозначение	Марка	Длина
1.236-6.81-15201	ППР65	810
-01	ППР66	1110
-02	ППР67	865
-03	ППР68	935
-04	ППР69	1035
-05	ППР70	815
-06	ППР71	840

1.236-6.81-15201

Профили переплетов ППР65 ÷ ППР71.

Стадия: Р | Масса | Масштаб: 1:2

Лист | Листов 1

ЦНИИЭП учебных зданий г. Москва

Нач.отдела В.Греков
Гл.спец.по Э.Шахова
Рук.группы О.Мадоян
Техник О.Шкина

Инв. N подл. | Подп. и дата | Взам. инв. N

16889-02 56

Форм.	Зона	Поз.	Обозначение	Наименование	Кол. на исполн. 1.236-6.81-15300								Примечание
					–	01	02						
				Документация									
А4			1.236-6.81-15300 СБ	Сборочный чертеж	Х	Х	Х						
				Детали									
А4		1	1.236-6.81-7201-36	Профиль переплета ППР 59	2	2	2						
А4		2	-22	Профиль переплета ППР 33	1								
А4		2	-23	Профиль переплета ППР 34		1							
А4		2	-37	Профиль переплета ППР 60			1						
А4		3	1.236-6.81-7301-	Профиль переплета ППР 45	1								
А4		3	-01	Профиль переплета ППР 46		1							
				Марка	ПАНР1	ПАНР2	ПАНР3						

Нач. отдела	В. Греков		1.236-6.81-15300
ГИП	З. Шахова		Переплеты наружные балконных дверей серии Р ПАНР 1 ÷ ПАНР 3. Спецификация.
Рук. группы	О. Мадоян		Стадия: Р; Лист: 1; Листов: 3
Инженер	Е. Николаева		ЦНИИЭП учебных зданий г. Москва
Ст. техник	Т. Костюкова		

Инв. № подл. | Подп. и дата

Поз.	Обозначение	Наименование	Кол. на исполн. 1.236-6.81-15300								Примечание
			–	01	02						
3	1.236-6.81-7301-12	Профиль переплета ППР 65			1						
4	1.236-6.81-15201-03	Профиль переплета ППР 68	1								
4	-04	Профиль переплета ППР 69		1							
4	-05	Профиль переплета ППР 70			1						
5	1.236-6.81-7302	Профиль слива ПС1	1								
5	-01	Профиль слива ПС2		1							
5	-12	Профиль слива ПС13			1						
6	1.236-6.81-13301-03	Профиль слива ПС18	1								
6	-04	Профиль слива ПС19		1							
6	-05	Профиль слива ПС20			1						
		Стандартные изделия									
		Угольники УГ ГОСТ 5091-78	4	4	4						
		Материалы									
		Твердая древесноволокнистая плита, δ=4мм ГОСТ 4598-74	0,38	0,57	0,44						м²

Обозначение	Наименование	Код на испол. 1.236-6.84-15300 –	01	02	Примечание
	Пергамин ГОСТ 2697-75	0,38	0,57	0,44	м²
	Обшивка тип2 ГОСТ 8242-75	13,49	19,88	14,91	шт.
	Мягкая древесноволокнистая плита δ=12мм ГОСТ 4598-74	0,38	0,57	0,44	м²

Лист 3

1.236-6.84-15300

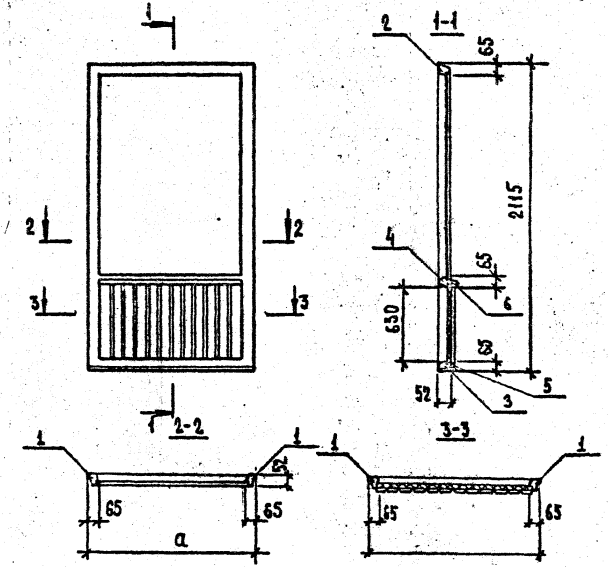

Обозначение	Марки	Размер, мм a
1.236-6.84-15300	ПАНР1	735
-01	ПАНР2	1035
-02	ПАНР3	815

Инв.№ подл. | Подпись и дата | Взам.инв.№

1.236-6.84-15300 СБ

Переплеты наружные балконных дверей серии ПАНР1 ÷ ПАНР3. Сборочный чертеж.

Нач.отдела	В.Греков	
ГИП	З.Шахова	
Рук.группы	О.Мадоян	
Инженер	Е.Николаева	
Техник	О.Шишкина	

Стадия	Масса	Масштаб
Р		
Лист	Листов 1	

ЦНИИЭП учебных зданий г.Москва

Форм.	Зона	Поз.	Обозначение	Наименование	Кол. на испол. 1.236-6.81-16000 —	Примечание
				Документация		
11			1.236-6.81-16000 ОБ	Оборочный чертеж	X	
4			1.236-6.81-000 ТУ	Технические условия	X	*) 11, 11, 11, 11
4			1.236-6.81-000Д1	Номенклатура изделий	X	*) 12, 12, 12, 12
12			1.236-6.81-000Д3	Выборка материалов на двери	X	
11			1.236-6.81-000Д5	Схема расположения приборов в балконных дверях	X	
				Марка БР 28-18		

			1.236-6.81-16000
Нач. отдела	В. Греков		Балконная дверь с раздельными переплетами БР 28-18
ГИП	Э. Шатова		
Рук. группы	О. Мадоян		Спецификация
Инженер	Е. Николаева		
Ст. техник	Л. Костюкова		

Стадия	Лист	Листов
Р	1	4

ЦНИИЭП учебных зданий г. Москва

Инв. № подл. | Подп. и дата | Взам. инв. №

Форм.	Зона	Поз.	Обозначение	Наименование	Кол. на испол. 1.236-6.81-16000 —	Примечание
				Сборочные единицы		
11		1	1.236-6.81-15100-02	Коробка КР44	1	
		2	1.236-6.81-15200-02	Переплет внутренний ПВР3 левый	1	
11		3	1.236-6.81-15300-02	Переплет внутренний ПВР4 правый	1	
11		4	1.236-6.81-16100	Переплет наружный ПНР3 левый	1	
11		5	1.236-6.81-16200	Переплет наружный ПНР4 правый	1	
11		6	1.236-6.81-7200-45	Переплет внутренний ПВР4 левый	1	
11		7	1.236-6.81-16300	Переплет внутренний ПВР4 правый	1	
11		8	1.236-6.81-7300-56	Переплет наружный ПНР5 левый	1	

16889-20-99

Форм.	Зона	Поз.	Обозначение	Наименование	Кол. на исполн. 1.236-6.81-16000								Примечание
					–								
11		9	1.236-6.81-16400	Переплет наружный ПЛНР 58	1								
				правый									
				Детали									
64		10	1.236-6.81-16001	Стекло 1350×750×3 ГОСТ 111-78	2								
64		11	-01	Стекло 395×750×3 ГОСТ 111-78	2								
64		12	-02	Стекло 1315×725×3 ГОСТ 111-78	1								
64		13	-03	Стекло 1315×700×3 ГОСТ 111-78	1								
64		14	-04	Стекло 355×725×3 ГОСТ 111-78	1								
64		15	-05	Стекло 355×700×3 ГОСТ 111-78	1								
64			1.236-6.81-1001-13	Штапик Ш14	4								
64			-14	Штапик Ш15	4								
64			-35	Штапик Ш36	8								
64			-36	Штапик Ш37	4								
64			-37	Штапик Ш38	4								

1.236-6.81-16000 Лист 3

Инв. № подл.	Подп. и дата	Взам. инв. №

Форм.	Зона	Поз.	Обозначение	Наименование	Кол. на исполн. 1.236-6.81-16000								Примечание
					–								
				Стандартные изделия									
				Ручки РС80 ГОСТ 5087-72	2								
				Петли ПВ4-90-1 ГОСТ 5088-78	12								
				Петли ПВ4-75-2 ГОСТ 5088-78	8								
				Завертки ЗР2 ГОСТ 5090-79	12								
				Упор УВ ГОСТ 5091-78	2								
				Фрамужный прибор ФП2									
				ГОСТ 5090-79	2								
				Материалы									
				Древесина коробки ГОСТ 9685-61	0,172								м³
				Древесина переплета ГОСТ 9685-61	0,152								м³
				Прокладка А-2 ГОСТ 10174-72	17,60								п.м.

1.236-6.81-16000 Лист 4

16889-02 60

160

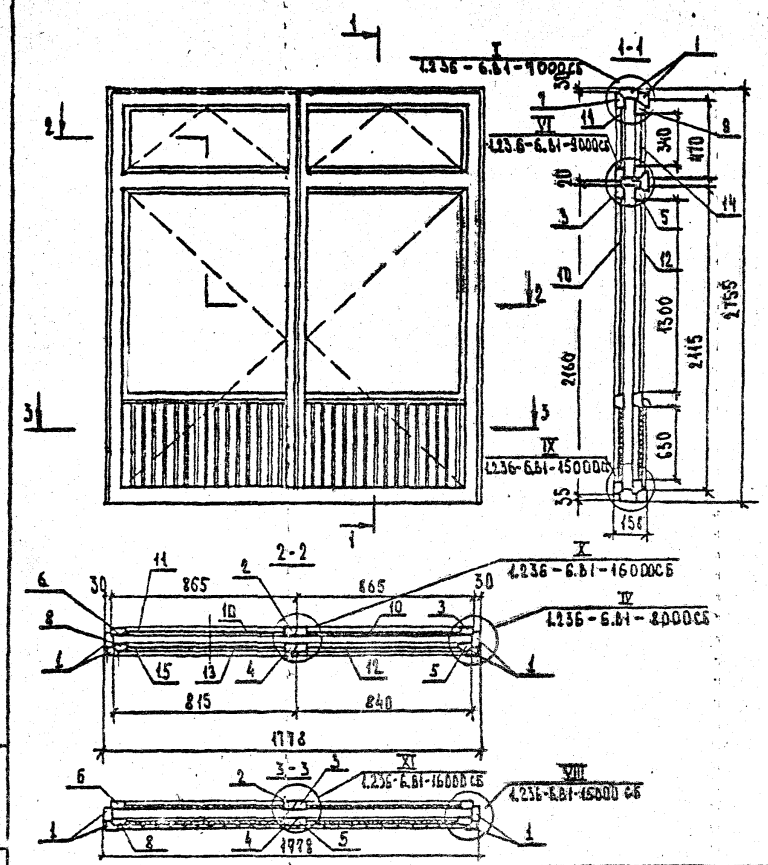

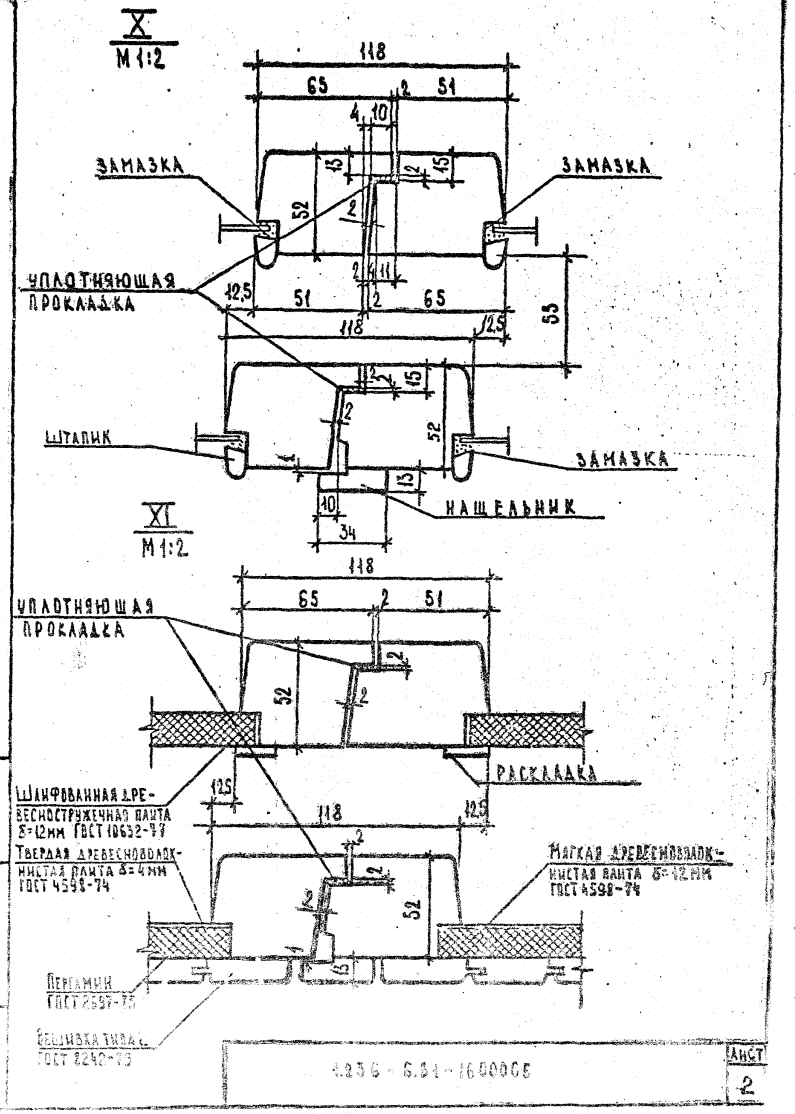

			1.236 - 6.81 - 16000 СБ
НАЧ.ОТДЕЛ	Б. ГРЕКОВ		БАЛКОННАЯ ДВЕРЬ С РАЗДЕЛЬНЫМИ ПЕРЕПЛЕТАМИ БР 28-18 СБОРОЧНЫЙ ЧЕРТЕЖ.
ГИП	В. ШАХОВА		
РУК.ТРУППЫ	О. МАДОЯН		
ИНЖЕНЕР	Е. НИКОЛАЕВА		
СТ.ТЕХНИК	Т. КОСТЮКОВА		

СТАДИЯ	МАССА	МАСШТАБ
Р		
ЛИСТ 1	ЛИСТОВ 2	

ЦНИИЭП УЧЕБНЫХ ЗДАНИЙ г. Москвы

ИНВ. N ПОДЛ. | ПОДПИСЬ И ДАТА | ВЗАМ. ИНВ. N

1.236 - 6.81 - 16000СБ

ЛИСТ 2

16889-02 61

Форм.	Зона	Поз.	Обозначение	Наименование	Кол. на испол. 1.236-6.81-16100 —	Примечание
				Документация		
11			1.236-6.81-16100 СБ	Сборочный чертеж	X	
				Детали		
11		1	1.236-6.81-7201-34	Профиль переплета ППР 57	1	
11		3	-35	Профиль переплета ППР 58	1	
11		2	1.236-6.81-16101	Профиль переплета ППР 72	1	
11		4	1.236-6.81-7202-18	Профиль переплета ППР 62	1	
11		5	1.236-6.81-15201-02	Профиль переплета ППР 67	1	
11		6	1.236-6.81-15203	Раскладка Р4	2	
				Марка ПЛВР4		

Нач. отд.	В. Греков	
ГИП	Э. Шахова	
Рук. группы	О. Мадоян	
Инженер	Е. Николаева	
Ст. техник	Т. Костюкова	

1.236-6.81-16100

Переплет внутренний балконных дверей серии Р ПЛВР4. Спецификация.

Стадия	Лист	Листов
Р	1	2

ЦНИИЭП учебных зданий г. Москва

Форм.	Зона	Поз.	Обозначение	Наименование	Кол. на испол. 1.236-6.81-16100 —	Примечание
11		7	1.236-6.81-15203-03	Раскладка Р4	2	
				Стандартные изделия		
				Угольники УГ ГОСТ 5091-78	4	
				Материалы		
				Шлифованная древесно-стружечная плита Б=16 мм ГОСТ 10632-77	0.44	м²

1.236-6.81-16100 Лист 2

16889-02 62

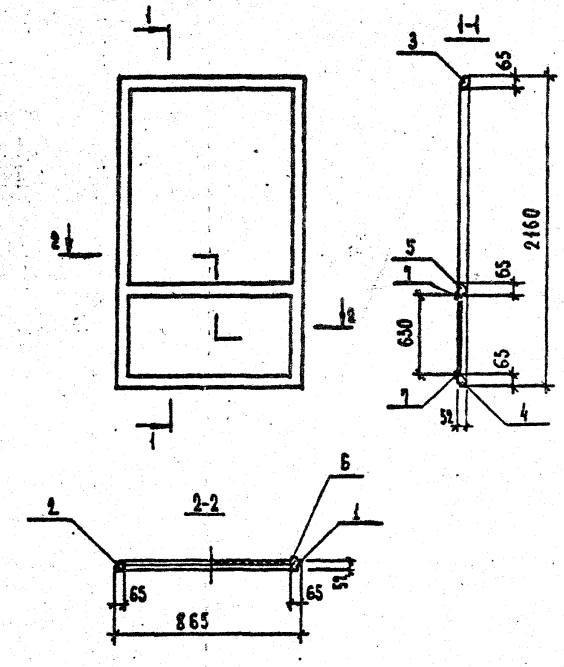

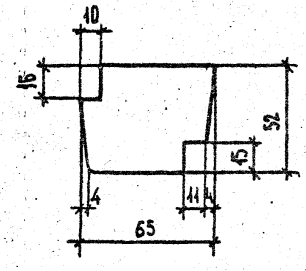

Обозначение	Марка	Длина
1.236 – 6.81 – 16101	ППР72	2160
-01	ППР73	510

Начотдела	В. Греков	
ГИП	Э. Шахова	
Рук. группы	О. Маджян	
Инженер	Е. Николаева	

1.236 – 6.81 – 16100 СБ

Переплет внутренний балконных дверей серии Р ПАВР4. Сборочный чертеж.

Стадия	Масса	Масштаб
Р		
Лист	Листов 1	

ЦИИЭП учебных зданий г. Москвы

Начотдела	В. Греков	
ГИП	Э. Шахова	
Рук. группы	О. Маджян	
Инженер	Е. Николаева	
Стехник	Л. Хрестюкова	

1.236 – 6.81 – 16101

Профили переплетов ППР72, ППР73

Стадия	Масса	Масштаб
Р		1:2
Лист	Листов 1	

ЦИИЭП учебных зданий г. Москва

Взам. инв. N | Подпись и дата | Инв. N подл.

Форм.	Зона	Поз.	Обозначение	Наименование	Кол. на исполн. 1.236-6.В1-16200									Примечание
					-									
				Документация										
11			1.236-6.В1-16200 СБ	Сборочный чертёж	×									
				Детали										
11		1	1.236-6.В1-7201-36	Профиль переплета ППР 59	1									
11		3	-38	Профиль переплета ППР 61	1									
11		2	1.236-6.В1-16201	Профиль переплета ППР 74	1									
11		4	1.236-6.В1-7301-13	Профиль переплета ППР 64	1									
11		5	1.236-6.В1-15201-06	Профиль переплета ППР 71	1									
11		6	1.236-6.В1-7302-13	Профиль слива ПС 14	1									
				Марка	ПАНР4									

Нач. отдела	В. Греков		
ГИП	Э. Шахова		
Рук. группы	О. Мадоян		
Инженер	Е. Николаева		
Ст. техник	Г. Костюкова		

1.236-6.В1-16200

Переплет наружный балконных дверей серии Р ПАНР4. Спецификация

Стадия	Лист	Листов
Р	1	2

ЦНИИЭП учебных зданий г. Москва

Форм.	Зона	Поз.	Обозначение	Наименование	Кол. на исполн. 1.236-6.В1-16200									Примечание
					-									
11		7	1.236-6.В1-13301-02	Профиль слива ПС 17	1									
11		8	1.236-6.В1-14202-02	Нащельник Н3	1									
				Стандартные изделия										
				Угольники УГ ГОСТ 5091-78	4									
				Материалы										
				Твердая древесноволокнистая плита δ=4мм ГОСТ 4598-74	0.44									м²
				Пергамин ГОСТ 2697-75	0.44									м²
				Обшивка тип 2 ГОСТ 8242-75	14.91									п.м
				Мягкая древесноволокнистая плита δ=12мм ГОСТ 4598-74	0.44									м²

16889-02 64

1.236-6.В1-16200

Лист 2

164

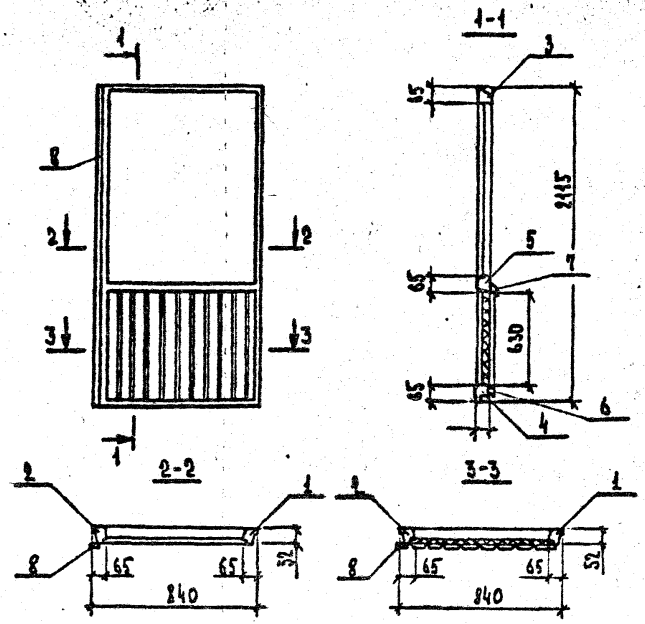

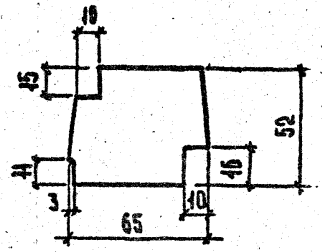

ОБОЗНАЧЕНИЕ	МАРКА	ДЛИНА
1.236 - 6.В1-16201	ППР 74	2115
-01	ППР 75	470

НАЧ. ОТДЕЛА	В. ГРЕКОВ		
ГЛ. СПЕЦ. ОТД.	З. ШАХОВА		
РУК. ГРУППЫ	О. МАДОЯН		
СТ. ТЕХНИК	Т. КОСТЮКОВА		

1.236 - 6.В1 - 16200 СБ

ПЕРЕПЛЕТ НАРУЖНЫЙ БАЛКОННЫХ ДВЕРЕЙ СЕРИИ Р ПАНР 4. СБОРОЧНЫЙ ЧЕРТЕЖ.

СТАДИЯ	МАССА	МАСШТАБ
Р		1:2
ЛИСТ		ЛИСТОВ

ЦНИИЭП УЧЕБНЫХ ЗДАНИЙ г. МОСКВА

ВЗАМ. ИНВН. | ПОДП. И ДАТА | ИНВ. № ПОДЛ.

НАЧ. ОТДЕЛА	В. ГРЕКОВ		
ГЛ. СПЕЦ. ОТД.	З. ШАХОВА		
РУК. ГРУППЫ	О. МАДОЯН		
ТЕХНИК	О. ШИШКИНА		

1.236 - 6.В1 - 16201

ПРОФИЛИ ПЕРЕПЛЕТОВ ППР 74, ППР 75

СТАДИЯ	МАССА	МАСШТАБ
Р		1:2
ЛИСТ		ЛИСТОВ

ЦНИИЭП УЧЕБНЫХ ЗДАНИЙ г. МОСКВА

16889-02 65

Форм.	Зона	Поз.	Обозначение	Наименование	Кол. на исполн. 1.236-6.81-16300	Примечание
					-	
				Документация		
11			1.236-6.81-16300 СБ	Сборочный чертеж	X	
				Детали		
11		1	1.236-6.81-7201-05	Профиль переплёта ППР 6	1	
11		3	-35	Профиль переплёта ППР58	1	
11		2	1.236-6.81-16101-01	Профиль переплета ППР73	1	
11		4	1.236-6.81-7202-10	Профиль переплета ППР62	1	
				Марка	ПВР 47	

Нач отдела	В. Греков		
ГИП	Э. Шахова		
Рук. группы	О. Мадоян		
Инженер	Е. Николаева		
Ст. техник	Т. Костюкова		

1.236-6.81-16300

Переплет внутренний балконных дверей серии Р ПВР 47. Спецификация.

Стадия	Лист	Листов
Р	1	2

ЦНИИЭП учебных зданий

Инв. № подл.	Подп. и дата	Взам. инв. №

Форм.	Зона	Поз.	Обозначение	Наименование	Кол. на исполн. 1.236-6.81-16300	Примечание
					-	
				Стандартные изделия		
				Угольники УГ ГОСТ 5091-78	4	

16889-02 66

1.236-6.81-16300

Лист 2

ФОРМ.	ЗОНА	ПОЗ.	ОБОЗНАЧЕНИЕ	НАИМЕНОВАНИЕ	Кол. на испол. 1.236-6.81-16400 —	ПРИМЕЧАНИЕ
				ДОКУМЕНТАЦИЯ		
11			1.236-6.81-16400 СБ	СБОРОЧНЫЙ ЧЕРТЕЖ	X	
				ДЕТАЛИ		
11		1	1.236-6.81-7201-21	ПРОФИЛЬ ПЕРЕПЛЕТА ППР32	1	
11		3	-38	ПРОФИЛЬ ПЕРЕПЛЕТА ППР61	1	
11		2	1.236-6.81-16201-01	ПРОФИЛЬ ПЕРЕПЛЕТА ППР35	1	
11		4	1.236-6.81-7301-13	ПРОФИЛЬ ПЕРЕПЛЕТА ППРБ4	1	
11		5	1.236-6.81-7302-13	ПРОФИЛЬ СЛИВА ПС14	1	
11		6	1.236-6.81-14202-03	НАЩЕЛЬНИК Н4	1	
				МАРКА ПНР 58		

Нач. отдела	В. ГРЕКОВ	
Гл. спец. отд.	З. ШАХОВА	
Рук. группы	О. МАДОЯН	
Ст. техник	Т. КОСТЮКОВА	

1.236-6.81-16400

Переплет наружний балконных дверей серии Р. ПНР58.
Спецификация.

Стадия	Лист	Листов
Р	1	2

ЦНИИЭП учебных зданий г. Москва

Инв. № подл.	Подп. и дата	Взам. инв. №

ФОРМ.	ЗОНА	ПОЗ.	ОБОЗНАЧЕНИЕ	НАИМЕНОВАНИЕ	Кол. на испол. 1.236-6.81-16400 —	ПРИМЕЧАНИЕ
				СТАНДАРТНЫЕ ИЗДЕЛИЯ		
				Угольник УГ ГОСТ 5091-78	4	

1.236-6.81-16400

Лист 2

16889-02 67

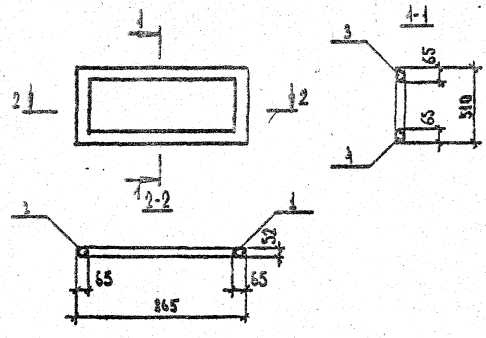

1.236-6.81-16300 СБ

Переплет внутренний балконных дверей серии Р ПВР47. Сборочный чертеж.

Стадия	Масса	Масштаб
Р		1:2
Лист	Листов 1	

ЦНИИЭП учебных зданий г. Москва

Нач. отдела	З. Гречов	
ГИП	З. Шахова	
Руководитель	О. Надоян	
Инженер	Е. Николаева	
Техник	О. Шишкина	

Инв. № подл. | Подпись и дата | Взам. инв. №

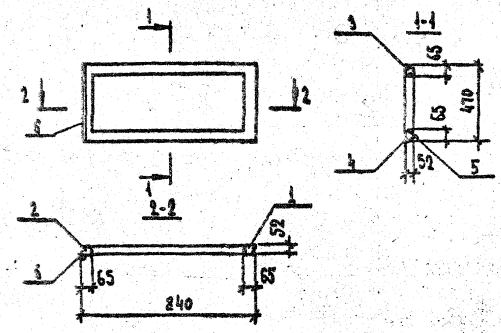

1.236-6.81-16400 СБ

Переплет наружный балконных дверей серии Р ПНР58. Сборочный чертеж.

Стадия	Масса	Масштаб
Р		1:2
Лист	Листов 1	

ЦНИИЭП учебных зданий г. Москва

Нач. отдела	З. Гречов	
ГИП	З. Шахова	
Руководитель	О. Надоян	
Инженер	Е. Николаева	
Техник	О. Шишкина	

Инв. № подл. | Подпись и дата | Взам. инв. №

gosstroy.ru