КОПИЯ ВЕРНА

ТИПОВАЯ ДОКУМЕНТАЦИЯ НА СТРОИТЕЛЬНЫЕ СИСТЕМЫ И ИЗДЕЛИЯ ЗДАНИЙ И СООРУЖЕНИЙ

СЕРИЯ 1.236-6

ОКНА И БАЛКОННЫЕ ДВЕРИ ОБЩЕСТВЕННЫХ ЗДАНИЙ

ВЫПУСК 1

ОКНА И БАЛКОННЫЕ ДВЕРИ СО СПАРЕННЫМИ И РАЗДЕЛЬНЫМИ ПЕРЕПЛЕТАМИ И ПОЛОТНАМИ ПО ГОСТ 11214-78

ЧАСТЬ 1
(стр. 1-102)

Разработаны:
ЦНИИЭП учебных зданий
Гл. инженер Д. Ляхович
Нач. отдела В. Греков
Л. Шахова

Утверждены и введены в действие с 15.01.81г. Государственным Комитетом по гражданскому строительству и архитектуре при Госстрое СССР

Приказ №341 от 5.12.80г.

gost.e-ecolog.ru

Обозначение	Наименование	Стр.
	СОДЕРЖАНИЕ	2÷6
I.236-6.BI-000ТУ	Техническое условие	7,8
I.236-6.BI-000Д$_1$	Номенклатура изделий	9÷12
I.236-6.BI-000Д$_2$	Выборка материалов на окна	13÷15
I.236-6.BI-000Д$_3$	Выборка материалов на двери	16
I.236-6.BI-000Д$_4$	Схема расположения приборов в окнах	
I.236-6.BI-000Д$_5$	Схема расположения приборов в балконных дверях.	17
I.236-6.BI-I000	Оконные блоки со спаренными переплетами. Спецификация.	18,19
I.236-6.BI-I000СБ	Оконные блоки со спаренными переплетами. Сборочный чертеж.	20
I.236-6.BI-II00	Коробки оконных блоков со спаренными переплетами КСI ÷ КС8. Спецификация.	21
I.236-6.BI-II00СБ	Коробки оконных блоков со спаренными переплетами КСI ÷ КС8. Сборочный чертеж.	
I.236-6.BI-II0I	Профили коробок ПКСI÷ПКСII, ПКС29, ПКС30.	22
I.236-6.BI-II02	Профили коробок ПКСI2÷ПКС28, ПКС3I	23
I.236-6.BI-I002	Штапики Ш1÷Ш38	
I.236-6.BI-I200	Переплеты внутренние окон серии С. ПВСI÷ПВС 46. Спецификация.	24÷28
I.236-6.BI-I200СБ	Переплеты внутренние окон серии С. ПВСI÷ПВС46. Сборочный чертеж.	29
I.236-6.BI-I20I	Профили переплетов ПШСI÷ПШС I6; ПШС53÷ПШС 55.	
I.236-6.BI-I202	Профили переплетов ПШСI7÷ПШС26; ПШС56, ПШС57.	30
I.236-6.BI-I300	Переплеты наружные окон серии С. ПНСI÷ПНС 46. Спецификация.	31÷35
I.236-6.BI-I300СБ	Переплеты наружные окон серии С. ПНСI÷ПНС46. Сборочный чертеж.	36
I.236-6.BI-I300I	Профили переплетов ПШС27÷ПШС 42, ПШС58÷ПШС60.	
I.236-6.BI-I3002	Профили переплетов ПШС43÷ПШС52, ПШС6I, ПШС62.	37
I.236-6.BI-2000	Оконные блоки со спаренными переплетами. Спецификация.	38÷42
I.236-6.BI-200СБ	Оконные блоки со спаренными переплетами. Сборочный чертеж.	43
I.236-6.BI-2I00	Коробки оконных блоков со спаренными переплетами КС9÷КС2I. Спецификация.	44÷45
I.236-6.BI-2I00СБ	Коробки оконных блоков со спаренными переплетами КС9÷КС2I. Сборочный чертеж	46
I.236-6.BI-2I0I	Профили коробок ПКС20÷ПКС22.	47
I.236-6.BI-3000	Оконные блоки со спаренными переплетами Спецификация.	48;49

Копия верна

Обозначение	Наименование	Стр.
I.236-6.BI-3000СБ	Оконные блоки со спаренными переплетами. Сборочный чертеж.	50
I.236-6.BI-3I00	Коробки оконных блоков со спаренными переплетами КС22÷КС27.Спецификация.	51
I.236-6.BI-3I00СБ	Коробки оконных блоков со спаренными переплетами КС22÷КС27. Сборочный чертеж.	52
I.236-6.BI-3I0I	Профили коробок ПКС23÷ПКС25, ПКС32.	
I.236-6.BI-4000	Оконные блоки со спаренными переплетами. Спецификация.	53÷57
I.236-6.BI-4000СБ	Оконные блоки со спаренными переплетами. Сборочный чертеж.	58
I.236-6.BI-4I00	Коробки оконных блоков со спаренными переплетами КС28÷КС37. Спецификация.	59,60
I.236-6.BI-4I00СБ	Коробки оконных блоков со спаренными переплетами КС28÷КС37. Спецификация.	61
I.236-6.BI-5000	Оконные блоки со спаренными переплетами. Спецификация.	62,63
I.236-6.BI-5000СБ	Оконные блоки со спаренными переплетами. Сборочный чертеж.	64
I.236-6.BI-5I00	Коробки оконных блоков со спаренными переплетами КС38, КС39. Спецификация.	
I.236-6.BI-5I00СБ	Коробки оконных блоков со спаренными переплетами КС38, КС39.Сборочный чертеж.	65
I.236-6.BI-6000	Оконные блоки со спаренными переплетами. Спецификация.	66
I.236-6.BI-6000СБ	Оконные блоки со спаренными переплетами. Сборочный чертеж.	67
I.236-6.BI-6I00	Коробки оконных блоков со спаренными переплетами КС40; КС4I. Спецификация.	
I.236-6.BI-6I00СБ	Коробки оконных блоков со спаренными переплетами КС40; КС4I. Сборочный чертеж.	68
I.236-6.BI-7000	Оконные блоки с раздельными переплетами. Спецификация.	69,70
I.236-6.BI-7000СБ	Оконные блоки с раздельными переплетами. Сборочный чертеж.	71,72
I.236-6.BI-7I00	Коробки оконных блоков с раздельными переплетами КРI÷КР8. Спецификация.	73
I.236-6.BI-7I00СБ	Коробки оконных блоков с раздельными переплетами КР I÷КР8. Сборочный чертеж.	74
I.236-6.BI-7I0I	Профили коробок ПКРI÷ПКРII, ПКР63.	75
I.236-6.BI-7I02	Профили коробок ПКРI2÷ПКРI4, ПКР65	
I.236-6.BI-7I03	Профили коробок ПКРI5÷ПКР22, ПКР66.	76
I.236-6.BI-7I04	Профили коробок ПКР23÷ПКР30, ПКР67.	
I.236-6.BI-7I05	Профили коробок ПКР3I÷ПКР38, ПКР68.	77
I.236-6.BI-7200	Переплеты внутренние окон серии ПВРI÷ПВР46. Спецификация.	78÷82
I.236-6.BI-7200СБ	Переплеты внутренние окон серии Р. ПВРI÷ПВР46. Сборочный чертеж.	83
I.236-6.BI-720I.	Профили переплетов ППРI÷ППРI6, ППР27÷ППР44, ППР57÷ППР6I,	
I.236-6.BI-7202	Профили переплетов ППРI7÷ППР26, ППР62.	84

Обозначение	Наименование	Стр.
I.236-6.BI-7300	Переплеты наружные окон серии Р. ПНР4I-ПНР57. Спецификация.	85÷90
I.236-6.BI-7300	Переплеты наружные окон серии Р. ПНРI÷ПНР57. Сборочный чертеж.	9I
I.236-6.BI-730I	Профили переплетов ПНР45÷ПНР56, ПНР63, ПНР64.	
I.236.6.BI-7302	Профили слива ПСI÷ПСI4.	92
I.236-6.BI-8000	Оконные блоки с раздельными переплетами Спецификация.	93÷98
I.236-6.BI-8000СБ	Оконные блоки с раздельными переплетами Сборочный чертеж.	99,I00
I.236-6.BI-8I00	Коробки оконных блоков с раздельными переплетами КР9÷КР2I. Спецификация.	I0I,I02
I.236-6.BI-8I00СБ	Коробки оконных блоков с раздельными переплетами КР9÷КР2I. Сборочный чертеж.	I03
I.236-6.BI-8I0I	Профили коробок ПКР39÷ПКР4I	
I.236-6.BI-8I02	Профили коробок ПКР42÷ПКР 44	I04
I.236-6.BI-9000	Оконные блоки с раздельными переплетами. Спецификация.	I05÷I07
I.236-6.BI-9000СБ	Оконные блоки с раздельными переплетами. Сборочный чертеж.	I08
I.236-6.BI-9I00	Коробки оконных блоков с раздельными переплетами КР22÷КР27. Спецификация.	I09
I.236-6.BI-9I00СБ	Коробки оконных блоков с раздельными переплетами КР22÷КР27. Сборочный чертеж.	II0
I.236-6.BI-9I02	Профили коробок ПКР47÷ПКР54; ПКР69.	
I.236-6.BI-9I02	Профили коробок ПКР55÷ПКР62; ПКР70.	III
I.236-6.BI-I0000	Оконные блоки с раздельными переплетами Спецификация.	II2÷II7
I.236-6.BI-I0000СБ	Оконные блоки с раздельными переплетами. Сборочный чертеж.	II8
I.236-6.BI-I0I00	Коробки оконных блоков с раздельными переплетами КР28÷КР37. Спецификация.	II9,I20
I.236-6.BI-I0I00СБ	Коробки оконных блоков с раздельными переплетами КР28÷КР37.	I2I
I.236-6.BI-II000	Оконные блоки с раздельными переплетами. Спецификация.	I22,I23
I.236-6.BI-III00	Коробки оконных блоков с раздельными переплетами КР38, КР39. Спецификация.	I24
I.236-6.BI-II000СБ	Оконные блоки с раздельными переплетами. Сборочный чертеж.	
I.236-6.BI-III00СБ	Коробки оконных блоков с раздельными переплетами КР38, КР39. Сборочный чертеж.	I25
I.236-6.BI-III0I	Профили переплетов ПКР45, ПКР46	I26
I.236-6.BI-I2000	Оконные блоки с раздельными переплетами. Спецификация.	I27,I28
I.236-6.BI-I2I00	Коробки оконных блоков с раздельными переплетами К40, К4I. Спецификация.	I29
I.236-6.BI-I2000СБ	Оконные блоки с раздельными переплетами. Сборочный чертеж	
I.236-6.BI-I2I00СБ	Коробки оконных блоков с раздельными переплетами КР40, КР4I. Сборочный чертеж.	I30
I.236-6.BI-I3000	Балконные двери со спаренными переплетами БС28-9, БС28-I2. Спецификация.	I3I,I32

Обозначение	Наименование	Стр.
I.236-6.BI-I3000СБ	Балконные двери со спаренными переплетами БС28-9, БС28-I2. Сборочный чертеж.	133
I.236-6.BI-I3I00	Коробки дверных блоков со спаренными переплетами КС42÷КС44. Спецификация.	134
I.236-6.BI-I3I00СБ	Коробки дверных блоков со спаренными переплетами КС42÷КС44. Сборочный чертеж.	
I.236-6.BI-I3200	Переплеты внутренние балконных дверей серии С.ПВСI÷ПВС3. Спецификация.	135
I.236-6.BI-I3200СБ	Переплеты внутренние балконных дверей серии С.ПВСI÷ПВС3. Сборочный чертеж.	136
I.236-6.BI-I320I	Профили переплетов ПСС63÷ПСС70.	
I.236-6.BI-I3203	Раскладки РI÷Р4.	137
I.236-6.BI-I3300	Переплеты наружные балконных дверей серии С. ПНСI÷ПНС3. Спецификация.	138
I.236.6.BI-I3300СБ	Переплеты наружные балконных дверей серии С.ПНСI÷ПНС3. Сборочный чертеж.	
I.236-6.BI-I330I	Профили слива ПСI5÷ПС20.	139
I.236-6.BI-I4000	Балконная дверь со спаренными переплетами БС28-I8. Спецификация.	140,141
I.236-6.BI-I4000СБ	Балконная дверь со спаренными переплетами БС28-I8. Сборочный чертеж.	142
I.236-6.BI-I4I00	Переплет внутренний балконных дверей серии С.ПВС4. Спецификация.	143
I.236-6.BI-I4I00СБ	Переплет внутренний балконных дверей серии С.ПВС4. Сборочный чертеж.	
I.236-6.BI-I4I0I	Профили переплетов ПСС7I, ПСС72.	144
I.236-6.BI-I4200	Переплет наружный балконных дверей серии С.ПНС4. Спецификация.	145
I.236-6.BI-I4200СБ	Переплет наружный балконных дверей серии С.ПНС4. Сборочный чертеж.	
I.236-6.BI-I420I	Профили переплетов ПСС 73, ПСС74.	146
I.236-6.BI-I4202	Нащельники НI÷Н4.	
I.236-6.BI-I4300	Переплет внутренний балконных дверей серии С. ПВС47. Спецификация.	147
I.236-6.BI-I4300СБ	Переплет внутренний балконных дверей серии С.ПВС47. Сборочный чертеж.	
I.236-6.BI-I4400	Переплет наружный балконных дверей серии С.ПНС47. Спецификация.	148
I.236-6.BI-I4400СБ	Переплет наружный балконных дверей серии С. ПНС47. Сборочный чертеж.	149
I.236-6.BI-I5000	Балконные двери с раздельными переплетами БР28-9, БР28-I2. Спецификация.	150,151
I.236-6.BI-I500СБ	Балконные двери с раздельными переплетами БР28-9; БР28-I2. Сборочный чертеж.	152
I.236-6.BI-I5I00	Коробки балконных дверей с раздельными переплетами КР42÷КР44. Спецификация.	153
I.236-6.BI-I5I00СБ	Коробки балконных дверей с раздельными переплетами КР42÷КР44. Сборочный чертеж.	154
I.236-6.BI-I5200	Переплеты внутренние балконных дверей серии Р. ПВРI÷ПВР3. Спецификация.	155

Обозначение	Наименование	Стр.
I.236-6.BI-I5200СБ	Переплеты внутренние балконных дверей серии Р. ПВР1÷ПВР3. Сборочный чертеж.	156
I.236-6.BI-I520I	Профили переплетов ПР65÷ПР7I.	
I.236-6.BI-I5300	Переплеты наружные балконных дверей серии Р. ПНР1÷ПНР3. Спецификация.	157
I.236-6.BI-I5300СБ	Переплеты наружные, балконных дверей серии Р. ПНР1÷ПНР3. Сборочный чертеж.	158
I.236-6.BI-I6000	Балконная дверь с раздельными переплетами БР28-I8. Спецификация.	159,160
I.236-6.BI-I600СБ	Балконная дверь с раздельными переплетами БР28-I8. Сборочный чертеж	161
I.236-6.BI-I6I00	Переплет внутренний балконных дверей серии Р. ПВР4. Спецификация.	162
I.236-6.BI-I6I00СБ	Переплет внутренний балконных дверей серии Р. ПВР4. Сборочный чертеж.	163
I.236-6.BI-I6I0I	Профили переплетов ПР72, ПР73.	
I.236-6.BI-I62000	Переплет наружный балконных дверей серии Р. ПНР4. Спецификация.	164
I.236-6.BI-I6200СБ	Переплет наружный балконных дверей серии Р. ПНР4. Сборочный чертеж.	
I.236-6.BI-I620I	Профили переплетов ПР74, ПР75.	165
I.236-6.BI-I6300	Переплет внутренний балконных дверей серии Р. ПВР47. Спецификация.	166
I.236-6.BI-I6400	Переплет наружный балконных дверей серии Р. ПНР58. Спецификация.	167
I.236-6.BI-I6300СБ	Переплет внутренний балконных дверей серии Р. ПВР47. Сборочный чертеж.	
I.236-6.BI-I6400СБ	Переплет наружный балконных дверей серии Р. ПНР58. Сборочный чертеж.	168

Копия верна

Рабочие чертежи окон и балконных дверей деревянных с двойным остеклением разработаны на основании задания, утвержденного Государственным комитетом по гражданскому строительству и архитектуре при Госстрое СССР 20 февраля 1979 г. и предназначены для изготовления предприятиями деревообрабатывающей промышленности.

Указанные рабочие чертежи разработаны взамен рабочих чертежей серии I.236-I.

I. Область применения

I.I. Окна и балконные двери применять в соответствии с требованиями главы СНиП II-3-79 при проектировании и строительстве общественных зданий, а также вспомогательных зданий и помещений предприятий различных отраслей народного хозяйства.

Относительная влажность воздуха помещений не лимитируется.

I.2. В общественных зданиях, возводимых в климатических районах, где по теплотехническим расчетам не требуются окна и балконные двери с двойным остеклением, а также в неотапливаемых зданиях и помещениях следует применять только наружные части окон и балконных дверей серии Р.

2. Типы, размеры и марки

2.I. Окна и балконные двери, изготовляемые по данным рабочим чертежам, подразделяются на две серии:

серия С - со спаренными переплетами и дверными полотнами;

серия Р - с раздельными переплетами и дверными полотнами.

2.2. Типы и размеры окон и балконных дверей должны соответствовать указанным в рабочих чертежах.

2.3. Окна и балконные двери, в том числе с фрамугами, допускается изготовлять также и левыми, а многостворные с несимметричным рисунком - в негативном (зеркальном) изображении, что оговаривается в конкретных проектах и в заказах заводам-изготовителям.

2.4. Маркировка изделий принята по ГОСТ II2I4-78.

2.5. Установлена следующая структура условного обозначения (марки) окон и балконных дверей:

В конце марки окон и балконных дверей с одинарным остеклением перед обозначением стандарта добавляется цифра I.

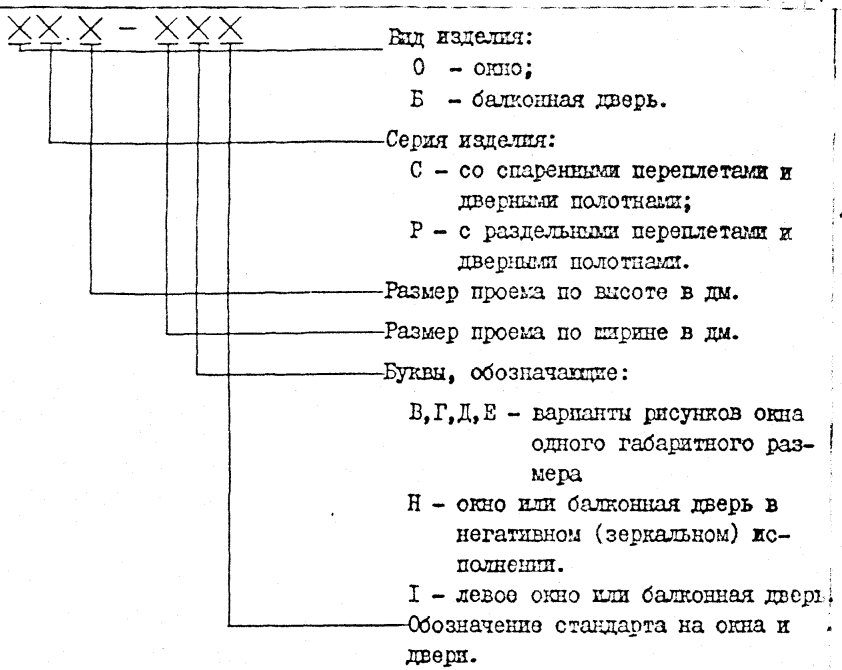

В рабочих чертежах марки изделий условно даны без указания стандарта на окна и двери.

2.6. Марки изделий проставляются в спецификациях проектов, в заказах заводам-изготовителям и на готовых изделиях. Марки окон и дверей должны быть даны с указанием ГОСТ II2I4-78. Внесение изменений в обозначение марок не допускается.

2.7. Пример маркировки окна серии С высотой I760 и шириной 870 мм с правой навеской створок: ОСI8-9 ГОСТ II2I4-78.

2.8. Окна и балконные двери изображены в альбоме с наружной стороны.

3. Технические требования

3.I. Окна и балконные двери изготовлять по данным рабочим чертежам в соответствии с требованиями ГОСТ 23I66-78 и ГОСТ II2I4-78.

3.2. Окна и балконные двери изготовлять из заготовок, выполненных из древесины хвойных пород (сосны, ели, пихты, лиственницы и кедра) по ГОСТ 9685-6I* с непрозрачным покрытием.

Для изготовления изделий нормальной влагостойкости допускается

Инв. N подл. | Подп. и дата | Взам. инв. N

				I.236 - 6.8I - 000 ТУ	
Нач. отдела	В. Грекова				
ГИП	Э. Шахова			ТЕХНИЧЕСКОЕ УСЛОВИЕ	Стадия: — Лист: — Листов: —
Рук. группы	О. Надоя				ЦНИИЭП учебных зданий г. Москва
Техник	О. Шиш				

использование древесины березы, осины, ольхи, липы, тополя и других пород, неуступающих перечисленным по стойкости к загниванию, твердости и прочности при изгибе.

Применение древесины разных пород в одной сборочной единице (створке, коробке и т.д.) не допускается, за исключением сосны, ели, пихты и кедра в изделиях под непрозрачное покрытие.

3.3. Влажность и качество древесины, применяемой для окон и дверей, должна отвечать требованиям ГОСТ 23166-78.

3.4. Размеры на сборочных чертежах изделий даны в свету, по наружным сторонам створок, фрамуг, полотен дверей и по наружным сторонам коробок.

На рабочих чертежах даны размеры неокрашенных деталей и изделий.

3.5. Объем древесины в рабочих чертежах определен в соответствии с "Отраслевой инструкцией по нормированию расхода основных и вспомогательных материалов в производстве окон, дверей, строганных погонажных деталей и подоконных досок" ВНИИдрев Минлеспром СССР, Москва, 1975 год.

3.6. Для отвода дождевой воды в нижних брусках коробок и в горизонтальных импостах под широкими створками, фрамугами и полотнами делают прорези шириной 12 мм, располагаемые на расстоянии 50 мм от вертикальных брусков коробок и импостов.

3.7. Непрозрачное законченное отделочное покрытие выполнять масляными или синтетическими красками и эмалями.

Непрозрачное отделочное покрытие должно быть белого цвета. Допускается покрытие изделий в другие цвета, что оговаривается в проектах и в заказах заводам-изготовителям.

3.8. Окна и балконные двери нормальной влагостойкости отделывать лакокрасочными материалами группы 2 по ГОСТ 9825-73*; допускается применение атмосферостойких лакокрасочных материалов.

Окна и балконные двери повышенной влагостойкости отделывать атмосферостойкими лакокрасочными материалами группа I по ГОСТ 9825-73*.

3.9. Нелицевые поверхности коробок окон и балконных дверей должны быть антисептированы или окрашены.

Антисептирование древесины производить в соответствии с указаниями главы СНиП.

3.10. Для остекления изделий применять оконное стекло толщиной 3-4 мм по ГОСТ 111-78.

Толщина стекла уточняется при конкретном проектировании и в заказах заводам-изготовителям в зависимости от ветровых нагрузок и шу-

мовых воздействий в районе строительства.

Остекление производить с учетом требований ГОСТ 23166-78.

3.11. Оконные и балконные дверные приборы и крепежные детали устанавливать по рабочим чертежам с учетом требований ГОСТ 23166-78.

3.12. Для уплотнения притворов применять пенополиуретановые уплотняющие прокладки по ГОСТ 10174-72.

Уплотняющие прокладки устанавливать по рабочим чертежам с учетом требований ГОСТ 23166-78.

3.13. Окна и балконные двери поставлять потребителю полной заводской готовности, собранными в блоки.

3.14. Комплектность изделий должна отвечать требованиям ГОСТ 23166-78.

4. Правила приемки

4.1. Приемку и паспортизацию окон и балконных дверей производить в соответствии с требованиями ГОСТ 23166-78.

5. Методы контроля

5.1. Контроль качества древесины, обработки, сборки изделий, точности изготовления, прочности клеевых соединений, прочности сцепления лакокрасочных покрытий с отделываемой поверхностью выполнять в соответствии с требованиями ГОСТ 23166-78.

6. Упаковка, транспортирование и хранение

6.1. Упаковку, транспортирование и хранение выполнять с учетом требований ГОСТ 23166-78.

Инв. № подл. | Подп. и дата | Взам. инв. №

16889-01 9

Оконные блоки со спаренными переплетами			Оконные блоки с раздельными переплетами			Оконные блоки со спаренными переплетами			Оконные блоки с раздельными переплетами		
Схема	Марка	Лист	Схема	Марка	Лист	Схема	Марка	Лист	Схема	Марка	Лист
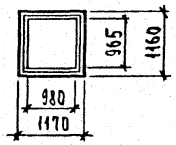	ОС12-12В	1.236-6.81-1000	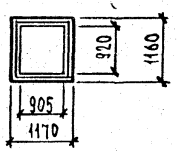	ОР12-12В	1.236-6.81-6100	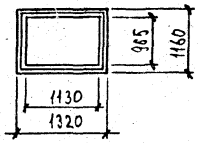	ОС12-13,5В	1.236-6.81-1000	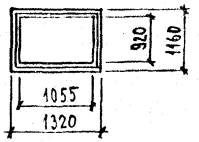	ОР12-13,5В	1.236-6.81-6100
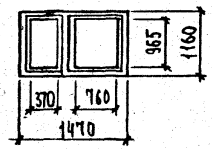	ОС12-15В	1.236-6.81-2000	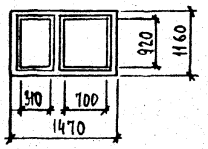	ОР12-15В	1.236-6.81-8000	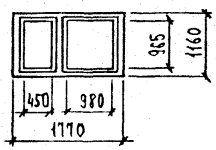	ОС12-18В	1.236-6.81-2000	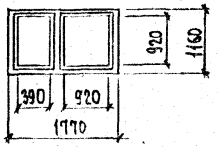	ОР12-18В	1.236-6.81-8000
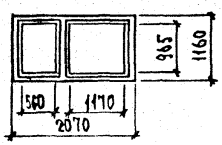	ОС12-21В	1.236-6.81-2000	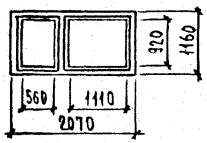	ОР12-21В	1.236-6.81-8000	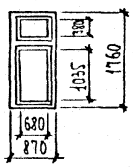	ОС18-9В	1.236-6.81-3000	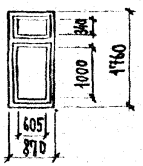	ОР18-9В	1.236-6.81-9000
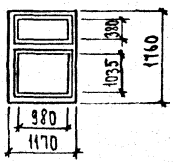	ОС18-12В	1.236-6.81-3000	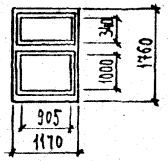	ОР18-12В	1.236-6.81-9000	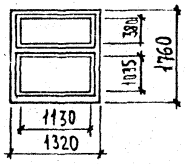	ОС18-13,5В	1.236-6.81-3000	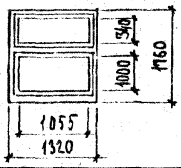	ОР18-13,5В	1.236-6.81-9000
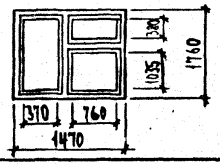	ОС18-15В	1.236-6.81-4000	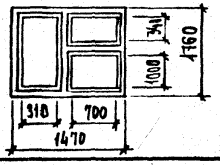	ОР18-15В	1.236-6.81-10000	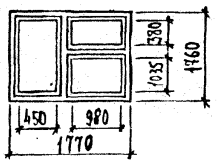	ОС18-18В	1.236-6.81-4000	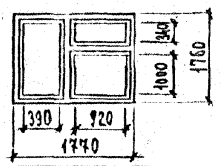	ОР18-18В	1.236-6.81-10000

Нач.отдела	В.Греков	
Гл.спец.отд.	Э.Шахова	
Рук.группы	О.Мадоян	
Техник	О.Шишкина	

1.236-6.81-000Д1

Номенклатура изделий

Стадия	Лист	Листов
Р	1	4

ЦНИИЭП учебных зданий г.Москва

16889-01 10

Оконные блоки со спаренными переплетами			Оконные блоки с раздельными переплетами			Оконные блоки со спаренными переплетами			Оконные блоки с раздельными переплетами		
Схема	Марка	Лист	Схема	Марка	Лист	Схема	Марка	Лист	Схема	Марка	Лист
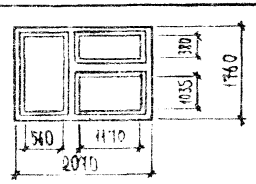	ОС18-21В	1.236-6.В1-4000	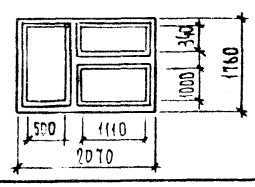	ОР18-21В	1.236-6.В1-10000	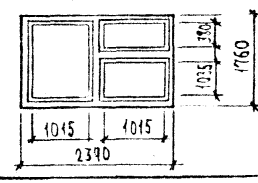	ОС18-24В	1.236-6.В1-4000	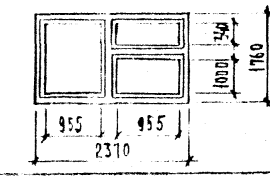	ОР18-24В	1.236-6.В1-10000
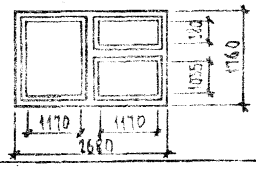	ОС18-27В	1.236-6.В1-4000	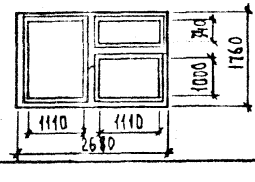	ОР18-27В	1.236-6.В1-10000	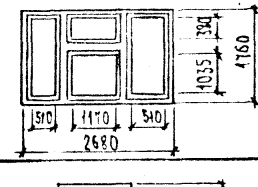	ОС18-27А	1.236-6.В1-5000	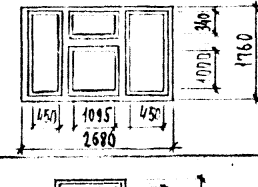	ОР18-27А	1.236-6.В1-11000
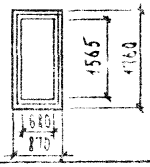	ОС18-9Г	1.236-6.В1-1000	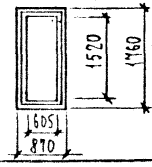	ОР18-9Г	1.236-6.В1-7000	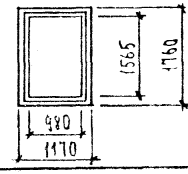	ОС18-12Г	1.236-6.В1-1000	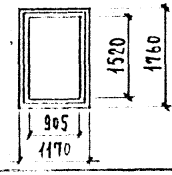	ОР18-12Г	1.236-6.В1-7000
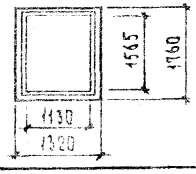	ОС18-13,5Г	1.236-6.В1-1000	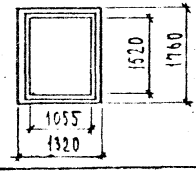	ОР18-13,5Г	1.236-6.В1-7000	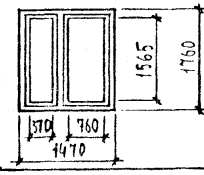	ОС18-15Г	1.236-6.В1-2000	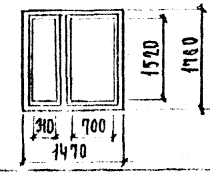	ОР18-15Г	1.236-6.В1-8000
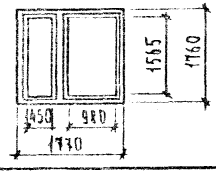	ОС18-18Г	1.236-6.В1-2000	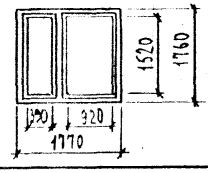	ОР18-18Г	1.236-6.В1-8000	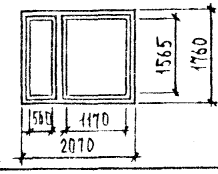	ОС18-21Г	1.236-6.В1-2000	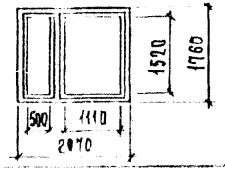	ОР18-21Г	1.236-6.В1-8000
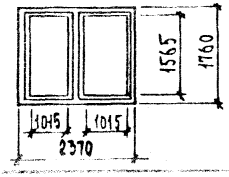	ОС18-24Г	1.236-6.В1-2000	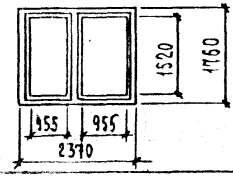	ОР18-24Г	1.236-6.В1-8000	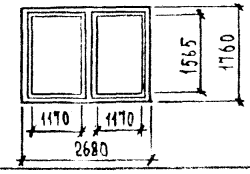	1.236-6.В1-2000		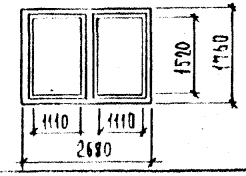	ОР18-27Г	1.236-6.В1-8000

Инв. № подл. | Подп. и дата | Взам. инв. №

1.236-6.В1-000 $А_1$

Лист 2

16889-01 11.

ОКОННЫЕ БЛОКИ СО СПАРЕННЫМИ ПЕРЕПЛЕТАМИ			ОКОННЫЕ БЛОКИ С РАЗДЕЛЬНЫМИ ПЕРЕПЛЕТАМИ			ОКОННЫЕ БЛОКИ СО СПАРЕННЫМИ ПЕРЕПЛЕТАМИ			ОКОННЫЕ БЛОКИ С РАЗДЕЛЬНЫМИ ПЕРЕПЛЕТАМИ		
СХЕМА	МАРКА	ЛИСТ	СХЕМА	МАРКА	ЛИСТ	СХЕМА	МАРКА	ЛИСТ	СХЕМА	МАРКА	ЛИСТ
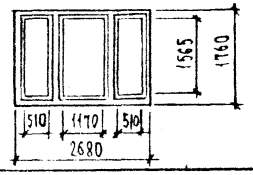	ОС18-27Е	1.236-6.В1-6000	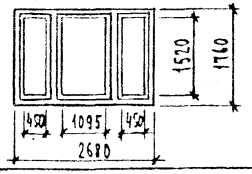	ОР18-27Е	1.236-6.В1-12000	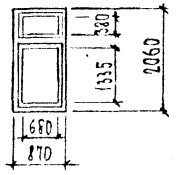	ОС21-9В	1.236-6.В1-3000	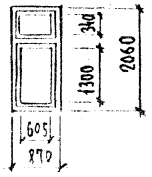	ОР21-9В	1.236-6.В1-9000
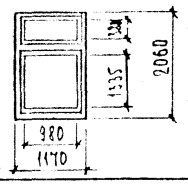	ОС21-12В	1.236-6.В1-3000	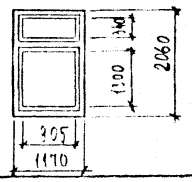	ОР21-12В	1.236-6.В1-9000	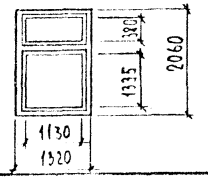	ОС21-13.5В	1.236-6.В1-3000	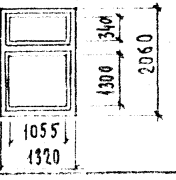	ОР21-13.5В	1.236-6.В1-9000
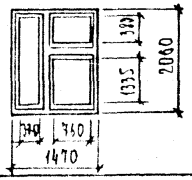	ОС21-15В	1.236-6.В1-4000	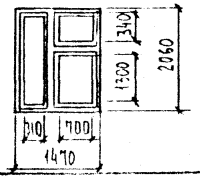	ОР21-15В	1.236-6.В1-10000	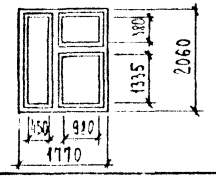	ОС21-18В	1.236-6.В1-4000	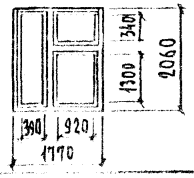	ОР21-18В	1.236-6.В1-10000
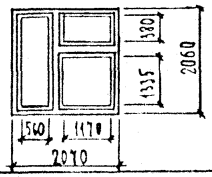	ОС21-21В	1.236-6.В1-4000	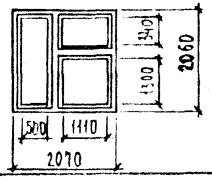	ОР21-21В	1.236-6.В1-10000	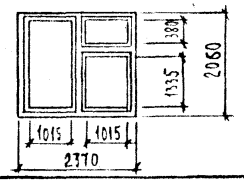	ОС21-24В	1.236-6.В1-4000	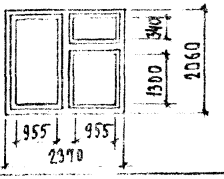	ОР21-24В	1.236-6.В1-10000
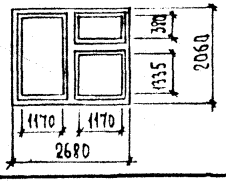	ОС21-27В	1.236-6.В1-4000	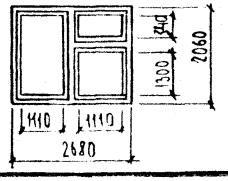	ОР21-27В	1.236-6.В1-10000	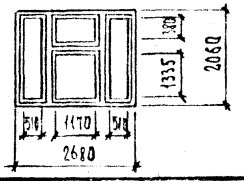	ОС21-27А	1.236-6.В1-5000	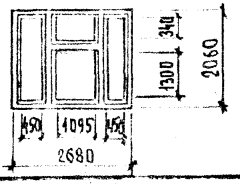	ОР21-27А	1.236-6.В1-11000
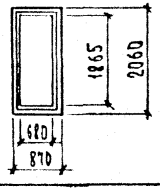	ОС21-9Г	1.236-6.В1-1000	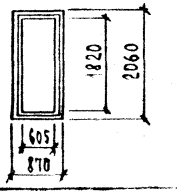	ОР21-9Г	1.236-6.В1-7000	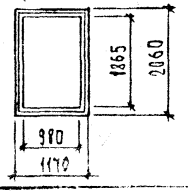	ОС21-12Г	1.236-6.В1-1000	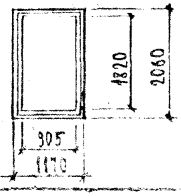	ОР21-12Г	1.236-6.В1-7000

Оконные блоки со спаренными переплетами			Оконные блоки с раздельными переплетами			Оконные блоки со спаренными переплетами			Оконные блоки с раздельными переплетами		
Схема	Марка	Лист	Схема	Марка	Лист	Схема	Марка	Лист	Схема	Марка	Лист
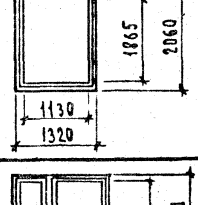	ОС21-13,5Т	1.236-6.81-1000	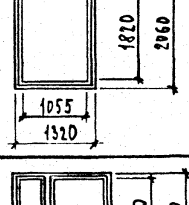	ОР21-13,5Т	1.236-6.81-7000	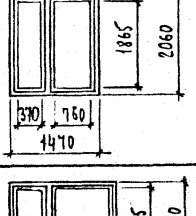	ОС21-15Т	1.236-6.81-2000	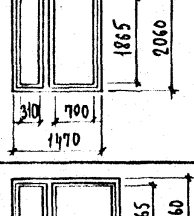	ОР21-15Т	1.236-6.81-8000
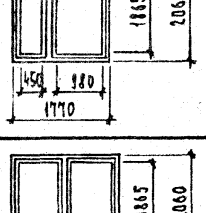	ОС21-18Т	1.236-6.81-2000	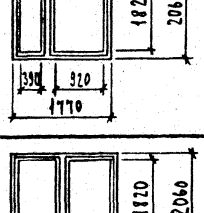	ОР21-18Т	1.236-6.81-8000	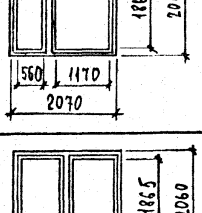	ОС21-21Т	1.236-6.81-2000	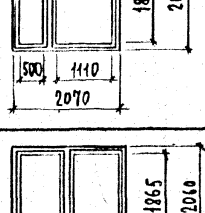	ОР21-21Т	1.236-6.81-8000
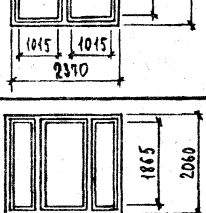	ОС21-24Т	1.236-6.81-2000	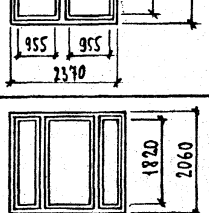	ОР21-24Т	1.236-6.81-8000	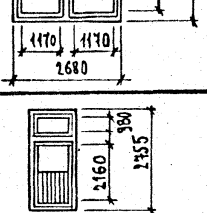	ОС21-27Т	1.236-6.81-2000	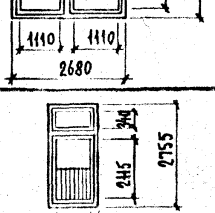	ОР21-27Т	1.236-6.81-8000
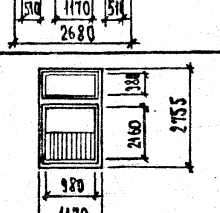	ОС21-27Е	1.236-6.81-6000	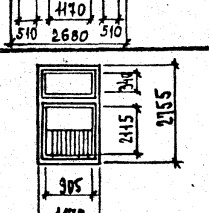	ОР21-27Е	1.236-6.81-12000	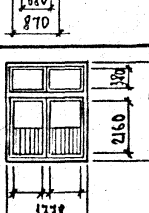	БС28-9	1.236-6.81-13000	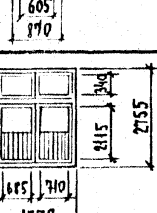	БР28-9	1.236-6.81-15000
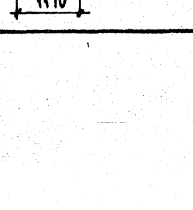	ОС28-12	1.236-6.81-13000	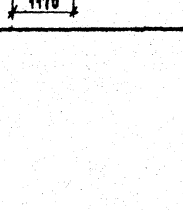	ОР28-12	1.236-6.81-15000	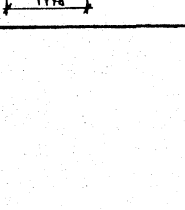	БС28-18	1.236-6.81-14000	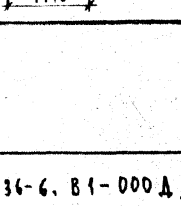	БР28-18	1.236-6.81-16000

Инв. № подл. | Подп. и дата | Взам. инв. №

№ п/п	Марка изделия	Древесина ГОСТ 9685-61*, м³		Стекло ГОСТ 111-78, м²	Прокладка ±-2 ГОСТ 10174-72, п.м.	Петли ГОСТ 5088-78				Завертки ЗР-2 ГОСТ 5090-79	Угольник УГ ГОСТ 5091-78	Стяжка СТ ГОСТ 5090-79	Фрамужный прибор ПФ2 ГОСТ 5090-79	Фиксатор ФК2 ГОСТ 5091-78	Упор УО ГОСТ 5091-78	Фиксатор ФК3 ГОСТ 5091-78
		Коробки	Переплетов			ПН 7-2	ПН 7-1	ПВ 4-75-2	ПВ 4-90-1							
1	2	3	4	5	6	7	8	9	10	11	12	13	14	15	16	17
1	ОС 12 – 12 В	0.029	0.034	1.95	8.81	—	2	—	3	2	8	6	—	1	—	—
2	ОС 12 – 13.5 В	0.031	0.036	2.24	9.42	—	2	—	3	2	8	6	—	1	—	—
3	ОС 12 – 15 В	0.042	0.051	2.27	14.32	2	2	2	2	4	12	6	—	1		
4	ОС 12 – 18 В	0.045	0.059	2.86	15.52	2	2	2	3	4	12	8	—	1		
5	ОС 12 – 21 В	0.049	0.063	3.45	16.72	2	2	2	3	4	12	10	—	1	—	—
6	ОС 18 – 9 В	0.039	0.051	2.01	13.18	2	2	2	2	2	12	6	1	1		
7	ОС 18 – 12 В	0.044	0.059	2.87	15.58	2	2	2	3	2	12	8	1	1		
8	ОС 18 – 13.5 В	0.047	0.069	3.31	16.78	2	2	2	3	2	12	8	1	1		
9	ОС 18 – 15 В	0.061	0.073	3.46	23.32	2	4	2	4	5	20	9	1	1		
10	ОС 18 – 18 В	0.067	0.081	4.35	25.40	2	4	2	5	5	20	11	1	1		
11	ОС 18 – 21 В	0.072	0.086	5.24	27.36	2	4	2	6	5	20	13	1	1		
12	ОС 18 – 24 В	0.074	0.089	6.23	27.94	2	4	2	6	5	20	15	1	1		
13	ОС 18 – 27 В	0.078	0.109	7.17	29.08	2	4	2	6	5	20	15	1	1		
14	ОС 18 – 27 Д	0.092	0.139	5.08	35.78	2	6	2	9	8	28	18	1	2		
15	ОС 18 – 9 Г	0.033	0.039	2.20	10.02	—	2	—	3	3	8	5	—	1		
16	ОС 18 – 12 Г	0.037	0.043	3.14	11.22	—	2	—	3	3	8	7	—	1	—	—
17	ОС 18 – 13.5 Г	0.039	0.045	3.62	11.82	—	2	—	3	3	8	7	—	1		
18	ОС 18 – 15 Г	0.054	0.063	3.67	19.12	—	4	—	5	6	16	8	—	1	—	—
19	ОС 18 – 18 Г	0.057	0.076	4.61	20.32	—	4	—	5	6	16	10	—	1	—	—
20	ОС 18 – 21 Г	0.061	0.079	5.56	21.52	—	4	—	6	6	16	12	—	1	—	—
21	ОС 18 – 24 Г	0.064	0.082	6.51	22.72	—	4	—	6	6	16	14	—	1	—	—
22	ОС 18 – 27 Г	0.068	0.089	7.49	23.96	—	4	—	6	6	16	14	—	1	—	—
23	ОС 18 – 27 Е	0.082	0.115	7.06	23.88	—	6	—	9	9	24	17	—	2	—	—

1.236-6. В1 – 000 Дг

Нач.отдела	В.Греков	
ГИП	Э.Шахова	
Рук.группы	О.Мадоян	
Инженер	Е.Николаева	

Выборка материалов. На окна

Стадия	Лист	Листов
Р	1	3

ЦНИИЭП учебных зданий г. Москва

КОПИЯ ВЕРНА

1	2	3	4	5	6	7	8	9	10	11	12	13	14	15	16	17
24	ОС 21 – 9 В	0.042	0.056	2.43	14.14	2	2	2	3	2	12	6	1	1	—	—
25	ОС 21 – 12 В	0.048	0.064	3.47	16.54	2	2	2	3	2	12	6	1	1	—	—
26	ОС 21 – 13.5 В	0.051	0.068	4.00	17.74	2	2	2	3	2	12	6	1	1	—	—
27	ОС 21 – 15 В	0.068	0.096	4.15	27.80	2	4	2	5	4	20	9	1	1	—	—
28	ОС 21 – 18 В	0.074	0.103	5.22	28.80	2	4	2	5	5	20	9	1	1	—	—
29	ОС 21 – 21 В	0.077	0.109	6.30	29.76	2	4	2	6	5	20	9	1	1	—	—
30	ОС 21 – 24 В	0.079	0.111	7.47	30.34	2	4	2	6	5	20	11	1	1	—	—
31	ОС 21 – 27 В	0.084	0.117	8.59	31.48	2	4	2	6	5	20	11	1	1	—	—
32	ОС 21 – 27 Д	0.111	0.147	8.09	39.38	2	6	2	9	8	28	12	1	2	—	—
33	ОС 21 – 9 Г	0.037	0.043	2.61	11.22	—	2	—	3	3	8	5	—	1	—	—
34	ОС 21 – 12 Г	0.041	0.045	3.74	12.42	—	2	—	3	3	8	7	—	1	—	—
35	ОС 21 – 13.5 Г	0.042	0.049	4.31	13.02	—	2	—	3	3	8	7	—	1	—	—
36	ОС 21 – 15 Г	0.061	0.082	4.36	21.52	—	4	—	5	6	16	8	—	1	—	—
37	ОС 21 – 18 Г	0.064	0.086	5.49	22.72	—	4	—	5	6	16	10	—	1	—	—
38	ОС 21 – 21 Г	0.067	0.088	6.62	23.92	—	4	—	6	6	16	12	—	1	—	—
39	ОС 21 – 24 Г	0.071	0.095	7.75	25.12	—	4	—	6	6	16	14	—	1	—	—
40	ОС 21 – 27 Г	0.075	0.098	8.91	26.36	—	4	—	6	6	16	14	—	1	—	—
41	ОС 21 – 27 Е	0.091	0.128	8.41	34.26	—	6	—	9	9	24	17	—	2	—	—
42	ОР 12 – 12 В	0.054	0.044	1.84	4.41	—	—	-	4	4	8	—	—	—	1	1
43	ОР 12 – 13.5 В	0.058	0.048	2.12	4.71	—	—	—	4	4	8	—	—	—	1	1
44	ОР 12 – 15 В	0.079	0.073	2.11	7.16	—	—	-	8	8	12	—	—	—	2	1
45	ОР 12 – 18 В	0.088	0.076	2.68	7.76	—	—	—	8	8	12	—	—	—	2	1
46	ОР 12 – 21 В	0.092	0.084	3.26	8.36	—	—	4	4	8	12	—	—	—	2	1
47	ОР 18 – 9 В	0.066	0.067	1.85	6.59	—	—	8	—	4	12	—	1	—	1	1
48	ОР 18 – 12 В	0.072	0.069	2.70	7.79	—	—	4	4	4	12	—	1	—	1	1
49	ОР 18 – 13.5 В	0.091	0.080	3.12	8.39	—	—	4	4	4	12	—	1	—	1	1
50	ОР 18 – 15 В	0.113	0.122	3.20	11.66	—	—	8	4	8	16	—	1	—	2	1
51	ОР 18 – 18 В	0.122	0.125	4.01	12.70	—	—	4	8	8	16	—	1	—	2	1
52	ОР 18 – 21 В	0.132	0.140	4.95	13.68	—	—	4	8	8	16	—	1	—	2	1
53	ОР 18 – 24 В	0.137	0,147	5.93	13.97	—	—	4	8	8	20	—	1	—	2	1

1	2	3	4	5	6	7	8	9	10	11	12	13	14	15	16	17
54	ОР18 – 27 Б	0.145	0.150	6.85	14.54	—	—	4	8	8	20	—	1	—	2	1
55	ОР18 – 27 Д	0.151	0.158	6.32	17.89	—	—	4	12	12	20	—	1	—	3	2
56	ОР18 – 9 Г	0.063	0.051	2.05	5.01	—	—	—	4	4	8	—	—	—	1	1
57	ОР18 – 12 Г	0.072	0.069	2.98	5.61	—	—	—	4	4	8	—	—	—	1	1
58	ОР18 – 13.5 Г	0.091	0.080	3.45	5.91	—	—	—	4	4	8	—	—	—	1	1
59	ОР18 – 15 Г	0.123	0.111	3.43	9.56	—	—	—	8	8	12	—	—	—	2	1
60	ОР18 – 18 Г	0.131	0.117	4.36	10.16	—	—	—	8	8	12	—	—	—	2	1
61	ОР18 – 21 Г	0.139	0.121	5.30	10.76	—	—	—	8	8	12	—	—	—	2	1
62	ОР18 – 24 Г	0.143	0.131	6.23	11.36	—	—	—	8	8	16	—	—	—	2	1
63	ОР18 – 27 Г	0.150	0.149	7.20	11.98	—	—	—	8	8	16	—	—	—	2	1
64	ОР18 – 27 Е	0.156	0.119	6.66	11.94	—	—	—	12	12	16	—	—	—	3	2
65	ОР21 – 9 В	0.079	0.073	2.45	7.07	—	—	4	4	4	12	—	1	—	1	1
66	ОР21 – 12 В	0.089	0.084	3.27	8.27	—	—	4	4	4	12	—	1	—	1	1
67	ОР21 – 13.5 В	0.094	0.093	3.78	8.87	—	—	4	4	4	12	—	1	—	1	1
68	ОР21 – 15 В	0.126	0.119	3.86	13.90	—	—	4	8	8	16	—	1	—	2	1
69	ОР21 – 18 В	0.134	0.134	4.91	13.90	—	—	4	8	8	16	—	1	—	2	1
70	ОР21 – 21 В	0.156	0.138	5.97	14.88	—	—	4	8	8	16	—	1	—	2	1
71	ОР21 – 24 В	0.170	0.157	7.13	15.17	—	—	4	8	8	20	—	1	—	2	1
72	ОР21 – 27 Б	0.179	0.159	8.23	15.17	—	—	4	8	8	20	—	1	—	2	1
73	ОР21 – 27 Д	0.187	0.156	7.60	19.69	—	—	4	12	12	20	—	1	—	3	2
74	ОР21 – 9 Г	0.069	0.056	2.44	5.61	—	—	—	4	4	8	—	1	—	1	1
75	ОР21 – 12 Г	0.076	0.061	3.56	6.21	—	—	—	4	4	8	—	1	—	1	1
76	ОР21 – 13.5 Г	0.079	0.064	4.12	6.51	—	—	—	4	4	8	—	1	—	1	1
77	ОР21 – 15 Г	0.113	0.106	4.09	10.76	—	—	—	8	8	12	—	—	—	2	1
78	ОР21 – 18 Г	0.121	0.112	5.20	11.36	—	—	—	8	8	12	—	—	—	2	1
79	ОР21 – 21 Г	0.147	0.116	6.32	11.96	—	—	—	8	8	12	—	—	—	2	1
80	ОР21 – 24 Г	0.160	0.120	7.43	12.56	—	—	—	8	8	16	—	—	—	2	1
81	ОР21 – 27 Г	0.168	0.125	8.58	13.18	—	—	—	8	8	16	—	—	—	2	1
82	ОР21 – 27 Е	0.173	0.160	7.94	17.13	—	—	—	12	12	16	—	—	—	3	2

№ п/п	Марка изделия	Древесина ГОСТ 9685-61,* м³		Стекло ГОСТ 111-78, м²	Прокладка А-2 ГОСТ 10174-72, п.м.	Шлифованная древесностружечная плита δ=16 мм, ГОСТ 10632-77, м²	Твердая древесноволокнистая плита δ=4 мм, ГОСТ 4598-74,* м²	Мягкая древесноволокнистая плита δ=12 мм, ГОСТ 4598-74,* м²	Пергамин ГОСТ 2697-75, м²	Обшивка типа 2 ГОСТ 8242-75, п.м.	Петли ГОСТ 5088-78				Ручки РС 80 ГОСТ 5087-62	Завертка ЗР-2 ГОСТ 5090-79	Угольник УГ ГОСТ 5091-78	Стяжка СТ ГОСТ 5090-79	Фрамужный прибор ПФ2 ГОСТ 5090-79	Упор УО ГОСТ 5091-78
		коробки	переплетов								ПН7-1	ПН7-2	ПВ4-75-2	ПВ4-90-1						
1	БС 28-9	0.052	0.070	2.15	9.43	0.43	0.43	0.43	0.43	13.49	2	3	2	3	1	3	16	8	1	-
2	БС 28-12	0.057	0.079	3.47	10.93	0.62	0,62	0,62	0,62	19.88	2	3	2	3	1	3	16	8	1	-
3	БС 28-18	0.072	0.126	5.23	16.72	0.93	0,93	0,93	0,93	29.82	4	6	4	6	2	6	30	16	2	-
4	БР 28-9	0.109	0.092	2.27	5.89	0.38	0.38	0.38	0.38	13.49	-	-	4	6	1	6	16	-	1	1
5	БР 28-12	0.116	0.103	3.27	9.78	0.57	0.57	0.57	0.57	19.88	-	-	4	6	1	6	16	-	1	1
6	БР 28-18	0.172	0.152	5.05	17.60	0.88	0.88	0.88	0.88	29.82	-	-	8	12	2	12	30	-	2	2

Нач.отдела	В.Греков		
ГИП	З.Шахова		
Рук.группы	В.Маддян		
Инженер	Е.Николаева		
Ст.техник	Т.Костюкова		

1.236-6.81-000Д₃

Выборка материалов на двери

Стадия	Лист	Листов
Р		1

ЦНИИЭП учебных зданий г. Москва

Спаренные окна

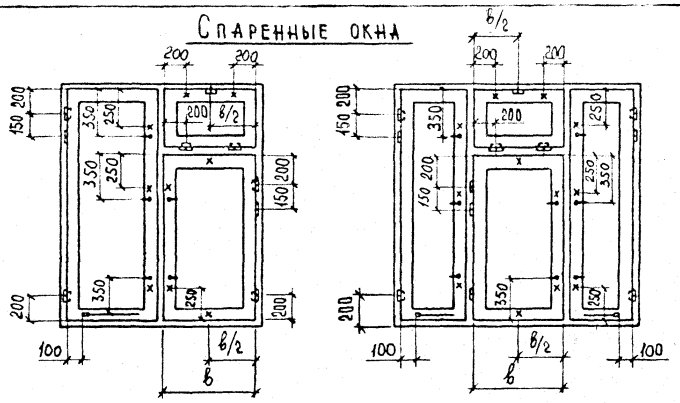

Раздельные окна

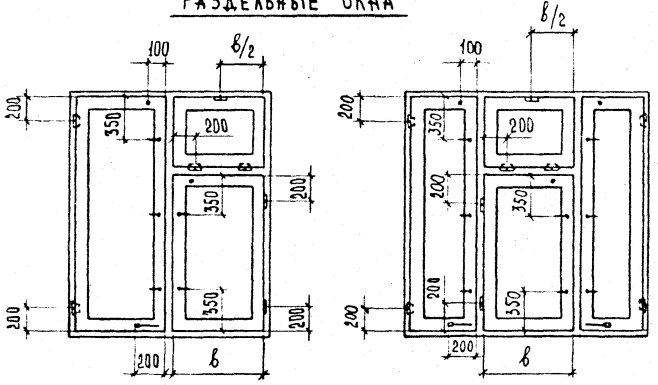

Примечание:

Условные обозначения см. лист 1.236-6.В1-000Д5

				1.236-6.В1-000 Д4	
Нач.отд.	В.Греков		Схема расположения приборов в окнах.	Стадия	Лист	Листов
ГИП	Э.Шахова			Р		1
Рук.группы	О.Мадоян			ЦНИИЭП учебных зданий г. Москва	
Инженер	З.Степашкина				

Спаренная балконная дверь

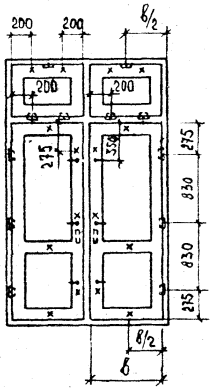

Раздельная балконная дверь

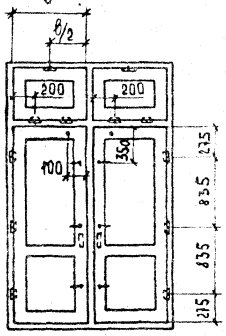

Условные обозначения:

- — петля накладная
- — петля врезная
- — прибор фрамужный
- x — стяжка
- — завертка
- — упор оконный
- — Ручки устанавливаются на каждое полотно со стороны балкона
- — фиксатор

На схемах дано примерное расположение приборов.

Инв. N подл. | Подп. и дата | Взам. инв. N

				1.236-6.В1-000Д5	
Нач.отд.	В.Греков		Схема расположения приборов в балконных дверях	Стадия	Лист	Листов
ГИП	Э.Шахова			Р		1
Рук.группы	О.Мадоян			ЦНИИЭП	
Инженер	З.Степашкина				

ИНВ. № ПОДЛ.	ПОДП. И ДАТА	ВЗАМ. ИНВ. №

ФОРМ.	ЗОНА	ПОЗ.	ОБОЗНАЧЕНИЕ	НАИМЕНОВАНИЕ	КОЛ. НА ИСПОЛН. 1.236-6.В1-1000								ПРИМЕЧАНИЕ
					–	01	02	03	04	05	06	07	
				ДОКУМЕНТАЦИЯ									
11			1.236-6.В1-1000 СБ	СБОРОЧНЫЙ ЧЕРТЕЖ	×	×	×	×	×	×	×	×	
*)			1.236-6.В1-000 ТУ	ТЕХНИЧЕСКОЕ УСЛОВИЕ	×	×	×	×	×	×	×	×	*)11,11,11,11
*)			1.236-6.В1-000 Д1	НОМЕНКЛАТУРА ИЗДЕЛИЙ	×	×	×	×	×	×	×	×	*)12,12,12,12
*)			1.236-6.В1-000 Д2	ВЫБОРКА МАТЕРИАЛОВ НА ОКНА	×	×	×	×	×	×	×	×	*)12,12,12
11			1.236-6.В1-000 Д4	СХЕМА РАСПОЛОЖЕНИЯ ПРИБОРОВ В ОКНАХ	×	×	×	×	×	×	×	×	
				СБОРОЧНЫЕ ЕДИНИЦЫ									
11			1.236-6.В1-1100	КОРОБКА КС1	1								
				МАРКА	0С12-12В	0С12-12ЗВ	0С12-9Г	0С12-12Г	0С12-12ЗГ	0С21-9Г	0С21-12Г	0С21-12ЗГ	

НАЧ. ОТДЕЛ	В. ГРЕКОВ		
РИП	Э. ШАХОВА		
РУК. ГРУППЫ	О. МАДОЯН		
ТЕХНИК	Н. ШИШКИНА		

1.236-6.В1-1000

ОКОННЫЕ БЛОКИ СО СПАРЕННЫМИ ПЕРЕПЛЕТАМИ. СПЕЦИФИКАЦИЯ

СТАДИЯ	ЛИСТ	ЛИСТОВ
Р	1	4

ЦНИИЭП УЧЕБНЫХ ЗДАНИЙ г. МОСКВА

КОПИЯ ВЕРНА

ИНВ. № ПОДЛ.	ПОДПИСЬ И ДАТА	ВЗАМ. ИНВ. №

ФОРМ.	ЗОНА	ПОЗ.	ОБОЗНАЧЕНИЕ	НАИМЕНОВАНИЕ	КОЛ. НА ИСПОЛН. 1.236-6.В1-1000								ПРИМЕЧАНИЕ
					–	01	02	03	04	05	06	07	
11		1	1.236-6.В1-1100-01	КОРОБКА КС2		1							
11		1	-02	КОРОБКА КС3			1						
11		1	-03	КОРОБКА КС4				1					
11		1	-04	КОРОБКА КС5					1				
11		1	-05	КОРОБКА КС6						1			
11		1	-06	КОРОБКА КС7							1		
11		1	-07	КОРОБКА КС8								1	
12		2	1.236-6.В1-1200	ПЕРЕПЛЕТ ВНУТРЕННИЙ ПВС1	1								
12		2	-01	ПЕРЕПЛЕТ ВНУТРЕННИЙ ПВС2		1							
12		2	-02	ПЕРЕПЛЕТ ВНУТРЕННИЙ ПВС3			1						
12		2	-03	ПЕРЕПЛЕТ ВНУТРЕННИЙ ПВС4				1					
12		2	-04	ПЕРЕПЛЕТ ВНУТРЕННИЙ ПВС5					1				
12		2	-05	ПЕРЕПЛЕТ ВНУТРЕННИЙ ПВС6						1			
12		2	-06	ПЕРЕПЛЕТ ВНУТРЕННИЙ ПВС7							1		
12		2	-07	ПЕРЕПЛЕТ ВНУТРЕННИЙ ПВС8								1	
12		3	1.236-6.В1-1300	ПЕРЕПЛЕТ НАРУЖНЫЙ ПНС1	1								
12		3	-01	ПЕРЕПЛЕТ НАРУЖНЫЙ ПНС2		1							
12		3	-02	ПЕРЕПЛЕТ НАРУЖНЫЙ ПНС3			1						

1.236-6.В1-1000

19 10-6889

ФОРМ.	ЗОНА	ПОЗ.	ОБОЗНАЧЕНИЕ	НАИМЕНОВАНИЕ	КОЛ. НА ИСПОЛН. 1.236-6.В1-1000								ПРИМЕЧАНИЕ
					–	01	02	03	04	05	06	07	
12		3	1.236-6.В1-1300-03	ПЕРЕПЛЕТ НАРУЖНЫЙ ПНС4				1					
12		3	-04	ПЕРЕПЛЕТ НАРУЖНЫЙ ПНС5					1				
12		3	-05	ПЕРЕПЛЕТ НАРУЖНЫЙ ПНС6						1			
12		3	-06	ПЕРЕПЛЕТ НАРУЖНЫЙ ПНС7							1		
12		3	-07	ПЕРЕПЛЕТ НАРУЖНЫЙ ПНС8								1	
				ДЕТАЛИ									
БЧ		4	1.236-6.В1-1001	СТЕКЛО 980×995×3 ГОСТ III-78	2								
БЧ		4	-01	СТЕКЛО 980×1145×3 ГОСТ III-78		2							
БЧ		4	-02	СТЕКЛО 1580×695×3 ГОСТ III-78			2						
БЧ		4	-03	СТЕКЛО 1580×995×3 ГОСТ III-78				2					
БЧ		4	-04	СТЕКЛО 1580×1145×3 ГОСТ III-78					2				
БЧ		4	-05	СТЕКЛО 1880×695×3 ГОСТ III-78						2			
БЧ		4	-06	СТЕКЛО 1880×995×3 ГОСТ III-78							2		
БЧ		4	-07	СТЕКЛО 1880×1145×3 ГОСТ III-78								2	
11			1.236-6.В1-1002	ШТАПИК, Ш1	4	4							
11			-01	ШТАПИК, Ш2	4			4			4		
11			-02	ШТАПИК, Ш3		4			4			4	

ИНВ. № ПОДЛ.	ПОДПИСЬ И ДАТА	ВЗАМ. ИНВ. №

ФОРМ.	ЗОНА	ПОЗ.	ОБОЗНАЧЕНИЕ	НАИМЕНОВАНИЕ	КОЛ. НА ИСПОЛН. 1.236-6.В1-1000								ПРИМЕЧАНИЕ
					–	01	02	03	04	05	06	07	
11			1.236-6.В1-1002-03	ШТАПИК, Ш4			4	4	4				
11			-04	ШТАПИК, Ш5			4			4			
11			-05	ШТАПИК, Ш6						4	4	4	
				СТАНДАРТНЫЕ ИЗДЕЛИЯ									
				ПЕТЛЯ ПН7-1 ГОСТ 5088-78	2	2	2	2	2	2	2	2	
				ПЕТЛЯ ПВ4-80-1 ГОСТ 5088-78	3	3	3	3	3	3	3	3	
				ЗАВЕРТКА ЗР2 ГОСТ 5090-79	2	2	3	3	3	3	3	3	
				ОТЖИМ СТ ГОСТ 5090-79	6	6	5	7	7	5	7	7	
				ФИКСАТОР ФК2 ГОСТ 5091-78	1	1	1	1	1	1	1	1	
				МАТЕРИАЛЫ									
				ДРЕВЕСИНА КОРОБКИ ГОСТ 9685-61*	0.029	0,031	0.033	0.037	0.039	0.037	0.041	0042	м³
				ДРЕВЕСИНА ПЕРЕПЛЕТА ГОСТ 9685-61*	0.034	0.036	0.039	0.043	0.045	0.043	0045	0049	м³
				ПРОКЛАДКА А-2 ГОСТ 10174-92	8.81	9,42	10.02	11,22	11,82	11.22	12,42	13,02	п.м.

02 10-68891

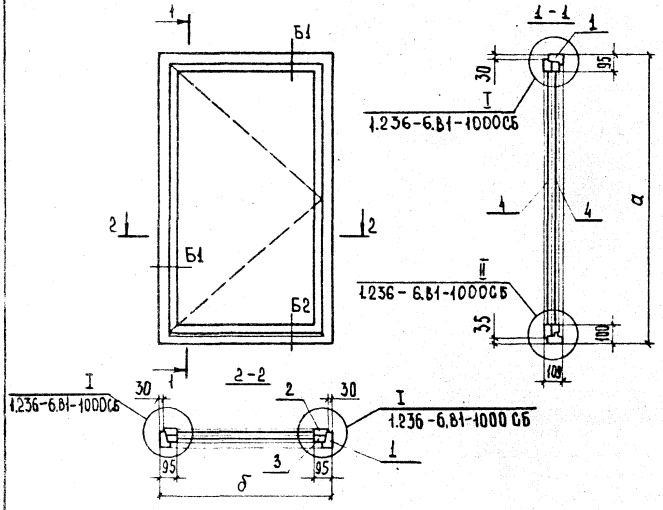

Обозначение	Марки блоков	Размеры, мм	
		а	б
1.236-6.81-1000	ОС 12-12 в	1160	1170
-01	ОС 12-13,5 в	1160	1320
-02	ОС 18-9 г	1760	870
-03	ОС 18-12 г	1760	1170
-04	ОС 18-13,5 г	1760	1320
-05	ОС 21-9 г	2060	870
-06	ОС 21-12 г	2060	1170
-07	ОС 21-13,5 г	2060	1320

1.236-6.81-1000 СБ

Оконные блоки со спаренными переплетами. Сборочный чертеж.

Стадия	Масса	Масштаб
Р		
Лист 1	Листов 2	

Нач. отдела	В. Греков	
Гл. спец. отд.	З. Шахова	
Рук. группы	О. Надоян	
Техник	С. Шишкина	

ЦНИИЭП учебных зданий г. Москва

Взам. инв. №
Подп. и дата
Инв. № подл.

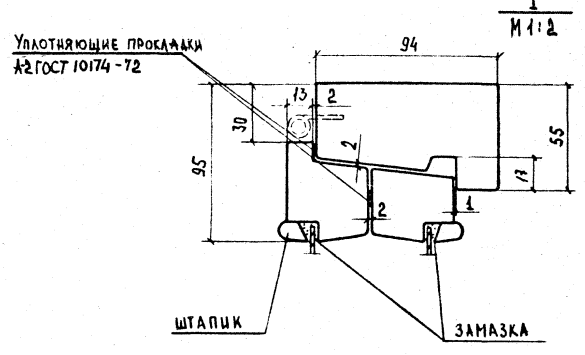

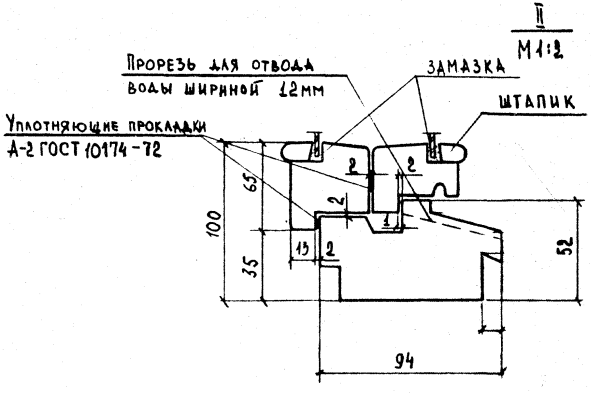

Примечание: Уплотняющую прокладку приклеивать к внутренним переплетам.

1.236-6.81-1000 СБ

Лист 2

ФОРМ.	ЗОНА	ПОЗ.	ОБОЗНАЧЕНИЕ	НАИМЕНОВАНИЕ	Кол. на испол. 1.236-6.В1-1100								ПРИМЕЧАНИЕ
					–	01	02	03	04	05	06	07	
				ДОКУМЕНТАЦИЯ									
11			1.236-6.В1-1100 СБ	СБОРОЧНЫЙ ЧЕРТЕЖ	X	X	X	X	X	X	X	X	
				ДЕТАЛИ									
11		1	1.236-6.В1-1101	ПРОФИЛЬ КОРОБКИ ПКС1	2	2							
11		1	-01	ПРОФИЛЬ КОРОБКИ ПКС2			2	2	2				
11		1	-02	ПРОФИЛЬ КОРОБКИ ПКС3						2	2	2	
11		2	-03	ПРОФИЛЬ КОРОБКИ ПКС4	1			1			1		
11		2	-04	ПРОФИЛЬ КОРОБКИ ПКС5		1			1			1	
11		2	-05	ПРОФИЛЬ КОРОБКИ ПКС6			1			1			
				МАРКА	КС1	КС2	КС3	КС4	КС5	КС6	КС7	КС8	

НАЧ. ОТДЕЛА	В. ГРЕКОВ	
ГИП	Э. ШАХОВА	
РУК. ГРУППЫ	О. МАДОЧН	
ИНЖЕНЕР	Е. НИКОЛАЕВА	
ТЕХНИК	О. ЦИЦКИНА	

1.236-6.В1-1100

Коробки оконных блоков со спаренными переплетами КС1÷КС8. Спецификация.

СТАДИЯ	ЛИСТ	ЛИСТОВ
Р	1	2

ЦНИИЭП учебных зданий г. Москва

ИНВ. № ПОДЛ.	ПОДПИСЬ И ДАТА	ВЗАМ. ИНВ. №

ФОРМ.	ЗОНА	ПОЗ.	ОБОЗНАЧЕНИЕ	НАИМЕНОВАНИЕ	Кол. на испол. 1.236-6.В1-1100								ПРИМЕЧАНИЕ
					–	01	02	03	04	05	06	07	
11		3	1.236-6.В1-1102	ПРОФИЛЬ КОРОБКИ ПКС12	1			1			1		
11		3	-01	ПРОФИЛЬ КОРОБКИ ПКС13		1			1			1	
11		3	-02	ПРОФИЛЬ КОРОБКИ ПКС14			1			1			

1.236-6.В1-1100

ЛИСТ 2

Инв. № подл. 22 10-6889

Взам. инв. № 0.0.0 ФИ Версия 4

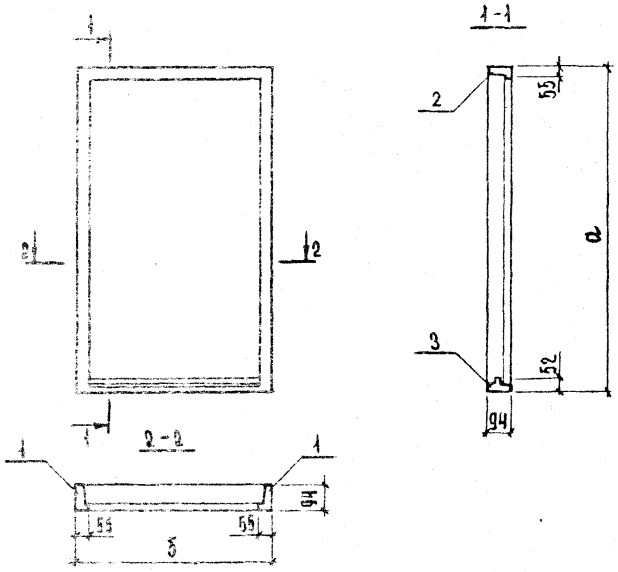

ОБОЗНАЧЕНИЕ	МАРКИ БЛОКОВ	РАЗМЕРЫ, ММ	
		а	б
1.236-6.В1-1100	КС 1	1160	1170
-01	КС 2	1160	1320
-02	КС 3	1760	870
-03	КС 4	1760	1170
-04	КС 5	1760	1320
-05	КС 6	2060	870
-06	КС 7	2060	1170
-07	КС 8	2060	1320

1.236-6.В1-1100 СБ

Коробки оконных блоков со спаренными переплетами КС1÷КС8. Сборочный чертеж.

СТАДИЯ	МАССА	МАСШТАБ
Р		

ЛИСТ | ЛИСТОВ 1

ЦНИИЭП учебных зданий г. Москва

НАЧ. ОТДЕЛА	В. ГРЕКОВ	
ГЛ. СПЕЦ. ОТД.	Э. ШАХОВА	
РУК. ГРУППЫ	О. МАДОЯН	
ТЕХНИК	О. ШИШКИНА	

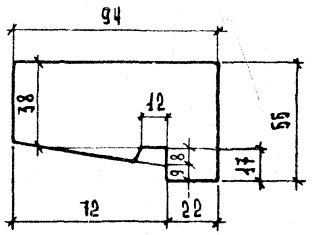

ОБОЗНАЧЕНИЕ	МАРКА	ДЛИНА
1.236.-6.В.1-1101	ПКС 1	1160
-01	ПКС 2	1760
-02	ПКС 3	2060
-03	ПКС 4	1170
-04	ПКС 5	1320
-05	ПКС 6	870
-06	ПКС 7	1470
-07	ПКС 8	1770
-08	ПКС 9	2070
-09	ПКС 10	2370
-10	ПКС 11	2680
-11	ПКС 29	2755
-12	ПКС 30	1774

ВЗАМ. ИНВ. К | ПОДП. И ДАТА | ИНВ. N ПОДЛ.

1.236-6.В1-1101

Профили коробок ПКС 1 ÷ ПКС 11, ПКС 29, ПКС 30.

СТАДИЯ	МАССА	МАСШТАБ
Р		1:2

ЛИСТ | ЛИСТОВ 1

ЦНИИЭП учебных зданий г. Москва

НАЧ. ОТДЕЛА	В. ГРЕКОВ	
ГЛ. СПЕЦ. ОТД.	Э. ШАХОВА	
РУК. ГРУППЫ	О. МАДОЯН	
ТЕХНИК	О. ШИШКИНА	

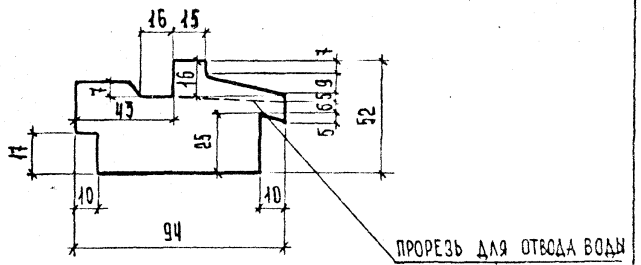

Обозначение	Марка	Длина
1.236-6.81-1102	ПКС 12	1170
-01	ПКС 13	1320
-02	ПКС 14	870
-03	ПКС 15	1470
-04	ПКС 16	1770
-05	ПКС 17	2070
-06	ПКС 18	2370
-07	ПКС 19	2680
-08	ПКС 31	1774

Нач. отдела	В. Греков		
Гл. спец. отд.	Э. Шахова		
Рук. группы	О. Надоян		
Техник	О. Шишкина		

1.236-6.81-1102

Профили коробок ПКС 12÷ПКС 19, ПКС 31.

Стадия	Масса	Масштаб
Р		1:2
Лист	Листов 1	

ЦНИИЭП учебных зданий г. Москва

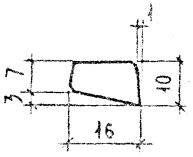

Обозначение	Марка	Длина	Обозначение	Марка	Длина
1.236-6.81-1002	Ш 1	985	1.236-6.81-1002-17	Ш 18	940
-01	Ш 2	1000	-18	Ш 19	1540
-02	Ш 3	1150	-19	Ш 20	1840
-03	Ш 4	1585	-20	Ш 21	825
-04	Ш 5	700	-21	Ш 22	925
-05	Ш 6	1885	-22	Ш 23	1075
-06	Ш 7	390	-23	Ш 24	330
-07	Ш 8	780	-24	Ш 25	720
-08	Ш 9	470	-25	Ш 26	440
-09	Ш 10	580	-26	Ш 27	940
-10	Ш 11	1190	-27	Ш 28	520
-11	Ш 12	1035	-28	Ш 29	1130
-12	Ш 13	1055	-29	Ш 30	975
-13	Ш 14	400	-30	Ш 31	360
-14	Ш 15	1355	-31	Ш 32	1020
-15	Ш 16	1055	-32	Ш 33	1320
-16	Ш 17	530	-33	Ш 34	470
-35	Ш 36	755	-34	Ш 35	1115
-36	Ш 37	905	-37	Ш 38	730

Инв. № подл. | Подп. и дата | Взам. инв. №

Нач. отдела	В. Греков		
Гл. спец. отд.	Э. Шахова		
Рук. группы	О. Надоян		
Техник	О. Шишкина		

1.236-6.81-1002

Штапики Ш1÷Ш38.

Стадия	Масса	Масштаб
Р		1:1
Лист	Листов 1	

ЦНИИЭП учебных зданий г. Москва

Формат	Зона	Поз.	Обозначение	Наименование	Кол. на испол. 1.236-6.В1-1200																			Примечание
					–	01	02	03	04	05	06	07	08	09	10	11	12	13	14	15	16	17	18	19	
				Документация																				
12			1.236-6.В1-1200 СБ	Сборочный чертеж	х	х	х	х	х	х	х	х	х	х	х	х	х	х	х	х	х	х	х	х	
				Детали																				
11		1	1.236-6.В1-1201	Профиль переплета ППС1	2	2							2	2	2	2	2							
11		1	-01	Профиль переплета ППС2			2	2	2									2	2	2	2	2	2	
11		1	-04	Профиль переплета ППС5						2	2	2											2	
11		2	-06	Профиль переплета ППС7			1			1													1	
11		2	-07	Профиль переплета ППС8	1			1			1													
11		2	-08	Профиль переплета ППС9		1			1			1												
11		2	-09	Профиль переплета ППС10									1					1						
11		2	-10	Профиль переплета ППС11										1					1					
11		2	-11	Профиль переплета ППС12											1					1				
11		2	-12	Профиль переплета ППС13												1					1			
11		2	-13	Профиль переплета ППС14													1					1		
11		2	-14	Профиль переплета ППС15																			1	
11		3	1.236-6.В1-1202	Профиль переплета ППС17			1			1														
11		3	-01	Профиль переплета ППС18	1			1			1													
				Марка	ПВС1	ПВС2	ПВС3	ПВС4	ПВС5	ПВС6	ПВС7	ПВС8	ПВС9	ПВС10	ПВС11	ПВС12	ПВС13	ПВС14	ПВС15	ПВС16	ПВС17	ПВС18	ПВС19	ПВС20	

Нач.отдела	В.Греков	
Гл.спец.пр.	Э.Шахова	
Рук.группы	О.Мадоян	
Инженер	Е.Николаева	
Техник	О.Шишкина	

1.236-6.В1-1200

Переплеты внутренние окон серии С. ПВС1÷ПВС46. Спецификация.

Стадия	Лист	Листов
Р	1	5

ЦНИИЭП учебных зданий г.Москва

16889-01 25

Этаж.	Зона	Поз.	Обозначение	Наименование	Кол. на испол. –	01	02	03	04	05	06	07	08	09	10	11	12	13	14	15	16	17	18	19	Примечание
1		3	1.236-6.81-1202 -02	Профиль переплета ППС19		1																			
1		3	-03	Профиль переплета ППС20									1					1						1	
1		3	-04	Профиль переплета ППС21										1					1						
1		3	-05	Профиль переплета ППС22											1					1					
1		3	-06	Профиль переплета ППС23												1					1				
1		3	-07	Профиль переплета ППС24													1					1			
1		3	-08	Профиль переплета ППС25																			1		
1		1	1.236-6.81-1201 -02	Профиль переплета ППС3																					
1		1	-05	Профиль переплета ППС6																					
				Стандартные изделия																					
				Угольники УГ ГОСТ 5091-78	4	4	2	4	2	2	4	4	2	4	2	4	2	4	2	4	4	4	4	4	

Форм.	Зона	Поз.	Обозначение	Наименование	Кол. на испол. 20	21	22	23	24	25	26	27	28	29	30	31	32	33	34	35	36	37	38	39	Примечание
				Документация																					
12			1.236-6.81-1200 ОБ	Сборочный чертеж	×	×	×	×	×	×	×	×	×	×	×	×	×	×	×	×	×	×	×	×	
				Детали																					
11		1	1.236-6.81-1201-02	Профиль переплета ПВС3						2		2		2					2		2		2		
11		1	-03	Профиль переплета ПВС4												2	2	2							
11		1	-04	Профиль переплета ПВС5	2	2	2	2	2																
11		1	-05	Профиль переплета ПВС6							2		2		2					2		2		2	
11		2	-06	Профиль переплета ПВС7						1	1					1									
11		2	-07	Профиль переплета ПВС8								1	1				1								
11		2	-08	Профиль переплета ПВС9										1	1			1							
11		2	-10	Профиль переплета ПВС11	1														1	1					
11		2	-11	Профиль переплета ПВС12		1																			
11		2	-12	Профиль переплета ПВС13			1																		
11		2	-13	Профиль переплета ПВС14				1																	
11		2	-14	Профиль переплета ПВС15					1																
11		3	1.236-6.81-1202	Профиль переплета ПВС17						1	1					1									
11		3	-01	Профиль переплета ПВС18								1	1				1								
				Марка	ПВС21	ПВС22	ПВС23	ПВС24	ПВС25	ПВС26	ПВС27	ПВС28	ПВС29	ПВС30	ПВС31	ПВС32	ПВС33	ПВС34	ПВС35	ПВС36	ПВС37	ПВС38	ПВС39	ПВС40	

Инв. № подл. | Подп. и дата | Взам. инв. №

Элем.	Зона	Поз.	Обозначение	Наименование	Кол. на испол. 20	21	22	23	24	25	26	27	28	29	30	31	32	33	34	35	36	37	38	39	Приме-чание
1		3	1.236-6.В1-1202-02	Профиль переплета ППС19																					
1		3	-04	Профиль переплета ППС21	1														1	1					
11		3	-05	Профиль переплета ППС22		1																			
11		3	-06	Профиль переплета ППС23			1																		
11		3	-07	Профиль переплета ППС24				1													1	1			
11		3	-08	Профиль переплета ППС25					1														1		
				Стандартные изделия									-												
				Угольники УГ ГОСТ 5091-78	4	4	2	4	4	4	4	4	4	4	4	4	4	4	4	4	4	4	4	4	

Форм	Зона	Поз.	Обозначение	Наименование	Кол. на испол. 1.236-6.В1-1200						Примечание
					40	41	42	43	44	45	
				Документация							
12			1.236-6.В1-1200 СБ	сборочный чертеж	×	×	×	×	×	×	
				Детали							
11		1	1.236-6.В1-1201-01	профиль переплета ППС2				2			
11		1	-03	профиль переплета ППС4	2	2	2				
11		1	-04	профиль переплета ППС5					2		
11		2	-10	профиль переплета ППС11	1						
11		2	-13	профиль переплета ППС14		1					
11		2	-14	профиль переплета ППС15			1				
11		2	-15	профиль переплета ППС16				1	1		
11		3	1.236-6.В1-1202-04	профиль переплета ППС21	1						
11		3	-07	профиль переплета ППС24		1					
11		3	-08	профиль переплета ППС25			1				
11		3	-09	профиль переплета ППС26				1	1		
11		3	-10	профиль переплета ППС56						1	
11		1	1.236-6.В1-1201-05	профиль переплета ППС6						2	
11		2	-17	профиль переплета ППС54						1	
				Стандартные изделия							
				угольники УГ ГОСТ 5091-78	4	4	4	4	4	4	
				Марка	ПВС41	ПВС42	ПВС43	ПВС44	ПВС45	ПВС46	

Инв. № подл. | Подп. и дата | Взам. инв. №

Формат	Зона	Поз.	Обозначение	Наименование	Кол. на испол. 1.236-6.В1-1200 40	41	42	43	44	45	Примечание
				Документация							
12			1.236-6.В1-1200 СБ	сборочный чертеж	×	×	×	×	×	×	
				Детали							
11		1	1.236-6.В1-1201-01	профиль переплета ППС2				2			
11		1	-03	профиль переплета ППС4	2	2	2				
11		1	-04	профиль переплета ППС5					2		
11		2	-10	профиль переплета ППС11	1						
11		2	-13	профиль переплета ППС14		1					
11		2	-14	профиль переплета ППС15			1				
11		2	-15	профиль переплета ППС16				1	1		
11		3	1.236-6.В1-1202-04	профиль переплета ППС21	1						
11		3	-07	профиль переплета ППС24		1					
11		3	-08	профиль переплета ППС25			1				
11		3	-09	профиль переплета ППС26				1	1		
11		3	-10	профиль переплета ППС56						1	
11		1	1.236-6.В1-1201-05	профиль переплета ППС6						2	
11		2	-17	профиль переплета ППС54						1	
				Стандартные изделия							
				угольники УГ ГОСТ 5091-78	4	4	4	4	4	4	
				Марка	ПВС41	ПВС42	ПВС43	ПВС44	ПВС45	ПВС46	

Инв. № подл. | Подп. и дата | Взам. инв. №

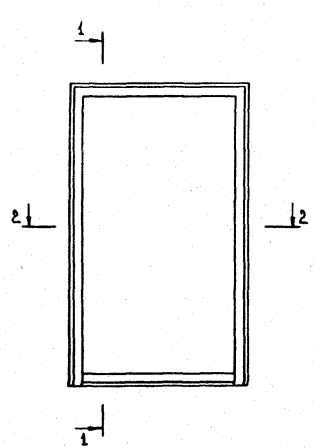

1 - 1

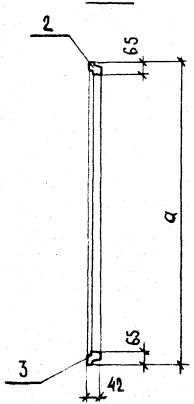

2 - 2

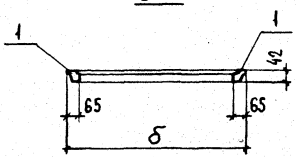

Обозначение	Марка	Размеры, мм	
		а	б
1.236-6.81-1200	ПВС 1	1095	1110
-01	ПВС 2	1095	1260
-02	ПВС 3	1695	810
-03	ПВС 4	1695	1110
-04	ПВС 5	1695	1260
-05	ПВС 6	1995	810
-06	ПВС 7	1995	1110
-07	ПВС 8	1995	1260
-08	ПВС 9	1095	500
-09	ПВС 10	1095	890
-10	ПВС 11	1095	580
-11	ПВС 12	1095	690
-12	ПВС 13	1095	1300
-13	ПВС 14	1695	500
-14	ПВС 15	1695	890
-15	ПВС 16	1695	580
-16	ПВС 17	1695	690
-17	ПВС 18	1695	1300
-18	ПВС 19	1695	1145
-19	ПВС 20	1995	500
-20	ПВС 21	1995	890
-21	ПВС 22	1995	580
-22	ПВС 23	1995	690

Обозначение	Марка	Размеры, мм	
		а	б
1.236-6.81-1200-23	ПВС 24	1995	1300
-24	ПВС 25	1995	1145
-25	ПВС 26	1165	810
-26	ПВС 27	510	810
-27	ПВС 28	1165	1110
-28	ПВС 29	510	1110
-29	ПВС 30	1165	1260
-30	ПВС 31	510	1260
-31	ПВС 32	1465	810
-32	ПВС 33	1465	1110
-33	ПВС 34	1465	1260
-34	ПВС 35	1165	890
-35	ПВС 36	510	890
-36	ПВС 37	1165	1300
-37	ПВС 38	510	1300
-38	ПВС 39	1165	1145
-39	ПВС 40	510	1145
-40	ПВС 41	1465	890
-41	ПВС 42	1465	1300
-42	ПВС 43	1465	1145
-43	ПВС 44	1695	640
-44	ПВС 45	1995	640
-45	ПВС 46	510	865

НАЧ. ОТДЕЛА	В. ГРЕКОВ	
ГИП	З. ШАХОВА	
РУК. ГРУППЫ	О. МАДОЯН	
ИНЖЕНЕР	Е. НИКОЛАЕВ	
ТЕХНИК	О. ШИШКИНА	

1.236-6.81-1200 СБ

Переплеты внутренние окон серии С. ПВС 1 ÷ ПВС 46. Сборочный чертеж

СТАДИЯ	МАССА	МАСШТАБ
Р		
ЛИСТ	ЛИСТОВ 1	

ЦНИИЭП учебных зданий г. Москва

16889-01 3.0

КОПИЯ ВЕРНА

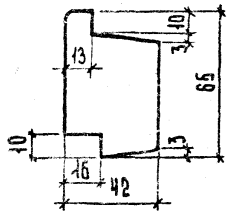

ОБОЗНАЧЕНИЕ	МАРКА	ДЛИНА
1.236-6.81-1201	ППС 1	1095
-01	ППС 2	1695
-02	ППС 3	1165
-03	ППС 4	1465
-04	ППС 5	1995
-05	ППС 6	1995
-06	ППС 7	810
-07	ППС 8	1110
-08	ППС 9	1260
-09	ППС 10	500
-10	ППС 11	890
-11	ППС 12	580
-12	ППС 13	690
-13	ППС 14	1300
-14	ППС 15	1145
-15	ППС 16	640
-16	ППС 53	2160
-17	ППС 54	865
-18	ППС55	860

1.236-6.81-1201

Профили переплетов ППС 1 ÷ ППС 16; ППС 53 ÷ ППС55.

СТАДИЯ	МАССА	МАСШТАБ
Р		1:2
ЛИСТ		ЛИСТОВ 1

ЦНИИЭП учебных зданий г. Москва

НАЧ. ОТДЕЛА	В. ГРЕКОВ	
ГЛ. СПЕЦ. ОТД.	З. ШАХОВА	
РУК. ГРУППЫ	О. МАДОЯН	
ТЕХНИК	О. ШИШКИНА	

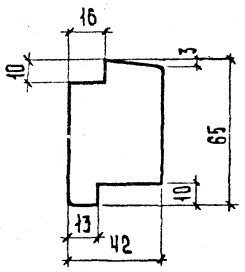

ОБОЗНАЧЕНИЕ	МАРКА	ДЛИНА
1.236-6.81-1202	ППС 17	810
-01	ППС 18	1110
-02	ППС 19	1260
-03	ППС 20	500
-04	ППС 21	890
-05	ППС 22	580
-06	ППС 23	690
-07	ППС 24	1300
-08	ППС 25	1145
-09	ППС 26	640
-10	ППС 56	865
-11	ППС 57	860

1.236-6.81-1202

Профили переплетов ППС 17 ÷ ППС 26; ППС56; ППС57.

СТАДИЯ	МАССА	МАСШТАБ
Р		1:2
ЛИСТ		ЛИСТОВ 1

ЦНИИЭП учебных зданий г. Москва

НАЧ. ОТДЕЛА	В. ГРЕКОВ	
ГЛ. СПЕЦ. ОТД.	З. ШАХОВА	
РУК. ГРУППЫ	О. МАДОЯН	
ТЕХНИК	О. ШИШКИНА	

ИНВ. № ПОДЛ. | ПОДП. И ДАТА | ВЗАМ. ИНВ. №

Форм.	Зона	Поз.	Обозначение	Наименование	Кол. на исполн. 1.236-6.В1-1300																				Примечание
					–	01	02	03	04	05	06	07	08	09	10	11	12	13	14	15	16	17	18	19	
				Документация																					
12			1.236-6.В1-1300 СБ	Сборочный чертеж	X	X	X	X	X	X	X	X	X	X	X	X	X	X	X	X	X	X	X	X	
				Детали																					
11		1	1.236-6.В1-1301	Профиль переплета ППС 27	2	2							2	2	2	2	2								
11		1	-01	Профиль переплета ППС 28			2	2	2									2	2	2	2	2	2		
11		1	-04	Профиль переплета ППС 31						2	2	2												2	
11		2	-06	Профиль переплета ППС 33			1			1														1	
11		2	-07	Профиль переплета ППС 34	1			1			1														
11		2	-08	Профиль переплета ППС 35		1			1			1													
11		2	-09	Профиль переплета ППС 36									1					1							
11		2	-10	Профиль переплета ППС 37										1					1						
11		2	-11	Профиль переплета ППС 38											1					1					
11		2	-12	Профиль переплета ППС 39												1					1				
11		2	-13	Профиль переплета ППС 40													1					1			
11		2	-14	Профиль переплета ППС 41																			1		
11		3	1.236-6.В1-1302	Профиль переплета ППС 43			1			1															
11		3	-01	Профиль переплета ППС 44	1			1			1														
				Марка	ПНС 1	ПНС 2	ПНС 3	ПНС 4	ПНС 5	ПНС 6	ПНС 7	ПНС 8	ПНС 9	ПНС 10	ПНС 11	ПНС 12	ПНС 13	ПНС 14	ПНС 15	ПНС 16	ПНС 17	ПНС 18	ПНС 19	ПНС 20	

Нач. отдела	В. Греков		1.236-6.В1-1300
Гл. спец. отд.	Э. Шахова		Переплеты наружные окон серии С. ПНС 1÷ПНС 46. Спецификация.
Рук. группы	О. Надоян		Стадия: Р; Лист: 1; Листов: 5
Инженер	Е. Николаева		ЦНИИЭП учебных зданий
Техник	О. Шишкина		

16889-01

ФОРМ.	ЗОНА	ПОЗ.	ОБОЗНАЧЕНИЕ	НАИМЕНОВАНИЕ	Кол. на испол.: 1.236-6.В1-1300																			ПРИМЕЧАНИЕ
					–	01	02	03	04	05	06	07	08	09	10	11	12	13	14	15	16	17	18	19	
11		3	1.236-6.В1-1302-02	ПРОФИЛЬ ПЕРЕПЛЕТА ППС45		1			1			1													
11		3	-03	ПРОФИЛЬ ПЕРЕПЛЕТА ППС46									1					1						1	
11		3	-04	ПРОФИЛЬ ПЕРЕПЛЕТА ППС47										1					1						
11		3	-05	ПРОФИЛЬ ПЕРЕПЛЕТА ППС48											1					1					
11		3	-06	ПРОФИЛЬ ПЕРЕПЛЕТА ППС49												1					1				
11		3	-07	ПРОФИЛЬ ПЕРЕПЛЕТА ППС50													1					1			
11		3	-08	ПРОФИЛЬ ПЕРЕПЛЕТА ППС51																			1		
				СТАНДАРТНЫЕ ИЗДЕЛИЯ																					
				УГОЛЬНИКИ УГ ГОСТ 5091-78	4	4	2	4	2	2	4	4	2	4	2	4	2	4	2	4	4	4	4	4	

ИНВ.№ ПОДЛ. | ПОДП. И ДАТА | ВЗАМ. ИНВ.№

Копия верна

Форм	Зона	Поз.	Обозначение	Наименование	Кол. на исполн. 1.236-6.В1-1300																				Примечание
					20	21	22	23	24	25	26	27	28	29	30	31	32	33	34	35	36	37	38	39	
				Документация																					
12			1.236-6.В1-1300 СБ	Сборочный чертеж																					
				Детали																					
11		1	1.236-6.В1-1301-02	Профиль переплета ППС 29						2		2		2					2		2		2		
11		1	-03	Профиль переплета ППС 30												2	2	2							
11		1	-04	Профиль переплета ППС 31	2	2	2	2	2																
11		1	-05	Профиль переплета ППС 32							2		2		2					2		2		2	
11		2	-06	Профиль переплета ППС 33						1	1					1									
11		2	-07	Профиль переплета ППС 34								1	1				1								
11		2	-08	Профиль переплета ППС 35										1	1			1							
11		2	-10	Профиль переплета ППС 37	1														1	1					
11		2	-11	Профиль переплета ППС 38		1																			
11		2	-12	Профиль переплета ППС 39			1																		
11		2	-13	Профиль переплета ППС 40				1													1	1			
11		2	-14	Профиль переплета ППС 41					1														1	1	
11		3	1.236-6.В1-1302	Профиль переплета ППС 43						1	1					1									
11		3	-01	Профиль переплета ППС 44								1	1				1								
				Марка	ПНС 21	ПНС 22	ПНС 23	ПНС 24	ПНС 25	ПНС 26	ПНС 27	ПНС 28	ПНС 29	ПНС 30	ПНС 31	ПНС 32	ПНС 33	ПНС 34	ПНС 35	ПНС 36	ПНС 37	ПНС 38	ПНС 39	ПНС 40	

Форм.	Зона	Поз.	Обозначение	Наименование	Кол. на испол. 1.236-6.81-1300 20	21	22	23	24	25	26	27	28	29	30	31	32	33	34	35	36	37	38	39	Примечание
11		3	1.236-6.81-1302-02	Профиль переплета ППС45																					
11		3	-04	Профиль переплета ППС47	1														1	1					
11		3	-05	Профиль переплета ППС48		1																			
11		3	-06	Профиль переплета ППС49			1																		
11		3	-07	Профиль переплета ППС50				1													1	1			
11		3	-08	Профиль переплета ППС51					1														1	1	
				Стандартные изделия																					
				Уголь ники УГ ГОСТ 5091-78	4	4	2	4	4	4	4	4	4	4	4	4	4	4	4	4	4	4	4	4	

Инв. N подл. | Подп. и дата | Взам. инв. N

Копия верна

Форм.	Зона	Поз.	Обозначение	Наименование	Кол. на испол. 1.236-6.81-1300						Примечание
					40	41	42	43	44	45	
				Документация							
12			1.236-6.81-1300 СБ	Сборочный чертеж	×	×	×	×	×	×	
				Детали							
11		1	1.236-6.81-1301-01	Профиль переплета ППС28				2			
11		1	-03	Профиль переплета ППС30	2	2	2				
11		1	-04	Профиль переплета ППС31					2		
11		2	-10	Профиль переплета ППС37	1						
11		2	-13	Профиль переплета ППС40		1					
11		2	-14	Профиль переплета ППС41			1				
11		2	-15	Профиль переплета ППС42				1	1		
11		3	1.236-6.81-1302-04	Профиль переплета ППС47	1						
11		3	-07	Профиль переплета ППС50		1					
11		3	-08	Профиль переплета ППС51			1				
11		3	-09	Профиль переплета ППС52				1	1		
11		3	-10	Профиль переплета ППС61						1	
11		1	1.236-6.81-1301-05	Профиль переплета ППС32						2	
11		2	-17	Профиль переплета ППС59						1	
				Стандартные изделия							
				Угольники УГ ГОСТ 5091-78	4	4	4	4	4	4	

Марка	ПЖС41	ПЖС42	ПЖС43	ПЖС44	ПЖС45	ПЖС46

КОПИЯ ВЕРНА

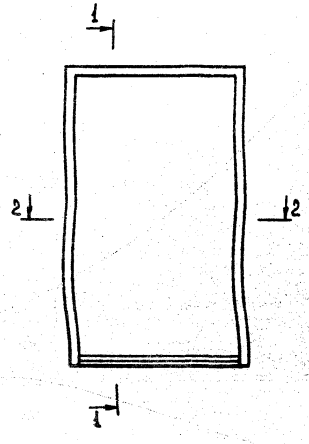

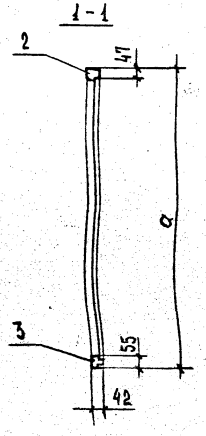

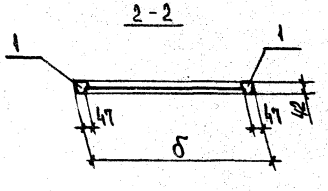

Обозначение	Марка	Размеры, мм	
		а	б
1.236-6.81-1300	ПНС 1	1072	1084
-01	ПНС 2	1072	1234
-02	ПНС 3	1672	784
-03	ПНС 4	1672	1084
-04	ПНС 5	1672	1234
-05	ПНС 6	1972	784
-06	ПНС 7	1972	1084
-07	ПНС 8	1072	1234
-08	ПНС 9	1072	474
-09	ПНС 10	1072	864
-10	ПНС 11	1072	554
-11	ПНС 12	1072	664
-12	ПНС 13	1072	1277
-13	ПНС 14	1672	474
-14	ПНС 15	1672	864
-15	ПНС 16	1672	554
-16	ПНС 17	1672	664
-17	ПНС 18	1672	1274
-18	ПНС 19	1672	1119
-19	ПНС 20	1972	474
-20	ПНС 21	1972	864
-21	ПНС 22	1972	554
-22	ПНС 23	1972	664

Обозначение	Марка	Размеры, мм	
		а	б
1.236-6.81-1300-23	ПНС 24	1972	1274
-24	ПНС 25	1972	1119
-25	ПНС 26	1142	784
-26	ПНС 27	487	784
-27	ПНС 28	1142	1084
-28	ПНС 29	487	1084
-29	ПНС 30	1142	1234
-30	ПНС 31	487	1234
-31	ПНС 32	1442	784
-32	ПНС 33	1442	1084
-33	ПНС 34	1442	1234
-34	ПНС 35	1142	864
-35	ПНС 36	487	864
-36	ПНС 37	1142	1274
-37	ПНС 38	487	1274
-38	ПНС 39	1142	1119
-39	ПНС 40	487	1119
-40	ПНС 41	1442	864
-41	ПНС 42	1442	1274
-42	ПНС 43	1442	1119
-43	ПНС 44	1672	614
-44	ПНС 45	1972	614
-45	ПНС 46	487	839

Нач.отдела	В.Греков	
ГИП	З.Мазова	
Рук.группы	О.Мадоян	
Инженер	Е.Николаева	
Техник	О.Никкима	

1.236-6.81-1300 СБ

Переплеты наружные окон серии С ПНС1÷ПНС46. Сборочный чертеж

Стадия	Масса	Масштаб
Р		
Лист	Листов 1	

ЦНИИЭП учебных зданий г.Москва

КОПИЯ ВЕРНА

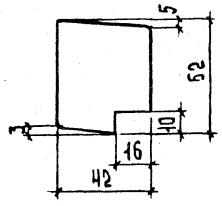

ОБОЗНАЧЕНИЕ	МАРКА	ДЛИНА
1.236-6.81-1301	ППС 27	1072
-01	ППС 28	1672
-02	ППС 29	1142
-03	ППС 30	1442
-04	ППС 31	1972
-05	ППС 32	1972
-06	ППС 33	784
-07	ППС 34	1084
-08	ППС 35	1234
-09	ППС 36	474
-10	ППС 37	864
-11	ППС 38	554
-12	ППС 39	664
-13	ППС 40	1274
-14	ППС 41	1119
-15	ППС 42	614
-16	ППС 58	2137
-17	ППС 59	839
-18	ППС 60	852

НАЧ.ОТДЕЛА	В.ГРЕКОВ	
ГЛ.СПЕЦ.ОТД	З.ШАХОВА	
РУК ГРУППЫ	О.МАДОЯН	
ИНЖЕНЕР	А.НИКОЛАЕВА	
ТЕХНИК	О.ШИШКИНА	

1.236-6.81-1301

Профили переплетов ППС 27 ÷ ППС 42, ППС 58 ÷ ППС 60.

СТАДИЯ	МАССА	МАСШТАБ
Р		1:2
ЛИСТ	ЛИСТОВ 1	

ЦНИИЭП учебных зданий г. Москва

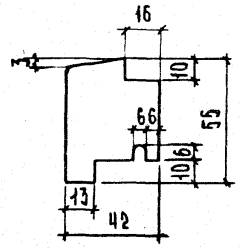

ОБОЗНАЧЕНИЕ	МАРКА	ДЛИНА
1.236-6.81-1302	ППС 43	784
-01	ППС 44	1084
-02	ППС 45	1234
-03	ППС 46	474
-04	ППС 47	864
-05	ППС 48	554
-06	ППС 49	664
-07	ППС 50	1274
-08	ППС 51	1119
-09	ППС 52	614
-10	ППС 61	839
-11	ППС 62	852

ИНВ.№ ПОДЛ. | ПОДП. И ДАТА | ВЗАМ.ИНВ.№

НАЧ.ОТДЕЛА	В.ГРЕКОВ	
ГЛ.СПЕЦ.ОТД	З.ШАХОВА	
РУК ГРУППЫ	О.МАДОЯН	
ИНЖЕНЕР	Е.НИКОЛАЕВА	
ТЕХНИК	О.ШИШКИНА	

1.236-6.81-1302

Профили переплетов ППС 43 ÷ ППС 52, ППС 61, ППС 62.

СТАДИЯ	МАССА	МАСШТАБ
Р		1:2
ЛИСТ	ЛИСТОВ 1	

ЦНИИЭП учебных зданий г. Москва

Позиция	Обозначение	Наименование	Кол. на испол. —	01	02	03	04	05	06	07	08	09	10	11	12	Примечание
		Документация														
	1.236-6.В.1 – 2000 СБ	Сборочный чертеж	X	X	X	X	X	X	X	X	X	X	X	X	X	
	1.236-6.В.1 – 000 ТУ	Техническое условие	X	X	X	X	X	X	X	X	X	X	X	X	X	3/11, 11, 11, 11
	1.236-6.В.1 – 000Д1	Номенклатура изделий	X	X	X	X	X	X	X	X	X	X	X	X	X	3/12, 12, 12, 12
	1.236-6.В.1 – 000Д2	Выборка материалов на окна	X	X	X	X	X	X	X	X	X	X	X	X	X	3/12, 12, 12
	1.236-6.В.1 – 000Д4	Схемы расположения приборов в окнах	X	X	X	X	X	X	X	X	X	X	X	X	X	
		Сборочные единицы														
1	1.236-6.В.1 – 2100	Коробка КС9	1													
1	-01	Коробка КС10		1												
1	-02	Коробка КС 11			1											
1	-03	Коробка КС 12				1										
1	-04	Коробка КС 13					1									
1	-05	Коробка КС 14						1								
1	-06	Коробка КС 15							1							
		Марка	ОС12-15В	ОС12-18В	ОС12-21В	ОС18-15Г	ОС18-18Г	ОС18-21Г	ОС18-24Г	ОС18-27Г	ОС21-15Г	ОС21-18Г	ОС21-21Г	ОС21-24Г	ОС21-27Г	

		1.236-6.В.1-2000	
Нач.отд.	В.Греков	Оконные блоки со спаренными переплетами. Спецификация.	Стадия Р; Лист 1; Листов 5
ГИП	Э.Шахова		ЦНИИЭП учебных зданий г. Москва
Рук.группы	О.Мадоян		
Техник	О.Шишкина		

16889-01 20

Форм	Зона	Поз	Обозначение	Наименование	Кол. на испол.													Примечание
					–	01	02	03	04	05	06	07	08	09	10	11	12	
12		1	1.236.6-81-2100-07	КОРОБКА КС 16								1						
12		1	-08	КОРОБКА КС 17									1					
12		1	-09	КОРОБКА КС 18										1				
12		1	-10	КОРОБКА КС 19											1			
12		1	-11	КОРОБКА КС 20												1		
12		1	-12	КОРОБКА КС 21													1	
12		2	1.236-6.81-1200-08	ПЕРЕПЛЕТ ВНУТРЕННИЙ ПВС 9	1													
12		3	-09	ПЕРЕПЛЕТ ВНУТРЕННИЙ ПВС 10	1													
12		2	-10	ПЕРЕПЛЕТ ВНУТРЕННИЙ ПВС 11		1												
12		3	1.236-6.81-1200-	ПЕРЕПЛЕТ ВНУТРЕННИЙ ПВС 1		1												
12		2	-11	ПЕРЕПЛЕТ ВНУТРЕННИЙ ПВС 12			1											
12		3	-12	ПЕРЕПЛЕТ ВНУТРЕННИЙ ПВС 13			1											
12		2	-13	ПЕРЕПЛЕТ ВНУТРЕННИЙ ПВС 14				1										
12		3	-14	ПЕРЕПЛЕТ ВНУТРЕННИЙ ПВС 15				1										
12		2	-15	ПЕРЕПЛЕТ ВНУТРЕННИЙ ПВС 16					1									
12		3	-03	ПЕРЕПЛЕТ ВНУТРЕННИЙ ПВС 4					1									
12		2	-16	ПЕРЕПЛЕТ ВНУТРЕННИЙ ПВС 17						1								
12		3	-17	ПЕРЕПЛЕТ ВНУТРЕННИЙ ПВС 18						1		2						
12		2	-18	ПЕРЕПЛЕТ ВНУТРЕННИЙ ПВС 19							2							
12		3	-19	ПЕРЕПЛЕТ ВНУТРЕННИЙ ПВС 20									1					
12		2	-20	ПЕРЕПЛЕТ ВНУТРЕННИЙ ПВС 21									1					
12		3	-21	ПЕРЕПЛЕТ ВНУТРЕННИЙ ПВС 22										1				
12		2	-06	ПЕРЕПЛЕТ ВНУТРЕННИЙ ПВС 7										1				
12		3	-22	ПЕРЕПЛЕТ ВНУТРЕННИЙ ПВС 23											1			
12		2	-23	ПЕРЕПЛЕТ ВНУТРЕННИЙ ПВС 24											1		2	
12		3	-24	ПЕРЕПЛЕТ ВНУТРЕННИЙ ПВС 25												2		
12		4	1.236-6.81-1300-08	ПЕРЕПЛЕТ НАРУЖНЫЙ ПНС 9	1													
12		5	-09	ПЕРЕПЛЕТ НАРУЖНЫЙ ПНС 10	1													
12		4	-10	ПЕРЕПЛЕТ НАРУЖНЫЙ ПНС 11		1												
12		5	1.236-6.81-1300	ПЕРЕПЛЕТ НАРУЖНЫЙ ПНС 1		1												

Форм. зона	Поз.	Обозначение	Наименование	Кол. на испол. 1.236-6.В.1-2000													Примечание
				–	01	02	03	04	05	06	07	08	09	10	11	12	
12	4	1.236-6.В.1 – 1300-11	Переплет наружный ПНС12			1											
12	5	-12	Переплет наружный ПНС13			1											
12	4	-13	Переплет наружный ПНС14				1										
12	5	-14	Переплет наружный ПНС15				1										
12	4	-15	Переплет наружный ПНС16					1									
12	5	-03	Переплет наружный ПНС 4					1									
12	4	-16	Переплет наружный ПНС17						1								
12	5	-17	Переплет наружный ПНС18						1		2						
12	4	-18	Переплет наружный ПНС19							2							
12	5	-19	Переплет наружный ПНС20									1					
12	4	-20	Переплет наружный ПНС21									1					
12	5	-21	Переплет наружный ПНС22										1				
12	4	-06	Переплет наружный ПНС 7										1				
12	5	-22	Переплет наружный ПНС23											1			
12	4	-23	Переплет наружный ПНС24											1		2	
12	5	-24	Переплет наружный ПНС25												2		
			Детали														
БЧ	6	1.236-6.В.1-2001	Стекло 980×385×3 ГОСТ III-78	2													
БЧ	6	-01	Стекло 980×465×3 ГОСТ III-78		2												
БЧ	6	-02	Стекло 980×575×3 ГОСТ III-78			2											
БЧ	6	-03	Стекло 1580×385×3 ГОСТ III-78				2										
БЧ	6	-04	Стекло 1580×465×3 ГОСТ III-78					2									
БЧ	6	-05	Стекло 1580×575×3 ГОСТ III-78						2								
БЧ	6	-06	Стекло 1580×1030×3 ГОСТ III-78							4							
БЧ	6	-07	Стекло 1580×1185×3 ГОСТ III-78						2		4						
БЧ	6	-08	Стекло 1880×385×3 ГОСТ III-78									2					
БЧ	6	-09	Стекло 1880×465×3 ГОСТ III-78										2				
БЧ	6	-10	Стекло 1880×575×3 ГОСТ III-78											2			

Инв. № подл. | Подп. и дата | Взам. инв. №

Форм.	Зона	Поз.	Обозначение	Наименование	Кол. на испол. 1.236-6.В.1-2000													Примечание
					–	01	02	03	04	05	06	07	08	09	10	11	12	
БЧ		6	1.236-6.В.1-2001-11	Стекло 1880×1030×3 ГОСТ III-78												4		
БЧ		6	-12	Стекло 1880×1185×3 ГОСТ III-78													4	
БЧ		7	1.236-6.В.1-2002	Стекло 980×795×3 ГОСТ III-78	2													
БЧ		7	1.236-6.В.1-1001	Стекло 980×995×3 ГОСТ III-78		2												
БЧ		7	1.236-6.В.1-2002-01	Стекло 980×1185×3 ГОСТ III-78			2											
БЧ		7	-02	Стекло 1580×795×3 ГОСТ III-78				2										
БЧ		7	1.236-6.В.1-1001-03	Стекло 1580×995×3 ГОСТ III-78					2									
БЧ		7	1.236-6.В.1-2002-03	Стекло 1580×1185×3 ГОСТ IV-78						2		4						
БЧ		7	-04	Стекло 1880×795×3 ГОСТ III-78									2					
БЧ		7	1.236-6.В.1-1001-06	Стекло 1880×995×3 ГОСТ III-78										2				
БЧ		7	1.236-6.В.1-2002-05	Стекло 1880×1185×3 ГОСТ III-78											2			
11			1.236-6.В.1-1002	Штапик Ш1	8	8	8											
11			-06	Штапик Ш7	4			4					4					
11			-07	Штапик Ш8	4			4					4					
11			-08	Штапик Ш9		4			4					4				
11			-01	Штапик Ш2		4			4					4				
11			-09	Штапик Ш10			4			4					4			
11			-10	Штапик Ш11			4			4		8			4		8	
11			-03	Штапик Ш4				8	8	8	8	8						
11			-11	Штапик Ш12							8					8		
11			-05	Штапик Ш6									8	8	8	8	8	
				Стандартные изделия														
				Петля ПН7-2 ГОСТ 5088-78	2	2	2	–	–	–	–	–	–	–	–	–	–	
				Петля ПН7-1 ГОСТ 5088-78	2	2	2	4	4	4	4	4	4	4	4	4	4	
				Петля ПВ4-75-2 ГОСТ 5088-78	2	2	2	–	–	–	–	–	–	–	–	–	–	
				Петля ПВ4-90-1 ГОСТ 5088-78	2	3	3	5	5	6	6	6	5	5	6	6	6	
				Завертка ЗР2 ГОСТ 5090-79	4	4	4	6	6	6	6	6	6	6	6	6	6	
				Стяжка СТ ГОСТ 5090-79	6	8	10	8	10	12	14	14	8	10	12	14	14	
				Фиксатор ФК2 ГОСТ 5091-78	1	1	1	1	1	1	1	1	1	1	1	1	1	

Инв.№ подл. | Подп. и дата | Взам. инв.№

1.236-6.В.1-2000

16889-01

Копия верна

Формат	Зона	Поз.	Обозначение	Наименование	Кол. на испол. –	01	02	03	04	05	06	07	08	09	10	11	12	Примечание
				МАТЕРИАЛЫ														
				Древесина коробки ГОСТ 9685-61*	0,042	0,045	0,049	0,054	0,057	0,061	0,064	0,068	0,061	0,064	0,067	0,071	0,075	м³
				Древесина переплета ГОСТ 9685-61*	0,051	0,059	0,063	0,063	0,076	0,079	0,082	0,089	0,082	0,086	0,088	0,095	0,098	м³
				Прокладка А-2 ГОСТ 10174-72	14,32	15,52	16,72	19,12	20,32	21,52	22,72	23,96	21,52	22,72	23,92	25,12	26,36	п.м.

Подп. и дата | Взам. инв. №

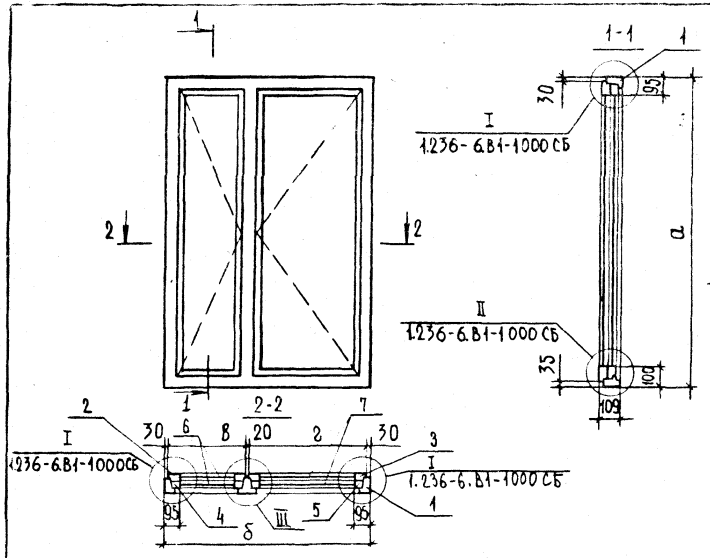

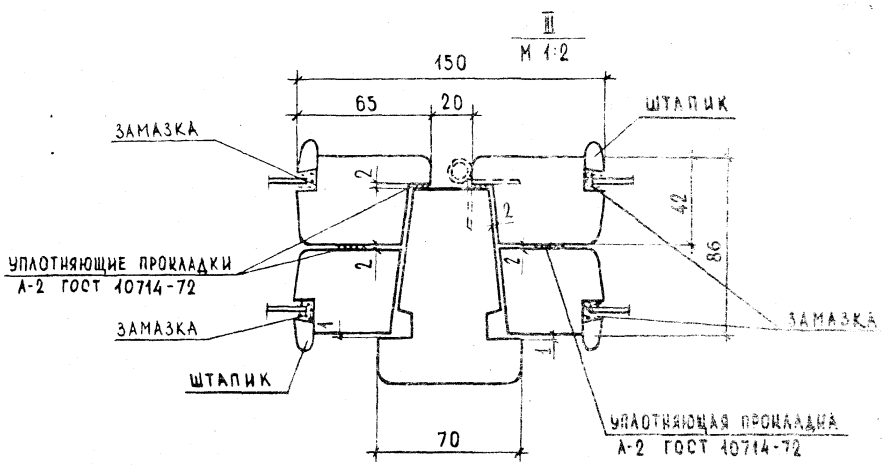

ОБОЗНАЧЕНИЕ	МАРКИ БЛОКОВ	РАЗМЕРЫ, ММ			
		а	б	в	г
1.236-6.В1-2000	ОС 12-15В	1160	1470	500	890
-01	ОС 12-18В	1160	1770	580	1110
-02	ОС 12-21В	1160	2070	690	1300
-03	ОС 18-15Г	1760	1470	500	890
-04	ОС 18-18Г	1760	1770	580	1110
-05	ОС 18-21Г	1760	2070	690	1300
-06	ОС 18-24Г	1760	2370	1145	1145
-07	ОС 18-27Г	1760	2680	1300	1300
-08	ОС 21-15Г	2060	1470	500	890
-09	ОС 21-18Г	2060	1770	580	1110
-10	ОС 21-21Г	2060	2070	690	1300
-11	ОС 21-24Г	2060	2370	1145	1145
-12	ОС 21-27Г	2060	2680	1300	1300

ПРИМЕЧАНИЕ: УПЛОТНЯЮЩУЮ ПРОКЛАДКУ ПРИКЛЕИВАТЬ К ВНУТРЕННИМ ПЕРЕПЛЕТАМ.

НАЧ.ОТДЕЛА	В. ГРЕЧКОВ	
ГЛ.СПЕЦ.ОТД.	Э. МАХОВА	
РУК.ГРУПП	О. МАДОЯН	
ИНЖЕНЕР	Е. НИКОЛАЕВА	

1.236-6.В1-2000 СБ

ОКОННЫЕ БЛОКИ СО СПАРЕННЫМИ ПЕРЕПЛЕТАМИ. СБОРОЧНЫЙ ЧЕРТЕЖ.

СТАДИЯ	МАССА	МАСШТАБ
Р		
ЛИСТ 1	ЛИСТОВ 1	

ЦИНИЭП ЖИЛЫХ ЗДАНИЙ г. МОСКВА

Формат	Зона	Поз.	Обозначение	Наименование	Кол. на испол. –	01	02	03	04	05	06	07	08	09	10	11	12	Примечание
				Документация														
А2			1.236-6.В1-2100 СБ	Сборочный чертеж	×	×	×	×	×	×	×	×	×	×	×	×	×	
				Детали														
А4		1	1.236-6.В1-1101	Профиль коробки ПКС 1	2	2	2											
А4		1	-01	Профиль коробки ПКС 2				2	2	2	2	2						
А4		1	-02	Профиль коробки ПКС 3									2	2	2	2	2	
А4		2	-06	Профиль коробки ПКС 7	1			1					1					
А4		2	-07	Профиль коробки ПКС 8		1			1					1				
А4		2	-08	Профиль коробки ПКС 9			1			1					1			
А4		2	-09	Профиль коробки ПКС 10							1					1		
А4		2	-10	Профиль коробки ПКС 11								1					1	
А4		3	1.236-6.В1-1102-03	Профиль коробки ПКС 15	1			1					1					
А4		3	-04	Профиль коробки ПКС 16		1			1					1				
А4		3	-05	Профиль коробки ПКС 17			1			1					1			
А4		3	-06	Профиль коробки ПКС 18							1					1		
А4		3	-07	Профиль коробки ПКС 19								1					1	
А4		4	1.236-6.В1-2101	Профиль коробки ПКС 20	1	1												

Марка	КС9	КС10	КС11	КС12	КС13	КС14	КС15	КС16	КС17	КС18	КС19	КС20	КС21

1.236-6.В1-2100

Нач. отдела	В. Греков	
Гл. специал.	Э. Шахова	
Рук. группы	О. Мадоян	
Инженер	Е. Николаева	
Техник	О. Шишкина	

Коробки оконных блоков со спаренными переплетами КС9÷КС21. Спецификация.

Стадия	Лист	Листов
Р	1	2

ЦНИИЭП учебных зданий г. Москва

16889-01 45

Обозначение	Наименование	Кол. на испол.													Примечание
		–	01	02	03	04	05	06	07	08	09	10	11	12	
1.236-6.81-2101-01	Профиль коробки ПКС 21				1	1	1	1	1						
-02	Профиль коробки ПКС 22									1	1	1	1	1	

1.236-6.81-2100

Альт 2

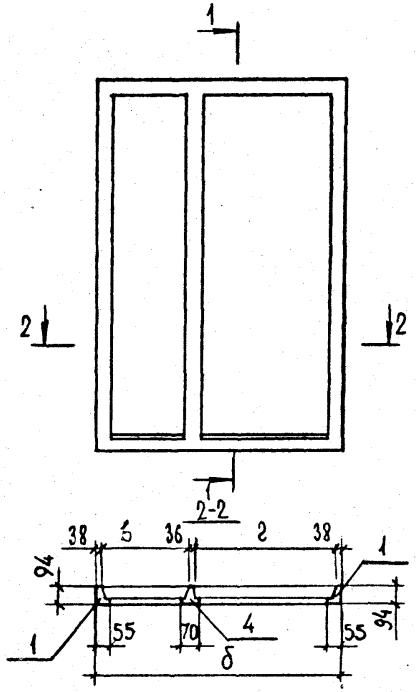

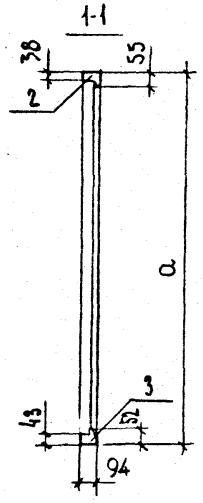

ОБОЗНАЧЕНИЕ	МАРКИ КОРОБОК	РАЗМЕРЫ, мм			
		а	б	в	г
1.236-6.81-2100	КС9	1160	1470	484	874
-01	КС10	1160	1770	564	1034
-02	КС11	1160	2070	674	1284
-03	КС12	1760	1470	484	874
-04	КС13	1760	1770	564	1034
-05	КС14	1760	2070	674	1284
-06	КС15	1760	2370	1129	1129
-07	КС16	1760	2680	1284	1284
-08	КС17	2060	1470	484	874
-09	КС18	2060	1770	564	1034
-10	КС19	2060	2070	674	1284
-11	КС20	2060	2370	1129	1129
-12	КС21	2060	2680	1284	1284

		1.236-6.81-2100 СБ	
		КОРОБКИ ОКОННЫХ БЛОКОВ СО СПАРЕННЫМИ ПЕРЕПЛЕТАМИ КС9 ÷ КС21. СБОРОЧНЫЙ ЧЕРТЕЖ.	СТАДИЯ: Р; МАССА: ; МАСШТАБ:
			ЛИСТ; ЛИСТОВ 1
НАЧ.ОТДЕЛА	В.ГРЕРОВ		ЦНИИЭП УЧЕБНЫХ ЗДАНИЙ г. МОСКВА
ГЛ.СПЕЦ.ОТД.	З.ШАХОВА		
РУК.ГРУППЫ	О.МАДОЯН		
ИНЖЕНЕР	Е.НИКОЛАЕВА		

КОРОБ ВЕРХ

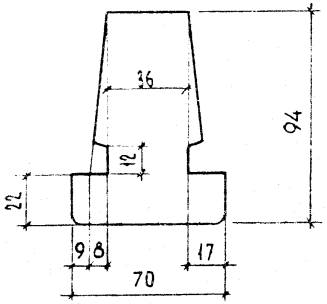

ОБОЗНАЧЕНИЕ	МАРКА	ДЛИНА
1.236-6.В1-2101	ПКС 20	1160
-01	ПКС 21	1760
-02	ПКС 22	2060

Инв. N подл.	Подп. и дата	Взам. инв. N
Инв. N дубл.	Подп. и дата	Взам. инв. N

Нач. отдела	В. Грехов	
Гл. спец. от-а	З. Шахова	
Рук. группы	О. Мадоян	
Инженер	Е. Николаева	

1.236-6.В1-2101

Профили коробок ПКС 20 ÷ ПКС 22.

Стадия	Масса	Масштаб
Р		
Лист	Листов 1	

ЦНИИЭП учебных зданий г. Москва

Обозначение	Наименование	Кол. на испол. 1.236-6.В1-3000					Марка	Примечание
		–	01	02	03	04	05	
	Документация							
1.236-6.В1-3000 СБ	Сборочный чертеж	×	×	×	×	×	×	⅓11, 11, 11, 11
1.236-6.В1-000ТУ	Техническое условие	×	×	×	×	×	×	⅓12, 12, 12, 12
1.236-6.В1-000Д1	Номенклатура изделий	×	×	×	×	×	×	⅓12, 12, 12
1.236-6.В1-000Д2	Выборка материалов на окна	×	×	×	×	×	×	
1.236-6.В1-000Д3	Схема расположения приборов в окнах	×	×	×	×	×	×	
							ОС 18-9В	
							ОС 18-12В	
							ОС 18-15Вк	
							ОС 21-9В	
							ОС 21-12В	
							ОС 21-15Вк	

Нач. отдела	В. Грехов	
Гл. спец. от-а	З. Шахова	
Рук. группы	О. Мадоян	
Инженер	Е. Николаева	
ТГ Кнга	С. Шишкина	

1.236-6.В1-3000

Оконные блоки со спаренными переплетами.

Спецификация

Стадия	Лист	Листов
Р	1	5

ЦНИИЭП учебных зданий г. Москва

ФОРМ	ЗОНА	ПОЗ	ОБОЗНАЧЕНИЕ	НАИМЕНОВАНИЕ	КОЛ. НА ИСПОЛН. 1.236-6 В1-3000								ПРИМЕЧАНИЕ
					–	01	02	03	04	05			
				СБОРОЧНЫЕ ЕДИНИЦЫ									
11		1	1.236-6. В1 – 3100	КОРОБКА КС 22	1								
11		1	-01	КОРОБКА КС 23		1							
11		1	-02	КОРОБКА КС 24			1						
11		1	-03	КОРОБКА КС 25				1					
11		1	-04	КОРОБКА КС 26					1				
11		1	-05	КОРОБКА КС 27						1			
12		2	1.236-6. В1 – 1200-25	ПЕРЕПЛЕТ ВНУТРЕННИЙ ПВС 26	1								
12		4	-26	ПЕРЕПЛЕТ ВНУТРЕННИЙ ПВС 27	1			1					
12		2	-27	ПЕРЕПЛЕТ ВНУТРЕННИЙ ПВС 28		1							
12		4	-28	ПЕРЕПЛЕТ ВНУТРЕННИЙ ПВС 29		1			1				
12		2	-29	ПЕРЕПЛЕТ ВНУТРЕННИЙ ПВС 30			1						
12		4	-30	ПЕРЕПЛЕТ ВНУТРЕННИЙ ПВС 31			1			1			
12		2	-31	ПЕРЕПЛЕТ ВНУТРЕННИЙ ПВС 32				1					
12		2	-32	ПЕРЕПЛЕТ ВНУТРЕННИЙ ПВС 33					1				
12		2	-33	ПЕРЕПЛЕТ ВНУТРЕННИЙ ПВС 34						1			

ФОРМ	ЗОНА	ПОЗ.	ОБОЗНАЧЕНИЕ	НАИМЕНОВАНИЕ	КОЛ. НА ИСПОЛН. 1.236-6 В1-3000								ПРИМЕЧАНИЕ
					–	01	02	03	04	05			
12		3	1.236-6. В1-1300-25	ПЕРЕПЛЕТ НАРУЖНЫЙ ПНС 26	1								
12		5	-26	ПЕРЕПЛЕТ НАРУЖНЫЙ ПНС 27	1			1					
12		3	-27	ПЕРЕПЛЕТ НАРУЖНЫЙ ПНС 28		1							
12		5	-28	ПЕРЕПЛЕТ НАРУЖНЫЙ ПНС 29		1			1				
12		3	-29	ПЕРЕПЛЕТ НАРУЖНЫЙ ПНС 30			1						
12		5	-30	ПЕРЕПЛЕТ НАРУЖНЫЙ ПНС 31			1			1			
12		3	-31	ПЕРЕПЛЕТ НАРУЖНЫЙ ПНС 32				1					
12		3	-32	ПЕРЕПЛЕТ НАРУЖНЫЙ ПНС 33					1				
12		3	-33	ПЕРЕПЛЕТ НАРУЖНЫЙ ПНС 34						1			
				ДЕТАЛИ									
		7	1.236-6. В1 – 3001	СТЕКЛО 395×695×3 ГОСТ 111-78	2			2					
		7	-01	СТЕКЛО 395×995×3 ГОСТ 111-78		2			2				

Инв. N подл.	Подп. и дата	Взам. инв. N

Форм.	Зона	Поз.	Обозначение	Наименование	Кол. на испол. 1.236-6.81-3000 —	01	02	03	04	05			Примечание
		7	1.236-6.81-3001-02	Стекло 395×1145×3 ГОСТ 111-78									
		8	-03	Стекло 1050×695×3 ГОСТ 111-78									
		8	-04	Стекло 1050×995×3 ГОСТ 111-78									
		8	-05	Стекло 1050×1145×3 ГОСТ 111-78									
		8	-06	Стекло 1350×695×3 ГОСТ 111-78									
		8	-09	Стекло 1350×995×3 ГОСТ 111-78									
		8	-08	Стекло 1350×1145×3 ГОСТ 111-78									
			1.236-6.81-1002-04	Штапик Ш5	8			8					
			-01	Штапик Ш2		8			8				
			-02	Штапик Ш3			8			8			
			-12	Штапик Ш13	4	4	4						
			-13	Штапик Ш14	4	4	4	4	4	4			
			-14	Штапик Ш15				4	4	4			
				Стандартные изделия									
				Петля ПН7-2 ГОСТ 5088-78	2	2	2	2	2	2			
				Петля ПН7-1 ГОСТ 5088-78	2	2	2	2	2	2			
				Петля ПВ4-75-2 ГОСТ 5088-78	2	2	2	2	2	2			

Инв. N подл.	Подп. и дата	Взам. инв. N

Форм.	Зона	Поз.	Обозначение	Наименование	Кол. на испол. 1.236-6.81-3000 —	01	02	03	04	05			Примечание
				Петля ПВ4-90-1 ГОСТ 5088-78	2	3	3	3	3	3			
				Завертка З2 ГОСТ 5090-79	2	2	2	2	2	2			
				Стяжка СТ ГОСТ 5090-79	6	8	8	6	6	6			
				Фиксатор ФК2 ГОСТ 5091-78	1	1	1	1	1	1			
				Фрамужный прибор ПФ2									
				ГОСТ 5090-79	1	1	1	1	1	1			
				Материалы									
				Древесина коробки ГОСТ 9685-61*	0,039	0,044	0,047	0,042	0,048	0,051			м³
				Древесина коробки ГОСТ 9685-61*	0,051	0,059	0,069	0,056	0,064	0,068			м³
				Прокладка А-2 ГОСТ 10174-72	13,18	15,58	16,78	14,14	16,54	17,74			п. м.

Копия верна

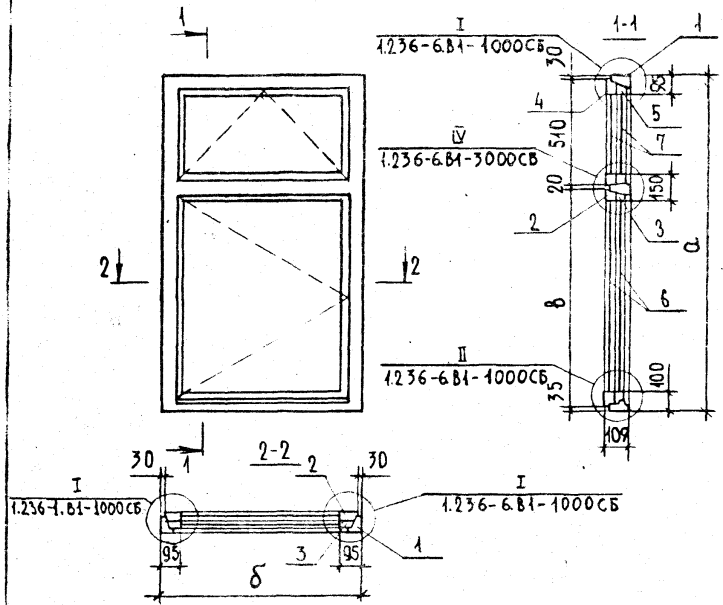

ОБОЗНАЧЕНИЕ	МАРКИ БЛОКОВ	РАЗМЕРЫ, ММ		
		а	б	в
1.236-6.В1-3000	ОС 18-9В	1760	870	1165
-01	ОС 18-12В	1760	1170	1165
-02	ОС 18-13,5В	1760	1320	1165
-03	ОС 21-9В	2060	870	1465
-04	ОС 21-12В	2060	1170	1465
-05	ОС 21-13,5В	2060	1320	1465

ГАП-ОТДЕЛА	В. ГРЕКОВ	
СПЕЦОТД	Э. ШАХОВА	
НАЧ ГРУППЫ	О. МАДОЯН	
ИНЖЕНЕР	Е. НИКОЛАЕВА	
ТЕХНИК	О. ШИШКИНА	

1.236-6.В1-3000 СБ

ОКОННЫЕ БЛОКИ СО СПАРЕННЫМИ ПЕРЕПЛЕТАМИ. СБОРОЧНЫЙ ЧЕРТЕЖ.

СТАДИЯ	МАССА	МАСШТАБ
Р		
ЛИСТ 1	ЛИСТОВ 2	

ЦНИИЭП УЧЕБНЫХ ЗДАНИЙ г. МОСКВА

IV
М 1:2

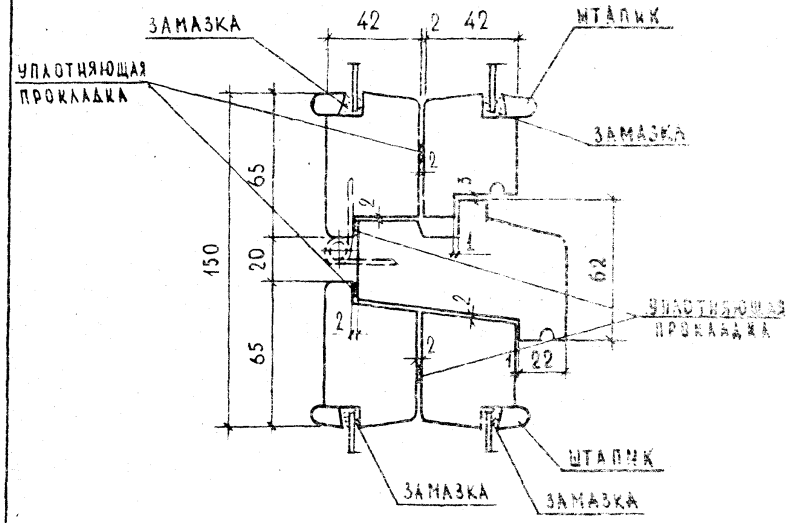

Примечание: уплотняющую прокладку приклеивать к внутренним переплетам.

ИНВ. N ПОДЛ. | ПОДП. И ДАТА | ВЗАМ. ИНВ. N°

Инв. N подл.	Подп. и дата	Взам. инв. N

Форм.	Зона	Поз.	Обозначение	Наименование	Кол. на исполн. 1.236-6.В1-3100 —	01	02	03	04	05			Примечание
				ДОКУМЕНТАЦИЯ									
11			1.236-6.В1-3100 СБ	Сборочный чертеж	X	X	X	X	X	X			
				ДЕТАЛИ									
11		1	1.236-6.В1-1101-01	Профиль коробки ПКС2	2	2	2						
11		1	-02	Профиль коробки ПКС3				2	2	2			
11		2	-03	Профиль коробки ПКС4		1			1				
11		2	-04	Профиль коробки ПКС5			1			1			
11		2	-05	Профиль коробки ПКС6	1			1					
11		3	1.236-6.В1-1102	Профиль коробки ПКС12		1			1				
				Марка	КС22	КС23	КС24	КС25	КС26	КС27			

Нач. отдела	В. Греков	
Гл. спец. отд.	З. Шахова	
Рук. группы	О. Маддян	
Инженер	Е. Николаева	
Техник	О. Шишкина	

1.236-6.В1-3100

Коробки оконных блоков со спаренными переплетами КС22÷КС27. Спецификация

Стадия	Лист	Листов
Р	1	2

ЦНИИЭП учебных зданий г. Москва

Копировал

Формат А4

Инв. N подл.	Подп. и дата	Взам. инв. N

Форм.	Зона	Поз.	Обозначение	Наименование	Кол. на исполн. 1.236-6.В1-3100 —	01	02	03	04	05			Примечание
11		3	1.236-6.В1-1102-01	Профиль коробки ПКС13			1			1			
11		3	-02	Профиль коробки ПКС14	1			1					
11		4	1.236-6.В1-3101	Профиль коробки ПКС23		1			1				
11		4	-01	Профиль коробки ПКС24			1			1			
11		4	-02	Профиль коробки ПКС25	1			1					

1.236-6.В1-3100

Лист 2

Сд 10-88 ВЭ1

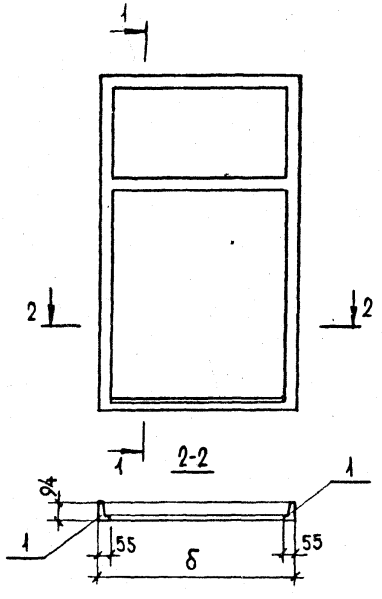

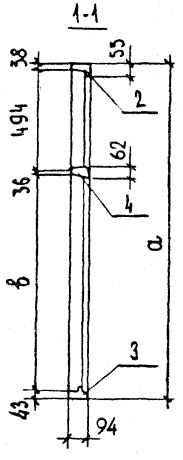

ОБОЗНАЧЕНИЕ	МАРКИ КОРОБОК	РАЗМЕРЫ, ММ		
		a	б	в
1.236-6.В1-3100	КС 22	1760	870	1149
-01	КС 23	1760	1170	1149
-02	КС 24	1760	1320	1149
-03	КС 25	2060	870	1449
-04	КС 26	2060	1170	1449
-05	КС 27	2060	1320	1449

НАЧ ОТДЕЛА	В. ГРЕКОВ	
НАЧ СПЕЦ ОТД	Э. ШАХОВА	
РУК ГРУППЫ	О. МАДОЯН	
ИНЖЕНЕР	Е. НИКОЛАЕВА	
ТЕХНИК	О. ШИШКИНА	

1.236-6.В1-3100 СБ

КОРОБКИ ОКОННЫХ БЛОКОВ СО СПАРЕННЫМИ ПЕРЕПЛЕТАМИ КС 22 ÷ КС 27. СБОРОЧНЫЙ ЧЕРТЕЖ.

СТАДИЯ	МАССА	МАСШТАБ
Р		
ЛИСТ	ЛИСТОВ 1	

ЦНИИЭП УЧЕБНЫХ ЗДАНИЙ г. МОСКВА

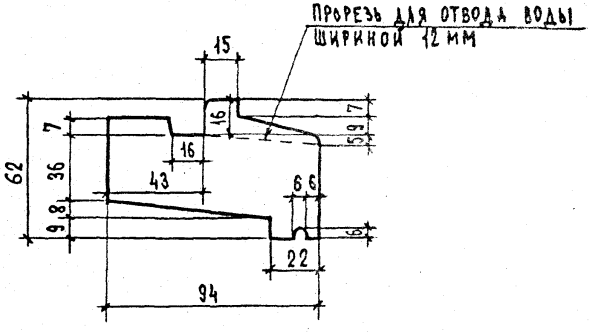

ОБОЗНАЧЕНИЕ	МАРКА	ДЛИНА
1.236-6.В1-3101	ПКС 23	1170
-01	ПКС 24	1320
-02	ПКС 25	870
-03	ПКС 32	1774

ИНВ. № ПОДЛ. | ПОДП. И ДАТА | ВЗАМ. ИНВ. №

НАЧ ОТДЕЛА	В ГРЕКОВ	
НАЧ СПЕЦ ОТД	Э. ШАХОВА	
РУК ГРУППЫ	О. МАДОЯН	
ИНЖЕНЕР	Е НИКОЛАЕВА	
ТЕХНИК	О. ШИШКИНА	

1.236-6.В1-3101

ПРОФИЛИ КОРОБОК ПКС 23 ÷ ПКС 25, ПКС 32.

СТАДИЯ	МАССА	МАСШТАБ
Р		1:2
ЛИСТ	ЛИСТОВ 1	

ЦНИИЭП УЧЕБНЫХ ЗДАНИЙ г. МОСКВА

Формат	Зона	Поз.	Обозначение	Наименование	Кол. на испол. –	01	02	03	04	05	06	07	08	09	Примечание
				Документация											
12			1.236-6.81-4000 СБ	Сборочный чертеж	×	×	×	×	×	×	×	×	×	×	
*)			1.236-6.81-000 ТУ	Техническое условие	×	×	×	×	×	×	×	×	×	×	*) 11, 11
*)			1.236-6.81-000 Д1	Номенклатура изделий	×	×	×	×	×	×	×	×	×	×	*) 12, 12, 12, 12
*)			1.236-6.81-000 Д2	Выборка материалов на окна	×	×	×	×	×	×	×	×	×	×	*) 12, 12, 12
11			1.236-6.81-000 Д4	Схема расположения приборов в окнах	×	×	×	×	×	×	×	×	×	×	
				Сборочные единицы											
12	1		1.236-6.81-4100	Коробка КС28	1										
12	1		-01	Коробка КС29		1									
12	1		-02	Коробка КС30			1								
12	1		-03	Коробка КС31				1							
12	1		-04	Коробка КС32					1						
12	1		-05	Коробка КС33						1					
12	1		-06	Коробка КС34							1				
				Марка	ОС18-15В	ОС18-18В	ОС18-21В	ОС18-24В	ОС18-27В	ОС21-15В	ОС21-18В	ОС21-21В	ОС21-24В	ОС21-27В	

Нач. отдела	Б. Трекод		1.236-6.81-4000
Гл. спец. отд.	Э. Шахова		Оконные блоки со спаренными переплетами. Спецификация.
Рук. группы	О. Мадоян		Стадия: Р; Лист: 1; Листов: 5
Инженер	Е. Николаева		ЦНИИЭП учебных зданий г. Москва
Техник	В. Шишкина		

Формат	Зона	Поз.	Обозначение	Наименование	Кол. на испол. –	01	02	03	04	05	06	07	08	09	Примечание
															1.236-6.81-4000
А2		1	1.236-6.81-4100 -07	КОРОБКА КС 35								1			
А2		1	-08	КОРОБКА КС 36									1		
А2		1	-09	КОРОБКА КС 37										1	
А2		2	1.236-6.81-1200-13	ПЕРЕПЛЕТ ВНУТРЕННИЙ ПВС14	1										
А2		2	-15	ПЕРЕПЛЕТ ВНУТРЕННИЙ ПВС16		1									
А2		2	-16	ПЕРЕПЛЕТ ВНУТРЕННИЙ ПВС17			1								
А2		2	-18	ПЕРЕПЛЕТ ВНУТРЕННИЙ ПВС19				1							
А2		2	-17	ПЕРЕПЛЕТ ВНУТРЕННИЙ ПВС18					1						
А2		2	-19	ПЕРЕПЛЕТ ВНУТРЕННИЙ ПВС20						1					
А2		2	-21	ПЕРЕПЛЕТ ВНУТРЕННИЙ ПВС22							1				
А2		2	-22	ПЕРЕПЛЕТ ВНУТРЕННИЙ ПВС23								1			
А2		2	-24	ПЕРЕПЛЕТ ВНУТРЕННИЙ ПВС25									1		
А2		2	-23	ПЕРЕПЛЕТ ВНУТРЕННИЙ ПВС24										1	
А2		6	-35	ПЕРЕПЛЕТ ВНУТРЕННИЙ ПВС36	1					1					
А2		6	-28	ПЕРЕПЛЕТ ВНУТРЕННИЙ ПВС29		1					1				
А2		6	-37	ПЕРЕПЛЕТ ВНУТРЕННИЙ ПВС38			1		1			1		1	
А2		6	-39	ПЕРЕПЛЕТ ВНУТРЕННИЙ ПВС40				1					1		
А2		4	-34	ПЕРЕПЛЕТ ВНУТРЕННИЙ ПВС35	1										
А2		4	-27	ПЕРЕПЛЕТ ВНУТРЕННИЙ ПВС28		1									
А2		4	-36	ПЕРЕПЛЕТ ВНУТРЕННИЙ ПВС37			1		1						
А2		4	-38	ПЕРЕПЛЕТ ВНУТРЕННИЙ ПВС39				1							
А2		4	-40	ПЕРЕПЛЕТ ВНУТРЕННИЙ ПВС41						1					
А2		4	-32	ПЕРЕПЛЕТ ВНУТРЕННИЙ ПВС33							1				
А2		4	-41	ПЕРЕПЛЕТ ВНУТРЕННИЙ ПВС42								1		1	
А2		4	-42	ПЕРЕПЛЕТ ВНУТРЕННИЙ ПВС43									1		
А2		3	1.236-6.81-1300-13	ПЕРЕПЛЕТ НАРУЖНЫЙ ПНС14	1										
А2		3	-15	ПЕРЕПЛЕТ НАРУЖНЫЙ ПНС16		1									
А2		3	-16	ПЕРЕПЛЕТ НАРУЖНЫЙ ПНС17			1								
А2		3	-18	ПЕРЕПЛЕТ НАРУЖНЫЙ ПНС19				1							
А2		3	-17	ПЕРЕПЛЕТ НАРУЖНЫЙ ПНС18					1						

Позиция	Зона	Поз	Обозначение	Наименование	Кол. на испол. –	01	02	03	04	05	06	07	08	09	Примечание
12		3	1.236-6.81-1300-19	ПЕРЕПЛЕТ НАРУЖНЫЙ ПНС20						1					
12		3	-21	ПЕРЕПЛЕТ НАРУЖНЫЙ ПНС22							1				
12		3	-22	ПЕРЕПЛЕТ НАРУЖНЫЙ ПНС23								1			
12		3	-24	ПЕРЕПЛЕТ НАРУЖНЫЙ ПНС25									1		
12		3	-23	ПЕРЕПЛЕТ НАРУЖНЫЙ ПНС24										1	
12		7	-35	ПЕРЕПЛЕТ НАРУЖНЫЙ ПНС36	1					1					
12		7	-28	ПЕРЕПЛЕТ НАРУЖНЫЙ ПНС29		1					1				
12		7	-37	ПЕРЕПЛЕТ НАРУЖНЫЙ ПНС38			1		1			1		1	
12		7	-39	ПЕРЕПЛЕТ НАРУЖНЫЙ ПНС40				1					1		
12		5	-34	ПЕРЕПЛЕТ НАРУЖНЫЙ ПНС35	1										
12		5	-27	ПЕРЕПЛЕТ НАРУЖНЫЙ ПНС28		1									
12		5	-36	ПЕРЕПЛЕТ НАРУЖНЫЙ ПНС37			1		1						
12		5	-38	ПЕРЕПЛЕТ НАРУЖНЫЙ ПНС39				1							
12		5	-40	ПЕРЕПЛЕТ НАРУЖНЫЙ ПНС41						1					
12		5	-32	ПЕРЕПЛЕТ НАРУЖНЫЙ ПНС33							1				
12		5	-41	ПЕРЕПЛЕТ НАРУЖНЫЙ ПНС42								1		1	
12		5	-42	ПЕРЕПЛЕТ НАРУЖНЫЙ ПНС43									1		
				ДЕТАЛИ											
БЧ		8	1.236-6.81-2001-03	СТЕКЛО 1580×385×3 ГОСТ III-78	2										
БЧ		8	-04	СТЕКЛО 1580×465×3 ГОСТ III-78		2									
БЧ		8	-05	СТЕКЛО 1580×575×3 ГОСТ III-78			2								
БЧ		8	-06	СТЕКЛО 1580×1030×3 ГОСТ III-78				2							
БЧ		8	-07	СТЕКЛО 1580×1185×3 ГОСТ III-78					2						
БЧ		8	-08	СТЕКЛО 1880×385×3 ГОСТ III-78						2					
БЧ		8	-09	СТЕКЛО 1880×465×3 ГОСТ III-78							2				
БЧ		8	-10	СТЕКЛО 1880×575×3 ГОСТ III-78								2			
БЧ		8	-11	СТЕКЛО 1880×1030×3 ГОСТ III-78									2		
БЧ		8	-12	СТЕКЛО 1880×1185×3 ГОСТ III-78										2	

Форм.	Зона	Поз.	Обозначение	Наименование	Кол. на испол. –	01	02	03	04	05	06	07	08	09	Примечание
БЧ		10	1.236-6.В1-4001	СТЕКЛО 395×775×3	2					2					
БЧ		10	1.236-6.В1-3001-01	СТЕКЛО 395×995×3		2					2				
БЧ		10	1.236-6.В1-4001-01	СТЕКЛО 395×1185×3			2		2			2		2	
БЧ		10	-02	СТЕКЛО 395×1030×3				2					2		
БЧ		9	-03	СТЕКЛО 1050×775×3	2										
БЧ		9	1.236-6.В1-3001-04	СТЕКЛО 1050×995×3		2									
БЧ		9	1.236-6.В1-4001-04	СТЕКЛО 1050×1185×3			2		2						
БЧ		9	-05	СТЕКЛО 1050×1030×3				2							
БЧ		9	-06	СТЕКЛО 1350×775×3						2					
БЧ		9	1.236-6.В1-3001-07	СТЕКЛО 1350×995×3							2				
БЧ		9	1.236-6.В1-4001-07	СТЕКЛО 1350×1185×3								2		2	
БЧ		9	-08	СТЕКЛО 1350×1030×3									2		
11			1.236-6.В1-1002-06	ШТАПИК Ш7	4					4		-			
11			-07	ШТАПИК Ш8	8					8					
11			-03	ШТАПИК Ш4	4	4	4	4	4						
11			-13	ШТАПИК Ш14	4	4	4	4	4	4	4	4	4	4	
11			-15	ШТАПИК Ш16	4	4	4	4	4						
11			-08	ШТАПИК Ш9		4					4				
11			-01	ШТАПИК Ш2		8					8				
11			-09	ШТАПИК Ш10			4					4			
11			-10	ШТАПИК Ш11			8		12			8		12	
11			-11	ШТАПИК Ш12				12					12		
11			-05	ШТАПИК Ш6						4	4	4	4	4	
11			-14	ШТАПИК Ш15						4	4	4	4	4	
				СТАНДАРТНЫЕ ИЗДЕЛИЯ											
				ПЕТЛЯ ПН7-2 ГОСТ 5088-78	2	2	2	2	2	2	2	2	2	2	
				ПЕТЛЯ ПН7-1 ГОСТ 5088-78	4	4	4	4	4	4	4	4	4	4	
				ПЕТЛЯ ПВ4-75-2 ГОСТ 5088-78	2	2	2	2	2	2	2	2	2	2	

Форм.	Зона	Поз.	Обозначение	Наименование	Кол. на испол. —	01	02	03	04	05	06	07	08	09	Примечание
				Петля ПВЧ-90-1 ГОСТ 5088-78	4	5	6	6	6	5	5	6	6	6	
				Завертка ЗР2 ГОСТ 5090-79	5	5	5	5	5	4	5	5	5	5	
				Отяжка СТ ГОСТ 5090-79	9	11	13	15	15	9	9	9	11	11	
				Фиксатор ФК2 ГОСТ 5091-78	1	1	1	1	1	1	1	1	1	1	
				Фрамужный прибор ПФ2 ГОСТ 5090-79	1	1	1	1	1	1	1	1	1	1	
				Материалы											
				Древесина коробки ГОСТ 9685-61*	0,061	0,067	0,072	0,074	0,078	0,068	0,074	0,077	0,079	0,084	$м^3$
				Древесина переплетов ГОСТ 9685-61*	0,073	0,081	0,086	0,089	0,109	0,096	0,103	0,109	0,111	0,117	$м^3$
				Прокладка А-2 ГОСТ 10174-72	23,32	25,40	27,36	27,94	29,08	27,80	27,80	29,76	30,34	31,48	п. м.

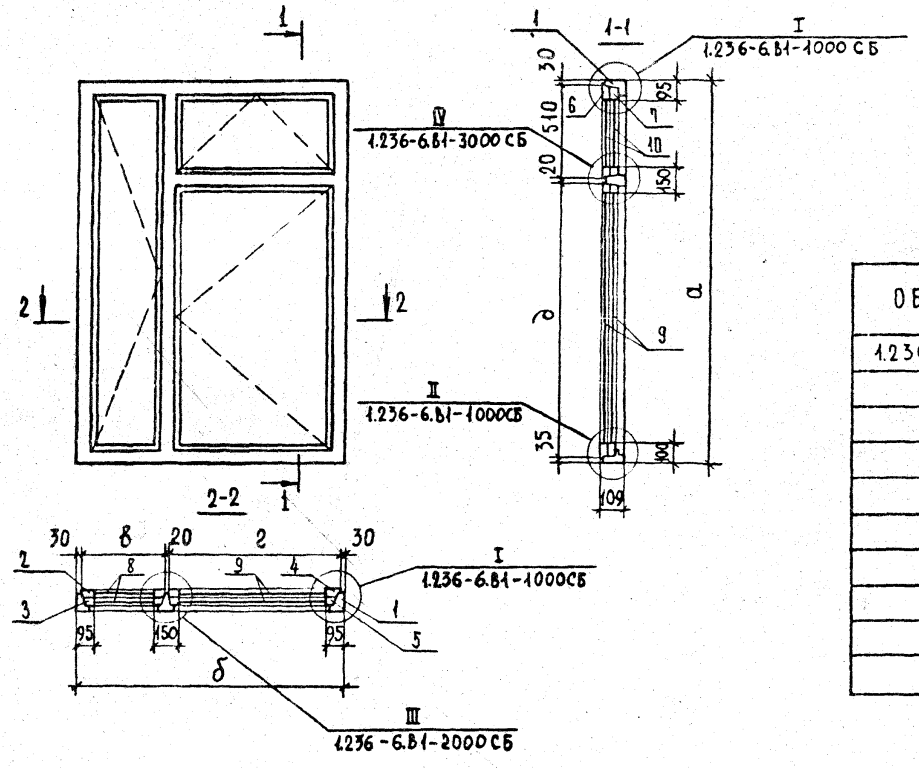

ОБОЗНАЧЕНИЕ	МАРКИ БЛОКОВ	РАЗМЕРЫ, ММ				
		а	б	в	г	д
1.236-6.В1-4000	ОС 18-15В	1760	1470	500	890	1165
-01	ОС 18-18В	1760	1770	580	1110	
-02	ОС 18-21В	1760	2070	690	1300	
-03	ОС 18-24В	1760	2370	1145	1145	
-04	ОС 18-27В	1760	2680	1300	1300	
-05	ОС 21-15В	2060	1470	500	890	1465
-06	ОС 21-18В	2060	1770	580	1110	
-07	ОС 21-21В	2060	2070	690	1300	
-08	ОС 21-24В	2060	2370	1145	1145	
-09	ОС 21-27В	2060	2680	1300	1300	

НАЧ.ОТДЕЛА	В. ГРЕКОВ	
ГЛ.СПЕЦ.ОТД.	Э. ШАХОВА	
РУК.ГРУППЫ	О. МАДОЯН	
ИНЖЕНЕР	Е. НИКОЛАЕВА	
ТЕХНИК	О. ШИШКИНА	

1.236-6.В1-4000 СБ

ОКОННЫЕ БЛОКИ СО СПАРЕННЫМИ ПЕРЕПЛЕТАМИ. СБОРОЧНЫЙ ЧЕРТЕЖ.

СТАДИЯ	МАССА	МАСШТАБ
Р		
ЛИСТ	ЛИСТОВ 1	

ЦНИИЭП УЧЕБНЫХ ЗДАНИЙ г. МОСКВА

Формат	Зона	Поз.	Обозначение	Наименование	Кол. на испол. —	01	02	03	04	05	06	07	08	09	Примечание
				Документация											
12			1.236-6.В.1-4100 ОБ	Оборочный чертеж	X	X	X	X	X	X	X	X	X	X	
				Детали											
11		1	1.236-6.В.1-1101-01	Профиль коробки ПКС2	2	2	2	2	2						
11		1	-02	Профиль коробки ПКС3						2	2	2	2	2	
11		2	-06	Профиль коробки ПКС7	1					1					
11		2	-07	Профиль коробки ПКС8		1					1				
11		2	-08	Профиль коробки ПКС9			1					1			
11		2	-09	Профиль коробки ПКС10				1					1		
11		2	-10	Профиль коробки ПКС11					1					1	
11		3	1.236-6.В.1-1102-03	Профиль коробки ПКС15	1					1					
11		3	-04	Профиль коробки ПКС16		1					1				
11		3	-05	Профиль коробки ПКС17			1					1			
11		3	-06	Профиль коробки ПКС18				1					1		
11		3	-07	Профиль коробки ПКС19					1					1	
11		4	1.236-6.В.1-1101-01	Профиль коробки ПКС21	1	1	1	1	1						
11		4	-02	Профиль коробки ПКС22						1	1	1	1	1	

Марка	КС28	КС29	КС30	КС31	КС32	КС33	КС34	КС35	КС36	КС37

Взам. инв. № | Подп. и дата | Инв. № подл.

Нач. отдела	В. Греков	
Гл. спец. отд.	Э. Шахова	
Рук. группы	О. Мадоян	
Инженер	Е. Николаева	
Техник	О. Шишкина	

1.236-6.В1-4100

Коробки оконных блоков со спаренными переплетами КС28÷КС37. Спецификация.

Стадия	Лист	Листов
Р	1	2

ЦНИИЭП учебных зданий г. Москва

Формат	Зона	Поз.	Обозначение	Наименование	Кол. на испол. —	01	02	03	04	05	06	07	08	09	Примечание
А1		5	1.236-6.81-3101-03	Профиль коробки ПКС26	1										
А1		5	1.236-6.81-3101	Профиль коробки ПКС25		1					1				
А1		5	-04	Профиль коробки ПКС27			1		1			1		1	
А1		5	-05	Профиль коробки ПКС28				1					1		

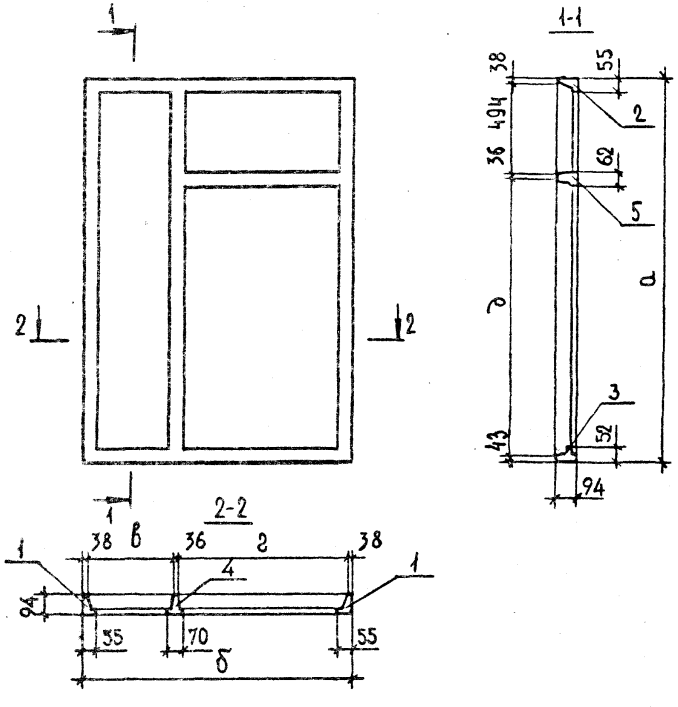

Обозначение	Марки коробок	Размеры, мм				
		а	б	в	г	д
1.236-6.В1-4100-	КС 28	1760	1470	484	874	1149
-01	КС 29	1760	1770	564	1094	
-02	КС 30	1760	2070	674	1284	
-03	КС 31	1760	2370	1129	1129	
-04	КС 32	1760	2680	1284	1284	
-05	КС 33	2060	1470	484	874	1449
-06	КС 34	2060	1770	564	1094	
-07	КС 35	2060	2070	674	1284	
-08	КС 36	2060	2370	1129	1129	
-09	КС 37	2060	2680	1284	1284	

Нач.отдела	В. Гречов	
Гл.спецотд.	Э. Шахова	
Рук.группы	О. Мадоян	
Инженер	Е. Николаева	
Техник	О. Шишкина	

1.236-6.В1-4100 СБ

Коробки оконных блоков со спаренными переплетами КС 28 ÷ КС 37. Спецификация.

Стадия	Масса	Масштаб
Р		
Лист	Листов 1	

ЦНИИЭП учебных зданий г. Москва

16889-01 62

Инв. № подл. | Подп. и дата | Взам. инв. №

ФОРМ.	ЗОНА	ПОЗ.	ОБОЗНАЧЕНИЕ	НАИМЕНОВАНИЕ	КОЛ. НА ИСПОЛН. 1.236-6.В1-5000								ПРИМЕЧАНИЕ
					–	01							
				ДОКУМЕНТАЦИЯ									
11			1.236-6.В1 – 5000 СБ	СБОРОЧНЫЙ ЧЕРТЕЖ	X	X							
*)			1.236-6.В1 – 000 ТУ	ТЕХНИЧЕСКОЕ УСЛОВИЕ	X	X							*) 11, 11, 11, 11
*)			1.236-6.В1 – 000 Д1	НОМЕНКЛАТУРА ИЗДЕЛИЙ	X	X							*) 12, 12, 12, 12
*)			1.236-6.В1 – 000 Д2	ВЫБОРКА МАТЕРИАЛОВ НА ОКНА	X	X							*) 12, 12, 12
11			1.236-6.В1 – 000 Д4	СХЕМА РАСПОЛОЖЕНИЯ ПРИБОРОВ В ОКНАХ	X	X							
				СБОРОЧНЫЕ ЕДИНИЦЫ									
11		1	1.236-6.В1-5100	КОРОБКА КС 38	1								
				МАРКА	ОС18-27Д	ОС21-27Д							

НАЧ. ОТДЕЛА	В. ГРЕКОВ	
ГИП	Э. ШАХОВА	
РУК. ГРУППЫ	О. МАДОЯН	
ТЕХНИК	О. ШИШКИНА	

1.236-6.В1-5000

ОКОННЫЕ БЛОКИ СО СПАРЕННЫМИ ПЕРЕПЛЕТАМИ
СПЕЦИФИКАЦИЯ

СТАДИЯ	ЛИСТ	ЛИСТОВ
Р	1	4

ЦНИИЭП, УЧЕБНЫХ ЗДАНИЙ г. МОСКВА

КОПИЯ ВЕРНА

ИНВ. N ПОДЛ.	ПОДП. И ДАТА	ВЗАМ. ИНВ. N

ФОРМ.	ЗОНА	ПОЗ.	ОБОЗНАЧЕНИЕ	НАИМЕНОВАНИЕ	КОЛ. НА ИСПОЛН. 1.236-6.В1-5000								ПРИМЕЧАНИЕ
					–	01							
11		1	1.236-6.В1-5100-01	КОРОБКА КС 39		1							
12		4	1.236-6.В1-1200-36	ПЕРЕПЛЕТ ВНУТРЕННИЙ ПВ37	1								
12		6	-37	ПЕРЕПЛЕТ ВНУТРЕННИЙ ПВ38	1	1							
12		4	-41	ПЕРЕПЛЕТ ВНУТРЕННИЙ ПВ42		1							
12		2	-43	ПЕРЕПЛЕТ ВНУТРЕННИЙ ПВ44	2								
12		2	-44	ПЕРЕПЛЕТ ВНУТРЕННИЙ ПВ45		2							
12		5	1.236-6.В1-1300-36	ПЕРЕПЛЕТ НАРУЖНЫЙ ПН37	1								
12		7	-37	ПЕРЕПЛЕТ НАРУЖНЫЙ ПН38	1	1							
12		5	-41	ПЕРЕПЛЕТ НАРУЖНЫЙ ПН42		1							
12		3	-43	ПЕРЕПЛЕТ НАРУЖНЫЙ ПН44	2								
12		3	-44	ПЕРЕПЛЕТ НАРУЖНЫЙ ПН45		2							
				ДЕТАЛИ									
БЧ		8	1.236-6.В1-5001	СТЕКЛО 1580×525×3	4								
БЧ		9	1.236-6.В1-4001-04	СТЕКЛО 1050×1185×3	2								
БЧ		10	1.236-6.В1-4001-01	СТЕКЛО 395×1185×3	2	2							

1.236-6.В1-5000 | ЛИСТ 2

16889-01 63

02

Инв. № подл.	Подп. и дата	Взам. инв. №

Форм.	Зона	Поз.	Обозначение	Наименование	Кол. на испол. 1.236-6.81-5000 —	01	Примечание
БЧ		8	1.236-6.В1-5001-01	Стекло 1880×525×3		4	
БЧ		9	1.236-6.В1-4001-07	Стекло 1350×1185×3		2	
11			1.236-6.В1-1002-12	Штапик Ш13	4		
11			-13	Штапик Ш14	4	4	
11			-14	Штапик Ш15		4	
11			-03	Штапик Ш4	8		
11			-05	Штапик Ш6		8	
11			-10	Штапик Ш11	8	8	
11			-16	Штапик Ш17	8	8	
				Стандартные изделия			
				Петля ПН7-2 ГОСТ 5088-78	2	2	
				Петля ПН7-1 ГОСТ 5088-78	6	6	
				Петля ПВ4-75-2 ГОСТ 5088-78	2	2	
				Петля ПВ4-90-1 ГОСТ 5088-78	9	9	
				Завертка ЗР2 ГОСТ 5090-79	8	8	
				Стяжка СТ ГОСТ 5090-79	18	12	
				Фиксатор ФК2 ГОСТ 5091-78	2	2	

1.236-6.В1-5000	Лист 3

Копия верна

Инв. № подл.	Подп. и дата	Взам. инв. №

Форм.	Зона	Поз.	Обозначение	Наименование	Кол. на испол. 1.236-6.81-5000 —	01	Примечание
				Французский прибор ПФ2			
				ГОСТ 5090-79	1	1	
				Материалы			
				Древесина коробки ГОСТ 9685-61	0,092	0,111	м³
				Древесина переплета ГОСТ 9685-61	0,139	0,142	м³
				Прокладка А-2 ГОСТ 10174-72	35,78	39,38	п.м.

1.236-6.В1-5000	Лист 4

69

КОПИЯ ВЕРНА

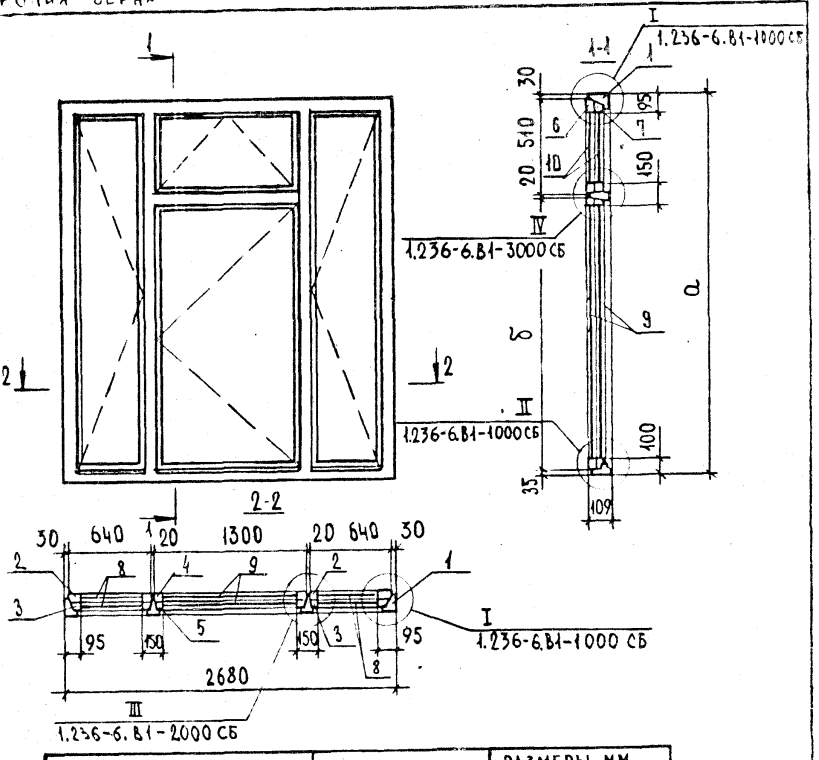

ОБОЗНАЧЕНИЕ	МАРКИ БЛОКОВ	РАЗМЕРЫ, ММ	
		а	б
1.236-6.В1-5000	ОС 18-27Д	1760	1465
-01	ОС 21-27Д	2060	1465

НАЧ. ОТДЕЛА	В. ГРЕКОВ		
ГИП	Э. ШАХОВА		
РУК. ГРУППЫ	О. МАДОЯН		
ИНЖЕНЕР	Е. НИКОЛАЕВА		
ТЕХНИК	О. ШИШКИНА		

1.236-6.В1-5000 СБ

ОКОННЫЕ БЛОКИ СО СПАРЕННЫМИ ПЕРЕПЛЕТАМИ. СБОРОЧНЫЙ ЧЕРТЕЖ.

СТАДИЯ	МАССА	МАСШТАБ
Р		
ЛИСТ	ЛИСТОВ 1	

ЦНИИЭП УЧЕБНЫХ ЗДАНИЙ Г. МОСКВА

ФОРМ.	ЗОНА	ПОЗ.	ОБОЗНАЧЕНИЕ	НАИМЕНОВАНИЕ	Кол. на испол. 1.236-6.В1-5100 —	Кол. на испол. 1.236-6.В1-5100 01	МАРКА	ПРИМЕЧАНИЕ
				ДОКУМЕНТАЦИЯ				
А1			1.236-6.В1-5100 СБ	СБОРОЧНЫЙ ЧЕРТЕЖ	X	X		
				ДЕТАЛИ				
А1		1	1.236-6.В1-1101-01	ПРОФИЛЬ КОРОБКИ ПКС2	2		КС38	
А1		1	-02	ПРОФИЛЬ КОРОБКИ ПКС3		2	КС39	
А1		2	-10	ПРОФИЛЬ КОРОБКИ ПКС11	1	1	КС39	
А1		3	1.236-6.В1-1102-07	ПРОФИЛЬ КОРОБКИ ПКС19	1	1	КС39	
А1		4	1.236-6.В1-2101-01	ПРОФИЛЬ КОРОБКИ ПКС21	2		КС39	
А1		4	-02	ПРОФИЛЬ КОРОБКИ ПКС22		2	КС39	
А1		5	1.236-6.В1-3101-01	ПРОФИЛЬ КОРОБКИ ПКС28	1	1	КС39	

1.236-6.В1-5100

КОРОБКИ ОКОННЫХ БЛОКОВ СО СПАРЕННЫМИ ПЕРЕПЛЕТАМИ

КС38, КС39. СПЕЦИФИКАЦИЯ.

СТАДИЯ	ЛИСТ	ЛИСТОВ
Р	1	1

ЦНИИЭП УЧЕБНЫХ ЗДАНИЙ г. МОСКВА

НАЧ. ОТДЕЛА	В. ГРЕКОВ	
ГЛ. СПЕЦИАЛ.	Э. ШАХОВА	
РУК. ГРУППЫ	О. МАДОЯН	
ИНЖЕНЕР	Е. НИКОЛАЕВА	
ТЕХНИК	О. ШИШКИНА	

КОПИЯ ВЕРНА

НАЧ.ОТДЕЛ	В.ГРЕКОВ	
ГИП	Э.ШАХОВА	
РУК.ГРУППЫ	О.НАДОЯН	
ТЕХНИК	О.ШИШКИНА	

1.236-6.81-5100 СБ

КОРОБКИ ОКОННЫХ БЛОКОВ СО СПАРЕННЫМИ ПЕРЕПЛЕТАМИ КС38, КС39. СБОРОЧНЫЙ ЧЕРТЕЖ.

СТАДИЯ	МАССА	МАСШТАБ
Р		
ЛИСТ	ЛИСТОВ 1	

ЦНИИЭП учебных зданий г. Москва

ОБОЗНАЧЕНИЕ	МАРКИ КОРОБОК	РАЗМЕРЫ, ММ	
		a	b
1.236-6.81-5100 -01	КС 39	2060	1449
	КС 38	1760	1149

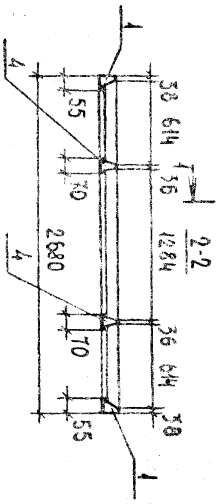

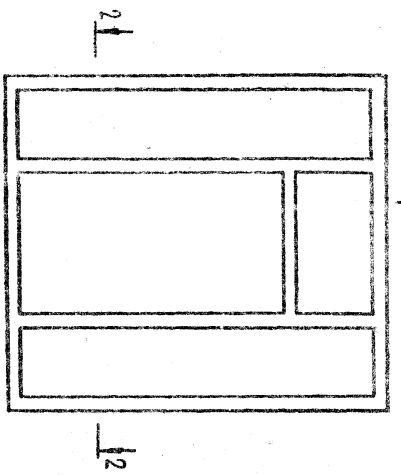

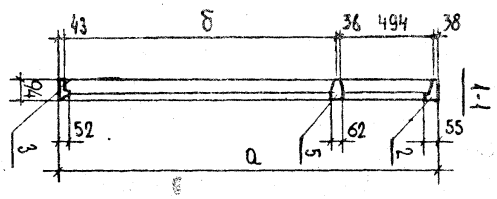

ИНВ.N ПОДЛ.	ПОДП.И ДАТА	ВЗАМ.ИНВ.N

ФОРМ.	ЗОНА	ПОЗ.	ОБОЗНАЧЕНИЕ	НАИМЕНОВАНИЕ	КОЛ. НА ИСПОЛН. 1.236-6.81-6000 —	КОЛ. НА ИСПОЛН. 1.236-6.81-6000 01	ПРИМЕЧАНИЕ
				ДОКУМЕНТАЦИЯ			
11			1.236-6.81-6000 СБ	СБОРОЧНЫЙ ЧЕРТЕЖ	×	×	
*)			1.236-6.81-000 ТУ	ТЕХНИЧЕСКОЕ УСЛОВИЕ	×	×	*) 11,11,11,11
*)			1.236-6.81-000 $А_1$	НОМЕНКЛАТУРА ИЗДЕЛИЙ	×	×	*) 12,12,12,12
*)			1.236-6.81-000 $А_2$	ВЫБОРКА МАТЕРИАЛОВ	×	×	*) 12,12,12
11			1.236-6.81-000 $А_3$	СХЕМА РАСПОЛОЖЕНИЯ ПРИБОРОВ В ОКНАХ	×	×	
				СБОРОЧНЫЕ ЕДИНИЦЫ			
11		1	1.236-6.81-6100	КОРОБКА КС 40	1		
				МАРКА	06-15-27Е	06-21-27Е	

НАЧ.ОТДЕЛ	В.ГРЕКОВ	
ГИП	Э.ШАХОВА	
РУК.ГРУППЫ	О.НАДОЯН	
ТЕХНИК	О.ШИШКИНА	

1.236-6.81-6000

ОКОННЫЕ БЛОКИ СО СПАРЕННЫМИ ПЕРЕПЛЕТАМИ

СПЕЦИФИКАЦИЯ

СТАДИЯ	ЛИСТ	ЛИСТОВ
Р	1	3

ЦНИИЭП учебных зданий г. Москва

ФОРМ	ЗОНА	ПОЗ.	ОБОЗНАЧЕНИЕ	НАИМЕНОВАНИЕ	Кол. на исполн. 1.236-6.В1-6000								ПРИМЕЧАНИЕ
					–	01							
11		1	1.236-6.В1-6100-01	КОРОБКА КС 41		1							
12		4	1.236-6.В1-1200-17	ПЕРЕПЛЕТ ВНУТРЕННИЙ ПВ18	1								
12		4	-23	ПЕРЕПЛЕТ ВНУТРЕННИЙ ПВ24		1							
12		2	-43	ПЕРЕПЛЕТ ВНУТРЕННИЙ ПВ44	2								
12		2	-44	ПЕРЕПЛЕТ ВНУТРЕННИЙ ПВ45		2							
12		5	1.236-6.В1-1300-17	ПЕРЕПЛЕТ НАРУЖНЫЙ ПН18	1								
12		5	-23	ПЕРЕПЛЕТ НАРУЖНЫЙ ПН24		1							
12		3	-43	ПЕРЕПЛЕТ НАРУЖНЫЙ ПН44	2								
12		3	-44	ПЕРЕПЛЕТ НАРУЖНЫЙ ПН45		2							
				Детали									
БЧ		7	1.236-6.В1-2001-07	СТЕКЛО 1580×1185×3	2								
БЧ		6	1.236-6.В1-5001	СТЕКЛО 1580×525×3	4								
БЧ		7	1.236-6.В1-2001-01	СТЕКЛО 1880×1185×3		2							
БЧ		6	1.236-6.В1-5001-01	СТЕКЛО 1880×525×3		4							

1.236-6.В1-6000 Лист 2.

Копия верна

Инв. N подл.	Подп. и дата	Взам. инв. N

ФОРМ.	ЗОНА	ПОЗ.	ОБОЗНАЧЕНИЕ	НАИМЕНОВАНИЕ	Кол. на исполн. 1.236-6.В1-6000								ПРИМЕЧАНИЕ
					–	01							
11			1.236-6.В1-1002-03	ШТАПИК Ш4	12								
11			-05	ШТАПИК Ш6		12							
11			-10	ШТАПИК Ш11	4	4							
11			-16	ШТАПИК Ш17	8	8							
				Стандартные изделия									
				ПЕТЛЯ ПН7-1 ГОСТ 5088-78	6	6							
				ПЕТЛЯ ПВ4-90-1 ГОСТ 5088-78	9	9							
				ЗАВЕРТКА ЗР2 ГОСТ 5090-79	9	9							
				СТЯЖКА СТ ГОСТ 5090-79	17	17							
				ФИКСАТОР ФК2 ГОСТ 5091-78	2	2							
				Материалы									
				ДРЕВЕСИНА КОРОБКИ	0,082	0,091							м³
				ДРЕВЕСИНА ПЕРЕПЛЕТА	0,115	0,128							м³
				ПРОКЛАДКА А-2 ГОСТ 10174-78	23,88	34,26							п.м.

1.236-6.В1-6000 Лист 3

Копия верна

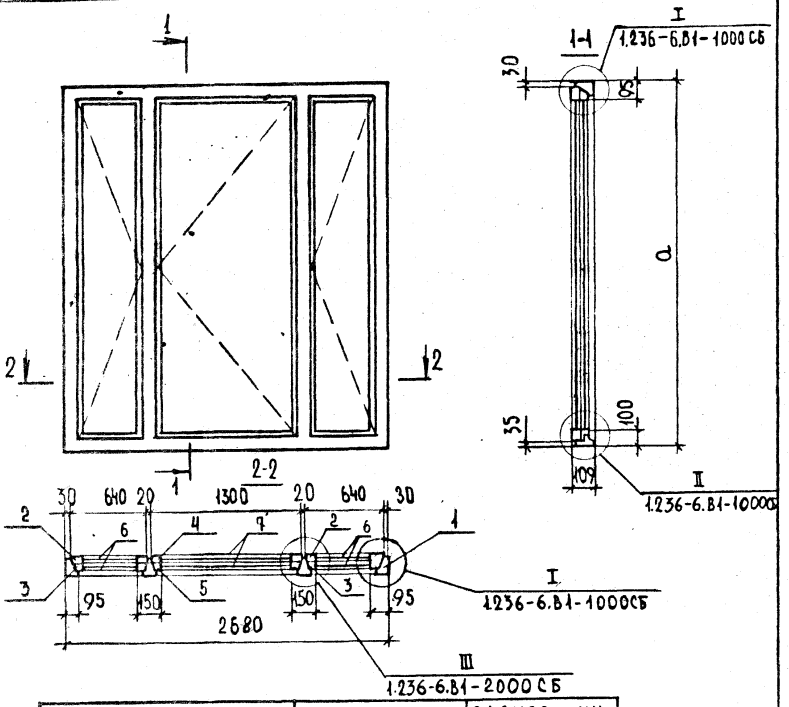

ОБОЗНАЧЕНИЕ	МАРКИ БЛОКОВ	РАЗМЕР, мм
		a
1.236-6.В1-6000	ОС 18-27Е	1760
-01	ОС 21-27Е	2060

Нач.отдела	В. Греков		
Гип	Э. Шахова		
Рук.группы	О. Мадоян		
Инженер	Е. Николаева		
Техник	О. Шишкина		

1.236-6.В1-6000 СБ

Оконные блоки со спаренными переплетами. Сборочный чертеж.

Стадия	Масса	Масштаб
Р		
Лист	Листов 1	

ЦНИИЭП учебных зданий г. Москва

Инв.N подл. | Подп. и дата | Взам. инв.N

Обозначение			Наименование	Кол. на испол. 1.236-6.В1-6100		Примечание
				–	01	
			Документация			
11		1.236-6.В1-6100 СБ	Сборочный чертеж	X	X	
			Детали			
11	1	1.236-6.В1-1101-01	Профиль коробки ПКС2	2		
11	1	-02	Профиль коробки ПКС3		2	
11	2	-10	Профиль коробки ПКС11	1	1	
11	3	1.236-6.В1-1102-01	Профиль коробки ПКС19	1	1	
11	4	1.236-6.В1-2101-01	Профиль коробки ПКС21	2		
11	4	-02	Профиль коробки ПКС22		2	
			Марка	КС 40	КС 41	

1.236-6.В1-6100

Коробки оконных блоков со спаренными переплетами КС40; КС41. Спецификация

Стадия	Лист	Листов
Р	1	1

ЦНИИЭП учебных зданий г. Москва

Нач.отдела	В. Греков		
Гл.специалист	Э. Шахова		
Рук.группы	О. Мадоян		
Инженер	Е. Николаева		
Техник	О. Шишкина		

АСПИЯ ВЕРНА

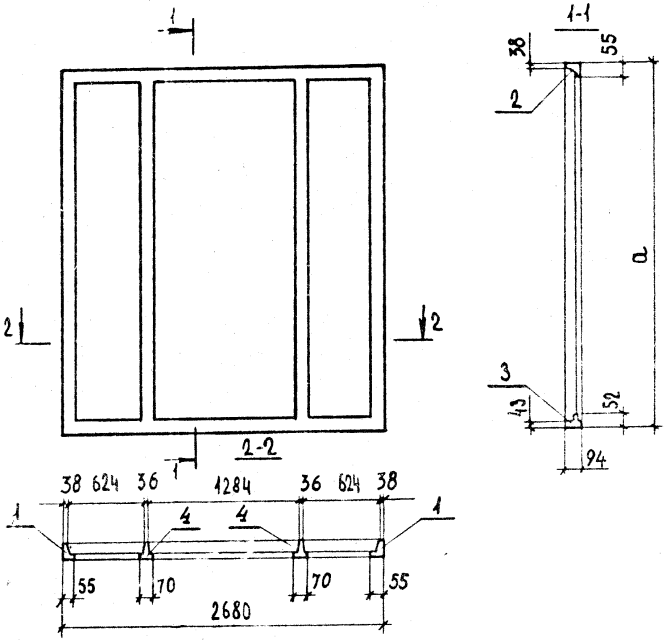

ОБОЗНАЧЕНИЕ	МАРКИ КОРОБОК	РАЗМЕР, ММ
		a
1.236-6.В1-6100	КС 40	1760
-01	КС 41	2060

1.236-6.В1-6100 СБ

КОРОБКИ ОКОННЫХ БЛОКОВ СО СПАРЕННЫМИ ПЕРЕПЛЕТАМИ. КС40, КС41. СБОРОЧНЫЙ ЧЕРТЕЖ

СТАДИЯ	МАССА	МАСШТАБ
Р		
ЛИСТ	ЛИСТОВ 1	

ЦНИИЭП УЧЕБНЫХ ЗДАНИЙ г. МОСКВА

НАЧ. ОТДЕЛА	В. ГРЕКОВ	
ГИП	Э. ШАХОВА	
РУК. ГРУППЫ	О. МАДОЯН	
ИНЖЕНЕР	Е. НИКОЛАЕВА	
ТЕХНИК	П. ШИШКИНА	

ИНВ. N ПОДЛ. | ПОДП. И ДАТА | ВЗАМ. ИНВ. N

ФОРМ.	ЗОНА	ПОЗ.	ОБОЗНАЧЕНИЕ	НАИМЕНОВАНИЕ	КОЛ. НА ИСПОЛН. 1.236-6.В1-7000								ПРИМЕЧАНИЕ
					–	01	02	03	04	05	06	07	
				ДОКУМЕНТАЦИЯ									
11			1.236-6.В1-7000 СБ	СБОРОЧНЫЙ ЧЕРТЕЖ	×	×	×	×	×	×	×	×	
*)			1.236-6.В1-000 ТУ	ТЕХНИЧЕСКОЕ УСЛОВИЕ	×	×	×	×	×	×	×	×	*) 11, 11, 11, 11
*)			1.236-6.В1-000 Д1	НОМЕНКЛАТУРА ИЗДЕЛИЙ	×	×	×	×	×	×	×	×	*) 12, 12, 12, 12
*)			1.236-6.В1-000 Д2	ВЫБОРКА МАТЕРИАЛОВ НА ОКНА	×	×	×	×	×	×	×	×	*) 12, 12, 12
11			1.236-6.В1-000 Д4	СХЕМА РАСПОЛОЖЕНИЯ	×	×	×	×	×	×	×	×	
				ПРИБОРОВ В ОКНАХ									
				СБОРОЧНЫЕ ЕДИНИЦЫ									
11		1	1.236-6.В1-7100	КОРОБКА КР 1	1								

МАРКА	
ОР12-12В	1
ОР12-13.5В	
ОР18-9Г	
ОР18-12Г	
ОР18-13.5Г	
ОР21-9Г	
ОР21-12Г	
ОР21-13.5Г	

1.236-6.В1-7000

ОКОННЫЕ БЛОКИ С РАЗДЕЛЬНЫМИ ПЕРЕПЛЕТАМИ. СПЕЦИФИКАЦИЯ

СТАДИЯ	ЛИСТ	ЛИСТОВ
Р	1	6

ЦНИИЭП УЧЕБНЫХ ЗДАНИЙ г. МОСКВА

НАЧ. ОТДЕЛА	В. ГРЕКОВ	
ГИП	Э. ШАХОВА	
РУК. ГРУППЫ	О. МАДОЯН	
ТЕХНИК	О. ШИШКИНА	

16889-01 69

Форм.	Зона	Поз.	Обозначение	Наименование	Кол. на испол. 1.236-6.81-7000								Примечание
					–	01	02	03	04	05	06	07	
11		1	1.236-6.81-7100 -01	КОРОБКА КР2		1							
11		1	-02	КОРОБКА КР3			1						
11		1	-03	КОРОБКА КР4				1					
11		1	-04	КОРОБКА КР5					1				
11		1	-05	КОРОБКА КР6						1			
11		1	-06	КОРОБКА КР7							1		
11		1	-07	КОРОБКА КР8								1	
12		2	1.236-6.81-7200	ПЕРЕПЛЕТ ВНУТРЕННИЙ ПВР1	1								
12		2	-01	ПЕРЕПЛЕТ ВНУТРЕННИЙ ПВР2		1							
12		2	-02	ПЕРЕПЛЕТ ВНУТРЕННИЙ ПВР3			1						
12		2	-03	ПЕРЕПЛЕТ ВНУТРЕННИЙ ПВР4				1					
12		2	-04	ПЕРЕПЛЕТ ВНУТРЕННИЙ ПВР5					1				
12		2	-05	ПЕРЕПЛЕТ ВНУТРЕННИЙ ПВР6						1			
12		2	-06	ПЕРЕПЛЕТ ВНУТРЕННИЙ ПВР7							1		
12		2	-07	ПЕРЕПЛЕТ ВНУТРЕННИЙ ПВР8								1	
12		3	1.236-6.81-7300	ПЕРЕПЛЕТ НАРУЖНЫЙ ПНР1	1								
12		3	-01	ПЕРЕПЛЕТ НАРУЖНЫЙ ПНР2		1							
12		3	-02	ПЕРЕПЛЕТ НАРУЖНЫЙ ПНР3			1						
12		3	-03	ПЕРЕПЛЕТ НАРУЖНЫЙ ПНР4				1					

Инв. № подл. | Подп. и дата | Взам. инв. №

Форм.	Зона	Поз.	Обозначение	Наименование	Кол. на испол. 1.236-6.81-7000								Примечание
					–	01	02	03	04	05	06	07	
12		3	1.236-6.81-7300-04	ПЕРЕПЛЕТ НАРУЖНЫЙ ПНР5					1				
12		3	-05	ПЕРЕПЛЕТ НАРУЖНЫЙ ПНР6						1			
12		3	-06	ПЕРЕПЛЕТ НАРУЖНЫЙ ПНР7							1		
12		3	-07	ПЕРЕПЛЕТ НАРУЖНЫЙ ПНР8								1	
				ДЕТАЛИ									
Бч		4	1.236-6.81-7001	СТЕКЛО 980×995×3 ГОСТ 111-78	1								

Копия верна

ФОРМ	ЗОНА	ПОЗ	ОБОЗНАЧЕНИЕ	НАИМЕНОВАНИЕ	КОЛ. НА ИСПОЛН. 1.236-6.В1-7000								ПРИМЕЧАНИЕ
					–	01	02	03	04	05	06	07	
БЧ		4	1.236-6.В1-7001-01	СТЕКЛО 980×1145×3 ГОСТ III-78		1							
БЧ		4	-02	СТЕКЛО 1580×695×3 ГОСТ III-78			1						
БЧ		4	-03	СТЕКЛО 1580×995×3 ГОСТ III-78				1					
БЧ		4	-04	СТЕКЛО 1580×1145×3 ГОСТ III-78					1				
БЧ		4	-05	СТЕКЛО 1880×695×3 ГОСТ III-78						1			
БЧ		4	-06	СТЕКЛО 1880×995×3 ГОСТ III-78							1		
БЧ		4	-07	СТЕКЛО 1880×1145×3 ГОСТ III-78								1	
БЧ		5	1.236-6.В1-7002	СТЕКЛО 935×920×3 ГОСТ III-78	1								
БЧ		5	-01	СТЕКЛО 935×1070×3 ГОСТ III-78		1							
БЧ		5	-02	СТЕКЛО 1535×620×3 ГОСТ III-78			1						
БЧ		5	-03	СТЕКЛО 1535×920×3 ГОСТ III-78				1					
БЧ		5	-04	СТЕКЛО 1535×1070×3 ГОСТ III-78					1				
БЧ		5	-05	СТЕКЛО 1835×620×3 ГОСТ III-78						1			
БЧ		5	-06	СТЕКЛО 1835×920×3 ГОСТ III-78							1		
БЧ		5	-07	СТЕКЛО 1835×1070×3 ГОСТ III-78								1	
11			1.236-6.В1-1002	ШТАПИК Ш1	2								
11			-01	ШТАПИК Ш2	2	2		2			2		
11			-02	ШТАПИК Ш3		2			2			2	
11			-03	ШТАПИК Ш4			2	2	2				

1.236-6.В1-7000 ЛИСТ 4

ИНВ. N ПОДЛ.	ПОДП. И ДАТА	ВЗАМ. ИНВ. N

ФОРМ.	ЗОНА	ПОЗ.	ОБОЗНАЧЕНИЕ	НАИМЕНОВАНИЕ	КОЛ. НА ИСПОЛН. 1.236-6.В1-7000								ПРИМЕЧАНИЕ
					–	01	02	03	04	05	06	07	
11			1.236-6.В1-1002-04	ШТАПИК Ш5			2			2			
11			-05	ШТАПИК Ш6						2	2	2	
11			-17	ШТАПИК Ш18	2	2							
11			-18	ШТАПИК Ш19			2	2	2				
11			-19	ШТАПИК Ш20						2	2	2	
11			-20	ШТАПИК Ш21			2			2			
11			-21	ШТАПИК Ш22	2			2			2		
11			-22	ШТАПИК Ш23		2			2			2	
				СТАНДАРТНЫЕ ИЗДЕЛИЯ									
				ПЕТЛИ ПВ4-30-1 ГОСТ 5088-78	4	4	4	4	4	4	4	4	
				ПЕТЛИ ПВ4-75-2 ГОСТ 5088-78	–	–	–	–	–	–	–	–	
				ЗАВЕРТКИ 3.2 ГОСТ 5090-79	4	4	4	4	4	4	4	4	
				УПОР У0 ГОСТ 5091-78	1	1	1	1	1	1	1	1	
				ФИКСАТОР ФК3 ГОСТ 5091-78	1	1	1	1	1	1	1	1	
				ФРАНЦУЖНЫЙ ПРИБОР ПФ2									
				ГОСТ 5090-79	–	–	–	–	–	1	1	1	

1.236-6.В1-7000 ЛИСТ 5

КОПИЯ СЕРНА

ОБОЗНАЧЕНИЕ	НАИМЕНОВАНИЕ	ПРИМЕЧАНИЕ	НА ИСПОЛН. 1.236-6.81-7000							
			-	01	02	03	04	05	06	07
	МАТЕРИАЛЫ									
	ДРЕВЕСИНА КОРОБКИ ГОСТ 9685-61	М³	0,054	0,058	0,063	0,072	0,091	0,069	0,076	0,079
	ДРЕВЕСИНА ПЕРЕПЛЕТА ГОСТ 9685-61	М³	0,044	0,046	0,051	0,069	0,080	0,056	0,061	0,064
	ПРОКЛАДКА А-2 ГОСТ 10174-72	П.М.	4,41	4,71	5,01	5,61	5,91	5,61	6,21	6,51

ЗОНА	ПОЗ.	ОБОЗНАЧЕНИЕ
		1.236-6.81-7000

ЛИСТ 6

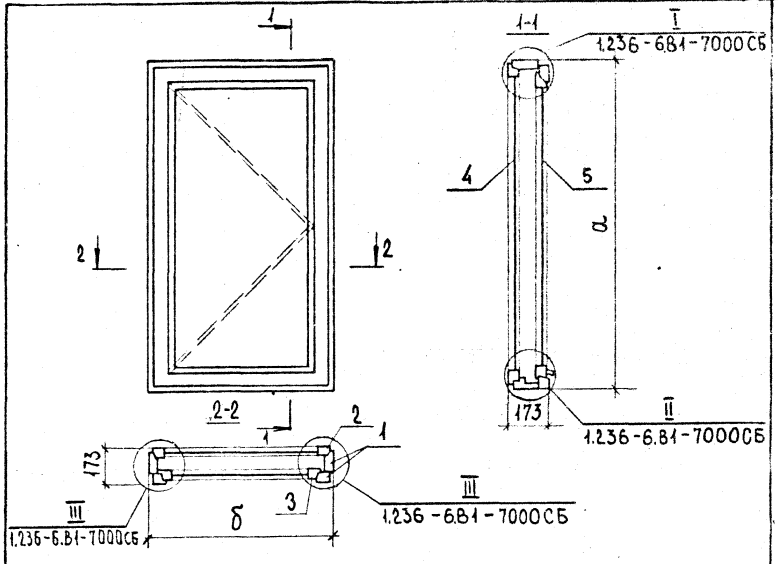

ОБОЗНАЧЕНИЕ	МАРКА БЛОКОВ	РАЗМЕРЫ, ММ	
		a	б
1.236-6.81-7000	ОР 12-12В	1160	1170
-01	ОР 12-13,5В	1160	1320
-02	ОР 18-9Г	1760	870
-03	ОР 18-12Г	1760	1170
-04	ОР 18-13,5Г	1760	1320
-05	ОР 21-9Г	2060	870
-06	ОР 21-12Г	2060	1170
-07	ОР 21-13,5Г	2060	1320

ИНВ. N ПОДЛ. | ПОДП. И ДАТА | ВЗАМ. ИНВ. N

НАЧ.ОТДЕЛА	В. ГРЕКОВ	
ГИП	Э. ШАХОВА	
РУК. ГРУППЫ	О. НАДОЯН	
ИНЖЕНЕР	Е. НИКОЛАЕВА	
ТЕХНИК	О. ШИШКИНА	

1.236-6.81-7000 СБ

ОКОННЫЕ БЛОКИ С РАЗДЕЛЬНЫМИ ПЕРЕПЛЁТАМИ. СБОРОЧНЫЙ ЧЕРТЕЖ.

СТАДИЯ	МАССА	МАСШТАБ
Р		
ЛИСТ 1	ЛИСТОВ 3	

ЦНИИЭП УЧЕБНЫХ ЗДАНИЙ г. Москва

КОПИЯ ВЕРНА

I
М 1:2

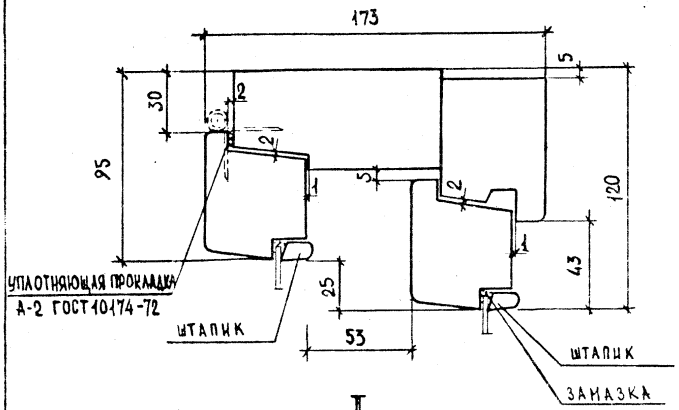

II
М 1:2

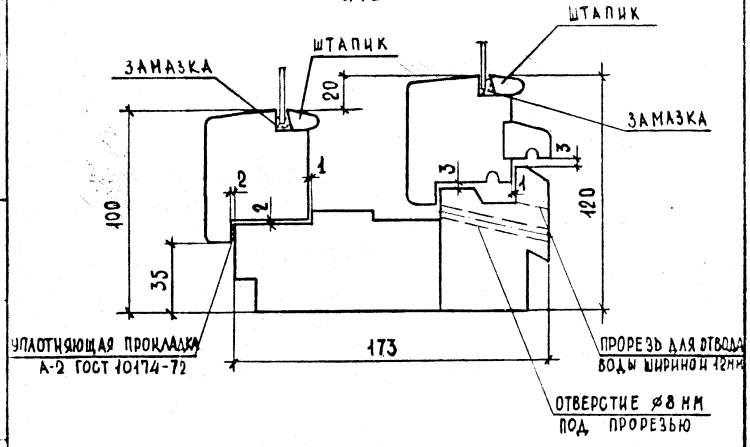

III
М 1:2

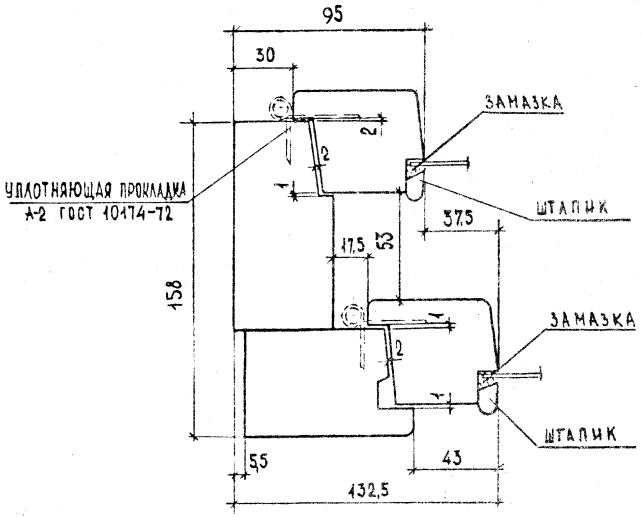

Примечание: уплотняющую прокладку приклеивать к внутренним переплетам.

Инв. № подл.	Подп. и дата	Взам. инв. №

168.89-01 73

ФОРМ.	ЗОНА	ПОЗ.	ОБОЗНАЧЕНИЕ	НАИМЕНОВАНИЕ	Кол. на испол. 1.236-6.В1-7100								ПРИМЕЧАНИЕ
					–	01	02	03	04	05	06	07	
				ДОКУМЕНТАЦИЯ									
			1.236-6.В1-7100 СБ	СБОРОЧНЫЙ ЧЕРТЕЖ	×	×	×	×	×	×	×	×	
				ДЕТАЛИ									
			1.236-6.В1-7101	ПРОФИЛЬ КОРОБКИ ПКР1	2	2							
			-01	ПРОФИЛЬ КОРОБКИ ПКР2			2	2	2				
			-02	ПРОФИЛЬ КОРОБКИ ПКР3						2	2	2	
			-03	ПРОФИЛЬ КОРОБКИ ПКР4	1			1			1		
			-04	ПРОФИЛЬ КОРОБКИ ПКР5		1			1			1	
			-05	ПРОФИЛЬ КОРОБКИ ПКР6			1			1			
			1.236-6.В1-7102	ПРОФИЛЬ КОРОБКИ ПКР12	2	2							
				МАРКА	КР1	КР2	КР3	КР4	КР5	КР6	КР7	КР8	

НАЧ.ОТДЕЛА	В.ГРЕКОВ	
ГЛ.СПЕЦ.ОТД.	Э.ШАХОВА	
РУК.ГРУППЫ	О.НАДОЯН	
ИНЖЕНЕР	Е.НИКОЛАЕВА	
ТЕХНИК	О.ШИШКИНА	

1.236-6.В1-7100

Коробки оконных блоков с раздельными переплетями КР1 ÷ КР8. Спецификация.

СТАДИЯ	ЛИСТ	ЛИСТОВ
Р	1	2

ЦНИИЭП учебных зданий г.МОСКВА

ИНВ. N ПОДЛ.	ПОДП. И ДАТА	ВЗАИМ. ИНВ. N

ФОРМ.	ЗОНА	ПОЗ.	ОБОЗНАЧЕНИЕ	НАИМЕНОВАНИЕ	Кол. на испол. 1.236-6.В1-7100								ПРИМЕЧАНИЕ
					–	01	02	03	04	05	06	07	
11		2	1.236-6.В1-7102-01	ПРОФИЛЬ КОРОБКИ ПКР13			2	2	2				
11		2	-02	ПРОФИЛЬ КОРОБКИ ПКР14						2	2	2	
11		4	1.236-6.В1-7103	ПРОФИЛЬ КОРОБКИ ПКР15	1			1			1		
11		4	-01	ПРОФИЛЬ КОРОБКИ ПКР16		1			1			1	
11		4	-02	ПРОФИЛЬ КОРОБКИ ПКР17			1			1			
11		5	1.236-6.В1-7104	ПРОФИЛЬ КОРОБКИ ПКР23	1			1			1		
11		5	-01	ПРОФИЛЬ КОРОБКИ ПКР24		1			1			1	
11		5	-02	ПРОФИЛЬ КОРОБКИ ПКР25			1			1			
11		6	1.236-6.В1-7105	ПРОФИЛЬ КОРОБКИ ПКР31	1			1			1		
11		6	-01	ПРОФИЛЬ КОРОБКИ ПКР32		1			1			1	
11		6	-02	ПРОФИЛЬ КОРОБКИ ПКР33			1			1			

10-68891

Копия верна

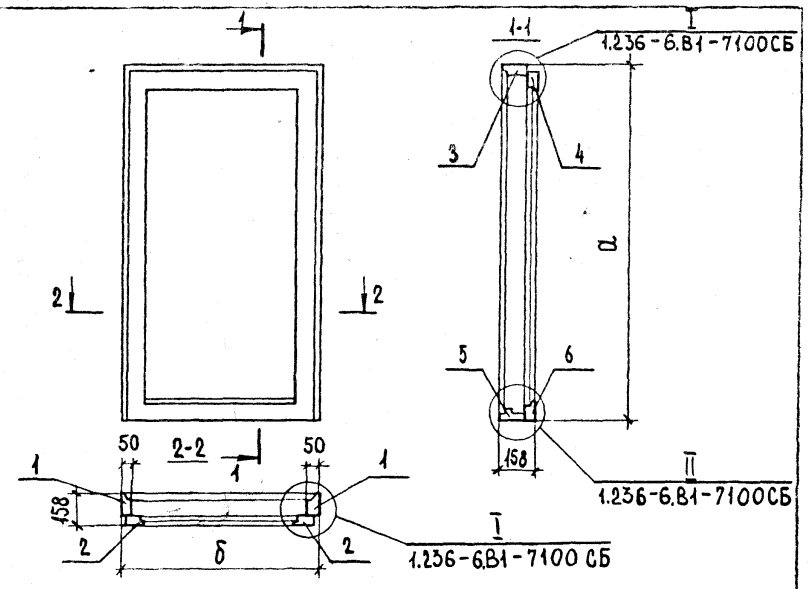

ОБОЗНАЧЕНИЕ	МАРКИ КОРОБОК	РАЗМЕРЫ, мм	
		а	б
1.236-6.В1-7100	КР 1	1160	1170
-01	КР 2	1160	1320
-02	КР 3	1760	870
-03	КР 4	1760	1170
-04	КР 5	1760	1320
-05	КР 6	2060	870
-06	КР 7	2060	1170
-07	КР 8	2060	1320

1.236-6.В1-7100 СБ

КОРОБКИ ОКОННЫХ БЛОКОВ С РАЗДЕЛЬНЫМИ ПЕРЕПЛЕТАМИ КР 1 ÷ КР 8
СБОРОЧНЫЙ ЧЕРТЕЖ

СТАДИЯ	МАССА	МАСШТАБ
Р		
ЛИСТ 1	ЛИСТОВ 3	

НАЧ. ОТДЕЛ	В. ГРЕКОВ	
ГИП	Э. ШАХОВА	
РУКГРУППЫ	О. МАДОЯН	
ИНЖЕНЕР	Е. НИКОЛАЕВА	
ТЕХНИК	О. ШИШКИНА	

ЦНИИЭП УЧЕБНЫХ ЗДАНИЙ г. МОСКВА

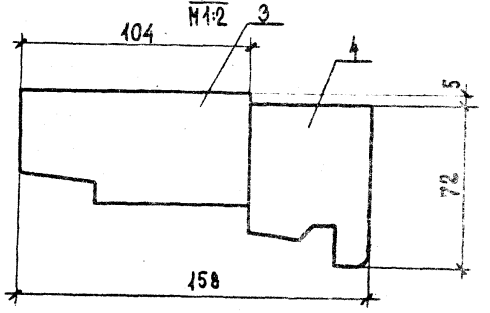

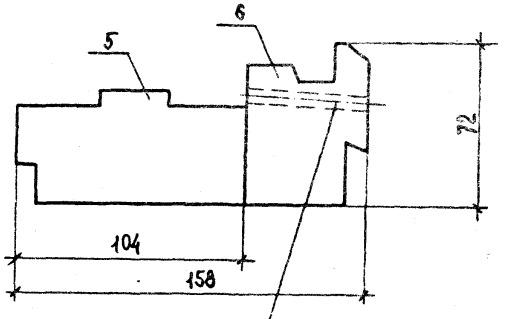

Взам. инв. №
Подпись и дата
Инв. № подл.

1.236 - 6.В1 - 7100 СБ

Лист 2

Копия верна

III
М 1:2

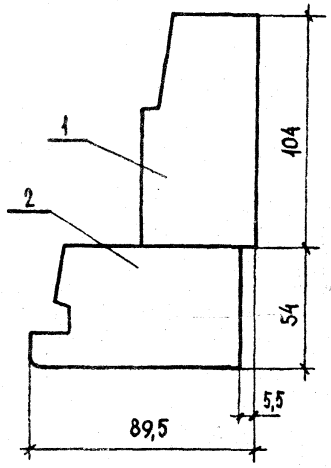

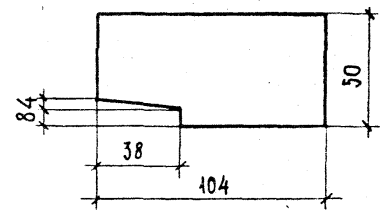

Обозначение	Марка	Длина
1.236-6.81-7101	ПКР 1	1160
-01	ПКР 2	1760
-02	ПКР 3	2060
-03	ПКР 4	1170
-04	ПКР 5	1320
-05	ПКР 6	870
-06	ПКР 7	1470
-07	ПКР 8	1770
-08	ПКР 9	2070
-09	ПКР 10	2370
-10	ПКР 11	2680
-11	ПКР 63	2755

Инв. N подл. | Подп. и дата | Взам. инв. N

Нач. отд.	В. Грекова	
ГИП	Э. Шахова	
Рук. группы	О. Маджян	
Инженер	Е. Николаева	

1.236-6.81-7101

Профили коробок ПКР1÷ПКР11, ПКР63.

Стадия	Масса	Масштаб
Р	—	1:2
Лист	Листов 1	

ЦНИИЭП учебных зданий г. Москва

1.236-6.81-7100 СБ

Лист 3

16889-01 76

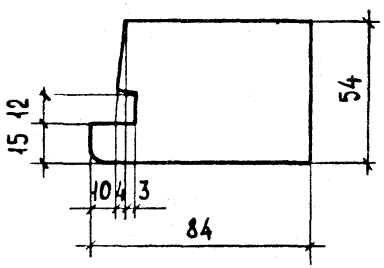

ОБОЗНАЧЕНИЕ	МАРКА	ДЛИНА
1.236-6.В1-7102	ПКР 12	1160
-01	ПКР 13	1760
-02	ПКР 14	2060
-03	ПКР 65	2755

Нач. отдела	В. ГРЕКОВ		
ГИП	Э. ШАХОВА		
Рук. группы	О. МАДОЯН		
Инженер	Е. НИКОЛАЕВА		
Техник	О. ШИШКИНА		

1.236-6.В1-7102

Профили коробок ПКР12÷ПКР14, ПКР65.

СТАДИЯ	МАССА	МАСШТАБ
Р		1:2
ЛИСТ	ЛИСТОВ 1	

ЦНИИЭП учебных зданий г. Москва

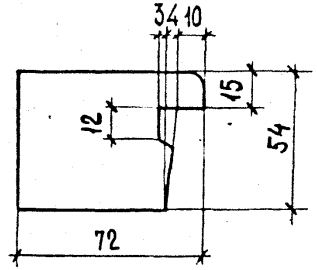

ОБОЗНАЧЕНИЕ	МАРКА	ДЛИНА
1.236-6.В1-7103	ПКР 15	1170
-01	ПКР 16	1320
-02	ПКР 17	870
-03	ПКР 18	1470
-04	ПКР 19	1770
-05	ПКР 20	2070
-06	ПКР 21	2370
-07	ПКР 22	2680
-08	ПКР 66	1774

Инв. N подл. | Подпись и дата | Взам. инв. N

Нач. отдела	В. ГРЕКОВ		
ГИП	Э. ШАХОВА		
Рук. группы	О. МАДОЯН		
Инженер	Е. НИКОЛАЕВА		
Техник	О. ШИШКИНА		

1.236-6.В1-7103

Профили коробок ПКР15÷ПКР22, ПКР66.

СТАДИЯ	МАССА	МАСШТАБ
Р	—	1:2
ЛИСТ	ЛИСТОВ 1	

ЦНИИЭП учебных зданий г. Москва

КОПИЯ ВЕРНА

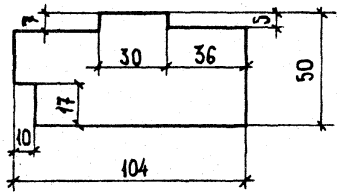

ОБОЗНАЧЕНИЕ	МАРКА	ДЛИНА
1.236-6.В1-7104	ПКР 23	1170
-01	ПКР 24	1320
-02	ПКР 25	870
-03	ПКР 26	1470
-04	ПКР 27	1770
-05	ПКР 28	2070
-06	ПКР 29	2370
-07	ПКР 30	2680
-08	ПКР 67	1774

1.236-6.В1-7104

Профили коробок ПКР 23 ÷ ПКР 30, ПКР 67.

Стадия	Масса	Масштаб
Р		1:2
Лист	Листов 1	

Нач.отдела	В.Греков	
ГИП	З.Шахова	
Рук.группы	О.Мадоян	
Инженер	Е.Николаева	

ЦНИИЭП учебных зданий г. Москва

Инв.№ подл. | Подп. и дата | Взам.инв.№

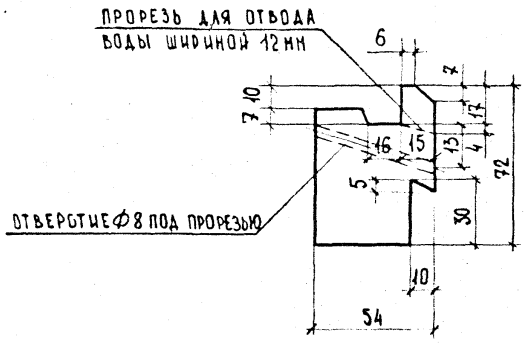

ОБОЗНАЧЕНИЕ	МАРКА	ДЛИНА
1.236-6.В1-7105	ПКР 31	1170
-01	ПКР 32	1320
-02	ПКР 33	870
-03	ПКР 34	1470
-04	ПКР 35	1770
-05	ПКР 36	2070
-06	ПКР 37	2370
-07	ПКР 38	2680
-08	ПКР 68	1774

1.236-6.В1-7105

Профили коробок ПКР 31 ÷ ПКР 38, ПКР 68.

Стадия	Масса	Масштаб
Р		1:2
Лист	Листов 1	

Нач.отдела	В.Греков	
ГИП	З.Шахова	
Рук.группы	О.Мадоян	
Инженер	Е.Николаева	

ЦНИИЭП учебных зданий г. Москва

Инв.№ подл. | Подп. и дата | Взам.инв.№

КОПИЯ ВЕРНА

1.236-6.81-7200

Форм	Зона	Поз.	Обозначение	Наименование	Кол. на испол. –	01	02	03	04	05	06	07	08	09	10	11	12	13	14	15	16	17	18	19	Примечание
				ДОКУМЕНТАЦИЯ																					
12			1.236-6.81-7200 СБ	Сборочный чертеж	×	×	×	×	×	×	×	×	×	×	×	×	×	×	×	×	×	×	×	×	
				ДЕТАЛИ																					
11		1	1.236-6.81-7201	Профиль переплета ППР1	2	2							2	2	2	2	2								
11		1	-01	Профиль переплета ППР2			2	2	2									2	2	2	2	2	2		
11		1	-04	Профиль переплета ППР5						2	2	2												2	
11		2	-06	Профиль переплета ППР7			1			1														1	
11		2	-07	Профиль переплета ППР8	1			1			1														
11		2	-08	Профиль переплета ППР9		1			1			1						1							
11		2	-09	Профиль переплета ППР10									1						1						
11		2	-10	Профиль переплета ППР11										1						1					
11		2	-11	Профиль переплета ППР12											1						1				
11		2	-12	Профиль переплета ППР13												1						1			
11		2	-13	Профиль переплета ППР14																			1		
11		2	-14	Профиль переплета ППР15																					
11		3	1.236-6.81-7202	Профиль переплета ППР17			1			1															
11		3	-01	Профиль переплета ППР18	1			1			1														

Марка	ПВР1	ПВР2	ПВР3	ПВР4	ПВР5	ПВР6	ПВР7	ПВР8	ПВР9	ПВР10	ПВР11	ПВР12	ПВР13	ПВР14	ПВР15	ПВР16	ПВР17	ПВР18	ПВР19	ПВР20

1.236-6.81-7200

Нач. отдела	В. Грехов	
Гл. специалист	З. Шахова	
Рук. группы	О. Надоян	
Инженер	Е. Николаев	
Техник	О. Шишкина	

Переплеты внутренние окон серии Р ПВР1 ÷ ПВР16. Спецификация

Стадия	Лист	Листов
Р	1	5

ЦНИИЭП учебных зданий г. Москва

Форм	Зона	Поз.	Обозначение	Наименование	Кол. на испол.																			Примечание
					–	01	02	03	04	05	06	07	08	09	10	11	12	13	14	15	16	17	18	19	
11		3	1.236-6.В1-7202 –02	Профиль переплета ППР19		1			1			1												
11		3	–03	Профиль переплета ППР20									1					1						1
11		3	–04	Профиль переплета ППР21										1					1					
11		3	–05	Профиль переплета ППР22											1					1				
11		3	–06	Профиль переплета ППР23												1					1			
11		3	–07	Профиль переплета ППР24													1					1		
11		3	–08	Профиль переплета ППР25																			1	
				Стандартные изделия																				
				Угольники УГ ГОСТ 5091-78	4	4	2	4	2	2	4	4	2	4	2	4	2	4	2	4	4	4	4	4	

Копия верна

1.236-6.81-7200

Поз.	Зона	Поз.	Обозначение	Наименование	Кол на испол. 20	21	22	23	24	25	26	27	28	29	30	31	32	33	34	35	36	37	38	39	Примечание
				Документация																					
1			1.236-6.81-7200 СБ	Сборочный чертеж	×	×	×	×	×	×	×	×	×	×	×	×	×	×	×	×	×	×	×	×	
				Детали																					
11		1	1.236-6.81-9201-02	Профиль переплета ППР3						2		2		2					2		2		2		
11		1	-03	Профиль переплета ППР4												2	2	2							
11		1	-04	Профиль переплета ППР5	2	2	2	2	2																
11		1	-05	Профиль переплета ППР6							2		2		2					2		2		2	
11		2	-06	Профиль переплета ППР7						1	1					1									
11		2	-07	Профиль переплета ППР8								1	1				1								
11		2	-08	Профиль переплета ППР9										1	1			1	1						
11		2	-10	Профиль переплета ППР11	1																				
11		2	-11	Профиль переплета ППР12		1																			
11		2	-12	Профиль переплета ППР13			1																		
11		2	-13	Профиль переплета ППР14				1													1	1			
11		2	-14	Профиль переплета ППР15					1														1	1	
11		3	1.236-6.81-7202	Профиль переплета ППР17						1	1					1									
11		3	-01	Профиль переплета ППР18								1	1				1								

Марка	ПВР21	ПВР22	ПВР23	ПВР24	ПВР25	ПВР26	ПВР27	ПВР28	ПВР29	ПВР30	ПВР31	ПВР32	ПВР33	ПВР34	ПВР35	ПВР36	ПВР37	ПВР38	ПВР39	ПВР40

Копия верна

Формат	Зона	Поз.	Обозначение	Наименование	Кол. на испол. 20	21	22	23	24	25	26	27	28	29	30	31	32	33	34	35	36	37	38	39	Примечание
					1.236-6.81-7200																				
А1		3	1.236-6.81-7202-02	Профиль переплета ППР19										1	1			1							
А1		3	-04	Профиль переплета ППР21	1								1						1	1					
А1		3	-05	Профиль переплета ППР22		1																			
А1		3	-06	Профиль переплета ППР23			1													1					
А1		3	-07	Профиль переплета ППР24				1													1	1				
А1		3	-08	Профиль переплета ППР25					1														1	1	
				Стандартные изделия																					
				Уголь ники УГ ГОСТ 5091-78	4	4	2	4	4	4	4	4	4	4	4	4	4	4	4	4	4	4	4	4	

Инв.№ подл. | Подп. и дата | Взам. инв.№

Копия верна

Формат	Зона	Поз.	Обозначение	Наименование	Кол. на испол. 1.236-6.В1-7200						Примечание
					40	41	42	43	44	45	
				Документация							
А2			1.236-6.В1-7200 СБ	Сборочный чертеж	×	×	×	×	×		
				Детали							
А4		1	1.236-6.В1-7201-01	Профиль переплета ППР2				2			
А4		1	-03	Профиль переплета ППР4	2	2	2				
А4		1	-04	Профиль переплета ППР5					2		
А4		2	-10	Профиль переплета ППР11	1						
А4		2	-13	Профиль переплета ППР14		1					
А4		2	-14	Профиль переплета ППР15			1				
А4		2	-15	Профиль переплета ППР16				1	1		
А4		3	1.236-6.В1-7202-04	Профиль переплета ППР21	1						
А4		3	-07	Профиль переплета ППР24		1					
А4		3	-08	Профиль переплета ППР25			1				
А4		3	-09	Профиль переплета ППР26				1	1		
А4		3	-10	Профиль переплета ППР62						1	
А4		2	1.236-6.В1-7201-35	Профиль переплета ППР58						1	
А4		1	-05	Профиль переплета ППР6						2	
				Стандартные изделия							
				Угольники УГ ГОСТ 5091-78	4	4	4	4	4	4	

Марка	ПВР41	ПВР42	ПВР43	ПВР44	ПВР45	ПВР46

16889-01 83

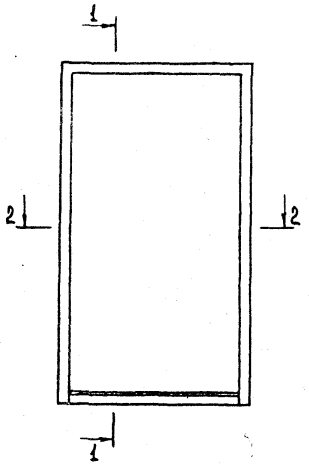

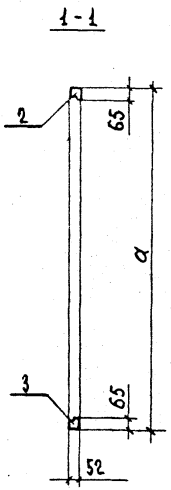

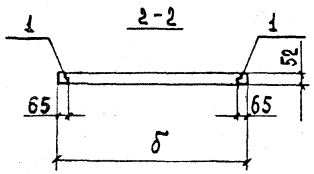

Обозначение	Марка	Размеры, мм	
		а	б
1.236-6.81-7200	ПВР 1	1095	1110
-01	ПВР 2	1095	1260
-02	ПВР 3	1695	810
-03	ПВР 4	1695	1110
-04	ПВР 5	1695	1260
-05	ПВР 6	1995	810
-06	ПВР 7	1995	1110
-07	ПВР 8	1995	1260
-08	ПВР 9	1095	500
-09	ПВР 10	1095	890
-10	ПВР 11	1095	580
-11	ПВР 12	1095	690
-12	ПВР 13	1095	1300
-13	ПВР 14	1695	500
-14	ПВР 15	1695	890
-15	ПВР 16	1695	580
-16	ПВР 17	1695	690
-17	ПВР 18	1695	1300
-18	ПВР 19	1695	1145
-19	ПВР 20	1995	500
-20	ПВР 21	1995	890
-21	ПВР 22	1995	580
-22	ПВР 23	1995	690

Обозначение	Марка	Размеры, мм	
		а	б
1.236-6.81-7200-23	ПВР 24	1995	1300
-24	ПВР 25	1995	1145
-25	ПВР 26	1165	810
-26	ПВР 27	510	810
-27	ПВР 28	1165	1110
-28	ПВР 29	510	1110
-29	ПВР 30	1165	1260
-30	ПВР 31	510	1260
-31	ПВР 32	1465	810
-32	ПВР 33	1465	1110
-33	ПВР 34	1465	1260
-34	ПВР 35	1165	890
-35	ПВР 36	510	890
-36	ПВР 37	1165	1300
-37	ПВР 38	510	1300
-38	ПВР 39	1165	1145
-39	ПВР 40	510	1145
-40	ПВР 41	1465	890
-41	ПВР 42	1465	1300
-42	ПВР 43	1465	1145
-43	ПВР 44	1695	640
-44	ПВР 45	1995	640
-45	ПВР 46	510	865

Нач. отдела	В. Греков	
ГИП	Э. Шахова	
Рук. группы	О. Мадоян	
Инженер	Е. Николаева	
Техник	О. Шишкина	

1.236-6.81-7200 СБ

Переплеты внутренние окон серии Р ПВР 1+ПВР 46. Сборочный чертеж

Стадия	Масса	Масштаб
Р		
Лист	Листов 1	

ЦНИИЭП учебных зданий г. Москва

Инв. № подл. | Подпись и дата | Взам. инв. №

16889-01 86

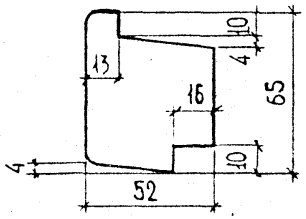

ОБОЗНАЧЕНИЕ	МАРКА	ДЛИНА
1.236-6.81-7201	ППР 1	1095
-01	ППР 2	1695
-02	ППР 3	1165
-03	ППР 4	1465
-04	ППР 5	1995
-05	ППР 6	510
-06	ППР 7	810
-07	ППР 8	1110
-08	ППР 9	1260
-09	ППР 10	500
-10	ППР 11	890
-11	ППР 12	580
-12	ППР 13	690
-13	ППР 14	1300
-14	ППР 15	1145
-15	ППР 16	640
-16	ППР 27	1050
-34	ППР 57	2160
-35	ППР 58	865
-36	ППР 59	2115

ОБОЗНАЧЕНИЕ	МАРКА	ДЛИНА
1.236-6.81-7201-17	ППР 28	1650
-18	ППР 29	1130
-19	ППР 30	1430
-20	ППР 31	1950
-21	ППР 32	470
-22	ППР 33	735
-23	ППР 34	1035
-24	ППР 35	1185
-25	ППР 36	440
-26	ППР 37	830
-27	ППР 38	520
-28	ППР 39	1050
-29	ППР 40	630
-30	ППР 41	1240
-31	ППР 42	1085
-32	ППР 43	580
-33	ППР 44	1225
-37	ППР 60	815
-38	ППР 61	840

1.236-6.81-7201

Профили переплетов ППР 1 ÷ ППР 16, ППР 27 ÷ ППР 44, ППР 57 ÷ ППР 61.

Стадия	Масса	Масштаб
Р		1:2
Лист	Листов 1	

Нач. отдела	В. Грекова	
ГИП	Э. Шахова	
Рук. группы	О. Маддян	
Инженер	Е. Николаева	

ЦНИИЭП учебных зданий г. Москва

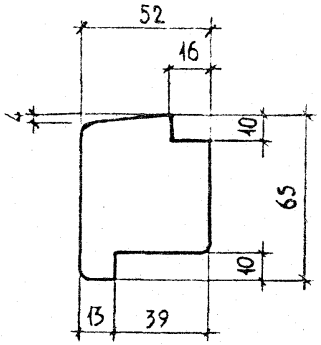

ОБОЗНАЧЕНИЕ	МАРКА	ДЛИНА
1.236-6.81-7202	ППР 17	810
-01	ППР 18	1110
-02	ППР 19	1260
-03	ППР 20	500
-04	ППР 21	890
-05	ППР 22	580
-06	ППР 23	690
-07	ППР 24	1300
-08	ППР 25	1145
-09	ППР 26	640
-10	ППР 62	865

Взам. инв. №

Подп. и дата

Инв. № подл.

1.236-6.81-7202

Профили переплетов ППР 17 ÷ ППР 26, ППР 62.

Стадия	Масса	Масштаб
Р		1:2
Лист	Листов 1	

Нач. отдела	В. Грекова	
ГИП	Э. Шахова	
Рук. группы	О. Маддян	
Инженер	Е. Николаева	

ЦНИИЭП учебных зданий г. Москва

КОПИЯ ВЕРНА

Форм.	Зона	Поз.	Обозначение	Наименование	Кол. на исполн. 1.236-6.В1-7300 —	01	02	03	04	05	06	07	08	09	10	11	12	13	14	15	16	17	18	19	Примечание
				Документация																					
12			1.236-6.В1-7300СБ	сборочный чертеж	×	×	×	×	×	×	×	×	×	×	×	×	×	×	×	×	×	×	×	×	
				Детали																					
11		1	1.236-6.В1-7201-16	профиль переплета ППР27	2	2							2	2	2	2	2	2							
11		1	-17	профиль переплета ППР28			2	2	2										2	2	2	2	2	2	
11		1	-20	профиль переплета ППР31						2	2	2													
11		2	-22	профиль переплета ППР33			1			1															
11		2	-23	профиль переплета ППР34	1			1			1														
11		2	-24	профиль переплета ППР35		1			1			1													
11		2	-25	профиль переплета ППР36									1						1						
11		2	-26	профиль переплета ППР37										1						1					
11		2	-27	профиль переплета ППР38											1						1				
11		2	-28	профиль переплета ППР39												1						1			
11		2	-29	профиль переплета ППР40													1						1		
11		2	-30	профиль переплета ППР41														1						1	
11		3	1.236-6.В1-7301	профиль переплета ППР45			1			1											1				

Марка	ПНР1	ПНР2	ПНР3	ПНР4	ПНР5	ПНР6	ПНР7	ПНР8	ПНР9	ПНР10	ПНР11	ПНР12	ПНР13	ПНР14	ПНР15	ПНР16	ПНР17	ПНР18	ПНР19	ПНР20

Нач. отдела	В. Греков	
Гл. спец. пр.	Э. Шахова	
Рук. группы	О. Надоян	
Инженер	Е. Николаева	
Техник	Л. Шишкина	

1.236-6.В1-7300

Переплеты наружные окон серии Р ПНР1 ÷ ПНР57. Спецификация

Стадия	Лист	Листов
Р	1	6

ЦНИИЭП учебных зданий г. Москва

Обозначение	Наименование	Кол. на исполн. 1.236-6.81-7300																			Примечание
		–	01	02	03	04	05	06	07	08	09	10	11	12	13	14	15	16	17	18	19	
1.236-6.81-7301 -01	Профиль переплета ППР46	1			1																	
-02	Профиль переплета ППР47		1													1						
-03	Профиль переплета ППР48									1							1					
-04	Профиль переплета ППР49										1							1				
-05	Профиль переплета ППР50											1							1			
-06	Профиль переплета ППР51												1							1		
-07	Профиль переплета ППР52													1							1	
-08	Профиль переплета ППР53														1							
1.236-6.81-7302	Профиль слива ПС1			1			1															
-01	Профиль слива ПС2				1			1														
-02	Профиль слива ПС3					1			1													
-03	Профиль слива ПС4									1						1						
-04	Профиль слива ПС5										1						1					
-05	Профиль слива ПС6											1						1				
-06	Профиль слива ПС7												1						1			
-07	Профиль слива ПС8													1						1		
-08	Профиль слива ПС9														1						1	
	Стандартные изделия																					
	Угольники УГ ГОСТ 5091-78	4	4	4	4	4	4	4	4	2	4	2	4	2	4	4	4	4	4	4	4	

Формат	Зона	Поз.	Обозначение	Наименование	Кол. на исполн. 20	21	22	23	24	25	26	27	28	29	30	31	32	33	34	35	36	37	38	39	Примечание
				ДОКУМЕНТАЦИЯ																					
12			1.236-6.81-7300 СБ	СБОРОЧНЫЙ ЧЕРТЕЖ	×	×	×	×	×	×	×	×	×	×	×	×	×	×	×	×	×	×	×	×	
				ДЕТАЛИ																					
11		1	1.236-6.81 - 7201 - 17	ПРОФИЛЬ ПЕРЕПЛЕТА ППР28	2																				
11		1	-18	ПРОФИЛЬ ПЕРЕПЛЕТА ППР29									2		2		2								
11		1	-19	ПРОФИЛЬ ПЕРЕПЛЕТА ППР30															2	2					
11		1	-20	ПРОФИЛЬ ПЕРЕПЛЕТА ППР31		2	2	2	2	2	2	2													
11		1	-21	ПРОФИЛЬ ПЕРЕПЛЕТА ППР32										2		2		2							
11		2	-22	ПРОФИЛЬ ПЕРЕПЛЕТА ППР33									1	1					1						
11		2	-23	ПРОФИЛЬ ПЕРЕПЛЕТА ППР34											1	1				1					
11		2	-24	ПРОФИЛЬ ПЕРЕПЛЕТА ППР35													1	1			1				
11		2	-25	ПРОФИЛЬ ПЕРЕПЛЕТА ППР36		1																			
11		2	-26	ПРОФИЛЬ ПЕРЕПЛЕТА ППР37			1															1			
11		2	-27	ПРОФИЛЬ ПЕРЕПЛЕТА ППР38				1																	
11		2	-28	ПРОФИЛЬ ПЕРЕПЛЕТА ППР39					1															1	
11		2	-29	ПРОФИЛЬ ПЕРЕПЛЕТА ППР40						1															
				МАРКА	ПНР 21	ПНР 22	ПНР 23	ПНР 24	ПНР 25	ПНР 26	ПНР 27	ПНР 28	ПНР 29	ПНР 30	ПНР 31	ПНР 32	ПНР 33	ПНР 34	ПНР 35	ПНР 36	ПНР 37	ПНР 38	ПНР 39	ПНР 40	

Форм.	Зона	Поз.	Обозначение	Наименование	Кол. на исполн. 1.236-6.81-7300																				Примечание
					20	21	22	23	24	25	26	27	28	29	30	31	32	33	34	35	36	37	38	39	
11		2	1.236-6.81-7201-30	ПРОФИЛЬ ПЕРЕПЛЕТА ППР41																					
11		2	-31	ПРОФИЛЬ ПЕРЕПЛЕТА ППР42	1							1													
11		3	1.236-6.81-7301	ПРОФИЛЬ ПЕРЕПЛЕТА ППР45									1	1					1						
11		3	-01	ПРОФИЛЬ ПЕРЕПЛЕТА ППР46											1	1				1					
11		3	-02	ПРОФИЛЬ ПЕРЕПЛЕТА ППР47													1	1			1				
11		3	-03	ПРОФИЛЬ ПЕРЕПЛЕТА ППР48		1																			
11		3	-04	ПРОФИЛЬ ПЕРЕПЛЕТА ППР49			1															1	1		
11		3	-05	ПРОФИЛЬ ПЕРЕПЛЕТА ППР50				1																	
11		3	-06	ПРОФИЛЬ ПЕРЕПЛЕТА ППР51					1															1	
11		3	-07	ПРОФИЛЬ ПЕРЕПЛЕТА ППР52						1															
11		3	-08	ПРОФИЛЬ ПЕРЕПЛЕТА ППР53							1														
11		3	-09	ПРОФИЛЬ ПЕРЕПЛЕТА ППР54	1							1													
11		4	1.236-6.81-7302	ПРОФИЛЬ СЛИВА ПС1									1	1					1						
11		4	-01	ПРОФИЛЬ СЛИВА ПС2											1	1				1					
11		4	-02	ПРОФИЛЬ СЛИВА ПС3													1	1			1				
11		4	-03	ПРОФИЛЬ СЛИВА ПС4		1																			
11		4	-04	ПРОФИЛЬ СЛИВА ПС5			1															1	1		
11		4	-05	ПРОФИЛЬ СЛИВА ПС6				1																	
11		4	-06	ПРОФИЛЬ СЛИВА ПС7					1															1	
11		4	-07	ПРОФИЛЬ СЛИВА ПС8						1															
11		4	-08	ПРОФИЛЬ СЛИВА ПС9							1														
11		4	-09	ПРОФИЛЬ СЛИВА ПС10	1							1													
				СТАНДАРТНЫЕ ИЗДЕЛИЯ																					
				Угольники УГ ГОСТ 5091-78	4	4	4	4	4	4	4	4	4	2	4	2	4	2	4	4	4	4	2	4	

ИНВ. N ПОДЛ. | ПОДП. И ДАТА | ВЗАМ ИНВ. N

Формат	Зона	Поз.	Обозначение	Наименование	Кол. на испол. 40	41	42	43	44	45	46	47	48	49	50	51	52	53	54	55	56	Примечание
				Документация																		
12			1.236-6.81-7300 СБ	Сборочный чертеж	×	×	×	×	×	×	×	×	×	×	×	×	×	×	×	×	×	
				Детали																		
11		1	1.236-6.81-7201-17	Профиль переплета ППР28										2					2			
11		1	-18	Профиль переплета ППР29		2		2							2							
11		1	-19	Профиль переплета ППР30						2	2	2	2					2				
11		1	-20	Профиль переплета ППР31													2			2		
11		1	-21	Профиль переплета ППР32	2		2		2							2					2	
11		2	-26	Профиль переплета ППР37						1												
11		2	-28	Профиль переплета ППР39	1						1											
11		2	-37	Профиль переплета ППР60																	1	
11		2	-30	Профиль переплета ППР41		1	1					1										
11		2	-31	Профиль переплета ППР42				1	1				1									
11		2	-32	Профиль переплета ППР43										1			1					
11		2	-33	Профиль переплета ППР44											1	1		1	1	1		
11		3	1.236-6.81-7301-04	Профиль переплета ППР49						1												

Марка	ПНР41	ПНР42	ПНР43	ПНР44	ПНР45	ПНР46	ПНР47	ПНР48	ПНР49	ПНР50	ПНР51	ПНР52	ПНР53	ПНР54	ПНР55	ПНР56	ПНР57

Копия верна

1.236-6.81-7300

Форм.	Зона	Поз.	Обозначение	Наименование	Кол. на испран. 40	41	42	43	44	45	46	47	48	49	50	51	52	53	54	55	56	Примечание
11		3	1.236-6.81-7301 -06	ПРОФИЛЬ ПЕРЕПЛЕТА ППР51	1						1											
11		3	-12	ПРОФИЛЬ ПЕРЕПЛЕТА ППР63																	1	
11		3	-08	ПРОФИЛЬ ПЕРЕПЛЕТА ППР53		1	1					1										
11		3	-09	ПРОФИЛЬ ПЕРЕПЛЕТА ППР54				1	1				1									
11		3	-10	ПРОФИЛЬ ПЕРЕПЛЕТА ППР55										1			1					
11		3	-11	ПРОФИЛЬ ПЕРЕПЛЕТА ППР56											1	1		1	1	1		
11		4	1.236-6.81-7302 -12	ПРОФИЛЬ СЛИВА ПС13																	1	
11		4	-04	ПРОФИЛЬ СЛИВА ПС5						1												
11		4	-06	ПРОФИЛЬ СЛИВА ПС7	1						1											
11		4	-07	ПРОФИЛЬ СЛИВА ПС8																		
11		4	-08	ПРОФИЛЬ СЛИВА ПС9		1	1					1										
11		4	-09	ПРОФИЛЬ СЛИВА ПС10				1	1				1									
11		4	-10	ПРОФИЛЬ СЛИВА ПС11										1			1					
11		4	-11	ПРОФИЛЬ СЛИВА ПС12											1	1		1	1	1		
				СТАНДАРТНЫЕ ИЗДЕЛИЯ																		
				Угольники УГ ГОСТ 5091-78	2	4	2	4	2	4	4	4	4	4	4	4	4	4	4	4	4	

Инв. № подл. | Подп. и дата | Взам. инв. №

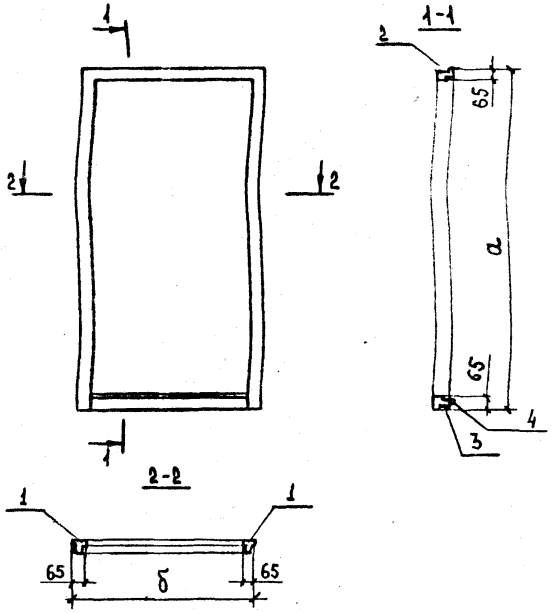

Обозначение	Марка	Размеры, мм	
		а	б
1.236-6.В1-7300	ПНР1	1050	1035
-01	ПНР2	1050	1185
-02	ПНР3	1650	735
-03	ПНР4	1650	1035
-04	ПНР5	1650	1185
-05	ПНР6	1950	735
-56	ПНР57	470	815

Обозначение	Марка	Размеры, мм	
		а	б
1.236-6.В1-7300-06	ПНР7	1950	1035
-07	ПНР8	1950	1185
-08	ПНР9	1050	440
-09	ПНР10	1050	830
-10	ПНР11	1050	520
-11	ПНР12	1050	1050
-12	ПНР13	1050	630
-13	ПНР14	1050	1240
-14	ПНР15	1650	440
-15	ПНР16	1650	830
-16	ПНР17	1650	520
-17	ПНР18	1650	1050
-18	ПНР19	1650	630
-19	ПНР20	1650	1240
-20	ПНР21	1650	1085
-21	ПНР22	1950	440
-22	ПНР23	1950	830
-23	ПНР24	1950	520
-24	ПНР25	1950	1050
-25	ПНР26	1950	630
-26	ПНР27	1950	1240
-27	ПНР28	1950	1085
-28	ПНР29	1130	735
-29	ПНР30	470	735
-30	ПНР31	1130	1035

Обозначение	Марка	Размеры, мм	
		а	б
1.236-6.В1-7300-31	ПНР32	470	1035
-32	ПНР33	1130	1185
-33	ПНР34	470	1185
-34	ПНР35	1430	735
-35	ПНР36	1430	1035
-36	ПНР37	1430	1185
-37	ПНР38	1130	830
-38	ПНР39	470	830
-39	ПНР40	1130	1050
-40	ПНР41	470	1050
-41	ПНР42	1130	1240
-42	ПНР43	470	1240
-43	ПНР44	1130	1085
-44	ПНР45	470	1085
-45	ПНР46	1430	830
-46	ПНР47	1430	1050
-47	ПНР48	1430	1240
-48	ПНР49	1430	1085
-49	ПНР50	1650	580
-50	ПНР51	1130	1225
-51	ПНР52	470	1225
-52	ПНР53	1950	580
-53	ПНР54	1430	1225
-54	ПНР55	1650	1225
-55	ПНР56	1950	1225

Нач.отдела	В.Греков	
Гл.специал.	Э.Шахова	
Рук.группы	О.Мадоян	
Инженер	Е.Николаева	
Техник	О.Шишкина	

1.236-6.В1-7300

Переплеты наружные окон серии ПНР1 ÷ ПНР57. Сборочный чертеж

Стадия	Масса	Масштаб
Р		
Лист	Листов 1	

ЦНИИЭП учебных зданий г. Москва

КОПИЯ РЕПИНА

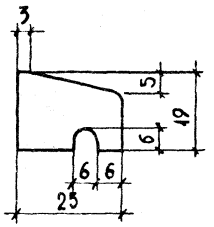

ОБОЗНАЧЕНИЕ	МАРКА	ДЛИНА
1.236-6.81-7302	ПС 1	715
-01	ПС 2	1015
-02	ПС 3	1165
-03	ПС 4	420
-04	ПС 5	810
-05	ПС 6	500
-06	ПС 7	1030
-07	ПС 8	610
-08	ПС 9	1220
-09	ПС 10	1065
-10	ПС 11	560
-11	ПС 12	1205
-12	ПС 13	795
-13	ПС 14	820

1.236-6.81-7302

Профили слива ПС1 ÷ ПС14.

СТАДИЯ	МАССА	МАСШТАБ
Р		1:1
ЛИСТ	ЛИСТОВ 1	

НАЧ.ОТДЕЛА В.ГРЕКОВ
ГИП Э.ШАХОВА
РУК.ГРУППЫ О.МАДОЯН
ИНЖЕНЕР Е.НИКОЛАЕВА

ЦНИИЭП УЧЕБНЫХ ЗДАНИЙ г.МОСКВА

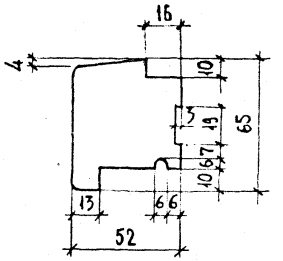

ОБОЗНАЧЕНИЕ	МАРКА	ДЛИНА
1.236-6.81-7301	ППР 45	735
-01	ППР 46	1035
-02	ППР 47	1185
-03	ППР 48	440
-04	ППР 49	830
-05	ППР 50	520
-06	ППР 51	1050
-07	ППР 52	630
-08	ППР 53	1240
-09	ППР 54	1085
-10	ППР 55	580
-11	ППР 56	1225
-12	ППР 63	815
-13	ППР 64	840

1.236-6.81-7301

Профили переплетов ППР45 ÷ ППР56, ППР63, ППР64.

СТАДИЯ	МАССА	МАСШТАБ
Р	-	1:2
ЛИСТ	ЛИСТОВ 1	

НАЧ.ОТДЕЛА В. ГРЕКОВ
ГИП Э. ШАХОВА
РУК.ГРУППЫ О. МАДОЯН
ИНЖЕНЕР Е. НИКОЛАЕВА

ЦНИИЭП УЧЕБНЫХ ЗДАНИЙ г. МОСКВА

ИНВ.N ПОДЛ. | ПОДПИСЬ И ДАТА | ВЗАМ. ИНВ.N

Формат	Зона	Поз.	Обозначение	Наименование	Кол. на исполн. —	01	02	03	04	05	06	07	08	09	10	11	12	Примечание
				Документация														
А2			1.236-6.В1-8000 СБ	сборочный чертеж	×	×	×	×	×	×	×	×	×	×	×	×	×	
4)			000 ТУ	техническое условие	×	×	×	×	×	×	×	×	×	×	×	×	×	*) 11, 11, 11, 11
А4			000 Д1	Номенклатура изделий.	×	×	×	×	×	×	×	×	×	×	×	×	×	**) 12, 12, 12, 12.
4)			000 Д2	Выборка материалов на окна	×	×	×	×	×	×	×	×	×	×	×	×	×	***) 12, 12, 12
11			000 Д4	Схемы расположения приборов в окнах	×	×	×	×	×	×	×	×	×	×	×	×	×	
				Сборочные единицы														
А2		1	1.236-6.В1-8100	Коробка КР9	1													
А2		1	-01	Коробка КР10		1												
А2		1	-02	Коробка КР11			1											
А2		1	-03	Коробка КР12				1										
А2		1	-04	Коробка КР13					1									
А2		1	-05	Коробка КР14						1								
А2		1	-06	Коробка КР15							1							
					ОР12-15В	ОР12-18В	ОР12-21В	ОР18-15Г	ОР18-18Г	ОР18-24Г	ОР18-24Г	ОР18-29Г	ОР21-15Г	ОР21-18Г	ОР21-21Г	ОР21-24Г	ОР21-27Г	

Нач. отдела	В. Греков	
ГИП	Э. Шахова	
Рук. группы	О. Мадоян	
Инженер	Е. Николаева	
Техник	О. Шишкина	

1.236-6.В1-8000

Оконные блоки с раздельными переплетами. Спецификация.

Стадия	Лист	Листов
Р	1	6

ЦНИИЭП учебных зданий г. Москва

Копия верна

Форм.	Зона	Поз.	Обозначение	Наименование	Кол. на исполн. —	01	02	03	04	05	06	07	08	09	10	11	12							Примечание
																								1.236 - 6.В1 - 8000
12		1	1.236-6.В1-8100 - 07	Коробка КР16								1												
12		1	- 08	Коробка КР17									1											
12		1	- 09	Коробка КР18										1										
12		1	- 10	Коробка КР19											1									
12		1	- 11	Коробка КР20												1								
12		1	- 12	Коробка КР21													1							
12		2	1.236-6.В1-7200 - 08	Переплет внутренний ПВР9	1																			
12		3	- 09	Переплет внутренний ПВР10	1																			
12		2	- 10	Переплет внутренний ПВР11		1																		
12		3	1.236-6.В1-7200	Переплет внутренний ПВР1		1																		
12		2	1.236-6.В1-7200 - 11	Переплет внутренний ПВР12			1																	
12		3	- 12	Переплет внутренний ПВР13			1																	
12		2	- 13	Переплет внутренний ПВР14				1																
12		3	- 14	Переплет внутренний ПВР15				1																
12		2	- 15	Переплет внутренний ПВР16					1															
12		3	- 03	Переплет внутренний ПВР4					1															
12		2	- 16	Переплет внутренний ПВР17						1														
12		3	- 17	Переплет внутренний ПВР18						1		2												
12		2	- 18	Переплет внутренний ПВР19							2													
12		2	- 19	Переплет внутренний ПВР20									1											
12		3	- 20	Переплет внутренний ПВР21									1											
12		2	- 21	Переплет внутренний ПВР22										1										
12		3	- 06	Переплет внутренний ПВР7										1										
12		2	- 22	Переплет внутренний ПВР23											1									
12		3	- 23	Переплет внутренний ПВР24											1		2							
12		2	- 24	Переплет внутренний ПВР25												2								
12		4	1.236-6.В1-7300 - 08	Переплет наружный ПНР9	1																			
12		5	- 09	Переплет наружный ПНР10	1																			
12		4	- 10	Переплет наружный ПНР11		1																		

Форм.	Зона	Поз.	Обозначение	Наименование	Кол. на исполн. —	01	02	03	04	05	06	07	08	09	10	11	12								Примечание
																									1.236-6.81-8000
12		5	1.236-6.81-7300-11	Переплет наружный ПНР12		1.																			
12		4	-12	Переплет наружный ПНР13			1																		
12		5	-13	Переплет наружный ПНР14			1																		
12		4	-14	Переплет наружный ПНР15				1																	
12		5	-15	Переплет наружный ПНР16				1																	
12		4	-16	Переплет наружный ПНР17					1																
12		5	-17	Переплет наружный ПНР18					1																
12		4	-18	Переплет наружный ПНР19						1															
12		5	-19	Переплет наружный ПНР20						1		2													
12		4	-20	Переплет наружный ПНР21							2														
12		4	-21	Переплет наружный ПНР22									1												
12		5	-22	Переплет наружный ПНР23									1												
12		4	-23	Переплет наружный ПНР24										1											
12		5	-24	Переплет наружный ПНР25										1											
12		4	-25	Переплет наружный ПНР26											1										
12		5	-26	Переплет наружный ПНР27											1		2								
12		4	-27	Переплет наружный ПНР28												2									
				Детали																					
64		6	1.236-6.81-2001	Стекло 980×385 ГОСТ111-78	1																				
64		6	-01	Стекло 980×465 ГОСТ111-78		1																			
64		6	-02	Стекло 980×575 ГОСТ111-78			1																		
64		6	-03	Стекло 1580×385 ГОСТ111-78				1																	
64		6	-04	Стекло 1580×465 ГОСТ111-78					1																
64		6	-05	Стекло 1580×575 ГОСТ111-78						1															
64		6	-06	Стекло 1580×1030 ГОСТ111-78							2														
64		6	-07	Стекло 1580×1185 ГОСТ111-78								2													
64		6	-08	Стекло 1880×385 ГОСТ111-78									1												

16589-01 96

Форм	Зона	Поз.	Обозначение	Наименование	Кол. на испол. —	01	02	03	04	05	06	07	08	09	10	11	12	Примечание
64		6	1.236-6.81-2001-03	Стекло 1180×465 ГОСТ 111-78										1				
64		6	-10	Стекло 1180×575 ГОСТ 111-78											1			
64		6	-11	Стекло 1180×1030 ГОСТ 111-78												2		
64		6	-12	Стекло 1180×1185 ГОСТ 111-78													2	
64		7	-13	Стекло 980×775 ГОСТ 111-78	1													
64		7	1.236-6.81-1001	Стекло 980×995 ГОСТ 111-78		1												
64		7	1.236-6.81-2001-14	Стекло 980×1185 ГОСТ 111-78			1											
64		7	-15	Стекло 1580×775 ГОСТ 111-78				1										
64		7	1.236-6.81-1001-03	Стекло 1580×995 ГОСТ 111-78					1									
64		7	1.236-6.81-2001-16	Стекло 1580×1185 ГОСТ 111-78						1								
64		7	-17	Стекло 1880×775 ГОСТ 111-78									1					
64		7	1.236-6.81-1001-06	Стекло 1880×995 ГОСТ 111-78										1				
64		7	1.236-6.81-2001-18	Стекло 1880×1185 ГОСТ 111-78											1			
64		8	1.236-6.81-8001	Стекло 935×325 ГОСТ 111-78	1													
64		8	-01	Стекло 935×405 ГОСТ 111-78		1												
64		8	-02	Стекло 935×515 ГОСТ 111-78			1											
64		8	-03	Стекло 1535×325 ГОСТ 111-78				1										
64		8	-04	Стекло 1535×405 ГОСТ 111-78					1									
64		8	-05	Стекло 1535×515 ГОСТ 111-78						1								
64		8	-06	Стекло 1535×970 ГОСТ 111-78							2							
64		8	-07	Стекло 1535×1125 ГОСТ 111-78								2						
64		8	-08	Стекло 1835×325 ГОСТ 111-78									1					
64		8	-09	Стекло 1835×405 ГОСТ 111-78										1				
64		8	-10	Стекло 1835×515 ГОСТ 111-78											1			
64		8	-11	Стекло 1835×970 ГОСТ 111-78												2		
64		8	-12	Стекло 1835×1125 ГОСТ 111-78													2	
64		9	-13	Стекло 935×715 ГОСТ 111-78	1													
64		9	-14	Стекло 935×935 ГОСТ 111-78		1												
64		9	-15	Стекло 935×1125 ГОСТ 111-78			1											
64		9	-16	Стекло 1535×715 ГОСТ 111-78				1										

Инв. N подл. | Подпись и дата | Взам. инв. N

Формат	Зона	Поз.	Обозначение	Наименование	Кол. на испол. —	01	02	03	04	05	06	07	08	09	10	11	12	Примечание
А4		9	1.236-6.81-8001 — 17	Стекло 1535×935 ГОСТ 111-78					1									
А4		9	— 18	Стекло 1535×1125 ГОСТ 111-78						1								
А4		9	— 19	Стекло 1835×715 ГОСТ 111-78									1					
А4		9	— 20	Стекло 1835×935 ГОСТ 111-78										1				
А4		9	— 21	Стекло 1835×1125 ГОСТ 111-78											1			
11			1.236-6.81-1002	Штапик Ш1	4	4	4											
11			— 06	Штапик Ш7	2			2					2					
11			— 07	Штапик Ш8	2			2					2					
11			— 08	Штапик Ш9		2			2					2				
11			— 01	Штапик Ш2		2			2					2				
11			— 09	Штапик Ш10			2			2					2			
11			— 10	Штапик Ш11			2			2		4			2		4	
11			— 03	Штапик Ш4				4	4	4	4	4						
11			— 11	Штапик Ш12							4					4		
11			— 05	Штапик Ш6									4	4	4	4	4	
11			— 17	Штапик Ш18	4	4	4											
11			— 18	Штапик Ш19				4	4	4	4	4						
11			— 19	Штапик Ш20									4	4	4	4	4	
11			— 23	Штапик Ш24	2			2					2					
11			— 24	Штапик Ш25	2			2					2					
11			— 25	Штапик Ш26		2			2					2				
11			— 26	Штапик Ш27		2			2					2				
11			— 27	Штапик Ш28			2			2					2			
11			— 28	Штапик Ш29			2			2		4			2		4	
11			— 29	Штапик Ш30							4					4		
				Стандартные изделия														

Форм	Зона	Поз	Обозначение	Наименование	кол. на испол. –	01	02	03	04	05	06	07	08	09	10	11	12	Примечание
				Петли ПВ4-90-1 ГОСТ 5088-78	8	8	4	8	8	8	8	8	8	8	8	8	8	
				Петли ПВ4-75-2 ГОСТ 5088-78	—	—	4	—	—	—	—	—	—	—	—	—	—	
				Завертки ЗР2 ГОСТ 5090-79	8	8	8	8	8	8	8	8	8	8	8	8	8	
				Упор УО ГОСТ 5091-78	2	2	2	2	2	2	2	2	2	2	2	2	2	
				Фиксатор ФК3 ГОСТ 5091-78	1	1	1	1	1	1	1	1	1	1	1	1	1	
				Материалы														
				Древесины коробки ГОСТ 9685-61*	0.079	0.088	0.092	0.123	0.131	0.139	0.143	0.150	0.113	0.121	0.147	0.160	0.168	м³
				Древесины переплетов ГОСТ 9685-61*	0.073	0.076	0.084	0.111	0.117	0.121	0.131	0.149	0.106	0.112	0.116	0.120	0.125	м³
				Прокладка А-2 ГОСТ 10174-72	7.16	7.76	8.36	9.56	10.16	10.76	11.36	11.92	10.76	11.36	11.96	12.56	13.18	п.м.

Инв. N подл. | Подпись и дата | Взам. инв. N

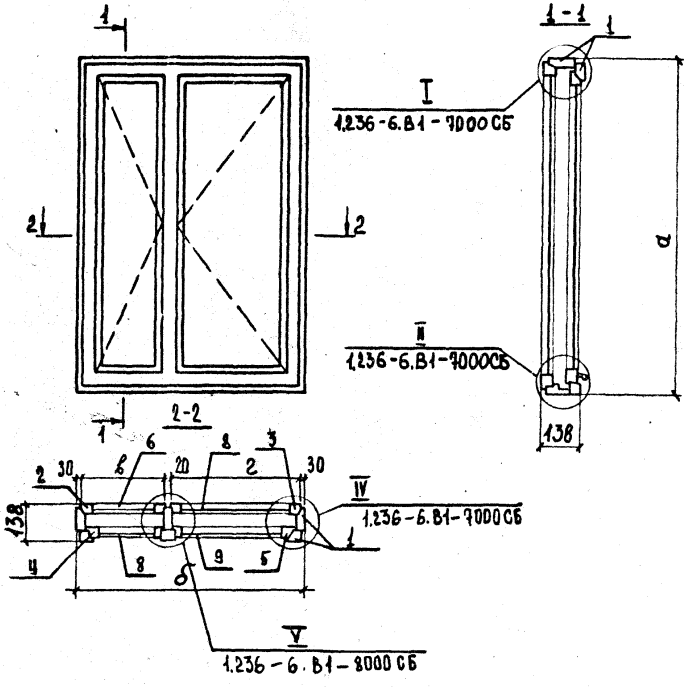

ОБОЗНАЧЕНИЕ	МАРКА БЛОКОВ	РАЗМЕРЫ, ММ			
		а	б	в	г
1.236-6.В1-8000	ОР12-15В	1160	1470	500	890
-01	ОР12-18В	1160	1770	580	1110
-02	ОР12-21В	1160	2070	690	1300
-03	ОР18-15Г	1760	1470	500	890
-04	ОР18-18Г	1760	1770	580	1110
-05	ОР18-21Г	1760	2070	690	1300
-06	ОР18-24Г	1760	2370	1145	1145
-07	ОР18-27Г	1760	2680	1300	1300
-08	ОР21-15Г	2060	1470	500	890
-09	ОР21-18Г	2060	1770	580	1110
-10	ОР21-21Г	2060	2070	690	1300
-11	ОР21-24Г	2060	2370	1145	1145
-12	ОР21-27Г	2060	2680	1300	1300

НАЧ. ОТДЕЛА	В. ГРЕКОВ	
ГА. СПЕЦ. ОТД.	З. ШАХОВА	
РУК. ГРУППЫ	О. МАДОЯН	
ТЕХНИК	О. ШИШКИНА	

1.236-6.В1-8000 СБ

Оконные блоки с раздельными переплетами

Сборочный чертеж.

СТАДИЯ	МАССА	МАСШТАБ
Р		
ЛИСТ 1	ЛИСТОВ 2	

ЦНИИЭП учебных зданий г. Москва

КОПИЯ ВЕРНА

IV
М 1:2

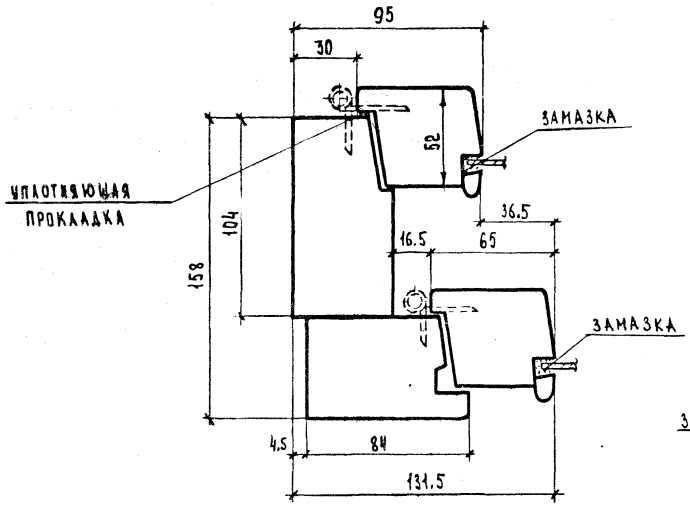

V
М 1:2

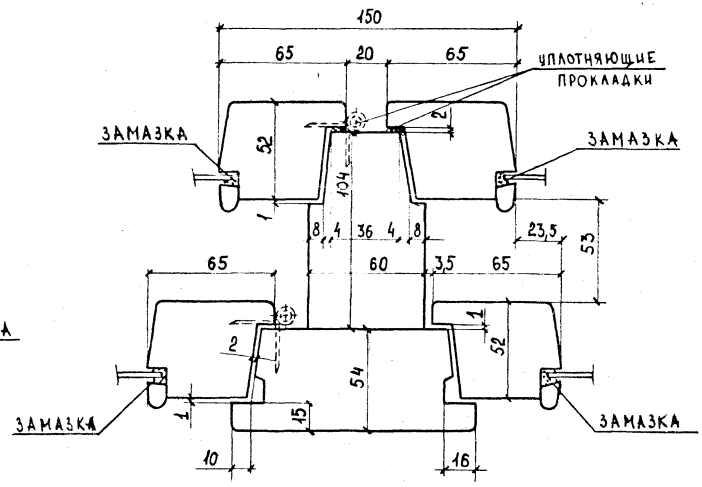

Примечание: уплотняющую прокладку приклеивать к внутренним переплетам.

Формат	Зона	Поз.	Обозначение	Наименование	Кол. на испол. —	01	02	03	04	05	06	07	08	09	10	11	12	Примечание
				Документация														
А2			1.236-6.В1-8100 СБ	Сборочный чертеж	Х	Х	Х	Х	Х	Х	Х	Х	Х	Х	Х	Х	Х	
				Детали														
А4		1	1.236-6.В1-7101	Профиль коробки ПКР1	2	2	2											
А4		1	-01	Профиль коробки ПКР2				2	2	2	2	2						
А4		1	-02	Профиль коробки ПКР3									2	2	2	2	2	
А4		3	-06	Профиль коробки ПКР7	1			1					1					
А4		3	-07	Профиль коробки ПКР8		1			1					1				
А4		3	-08	Профиль коробки ПКР9			1			1					1			
А4		3	-09	Профиль коробки ПКР10							1					1		
А4		3	-10	Профиль коробки ПКР11								1					1	
А4		2	1.236-6.В1-7102	Профиль коробки ПКР12	2	2	2											
А4		2	-01	Профиль коробки ПКР13				2	2	2	2	2						
А4		2	-02	Профиль коробки ПКР14									2	2	2	2	2	
А4		4	1.236-6.В1-7103	-03 Профиль коробки ПКР18	1			1					1					
А4		4	-04	Профиль коробки ПКР19		1			1					1				
А4		4	-05	Профиль коробки ПКР20			1			1					1			
					КР9	КР10	КР11	КР12	КР13	КР14	КР15	КР16	КР17	КР18	КР19	КР20	КР21	

1.236-6.В1-8100

Нач.отдела	В. Грекова	
ГИП	Э. Шахова	
Рук.группы	О. Мадоян	
Инженер	Е. Николаева	
Техник	О. Шишкина	

Коробки оконных блоков с раздельными переплетами. КР9 ÷ КР21. Спецификация.

Стадия	Лист	Листов
Р	1	2

ЦНИИЭП учебных зданий г. Москва

Форм.	Зона	Поз.	Обозначение	Наименование	Кол. на испол. —	01	02	03	04	05	06	07	08	09	10	11	12	Примечание
11		4	1.236-6.В1-7103 - 06	Профиль коробки ПКР21							1					1		
11		4	- 07	Профиль коробки ПКР22								1					1	
11		5	1.236-6.В1-7104 - 03	Профиль коробки ПКР26	1			1					1					
11		5	- 04	Профиль коробки ПКР27		1			1					1				
11		5	- 05	Профиль коробки ПКР28			1			1					1			
11		5	- 06	Профиль коробки ПКР29							1					1		
11		5	- 07	Профиль коробки ПКР30								1					1	
11		6	1.236-6.В1-7105 - 03	Профиль коробки ПКР34	1			1					1					
11		6	- 04	Профиль коробки ПКР35		1			1					1				
11		6	- 05	Профиль коробки ПКР36			1			1					1			
11		6	- 06	Профиль коробки ПКР37							1					1		
11		6	- 07	Профиль коробки ПКР38								1					1	
11		7	1.236-6.В1-8101	Профиль коробки ПКР39	1	1	1											
11		7	- 01	Профиль коробки ПКР40				1	1	1	1	1						
11		7	- 02	Профиль коробки ПКР41									1	1	1	1	1	
11		8	1.236-6.В1-8102	Профиль коробки ПКР42	1	1	1											
11		8	- 01	Профиль коробки ПКР43				1	1	1	1	1						
11		8	- 02	Профиль коробки ПКР44									1	1	1	1	1	

Инв. № подл. | Подпись и дата | Взам. инв. №