ТИПОВЫЕ КОНСТРУКЦИИ, ИЗДЕЛИЯ И УЗЛЫ ЗДАНИЙ И СООРУЖЕНИЙ

СЕРИЯ 1.232-3

АСБЕСТОЦЕМЕНТНЫЕ ПАНЕЛИ НАРУЖНЫХ СТЕН ОБЩЕСТВЕННЫХ ЗДАНИЙ

ВЫПУСК 13

ИЗДЕЛИЯ СОЕДИНИТЕЛЬНЫЕ СТАЛЬНЫЕ

РАБОЧИЕ ЧЕРТЕЖИ

Разработаны:
ЦНИИЭП торгово-бытовых зданий
и туристских комплексов
Главный инженер института — Носков В.И.
Начальник отдела — Юдицкий А.Н.

Утверждены:
Государственным комитетом по
гражданскому строительству и
архитектуре при Госстрое СССР
Приказ № 100 от 09.04.85
Введены в действие с 01.06.85

gost.e-ecolog.ru

Обозначение	Наименование	Стр.
1.232-3.13-00 ПЗ	Пояснительная записка	2
1.232-3.13-01	Изделие соединительное МС-1	3
1.232-3.13-01 СБ	Изделие соединительное МС-1. Сборочный чертеж	3
1.232-3.13-02	Изделие соединительное МС-2.	5
1.232-3.13-02 СБ	Изделие соединительное МС-2. Сборочный чертеж	5
1.232-3.13-03	Изделие соединительное МС-3	7
1.232-3.13-03 СБ	Изделие соединительное МС-3. Сборочный чертеж	7
1.232-3.13-04	Изделие соединительное МС-4	8
1.232-3.13-04 СБ	Изделие соединительное МС-4. Сборочный чертеж	8
1.232-3.13-05	Изделие соединительное МС-5	9
1.232-3.13-05 СБ	Изделие соединительное МС-5. Сборочный чертеж	10
1.232-3.13-06	Изделие соединительное МС-6	11
1.232-3.13-07	Изделие соединительное МС-7.	12
1.232-3.13-08	Изделие соединительное МС-8	12
1.232-3.13-09	Изделие соединительное МС-9	13
1.232-3.13-09	Изделие соединительное МС-9	13
1.232-3.13-10	Изделие соединительное МС-10	15
1.232-3.13-10 СБ	Изделие соединительное МС-10. Сборочный чертеж	15
1.232-3.13-11	Шайба	16
1.232-3.13-12	Нащельник	17
1.232-3.13-12	Нащельник. Сборочный чертеж	17

1.232-3.13-00

			Стадия	Лист	Листов
Нач.отд.	Юрицкий		Р		1
Н.контр.	Лыков				
Рук.гр.	Мошкина				
Инженер	Пелтихина				
Ст.техн.	Назарова				

Содержание

ЦНИИЭП торгово-бытовых зданий и туристских комплексов

Формат А4

Настоящий выпуск содержит рабочие чертежи стальных соединительных элементов, предназначенных для выполнения сопряжений стеновых панелей с элементами несущего каркаса.

Рабочие чертежи узлов навески панелей приведены в выпуске 11.

В конкретных проектах должна указываться марка стали соединительных элементов в зависимости от условий эксплуатации в соответствии с главой СНиП II-21-75.

Антикоррозийную защиту соединительных элементов производить в соответствии с главой СНиП II-28-73* „Защита строительных конструкций от коррозии".

Перечень выпусков, входящих в состав серии 1.232-3 приведен в выпуске 11.

Инв. № подл. | Подпись и дата | Взам. инв. №

1.232-3.13-00 ПЗ

			Стадия	Лист	Листов
Нач.отд.	Юрицкий		Р		1
Н.контр.	Лыков				
Рук.гр.	Мошкина				
Инженер	Пелтихина				
Ст.техн.	Назарова				

Пояснительная записка

ЦНИИЭП торгово-бытовых зданий и туристских комплексов

Формат А4

Формат	Зона	Поз.	Обозначение	Наименование	Кол.	Примеч.
				Документация		
А4			1.232-3.13-01 СБ	Сборочный чертеж		
А4			1.232-3.13-00 ПЗ	Пояснительная записка		
				Детали		
А4		1	1.232-3.13-01-01	Пластина ℓ=100мм	1	шт
А4		2	1.232-3.13-01-02	Пластина ℓ=40 мм	1	шт
		3		Штырь ℓ=40мм, М12	1	0,036кр

Нач.отд.	Юдицкий		
Н.контр.	Лыков		
Рук.гр.	Мошкина		
Инженер	Пельтихина		
Ст.техник	Назарова		

1.232-3.13-01

Изделие
соединительное МС-1

Стадия	Лист	Листов
Р		1

ЦНИИЭП торгово-бытовых зданий и туристских комплексов

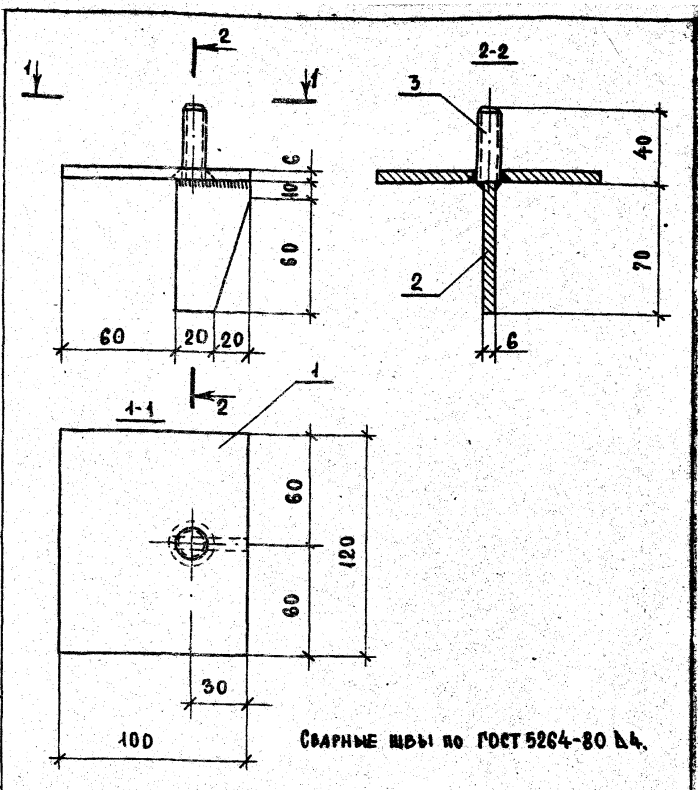

Сварные швы по ГОСТ 5264-80 А4.

Инв.№ подл. | Подпись и дата | Взам.инв.№

Нач.отд.	Юдицкий		
Н.контр.	Лыков		
Рук.гр.	Мошкина		
Инженер	Пельтихина		
Ст.техн.	Назарова		

1.232-3.13-01 СБ

Изделие
соединительное МС-1
Сборочный чертеж

Стадия	Масса	Масштаб
Р	0,71	1:2
Лист	Листов 1	

ЦНИИЭП торгово-бытовых зданий и туристских комплексов

Формат А4

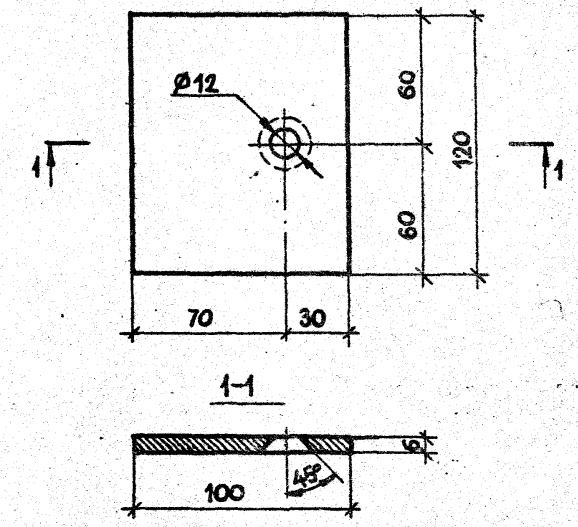

			1.232-3.13-01-01		
			ПЛАСТИНА	Стадия: Р	Масса: 0,56
				Масштаб: 1:2	
Нач.отд.	Юдицкий			Лист	Листов 1
Н.контр.	Лыков		ПОЛОСА 6×120 ГОСТ 103-76 / ВСт3пс по ГОСТ 535-79	ЦНИИЭП торгово-бытовых зданий и туристских комплексов	
Рук.гр.	Мошкина				
Инженер	Пельтихина				
Ст.техн.	Назарова				

Формат А4

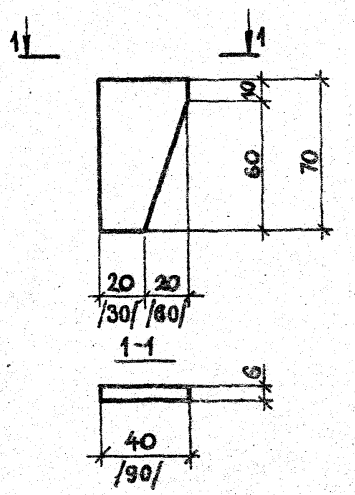

Размеры в скобках относятся к пластине (поз. 2) для МС-2 (док. 1.232-3.13-02) и МС-3 (док. 1.232-3.13-03).

Инв. № подл. | Подпись и дата | Взам. инв. №

			1.232-3.13-01-02		
			ПЛАСТИНА	Стадия: Р	Масса: 0,11 / 0,26
				Масштаб: 1:2	
Нач.отд.	Юдицкий			Лист	Листов 1
Н.контр.	Лыков		ПОЛОСА 6×70 ГОСТ 103-76 / ВСт3пс по ГОСТ 535-79	ЦНИИЭП торгово-бытовых зданий и туристских комплексов	
Рук.гр.	Мошкина				
Инженер	Пельтихина				
Ст.техн.	Назарова				

20489-03-5

Формат А4

Формат	Зона	Поз.	Обозначение	Наименование	Кол.	Примеч.
				Документация		
А4			1.232-3.13-02 СБ	Сборочный чертеж		
А4			1.232-3.13-00 ПЗ	Пояснительная записка		
				Детали		
А4		1	1.232-3.13-02-01	Пластина ℓ = 80 мм	1	шт
А4		2	1.232-3.13-01-02	Пластина ℓ = 90 мм	1	шт
		3		Шпырь ℓ = 40 мм, М12	1	0,096 кг

Нач. отд.	Юдицкий		1.232-3.13-02			
Н. контр.	Лыков		Изделие соединительное МС-2	Стадия	Лист	Листов
Рук. гр.	Мошкина			Р		1
Инженер	Пельтихина			ЦНИИЭП торгово-бытовых зданий и туристских комплексов		
Ст. техн.	Назарова					

Формат А4

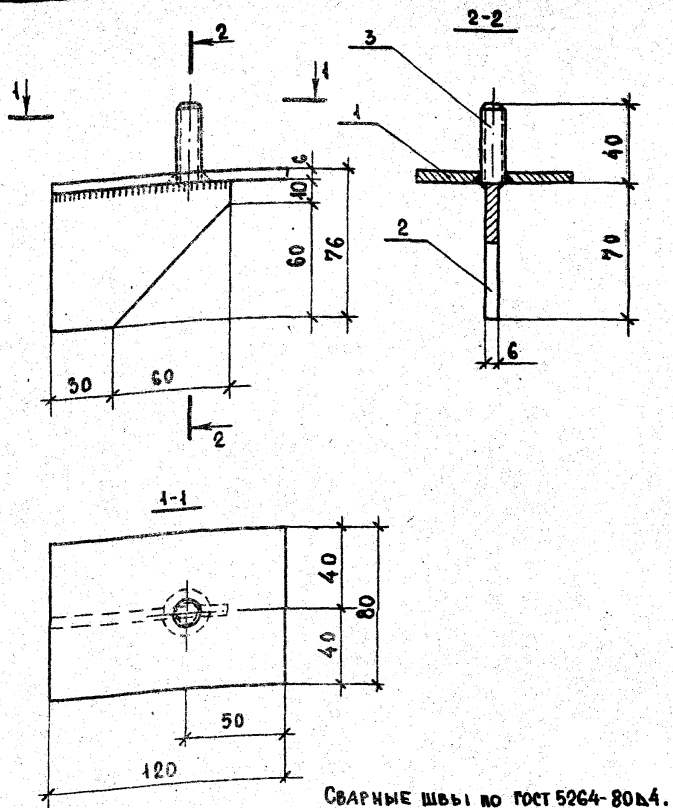

Сварные швы по ГОСТ 5264-80 Ь4.

Инв. № подл. | Подпись и дата | Взам. инв. №

Нач. отд.	Юдицкий		1.232-3.13-02 СБ			
Н. контр.	Лыков		Изделие соединительное МС-2 Сборочный чертеж	Стадия	Масса	Масштаб
Рук. гр.	Мошкина			Р	0,75	1:2
Инженер	Пельтихина			Лист	Листов 1	
Ст. техн.	Назарова			ЦНИИЭП торгово-бытовых зданий и туристских комплексов		

20469-03 6 Формат А4

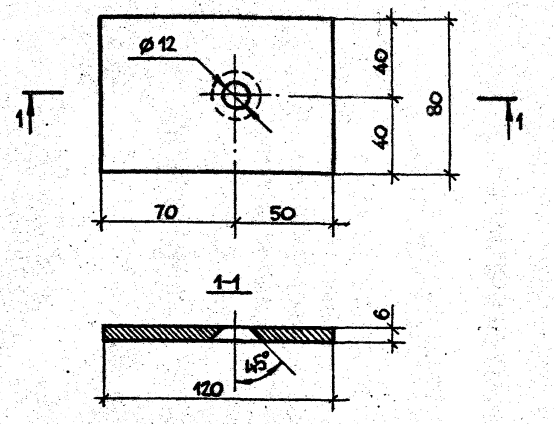

Нач.отд.	Юдицкий	
Н.контр.	Лыков	
Рук.гр.	Мошкина	
Инженер	Пельтихина	
Ст.техн.	Назарова	

1.232-3.13-02-01

Пластина

Стадия	Масса	Масштаб
Р	0,45	1:2
Лист	Листов 1	

Полоса 6×120 ГОСТ 103-76 / Вст3пс по ГОСТ 535-79

ЦНИИЭП торгово-бытовых зданий и туристских комплексов

Формат А4

Формат	Зона	Поз.	Обозначение	Наименование	Кол.	Примеч.
				Документация		
А4			1.232-3.13-03 СБ	Сборочный чертеж		
А4			1.232-3.13-00 ПЗ	Пояснительная записка		
				Детали		
А4		1	1.232-3.13-03-01	Пластина ℓ = 170 мм	1	шт
А4		2	1.232-3.13-01-02	Пластина ℓ = 90 мм	1	шт
		3		Штырь ℓ = 40 мм, М12	1	0,036 кг

Инв. № подл. | Подпись и дата | Взам. инв. №

Нач.отд.	Юдицкий	
Н.контр.	Лыков	
Рук. гр.	Мошкина	
Инженер	Пельтихина	
Ст.техн.	Назарова	

1.232-3.13-03

Изделие соединительное МС-3

Стадия	Лист	Листов
Р		1

ЦНИИЭП торгово-бытовых зданий и туристских комплексов

Формат А4

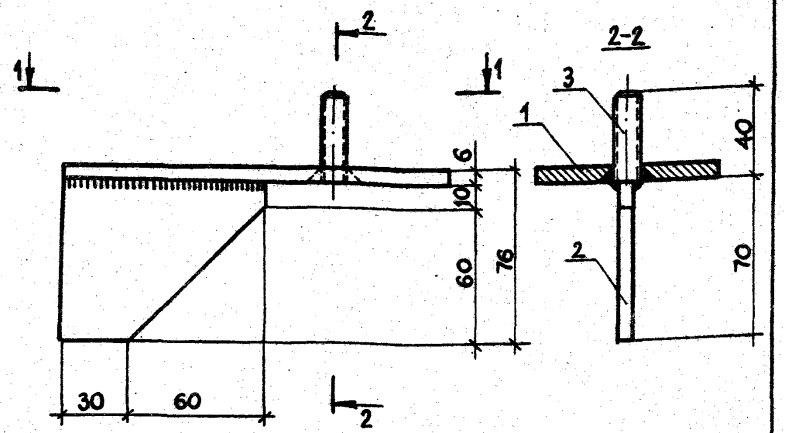

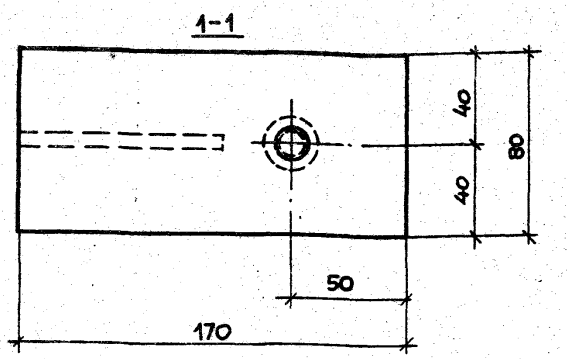

Сварные швы по ГОСТ 5264-80 ∆4.

			1.232-3.13-03 СБ		
			Изделие соединительное МС-3 Сборочный чертеж.	Стадия: Р	Масса: 0,93	Масштаб: 1:2
				Лист	Листов 1
Нач.отд.	Юдицкий			ЦНИИЭП торгово-бытовых зданий и туристских комплексов	
Н.контр.	Лыков				
Рук.гр.	Мошкина				
Инженер	Пельтихина				
Ст.техн.	Назарова				

Формат А4

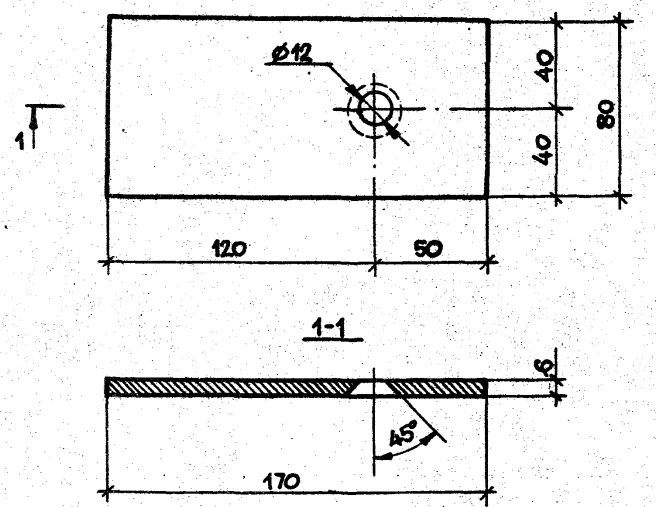

			1.232-3.13-03-01		
			Пластина	Стадия: Р	Масса: 0,64	Масштаб: 1:2
				Лист	Листов 1
Нач.отд.	Юдицкий			ЦНИИЭП торгово-бытовых зданий и туристских комплексов	
Н.контр.	Лыков				
Рук.гр.	Мошкина				
Инженер	Пельтихина				
Ст.техн.	Назарова		Полоса 6×80 ГОСТ 103-76 / Вст3пс по ГОСТ 535-79		

Инв.№ подл. | Подпись и дата | Взам.инв.№

20469-03 8

Формат А4

Формат	Зона	Поз.	Обозначение	Наименование	Кол.	Примеч.
				Документация		
А4			1.232-3.13-04 СБ	Сборочный чертеж		
А4			1.232-3.13-00 ПЗ	Пояснительная записка		
				Детали		
А4		1	1.232-3.13-04-01	Пластина ℓ=200мм	1	шт
		2		Штырь ℓ=46мм, М12	1	0,04 кг
		3		Штырь ℓ=66мм, М12	1	0,06 кг

Нач.отд	Юдицкий		
Н.контр.	Лыков		
Рук.гр.	Мошкина		
Инженер	Гельтихина		
Ст.техн.	Назарова		

1.232-3.13-04

Изделие соединительное МС-4

Стадия	Лист	Листов
Р		1

ЦНИИЭП торгово-бытовых зданий и туристских комплексов

Формат А4

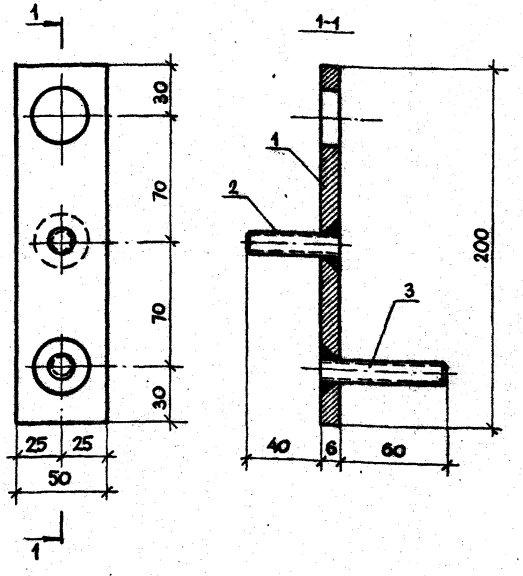

Сварные швы по ГОСТ 5264-80.

Инв.№ подл. | Подпись и дата | Взам.инв.№

Нач.отд	Юдицкий		
Н.контр.	Лыков		
Рук.гр.	Мошкина		
Инженер	Гельтихина		
Ст.техн.	Назарова		

1.232-3.13-04 СБ

Изделие соединительное МС-4. Сборочный чертеж

Стадия	Масса	Масштаб
Р	0,57	1:2
Лист	Листов 1	

ЦНИИЭП торгово-бытовых зданий и туристских комплексов

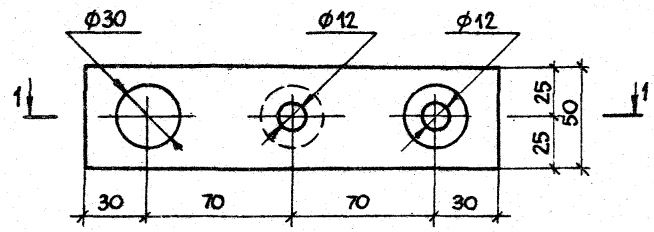

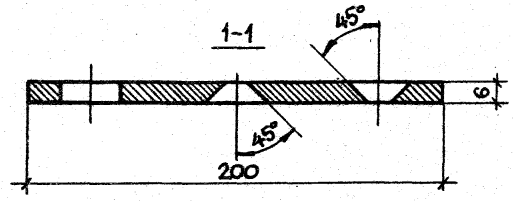

		1.232-3.13-04-01	
		Пластина	Стадия: Р; Масса: 0,47; Масштаб: 1:2
			Лист; Листов 1
Нач.отд.	Юдицкий	Полоса 6×50 ГОСТ 103-76 / В Ст3пс по ГОСТ 535-79	ЦНИИЭП торгово-бытовых зданий и туристских комплексов
Н.контр.	Лыков		
Рук. гр.	Мошкина		
Инженер	Пельтихина		
Ст. техн.	Назарова		

Формат А4

Формат	Зона	Поз.	Обозначение	Наименование	Кол.	Примеч.
				Документация		
А4			1.232-3.13-00 ПЗ	Пояснительная записка		
А4			1.232-3.13-05 СБ	Сборочный чертеж		
				Детали		
А4		1	1.232-3.13-05-01	Пластина ℓ=150мм	1	1кг
		2		Штырь ℓ=50мм, М12	1	0,044кг

Инв.№ подл. | Подпись и дата | Взам. инв.№

		1.232-3.13-05	
		Изделие соединительное МС-5	Стадия: Р; Лист; Листов 1
Нач.отд.	Юдицкий		ЦНИИЭП торгово-бытовых зданий и туристских комплексов
Н.контр.	Лыков		
Рук. гр.	Мошкина		
Инженер	Пельтихина		
Ст. техн.	Назарова		

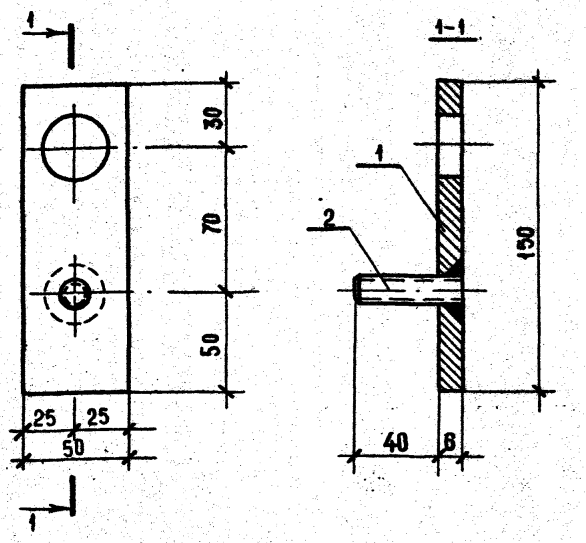

Сварные швы по ГОСТ 5264-80

			1.232-3.13-05 СБ		
			Изделие соединительное МС-5 Сборочный чертеж	Стадия: Р	Масса: 0,39	Масштаб: 1:2
				Лист	Листов 1
Нач.отд.	Юдицкий		ЦНИИЭП торгово-бытовых зданий и туристских комплексов		
Н.контр.	Лыков				
Рук.пр.	Мошкина				
Инженер	Пельтихина				
Ст.техн	Назарова				

Формат А4

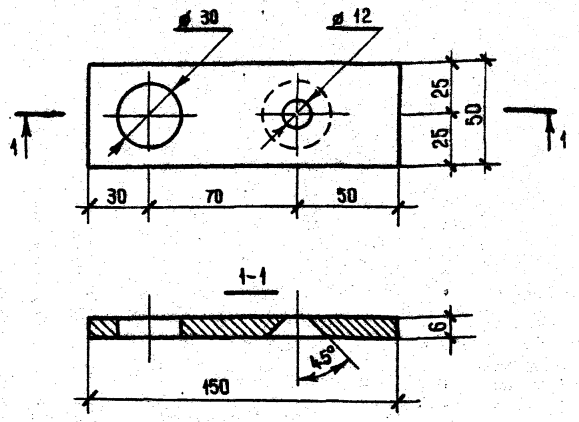

			1.232-3.13-05-01		
			Пластина	Стадия: Р	Масса: 0,35	Масштаб: 1:2
				Лист	Листов 1
Нач.отд.	Юдицкий		Полоса 6×50 ГОСТ 103-76 / В Ст.3пс ГОСТ 535-79	ЦНИИЭП торгово-бытовых зданий и туристских комплексов	
Н.контр.	Лыков				
Рук.гр.	Мошкина				
Инженер	Пельтихина				
Ст.техник	Назарова				

Инв.№ подл. | Подпись и дата | Взам.инв.№

Формат А4

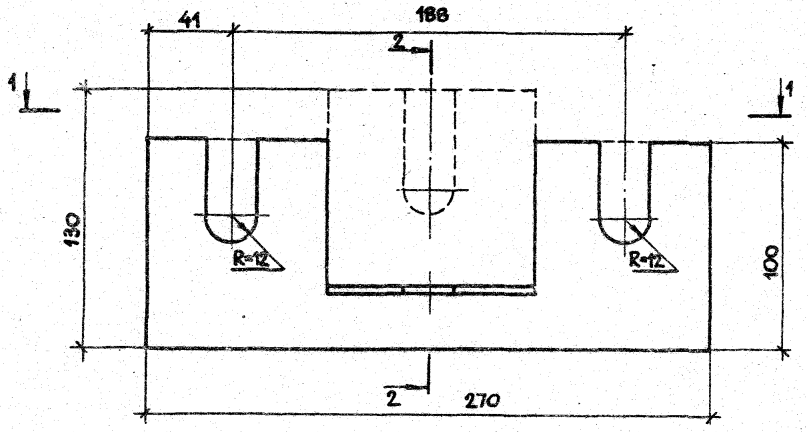

2-2

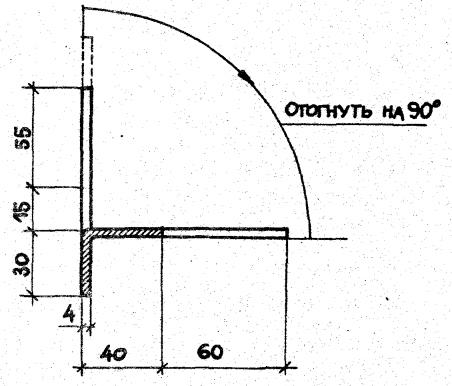

1-1

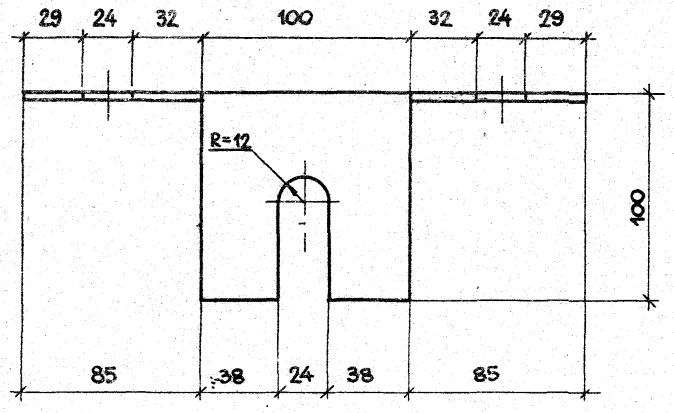

Нач.отд	Юдицкий	
Н.контр	Лыков	
Рук.гр.	Мошкина	
Инженер	Пельтихина	
Ст. техн	Назарова	

1.232-3.13-06

Изделие соединительное МС-6

Стадия	Масса	Масштаб
Р	0,82	1:2
Лист	Листов 1	

Полоса 4×130 ГОСТ 103-76 Вст.3пс по ГОСТ 535-79

ЦНИИЭП торгово-бытовых зданий и туристских комплексов

20469-03 12

Формат А3

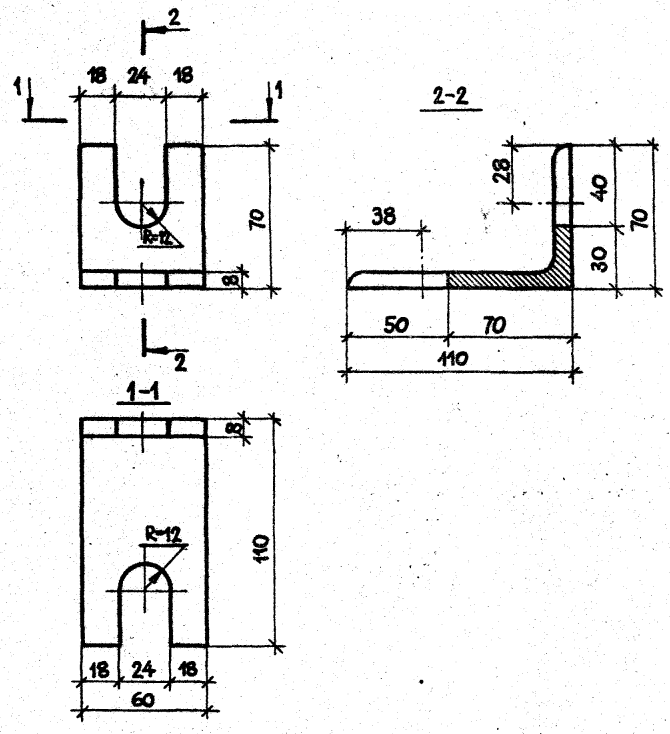

			1.232-3.13-07		
			Изделие соединительное МС-7	Стадия: Р	Масса: 0,52	Масштаб: 1:2
				Лист	Листов 1
Нач.отд.	Юдицкий		Уголок 110×70×8 ГОСТ 8510-72 / ВСт3кп по ГОСТ 535-79	ЦНИИЭП торгово-бытовых зданий и туристских комплексов	
Н.контр.	Лыков				
Рук.гр	Мошкина				
Инженер	Пельтихина				
Ст.техн.	Назарова				

Формат А4

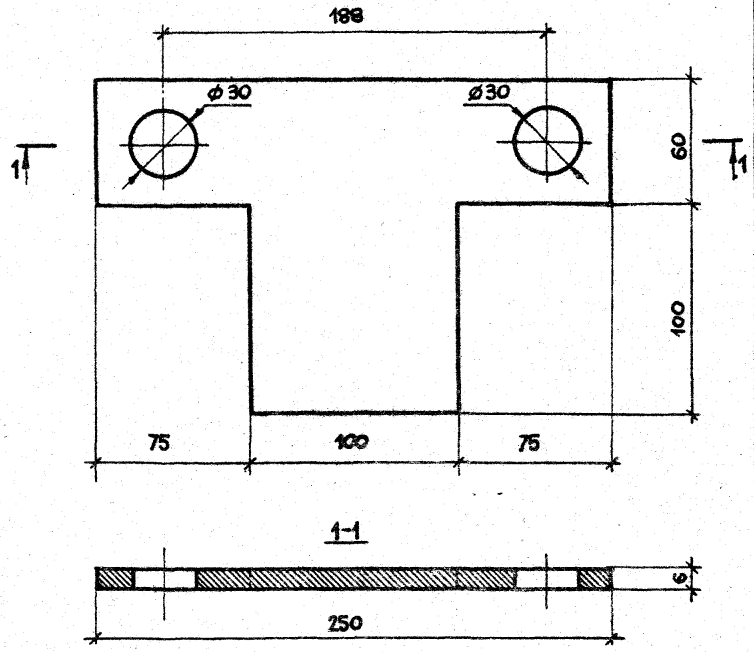

			1.232-3.13-08		
			Изделие соединительное МС-8	Стадия: Р	Масса: 1,1	Масштаб: 1:2
				Лист	Листов 1
Нач.отд.	Юдицкий		Полоса 10×250 ГОСТ 103-76 / ВСт3пс по ГОСТ 535-79	ЦНИИЭП торгово-бытовых зданий и туристских комплексов	
Н.контр.	Лыков				
Рук.гр.	Мошкина				
Инженер	Пельтихина				
Ст. техн.	Назарова				

Инв.№ подл. | Подпись и дата | Взам.инв.№

Формат	Зона	Поз.	Обозначение	Наименование	Кол.	Примеч.
				Документация		
А4			1.232-3.13-9 СБ	Сборочный чертеж		
А4			1.232-3.13-00 ПЗ	Пояснительная записка		
				Детали		
А4		1	1.232-3.13-9-01	Деталь 1	1	шт
А4		2	1.232-3.13-9-02	Деталь 2	1	шт
		3		полоса 4×100, ГОСТ 103-76,		
				ℓ = 100 мм	1	0,31 кг

		1.232-3.13-9		
Нач. отд.	Юдицкий	Изделие соединительное МС-9	Стадия	Лист	Листов
Н. контр.	Лыков		Р		1
Рук. гр.	Мошкина		ЦНИИЭП торгово-бытовых зданий и туристских комплексов		
Инженер	Пельтихина				
Ст. техн.	Назарова				

Формат А4

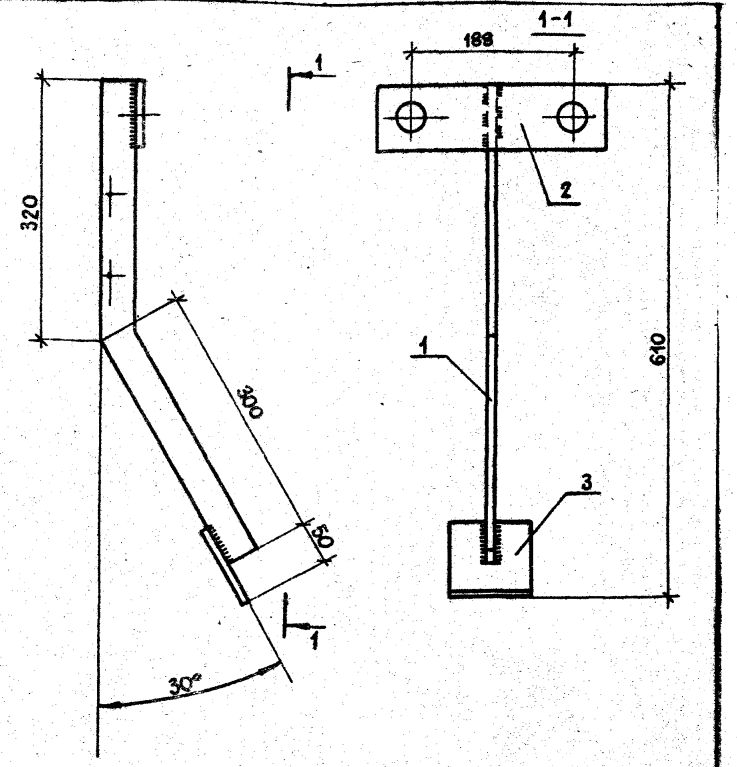

Сварные швы по ГОСТ 5264-80

Инв. № подл. | Подпись и дата | Взам. инв. №

		1.232-3.13-9 СБ		
Нач. отд.	Юдицкий	Изделие соединительное МС-9 Сборочный чертеж	Стадия	Масса	Масштаб
Н. контр.	Лыков		Р	1,72	1:5
Рук. гр.	Мошкина		Лист	Листов 1	
Инженер	Пельтихина		ЦНИИЭП торгово-бытовых зданий и туристских комплексов		
Ст. техн.	Назарова				

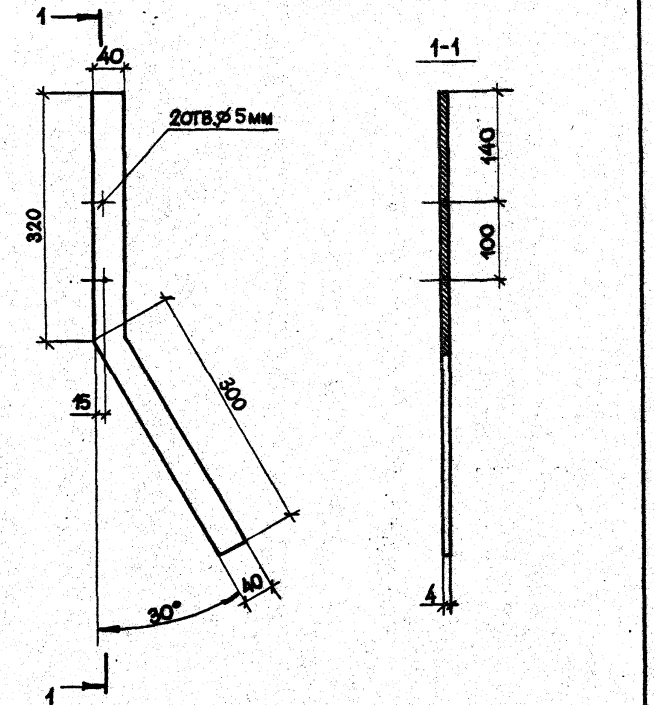

			1.232-3.13-9-01		
			Деталь 1	Стадия: Р	Масса: 0,78	Масштаб: 1:5
				Лист	Листов 1
Нач.отд.	Юдицкий		Полоса 4×40 ГОСТ 103-76 / ВСт3пс по ГОСТ 535-75	ЦНИИЭП торгово-бытовых зданий и туристских комплексов	
Н.контр.	Лыков				
Рук.гр.	Мошкина				
Инженер	Пельтихина				
Ст.техн.	Назарова				

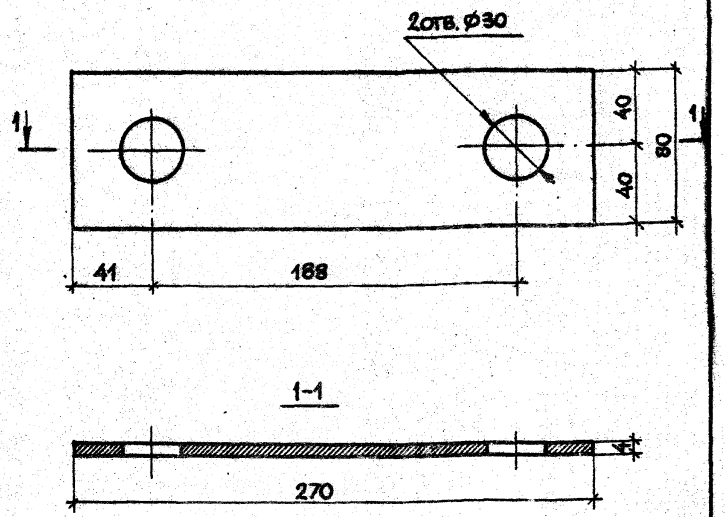

			1.232-3.13-9-02		
			Деталь 2	Стадия: Р	Масса: 0,63	Масштаб: 1:2
				Лист	Листов 1
Нач.отд.	Юдицкий		Полоса 4×80 ГОСТ 103-76 / ВСт3пс по ГОСТ 535-75	ЦНИИЭП торгово-бытовых зданий и туристских комплексов	
Н.контр.	Лыков				
Рук.гр.	Мошкина				
Инженер	Пельтихина				
Ст.техн.	Назарова				

Инв.№ подл. | Подпись и дата | Взам. инв.№

Формат	Зона	Поз.	Обозначение	Наименование	Кол.	Примеч.
				Документация		
А4			1.232-3.13-10 СБ	Сборочный чертеж		
А4			1.232-3.13-00 ПЗ	Пояснительная записка		
				Детали		
А4		1	1.232-3.13-10-01	Деталь 1	1	шт
А4		2	1.232-3.13-9-02	Деталь 2	1	шт
		3		Полоса 4×100, ГОСТ 103-76,		
				ℓ = 100 мм	1	0,31 кг

				1.232-3.13-10		
Нач. отд.	Юдицкий					
Н. контр.	Лыков		Изделие соединительное МС-10	Стадия: Р	Лист	Листов: 1
Рук. гр.	Мошкина			ЦНИИЭП торгово-бытовых зданий и туристских комплексов		
Инженер	Пельтихина					
Ст. техн.	Назарова					

Формат А4

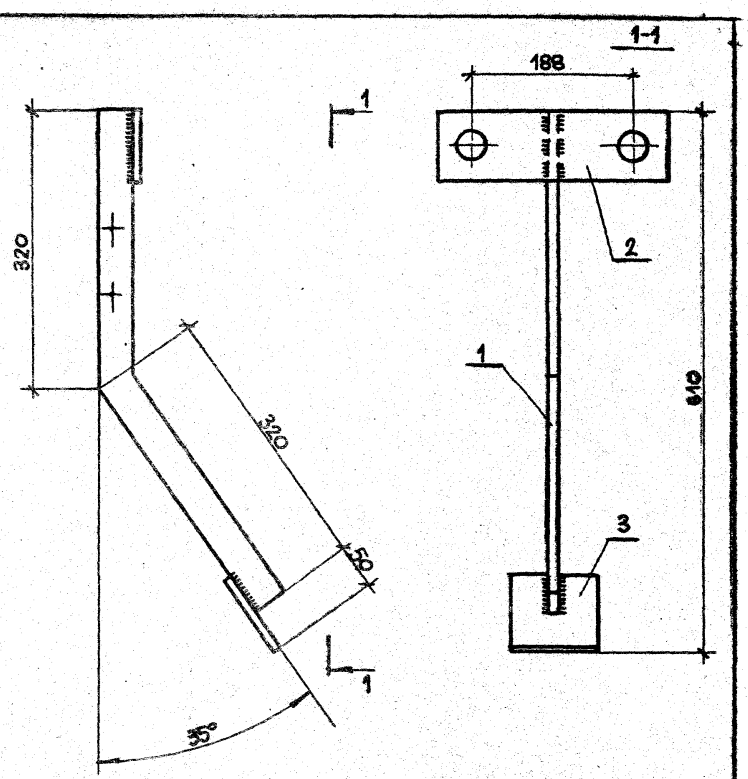

Сварные швы по ГОСТ 5264-80-А4

Инв. № подл. | Подпись и дата | Взам. инв. №

				1.232-3.13-10 СБ		
Нач. отд.	Юдицкий		Изделие соединительное МС-10. Сборочный чертеж.	Стадия: Р	Масса: 1,75	Масштаб: 1:5
Н. контр.	Лыков			Лист	Листов 1	
Рук. гр.	Мошкина			ЦНИИЭП торгово-бытовых зданий и туристских комплексов		
Инженер	Пельтихина					
Ст. техн	Назарова					

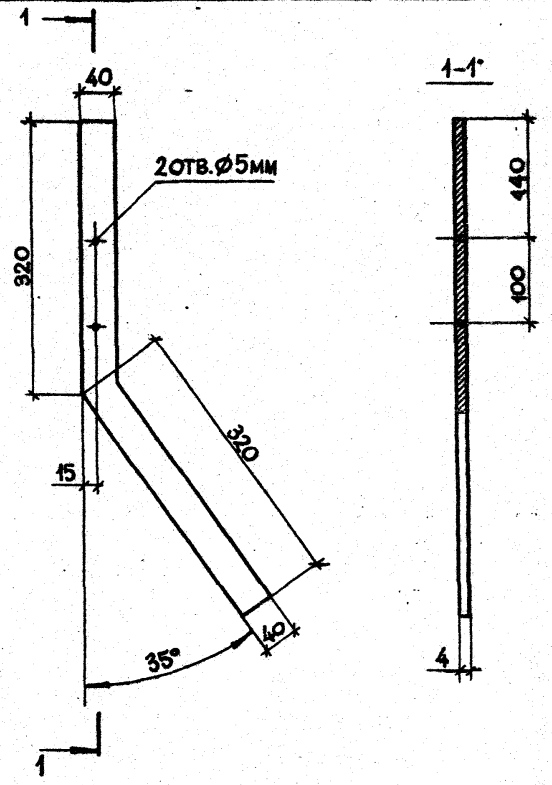

			1.232-3.13-10-01			
			Деталь 1	Стадия	Масса	Масштаб
				Р	0,81	1:5
				Лист	Листов 1	
Нач.отд	Юдицкий		полоса 4×40 ГОСТ 103-76 / Вст3пс по ГОСТ 535-79	ЦНИИЭП торгово-бытовых зданий и туристских комплексов		
Н.контр.	Лыков					
Рук. гр.	Мошкина					
Инженер	Пельтихина					
Ст.техн.	Назарова					

Формат А4

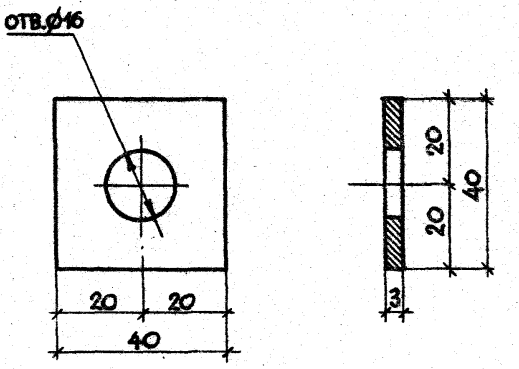

Инв.№ подл. | Подпись и дата | Взам. инв.№

			1.232-3.13-11			
			Шайба	Стадия	Масса	Масштаб
				Р	0,033	1:1
				Лист	Листов 1	
Нач.отд	Юдицкий		Лист 6-013 ГОСТ 19903-74*	ЦНИИЭП торгово-бытовых зданий и туристских комплексов		
Н.контр.	Лыков					
Рук. гр.	Мошкина					
Инженер	Пельтихина					
Ст.техн.	Назарова					

20489-03 17 Формат А4

Формат	Зона	Поз.	Обозначение	Наименование	Кол.	Примеч.
				Документация		
А4			1.232-3.13-12 СБ	Сборочный чертеж		
А4			1.232-3.13-00 ПЗ	Пояснительная записка		
				Материалы		
						на 1 пм
		1		Деревянная рейка 46×12	0,0006	м³
		2		Профиль А-582 Воронежского ЗСАК	0,44	кг
				Стандартные изделия		
		3		Шурупы оцинкованные 3×13 ГОСТ 1145-80	0,002	кг

1.232-3.13-12

Нач.отд	Юдицкий	Нащельник	Стадия: Р	Лист	Листов 1
Н.контр.	Лыков		ЦНИИЭП торгово-бытовых зданий и туристских комплексов		
Рук. гр.	Мошкина				
Инженер	Пельтихина				
Ст. техн.	Назарова				

Формат А4

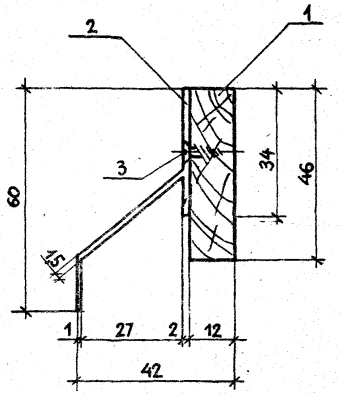

Взам. инв. №

Подпись и дата

Инв. № подл.

1.232-3.13-12 СБ

Нач.отд	Юдицкий	Нащельник. Сборочный чертеж	Стадия: Р	Масса: –	Масштаб: 1:1
Н.контр.	Лыков		Лист	Листов 1
Рук. гр.	Мошкина		ЦНИИЭП торгово-бытовых зданий и туристских комплексов		
Инженер	Пельтихина				
Ст. техн.	Назарова				

20469-03 (18) Формат А4

gost.e-ecolog.ru