ТИПОВЫЕ КОНСТРУКЦИИ, ИЗДЕЛИЯ И УЗЛЫ ЗДАНИЙ И СООРУЖЕНИЙ

СЕРИЯ 1.232-3

АСБЕСТОЦЕМЕНТНЫЕ ПАНЕЛИ НАРУЖНЫХ СТЕН ОБЩЕСТВЕННЫХ ЗДАНИЙ

ВЫПУСК 12

ПАНЕЛИ ТОЛЩИНОЙ 114 И 164 мм
НА ДЕРЕВЯННОМ КАРКАСЕ С УТЕПЛИТЕЛЕМ ИЗ МИНЕРАЛОВАТНЫХ ПЛИТ

РАБОЧИЕ ЧЕРТЕЖИ

Разработаны:
ЦНИИЭП торгово-бытовых зданий
и туристских комплексов
Главный инженер института Носков В.И.
Начальник отдела Юдицкий А.Н.

Утверждены:
Государственным комитетом по
гражданскому строительству и
архитектуре при Госстрое СССР
Приказ № 100 от 09.04.85
Введены в действие с 01.06.85

gost.e-ecolog.ru

Обозначение	Наименование	Стр
1.232-3.12-00.00ТО	Техническое описание	4
1.232-3.12-01.00	Панель глухая ПР1-15.28.12...ПП1-11.39.12	5
1.232-3.12-01.00 СБ	Панель глухая ПР1-15.28.12...ПП1-11.39.12 Сборочный чертеж	8
1.232-3.12-01.10	Панель глухая. Каркас КД-1... КД-12	9
1.232-3.12-01.10 СБ	Панель глухая. Каркас КД-1... КД-12 Сборочный чертеж	13
1.232-3.12-02.00	Панель с окном ПР2-15.28.12-1... ПП2-15.39.12-8	14
1.232-3.12-02.00 СБ	Панель с окном ПР2-15.28.12-1... ПП2-15.39.12-8. Сборочный чертеж	24
1.232-3.12-02.10	Панель с окном. Каркас КД-13... КД-36	25
1.232-3.12-02.10 СБ	Панель с окном. Каркас КД-13... КД-36. Сборочный чертеж	31
1.232-3.12-03.00	Панель с дверью ПР3-15.28.12-1... ПР3-15.42.12-2	32
1.232-3.12-03.00 СБ	Панель с дверью ПР3-15.28.12-1... ПР3-15.42.12-2. Сборочный чертеж	35
1.232-3.12-03.10	Панель с дверью. Каркас КД-37... КД-44	36
1.232-3.12-03.10 СБ	Панель с дверью. Каркас КД-37... КД-44. Сборочный чертеж.	38
1.232-3.12-04.00	Панель угловая для наружных углов ПУ-10.28.12-Н... ПУП-11.6.12-Н	39
1.232-3.12-04.00 СБ	Панель угловая для наружных углов ПУ-10.28.12-Н... ПУП-11.6.12-Н. Сборочный чертеж	42
1.232-3.12-04.10	Панель угловая для наружных углов. Каркас КД-45... КД-56	43
1.232-3.12-04.10 СБ	Панель угловая для наружных углов. Каркас КД-45... КД-56. Сборочный чертеж	47
1.232-3.12-05.00	Панель угловая для внутренних углов ПУ-5.28.12-В... ПУП-6.6.12-В	48
1.232-3.12-05.00 СБ	Панель угловая для внутренних углов ПУ-5.28.12-В... ПУП-6.6.12-В. Сборочный чертеж	53
1.232-3.12-05.10	Панель угловая для внутренних углов. Каркас КД-57... КД-68	54
1.232-3.12-05.10 СБ	Панель угловая для внутренних углов. Каркас КД-57... КД-68. Сборочный чертеж	58
1.232-3.12-06.00	Панель глухая ПР1-15.28.17 ... ПП1-11.39.17	59
1.232-3.12-06.00 СБ	Панель глухая ПР1-15.28.17 ... ПП1-11.39.17 Сборочный чертеж	62
1.232-3.12-06.10	Панель глухая. Каркас КД-69... КД-80	63
1.232-3.12-06.10 СБ	Панель глухая. Каркас КД-69... КД-80. Сборочный чертеж.	67
1.232-3.12-07.00	Панель с окном ПР2-15.28.17-1... ПП2-15.39.17-8	68
1.232-3.12-07.00 СБ	Панель с окном ПР2-15.28.17-1... ПП2-15.39.17-8. Сборочный чертеж	78
1.232-3.12-07.10	Панель с окном. Каркас КД-81... КД-104	79
1.232-3.12-07.10 СБ	Панель с окном. Каркас КД-81... КД-104. Сборочный чертеж	85
1.232-3.12-08.00	Панель с дверью ПР3-15.28.17-1... ПР3-15.42.17-2	86
1.232-3.12-08.00 СБ	Панель с дверью ПР3-15.28.17-1... ПР3-15.42.17-2. Сборочный чертеж	90

Нач.отд	Юдицкий	
Н.контр.	Лыков	
Рук.гр.	Мошкина	
Инженер	Пельтихина	
Ст.техник	Назарова	

1.232-3.12-00.00

Содержание

Стадия	Лист	Листов
Р	1	2

ЦНИИЭП торгово-бытовых зданий и туристских комплексов

ФОРМАТ А3

Обозначение	Наименование	Стр.
1.232-3.12-08.10	Панель с дверью. Каркас КД-105...КД-112	91
1.232-3.12-08.10 СБ	Панель с дверью. Каркас КД-105...КД-112. Сборочный чертеж	93
1.232-3.12-09.00	Панель угловая для наружных углов ПУ-11.28.17-Н ... ПУП-12.6.17-Н	94
1.232-3.12-09.00 СБ	Панель угловая для наружных углов ПУ-11.28.17-Н... ПУП-12.6.17-Н. Сборочный чертеж	97
1.232-3.12-09.10	Панель угловая для наружных углов. Каркас КД-113... КД-124	98
1.232-3.12-09.10 СБ	Панель угловая для наружных углов. Каркас КД-113... КД-124. Сборочный чертеж	102
1.232-3.12-10.00	Панель угловая для внутренних углов ПУ-5.28.17-В... ПУП-6.6.17-В	105
1.232-3.12-10.00 СБ	Панель угловая для внутренних углов ПУ-5.28.17-В... ПУП-6.6.17-В. Сборочный чертеж	108
1.232-3.12-10.10	Панель угловая для внутренних углов. Каркас КД-125... КД-136	109
1.232-3.12-10.10 СБ	Панель угловая для внутренних углов. Каркас КД-125 ... КД-136. Сборочный чертеж	113
1.232-3.12-00.01	Подъемная петля ПП-1	114
1.232-3.12-00.01 СБ	Подъемная петля ПП-1. Сборочный чертеж	114
1.232-3.12-00.01-00	Хомут	115
1.232-3.12-00.01-01	Пластина	115
1.232-3.12-00.02	Закладная деталь ЗД-1	116
1.232-3.12-00.02 СБ	Закладная деталь ЗД-1. Сборочный чертеж	116
1.232-3.12-00.02-00	Втулка	117
1.232-3.12-00.02-01	Пластина	117
1.232-3.12-00.03 СБ	Закладная деталь ЗД-2. Сборочный чертеж	118
1.232-3.12-00.03-00	Уголок	118

Обозначение	Наименование	Стр.
1.232-3.12-00.00 $У_1$	Узлы I-V для панелей δ=114 мм	119
1.232-3.12-00.00 $У_2$	Узлы VI-IX для панелей δ=114 мм	120
1.232-3.12-00.00 $У_3$	Узлы X-XII для панелей δ=114 мм	121
1.232-3.12-00.00 $У_4$	Узлы I-V для панелей δ=164 мм	122
1.232-3.12-00.00 $У_5$	Узлы VI-IX для панелей δ=164 мм	123
1.232-3.12-00.00 $У_6$	Узлы X-XII для панелей δ=164 мм	124
1.232-3.12-00.00 $У_7$	Узлы каркасов I-III	125
1.232-3.12-00.00 $У_8$	Узлы каркасов IV,V	126

I. Общая часть

Выпуск 12 содержит рабочие чертежи асбестоцементных навесных стеновых панелей, предназначенных для применения при проектировании и строительстве общественных зданий.

Общие указания по применению, характеристика изделий и порядок монтажа приведены в выпуске 11.

2. Конструктивные решения панелей

Номенклатура навесных стеновых панелей представлена набором изделий, выполненных в системе вертикальной разрезки и состоит из рядовых панелей глухих, панелей с оконными и дверными блоками, парапетных панелей, угловых панелей для внутренних и наружных углов зданий, а также доборных панелей для организации деформационных швов.

Навесные стеновые панели представляют собой трехслойную конструкцию, несущим остовом которой является деревянный каркас, с обшивками из асбестоцементных листов и утеплителем из минераловатной плиты.

Технические требования к отдельным элементам панелей должны удовлетворять требованиям ГОСТ 18128-82 „Панели асбестоцементные стеновые наружные на деревянном каркасе с утеплителем".

Деревянный каркас панелей выполняет роль несущего остова, воспринимающего транспортные, монтажные и эксплуатационные нагрузки.

Элементы каркаса следует изготавливать из древесины хвойных пород (сосна, ель). Качество древесины должно удовлетворять требованиям ГОСТ 24454-80Е и ГОСТ 8486-66.** Бруски каркаса антисептировать по ГОСТ 20022.9-76.* Влажность древесины должна быть 15-17% по массе. Элементы каркаса соединяются в шип на водостойком клее КБ-3.

Наружные и внутренние обшивки панелей выполняются из плоских асбестоцементных листов толщиной 10 мм, соответствующих ГОСТ 18124-75.*

Крепление обшивок к деревянному каркасу осуществляется оцинкованными шурупами 5х45 мм по ГОСТ 1145-80.* Диаметр отверстий в листах должен быть больше диаметра шурупов на 1 мм для внутренних обшивок, на 2-3 мм для наружных обшивок. Для крепления наружных обшивок рекомендуется устанавливать шурупы с оцинкованными шайбами (см. ГОСТ 18128-82, приложение 4).

Для предотвращения попадания влаги во внутреннюю полость панелей при транспортировке, складировании и эксплуатации между обшивками и каркасом, по периметру панелей, а также под шурупы, укладывается слой нетвердеющей строительной мастики УМС-50 по ГОСТ 14791-79.

Средний утепляющий слой панелей выполняется из полужестких минераловатных плит γ=125 кг/м³ по ГОСТ 9573-82 или стекловатных плит по ГОСТ 10499-78.

Под внутреннюю обшивку укладывается пароизоляция из полиэтиленовой пленки по ГОСТ 10354-82.

Заполнение оконных проемов панелей производится оконными блоками с двойным остеклением по ГОСТ 11214-78 и с тройным остеклением по ГОСТ 16289-80, дверных проемов - дверными блоками по серии 1.136.5-19

Для окраски наружных облицовок панелей следует применять кремнийорганические эмали КО-174 по ТУ 6-02-576-75 или КО-168 по ТУ 6-02-900-74, перхлорвиниловые эмали ХВ-1100 по ГОСТ 6993-79, ХВ-785 по ГОСТ 7313-75.

Защитно-декоративное покрытие должно наноситься на поверхность листов в заводских условиях.

Полимерные и синтетические материалы для отделки панелей должны быть из числа разрешенных для применения в строительстве Министерством здравоохранения СССР.

Отделка внутренних поверхностей производится по окончании монтажа одновременно с внутренней отделкой здания.

Состав эпоксидного клея ЭПЦ-I для приклеевания закладных деталей к каркасу принят по СН 265-74 "Инструкция по проектированию асбестоцементных конструкций" (приложение I, табл. 7).

				1.232-3.12-00.00 ТО		
Нач.отд	Юдицкий			Техническое описание	Стадия	Лист	Листов
Н.контр	Лыков				Р		1
Рук.гр.	Мошкина				ЦНИИЭП торгово-бытовых зданий и туристских комплексов		
Инженер	Пелыгихина						
Ст.техник	Назарова						

Формат А3

Формат	Зона	Поз.	Обозначение	Наименование	Кол.	Примеч.
				Документация		
А4			1.232-3.12-01.00 СБ	Сборочный чертеж		
А3			1.232-3.12-00.00 ТО	Техническое описание		
А3			1.232-3.12-00.00 У1	Узлы I-V для панелей δ-114мм		
А3			1.232-3.12-00.00 У2	Узлы VI-IX для панелей δ-114 мм		
			Переменные данные	Для исполнений:		
				1.232-3.12-01.00		
				ПР1-15.28.12		
				Сборочные единицы		
А4		1	1.232-3.12-01.10	Каркас деревянный КД-1	1	шт
				Стандартные изделия		
		5		Шурупы 5х45 ГОСТ 1145-80*	0,34	кг
				Материалы		
		2		Асбестоцементный лист		
				ГОСТ 18124-75*	8,3	м²
		3		Минераловатная плита		
				ГОСТ 9573-82	0,35	м³
		4		Полиэтиленовая пленка		
				ГОСТ 10354-82	4,2	м²
				Мастика УМС-50		
				ГОСТ 14791-79	1,2	кг

1.232-3.12-01.00

Нач.отд.	Юдицкий	
Н.контр.	Лыков	
Рук.гр.	Мошкина	
Инженер	Пельтихина	
Ст.техник	Назарова	

Панель глухая ПР1-15.28.12... ПП1-11.33.12

Стадия	Лист	Листов
Р	1	7

ЦНИИЭП торгово-бытовых зданий и туристских комплексов

Формат А4

Формат	Зона	Поз.	Обозначение	Наименование	Кол.	Примеч.
				1.232-3.12-01.00-01		
				ПР1-15.33.12		
				Сборочные единицы		
А4		1	1.232-3.12-01.10-01	Каркас деревянный КД-2	1	шт
				Стандартные изделия		
		5		Шурупы 5х45 ГОСТ 1145-80*	0,42	кг
				Материалы		
		2		Асбестоцементный лист		
				ГОСТ 18124-75*	9,7	м²
		3		Минераловатная плита		
				ГОСТ 9573-82	0,42	м³
		4		Полиэтиленовая пленка		
				ГОСТ 10354-82	4,8	м²
				Мастика УМС-50 ГОСТ 14791-79	1,4	кг
				1.232-3.12-01.00-02		
				ПР1-15.36.12		
				Сборочные единицы		
А4		1	1.232-3.12-01.10-02	Каркас деревянный КД-3	1	шт
				Стандартные изделия		
		5		Шурупы 5х45 ГОСТ 1145-80*	0,44	кг
				Материалы		
		2		Асбестоцементный лист		
				ГОСТ 18124-75*	10,6	м²
		3		Минераловатная плита		
				ГОСТ 9573-82	0,45	м³
		4		Полиэтиленовая пленка		
				ГОСТ 10354-82	5,3	м²
				Мастика УМС-50 ГОСТ 14791-79	1,5	кг

Инв.№ подл. | Подпись и дата | Взам.инв.№

1.232-3.12-01.00

Лист 2

Формат А4

Формат	Зона	Поз.	Обозначение	Наименование	Кол.	Примеч.
				1.232-3.12-01.00-03		
				ПР1-15.12.12		
				Сборочные единицы		
А4		1	1.232-3.12-01.10-03	Каркас деревянный КД-4	1	шт
				Стандартные изделия		
		5		Шурупы 5×45 ГОСТ 1145-80*	0,6	кг
				Материалы		
		2		Асбестоцементный лист		
				ГОСТ 18124-75**	12,1	м²
		3		Минераловатная плита		
				ГОСТ 9573-82	0,53	м³
		4		Полиэтиленовая пленка		
				ГОСТ 10354-82	6,2	м²
				Мастика УМС-50 ГОСТ 14791-79	1,8	кг
				1.232-3.12-01.00-04		
				ПД1-11.28.12		
				Сборочные единицы		
А4		1	1.232-3.12-01.10-04	Каркас деревянный КД-5	1	шт
				Стандартные изделия		
		5		Шурупы 5×45 ГОСТ 1145-80*	0,9	кг
				Материалы		
		2		Асбестоцементный лист		
				ГОСТ 18124-75**	6,1	м²
		3		Минераловатная плита		
				ГОСТ 9573-82	0,25	м³
		4		Полиэтиленовая пленка		
				ГОСТ 10354-82	3,0	м²
				Мастика УМС-50 ГОСТ 14791-79	1,1	кг

Формат А4

Инв.№ подл. | Подпись и дата | Взам.инв.№

Формат	Зона	Поз.	Обозначение	Наименование	Кол.	Примеч.
				1.232-3.12-01.00-05		
				ПД1-11.33.12		
				Сборочные единицы		
А4		1	1.232-3.12-01.10-05	Каркас деревянный КД-6	1	шт
				Стандартные изделия		
		5		Шурупы 5×45 ГОСТ 1145-80*	0,36	кг
				Материалы		
		2		Асбестоцементный лист		
				ГОСТ 18124-75**	7,2	м²
		3		Минераловатная плита		
				ГОСТ 9573-82	0,3	м³
		4		Полиэтиленовая пленка		
				ГОСТ 10354-82	3,6	м²
				Мастика УМС-50 ГОСТ 14791-79	1,2	кг
				1.232-3.12-01.00-06		
				ПД1-11.36.12		
				Сборочные единицы		
А4		1	1.232-3.12-01.10-06	Каркас деревянный КД-7	1	шт
				Стандартные изделия		
		5		Шурупы 5×45 ГОСТ 1145-80*	0,38	кг
				Материалы		
		2		Асбестоцементный лист		
				ГОСТ 18124-75**	7,6	м²
		3		Минераловатная плита		
				ГОСТ 9573-82	0,31	м³
		4		Полиэтиленовая пленка		
				ГОСТ 10354-82	3,8	м²
				Мастика УМС-50 ГОСТ 14791-79	1,4	кг

Формат	Зона	Поз.	Обозначение	Наименование	Кол.	Примеч.
				1.232-3.12-01.00-07		
				ПД 1-11.42.12		
				Сборочные единицы		
А4		1	1.232-3.12-01.10-07	Каркас деревянный КД-8	1	шт
				Стандартные изделия		
		5		Шурупы 5×45 ГОСТ 1145-80*	0,51	кг
				Материалы		
		2		Асбестоцементный лист		
				ГОСТ 18124-75*	9,2	м²
		3		Минераловатная плита		
				ГОСТ 9573-82	0,38	м³
		4		Полиэтиленовая пленка		
				ГОСТ 10354-82	4,6	м²
				Мастика УМС-50 ГОСТ 14791-79	1,7	кг
				1.232-3.12-01.00-08		
				ПП1-15.6.12		
				Сборочные единицы		
А4		1	1.232-3.12-01.10-08	Каркас деревянный КД-9	1	шт
				Стандартные изделия		
		5		Шурупы 5×45 ГОСТ 1145-80*	0,15	кг
				Материалы		
		2		Асбестоцементный лист		
				ГОСТ 18124-75*	1,7	м²
		3		Минераловатная плита		
				ГОСТ 9573-82	0,07	м³
		4		Полиэтиленовая пленка		
				ГОСТ 10354-82	0,8	м²
				Мастика УМС-50 ГОСТ 14791-79	0,6	кг

Формат	Зона	Поз.	Обозначение	Наименование	Кол.	Примеч.
				1.232-3.12-01.00-09		
				ПП1-15.99.12		
				Сборочные единицы		
А4		1	1.232-3.12-01.10-09	Каркас деревянный КД-10	1	шт
				Стандартные изделия		
		5		Шурупы 5×45 ГОСТ 1145-80*	0,56	кг
				Материалы		
		2		Асбестоцементный лист		
				ГОСТ 18124-75*	11,5	м²
		3		Минераловатная плита		
				ГОСТ 9573-82	0,49	м³
		4		Полиэтиленовая пленка		
				ГОСТ 10354-82	5,7	м²
				Мастика УМС-50 ГОСТ 14791-79	1,7	кг
				1.232-3.12-01.00-10		
				ПП1-11.6.12		
				Сборочные единицы		
А4		1	1.232-3.12-01.10-10	Деревянный каркас КД-11	1	шт
				Стандартные изделия		
		5		Шурупы 5×45 ГОСТ 1145-80*	0,13	кг
				Материалы		
		2		Асбестоцементный лист		
				ГОСТ 18124-75*	1,3	м²
		3		Минераловатная плита		
				ГОСТ 9573-82	0,05	м³
		4		Полиэтиленовая пленка		
				ГОСТ 10354-82	0,6	м²
				Мастика УМС-50 ГОСТ 14791-79	0,5	кг

Инв. № подл. | Подпись и дата | Взам. инв. №

Формат	Зона	Поз.	Обозначение	Наименование	Кол.	Примеч.
				1.252-3.12-01.00-Н		
				ПП1-11.39.12		
				Сборочные единицы		
А4		1	1.252-3.12-01.10-11	Каркас деревянный КД-12	1	шт
				Стандартные изделия		
		5		Шурупы 5х45 ГОСТ 1145-80	0,48	кг
				Материалы		
		2		Асбестоцементный лист		
				ГОСТ 18124-75*	3,9	м²
		3		Минераловатная плита		
				ГОСТ 9573-82	0,34	м³
		4		Полиэтиленовая пленка		
				ГОСТ 10354-82	4,2	кг
				Мастика УМС-50		
				ГОСТ 14791-79	1,5	кг

1.252-3.12-01.00 — Лист 7

Формат А4

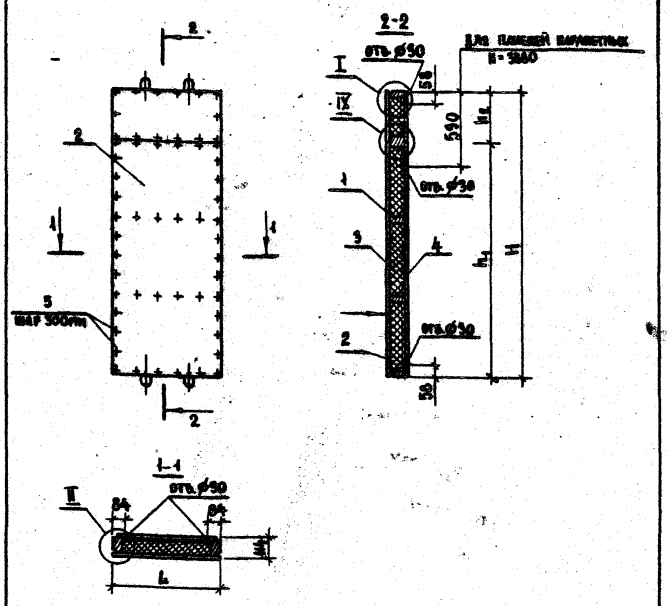

Таблицу исполнений см. лист 2.

Узлы замаркированные на чертеже см. док. 1.252-3.12-00.004₁; 1.252-3.12-00.004₂

Стрелкой указана наружная сторона панели.

Инв. № подл. | Подпись и дата | Взам. инв. №

1.252-3.12-01.00СБ

Панель глухая
ПР1-15.28.12...ПП1-11.39.12
Сборочный чертеж

Стадия	Масса	Масштаб
Р	см. табл. лист 2	1:50

Лист 1 | Листов 2

ЦНИИЭП торгово-бытовых зданий и туристских комплексов

Нач. отд.	Юдицкий	
Н. контр.	Лыков	
Рук. гр.	Мошкина	
Инженер	Пельтихина	
Ст. техн.	Назарова	

Формат А4

Обозначение	Марка изделия	Размеры, мм L	H	h_1	h_2	Масса кг
1.232-3.12-01.00	ПП-15.28.12	1480	2780	—	—	232,0
-01	ПР1-15.33.12	1480	3280	—	—	269,0
-02	ПР1-15.36.12	1480	3580	—	—	294,0
-03	ПР1-15.42.12	1480	4180	3600	580	344,0
-04	ПД1-11.28.12	1100	2780	—	—	175,0
-05	ПД1-11.33.12	1100	3280	—	—	205,0
-06	ПД1-11.36.12	1100	3580	—	—	216,0
-07	ПД1-11.42.12	1100	4180	3600	580	262,0
-08	ПВ1-15.6.12	1480	580	—	—	56,0
-09	ПВ1-15.33.12	1480	3880	3600	280	320,0
-10	ПВ1-11.6.12	1100	580	—	—	44,0
-11	ПВ1-11.39.12	1100	3880	3600	280	239,0

1.232-3.12-01.00 СБ — Лист 2

Формат А4

Формат	Зона	Поз.	Обозначение	Наименование	Кол.	Примеч.
				Документация		
А4			1.232-3.12-01.10СБ	Сборочный чертеж		
А3			1.232-3.12-00.00ТО	Техническое описание		
А3			1.232-3.12-00.00 $У_7$	Узлы каркасов I-III		
				Детали		
А4		1	1.232-3.12-00.01	Подъемная петля ПП-1	4	шт
				Стандартные изделия		
				Шурупы 5×45 ГОСТ 1145-80	0,26	кг
				Материалы		
				Клей эпоксидный ЭПЦ-1	0,1	кг
			Переменные данные	для исполнений:		
				1.232-3.12-01.10		
				КД-1		
				Деталь		
А4		2	1.232-3.12-00.03	Закладная деталь ЗД-2	4	шт
				Материалы		
		3		Деревянный брусок 44×94мм	6,0	пм
		4		Деревянный брусок 70×94мм	5,6	пм
				Клей КБ-3	0,16	кг

Инв. № подл. | Подпись и дата | Взам. инв. №

1.232-3.12-01.10

Нач. отд.	Юдицкий	
Н. контр.	Лыков	
Рук. гр.	Мошкина	
Инженер	Пельтцина	
Ст. техн.	Назарова	

Панель глухая. Каркас КД-1... КД-12

Стадия	Лист	Листов
Р	1	7

ЦНИИЭП торгово-бытовых зданий и туристских комплексов

20469-02 10 Формат А4

Формат	Зона	Поз.	Обозначение	Наименование	Кол.	Примеч.
				1.232-3.12-01.10-01		
				КД-2		
				Детали		
А4		2	1.232-3.12-00.03	Закладная деталь ЗД-2	4	шт
				Материалы		
		3		Деревянный брусок		
				44×94 мм	6,0	пм
		4		Деревянный брусок		
				70×94 мм	6,6	пм
				Клей КБ-3	0,16	кг
				1.232-3.12-01.10-02		
				КД-3		
				Детали		
А4		2	1.232-3.12-00.03	Закладная деталь ЗД-2	4	шт
				Материалы		
		3		Деревянный брусок		
				44×94 мм	6,0	пм
		4		Деревянный брусок		
				70×94 мм	7,2	пм
				Клей КБ-3	0,16	кг

Формат	Зона	Поз.	Обозначение	Наименование	Кол.	Примеч.
				1.232-3.12-01.10-03		
				КД-4		
				Детали		
А4		2	1.232-3.12-00.03	Закладная деталь ЗД-2	4	шт
				Материалы		
		3		Деревянный брусок		
				44×94 мм	6,0	пм
		4		Деревянный брусок		
				70×94 мм	9,9	пм
				Клей КБ-3	0,2	кг
				1.232-3.12-01.10-04		
				КД-5		
				Детали		
А4		2	1.232-3.12-00.03	Закладная деталь ЗД-2	4	шт
				Материалы		
		3		Деревянный брусок		
				44×94 мм	4,4	пм
		4		Деревянный брусок		
				70×94 мм	5,6	пм
				Клей КБ-3	0,16	кг

Инв. № подл. | Подпись и дата | Взам. инв. №

Формат	Зона	Поз.	Обозначение	Наименование	Кол.	Примеч.
				1.232-3.12-01.10-05		
				КД-6		
				Детали		
А4		2	1.232-3.12-00.03	Закладная деталь ЗД-2	4	шт
				Материалы		
		3		Деревянный брусок		
				44 × 94 мм	4,4	пм
		4		Деревянный брусок		
				70 × 94 мм	6,6	пм
				Клей КБ-3	0,16	кг
				1.232-3.12-01.10-06		
				КД-7		
				Детали		
А4		2	1.232-3.12-00.03	Закладная деталь ЗД-2	4	шт
				Материалы		
		3		Деревянный брусок		
				44 × 94 мм	4,4	пм
		4		Деревянный брусок		
				70 × 94 мм	7,2	пм
				Клей КБ-3	0,16	кг

Формат	Зона	Поз.	Обозначение	Наименование	Кол.	Примеч.
				1.232-3.12-01.10-07		
				КД-8		
				Детали		
А4		2	1.232-3.12-00.03	Закладная деталь ЗД-2	4	шт
				Материалы		
		3		Деревянный брусок		
				44 × 94 мм	4,4	пм
		4		Деревянный брусок		
				70 × 94 мм	9,5	пм
				Клей КБ-3	0,2	кг
				1.232-3.12-01.10-08		
				КД-9		
				Детали		
А4		2	1.232-3.12-00.03	Закладная деталь ЗД-2	4	шт
				Материалы		
		3		Деревянный брусок		
				44 × 94 мм	3,0	пм
		4		Деревянный брусок		
				70 × 94 мм	1,2	пм
				Клей КБ-3	0,08	кг

Инв. № подл. | Подпись и дата | Взам. инв. №

Формат	Зона	Поз.	Обозначение	Наименование	Кол.	Примеч.
				1.232-3.12-01.10-09		
				КД-10		
				Детали		
А4		5	1.232-3.12-00.02	Закладная деталь ЗД-1	2	шт
А4		2	1.232-3.12-00.03	Закладная деталь ЗД-2	2	шт
				Материалы		
		3		Деревянный брусок		
				44×94 мм	6,0	пм
		4		Деревянный брусок		
				70×94 мм	9,3	пм
				Клей КБ-3	0,2	кг
				1.232-3.12-01.10-10		
				КД-11		
				Детали		
А4		2	1.232-3.12-00.03	Закладная деталь ЗД-2	4	шт
				Материалы		
		3		Деревянный брусок		
				44×94 мм	2,2	пм
		4		Деревянный брусок		
				70×94 мм	1,2	пм
				Клей КБ-3	0,08	кг

Формат А4

Формат	Зона	Поз.	Обозначение	Наименование	Кол.	Примеч.
				1.232-3.12-01.10-11		
				КД-12		
				Детали		
А4		5	1.232-3.12-00.02	Закладная деталь ЗД-1	2	шт
А4		2	1.232-3.12-00.03	Закладная деталь ЗД-2	2	шт
				Материалы		
		3		Деревянный брусок		
				44×94 мм	4,4	пм
		4		Деревянный брусок		
				70×94 мм	8,9	пм
				Клей КБ-3	0,2	кг

Инв.№ подл. | Подпись и дата | Взам.инв.№

Формат А4

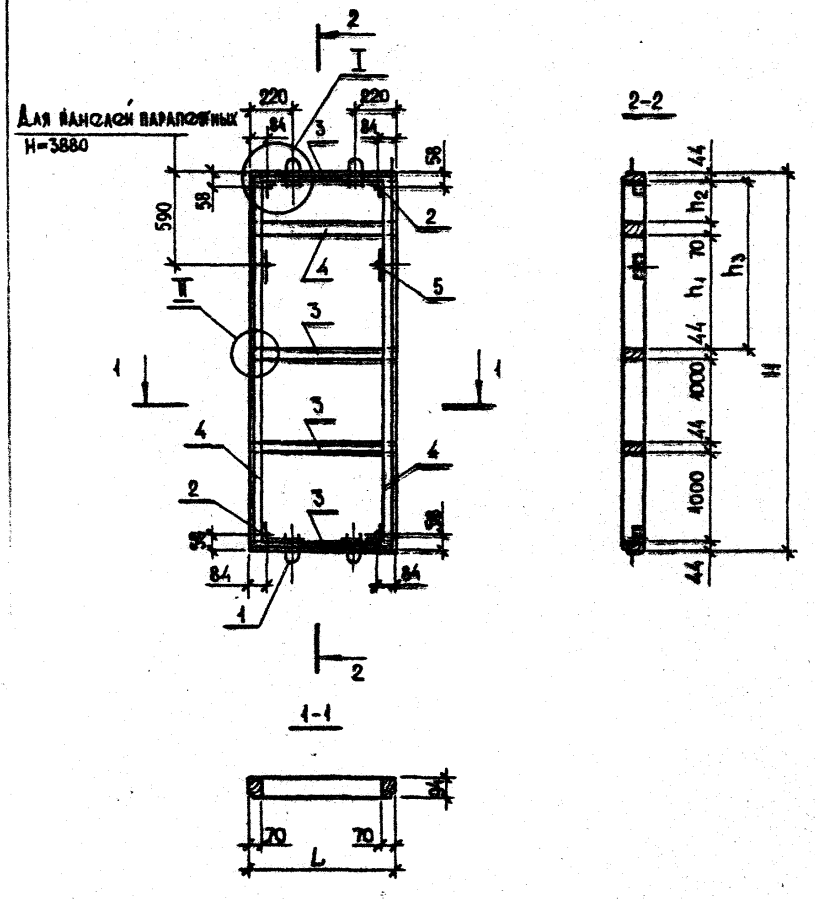

Таблицу исполнений см. лист 2,

Узлы замаркированные на чертеже см. док. 1.232-3.12-00.00УТ

			1.232-3.12-01.10 СБ
Нач.отд.	Юдицкий		Панель глухая. Каркас КД-1 ... КД-12 сборочный чертеж
Н.контроль	Лыков		
Рукт.инж.	Мошкина		
Инженер	Вельтихина		
Ст.техник	Назарова		

Стадия	Масса	Масштаб
Р	см. табл. лист 2	1:50
Лист 1	Листов 2	

ЦНИИЭП торгово-бытовых зданий и туристских комплексов

Формат А4

Обозначение	Марка изделия	Размеры, мм					Масса кг
		L	H	h_1	h_2	h_3	
1.232-3.12-01.10	КД-1	1480	2780	—	—	604	36,5
-01	КД-2	1480	3280	—	—	1104	39,6
-02	КД-3	1480	3580	—	—	1404	41,8
-03	КД-4	1480	4180	1434	500	—	51,3
-04	КД-5	1100	2780	—	—	604	32,7
-05	КД-6	1100	3280	—	—	1104	36,4
-06	КД-7	1100	3580	—	—	1404	38,2
-07	КД-8	1100	4180	1434	500	—	46,5
-08	КД-9	1480	580	—	—	—	16,0
-09	КД-10	1480	3880	1434	200	—	49,3
-10	КД-11	1100	580	—	—	—	13,4
-11	КД-12	1100	3880	1434	200	—	44,4

Инв.№ подл. | Подпись и дата | Взам.инв.№

1.232-3.12-01.10 СБ		Лист 2

Формат А4

Формат	Зона	Поз.	Обозначение	Наименование	Кол.	Примеч.
				Документация		
А4			1.232-3.12-02.00 СБ	Сборочный чертеж		
А3			1.232-3.12-00.00 ТО	Техническое описание		
А3			1.232-3.12-00.00 $У_1$	Узлы I-V для панелей δ=114мм		
А3			1.232-3.12-00.00 $У_3$	Узлы X-XII для панелей δ=114мм		
			Переменные данные	для исполнений:		
				1.232-3.12-02.00		
				ПР2-15.28.12-1		
				Сборочные единицы		
А4		1	1.232-3.12-02.10	Каркас деревянный КД-13	1	шт
				Стандартные изделия		
		2		Оконный блок ОС15-9	1	шт
				ГОСТ 11214-78		
		6		Шурупы 5×45, ГОСТ 1145-80*	0,55	кг
				Гвозди 2×40, ГОСТ 4028-63*	0,02	кг
				Гвозди 3,5×90, ГОСТ 4028-63*	0,08	кг
				Материалы		
		3		Асбестоцементный лист		
				ГОСТ 18124-75*	5,6	м²
		4		Минераловатная плита		
				ГОСТ 9573-82	0,2	м³

1.232-3.12-02.00

Нач.отд.	Юдицкий	[подпись]	Панель с окном ПР2-15.28.12-1 ... ПП2-15.39.12-8	Стадия	Лист	Листов
Н.контр.	Лыков	[подпись]		Р	1	20
Рук.гр.ин.	Мошкина	[подпись]		ЦНИИЭП торгово-бытовых зданий и туристских комплексов		
Инженер	Пельтихина	[подпись]				
Ст.техн.	Назарова	[подпись]				

Формат А4

Формат	Зона	Поз.	Обозначение	Наименование	Кол.	Примеч.
		5		Полиэтиленовая пленка	2,8	м²
				ГОСТ 10354-82		
				Мастика УМС-50		
				ГОСТ 14791-79	2,1	кг
				1.232-3.12-02.00-01		
				ПР2-15.33.12-2		
				Сборочные единицы		
А4		1	1.232-3.12-02.10-01	Каркас деревянный КД-14	1	шт
				Стандартные изделия		
		2		Оконный блок ОС18-9	1	шт
				ГОСТ 11214-78		
		6		Шурупы 5×45 ГОСТ 1145-80*	0,6	кг
				Гвозди 2×40 ГОСТ 4028-63*	0,02	кг
				Гвозди 3,5×90 ГОСТ 4028-63*	0,09	кг
				Материалы		
		3		Асбестоцементный лист		
				ГОСТ 18124-75*	6,5	м²
		4		Минераловатная плита		
				ГОСТ 9573-82	0,24	м³
		5		Полиэтиленовая пленка		
				ГОСТ 10354-82	3,2	м²
				Мастика УМС-50		
				ГОСТ 14791-79	2,3	кг

Инв. № подл. | Подписи и дата | Взам. инв. №

1.232-3.12-02.00

Лист 2

20469-02 15

Формат А4

Формат	Зона	Поз.	Обозначение	Наименование	Кол.	Примеч.
				1.232-3.12-02.00-02		
				ПР2-15.36.12-2		
				Сборочные единицы		
А4		1	1.232-3.12-02.10-02	Каркас деревянный КД-15	1	шт
				Стандартные изделия		
		2		Оконный блок ОС18-09		
				ГОСТ 11214-78	1	шт
		6		Шурупы 5×45 ГОСТ 1145-80	0,63	кг
				Гвозди 2×40 ГОСТ 4028-63	0,02	кг
				Гвозди 3,5×90 ГОСТ 4028-63	0,09	кг
				Материалы		
		3		Асбестоцементный лист		
				ГОСТ 18124-75*	7,4	м²
		4		Минераловатная плита		
				ГОСТ 9573-82	0,28	м³
		5		Полиэтиленовая плёнка		
				ГОСТ 10354-82	3,7	м²
				Мастика УМС-50		
				ГОСТ 14791-79	2,4	кг
				1.232-3.12-02.00-03		
				ПР2-15.42.12-2		
				Сборочные единицы		
А4		1	1.232-3.12-02.10-03	Каркас деревянный КД-16	1	шт
				Стандартные изделия		
		2		Оконный блок ОС18-09	1	шт

1.232-3.12-02.00 — Лист 3

Формат А4

Инв. № подл. | Подпись и дата | Взам. инв. №

Формат	Зона	Поз.	Обозначение	Наименование	Кол.	Примеч.
				ГОСТ 11214-78		
		6		Шурупы 5×45 ГОСТ 1145-80	0,7	кг
				Гвозди 2×40 ГОСТ 4028-63	0,02	кг
				Гвозди 3,5×90 ГОСТ 4028-63	0,09	кг
				Материалы		
		3		Асбестоцементный лист		
				ГОСТ 18124-75*	9,15	м²
		4		Минераловатная плита		
				ГОСТ 9573-82	0,36	м³
				Мастика УМС-50		
				ГОСТ 14791-79	2,6	кг
		5		Полиэтиленовая плёнка		
				ГОСТ 10354-82	4,5	м²
				1.232-3.12-02.00-04		
				ПР2-15.33.12-3		
				Сборочные единицы		
А4		1	1.232-3.12-02.10-04	Каркас деревянный КД-17	1	шт
				Стандартные изделия		
		2		Оконный блок ОС21-9		
				ГОСТ 11214-78	1	шт
		6		Шурупы 5×45 ГОСТ 1145-80	0,64	кг
				Гвозди 2×40 ГОСТ 4028-63	0,03	кг
				Гвозди 3,5×90 ГОСТ 4028-63	0,1	кг
				Материалы		
		3		Асбестоцементный лист	6,0	м²

1.232-3.12-02.00 — Лист 4

Формат	Зона	Поз.	Обозначение	Наименование	Кол.	Примеч.
		4		Минераловатная плита		
				ГОСТ 9573-82	0,24	м³
		5		Полиэтиленовая плёнка		
				ГОСТ 10354-82	3,0	м²
				Мастика УМС-50		
				ГОСТ 14791-79	2,4	кг
				1.232-3.12-02.00-05		
				ПР2-15.96.12-3		
				Сборочные единицы		
А4		1	1.232-3.12-02.10-05	Каркас деревянный КД-18	1	шт
				Стандартные изделия		
		2		Оконный блок ОС 21-9		
				ГОСТ 11214-78	1	шт
		6		Шурупы 5×45 ГОСТ 1145-80	0,65	кг
				Гвозди 2×40 ГОСТ 4028-63	0,03	кг
				Гвозди 3,5×90 ГОСТ 4028-63	0,1	кг
				Материалы		
		3		Асбестоцементный		
				лист ГОСТ 18124-75*	6,8	м²
		4		Минераловатная плита		
				ГОСТ 9573-82	0,26	м³
		5		Полиэтиленовая пленка		
				ГОСТ 10354-82	5,4	м²
				Мастика УМС-50		
				ГОСТ 14791-79	2,5	кг

Формат А4

Инв. № подл. | Подпись и дата | Взам. инв. №

Формат	Зона	Поз.	Обозначение	Наименование	Кол.	Примеч.
				1.232-3.12-02.00-06		
				ПР2-15.42.12-3		
				Сборочные единицы		
А4		1	1.232-3.12-02.10-06	Каркас деревянный КД-19	1	шт
				Стандартные изделия		
		2		Оконный блок ОС 21-9		
				ГОСТ 11214-78	1	шт
		6		Шурупы 5×45 ГОСТ 1145-80	0,72	кг
				Гвозди 2×40 ГОСТ 4028-63	0,03	кг
				Гвозди 3,5×90 ГОСТ 4028-63	0,1	кг
				Материалы		
		3		Асбестоцементный лист		
				ГОСТ 18124-75*	8,6	м²
		4		Минераловатная плита		
				ГОСТ 9573-82	0,33	м³
		5		Полиэтиленовая пленка		
				ГОСТ 10354-82	4,3	м²
				Мастика УМС-50		
				ГОСТ 14791-79	2,7	кг
				1.232-3.12-02.00-07		
				ПР2-15.28.12-4		
				Сборочные единицы		
А4		1	1.232-3.12-02.10-07	Каркас деревянный		
				КД-20	1	шт

Формат А4

Формат	Зона	Поз.	Обозначение	Наименование	Кол.	Примеч.
				Стандартные изделия		
		2		Оконный блок ОС15-12		
				ГОСТ 11214-78	1	шт
		6		Шурупы 5×45 ГОСТ 1145-80	0,55	кг
				Гвозди 2×40 ГОСТ 4028-65	0,02	кг
				Гвозди 3,5×90 ГОСТ 4028-65	0,08	кг
				Материалы		
		3		Асбестоцементный лист		
				ГОСТ 18124-75*	4,7	м²
		4		Минераловатная плита		
				ГОСТ 9573-82	0,16	м³
		5		Полиэтиленовая плёнка		
				ГОСТ 10354-82	2,3	м²
				Мастика УМС-50		
				ГОСТ 14791-79	2,1	кг
				1.232-3.12-02.00-08		
				ПР2-15.33.12-5		
				Сборочные единицы		
А4		1	1.232-3.12-02.10-08	Каркас деревянный КД-21	1	шт
				Стандартные изделия		
		2		Оконный блок ОС 18-12		
				ГОСТ 11214-78	1	шт
		6		Шурупы 5×45 ГОСТ 1145-80	0,6	кг
				Гвозди 2×40 ГОСТ 4028-65	0,02	кг
				Гвозди 3,5×90 ГОСТ 4028-65	0,09	кг

Формат А4

Формат	Зона	Поз.	Обозначение	Наименование	Кол.	Примеч.
				Материалы		
		3		Асбестоцементный лист		
				ГОСТ 18124-75*	5,4	м²
		4		Минераловатная плита		
				ГОСТ 9573-82	0,18	м³
		5		Полиэтиленовая плёнка		
				ГОСТ 10354-82	2,7	м²
				Мастика УМС-50		
				ГОСТ 14791-79	2,3	кг
				1.232-3.12-02.00-09		
				ПР2-15.36.12-5		
				Сборочные единицы		
А4		1	1.232-3.12-02.10-09	Каркас деревянный КД-22	1	шт
				Стандартные изделия		
		2		Оконный блок ОС 18-12		
				ГОСТ 11214-78	1	шт
		6		Шурупы 5×45 ГОСТ 1145-80*	0,63	кг
				Гвозди 2×40 ГОСТ 4028-65*	0,02	кг
				Гвозди 3,5×90 ГОСТ 4028-65	0,09	кг
				Материалы		
		3		Асбестоцементный лист		
				ГОСТ 18124-75*	6,3	м²
		4		Минераловатная плита		
				ГОСТ 9573-82	0,22	м³
		5		Полиэтиленовая плёнка		
				ГОСТ 10354-82	3,2	м²

Инв. № подл. | Подпись и дата | Взам. инв. №

Формат	Зона	Поз.	Обозначение	Наименование	Кол.	Примеч.
				Мастика УМС-50		
				ГОСТ 14791-79	2,5	кг
				1.232-3.12-02.00-10		
				ПР2-15.42.12-5		
				Сборочные единицы		
А4		1	1.232-3.12-02.10-10	Каркас деревянный КД-23	1	шт
				Стандартные изделия		
		2		Оконный блок ОС18-12		
				ГОСТ 11214-78	1	шт
		6		Шурупы 5х45 ГОСТ 1145-80*	0,7	кг
				Гвозди 2х40 ГОСТ 4028-63*	0,02	кг
				Гвозди 3,5х90 ГОСТ 4028-63	0,09	кг
				Материалы		
		3		Асбестоцементный лист		
				ГОСТ 18124-75*	8,1	м2
		4		Минераловатная плита		
				ГОСТ 9573-82	0,3	м3
		5		Полиэтиленовая пленка		
				ГОСТ 10354-82	4,0	м2
				Мастика УМС-50		
				ГОСТ 14791-79	2,6	кг
				1.232-3.12-02.00-11		
				ПР2-15.33.12-6		
				Сборочные единицы		
А4		1	1.232-3.12-02.10-11	Каркас деревянный КД-24	1	шт

Формат	Зона	Поз.	Обозначение	Наименование	Кол.	Примеч.
				Стандартные изделия		
		2		Оконный блок ОС21-12		
				ГОСТ 11214-75	1	шт
		6		Шурупы 5х45 ГОСТ 1145-80	0,64	кг
				Гвозди 2х40 ГОСТ 4028-63	0,03	кг
				Гвозди 3,5х90 ГОСТ 4028-63	0,1	кг
				Материалы		
		3		Асбестоцементный лист		
				ГОСТ 18124-75*	4,7	м2
		4		Минераловатная плита		
				ГОСТ 9573-82	0,15	м3
		5		Полиэтиленовая пленка		
				ГОСТ 10354-82	2,3	м2
				Мастика УМС-50		
				ГОСТ 14791-79	2,4	кг
				1.232-3.12-02.00-12		
				ПР2-15.36.12-6		
				Сборочные единицы		
А4		1	1.232-3.12-02.10-12	Каркас деревянный КД-25	1	шт
				Стандартные изделия		
		2		Оконный блок ОС21-12		
				ГОСТ 11214-78	1	шт
		6		Шурупы 5х45 ГОСТ 1145-80*	0,65	кг
				Гвозди 2х40 ГОСТ 4028-63	0,03	кг
				Гвозди 3,5х90 ГОСТ 4028-63	0,1	кг

Инв.№подл. | Подпись и дата | Взам.инв.№

Формат	Зона	Поз.	Обозначение	Наименование	Кол.	Примеч.
				Материалы		
		3		Асбестоцементный лист		
				ГОСТ 18124-75*	5,6	м²
		4		Минераловатная плита		
				ГОСТ 9573-82	0,2	м³
		5		Полиэтиленовая пленка		
				ГОСТ 10354-82	2,8	м²
				Мастика УМС-50		
				ГОСТ 14791-79	2,5	кг
				1.232-3.12-02.00-13		
				ПР2-15.42.12-6		
				Сборочные единицы		
А4		1	1.232-3.12-02.10-13	Каркас деревянный КД-26	1	шт
				Стандартные изделия		
		2		Оконный блок ОС21-12		
				ГОСТ 11214-78	1	шт
		6		Шурупы 5×45 ГОСТ 1145-80*	0,72	кг
				Гвозди 2×40 ГОСТ 4028-63*	0,03	кг
				Гвозди 3,5×90 ГОСТ 4028-63*	0,1	кг
				Материалы		
		3		Асбестоцементный лист		
				ГОСТ 18124-75*	7,3	м²

1.232-3.12-02.00 — Лист 11

Формат А4

Формат	Зона	Поз.	Обозначение	Наименование	Кол.	Примеч.
		4		Минераловатная плита		
				ГОСТ 9573-82	0,27	м³
		5		Полиэтиленовая пленка		
				ГОСТ 10354-82	3,6	м²
				Мастика УМС-50		
				ГОСТ 14791-79	2,7	кг
				1.232-3.12-02.00-14		
				ПР2-15.28.12-7		
				Сборочные единицы		
А4		1	1.232-3.12-02.10-14	Каркас деревянный КД-27	1	шт
				Стандартные изделия		
		2		Оконный блок ОС15-13,5	1	шт
				ГОСТ 11214-78		
		6		Шурупы 5×45 ГОСТ 1145-80*	0,55	кг
				Гвозди 2×40 ГОСТ 4028-63*	0,02	кг
				Гвозди 3,5×90 ГОСТ 4028-63*	0,08	кг
				Материалы		
		3		Асбестоцементный лист		
				ГОСТ 18124-75*	4,3	м²
		4		Минераловатная плита		
				ГОСТ 9573-82	0,15	м³
		5		Полиэтиленовая пленка		
				ГОСТ 10354-82	2,2	м²
				Мастика УМС-50		
				ГОСТ 14791-79	2,1	кг

Инв. № подл. | Подпись и дата | Взам. инв. №

1.232-3.12-02.00 — Лист 12

20469-02 20

Формат А4

Формат	Зона	Поз.	Обозначение	Наименование	Кол.	Примеч.
				1.232-3.12-02.00-15		
				ПР2-15.33.12-8		
				Сборочные единицы		
А4		1	1.232-3.12-02.10-15	Каркас деревянный КД-28	1	шт
				Стандартные изделия		
		2		Оконный блок ОС18-13,5		
				ГОСТ 11214-78	1	шт
		6		Шурупы 5×45 ГОСТ 1145-80*	0,6	кг
				Гвозди 2×40 ГОСТ 4028-63*	0,02	кг
				Гвозди 3,5×90 ГОСТ 4028-63*	0,09	кг
				Материалы		
		3		Асбестоцементный лист		
				ГОСТ 18124-75*	4,9	м²
		4		Минераловатная плита		
				ГОСТ 9573-82	0,18	м³
		5		Полиэтиленовая пленка		
				ГОСТ 10354-82	2,4	м²
				Мастика УМС-50		
				ГОСТ 14791-79	2,2	кг
				1.232-3.12-02.00-16		
				ПР2-15.36.12-8		
				Сборочные единицы		
А4		1	1.232-3.12-02.10-16	Каркас деревянный КД-29	1	шт

Формат	Зона	Поз.	Обозначение	Наименование	Кол.	Примеч.
				Стандартные изделия		
		2		Оконный блок ОС18-13,5		
				ГОСТ 11214-78	1	шт
		6		Шурупы 5×45, ГОСТ 1145-80	0,63	кг
				Гвозди 2×40 ГОСТ 4028-63	0,02	кг
				Гвозди 3,5×90 ГОСТ 4028-63	0,09	кг
				Материалы		
		3		Асбестоцементный лист		
				ГОСТ 18124-75*	5,8	м²
		4		Минераловатная плита		
				ГОСТ 9573-82	0,22	м³
		5		Полиэтиленовая пленка		
				ГОСТ 10354-82	2,9	м²
				Мастика УМС-50		
				ГОСТ 14791-79	2,5	кг
				1.232-3.12-02.00-17		
				ПР2-15.42.12-8		
				Сборочные единицы		
А4		1	1.232-3.12-02.10-17	Каркас деревянный КД-30	1	шт
				Стандартные изделия		
		2		Оконный блок ОС18-13,5		
				ГОСТ 11214-78	1	шт

Инв.№ подл. | Подпись и дата | Взам. инв.№

Формат	Зона	Поз.	Обозначение	Наименование	Кол.	Примеч.
		6		Шурупы 5×45 ГОСТ 1145-80*	0,7	кг
				Гвозди 2×40 ГОСТ 4028-63*	0,02	кг
				Гвозди 3,5×90 ГОСТ 4028-63*	0,09	кг
				Материалы		
		3		Асбестоцементный лист		
				ГОСТ 18124-75*	7,6	м²
		4		Минераловатная плита		
				ГОСТ 9573-82	0,3	м³
		5		Полиэтиленовая плёнка		
				ГОСТ 10354-82	3,8	м²
				Мастика УМС-50		
				ГОСТ 14791-79	2,6	кг
				1.232-3.12-02.00-18		
				ПР2-15.36.12-9		
				Сборочные единицы		
А4		1	1.232-3.12-02.10-18	Каркас деревянный КД-31	1	шт
				Стандартные изделия		
		2		Оконный блок ОС 21-13,5		
				ГОСТ 11214-78	1	шт
		6		Шурупы 5×45 ГОСТ 1145-80*	0,64	кг
				Гвозди 2×40 ГОСТ 4028-63	0,03	кг
				Гвозди 3,5×90 ГОСТ 4028-63	0,1	кг

Формат А4

Формат	Зона	Поз.	Обозначение	Наименование	Кол.	Примеч.
				Материалы		
		3		Асбестоцементный лист		
				ГОСТ 18124-75*	4,1	м²
		4		Минераловатная плита		
				ГОСТ 9573-82	0,14	м³
		5		Полиэтиленовая пленка		
				ГОСТ 10354-82	2,0	м²
				Мастика УМС-50		
				ГОСТ 14791-79	2,4	кг
				1.232-3.12-02.00-19		
				ПР2-15.36.12-9		
				Сборочные единицы		
А4		1	1.232-3.12-02.10-19	Каркас деревянный КД-32	1	шт
				Стандартные изделия		
		2		Оконный блок ОС 21-13,5	1	шт
				ГОСТ 11214-78		
		6		Шурупы 5×45 ГОСТ 1145-80*	0,65	кг
				Гвозди 2×40 ГОСТ 4028-63	0,03	кг
				Гвозди 3,5×90 ГОСТ 4028-63	0,01	кг
				Материалы		
		3		Асбестоцементный лист		
				ГОСТ 18124-75*	4,9	м²
		4		Минераловатная плита		
				ГОСТ 9573-82	0,17	м³

Инв. № подл. | Подпись и дата | Взам. инв. №

Формат А4

Формат	Зона	Поз.	Обозначение	Наименование	Кол.	Примеч.
		5		Полиэтиленовая пленка		
				ГОСТ 10354-82	2,4	м²
				Мастика УМС-50		
				ГОСТ 14791-79	2,5	кг
				1.232-3.12-02.00-20		
				ПР2-15.42.12-9		
				Сборочные единицы		
А4		1	1.232-3.12-02.10-20	Каркас деревянный КД-33	1	шт
				Стандартные изделия		
		2		Оконный блок ОС 21-13,5		
				ГОСТ 11214-78	1	шт
		6		Шурупы 5×45 ГОСТ 1145-80*	0,72	кг
				Гвозди 2×40 ГОСТ 4028-63*	0,03	кг
				Гвозди 3,5×90 ГОСТ 4028-63*	0,1	кг
				Материалы		
		3		Асбестоцементный лист		
				ГОСТ 18124-75*	6,7	м²
		4		Минераловатная плита		
				ГОСТ 9573-82	0,26	м³
		5		Полиэтиленовая пленка		
				ГОСТ 10354-82	3,3	м²
				Мастика УМС-50		
				ГОСТ 14791-79	2,7	кг

Формат А4

Формат	Зона	Поз.	Обозначение	Наименование	Кол.	Примеч.
				1.232-3.12-02.00-21		
				ПП2-15.39.12-2		
				Сборочные единицы		
А4		1	1.232-3.12-02.10-21	Каркас деревянный КД-34	1	шт
				Стандартные изделия		
		2		Оконный блок ОС 18-9		
				ГОСТ 11214-78	1	шт
		6		Шурупы 5×45 ГОСТ 1145-80*	0,66	кг
				Гвозди 2×40 ГОСТ 4028-63	0,02	кг
				Гвозди 3,5×90 ГОСТ 4028-63	0,09	кг
				Материалы		
		3		Асбестоцементный лист		
				ГОСТ 18124-75*	8,3	м²
		4		Минераловатная плита		
				ГОСТ 9573-82	0,32	м³
		5		Полиэтиленовая пленка		
				ГОСТ 10354-82	4,1	м²
				Мастика УМС-50		
				ГОСТ 14791-79	2,5	кг
				1.232-3.12-02.00-22		
				ПП2-15.39.12-5		
				Сборочные единицы		
А4		1	1.232-3.12-02.10-22	Каркас деревянный КД-35	1	шт

Инв.№ подл. | Подпись и дата | Взам.инв.№

Формат А4

Формат	Зона	Поз.	Обозначение	Наименование	Кол.	Примеч.
				Стандартные изделия		
		2		Оконный блок ОС 18-12		
				ГОСТ 11214-78	1	шт
		6		Шурупы 5×45 ГОСТ 1145-80*	0,68	кг
				Гвозди 2×40 ГОСТ 4028-63*	0,02	кг
				Гвозди 3,5×90 ГОСТ 4028-63*	0,09	кг
				Материалы		
		3		Асбестоцементный лист		
				ГОСТ 18124-75*	7,2	м²
		4		Минераловатная плита		
				ГОСТ 9573-82	0,26	м³
		5		Полиэтиленовая пленка		
				ГОСТ 10354-82	3,6	м²
				Мастика УМС-50		
				ГОСТ 14791-79	2,6	кг
			1.232-3.12-02.00-23			
			ПП2-15.39.12-8			
				Сборочные единицы		
А4		1	1.232-3.12-02.10-23	Каркас деревянный КД-36	1	шт
				Стандартные изделия		
		2		Оконный блок ОС18-13,5		
				ГОСТ 11214-76	1	шт
		6		Шурупы 5×45 ГОСТ 1145-80	0,66	кг
				Гвозди 2×40 ГОСТ 4028-63	0,02	кг
				Гвозди 3,5×30 ГОСТ 4028-63	0,09	кг

1.232-3.12-02.00 — Лист 19

Формат А4

Формат	Зона	Поз.	Обозначение	Наименование	Кол.	Примеч.
				Материалы		
		3		Асбестоцементный лист		
				ГОСТ 18124-75*	6,7	м²
		4		Минераловатная плита		
				ГОСТ 9573-82	0,26	м³
		5		Полиэтиленовая пленка		
				ГОСТ 10354-82	3,3	м²
				Мастика УМС-50		
				ГОСТ 14791-79	2,6	кг

Инв. № подл. | Подпись и дата | Взам. инв. №

1.232-3.12-02.00 — Лист 20

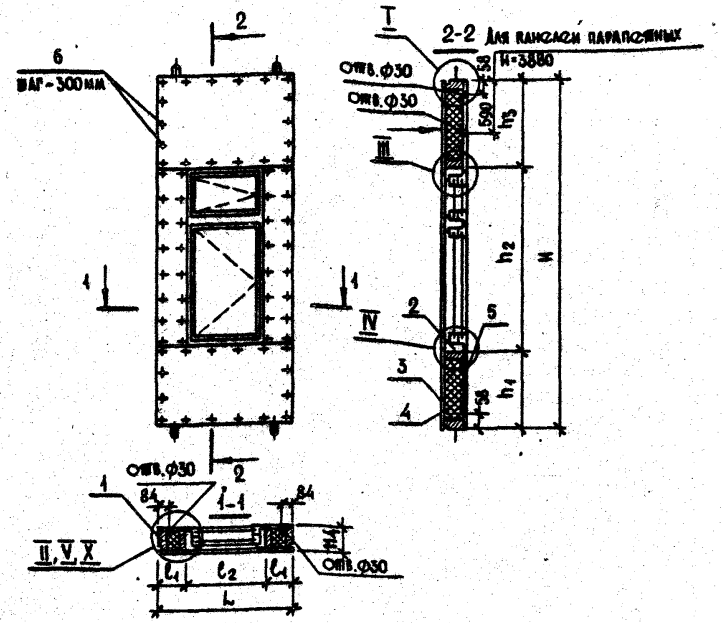

Таблицу исполнений см. лист 2

Узлы замаркированные на чертеже см. док. 1.232-3.12-00.00У1, 1.232-3.12-00.00У3.

Стрелкой указана наружная сторона панели

			1.232-3.12-02.00 СБ
Нач. отд.	Юдицкий		Панель с окном ПР2-15.28.12-1...ПП2-15.39.12-8 Сборочный чертеж
Н. контр	Лыков		
Рук. гр.	Мошкина		
Инженер	Пельтихина		
Ст. техник	Назарова		

Стадия	Масса	Масштаб
Р	см. табл. лист 2	1:50
Лист 1	Листов 2	

ЦНИИЭП торгово-бытовых зданий и туристских комплексов

Формат А4

Обозначение	Марка изделия	Размеры, мм							Масса кг
		L	l_1	l_2	H	h_1	h_2	h_3	
1.232-3.12-02.00	ПР2-15.28.12-1	1480	290	900	2780	800	1500	480	213,0
-01	ПР2-15.33.12-2	1480	290	900	3280	900	1800	580	251,0
-02	ПР2-15.36.12-2	1480	290	900	3580	900	1800	880	275,0
-03	ПР2-15.42.12-2	1480	290	900	4180	900	1800	1480	321,0
-04	ПР2-15.33.12-3	1480	290	900	3280	600	2100	580	247,0
-05	ПР2-15.36.12-3	1480	290	900	3580	900	2100	580	270,0
-06	ПР2-15.42.12-3	1480	290	900	4180	900	2100	1180	315,0
-07	ПР2-15.28.12-4	1480	140	1200	2780	800	1500	480	204,0
-08	ПР2-15.33.12-5	1480	140	1200	3280	900	1800	580	235,0
-09	ПР2-15.36.12-5	1480	140	1200	3580	900	1800	880	259,0
-10	ПР2-15.42.12-5	1480	140	1200	4180	900	1800	1480	306,0
-11	ПР2-15.33.12-6	1480	140	1200	3280	600	2100	580	229,0
-12	ПР2-15.36.12-6	1480	140	1200	3580	900	2100	580	254,0
-13	ПР2-15.42.12-6	1480	140	1200	4180	900	2100	1180	298,0
-14	ПР2-15.28.12-7	1480	70	1340	2780	800	1500	480	195,0
-15	ПР2-15.33.12-8	1480	70	1340	3280	900	1800	580	226,0
-16	ПР2-15.36.12-8	1480	70	1340	3580	900	1800	880	250,0
-17	ПР2-15.42.12-8	1480	70	1340	4180	900	1800	1480	297,0
-18	ПР2-15.33.12-9	1480	70	1340	3280	600	2100	580	215,0
-19	ПР2-15.36.12-9	1480	70	1340	3580	900	2100	580	235,0
-20	ПР2-15.42.12-9	1480	70	1340	4180	900	2100	1180	284,0
-21	ПП2-15.39.12-2	1480	290	900	3880	900	1800	1180	298,0
-22	ПП2-15.39.12-5	1480	140	1200	3880	900	1800	1180	282,0
-23	ПП2-15.39.12-8	1480	70	1340	3880	900	1800	1180	272,0

Инв.№ подл. | Подпись и дата | Взам. инв.№

	Лист
1.232-3.12-02.00 СБ	2

20469-02 25

Формат А4

Формат	Зона	Поз.	Обозначение	Наименование	Кол.	Примеч.
				Документация		
А4			1.232-3.12-02.10 СБ	Сборочный чертеж		
А3			1.232-3.12-00.00 ТО	Техническое описание		
А3			1.232-3.12-00.00 У7	Узлы каркасов I-III		
				Детали		
А4		1	1.232-3.12-00.01	Подъемная петля ПП-1	4	шт
				Стандартные изделия		
				Шурупы 5×45 ГОСТ 1145-80	0,26	кг
				Материалы		
				Клей эпоксидный ЭПЦ-1	0,1	кг
			Переменные данные	для исполнений:		
				1.232-3.12-02.10		
				КД-13		
				Детали		
А4		2	1.232-3.12-00.03	Закладная деталь ЗД-2	4	шт

Нач.отд.	Юдицкий	
Н.контр.	Лыков	
Рук.гр.	Мошкина	
ГИП	Лыков	
Инженер	Пельтихина	
Т.техник	Назарова	

1.232-3.12-02.10

Панель с окном. Каркас КД-13...КД-36.

Стадия	Лист	Листов
Р	1	13

ЦНИИЭП торгово-бытовых зданий и туристских комплексов

Формат А4

Формат	Зона	Поз.	Обозначение	Наименование	Кол.	Примеч.
				Материалы		
		4		Деревянный брусок 44×94	9,9	пм
		5		Деревянный брусок 70×94 мм	5,6	пм
				Клей КБ-3	0,24	кг
				1.232-3.12-02.01-01		
				КД-14		
				Детали		
А4		2	1.232-3.12-00.03	Закладная деталь ЗД-2	4	шт
				Материалы		
		4		Деревянный брусок 44×94 мм	10,4	пм
		5		Деревянный брусок 70×94 мм	6,6	пм
				Клей КБ-3	0,24	кг
				1.232-3.12-02.01-02		
				КД-15		
				Детали		
А4		2	1.232-3.12-00.03	Закладная деталь ЗД-2	4	шт
				Материалы		
		4		Деревянный брусок 44×94 мм	10,4	пм
		5		Деревянный брусок 70×94 мм	7,2	пм
				Клей КБ-3	0,24	кг

Инв.№ подл. | Подпись и дата | Взам.инв.№

1.232-3.12-02.10

Лист 2

Формат А4

Формат	Зона	Поз.	Обозначение	Наименование	Кол.	Примеч.
				1.232-3.12-02.10-03		
				КД-16		
				Детали		
А4		2	1.232-3.12-00.03	Закладная деталь ЗД-2	4	шт
				Материалы		
		4		Деревянный брусок 44×94 мм	10,4	пм
		5		Деревянный брусок 70×94 мм	8,4	пм
				Клей КБ-3	0,24	кг
				1.232-3.12-02.10-04		
				КД-17		
				Детали		
А4		2	1.232-3.12-00.03	Закладная деталь ЗД-2	4	шт
				Материалы		
		4		Деревянный брусок 44×94 мм	11,1	пм
		5		Деревянный брусок 70×94 мм	6,6	пм
				Клей КБ-3	0,24	кг

1.232-3.12-02.10 — Лист 3

Формат А4

Формат	Зона	Поз.	Обозначение	Наименование	Кол.	Примеч.
				1.232-3.12-02.10-05		
				КД-18		
				Детали		
А4		2	1.232-3.12-00.03	Закладная деталь ЗД-2	4	шт
				Материалы		
		4		Деревянный брусок 44×94 мм	11,1	пм
		5		Деревянный брусок 70×94 мм	7,2	пм
				Клей КБ-3	0,24	кг
				1.232-3.12-02.10-06		
				КД-19		
				Детали		
А4		2	1.232-3.12-00.03	Закладная деталь ЗД-2	4	шт
				Материалы		
		4		Деревянный брусок 44×94 мм	11,1	пм
		5		Деревянный брусок 70×94 мм	8,4	пм
				Клей КБ-3	0,24	кг

Инв.№ подл. | Подпись и дата | Взам. инв.№

1.232-3.12-02.10 — Лист 4

Формат А4

Формат	Зона	Поз.	Обозначение	Наименование	Кол.	Примеч.
				1.232-3.12-02.10-07		
				КД-20		
				Детали		
А4		2	1.232-3.12-00.03	Закладная деталь ЗД-2	4	шт
				Материалы		
		4		Деревянный брусок 44×94 мм	9,3	пм
		5		Деревянный брусок 70×94 мм	5,6	пм
				Клей КБ-3	0,24	кг
				1.232-3.12-02.10-08		
				КД-21		
				Детали		
А4		2	1.232-3.12-00.03	Закладная деталь ЗД-2	4	шт
				Материалы		
		4		Деревянный брусок 44×94 мм	9,9	пм
		5		Деревянный брусок 70×94 мм	6,6	пм
				Клей КБ-3	0,24	кг

1.232-3.12-02.10 Лист 5

Формат А4

Формат	Зона	Поз.	Обозначение	Наименование	Кол.	Примеч.
				1.232-3.12-02.10-09		
				КД-22		
				Детали		
А4		2	1.232-3.12-00.03	Закладная деталь ЗД-2	4	шт
				Материалы		
		4		Деревянный брусок 44×94 мм	9,9	пм
		5		Деревянный брусок 70×94 мм	7,2	пм
				Клей КБ-3	0,24	кг
				1.232-3.12-02.10-10		
				КД-25		
				Детали		
А4		2	1.232-3.12-00.03	Закладная деталь ЗД-2	4	шт
				Материалы		
		4		Деревянный брусок 44×94 мм	9,9	пм
		5		Деревянный брусок 70×94 мм	8,4	пм
				Клей КБ-3	0,24	кг

Инв.№ подл. | Подпись и дата | Взам. инв.№

1.232-3.12-02.10 Лист 6

Формат А4

Формат	Зона	Поз.	Обозначение	Наименование	Кол.	Примеч.
				1.232-3.12-02.10-11		
				КД-24		
				Детали		
А4		2	1.232-3.12-00.03	Закладная деталь ЗД-2	4	шт
				Материалы		
		4		Деревянный брусок	10,5	пм
				44×94 мм		
		5		Деревянный брусок	6,6	пм
				70×94 мм		
				Клей КБ-3	0,24	кг
				1.232-3.12-02.10-12		
				КД-25		
				Детали		
А4		2	1.232-3.12-00.03	Закладная деталь ЗД-2	4	шт
				Материалы		
		4		Деревянный брусок	10,5	пм
				44×94 мм		
		5		Деревянный брусок	7,2	пм
				70×94 мм		
				Клей КБ-3	0,24	кг

1.232-3.12-02.10 — Лист 7

Формат А4

Формат	Зона	Поз.	Обозначение	Наименование	Кол.	Примеч.
				1.232-3.12-02.10-13		
				КД-26		
				Детали		
А4		2	1.232-3.12-00.03	Закладная деталь ЗД-2	4	шт
				Материалы		
		4		Деревянный брусок	10,5	пм
				44×94 мм		
		5		Деревянный брусок	8,4	пм
				70×94 мм		
				Клей КБ-3	0,24	кг
				1.232-3.12-02.10-14		
				КД-27		
				Детали		
А4		2	1.232-3.12-00.03	Закладная деталь ЗД-2	4	шт
				Материалы		
		4		Деревянный брусок	6,0	пм
				44×94 мм		
		5		Деревянный брусок	5,6	пм
				70×94 мм		
				Клей КБ-3	0,24	кг

Инв. № подл. | Подпись и дата | Взам. инв. №

1.232-3.12-02.10 — Лист 8

Формат А4

Формат	Зона	Поз.	Обозначение	Наименование	Кол.	Примеч.
				1.232-3.12-02.10-15		
				КД-28		
				Детали		
А4		2	1.232-3.12-00.03	Закладная деталь ЗД-2	4	шт
				Материалы		
		4		Деревянный брусок	6,0	пм
				44 × 94 мм		
		5		Деревянный брусок	6,6	пм
				70 × 94 мм		
				Клей КБ-3	0,16	кг
				1.232-3.12-02.10-16		
				КД-29		
				Детали		
А4		2	1.232-3.12-00.03	Закладная деталь ЗД-2	4	шт
				Материалы		
		4		Деревянный брусок	6,0	пм
		-		44 × 94 мм		
		5		Деревянный брусок	7,2	пм
				70 × 94 мм		
				Клей КБ-3	0,16	кг

Формат	Зона	Поз.	Обозначение	Наименование	Кол.	Примеч.
				1.232-3.12-02.10-17		
				КД-30		
				Детали		
А4		2	1.232-3.12-00.03	Закладная деталь ЗД-2	4	шт
				Материалы		
		4		Деревянный брусок	6,0	пм
				44 × 94 мм		
		5		Деревянный брусок	8,4	пм
				70 × 94 мм		
				Клей КБ-3	0,16	кг
				1.232-3.12-02.10-18		
				КД-31		
				Детали		
А4		2	1.232-3.12-00.03	Закладная деталь ЗД-2	4	шт
				Материалы		
		4		Деревянный брусок	6,0	пм
				44 × 94 мм		
		5		Деревянный брусок	6,6	пм
				70 × 94 мм		
				Клей КБ-3	0,16	кг

Инв.№ подл. | Подпись и дата | Взам.инв.№

Формат	Зона	Поз.	Обозначение	Наименование	Кол.	Примеч.
				1.232-3.12-02.10-19		
				КД-32		
				Детали		
А4		2	1.232-3.12-00.03	Закладная деталь ЗД-2	4	шт
				Материалы		
		4		Деревянный брусок 44×94 мм	6,0	пм
		5		Деревянный брусок 70×94 мм	7,2	пм
				Клей КБ-3	0,16	кг
				1.232-3.12-02.10-20		
				КД-33		
				Детали		
А4		2	1.232-3.12-00.03	Закладная деталь ЗД-2	4	шт
				Материалы		
		4		Деревянный брусок 44×94 мм	6,0	пм
		5		Деревянный брусок 70×94 мм	8,4	пм
				Клей КБ-3	0,16	кг

Формат А4

Формат	Зона	Поз.	Обозначение	Наименование	Кол.	Примеч.
				1.232-3.12-02.10-21		
				КД-34		
				Детали		
А4		2	1.232-3.12-00.03	Закладная деталь ЗД-2	2	шт
А4		3	1.232-3.12-00.02	Закладная деталь ЗД-1	2	шт
				Материалы		
		4		Деревянный брусок 44×94 мм	10,4	пм
		5		Деревянный брусок 70×94 мм	7,8	пм
				Клей КБ-3	0,24	кг
				1.232-3.12-02.10-22		
				КД-35		
				Детали		
А4		2	1.232-3.12-00.03	Закладная деталь ЗД-2	2	шт
А4		3	1.232-3.12-00.02	Закладная деталь ЗД-1	2	шт
				Материалы		
		4		Деревянный брусок 44×94 мм	9,9	пм
		5		Деревянный брусок 70×94 мм	7,8	пм
				Клей КБ-3	0,24	кг

Инв.№ подл. | Подпись и дата | Взам.инв.№

Формат А4

Формат	Зона	Поз.	Обозначение	Наименование	Кол.	Примеч.
				1.232-3.12-02.10-23		
				КД-36		
				Детали		
А4		2	1.232-3.12-00.03	Закладная деталь ЗД-2	2	шт
А4		3	1.232-3.12-00.02	Закладная деталь ЗД-1	2	шт
				Материалы		
		4		Деревянный брусок	6,0	п м
				44 × 94 мм		
		5		Деревянный брусок	7,8	п м
				70 × 94 мм		
				Клей КБ-3	0,16	кг

	1.232-3.12-02.10	Лист 13

Формат А4

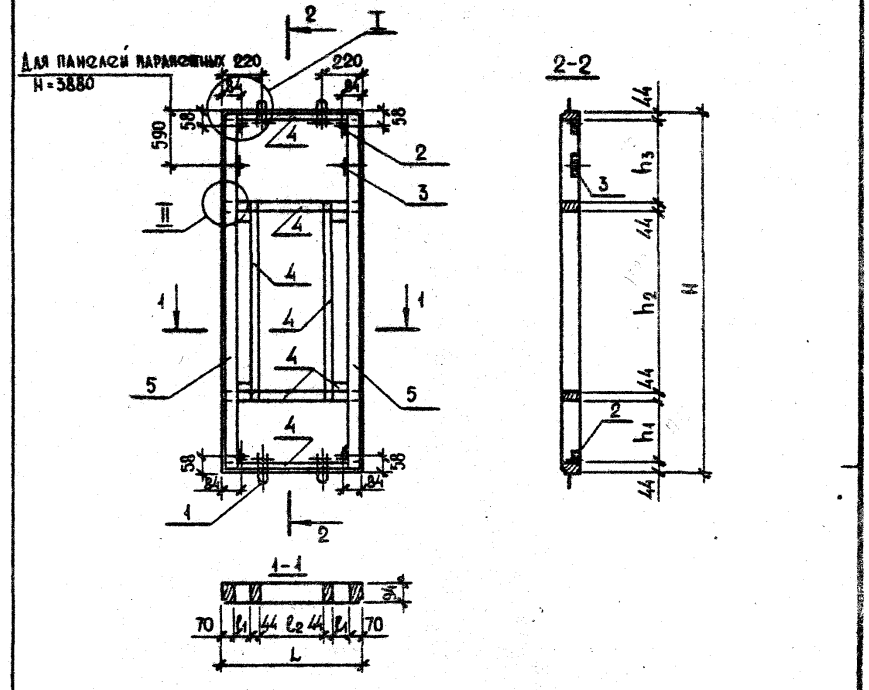

Таблицу исполнений см. лист 2

Узлы замаркированные на чертеже см. док. 1.232-3.12-00.00У7

Инв. № подл. | Подпись и дата | Взам. инв. №

Нач. отд.	Юдицкий	
Н. контр.	Лыков	
Рук. гр.	Мошкина	
Инженер	Пезьтихина	
Ст. техник	Назарова	

1.232-3.12-02.10 СБ

Панель с окном. Каркас КД-13...КД-36
Сборочный чертеж

Стадия	Масса	Масштаб
Р	см. табл. лист 2	1:50

Лист 1 Листов 2

ЦНИИЭП торгово-бытовых зданий и туристских комплексов

20469-02 32

Формат А4

Обозначение	Марка изделия	Размеры, мм							Масса кг
		L	ℓ_1	ℓ_2	H	h_1	h_2	h_3	
1.232-3.12-02.10	КД-13	1480	176	900	2780	712	1500	992	45,0
-01	КД-14	1480	176	900	3280	812	1800	492	49,3
-02	КД-15	1480	176	900	3580	812	1800	792	51,5
-03	КД-16	1480	176	900	4180	812	1800	1392	55,7
-04	КД-17	1480	176	900	3280	512	2100	492	60,0
-05	КД-18	1480	176	900	3580	812	2100	492	53,0
-06	КД-19	1480	176	900	4180	812	2100	1092	57,3
-07	КД-20	1480	26	1200	2780	712	1500	392	43,3
-08	КД-21	1480	26	1200	3280	812	1800	492	48,3
-09	КД-22	1480	26	1200	3580	812	1800	792	50,3
-10	КД-23	1480	26	1200	4180	812	1800	1392	54,7
-11	КД-24	1480	26	1200	3280	512	2100	492	49,8
-12	КД-25	1480	26	1200	3580	812	2100	492	51,9
-13	КД-26	1480	26	1200	4180	812	2100	1092	56,3
-14	КД-27	1480	26	1340	2780	712	1500	392	37,5
-15	КД-28	1480	—	1340	3280	812	1800	492	39,7
-16	КД-29	1480	—	1340	3580	812	1800	792	42,9
-17	КД-30	1480	—	1340	4180	812	1800	1392	46,3
-18	КД-31	1480	—	1340	3280	512	2100	492	39,8
-19	КД-32	1480	—	1340	3580	812	2100	492	41,9
-20	КД-33	1480	—	1340	4180	812	2100	1092	46,3
-21	КД-34	1480	176	900	3880	812	1800	1092	53,8
-22	КД-35	1480	26	1200	3880	812	1800	1092	52,7
-23	КД-36	1480	—	1340	3880	812	1800	1092	44,0

1.232-3.12-02.10 СБ — Лист 2

Формат А4

Формат	Зона	Поз.	Обозначение	Наименование	Кол.	Примеч.
				Документация		
А4			1.232-3.12-03.00 СБ	Сборочный чертеж		
А3			1.232-3.12-00.00 ТО	Техническое описание		
А3			1.232-3.12-00.00 $У_1$	Узлы I-V для панелей δ=114мм		
А3			1.232-3.12-00.00 $У_2$	Узлы VI-IX для панелей δ=114мм		
А3			1.232-3.12-00.00 $У_3$	Узлы X-XII для панелей δ=114мм		
			Переменные данные	Для исполнения		
				1.232-3.12-03.00		
				ПРЗ-15.28.12-1		
				Сборочные единицы		
А4		1	1.232-3.12-03.10	Каркас деревянный КД-37	1	шт
				Стандартные изделия		
		2		Дверной блок ДН21-ЦП серия 1.136.5-18	1	шт
		6		Шурупы 5×45 ГОСТ 1145-80*	0,53	кг
				Гвозди 2×40 ГОСТ 4028-63*	0,02	кг
				Гвозди 3,5×90 ГОСТ 4028-63*	0,09	кг
				Материалы		
		3		Асбестоцементный лист		
				ГОСТ 18124-75*	4,0	м²
		4		Минераловатная плита ГОСТ 9573-82	0,12	м³
		5		Полиэтиленовая пленка		
				ГОСТ 10354-82	2,0	м²
				Мастика УМС-50 ГОСТ 14791-79	1,8	кг
				Оцинкованное железо δ=0,5мм	1,2	кг

Инв.№подл. | Подпись и дата | Взам.инв.№

1.232-3.12-03.00

Нач.отд.	Юдицкий	
Н.контр.	Лыков	
Рук.гр.	Мошкина	
Инженер	Пельтихина	
Ст.техник	Назарова	

Панель с дверью ПРЗ-15.28.12-1...ПРЗ-15.12.12-3

Стадия	Лист	Листов
Р	1	6

ЦНИИЭП торгово-бытовых зданий и туристских комплексов

.20469-02 33

Формат А4

Формат	Зона	Поз.	Обозначение	Наименование	Кол.	Примеч.
				1.232-3.12-03.00-01		
				ПРЗ-15.33.12-1		
				Сборочные единицы		
А4		1	1.232-3.12-03.10-01	Каркас деревянный КД-33	1	шт
				Стандартные изделия		
		2		Дверной блок ДН 21-10ЩП		
				Серия 1.136.5-19	1	шт
		6		Шурупы 5×45 ГОСТ 1145-80*	0,57	кг
				Гвозди 2×40 ГОСТ 4028-63*	0,02	кг
				Гвозди 3,5×90 ГОСТ 4028-63*	0,09	кг
				Материалы		
		3		Асбестоцементный лист		
				ГОСТ 18124-75*	6,4	м²
		4		Минераловатная плита		
				ГОСТ 9573-82	0,19	м³
		5		Полиэтиленовая плёнка		
				ГОСТ 10354-82	3,2	м²
				Мастика УМС-50		
				ГОСТ 14791-79	1,9	кг
				Оцинкованное железо δ=0,5мм	1,2	кг
				1.232-3.12-03.00-02		
				ПРЗ-15.36.12-1		
				Сборочные единицы		
А4		1	1.232-3.12-03.10-02	Каркас деревянный КД-39	1	шт
				Стандартные изделия		
		2		Дверной блок ДН 21-10 ЩП		
				Серия 1.136.5-19	1	шт
		6		Шурупы 5×45 ГОСТ 1145-80*	0,59	кг
				Гвозди 2×40 ГОСТ 4028-63*	0,02	кг

Формат А4

Формат	Зона	Поз.	Обозначение	Наименование	Кол.	Примеч.
				Гвозди 3,5×90 ГОСТ 4028-63*	0,09	кг
				Материалы		
		3		Асбестоцементный лист		
				ГОСТ 18124-75*	1,5	м²
		4		Минераловатная плита		
				ГОСТ 9573-82	0,23	м³
				Мастика УМС-50 ГОСТ 14791-79	2,0	кг
				Оцинкованное железо δ=0,5мм	1,2	кг
		5		Полиэтиленовая плёнка		
				ГОСТ 10354-82	3,8	м²
				1.232-3.12-03.00-03		
				ПРЗ-15.42.12-1		
				Сборочные единицы		
А4		1	1.232-3.12-03.10-03	Каркас деревянный КД-40	1	шт
				Стандартные изделия		
		2		Дверной блок ДН 21-10 ЩП		
				Серия 1.136.5-19	1	шт
		6		Шурупы 5×45 ГОСТ 1145-80*	0,68	кг
				Гвозди 2×40 ГОСТ 4028-63*	0,02	кг
				Гвозди 3,5×90 ГОСТ 4028-63*	0,09	кг
				Материалы		
		3		Асбестоцементный лист		
				ГОСТ 18124-75*	9,4	м²
		4		Минераловатная плита		
				ГОСТ 9573-82	0,3	м³
		5		Полиэтиленовая плёнка		
				ГОСТ 10354-82	4,7	м²
				Мастика УМС-50 ГОСТ 14791-79	2,3	кг
				Оцинкованное железо δ=0,5мм	1,2	кг

Инв.№ подл. | Подпись и дата | Взам.инв.№

Формат	Зона	Поз.	Обозначение	Наименование	Кол.	Примеч.
				1.232-3.12-03.00-04		
				ПР3-15.28.12-2		
				Сборочные единицы		
А4		1	1.232-3.12-03.10-04	Каркас деревянный КД-41	1	шт
				Стандартные изделия		
		2		Дверной блок ДН21-13ЩП		
				Серия 1.136.5-19	1	шт
		6		Шурупы 5×45 ГОСТ 1145-80*	0,53	кг
				Гвозди 2×40 ГОСТ 4028-63*	0,03	кг
				Гвозди 3,5×90 ГОСТ 4028-63*	0,1	кг
				Материалы		
		3		Асбестоцементный лист		
				ГОСТ 18124-75*	2,8	м²
		4		Минераловатная плита		
				ГОСТ 9573-82	0,08	м³
		5		Полиэтиленовая пленка		
				ГОСТ 10354-82	1,4	м²
				Мастика УМС-50 ГОСТ 14791-79	1,8	кг
				Оцинкованное железо δ=0,5мм	1,6	кг
				1.232-3.12-03.00-05		
				ПР3-15.33.12-2		
				Сборочные единицы		
А4		1	1.232-3.12-03.10-05	Каркас деревянный КД-42	1	шт
				Стандартные изделия		
		2		Дверной блок ДН21-13 ЩП		
				Серия 1.136.5-19	1	шт
		6		Шурупы 5×45 ГОСТ 1145-80*	0,57	кг
				Гвозди 2×40 ГОСТ 4028-63*	0,03	кг
				Гвозди 3,5×90 ГОСТ 4028-63*	0,1	кг

Формат А4

Инв. № подл. | Подпись и дата | Взам. инв. №

Формат	Зона	Поз.	Обозначение	Наименование	Кол.	Примеч.
				Материалы		
		3		Асбестоцементный лист		
				ГОСТ 18124-75*	5,2	м²
		4		Минераловатная плита		
				ГОСТ 9573-82	0,14	м³
		5		Полиэтиленовая пленка		
				ГОСТ 10354-82	2,6	м²
				Мастика УМС-50 ГОСТ 14791-79	1,9	кг
				1.232-3.12-03.00-06		
				ПР-15.36.12-2		
				Сборочные единицы		
А4		1	1.232-3.12-03.10-06	Деревянный каркас КД-43	1	шт
				Стандартные изделия		
		2		Дверной блок ДН21-13ЩП		
				Серия 1.136.5-19	1	шт
		6		Шурупы 5×45 ГОСТ 1145-80*	0,59	кг
				Гвозди 2×40 ГОСТ 4028-63*	0,03	кг
				Гвозди 3,5×90 ГОСТ 4028-63*	0,1	кг
				Материалы		
		3		Асбестоцементный лист		
				ГОСТ 18124-75*	6,1	м²
		4		Минераловатная плита		
				ГОСТ 9573-82	0,18	м³
		5		Полиэтиленовая пленка		
				ГОСТ 10354-82	3,0	м²
				Мастика УМС-50		
				ГОСТ 14791-79	2,0	кг
				Оцинкованное железо		
				δ=0,5 мм	1,6	кг

Формат А4

Формат	Зона	Поз.	Обозначение	Наименование	Кол.	Примеч.
				1.232-3.12-03.00-07		
				ПРЗ-15.42.12-2		
				Сборочные единицы		
А4		1	1.232-3.12-03.10-07	Каркас деревянный КД-44	1	шт
				Стандартные изделия		
		2		Дверной блок ДН.21-13 ЦЛ		
				Серия 1.136.5-19	1	шт
		6		Шурупы 5×45 ГОСТ 1145-80*	0,68	кг
				Гвозди 2×40 ГОСТ 4028-63*	0,03	кг
				Гвозди 3,5×90 ГОСТ 4028-63*	0,1	кг
				Материалы		
		3		Асбестоцементный лист		
				ГОСТ 18124-75*	8,2	м²
		4		Минераловатная плита		
				ГОСТ 9573-82	0,26	м³
		5		Полиэтиленовая пленка		
				ГОСТ 10354-82	4,1	м²
				Мастика УМС-50		
				ГОСТ 14791-79	2,3	кг
				Оцинкованное железо		
				δ = 0,5 мм	1,6	кг

1.232-3.12-03.00 — Лист 6

Формат А4

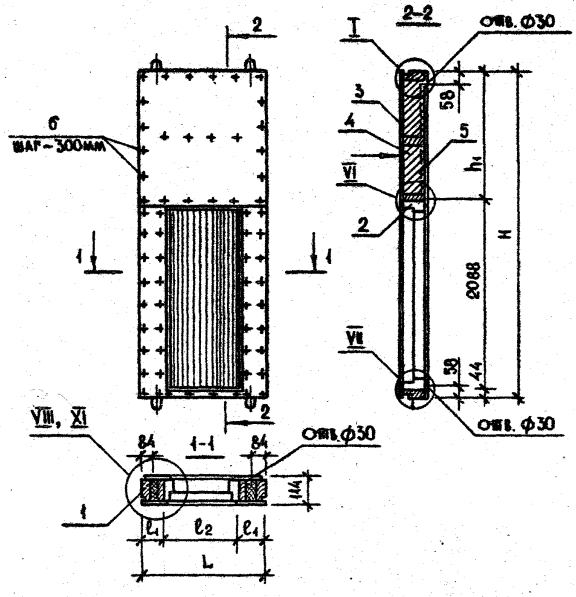

Таблицу исполнений см. лист 2

Стрелкой указана наружная сторона панели

Узлы замаркированные на чертеже см. док. 1.232-3.12-00.00У1; 1.232-3.12-00.00У2; 1.232-3.12-00.00У3.

Инв.№ подл. | Подпись и дата | Взам. инв.№

1.232-3.12-03.00 СБ

Панель с дверью ПРЗ-15.28.12-1... ПРЗ-15.42.12-2
Сборочный чертеж

Стадия	Масса	Масштаб
Р	см. таб. лист 2	1:50

Лист 1 | Листов 2

ЦНИИЭП торгово-бытовых зданий и туристских комплексов

Нач. отд.	Юдицкий	
Н. контр.	Лыков	
Рук. гр.	Мошкина	
Инженер	Пельтихина	
Ст. техник	Назарова	

20469-02 35

Формат А4

Обозначение	Марка изделия	Размеры, мм					Масса кг
		L	L_1	L_2	H	h_1	
1.232-3.12-03.00	ПРЗ-15.28.12-1	1480	247	986	2780	648	186,0
-01	ПРЗ-15.33.12-1	1480	247	986	3280	1148	242,0
-02	ПРЗ-15.38.12-1	1480	247	986	3580	1448	264,0
-03	ПРЗ-15.42.12-1	1480	247	986	4180	2048	320,0
-04	ПРЗ-15.28.12-2	1480	102	1276	2780	648	172,0
-05	ПРЗ-15.33.12-2	1480	102	1276	3280	1148	226,0
-06	ПРЗ-15.36.12-2	1480	102	1276	3580	1448	248,0
-07	ПРЗ-15.42.12-2	1480	102	1276	4180	2048	306,0

1.232-3.12-03.00СБ	Лист 2

Формат А4

Формат	Зона	Поз.	Обозначение	Наименование	Кол.	Примеч.
				Документация		
А4			1.232-3.12-03.10СБ	Сборочный чертеж		
А3			1.232-3.12-00.00ТО	Техническое описание		
А3			1.232-3.12-00.004$_{II}$	Узлы каркасов I-II		
А3			1.232-3.12-00.004$_{III}$	Узлы каркасов IV, V		
				Стандартные изделия		
				Шурупы 5×45 ГОСТ 1145-80*	0,26	кг
				Детали		
А4		1	1.232-3.12-00.01	Подъемная петля ПП-1	4	шт
А4		2	1.232-3.12-00.03	Закладная деталь ЗД-2	4	шт
				Материалы		
				Клей эпоксидный ЭПЦ-1	0,1	кг
			Переменные данные	**Для исполнений:**		
				1.232-3.12-03.10		
				КД-37		
				Материалы		
		3		Деревянный брусок 44×94мм	9,4	пм
		4		Деревянный брусок 70×94мм	5,6	пм
				Клей КБ-3	0,2	кг

Инв. № подл. | Подпись и дата | Взам. инв. №

Нач. отд.	Юдицкий		
Н. контр.	Лыков		
Рук. гр.	Мошкина		
Инженер	Цельтикина		
Ст. техн.	Назарова		

1.232-3.12-03.10

Панель с дверью. Каркас КД-37 ... КД-44

Стадия	Лист	Листов
Р	1	5

ЦНИИЭП торгово-бытовых зданий и туристских комплексов

20469-02 37

Формат А4

Формат	Зона	Поз.	Обозначение	Наименование	Кол.	Примеч.
				1.232-3.12-03.10-01		
				КД-38		
				Материалы		
		3		Деревянный брусок 44×94мм	9,4	пм
		4		Деревянный брусок 70×94мм	6,6	пм
				Клей КБ-3	0,2	кг
				1.232-3.12-03.10-02		
				КД-39		
				Материалы		
		3		Деревянный брусок 44×94мм	9,4	пм
		4		Деревянный брусок 70×94мм	7,2	пм
				Клей КБ-3	0,2	кг
				1.232-3.12-03.10-03		
				КД-40		
				Материалы		
		3		Деревянный брусок 44×94мм	8,4	пм
		4		Деревянный брусок 70×94мм	10,8	пм
				Клей КБ-3	0,24	кг
				1.232-3.12-03.10-04		
				КД-41		
				Материалы		
		3		Деревянный брусок 44×94мм	4,5	пм
		4		Деревянный брусок 70×94мм	5,6	пм
				Клей КБ-3	0,2	кг

Формат	Зона	Поз.	Обозначение	Наименование	Кол.	Примеч.
				1.232-3.12-03.10-05		
				КД-42		
				Материалы		
		3		Деревянный брусок 44×94мм	4,5	пм
		4		Деревянный брусок 70×94мм	6,6	пм
				Клей КБ-3	0,2	кг
				1.232-3.12-03.10-06		
				КД-43		
				Материалы		
		3		Деревянный брусок 44×94мм	4,5	пм
		4		Деревянный брусок 70×94мм	7,2	пм
				Клей КБ-3	0,2	кг
				1.232-3.12-03.10-07		
				КД-44		
				Материалы		
		3		Деревянный брусок 44×94мм	6,0	пм
		4		Деревянный брусок 70×94мм	8,2	пм
				Клей КБ-3	0,24	кг

Инв.№ подл. | Подпись и дата | Взам.инв.№

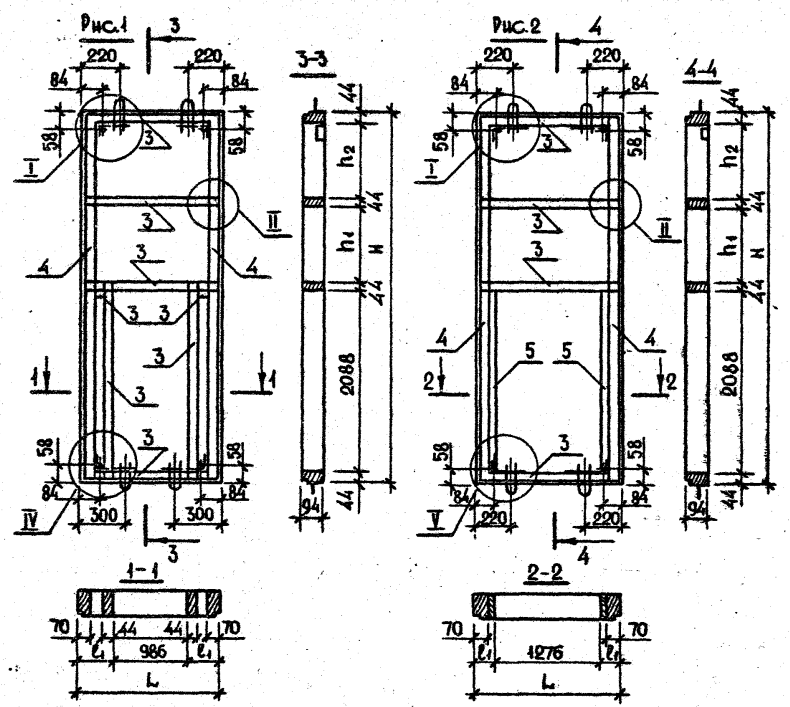

Рис.1 относится к каркасам КД-37... КД-40;
Рис.2 относится к каркасам КД-41... КД-44
Узлы замаркированные на чертеже см. док. 1.232-3.12-00.00У7;
1.232-3.12-00.00У8.
Таблицу исполнений см. лист 2.

Обозначение	Марка изделия	Размеры, мм					Масса, кг
		L	l_1	H	h_1	h_2	
1.232-3.12-03.10	КД-37	1480	247	2780	—	560	43,8
-01	КД-38	1480	247	3280	—	1060	47,0
-02	КД-39	1480	247	3580	—	1360	49,2
-03	КД-40	1480	247	4180	1000	916	56,7
-04	КД-41	1480	102	2780	—	560	39,5
-05	КД-42	1480	102	3280	—	1060	43,2
-06	КД-43	1480	102	3580	—	1360	45,5
-07	КД-44	1480	102	4180	1000	916	53,0

1.232-3.12-03.10 СБ

Панель с дверью. Каркас КД-37... КД-44. Сборочный чертеж.

Стадия	Масса	Масштаб
Р	см. табл. / лист 2	1:50
Лист 1	Листов 2	

ЦНИИЭП торгово-бытовых зданий и туристских комплексов

Нач. отд.	Юдицкий	
Н. контр.	Лыков	
Рук. гр. инж.	Мошкина	
Инженер	Кельтихина	
Техник	Назарова	

Инв. № подл. | Подпись и дата | Взам. инв. №

1.232-3.12-03.10 СБ Лист 2

Формат А4

Формат	Зона	Поз.	Обозначение	Наименование	Кол.	Примеч.
				Документация		
А4			1.232-3.12-04.00СБ	Сборочный чертеж		
А3			1.232-3.12-00.00ТО	Техническое описание		
А3			1.232-3.12-00.00У$_1$	Узлы I-V для панелей б=114мм		
А3			1.232-3.12-00.00У$_2$	Узлы VI-IX для панелей б=114мм		
А3			1.232-3.12-00.00У$_3$	Узлы X-XII для панелей б=114мм		
			Переменные данные	для исполнений:		
				1.232-3.12-04.00		
				ПУ-10.28.12-Н		
				Сборочные единицы		
А4		1	1.232-3.12-04.10	Каркас деревянный КД-45	1	шт
				Стандартные изделия		
		5		Шурупы 5х45 ГОСТ 1145-80*	0,59	кг
				Материалы		
		2		Асбестоцементный лист		
				ГОСТ 18124-75*	10,6	м^2
		3		Минераловатная плита		
				ГОСТ 9573-82	0,42	м^3
		4		Полиэтиленовая пленка		
				ГОСТ 10354-82	5,3	м^2
				Мастика УМС-50 ГОСТ 14791-79	2,1	кг

1.232-3.12-04.00

Нач.отдел	Юдицкий	
Н.контр.	Лыков	
Рук.гр.	Мошкина	
Инженер	Дельтихина	
Ст.техн.	Назарова	

Панель угловая для наружных углов ПУ-10.28.12-Н ... ПУП-11.6.12-Н

Стадия	Лист	Листов
Р	1	7

ЦНИИЭП торгово-бытовых зданий и туристских комплексов

Формат А4

Формат	Зона	Поз.	Обозначение	Наименование	Кол.	Примеч.
				1.232-3.12-04.00-01		
				ПУ-10.33.12-Н		
				Сборочные единицы		
А4		1	1.232-3.12-04.10-01	Каркас деревянный КД-46	1	шт
				Стандартные изделия		
		5		Шурупы 5х45 ГОСТ 1145-80*	0,68	кг
				Материалы		
		2		Асбестоцементный лист		
				ГОСТ 18124-75*	12,6	м^2
		3		Минераловатная плита		
				ГОСТ 9573-82	0,49	м^3
		4		Полиэтиленовая пленка		
				ГОСТ 10354-82	6,3	м^2
				Мастика УМС-50 ГОСТ 14791-79	2,4	кг
				1.232-3.12-04.00-02		
				ПУ-10.36.12-Н		
				Сборочные единицы		
А4		1	1.232-3.12-04.10-02	Каркас деревянный КД47	1	шт
				Стандартные изделия		
		5		Шурупы 5х45 ГОСТ 1145-80*	0,71	кг
				Материалы		
		2		Асбестоцементный лист		
				ГОСТ 18124-75*	13,8	м^2
		3		Минераловатная плита		
				ГОСТ 9573-82	0,56	м^3
		4		Полиэтиленовая пленка		
				ГОСТ 10354-82	6,9	м^2
				Мастика УМС-50		
				ГОСТ 14791-79	2,3	кг

Инв.№ подл. | Подпись и дата | Взам.инв.№

1.232-3.12-04.00

Лист 2

20469-02 40

Формат А4

Формат	Зона	Поз.	Обозначение	Наименование	Кол.	Примеч.
				1.232-3.12-04.00-03		
				ПУ-10.42.12-Н		
				Сборочные единицы		
А4		1	1.232-3.12-04.10-03	Каркас деревянный КД-48	1	шт
				Стандартные изделия		
		5		Шурупы 5х45 ГОСТ 1145-80*	0,9	кг
				Материалы		
		2		Асбестоцементный лист		
				ГОСТ 18124-75*	16,0	м²
		3		Минераловатная плита		
				ГОСТ 9573-82	0,63	м³
		4		Полиэтиленовая пленка		
				ГОСТ 10354-82	8,0	м²
				Мастика УМС-50 ГОСТ 14791-79	2,9	кг
				1.232-3.12-04.00-04		
				ПУ-11.28.12-Н		
				Сборочные единицы		
А4		1	1.232-3.12-04.10-04	Каркас деревянный КД-49	1	шт
				Стандартные изделия		
		5		Шурупы 5х45 ГОСТ 1145-80*	0,59	кг
				Материалы		
		2		Асбестоцементный лист		
				ГОСТ 18124-75*	11,2	м²
		3		Минераловатная плита		
				ГОСТ 9573-82	0,48	м³
		4		Полиэтиленовая пленка		
				ГОСТ 10354-82	5,6	м²
				Мастика УМС-50 ГОСТ 14791-79	2,1	кг

Формат А4

Инв.№ подл. | Подпись и дата | Взам.инв.№

Формат	Зона	Поз.	Обозначение	Наименование	Кол.	Примеч.
				1.232-3.12-04.00-05		
				ПУ-11.33.12-Н		
				Сборочные единицы		
А4		1	1.232-3.12-04.10-05	Каркас деревянный КД-50	1	шт
				Стандартные изделия		
		5		Шурупы 5х45 ГОСТ 1145-80*	0,68	кг
				Материалы		
		2		Асбестоцементный лист		
				ГОСТ 18124-75*	13,3	м²
		3		Минераловатная плита		
				ГОСТ 9573-82	0,53	м³
		4		Полиэтиленовая пленка		
				ГОСТ 10354-82	6,6	м²
				Мастика УМС-50 ГОСТ 14791-79	2,4	кг
				1.232-3.12-04.00-06		
				ПУ-11.36.12-Н		
				Сборочные единицы		
А4		1	1.232-3.12-04.10-06	Каркас деревянный КД-51	1	шт
				Стандартные изделия		
		5		Шурупы 5х45 ГОСТ 1145-80*	0,71	кг
				Материалы		
		2		Асбестоцементный лист		
				ГОСТ 18124-75*	14,4	м²
		3		Минераловатная плита		
				ГОСТ 9573-82	0,58	м³
		4		Полиэтиленовая пленка		
				ГОСТ 10354-82	7,2	м²
				Мастика УМС-50 ГОСТ 14791-79	2,6	кг

Формат	Зона	Поз.	Обозначение	Наименование	Кол.	Примеч.
				1.232-3.12-04.00-07		
				ПУ-11.42.12-Н		
				Сборочные единицы		
А4		1	1.232-3.12-04.10-07	Каркас деревянный КД-52	1	шт
				Стандартные изделия		
		5		Шурупы 5×45 ГОСТ 1145-80*	0,9	кг
				Материалы		
		2		Асбестоцементный лист		
				ГОСТ 18124-75*	16,8	м²
		3		Минераловатная плита		
				ГОСТ 9573-82	0,67	м³
		4		Полиэтиленовая пленка		
				ГОСТ 10354-82	8,4	м²
				Мастика УМС-50		
				ГОСТ 14791-79	2,9	кг
				1.232-3.12-04.00-08		
				ПУП-10.39.12-Н		
				Сборочные единицы		
А4		1	1.232-3.12-04.10-08	Каркас деревянный КД-53	1	шт
				Стандартные изделия		
		5		Шурупы 5×45 ГОСТ 1145-80*	0,85	кг
				Материалы		
		2		Асбестоцементный лист		
				ГОСТ 18124-75*	14,9	м²
		3		Минераловатная плита		
				ГОСТ 9573-82	0,63	м³
		4		Полиэтиленовая пленка		
				ГОСТ 10354-82	7,4	м²
				Мастика УМС-50		
				ГОСТ 14791-79	2,7	кг
				1.232-3.12-04.00-09		
				ПУП-11.39.12-Н		
				Сборочные единицы		
А4		1	1.232-3.12-04.10-09	Каркас деревянный КД-54	1	шт
				Стандартные изделия		
		5		Шурупы 5×45 ГОСТ 1145-80*	0,85	кг
				Материалы		
		2		Асбестоцементный лист		
				ГОСТ 18124-75*	15,7	м²
		3		Минераловатная плита		
				ГОСТ 9573-82	0,66	м³
		4		Полиэтиленовая пленка		
				ГОСТ 10354-82	7,8	м²
				Мастика УМС-50		
				ГОСТ 14791-79	2,7	кг
				1.232-3.12-04.00-10		
				ПУП-10.6.12-Н		
				Сборочные единицы		
А4		1	1.232-3.12-04.10-10	Каркас деревянный КД-55	1	шт
				Стандартные изделия		
		5		Шурупы 5×45 ГОСТ 1145-80*	0,21	кг
				Материалы		
		2		Асбестоцементный лист		

Инв. № подл. | Подпись и дата | Взам. инв. №

Формат	Зона	Поз.	Обозначение	Наименование	Кол.	Примеч.
				ГОСТ 18124-75*	2,4	м²
		3		Минераловатная плита		
				ГОСТ 9573-82	0,04	м³
		4		Полиэтиленовая пленка		
				ГОСТ 10354-82	1,2	м²
				Мастика УМС-50		
				ГОСТ 14791-79	1,0	кг
				1.232-3.12-04.00-Н		
				ПУП-11.6.12-Н		
				Сборочные единицы		
А4		1	1.232-3.12-04.10-Н	Каркас деревянный КД-56	1	шт
				Стандартные изделия		
		5		Шурупы 5×45 ГОСТ 1145-80*	0,24	кг
				Материалы		
		2		Асбестоцементный лист		
				ГОСТ 18124-75*	2,5	м²
		3		Минераловатная плита		
				ГОСТ 9573-82	0,05	м³
		4		Полиэтиленовая пленка		
				ГОСТ 10354-82	1,2	м²
				Мастика УМС-50		
				ГОСТ 14791-79	1,0	кг

	1.232-3.12-04.00	Лист 7

Формат А4

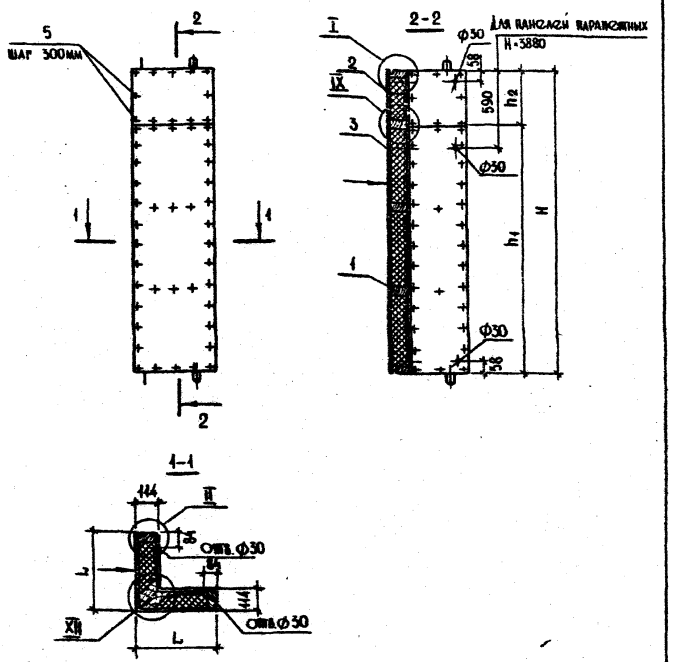

Узлы замаркированные на чертеже см. док. 1.232-3.12-00.00У1; 1.232-3.12-00.00У2; 1.232-3.12-00.00У3

Стрелкой указана наружная сторона панели

Таблицу исполнений см. лист 2

Инв. № подл. | Подпись и дата | Взам. инв. №

		1.232-3.12-04.00 СБ	
Нач. отд.	Юдицкий	Панель угловая для наружных углов ПУ-10.28.12-Н ... ПУП-11.6.12-Н Сборочный чертеж.	Стадия: Р; Масса: См. табл. Лист 2; Масштаб: 1:50
Н. контр.	Лыков		Лист 1 / Листов 2
Рук. гр.	Мошкина		ЦНИИЭП торгово-бытовых зданий и туристских комплексов
Инженер	Левитина		
Ст. техник	Назарова		

20469-02 43

Формат А4

Обозначение	Марка изделия	Размеры, мм L	H	h_1	h_2	Масса кг
1.232-3.12-04.00	ПУ-10.28.12-Н	1020	2780	—	—	345,0
-01	ПУ-10.33.12-Н	1020	3280	—	—	368,0
-02	ПУ-10.36.12-Н	1020	3580	—	—	405,0
-03	ПУ-10.42.12-Н	1020	4180	3600	580	471,0
-04	ПУ-11.28.12-К	1070	2780	—	—	335,0
-05	ПУ-11.33.12-Н	1070	3280	—	—	388,0
-06	ПУ-11.36.12-Н	1070	3580	—	—	420,0
-07	ПУ-11.42.12-Н	1070	4180	3600	580	492,0
-08	ПУП-10.33.12-Н	1020	3880	3600	280	446,0
-09	ПУП-11.33.12-Н	1070	3880	3600	280	466,0
-10	ПУП-10.6.12-Н	1020	580	—	—	72,0
-11	ПУП-11.6.12-Н	1070	580	—	—	75,0

	1.232-3.12-04.00СБ	Лист 2

Формат А4

Формат	Зона	Поз.	Обозначение	Наименование	Кол.	Примеч.
				Документация		
А4			1.232-3.12-04.10СБ	Сборочный чертеж		
А3			1.232-3.12-00.00ТО	Техническое описание		
А3			1.232-3.12-00.00$У_7$	Узлы каркасов I-III		
				Детали		
А4		1	1.232-3.12-00.01	Подъемная петля ПП-1	4	шт
				Стандартные изделия		
				Шурупы 5×45 ГОСТ 1145-80	0,26	кг
				Материалы		
				Клей эпоксидный ЭПЦ-1	0,1	кг
				1.232-3.12-04.10 КД-45		
				Детали		
А4		2	1.232-3.12-00.03	Закладная деталь ЗД-2	4	шт
				Стандартные изделия		
		6		Болт М10×160 ГОСТ 7798-70*	6	шт
		7		Гайка М10 ГОСТ 5915-70*	6	шт
		8		Шайба 10 ГОСТ 11371-78	12	шт
				Материалы		
		3		Деревянный брусок 44×94мм	8,1	пм

Инв.№подл. | Подпись и дата | Взам.инв.№

	1.232-3.12-04.10	
Нач.отд. Юдицкий	Панель угловая для наружных углов. Каркас КД-45...КД-56	Стадия Р; Лист 1; Листов 8
Н.контр. Лыков		ЦНИИЭП торгово-бытовых зданий и туристских комплексов
Рук.гр. Мошкина		
Инженер Пельтихина		
Стехник Назарова		

20469-02 44 Формат А4

Формат	Зона	Поз.	Обозначение	Наименование	Кол.	Примеч.
		4		Деревянный брусок 70×94мм	5,6	пм
		5		Деревянный брусок 70×130мм	5,6	пм
				Клей КБ-3	0,4	кг
				1.232-3.12-04.10-01		
				КД-46		
				Детали		
А4		2	1.232-3.12-00.03	Закладная деталь ЗД-2	4	шт
				Стандартные изделия		
		6		Болт М10×160 ГОСТ 7798-70*	7	шт
		7		Гайка М10 ГОСТ 5915-70*	7	шт
		8		Шайба 10 ГОСТ 11371-78	14	шт
				Материалы		
		3		Деревянный брусок 44×94мм	8,1	пм
		4		Деревянный брусок 70×94мм	6,6	пм
				Клей КБ-3	0,42	кг
		5		Деревянный брусок 70×130мм	6,6	пм
				1.232-3.12-04.10-02		
				КД-47		
				Детали		
А4		2	1.232-3.12-00.03	Закладная деталь ЗД-2	4	шт
				Стандартные изделия		
		6		Болт М10×160 ГОСТ 7798-70*	8	шт
		7		Гайка М10 ГОСТ 5915-70*	8	шт
		8		Шайба 10 ГОСТ 11371-78	16	шт
				Материалы		
		3		Деревянный брусок 44×94мм	8,1	пм
		4		Деревянный брусок 70×94мм	7,2	пм

1.232-3.12-04.10 Лист 2

Формат А4

Формат	Зона	Поз.	Обозначение	Наименование	Кол.	Примеч.
		5		Деревянный брусок 70×130мм	7,2	пм
				Клей КБ-3	0,5	кг
				1.232-3.12-04.10-03		
				КД-48		
				Детали		
А4		2	1.232-3.12-00.03	Закладная деталь ЗД-2	4	шт
				Стандартные изделия		
		6		Болт М10×160 ГОСТ 7798-70*	9	шт
		7		Гайка М10 ГОСТ 5915-70*	9	шт
		8		Шайба 10 ГОСТ 11371-78	18	шт
				Материалы		
		3		Деревянный брусок 44×94мм	8,1	пм
		4		Деревянный брусок 70×94мм	10,4	пм
		5		Деревянный брусок 70×130мм	8,4	пм
				Клей КБ-3	0,5	кг
				1.232-3.12-04.10-04		
				КД-49		
				Детали		
А4		2	1.232-3.12-00.03	Закладная деталь ЗД-2	4	шт
				Стандартные изделия		
		6		Болт М10×160 ГОСТ 7798-70*	6	шт
		7		Гайка М10 ГОСТ 5915-70*	6	шт
		8		Шайба 10 ГОСТ 11371-78	12	шт
				Материалы		
		3		Деревянный брусок 44×94мм	8,5	пм

Инв.№ подл. | Подпись и дата | Взам. инв.№

1.232-3.12-04.10 Лист 3

Формат А4

Формат	Зона	Поз.	Обозначение	Наименование	Кол.	Примеч.
		4		Деревянный брусок 70×94мм	5,6	пм
		5		Деревянный брусок 70×130мм	5,6	пм
				Клей КБ-3	0,12	кг
				1.232-3.12-04.10-05		
				КД-50		
				Детали		
А4		2	1.232-3.12-00.03	Закладная деталь ЗД-2	4	шт
				Стандартные изделия		
		6		Болт М10×160 ГОСТ 7798-70*	7	шт
		7		Гайка М10 ГОСТ 5915-70*	7	шт
		8		Шайба 10 ГОСТ 11371-78	14	шт
				Материалы		
		3		Деревянный брусок 44×94мм	8,5	пм
		4		Деревянный брусок 70×94мм	6,6	пм
		5		Деревянный брусок 70×130мм	6,6	пм
				Клей КБ-3	0,5	кг
				1.232-3.12-04.10-06		
				КД-51		
				Детали		
А4		2	1.232-3.12-00.03	Закладная деталь ЗД-2	4	шт
				Стандартные изделия		
		6		Болт М10×160 ГОСТ 7798-70*	8	шт
		7		Гайка М10 ГОСТ 5915-70*	8	шт
		8		Шайба 10 ГОСТ 11371-78	16	шт

Формат	Зона	Поз.	Обозначение	Наименование	Кол.	Примеч.
				Материалы		
		3		Деревянный брусок 44×94мм	8,5	пм
		4		Деревянный брусок 70×94мм	7,2	пм
		5		Деревянный брусок 70×130мм	7,2	пм
				Клей КБ-3	0,5	кг
				1.232-3.12-04.10-07		
				КД-52		
				Детали		
А4		2	1.232-3.12-00.03	Закладная деталь ЗД-2	4	шт
				Стандартные изделия		
		6		Болт М10×160 ГОСТ 7798-70*	9	шт
		7		Гайка М10 ГОСТ 5915-70*	9	шт
		8		Шайба 10 ГОСТ 11371-78	18	шт
				Материалы		
		3		Деревянный брусок 44×94мм	8,5	пм
		4		Деревянный брусок 70×94мм	10,5	пм
		5		Деревянный брусок 70×130мм	8,4	пм
				Клей КБ-3	0,5	кг
				1.232-3.12-04.10-08		
				КД-53		
				Детали		
А4		2	1.232-3.12-00.03	Закладная деталь ЗД-2	2	шт
А4		9	1.232-3.12-00.02	Закладная деталь ЗД-1	2	шт

Инв. № подл. | Подпись и дата | Взам. инв. №

Формат	Зона	Поз.	Обозначение	Наименование	Кол.	Примеч.
				Стандартные изделия		
		6		Болт М10х160 ГОСТ 7798-70*	9	шт
		7		Гайка М10 ГОСТ 5915-70*	9	шт
		8		Шайба 10 ГОСТ 11371-78	18	шт
				Материалы		
		3		Деревянный брусок		
				44х94 мм	8,1	пм
		4		Деревянный брусок		
				70х94 мм	9,8	пм
		5		Деревянный брусок		
				70х130 мм	7,8	пм
				Клей КБ-3	0,5	кг
				1.232-3.12-04.10-09		
				КД-54		
				Детали		
А4		1	1.232-3.12-00.03	Закладная деталь ЗД-2	2	шт
А4		2	1.232-3.12-00.02	Закладная деталь ЗД-1	2	шт
				Стандартные изделия		
		6		Болт М10х160 ГОСТ 7798-70*	9	шт
		7		Гайка М10 ГОСТ 5915-70*	9	шт
		8		Шайба 10 ГОСТ 11371-78	18	шт
				Материалы		
		3		Деревянный брусок		
				44х94 мм	8,5	пм

1.232-3.12-04.10 — Лист 6

Формат А4

Формат	Зона	Поз.	Обозначение	Наименование	Кол.	Примеч.
		4		Деревянный брусок		
				70х94 мм	9,9	пм
		5		Деревянный брусок		
				70х130 мм	7,8	пм
				Клей КБ-3	0,5	кг
				1.232-3.12-04.10-10		
				КД-55		
				Детали		
А4		1	1.232-3.12-00.03	Закладная деталь ЗД-2	4	шт
				Стандартные изделия		
		6		Болт М10х160 ГОСТ 7798-70*	2	шт
		7		Гайка М10 ГОСТ 5915-70*	2	шт
		8		Шайба 10 ГОСТ 11371-78	4	шт
				Материалы		
		3		Деревянный брусок		
				44х94 мм	4,1	пм
		4		Деревянный брусок		
				70х94 мм	1,2	пм
		5		Деревянный брусок		
				70х130 мм	1,2	пм
				Клей КБ-3	0,16	кг

Взам. инв. № | Подпись и дата | Инв. № подл.

1.232-3.12-04.10 — Лист 7

Формат	Зона	Поз.	Обозначение	Наименование	Кол.	Примеч.
				1.232-3.12-04.10-41		
				КД-56		
				Детали		
А4		1	1.232-3.12-00.03	Закладная деталь ЗД-2	4	шт
				Стандартные изделия		
		6		Болт М10×160 ГОСТ 7798-70*	2	шт
		7		Гайка М10 ГОСТ 5915-70*	2	шт
		8		Шайба 10 ГОСТ 11371-78	4	шт
				Материалы		
		3		Деревянный брусок		
				44×94 мм	4,3	п м
		4		Деревянный брусок		
				70×94 мм	1,2	п м
		5		Деревянный брусок		
				70×150 мм	1,2	п м
				Клей КБ-3	0,16	кг

1.232-3.12-04.10 — Лист 8

Формат А4

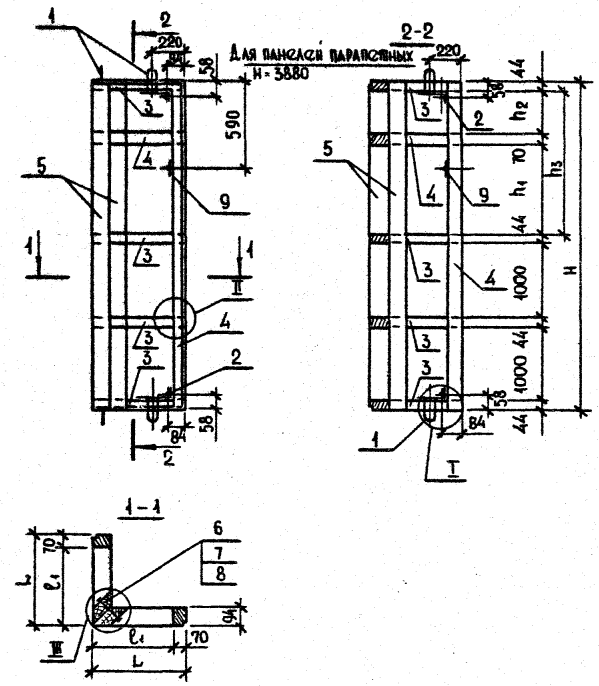

Узлы замаркированные на чертеже см. док. 1.232-3.12-00.00У7

Таблицу исполнений см. лист 2

Инв.№ подл. | Подпись и дата | Взам.инв.№

Нач.отд.	Юдицкий	
Н.контр.	Лыков	
Рук.гр.инж.	Мошкина	
Инженер	Пельтихина	
Ст.техник	Назарова	

1.232-3.12-04.10 СБ

Панель угловая для наружных углов. Каркас КД-45... КД-56. Сборочный чертеж.

Стадия	Масса	Масштаб
Р	См.табл. лист 2	1:50
Лист 1	Листов 2	

ЦНИИЭП торгово-бытовых зданий и туристских комплексов

20469-02 48

Формат А4

Обозначение	Марка изделия	Размеры для исполнения, мм						Масса кг
		L	ℓ_1	H	h_1	h_2	h_3	
1.232-3.12-04.10	КД-45	1010	940	2780	—	—	604	68,9
-01	КД-46	1010	940	3280	—	—	1104	76,7
-02	КД-47	1010	940	3580	—	—	1404	82,4
-03	КД-48	1010	940	4180	1434	500	—	99,6
-04	КД-49	1060	990	2780	—	—	604	70,0
-05	КД-50	1060	990	3280	—	—	1104	79,0
-06	КД-51	1060	990	3580	—	—	1404	83,7
-07	КД-52	1060	990	4180	1434	500	—	101,6
-08	КД-53	1010	940	3880	1434	200	—	95,0
-09	КД-54	1060	990	3880	1434	200	—	96,1
-10	КД-55	1010	940	580	—	—	—	22,8
-11	КД-56	1060	990	580	—	—	—	24,0

1.232-3.12-04.10 СБ	Лист 2

Формат А4

Формат	Зона	Поз.	Обозначение	Наименование	Кол.	Примеч.
				Документация		
А4			1.232-3.12-05.00 СБ	Сборочный чертеж		
А3			1.232-3.12-00.00 ТО	Техническое описание		
А3			1.232-3.12-00.00 $У_1$	Узлы I-V для панелей δ=114мм		
А3			1.232-3.12-00.00 $У_2$	Узлы VI-IX для панелей δ=114мм		
А3			1.232-3.12-00.00 $У_3$	Узлы X-XII для панелей δ=114мм		
			Переменные данные	для исполнений:		
				1.232-3.12-05.00		
				ПУ-5.28.12-В		
				Сборочные единицы		
А4		1	1.232-3.12-05.10	Каркас деревянный КД-57	1	шт
				Стандартные изделия		
		5		Шурупы 5×45 ГОСТ 1145-80*	0,52	кг
				Материалы		
		2		Асбестоцементный лист		
				ГОСТ 18124-75*	5,0	м²
		3		Минераловатная плита		
				ГОСТ 9573-82	0,15	м³
		4		Полиэтиленовая пленка		
				ГОСТ 10354-82	2,5	м²
				Мастика УМС-50, ГОСТ 14791-79	1,8	кг

Инв.№ подл. | Подпись и дата | Взам.инв.№

Нач.отд.	Юдицкий		
Н.контр.	Лыков		
Рук.гр.	Мошкина		
Инженер	Пельтихина		
Ст.техник	Назарова		

1.232-3.12-05.00

Панель угловая для внутренних углов ПУ-5.28.12-В...ПУП-6.6.12-В

Стадия	Лист	Листов
Р	1	9

ЦНИЭП торгово-бытовых зданий и туристских комплексов

Формат	Зона	Поз.	Обозначение	Наименование	Кол.	Примеч.
				1.232-3.12-05.00-01		
				ПУ-5.33.12-8		
				Сборочные единицы		
А4		1	1.232-3.12-05.10-01	Каркас деревянный КД-58	1	шт
				Стандартные изделия		
		5		Шурупы 5×45 ГОСТ 1145-80*	0,59	кг
				Материалы		
		2		Асбестоцементный лист		
				ГОСТ 18124-75*	5,9	м²
		3		Минераловатная плита		
				ГОСТ 9573-82	0,18	м³
		4		Полиэтиленовая плёнка		
				ГОСТ 10354-82	3,0	м²
				Мастика УМС-50		
				ГОСТ 14791-79	2,1	кг
				1.232-3.12-05.00-02		
				ПУ-5.36.12-8		
				Сборочные единицы		
А4		1	1.232-3.12-05.10-02	Каркас деревянный КД-59	1	шт
				Стандартные изделия		
		5		Шурупы 5×45 ГОСТ 1145-80*	0,6	кг

Формат А4

Инв.№ подл. | Подпись и дата | Взам.инв.№

Формат	Зона	Поз.	Обозначение	Наименование	Кол.	Примеч.
				Материалы		
		2		Асбестоцементный лист		
				ГОСТ 18124-75*	6,4	м²
		3		Минераловатная плита		
				ГОСТ 9573-82	0,22	м³
		4		Полиэтиленовая пленка		
				ГОСТ 10354-82	5,2	м²
				Мастика УМС-50		
				ГОСТ 14791-79	2,3	кг
				1.232-3.12-05.00-03		
				ПУ-5.42.12-8		
				Сборочные единицы		
А4		1	1.232-3.12-05.10-03	Каркас деревянный КД-60	1	шт
				Стандартные изделия		
		5		Шурупы 5×45 ГОСТ 1145-80*	0,77	кг
				Материалы		
		2		Асбестоцементный лист		
				ГОСТ 18124-75*	7,5	м²
		3		Минераловатная плита		
				ГОСТ 9573-82	0,25	м³
		4		Полиэтиленовая плёнка		
				ГОСТ 10354-82	3,8	м²
				Мастика УМС-50		
				ГОСТ 14791-79	2,6	кг

Формат	Зона	Поз.	Обозначение	Наименование	Кол.	Примеч.
				1.232-3.12-05.00-04		
				ПУ-6.28.12-8		
				Сборочные единицы		
А4		1	1.232-3.12-05.10-04	Каркас деревянный КД-61	1	шт
				Стандартные изделия		
		5		Шурупы 5х45 ГОСТ 1145-80*	0,52	кг
				Материалы		
		2		Асбестоцементный лист		
				ГОСТ 18124-75*	5,5	м2
		3		Минераловатная плита		
				ГОСТ 9573-82	0,16	м3
		4		Полиэтиленовая пленка		
				ГОСТ 10354-82	2,8	м2
				Мастика УМС-50		
				ГОСТ 14791-79	1,8	кг
				1.232-3.12-05.00-05		
				ПУ-6.33.12-8		
				Сборочные единицы		
А4		1	1.232-3.12-05.10-05	Каркас деревянный КД-62	1	шт
				Стандартные изделия		
		5		Шурупы 5х45 ГОСТ 1145-80*	0,59	кг

Инв. № подл.	Подпись и дата	Взам. инв. №

1.232-3.12-05.00 — Лист 4

Формат А4

Формат	Зона	Поз.	Обозначение	Наименование	Кол.	Примеч.
				Материалы		
		2		Асбестоцементный лист		
				ГОСТ 18124-75*	6,5	м2
		3		Минераловатная плита		
				ГОСТ 9573-82	0,21	м3
		4		Полиэтиленовая пленка		
				ГОСТ 10354-82	3,9	м2
				Мастика УМС-50		
				ГОСТ 14791-79	2,1	кг
				1.232-3.12-05.00-06		
				ПУ-6.36.12-8		
				Сборочные единицы		
А4		1	1.232-3.12-05.10-06	Каркас деревянный КД-63	1	шт
				Стандартные изделия		
		5		Шурупы 5×45 ГОСТ 1145-80*	0,6	кг
				Материалы		
		2		Асбестоцементный лист		
				ГОСТ 18124-75*	7,1	м2
		3		Минераловатная плита		
				ГОСТ 9573-82	0,23	м3
		4		Полиэтиленовая плёнка		
				ГОСТ 10354-82	3,6	м2
				Мастика УМС-50		
				ГОСТ 14791-79	2,3	кг

1.232-3.12-05.00 — Лист 5

Формат А4

Формат	Зона	Поз.	Обозначение	Наименование	Кол.	Примеч.
				1.232-3.12-05.00-07		
				ПУ-6.42.12-В		
				Сборочные единицы		
А4		1	1.232-3.12-05.10-07	Каркас деревянный КД-64	1	шт
				Стандартные изделия		
		5		Шурупы 5×45 ГОСТ 1145-80*	0,77	кг
				Материалы		
		2		Асбестоцементный лист		
				ГОСТ 18124-75*	8,3	м²
		3		Минераловатная плита		
				ГОСТ 9573-82	0,27	м³
		4		Полиэтиленовая пленка		
				ГОСТ 10354-82	4,2	м²
				Мастика УМС-50		
				ГОСТ 14791-79	2,6	кг
				1.232-3.12-05.00-08		
				ПУП-5.39.12-В		
				Сборочные единицы		
А4		1	1.232-3.12-05.10-08	Каркас деревянный КД-65	1	шт
				Стандартные изделия		
		5		Шурупы 5×45 ГОСТ 1145-80*	0,72	кг

Формат А4

Формат	Зона	Поз.	Обозначение	Наименование	Кол.	Примеч.
				Материалы		
		2		Асбестоцементный лист		
				ГОСТ 18124-75*	6,9	м²
		3		Минераловатная плита		
				ГОСТ 9573-82	0,21	м³
		4		Полиэтиленовая плёнка		
				ГОСТ 10354-82	3,4	м²
				Мастика УМС-50		
				ГОСТ 14791-79	2,5	кг
				1.232-3.12-05.00-09		
				ПУП-6.39.12-В		
				Сборочные единицы		
А4		1	1.232-3.12-05.10-09	Каркас деревянный КД-66	1	шт
				Стандартные изделия		
		5		Шурупы 5×45 ГОСТ 1145-80*	0,72	кг
				Материалы		
		2		Асбестоцементный лист		
				ГОСТ 18124-75*	7,9	м²
		3		Минераловатная плита		
				ГОСТ 9573-82	0,23	м³
		4		Полиэтиленовая пленка		
				ГОСТ 10354-82	3,9	м²
				Мастика УМС-50		
				ГОСТ 14791-79	2,5	кг

Взам. инв. № | Подпись и дата | Инв. № подл.

Формат	Зона	Поз.	Обозначение	Наименование	Кол.	Примеч.
				1.232-3.12-05.00-10		
				ПУП-5.6.12-В		
				Сборочные единицы		
А4		1	1.232-3.12-05.10-10	Каркас деревянный КД-67	1	шт
				Стандартные изделия		
		5		Шурупы 5×45 ГОСТ 1145-80*	0,26	кг
				Материалы		
		2		Асбестоцементный лист		
				ГОСТ 18124-75*	1,1	м²
		3		Минераловатная плита		
				ГОСТ 9573-82	0,04	м³
		4		Полиэтиленовая пленка		
				ГОСТ 10354-82	0,5	м²
				Мастика УМС-50		
				ГОСТ 14791-79	0,6	кг
				1.232-3.12-05.00-11		
				ПУП-6.6.12-В		
				Сборочные единицы		
А4		1	1.232-3.12-05.10-11	Каркас деревянный КД-68	1	шт

1.232-3.12-05.00 — Лист 8

Формат А4

Формат	Зона	Поз.	Обозначение	Наименование	Кол.	Примеч.
				Стандартные изделия		
		5		Шурупы 5×45 ГОСТ 1145-80*	0,26	кг
				Материалы		
		2		Асбестоцементный лист		
				ГОСТ 18124-75*	1,2	м²
		3		Минераловатная плита		
				ГОСТ 9573-82	0,04	м³
		4		Полиэтиленовая пленка		
				ГОСТ 10354-82	0,6	м²
				Мастика УМС-50		
				ГОСТ 14791-79	0,6	кг

Инв.№ подл. | Подпись и дата | Взам.инв.№

1.232-3.12-05.00 — Лист 9

Формат А4

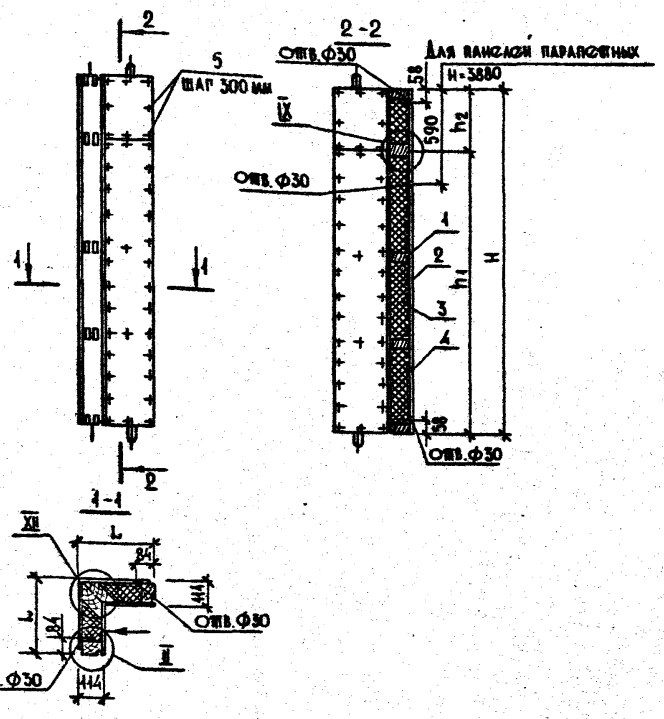

Таблицу исполнений см. лист 2

Узлы замаркированные на чертеже см. 1.232-3.12-00.00У1; 1.232-3.12-00.00У2; 1.232-3.12-00.00У3

Стрелкой указана наружная сторона панели

Обозначение	Марка изделия	Размеры, мм L	H	h1	h2	Масса, кг
1.232-3.12-05.00	ПУ-5.28.12-В	520	2780	—	—	172,0
-01	ПУ-5.33.12-В	520	3280	—	—	200,0
-02	ПУ-5.36.12-В	520	3580	—	—	220,0
-03	ПУ-5.42.12-В	520	4120	3600	580	261,0
-04	ПУ-6.28.12-В	570	2780	—	—	183,0
-05	ПУ-6.33.12-В	570	3280	—	—	216,0
-06	ПУ-6.36.12-В	570	3580	—	—	234,0
-07	ПУ-6.42.12-В	570	4120	3600	580	276,0
-08	ПУП-5.39.12-В	520	3880	3600	280	257,0
-09	ПУП-6.39.12-В	570	3800	3600	280	258,0
-10	ПУП-5.6.12-В	520	580	—	—	42,0
-11	ПУП-6.6.12-В	570	580	—	—	44,0

Нач.отд.	Юдицкий	
Н.контр.	Лыков	
Рук.гр.	Мовкина	
Инженер	Пельтихина	
Ст.техник	Набарова	

1.232-3.12-05.00 СБ

Панель угловая для внутренних углов ПУ-5.28.12-В... ПУП-6.6.12-В Сборочный чертеж.

Стадия	Масса	Масштаб
Р	См. табл. лист 2	1:50
Лист 1	Листов 2	

ЦНИИЭП торгово-бытовых зданий и туристских комплексов

Инв.№ подл. | Подпись и дата | Взам.инв.№

1.232-3.12-05.00 СБ Лист 2

Формат А4

Формат А4

Формат	Зона	Поз.	Обозначение	Наименование	Кол.	Примеч.
				Документация		
А4			1.232-3.12-05.10СБ	Сборочный чертеж		
А3			1.232-3.12-00.00ТО	Техническое описание		
А3			1.232-3.12-00.00Ч7	Узлы каркасов I-III		
				Детали		
А4		1	1.232-3.12-00.01	Подъемная петля ПП-1	4	шт
				Стандартные изделия		
				Шурупы 5х45 ГОСТ 1145-80*	0,26	кг
				Материалы		
				Клей эпоксидный ЭПЦ-1	0,1	кг
			Переменные данные	**для исполнений:**		
				1.232-3.12-05.10 КД-57		
				Детали		
А4		2	1.232-3.12-00.03	Закладная деталь ЗД-2	4	шт
				Стандартные изделия		
		6		Болт М10х160 ГОСТ 7798-70*	6	шт

Нач.отд.	Юдицкий		1.232-3.12-05.10
Н.контр.	Лыков		Панель угловая для внутренних углов каркас КД-57...КД-68
Рук. гр.	Мошкина		Стадия: Р; Лист: 1; Листов: 8
Инженер	Пельтихина		ЦНИИЭП торгово-бытовых зданий и туристских комплексов
Ст.техник	Назарова		

Формат А4

Формат	Зона	Поз.	Обозначение	Наименование	Кол.	Примеч.
		7		Гайка М10 ГОСТ 5915-70*	6	шт
		8		Шайба 10, ГОСТ 11371-78	12	шт
				Материалы		
		3		Деревянный брусок 44 × 94 мм	4,1	пм
		4		Деревянный брусок 70 × 94 мм	5,6	пм
		5		Деревянный брусок 70 × 130 мм	5,6	пм
				Клей КБ-3	0,4	кг
				1.232-3.12-05.10-01 КД-58		
				Детали		
А4		2	1.232-3.12-00.03	Закладная деталь ЗД-2	4	шт
				Стандартные изделия		
		6		Болт М10х160 ГОСТ 7798-70	7	шт
		7		Гайка М10 ГОСТ 5915-70*	7	шт
		8		Шайба 10 ГОСТ 11371-78	14	шт
				Материалы		
		3		Деревянный брусок 44 × 94 мм	4,1	пм
		4		Деревянный брусок 70 × 94 мм	6,8	пм
		5		Деревянный брусок 70 × 130 мм	6,6	
				Клей КБ-3	0,5	кг

Инв.№ подл. | Подпись и дата | Взам.инв.№

1.232-3.12-05.10 Лист 2

20468-02 55

Формат А4

Формат	Зона	Поз.	Обозначение	Наименование	Кол.	Примеч.
				1.232-3.12-05.10-02		
				КД-59		
				Детали		
А4		2	1.232-3.12-00.03	Закладная деталь ЗД-2	4	шт
				Стандартные изделия		
		6		Болт М10×160, ГОСТ 7798-70	8	шт
		7		Гайка М10 ГОСТ 5915-70*	8	шт
		8		Шайба 10 ГОСТ 11371-78	16	шт
				Материалы		
		3		Деревянный брусок		
				44×94 мм	4,1	пм
		4		Деревянный брусок		
				70×94 мм	7,2	пм
		5		Деревянный брусок		
				70×150 мм	7,2	пм
				Клей КБ-3	0,5	кг
				1.232-3.12-05.10-03		
				КД-60		
				Детали		
А4		2	1.232-3.12-00.03	Закладная деталь ЗД-2	4	шт
				Стандартные изделия		
		6		Болт М10×160 ГОСТ 7798-70*	9	шт
		7		Гайка М10 ГОСТ 5915-70*	9	шт
		8		Шайба 10 ГОСТ 11371-78	18	шт
				Материалы		
		3		Деревянный брусок		
				44×94 мм	4,1	пм

1.232-3.12-05.10 — Лист 3

Формат А4

Формат	Зона	Поз.	Обозначение	Наименование	Кол.	Примеч.
		4		Деревянный брусок		
				70×94 мм	9,6	пм
		5		Деревянный брусок		
				70×150 мм	8,4	пм
				Клей КБ-3	0,5	кг
				1.232-3.12-05.10-04		
				КД-61		
				Детали		
А4		2	1.232-3.12-00.03	Закладная деталь ЗД-2	4	шт
				Стандартные изделия		
		6		Болт М10×160 ГОСТ 7798-70*	6	шт
		7		Гайка М10 ГОСТ 5915-70*	6	шт
		8		Шайба 10 ГОСТ 11371-78	12	шт
				Материалы		
		3		Деревянный брусок		
				44×94 мм	4,5	пм
		4		Деревянный брусок		
				70×94 мм	5,6	пм
		5		Деревянный брусок		
				70×150 мм	5,6	пм
				Клей КБ-3	0,4	кг
				1.232-3.12-05.10-05		
				КД-62		
				Детали		
А4		2	1.232-3.12-00.03	Закладная деталь ЗД-2	4	шт

Инв. № подл. | Подпись и дата | Взам. инв. №

1.232-3.12-05.10 — Лист 4

Формат А4

Формат	Зона	Поз.	Обозначение	Наименование	Кол.	Примеч.
				Стандартные изделия		
		6		Болт М10×160 ГОСТ 7798-70*	7	шт
		7		Гайка М10 ГОСТ 5915-70*	7	шт
		8		Шайба 10 ГОСТ 11371-78	14	шт
				Материалы		
		3		Деревянный брусок		
				44×94 мм	4,5	пм
		4		Деревянный брусок		
				70×94 мм	6,6	пм
		5		Деревянный брусок		
				70×130 мм	6,6	пм
				Клей КБ-3	0,5	кг
				1.232-3.12-05.10-06		
				КД-63		
				Детали		
А4		2	1.232-3.12-00.03	Закладная деталь ЗД-2	4	шт
				Стандартные изделия		
		6		Болт М10×160 ГОСТ 7798-70*	8	шт
		7		Гайка М10 ГОСТ 5915-70*	8	шт
		8		Шайба 10 ГОСТ 11371-78	16	шт
				Материалы		
		3		Деревянный брусок		
				44×94 мм	4,5	пм
		4		Деревянный брусок		
				70×94 мм	7,2	пм
		5		Деревянный брусок		
				70×130 мм	7,2	пм
				Клей КБ-3	0,5	кг

Формат А4

Формат	Зона	Поз.	Обозначение	Наименование	Кол.	Примеч.
				1.232-3.12-05.10-07		
				КД-64		
				Детали		
А4		2	1.232-3.12-00.03	Закладная деталь ЗД-2	4	шт
				Стандартные изделия		
		6		Болт М10×160 ГОСТ 7798-70*	9	шт
		7		Гайка М10 ГОСТ 5915-70*	9	шт
		8		Шайба 10 ГОСТ 11371-78	18	шт
				Материалы		
		3		Деревянный брусок		
				44×94 мм	4,5	пм
		4		Деревянный брусок		
				70×94 мм	9,6	пм
		5		Деревянный брусок		
				70×130 мм	8,4	пм
				Клей КБ-3	0,5	кг
				1.232-3.12-05.10-08		
				КД-65		
				Детали		
А4		2	1.232-3.12-00.03	Закладная деталь ЗД-2	2	шт
А4		9	1.232-3.12-00.02	Закладная деталь ЗД-1	2	шт
				Стандартные изделия		
		6		Болт М10×160 ГОСТ 7798-70*	9	шт
		7		Гайка М10 ГОСТ 5915-70*	9	шт
		8		Шайба 10 ГОСТ 11371-78	18	шт
				Материалы		
		3		Деревянный брусок		

Инв. № подл. | Подпись и дата | Взам. инв. №

Формат	Зона	Поз.	Обозначение	Наименование	Код	Примеч.
				44 × 94 мм	4,1	пм
		4		Деревянный брусок		
				70 × 94 мм	8,9	пм
		5		Деревянный брусок		
				70 × 150 мм	7,8	пм
				Клей КБ-3	0,5	кг
				1.232 - 3.12-05.10-09		
				КД - 66		
				Детали		
А4		2	1.232 - 3.12 - 00.03	Закладная деталь ЗД-2	2	шт
А4		9	1. 232 - 3.12 - 00.02	Закладная деталь ЗД-1	2	шт
				Стандартные изделия		
		6		Болт М10×160 ГОСТ 7798-70	9	шт
		7		Гайка М10 ГОСТ 5915-70*	9	шт
		8		Шайба 10 ГОСТ 11371-78	18	шт
				Материалы		
		3		Деревянный брусок		
				44 × 94 мм	4,5	пм
		4		Деревянный брусок		
				70 × 94 мм	9,0	пм
		5		Деревянный брусок		
				70 × 150 мм	7,8	пм
				Клей КБ-3	0,5	кг
				1.232 - 3.12-05.10-10		
				КД - 67		
				Детали		
А4		2	1.232 - 3.12 - 00.03	Закладная деталь ЗД-2	4	шт

Формат	Зона	Поз.	Обозначение	Наименование	Кол.	Примеч.
				Стандартные изделия		
		6		Болт М10×160 ГОСТ 7798-70*	2	шт
		7		Гайка М10 ГОСТ 5915-70*	2	шт
		8		Шайба 10 ГОСТ 11371-78	4	шт
				Материалы		
		3		Деревянный брусок		
				44 × 94 мм	2,1	пм
		4		Деревянный брусок		
				70 × 94 мм	1,2	пм
		5		Деревянный брусок		
				70 × 150 мм	1,2	пм
				Клей КБ-3	0,16	кг
				1.232-3.12-05.10-11		
				КД-68		
				Детали		
А4		2	1.232-3.12-00.03	Закладная деталь ЗД-2	4	шт
				Стандартные изделия		
		6		Болт М10×160 ГОСТ 7798-70*	2	шт
		7		Гайка М10 ГОСТ 5915-70*	2	шт
		8		Шайба 10 ГОСТ 11371-78	4	шт
				Материалы		
		3		Деревянный брусок		
				44 × 94 мм	2,2	пм
		4		Деревянный брусок		
				70 × 94 мм	1,2	пм
		5		Деревянный брусок		
				70 × 150 мм	1,2	пм
				Клей КБ-3	0,16	кг

Инв. № подл. | Подпись и дата | Взам. инв. №

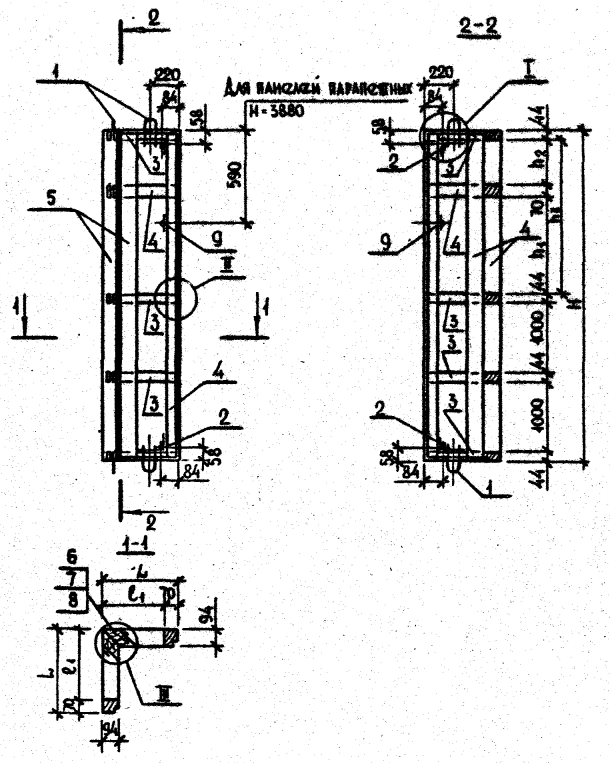

Узлы замаркированные на чертеже см. док. 1.232-3.12-00.00У7
Таблицу исполнений см. лист 2

Обозначение	Марка изделия	Размеры, мм L	ℓ_1	H	h_1	h_2	h_3	Масса, кг
1.232-3.12-05.10	КД-57	510	440	2780	—	—	604	60,3
-01	КД-58	510	440	3280	—	—	1104	68,6
-02	КД-59	510	440	3580	—	—	1404	54,0
-03	КД-60	510	440	4186	1434	500	—	88,0
-04	КД-61	560	490	2780	—	—	604	60,8
-05	КД-62	560	490	3280	—	—	1104	69,7
-06	КД-63	560	490	3580	—	—	1404	74,5
-07	КД-64	560	490	4180	1434	500	—	89,1
-08	КД-65	510	440	3880	1434	200	—	82,6
-09	КД-66	560	490	3880	1434	500	—	83,6
-10	КД-67	510	440	580	—	—	—	15,8
-11	КД-68	560	490	580	—	—	—	16,3

Нач. отд.	Юдицкий	
Н. контр.	Лыков	
Рук. гр. инж.	Мошкина	
Инженер	Пельтихина	
Ст. техник	Назарова	

1.232-3.12-05.10 СБ

Панель угловая для внутренних углов. Каркас КД-57...КД-68. Сборочный чертеж.

Стадия	Масса	Масштаб
Р	см. табл. лист 2	1:50
Лист 1	Листов 2	

ЦНИИЭП торгово-бытовых зданий и туристских комплексов

Инв. № подл. | Подпись и дата | Взам. инв. №

1.232-3.12-05.10 СБ Лист 2

Формат А4

Формат А4

Формат	Зона	Поз.	Обозначение	Наименование	Кол.	Примч.
				Документация		
А4			1.232-3.12-06.00СБ	Сборочный чертеж		
А3			1.232-3.12-00.00ТО	Техническое описание		
А3			1.232-3.12-00.00У4	Узлы I-V для панелей δ=164мм		
А3			1.232-3.12-00.00У5	Узлы VI-IX для панелей δ=164мм		
			Переменные данные	**для исполнений:**		
				1.232-3.12-06.00		
				ПР1-15.28.17		
				Сборочные единицы		
А4		1	1.232-3.12-06.10	Каркас деревянный КД-63	1	шт
				Стандартные изделия		
		5		Шурупы 5×45 ГОСТ 1145-80*	0,94	кг
				Материалы		
		2		Асбестоцементный лист		
				ГОСТ 18124-75*	8,3	м²
		3		Минераловатная плита		
				ГОСТ 9573-82	0,53	м³
		4		Полиэтиленовая пленка		
				ГОСТ 10354-82	4,2	м²
				Мастика УМС-50		
				ГОСТ 14791-79	1,2	кг

			1.232-3.12-06.00		
Нач.отд.	Юдицкий				
Н.контр.	Лыков		Панель глухая ПР1-15.28.17... ПП1-11.9.17	Стадия: Р	Лист: 1	Листов: 7
Рук. гр.	Кошкина			ЦНИИЭП торгово-бытовых зданий и туристских комплексов		
Инженер	Пелтихина					
Ст.техн.	Назарова					

Формат А4

Формат	Зона	Поз.	Обозначение	Наименование	Кол.	Примеч.
				1.232-3.12-06.00-01		
				ПР1-15.33.17		
				Сборочные единицы		
А4		1	1.232-3.12-06.10-01	Каркас деревянный КД-70	1	шт
				Стандартные изделия		
		5		Шурупы 5×45 ГОСТ 1145-80*	0,42	кг
				Материалы		
		2		Асбестоцементный лист		
				ГОСТ 18124-75*	9,7	м²
		3		Минераловатная плита		
				ГОСТ 9573-82	0,63	м³
		4		Полиэтиленовая пленка		
				ГОСТ 10354-82	4,8	м²
				Мастика УМС-50 ГОСТ 14791-79	1,4	кг
				1.232-3.12-06.00-02		
				ПР1-15.36.17		
				Сборочные единицы		
А4		1	1.232-3.12-06.10-02	Каркас деревянный КД-71	1	шт
				Стандартные изделия		
		5		Шурупы 5×45 ГОСТ 1145-80*	0,44	кг
				Материалы		
		2		Асбестоцементный лист		
				ГОСТ 18124-75*	10,6	м²
		3		Минераловатная плита		
				ГОСТ 9573-82	0,69	м³
		4		Полиэтиленовая пленка		
				ГОСТ 10354-82	5,3	м²
				Мастика УМС-50		
				ГОСТ 14791-79	1,5	кг

Инв.№ подл. | Подпись и дата | Взам.инв.№

	1.232-3.12-06.00		Лист 2
20469-02 60			

Формат А4

Формат	Зона	Поз.	Обозначение	Наименование	Кол.	Примеч.
				1.232-3.12-06.00-03		
				ПР1-15.42.17		
				Сборочные единицы		
А4		1	1.232-3.12-06.10-03	Каркас деревянный КД-72	1	шт
				Стандартные изделия		
		5		Шурупы 5х45 ГОСТ 1145-80*	0,6	кг
				Материалы		
		2		Асбестоцементный лист		
				ГОСТ 18124-75*	12,4	м²
		3		Минераловатная плита		
				ГОСТ 9573-82	0,8	м³
		4		Полиэтиленовая пленка		
				ГОСТ 10354-82	6,2	м²
				Мастика УМС-50 ГОСТ 14791-79	1,8	кг
				1.232-3.12-06.00-04		
				ПД1-11.28.17		
				Сборочные единицы		
А4		1	1.232-3.12-06.10-04	Каркас деревянный КД-73	1	шт
				Стандартные изделия		
		5		Шурупы 5х45 ГОСТ 1145-80*	0,3	кг
				Материалы		
		2		Асбестоцементный лист		
				ГОСТ 18124-75*	6,1	м²
		3		Минераловатная плита		
				ГОСТ 9573-82	0,37	м³
		4		Полиэтиленовая пленка		
				ГОСТ 10354-82	3,0	м²

1.232-3.12-06.00 — Лист 3

Формат А4

Формат	Зона	Поз.	Обозначение	Наименование	Кол.	Примеч.
				Мастика УМС-50 ГОСТ 14791-79	1,1	кг
				1.232-3.12-06.00-05		
				ПД1-11.33.17		
				Сборочные единицы		
А4		1	1.232-3.12-06.10-05	Каркас деревянный КД-74	1	шт
				Стандартные изделия		
		5		Шурупы 5х45 ГОСТ 1145-80*	0,36	кг
				Материалы		
		2		Асбестоцементный лист		
				ГОСТ 18124-75*	7,2	м²
		3		Минераловатная плита		
				ГОСТ 9573-82	0,45	м³
		4		Полиэтиленовая пленка		
				ГОСТ 10354-82	3,6	м²
				Мастика УМС-50 ГОСТ 14791-79	1,2	кг
				1.232-3.12-06.00-06		
				ПД1-11.36.17		
				Сборочные единицы		
А4		1	1.232-3.12-06.10-06	Каркас деревянный КД-75	1	шт
				Стандартные изделия		
		5		Шурупы 5х45 ГОСТ 1145-80*	0,38	кг
				Материалы		
		2		Асбестоцементный лист		
				ГОСТ 18124-75*	7,6	м²
		3		Минераловатная плита		
				ГОСТ 9573-82	0,47	м³
		4		Полиэтиленовая пленка		
				ГОСТ 10354-82	3,8	м²
				Мастика УМС-50 ГОСТ 14791-79	1,4	кг

Инв. № подл. | Подпись и дата | Взам. инв. №

1.232-3.12-06.00 — Лист 4

Формат А4

Формат	Зона	Поз.	Обозначение	Наименование	Кол.	Примеч.
				1.232-3.12-06.80-07		
				ПД1-11.42.17		
				Сборочные единицы		
А4		1	1.232-3.12-06.10-07	Каркас деревянный КД-76	1	шт
				Стандартные изделия		
		5		Шурупы 5х45 ГОСТ 1145-80*	0,51	кг
				Материалы		
		2		Асбестоцементный лист		
				ГОСТ 18124-75*	9,2	м²
		3		Минераловатная плита		
				ГОСТ 9573-82	0,57	м³
		4		Полиэтиленовая пленка		
				ГОСТ 10354-82	4,6	м²
				Мастика УМС-50 ГОСТ 14791-79	1,7	кг
				1.232-3.12-06.00-08		
				ПП1-15.6.17		
				Сборочные единицы		
А4		1	1.232-3.12-06.10-08	Каркас деревянный КД-77	1	шт
				Стандартные изделия		
		5		Шурупы 5х45 ГОСТ 1145-80*	0,15	кг
				Материалы		
		2		Асбестоцементный лист		
				ГОСТ 18124-75*	1,7	м²
		3		Минераловатная плита		
				ГОСТ 9573-82	0,11	м³
		4		Полиэтиленовая пленка		
				ГОСТ 10354-82	0,8	м²
				Мастика УМС-50 ГОСТ 14791-79	0,6	кг

1.232-3.12-06.00 Лист 5

Формат А4

Инв. № подл. | Подпись и дата | Взам. инв. №

Формат	Зона	Поз.	Обозначение	Наименование	Кол.	Примеч.
				1.232-3.12-06.00-09		
				ПП1-15.39.17		
				Сборочные единицы		
А4		1	1.232-3.12-06.10-09	Каркас деревянный КД-78	1	шт
				Стандартные изделия		
		5		Шурупы 5х45 ГОСТ 1145-80*	0,55	кг
				Материалы		
		2		Асбестоцементный лист		
				ГОСТ 18124-75*	11,5	м²
		3		Минераловатная плита		
				ГОСТ 9573-82	0,74	м³
		4		Полиэтиленовая пленка		
				ГОСТ 10354-82	5,7	м²
				Мастика УМС-50 ГОСТ 14791-79	1,7	кг
				1.232-3.12-06.00-10		
				ПП1-11.6.17		
				Сборочные единицы		
А4		1	1.232-3.12-06.10-10	Деревянный каркас КД-79	1	шт
				Стандартные изделия		
		5		Шурупы 5х45 ГОСТ 1145-80*	0,13	кг
				Материалы		
		2		Асбестоцементный лист		
				ГОСТ 18124-75*	1,3	м²
		3		Минераловатная плита		
				ГОСТ 9573-82	0,08	м³
		4		Полиэтиленовая пленка		
				ГОСТ 10354-82	0,6	м²
				Мастика УМС-50 ГОСТ 14791-79	0,5	кг

1.232-3.12-06.00 Лист 6

Формат А4

Формат	Зона	Поз.	Обозначение	Наименование	Код	Прим.
				1.232-3.12-06.00-11		
				ПП1-11.39.17		
				Сборочные единицы		
А4		1	1.232-3.12-06.10-11	Каркас деревянный КЦ-60	1	шт
				Стандартные изделия		
		5		Шурупы 5×45 ГОСТ 1145-80*	0,48	кг
				Материалы		
		2		Асбестоцементный лист		
				ГОСТ 18124-75*	8,5	м²
		3		Минераловатная плита		
				ГОСТ 9573-82	0,51	м³
		4		Полиэтиленовая пленка		
				ГОСТ 10354-82	4,2	м²
				Мастика УМС-50		
				ГОСТ 14791-79	1,5	кг

1.232-3.12-06.00 Лист 7

Формат А4

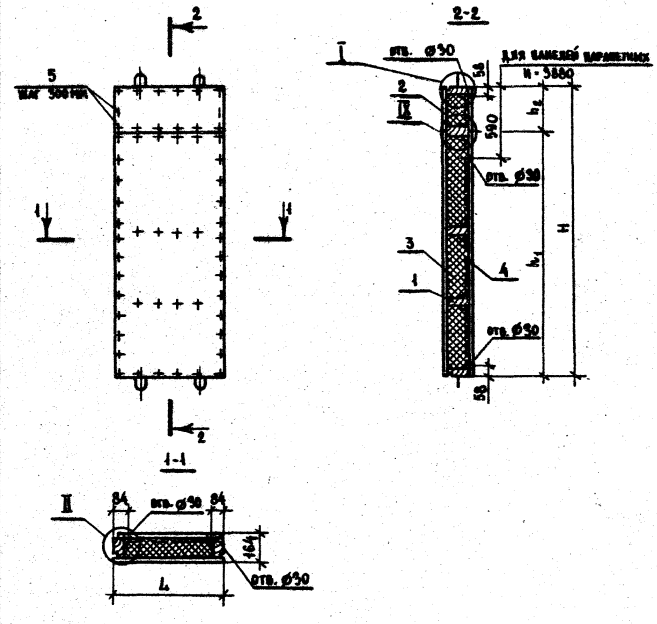

Таблицу исполнений см. лист 2.
Узлы эскаркированные на чертеже см. док. 1.232-3.12-00.004₄; 1.232-3.12-00.004₅.
Стрелкой указана наружная сторона панели.

Инв.№ подл.	Подпись и дата	Взам.инв.№

Нач.отд.	Юдицкий		
Н.контр.	Яыков		
Рук.гр.	Мошкина		
Инженер	Дельгукина		
Ст.техн.	Назарова		

1.232-3.12-06.00 СБ

Панель глухая ПП1-15.28.17...ПП1-11.39.17
Сборочный чертеж

Стадия	Масса	Масштаб
Р	см.табл. лист 2	1:50
Лист 1	Листов 2	

ЦНИИЭП торгово-бытовых зданий и туристских комплексов

Обозначение	Марка изделия	Размеры для исполнения L	H	h_1	h_2	Масса кг
1.232-3.12-06.00	ПР1-15.28.17	1480	2780	–	–	271,0
-01	ПР1-15.33.17	1480	3280	–	–	312,0
-02	ПР1-15.36.17	1480	3580	–	–	342,0
-03	ПР1-15.42.17	1480	4180	3600	580	403,0
-04	ПД1-11.28.17	1100	2780	–	–	206,0
-05	ПД1-11.33.17	1100	3280	–	–	241,0
-06	ПД1-11.36.17	1100	3580	–	–	254,0
-07	ПД1-11.42.17	1100	4180	3600	580	309,0
-08	ПП1-15.6.17	1480	580	–	–	65,0
-09	ПП1-15.39.17	1480	3880	3600	280	376,0
-10	ПП1-11.6.17	1100	580	–	–	51,0
-11	ПП1-11.39.17	1100	3880	3600	280	282,0

1.232-3.12-06.00СБ — Лист 2

Формат А4

Формат	Зона	Поз.	Обозначение	Наименование	Кол.	Примеч.
				Документация		
А4			1.232-3.12-06.10СБ	Сборочный чертеж		
А3			1.232-3.12-00.00ТО	Техническое описание		
А3			1.232-3.12-00.00 $У_7$	Узлы каркасов I-III		
				Детали		
А4		1	1.232-3.12-00.01	Подъемная петля ПП-1	4	шт
				Материалы		
				Клей эпоксидный ЭПЦ-1	0,1	кг
				Стандартные изделия		
				Шурупы 5×45, ГОСТ 1145-80*	0,26	кг
			Переменные данные	Для исполнений:		
				1.232-3.12-06.10		
				КД-69		
				Детали		
А4		2	1.232-3.12-00.03	Закладная деталь ЗД-2	4	шт
				Материалы		
		3		Деревянный брусок 44×144 мм	6,0	пм
		4		Деревянный брусок 70×144 мм	5,6	пм
				Клей КБ-3	0,16	кг

Инв. № подл. | Подпись и дата | Взам. инв. №

Нач. отд.	Юдицкий	
Н. контр.	Лыков	
Рук. гр.	Мошкина	
Инженер	Пельтихина	
Ст. техн.	Назарова	

1.232-3.12-06.10

Панель глухая
Каркас КД-69 ... КД-80

Стадия	Лист	Листов
Р	1	7

ЦНИИЭП торгово-бытовых зданий и туристских комплексов

20469-02 64

Формат А4

Формат	Зона	Поз.	Обозначение	Наименование	Кол.	Примеч.
				1.232-3.12-06.10-01		
				КД-70		
				Детали		
А4		2	1.232-3.12-00.03	Закладная деталь ЗД-2	4	шт
				Материалы		
		3		Деревянный брусок	6,0	пм
				44×144 мм		
		4		Деревянный брусок	6,6	пм
				70×144 мм		
				Клей КБ-3	0,16	кг
				1.232-3.12-06.10-02		
				КД-71		
				Детали		
А4		2	1.232-3.12-00.03	Закладная деталь ЗД-2	4	шт
				Материалы		
		3		Деревянный брусок	6,0	пм
				44×144 мм		
		4		Деревянный брусок	7,2	пм
				70×144 мм		
				Клей КБ-3	0,16	кг

1.232-3.12-06.10 Лист 2

Формат А4

Формат	Зона	Поз.	Обозначение	Наименование	Кол.	Примеч.
				1.232-3.12-06.10-03		
				КД-72		
				Детали		
А4		2	1.232-3.12-00.03	Закладная деталь ЗД-2	4	шт
				Материалы		
		3		Деревянный брусок	6,0	пм
				44×144 мм		
		4		Деревянный брусок	9,9	пм
				70×144 мм		
				Клей КБ-3	0,2	кг
				1.232-3.12-06.10-04		
				КД-73		
				Детали		
А4		2	1.232-3.12-00.03	Закладная деталь ЗД-2	4	шт
				Материалы		
		3		Деревянный брусок	4,4	пм
				44×144 мм		
		4		Деревянный брусок	5,6	пм
				70×144 мм		
				Клей КБ-3	0,16	кг

Инв.№ подл. | Подпись и дата | Взам. инв.№

1.232-3.12-06.10 Лист 3

Формат А4

Формат	Зона	Поз.	Обозначение	Наименование	Кол.	Примеч.
				1.232-3.12-06.10-05		
				КД-74		
				Детали		
А4		2	1.232-3.12-00.03	Закладная деталь ЗД-2	4	шт
				Материалы		
		3		Деревянный брусок	4,4	пм
				44×144 мм		
		4		Деревянный брусок	6,6	пм
				70×144 мм		
				Клей КБ-3	0,16	кг
				1.232-3.12-06.10-08		
				КД-75		
				Детали		
А4		2	1.232-3.12-00.03	Закладная деталь ЗД-2	4	шт
				Материалы		
		3		Деревянный брусок	4,4	пм
				44×144 мм		
		4		Деревянный брусок	7,2	пм
				70×144 мм		
				Клей КБ-3	0,16	кг

Формат А4

Формат	Зона	Поз.	Обозначение	Наименование	Кол.	Примеч.
				1.232-3.12-06.10-07		
				КД-76		
				Детали		
А4		2	1.232-3.12-00.03	Закладная деталь ЗД-2	4	шт
				Материалы		
		3		Деревянный брусок	4,4	пм
				44×144 мм		
		4		Деревянный брусок	9,5	пм
				70×144 мм		
				Клей КБ-3	0,2	кг
				1.232-3.12-06.08		
				КД-77		
				Детали		
А4		2	1.232-3.12-00.03	Закладная деталь ЗД-2	4	шт
				Материалы		
		3		Деревянный брусок	3,0	пм
				44×144 мм		
		4		Деревянный брусок	1,2	пм
				70×144 мм		
				Клей КБ-3	0,08	кг

Инв.№ подл. | Подпись и дата | Взам. инв.№

Формат А4

Формат	Зона	Поз.	Обозначение	Наименование	Кол.	Примеч.
				1.232-3.12-06.10-09		
				КД-78		
				Детали		
А4		5	1.232-3.12-00.02	Закладная деталь ЗД-1	2	шт
А4		2	1.232-3.12-00.02	Закладная деталь ЗД-2	2	шт
				Материалы		
		3		Деревянный брусок	6,0	пм
				44×144 мм		
		4		Деревянный брусок	9,3	пм
				70×144 мм		
				Клей КБ-3	0,2	кг
				1.232-3.12-06.10-10		
				КД-79		
				Детали		
А4		2	1.232-3.12-00.03	Закладная деталь ЗД-2	4	шт
				Материалы		
		3		Деревянный брусок	2,2	пм
				44×144 мм		
		4		Деревянный брусок	1,2	пм
				70×144 мм		
				Клей КБ-3	0,08	кг

Формат	Зона	Поз.	Обозначение	Наименование	Кол.	Примеч.
				1.232-3.12-06.10-11		
				КД-80		
				Детали		
А4		5	1.232-3.12-00.02	Закладная деталь ЗД-1	2	шт
А4		2	1.232-3.12-00.03	Закладная деталь ЗД-2	2	шт
				Материалы		
		3		Деревянный брусок	4,4	пм
				44×144 мм		
		4		Деревянный брусок	8,9	пм
				70×144 мм		
				Клей КБ-3	0,2	кг

Инв.№ подл. | Подпись и дата | Взам. инв.№

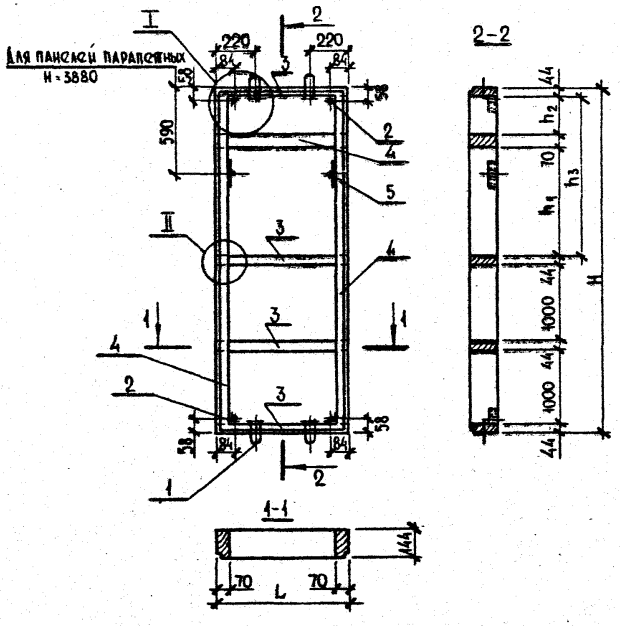

Таблица исполнений см. лист 2

Узлы замаркированные на чертеже см. док. 1.232-3.12-00.004у

Обозначение	Марка изделия	Размеры, мм					Масса кг
		L	H	h_1	h_2	h_3	
1.232-3.12-06.10	КД-69	1480	2780	–	–	604	53,2
-01	КД-70	1480	3280	–	–	1104	59,2
-02	КД-71	1480	3580	–	–	1404	62,6
-03	КД-72	1480	4180	1434	500	–	77,3
-04	КД-73	1100	2780	–	–	604	48,2
-05	КД-74	1100	3280	–	–	1104	53,2
-06	КД-75	1100	3580	–	–	1404	56,7
-07	КД-76	1100	4180	1434	500	–	69,5
-08	КД-77	1480	580	–	–	–	19,8
-09	КД-78	1480	3880	3600	200	–	73,3
-10	КД-79	1100	580	–	–	–	17,2
-11	КД-80	1100	3880	3600	200	–	66,2

Нач.отд.	Юдицкий	
Н.контр.	Лыков	
Рук.гр.	Мошкина	
Инженер	Дельтихина	
Ст.техник	Назарова	

1.232-3.12-06.10СБ

Панель глухая
Каркас КД-69...КД-80
Сборочный чертеж

Стадия	Масса	Масштаб
Р	См. табл. лист 2	1:50
Лист 1	Листов 2	

ЦНИИЭП торгово-бытовых зданий и туристских комплексов

Формат А4

Инв.№ подл. | Подпись и дата | Взам. инв.№

1.232-3.12-06.10 СБ Лист 2

20469-02 68

Формат А4

Формат	Зона	Поз.	Обозначение	Наименование	Кол.	Примеч.
				Документация		
А4			1.232-3.12-07.00 СБ	Сборочный чертеж		
А3			1.232-3.12-00.00 ТО	Техническое описание		
А3			1.232-3.12-00.00 $У_4$	Узлы I-V для панелей δ=164 мм		
А3			1.232-3.12-00.00 $У_5$	Узлы I-V для панелей δ=164 мм		
			Переменные данные	для исполнений:		
				1.232-3.12-07.00		
				ПР2-15.28.17-1		
				Сборочные единицы		
А4		1	1.232-3.12-07.10	Каркас деревянный КД-81	1	шт
				Стандартные изделия		
		2		Оконный блок ОС15-9	1	шт
				ГОСТ 11214-78		
		6		Шурупы 5×45 ГОСТ 1145-80*	0,55	кг
				Гвозди 2×40, ГОСТ 4028-63*	0,02	кг
				Гвозди 3,5×90 ГОСТ 4028-63*	0,08	кг
				Материалы		
		3		Асбестоцементный лист	5,6	м²
				ГОСТ 18124-75*		
		4		Минераловатная плита		
				ГОСТ 9573-82	0,3	м³

1.232-3.12-07.00

Нач. отд.	Юдицкий	
Н. контр.	Лыков	
Рук. гр. инж.	Мошкина	
Инженер	Пельтихина	
Ст. техник	Назарова	

Панель с окном

ПР2-15.28.17-1... ПП2-15.39.17-8

Стадия	Лист	Листов
Р	1	20

ЦНИИЭП торгово-бытовых зданий и туристских комплексов

Формат А4

Формат	Зона	Поз.	Обозначение	Наименование	Кол.	Примеч.
		5		Полиэтиленовая пленка	2,8	м²
				ГОСТ 10354-82		
				Мастика УМС-50	2,1	кг
				ГОСТ 14791-79		
				1.232-3.12-07.00-01		
				ПР2-15.33.17-2		
				Сборочные единицы		
А4		1	1.232-3.12-07.10-01	Каркас деревянный КД-82	1	шт
				Стандартные изделия		
		2		Оконный блок ОС18-9	1	шт
				ГОСТ 11214-78		
		6		Шурупы 5×45 ГОСТ 1145-80*	0,6	кг
				Гвозди 2×40 ГОСТ 4028-63*	0,02	кг
				Гвозди 3,5×90 ГОСТ 4028-63*	0,09	кг
				Материалы		
		3		Асбестоцементный лист	6,5	м²
				ГОСТ 18124-75*		
		4		Минераловатная плита	0,36	м³
				ГОСТ 9573-82		
		5		Полиэтиленовая пленка	3,2	м²
				ГОСТ 10354-82		
				Мастика УМС-50	2,3	кг
				ГОСТ 14791-79		

Инв. № подл. | Подпись и дата | Взам. инв. №

1.232-3.12-07.00

Лист 2

20469-02 69

Формат А4

Формат	Зона	Поз.	Обозначение	Наименование	Кол.	Примеч.
				1.232-3.12-07.00-02		
				ПР2-15.36.17-2		
				Сборочные единицы		
А4		1	1.232-3.12-07.10-02	Каркас деревянный КД-83	1	шт
				Стандартные изделия		
		2		Оконный блок ОС 18-09		
				ГОСТ 11214-78	1	шт
		6		Шурупы 5×45 ГОСТ 1145-80*	0,63	кг
				Гвозди 2×40 ГОСТ 4028-63*	0,02	кг
				Гвозди 3,5×90 ГОСТ 4028-63*	0,09	кг
				Материалы		
		3		Асбестоцементный лист		
				ГОСТ 18124-75*	7,4	м²
		4		Минераловатная плита		
				ГОСТ 9573-82	0,42	м³
		5		Полиэтиленовая пленка		
				ГОСТ 10354-82	3,7	м²
				Мастика УМС-50 ГОСТ 14791-79	2,4	кг
				1.232-3.12-07.00-03		
				ПР2-15.42.17-2		
				Сборочные единицы		
А4		1	1.232-3.12-07.10-03	Каркас деревянный КД-84	1	шт
				Стандартные изделия		
		2		Оконный блок ОС 18-09		
				ГОСТ 11214-78	1	шт

Формат А4

Формат	Зона	Поз.	Обозначение	Наименование	Кол.	Примеч.
		6		Шурупы 5×45 ГОСТ 1145-80*	0,7	кг
				Гвозди 2×40, ГОСТ 4028-63*	0,02	кг
				Гвозди 3,5×90 ГОСТ 4028-63*	0,09	кг
				Материалы		
		3		Асбестоцементный лист		
				ГОСТ 18124-75*	9,15	м²
		4		Минераловатная плита		
				ГОСТ 9573-82	0,54	м³
				Мастика УМС-50		
				ГОСТ 14791-79	2,6	кг
		5		Полиэтиленовая пленка		
				ГОСТ 10354-82	4,5	м²
				1.232-3.12-07.00-04		
				ПР2-15.33.17-3		
				Сборочные единицы		
А4		1	1.232-3.12-07.10-04	Каркас деревянный КД-85	1	шт
				Стандартные изделия		
		2		Оконный блок ОС 21-09		
				ГОСТ 11214-78	1	шт
		6		Шурупы 5×45 ГОСТ 1145-80*	0,64	кг
				Гвозди 2×40 ГОСТ 4028-63*	0,03	кг
				Гвозди 3,5×90 ГОСТ 4028-63*	0,1	кг
				Материалы		
		3		Асбестоцементный лист		
				ГОСТ 18124-75*	6,0	м²

Инв. № подл. | Подпись и дата | Взам. инв. №

Формат	Зона	Поз.	Обозначение	Наименование	Кол.	Примеч.
		4		Минераловатная плита		
				ГОСТ 9573-82	0,32	м³
		5		Полиэтиленовая пленка		
				ГОСТ 10354-82	3,0	м²
				Мастика УМС-50		
				ГОСТ 14791-79	2,4	кг
				1.232-3.12-07.00-05		
				ПР2-15.36.17-3		
				Сборочные единицы		
А4		1	1.232-3.12-07.10-05	Каркас деревянный КД-86	1	шт
				Стандартные изделия		
		2		Оконный блок ОС 21-09		
				ГОСТ 11214-78	1	шт
		6		Шурупы 5×45 ГОСТ 1145-80*	0,65	кг
				Гвозди 2×40 ГОСТ 4028-63*	0,03	кг
				Гвозди 3,5×90 ГОСТ 4028-63*	0,1	кг
				Материалы		
		3		Асбестоцементный лист		
				ГОСТ 18124-75*	6,8	м²
		4		Минераловатная плита		
				ГОСТ 9573-82	0,39	м³
		5		Полиэтиленовая пленка		
				ГОСТ 10354-82	3,4	м²
				Мастика УМС-50		
				ГОСТ 14791-79	2,5	кг

Формат А4

Формат	Зона	Поз.	Обозначение	Наименование	Кол.	Примеч.
				1.232-3.12-07.00-06		
				ПР2-15.42.17-3		
				Сборочные единицы		
А4		1	1.232-3.12-07.10-06	Каркас деревянный КД-87	1	шт
				Стандартные изделия		
		2		Оконный блок ОС 21-09		
				ГОСТ 11214-78	1	шт
		6		Шурупы 5×45 ГОСТ 1145-80*	0,72	кг
				Гвозди 2×40 ГОСТ 4028-63*	0,03	кг
				Гвозди 3,5×90 ГОСТ 4028-63*	0,1	кг
				Материалы		
		3		Асбестоцементный лист		
				ГОСТ 18124-75*	8,6	м²
		4		Минераловатная плита		
				ГОСТ 9573-82	0,5	м³
		5		Полиэтиленовая пленка		
				ГОСТ 10354-82	4,3	м²
				Мастика УМС-50		
				ГОСТ 14791-79	2,7	кг
				1.232-3.12-07.00-07		
				ПР2-15.28.17-4		
				Сборочные единицы		
А4		1	1.232-3.12-07.10-07	Каркас деревянный КД-88	1	шт

Инв. № подл. | Подпись и дата | Взам. инв. №

Формат А4

Формат	Зона	Поз.	Обозначение	Наименование	Кол.	Примеч.
				Стандартные изделия		
		2		Оконный блок ОС 15-12		
				ГОСТ 11214-78	1	шт
		6		Шурупы 5×45 ГОСТ 1145-80*	0,55	кг
				Гвозди 2×40 ГОСТ 4028-63*	0,02	кг
				Гвозди 3,5×90 ГОСТ 4028-63*	0,08	кг
				Материалы		
		3		Асбестоцементный лист		
				ГОСТ 18124-75*	4,7	м²
		4		Минераловатная плита		
				ГОСТ 9573-82	0,24	м³
		5		Полиэтиленовая пленка		
				ГОСТ 10354-82	2,3	м²
				Мастика УМС-50		
				ГОСТ 14791-79	2,1	кг
				1.232-3.12-07.00-08		
				ПР2-15.33.17-5		
				Сборочные единицы		
А4		1	1.232-3.12-07.10-08	Каркас деревянный КД-89	1	шт
				Стандартные изделия		
		2		Оконный блок ОС 18-12		
				ГОСТ 11214-78	1	шт
		6		Шурупы 5×45 ГОСТ 1145-80*	0,6	кг
				Гвозди 2×40 ГОСТ 4028-63*	0,02	кг
				Гвозди 3,5×90 ГОСТ 4028-63*	0,03	кг

Формат А4

Формат	Зона	Поз.	Обозначение	Наименование	Кол.	Примеч.
				Материалы		
		3		Асбестоцементный лист		
				ГОСТ 18124-75*	5,4	м²
		4		Минераловатная плита		
				ГОСТ 9573-82	0,27	м³
		5		Полиэтиленовая пленка		
				ГОСТ 10354-82	2,7	м²
				Мастика УМС-50		
				ГОСТ 14791-79	2,3	кг
				1.232-3.12-07.00-09		
				ПР2-15.36.17-5		
				Сборочные единицы		
А4		1	1.232-3.12-07.10-09	Каркас деревянный КД-90	1	шт
				Стандартные изделия		
		2		Оконный блок ОС 18-12		
				ГОСТ 11214-78	1	шт
		6		Шурупы 5×45 ГОСТ 1145-80*	0,63	кг
				Гвозди 2×40 ГОСТ 4028-63*	0,02	кг
				Гвозди 3,5×90 ГОСТ 4028-63*	0,09	кг
				Материалы		
		3		Асбестоцементный лист		
				ГОСТ 18124-75*	6,3	м²
		4		Минераловатная плита		
				ГОСТ 9573-82	0,33	м³
		5		Полиэтиленовая пленка		
				ГОСТ 10354-82	3,2	м²

Инв. № подл. | Подпись и дата | Взам. инв. №

Формат	Зона	Поз.	Обозначение	Наименование	Кол.	Примеч.
				Мастика УМС-50		
				ГОСТ 14791-79	2,5	кг
				1.232-3.12-07.00-10		
				ПР2-15.42.17-5		
				Сборочные единицы		
А4		1	1.232-3.12-07.10-10	Каркас деревянный КД-91	1	шт
				Стандартные изделия		
		2		Оконный блок ОС13-12		
				ГОСТ 11214-78	1	шт
		6		Шурупы 5×45 ГОСТ 1145-80*	0,7	кг
				Гвозди 2×40 ГОСТ 4028-63*	0,02	кг
				Гвозди 3,5×90 ГОСТ 4028-63*	0,09	кг
				Материалы		
		3		Асбестоцементный лист		
				ГОСТ 18124-75*	8,1	м²
		4		Минераловатная плита		
				ГОСТ 9573-82	0,45	м³
		5		Полиэтиленовая пленка		
				ГОСТ 10354-82	4,0	м²
				Мастика УМС-50		
				ГОСТ 14791-79	2,6	кг
				1.232-3.12-07.00-11		
				ПР2-15.33.17-6		
				Сборочные единицы		
М		1	1.232-3.12-07.10-11	Каркас деревянный КД-92	1	шт

Формат	Зона	Поз.	Обозначение	Наименование	Кол.	Примеч.
				Стандартные изделия		
		2		Оконный блок ОС 24-12		
				ГОСТ 11214-75	1	шт
		6		Шурупы 5×45 ГОСТ 1145-80	0,64	кг
				Гвозди 2×40 ГОСТ 4028-63	0,08	кг
				Гвозди 3,5×90 ГОСТ 4028-63	0,1	кг
				Материалы		
		3		Асбестоцементный лист		
				ГОСТ 18124-75*	4,7	м²
		4		Минераловатная плита		
				ГОСТ 9573-82	0,23	м³
		5		Полиэтиленовая пленка		
				ГОСТ 10354-82	2,3	м²
				Мастика УМС-50		
				ГОСТ 14971-79	2,4	кг
				1.232-3.12-07.00-12		
				ПР2-15.36.17-6		
				Сборочные единицы		
А4		1	1.232-3.12-07.10-12	Каркас деревянный КД-93	1	шт
				Стандартные изделия		
		2		Оконный блок ОС 21-12		
				ГОСТ 11214-78	1	шт
		6		Шурупы 5×45 ГОСТ 1145-80*	0,65	кг
				Гвозди 2×40 ГОСТ 4028-63*	0,03	кг
				Гвозди 3,5×90 ГОСТ 4028-63*	0,1	кг

Инв.№ подл. | Подпись и дата | Взам. инв. №

Формат	Зона	Поз.	Обозначение	Наименование	Кол.	Примеч.
				Материалы		
		3		Асбестоцементный лист		
				ГОСТ 18124-75*	5,6	м²
		4		Минераловатная плита		
				ГОСТ 9573-82	0,29	м³
		5		Полиэтиленовая пленка		
				ГОСТ 10354-82	2,8	м²
				Мастика УМС-50		
				ГОСТ 14791-79	2,5	кг
				1.232-3.12-07.00-13		
				ПР2-15.42.17-6		
				Сборочные единицы		
А4		1	1.232-3.12-07.10-13	Каркас деревянный КД-94	1	шт
				Стандартные изделия		
		2		Оконный блок ОС21-12		
				ГОСТ 11214-78	1	шт
		6		Шурупы 5×45 ГОСТ 1145-80*	0,72	кг
				Гвозди 2×40 ГОСТ 4028-63*	0,03	кг
				Гвозди 3,5×90 ГОСТ 4028-63*	0,1	кг
				Материалы		
		3		Асбестоцементный лист		
				ГОСТ 18124-75*	7,3	м²

1.232-3.12-07.00 Лист 11

Формат А4

Формат	Зона	Поз.	Обозначение	Наименование	Кол.	Примеч.
		4		Минераловатная плита		
				ГОСТ 9573-82	0,41	м³
		5		Полиэтиленовая пленка		
				ГОСТ 10354-82	3,6	м²
				Мастика УМС-50		
				ГОСТ 14791-79	2,7	кг
				1.232-3.12-07.00-14		
				ПР2-15.28.17-7		
				Сборочные единицы		
А4		1	1.232-3.12-07.10-14	Каркас деревянный КД-95	1	шт
				Стандартные изделия		
		2		Оконный блок ОС15-13,5		
				ГОСТ 11214-78	1	шт
		6		Шурупы 5×45 ГОСТ 1145-80*	0,55	кг
				Гвозди 2×40 ГОСТ 4028-63*	0,02	кг
				Гвозди 3,5×90 ГОСТ 4028-63*	0,08	кг
				Материалы		
		3		Асбестоцементный лист		
				ГОСТ 18124-75*	4,3	м²
		4		Минераловатная плита		
				ГОСТ 9573-82	0,23	м³
		5		Полиэтиленовая пленка		
				ГОСТ 10354-82	2,2	м²
				Мастика УМС-50		
				ГОСТ 14791-79	2,1	кг

Инв. № подл. | Подпись и дата | Взам. инв. №

1.232-3.12-07.00 Лист 12

20469-02 74

Формат А4

Формат	Зона	Поз.	Обозначение	Наименование	Кол.	Примеч.
				1.232-3.12-07.00-15		
				ПР2-15.33.17-8		
				Сборочные единицы		
А4		1	1.232-3.12-07.10-15	Каркас деревянный КД-96	1	шт
				Стандартные изделия		
		2		Оконный блок ОС 18-13,5		
				ГОСТ 112 14-78	1	шт
		6		Шурупы 5×45 ГОСТ 1145-80*	0,6	кг
				Гвозди 2×40 ГОСТ 4028-63*	0,02	кг
				Гвозди 3,5×90 ГОСТ 4028-63*	0,09	кг
				Материалы		
		3		Асбестоцементный лист		
				ГОСТ 18124-75*	4,9	м²
		4		Минераловатная плита		
				ГОСТ 9573-82	0,27	м³
		5		Полиэтиленовая пленка		
				ГОСТ 10354-82	2,4	м²
				Мастика УМС-50		
				ГОСТ 14791-79	2,2	кг
				1.232-3.12-07.00-16		
				ПР2-15.36.17-8		
				Сборочные единицы		
А4		1	1.232-3.12-07.10-16	Каркас деревянный КД-97	1	шт

Формат	Зона	Поз.	Обозначение	Наименование	Кол.	Примеч.
				Стандартные изделия		
		2		Оконный блок ОС 18-13,5		
				ГОСТ 112 14-78	1	шт
		6		Шурупы 5×45 ГОСТ 1145-80*	0,63	кг
				Гвозди 2×40 ГОСТ 4028-63*	0,02	кг
				Гвозди 3,5×90 ГОСТ 4028-63*	0,09	кг
				Материалы		
		3		Асбестоцементный лист		
				ГОСТ 18124-75*	5,8	м²
		4		Минераловатная плита		
				ГОСТ 9573-82	0,33	м³
		5		Полиэтиленовая пленка		
				ГОСТ 10354-82	2,9	м²
				Мастика УМС-50		
				ГОСТ 14791-79	2,5	кг
				1.232-3.12-07.00-17		
				ПР2-15.42.17-8		
				Сборочные единицы		
А4		1	1.232-3.12-07.10-17	Каркас деревянный КД-98	1	шт
				Стандартные изделия		
		2		Оконный блок ОС 18-13,5		
				ГОСТ 112 14-78	1	шт

Инв. № подл. | Подпись и дата | Взам. инв. №

Формат	Зона	Поз.	Обозначение	Наименование	Кол.	Примеч.
		6		Шурупы 5×45 ГОСТ 1145-80*	0,7	кг
				Гвозди 2×40 ГОСТ 4028-63*	0,02	кг
				Гвозди 3,5×90 ГОСТ 4028-63*	0,09	кг
				Материалы		
		3		Асбестоцементный лист		
				ГОСТ 18124-75*	7,6	м²
		4		Минераловатная плита		
				ГОСТ 9573-82	0,45	м³
		5		Полиэтиленовая пленка		
				ГОСТ 10354-82	3,8	м²
				Мастика УМС-50		
				ГОСТ 14791-79	2,6	кг
				1.232-3.12-07.00-18		
				ПР2-15.33.17-9		
				Сборочные единицы		
А4		1	1.232-3.12-07.10-18	Каркас деревянный КД-99	1	шт
				Стандартные изделия		
		2		Оконный блок ОС21-13,5		
				ГОСТ 11214-78	1	шт
		6		Шурупы 5×45 ГОСТ 1145-80*	0,64	кг
				Гвозди 2×40 ГОСТ 4028-63*	0,03	кг
				Гвозди 3,5×90 ГОСТ 4028-63*	0,1	кг

Формат А4

Инв. № подл. | Подпись и дата | Взам. инв. №

Формат	Зона	Поз.	Обозначение	Наименование	Кол.	Примеч.
				Материалы		
		3		Асбестоцементный лист		
				ГОСТ 18124-75*	4,1	м²
		4		Минераловатная плита		
				ГОСТ 9573-82	0,21	м³
		5		Полиэтиленовая пленка		
				ГОСТ 10354-82	2,0	м²
				Мастика УМС-50		
				ГОСТ 14791-79	2,4	кг
				1.232-3.12-07.00-19		
				ПР2-15.36.17-9		
				Сборочные единицы		
А4		1	1.232-3.12-07.10-19	Каркас деревянный КД-108	1	шт
				Стандартные изделия		
		2		Оконный блок ОС21-13,5		
				ГОСТ 11214-78	1	шт
		6		Шурупы 5×45 ГОСТ 1145-80*	0,65	кг
				Гвозди 2×40 ГОСТ 4028-63*	0,03	кг
				Гвозди 3,5×90 ГОСТ 4028-63*	0,1	кг
				Материалы		
		3		Асбестоцементный лист		
				ГОСТ 18124-75*	4,9	м²
		4		Минераловатная плита		
				ГОСТ 9573-82	0,15	м³

Формат А4

Формат	Зона	Поз.	Обозначение	Наименование	Кол.	Примеч.
		5		Полиэтиленовая пленка		
				ГОСТ 10354-82	2,4	м²
				Мастика УМС-50		
				ГОСТ 14791-79	2,5	кг
				1.232-3.12-07.00-20		
				ПР2-15.42.17-9		
				Сборочные единицы		
А4		1	1.232-3.12-07.10-20	Каркас деревянный КД-101	1	шт
				Стандартные изделия		
		2		Оконный блок ОС21-13,5		
				ГОСТ 11214-78	1	шт
		6		Шурупы 5×45 ГОСТ 1145-80*	0,72	кг
				Гвозди 2×40 ГОСТ 4028-63*	0,03	кг
				Гвозди 3,5×90 ГОСТ 4028-63*	0,1	кг
				Материалы		
		3		Асбестоцементный лист		
				ГОСТ 18124-75*	6,7	м²
		4		Минераловатная плита		
				ГОСТ 9573-82	0,39	м³
		5		Полиэтиленовая пленка		
				ГОСТ 10354-82	3,3	м²
				Мастика УМС-50		
				ГОСТ 14791-79	2,7	кг

Формат	Зона	Поз.	Обозначение	Наименование	Кол.	Примеч.
				1.232-3.12-07.00-21		
				ПП2-15.39.17-2		
				Сборочные единицы		
А4		1	1.232-3.12-07.10-21	Каркас деревянный КД-102	1	шт
				Стандартные изделия		
		2		Оконный блок ОС18-9		
				ГОСТ 11214-78	1	шт
		6		Шурупы 5×45 ГОСТ 1145-80*	0,66	кг
				Гвозди 2×40 ГОСТ 4028-63*	0,02	кг
				Гвозди 3,5×90 ГОСТ 4028-63*	0,09	кг
				Материалы		
		3		Асбестоцементный лист		
				ГОСТ 18124-75*	8,3	м²
		4		Минераловатная плита		
				ГОСТ 9573-82	0,48	м³
		5		Полиэтиленовая пленка		
				ГОСТ 10354-82	4,1	м²
				Мастика УМС-50		
				ГОСТ 14791-79	2,5	кг
				1.232-3.12-07.00-22		
				ПП2-15.39.17-5		
				Сборочные единицы		
А4		1	1.232-3.12-07.10-22	Каркас деревянный КД-103	1	шт

Инв. № подл. | Подпись и дата | Взам. инв. №

Формат	Зона	Поз.	Обозначение	Наименование	Кол.	Примеч.
				Стандартные изделия		
		2		Оконный блок ОС 18-12		
				ГОСТ 11214-78	1	шт
		6		Шурупы 5×45 ГОСТ 1145-80*	0,66	кг
				Гвозди 2×40 ГОСТ 4028-63*	0,02	кг
				Гвозди 3,5×90 ГОСТ 4028-63*	0,09	кг
				Материалы		
		3		Асбестоцементный лист		
				ГОСТ 18124-75*	7,2	м²
		4		Минераловатная плита		
				ГОСТ 9573-82	0,39	м³
		5		Полиэтиленовая пленка		
				ГОСТ 10354-82	3,6	м²
				Мастика УМС-50		
				ГОСТ 14791-79	2,6	кг
				1.232-3.12-07.00-25		
				ПП2-15.33.17-8		
				Сборочные единицы		
А4		1	1.232-3.12-07.10-23	Каркас деревянный КД-104	1	шт
				Стандартные изделия		
		2		Оконный блок ОС 18-13,5		
				ГОСТ 11214-76	1	шт

Формат	Зона	Поз.	Обозначение	Наименование	Кол.	Примеч.
		6		Шурупы 5×45 ГОСТ 1145-80*	0,66	кг
				Гвозди 2×40 ГОСТ 4028-63*	0,02	кг
				Гвозди 3,5×90 ГОСТ 4028-63*	0,09	кг
				Материалы		
		3		Асбестоцементный лист		
				ГОСТ 18124-75*	6,7	м²
		4		Минераловатная плита		
				ГОСТ 9573-82	0,38	м³
		5		Полиэтиленовая пленка		
				ГОСТ 10354-82	3,3	м²
				Мастика УМС-50		
				ГОСТ 14791-79	2,6	кг

Инв. № подл. | Подпись и дата | Взам. инв. №

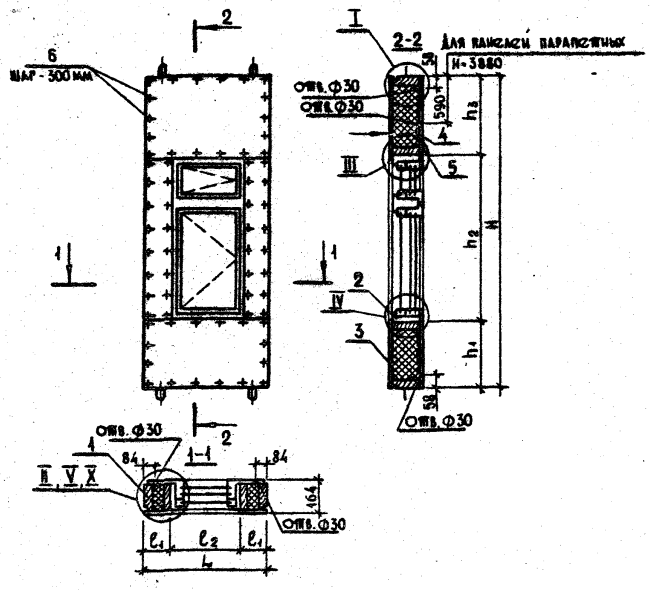

Узлы замаркированные на чертеже см.док. 1.232-3.12-00.00 У$_1$; 1.232-3.12-00.00 У$_2$; 1.232-3.12-00.00 У$_3$.

Стрелкой указана наружная сторона панели.

Таблица исполнений на листе 2.

Нач.отд.	Юдицкий	
Н.контр.	Лыков	
Рук.гр.	Мошкина	
Инженер	Пелтихина	
Ст.техник	Казарова	

1.232-3.12-07.00 СБ

Панель с окном ПР2-15.28.17-1...ПП2-15.39.17-8 Сборочный чертеж.

Стадия	Масса	Масштаб
Р	см.табл. лист 2	1:50
Лист 1	Листов 2	

ЦНИИЭП торгово-бытовых зданий и туристских комплексов

Формат А4

Обозначение	Марка изделия	Размеры, мм							Масса кг
		L	ℓ_1	ℓ_2	H	h_1	h_2	h_3	
1.232-3.12-07.00	ПР2-15.28.17-1	1480	290	900	2780	800	1500	480	270,0
-01	ПР2-15.33.17-2	1480	290	900	3280	980	1980	580	342,0
-02	ПР2-15.36.17-2	1480	290	900	3580	980	1980	880	359,0
-03	ПР2-15.42.17-2	1480	290	900	4180	980	1980	1480	395,0
-04	ПР2-15.33.17-3	1480	290	900	3280	680	2180	580	342,0
-05	ПР2-15.36.17-3	1480	290	900	3580	980	2180	580	359,0
-06	ПР2-15.42.17-3	1480	290	900	4180	980	2180	1180	392,0
-07	ПР2-15.28.17-4	1480	140	1200	2780	800	1500	480	267,0
-08	ПР2-15.33.17-5	1480	140	1200	3280	980	1980	580	299,0
-09	ПР2-15.36.17-5	1480	140	1200	3580	980	1980	880	326,0
-10	ПР2-15.42.17-5	1480	140	1200	4180	980	1980	1480	380,0
-11	ПР2-15.33.17-6	1480	140	1200	3280	680	2180	580	295,0
-12	ПР2-15.36.17-6	1480	140	1200	3580	980	2180	580	322,0
-13	ПР2-15.42.17-6	1480	140	1200	4180	980	2180	1180	374,0
-14	ПР2-15.28.17-7	1480	70	1340	2780	800	1500	480	254,0
-15	ПР2-15.33.17-8	1480	70	1340	3280	980	1980	580	285,0
-16	ПР2-15.36.17-8	1480	70	1340	3580	980	1980	880	313,0
-17	ПР2-15.42.17-8	1480	70	1340	4180	980	1980	1480	367,0
-18	ПР2-15.33.17-9	1480	70	1340	3280	680	2180	580	276,0
-19	ПР2-15.36.17-9	1480	70	1340	3580	980	2180	580	299,0
-20	ПР2-15.42.17-9	1480	70	1340	4180	980	2180	1180	355,0
-21	ПП2-15.39.17-2	1480	290	900	3880	980	1980	1180	367,0
-22	ПП2-15.39.17-5	1480	140	1200	3880	980	1980	1180	353,0
-23	ПП2-15.39.17-8	1480	70	1340	3880	980	1980	1180	339,0

Инв.№ подл. | Подпись и дата | Взам.инв.№

1.232-3.12-07.00 СБ Лист 2

Формат	Зона	Поз.	Обозначение	Наименование	Кол.	Примеч.
				Документация		
А4			1.232-3.12-07.10СБ	Сборочный чертеж		
А3			1.232-3.12-00.00ТО	Техническое описание		
А3			1.232-3.12-00.00Уч	Узлы каркасов I-III		
				Детали		
А4		1	1.232-3.12-00.04	Подъемная петля ПП-1	4	шт
				Стандартные изделия		
				Шурупы 5х45 ГОСТ 1145-80*	0,26	кг
				Материалы		
				Клей эпоксидный ЭПЦ-1	0,1	кг
				Переменные данные для исполнений:		
				1.232-3.12-07.10 КД-81		
				Детали		
А4		2	1.232-3.12-00.03	Закладная деталь ЗД-2	4	шт

Нач.отд.	Юдицкий		1.232-3.12-07.10
Н.контр.	Лыков		Панель с окном. Каркас КД-81 ... КД-104
Рук.гр.	Мошкина		Стадия Р; Лист 1; Листов 13
Инженер	Пельтихина		ЦНИИЭП торгово-бытовых зданий и туристских комплексов
Ст.техн.	Назарова		

Формат А4

Формат	Зона	Поз.	Обозначение	Наименование	Кол.	Примеч.
				Материалы		
		4		Деревянный брусок 44×144мм	9,9	пм
		5		Деревянный брусок 70×144мм	5,6	пм
				Клей КБ-3	0,24	кг
				1.232-3.12-07.10-01 КД-82		
				Детали		
А4		2	1.232-3.12-00.03	Закладная деталь ЗД-2	4	шт
				Материалы		
		4		Деревянный брусок 44×144 мм	10,4	пм
		5		Деревянный брусок 70×144 мм	6,6	пм
				Клей КБ-3	0,24	кг
				1.232-3.12-07.10-02 КД-83		
				Детали		
А4		2	1.232-3.12-00.03	Закладная деталь ЗД-2	4	шт
				Материалы		
		4		Деревянный брусок 44×144 мм	10,4	пм
		5		Деревянный брусок 70×144 мм	7,2	пм
				Клей КБ-3	0,24	кг

Инв.№ подл. | Подпись и дата | Взам.инв.№

1.232-3.12-07.10 Лист 2

20469-02 80

Формат А4

Формат	Зона	Поз.	Обозначение	Наименование	Кол.	Примеч.
				1.232-3.12-07.10-03		
				КД-84		
				Детали		
А4		2	1.232-3.12-00.03	Закладная деталь ЗД-2	4	шт
				Материалы		
		4		Деревянный брусок	10,4	пм
				44×144 мм		
		5		Деревянный брусок	8,4	пм
				70×144 мм		
				Клей КБ-3	0,24	кг
				1.232-3.12-07.10-04		
				КД-85		
				Детали		
А4		2	1.232-3.12-00.03	Закладная деталь ЗД-2	4	шт
				Материалы		
		4		Деревянный брусок	11,1	пм
				44×144 мм		
		5		Деревянный брусок	6,6	пм
				70×144 мм		
				Клей КБ-3	0,24	кг

Формат	Зона	Поз.	Обозначение	Наименование	Кол.	Примеч.
				1.232-3.12-07.10-05		
				КД-86		
				Детали		
А4		2	1.232-3.12-00.03	Закладная деталь ЗД-2	4	шт
				Материалы		
		4		Деревянный брусок	11,1	пм
				44×144 мм		
		5		Деревянный брусок	7,2	пм
				70×144 мм		
				Клей КБ-3	0,24	кг
				1.232-3.12-07.10-06		
				КД-87		
				Детали		
А4		2	1.232-3.12-00.03	Закладная деталь ЗД-2	4	шт
				Материалы		
		4		Деревянный брусок	11,1	пм
				44×144 мм		
		5		Деревянный брусок	8,4	пм
				70×144 мм		
				Клей КБ-3	0,24	кг

Инв. № подл. | Подпись и дата | Взам. инв. №

Формат	Зона	Поз.	Обозначение	Наименование	Кол.	Примеч.
				1.232-3.12-07.10-07		
				КД-88		
				Детали		
А4		2	1.232-3.12-00.03	Закладная деталь ЗД-2	4	шт
				Материалы		
		4		Деревянный брусок	9,3	пм
				44×144 мм		
		5		Деревянный брусок	5,6	пм
				70×144 мм		
				Клей КБ-3	0,24	кг
				1.232-3.12-07.10-08		
				КД-89		
				Детали		
А4		2	1.232-3.12-00.03	Закладная деталь ЗД-2	4	шт
				Материалы		
		4		Деревянный брусок	9,9	пм
				44×144 мм		
		5		Деревянный брусок	6,6	пм
				70×144 мм		
				Клей КБ-3	0,24	кг

Формат	Зона	Поз.	Обозначение	Наименование	Кол.	Примеч.
				1.232-3.12-07.10-09		
				КД-90		
				Детали		
А4		2	1.232-3.12-00.03	Закладная деталь ЗД-2	4	шт
				Материалы		
		4		Деревянный брусок	9,9	пм
				44×144 мм		
		5		Деревянный брусок	7,2	пм
				70×144 мм		
				Клей КБ-3	0,24	кг
				1.232-3.12-07.10-10		
				КД-91		
				Детали		
А4		2	1.232-3.12-00.03	Закладная деталь ЗД-2	4	шт
				Материалы		
		4		Деревянный брусок	9,9	пм
				44×144 мм		
		5		Деревянный брусок	8,4	пм
				70×144 мм		
				Клей КБ-3	0,24	кг

Инв.№ подл. | Подпись и дата | Взам. инв.№

Формат	Зона	Поз.	Обозначение	Наименование	Кол.	Примеч.
				1.232-3.12-07.10-11		
				КД-92		
				Детали		
А4		2	1.232-3.12-00.03	Закладная деталь ЗД-2	4	шт
				Материалы		
		4		Деревянный брусок 44×144 мм	10,5	пм
		5		Деревянный брусок 70×144 мм	6,6	пм
				Клей КБ-3	0,24	кг
				1.232-3.12-07.10-12		
				КД-93		
				Детали		
А4		2	1.232-3.12-00.03	Закладная деталь ЗД-2	4	шт
				Материалы		
		4		Деревянный брусок 44×144 мм	10,5	пм
		5		Деревянный брусок 70×144 мм	7,2	пм
				Клей КБ-3	0,24	кг

1.232-3.12-07.10 — Лист 7

Формат А4

Формат	Зона	Поз.	Обозначение	Наименование	Кол.	Примеч.
				1.232-3.12-07.10-13		
				КД-94		
				Детали		
А4		2	1.232-3.12-00.03	Закладная деталь ЗД-2	4	шт
				Материалы		
		4		Деревянный брусок 44×144 мм	10,5	пм
		5		Деревянный брусок 70×144 мм	8,4	пм
				Клей КБ-3	0,24	кг
				1.232-3.12-07.10-14		
				КД-95		
				Детали		
А4		2	1.232-3.12-00.03	Закладная деталь ЗД-2	4	шт
				Материалы		
		4		Деревянный брусок 44×144 мм	6,0	пм
		5		Деревянный брусок 70×144 мм	5,6	пм
				Клей КБ-3	0,24	кг

Инв.№ подл. | Подпись и дата | Взам. инв.№

1.232-3.12-07.10 — Лист 8

Формат А4

Формат	Зона	Поз.	Обозначение	Наименование	Кол.	Примеч.
				1.232-3.12-07.10-15		
				КД-96		
				Детали		
А4		2	1.232-3.12-00.03	Закладная деталь ЗД-2	4	шт
				Материалы		
		4		Деревянный брусок 44×144 мм	6,0	пм
		5		Деревянный брусок 70×144 мм	6,6	пм
				Клей КБ-3	0,16	кг
				1.232-3.12-07.10-16		
				КД-97		
				Детали		
А4		2	1.232-3.12-00.03	Закладная деталь ЗД-2	4	шт
				Материалы		
		4		Деревянный брусок 44×144 мм	6,0	пм
		5		Деревянный брусок 70×144 мм	7,2	пм
				Клей КБ-3	0,16	кг

1.232-3.12-07.10 Лист 9

Формат А4

Формат	Зона	Поз.	Обозначение	Наименование	Кол.	Примеч.
				1.232-3.12-07.10-17		
				КД-98		
				Детали		
А4		2	1.232-3.12-00.03	Закладная деталь ЗД-2	4	шт
				Материалы		
		4		Деревянный брусок 44×144 мм	6,0	пм
		5		Деревянный брусок 70×144 мм	8,4	пм
				Клей КБ-3	0,16	кг
				1.232-3.12-07.10-18		
				КД-99		
				Детали		
А4		2	1.232-3.12-00.03	Закладная деталь ЗД-2	4	шт
				Материалы		
		4		Деревянный брусок 44×144 мм	6,0	пм
		5		Деревянный брусок 70×144 мм	6,6	пм
				Клей КБ-3	0,16	кг

Инв.№ подл. | Подпись и дата | Взам. инв.№

1.232-3.12-07.10 Лист 10

20469-02 84

Формат А4

Формат	Зона	поз.	Обозначение	Наименование	Кол.	Примеч.
				1.232-3.12-07.10-19		
				КД-100		
				Детали		
А4		2	1.232-3.12-00.03	Закладная деталь ЗД-2	4	шт
				Материалы		
		4		Деревянный брусок 44×144 мм	6,0	пм
		5		Деревянный брусок 70×144 мм	7,2	пм
				Клей КБ-3	0,16	кг
				1.232-3.12-07.10-20		
				КД-101		
				Детали		
А4		2	1.232-3.12-00.03	Закладная деталь ЗД-2	4	шт
				Материалы		
		4		Деревянный брусок 44×144 мм	6,0	пм
		5		Деревянный брусок 70×144 мм	8,4	пм
				Клей КБ-3	0,16	кг

1.232-3.12-07.10 Лист 11

Формат А4

Формат	Зона	поз.	Обозначение	Наименование	Кол.	Примеч.
				1.232-3.12-07.10-21		
				КД-102		
				Детали		
А4		2	1.232-3.12-00.03	Закладная деталь ЗД-2	2	шт
А4		3	1.232-3.12-00.02	Закладная деталь ЗД-1	2	шт
				Материалы		
		4		Деревянный брусок 44×144 мм	10,4	пм
		5		Деревянный брусок 70×144 мм	7,8	пм
				Клей КБ-3	0,24	кг
				1.232-3.12-07.10-22		
				КД-103		
				Детали		
А4		2	1.232-3.12-00.03	Закладная деталь ЗД-2	2	шт
А4		3	1.232-3.12-00.02	Закладная деталь ЗД-1	2	шт
				Материалы		
		4		Деревянный брусок 44×144 мм	9,9	пм
		5		Деревянный брусок 70×144 мм	7,8	пм
				Клей КБ-3	0,24	кг

Инв.№ подл. | Подпись и дата | Взам.инв.№

1.232-3.12-07.10 Лист 12

Формат А4

Формат	Зона	Поз.	Обозначение	Наименование	Кол.	Примеч.
				1.232-3.12-07.10-23		
				КД-104		
				Детали		
А4		2	1.232-3.12-00.03	Закладная деталь ЗД-2	2	шт
А4		3	1.232-3.12-00.02	Закладная деталь ЗД-1	2	шт
				Материалы		
		4		Деревянный брусок		
				44 × 144 мм	6,0	пм
		5		Деревянный брусок		
				70 × 144 мм	7,8	пм
				Клей КБ-3	0,24	кг

		Лист
	1.232-3.12-07.10	13

Формат А4

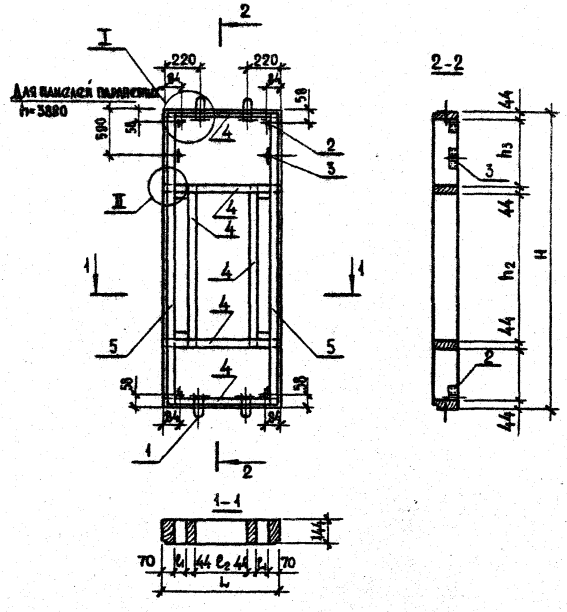

Таблицу исполнений см. лист 2

Узлы замаркированные на чертеже см. док. 1.232-3.12-00.00ВУ7

Инв.№ подл. | Подпись и дата | Взам.инв.№

			1.232-3.12-07.10 СБ
Нач.отд.	Юдицкий		Панель с окном Каркас КД-81...КД-104 Сборочный чертеж
Н.контр.	Лыков		
Рук.гр.	Мошкина		
Инженер	Пельтихина		
Ст.техник	Назарова		

Стадия	Масса	Масштаб
Р	См.табл. лист 2	1:50
Лист 1	Листов 2	

ЦНИИЭП торгово-бытовых зданий и туристских комплексов

Обозначение	Марка изделия	Размеры, мм							Масса
		L	l_1	l_2	H	h_1	h_2	h_3	кг
1.232-3.12-07.10	КД-81	1480	176	900	2780	712	1500	392	67,0
-01	КД-82	1480	176	900	3280	912	1800	492	74,0
-02	КД-83	1480	176	900	3580	812	1800	792	77,3
-03	КД-84	1480	176	900	4180	812	1800	1392	83,3
-04	КД-85	1480	176	900	3280	512	2100	492	77,7
-05	КД-86	1480	176	900	3580	812	2100	492	80,0
-06	КД-87	1480	176	900	4180	812	2100	1092	86,3
-07	КД-88	1480	26	1200	2780	712	1500	392	64,8
-08	КД-89	1480	26	1200	3280	812	1800	492	72,3
-09	КД-90	1480	26	1200	3580	812	1800	792	75,6
-10	КД-91	1480	26	1200	4180	812	1800	1392	82,0
-11	КД-92	1480	26	1200	3280	512	2100	492	74,4
-12	КД-93	1480	26	1200	3580	812	2100	492	77,6
-13	КД-94	1480	26	1200	4180	812	2100	1092	84,3
-14	КД-95	1480	–	1340	2780	712	1500	392	53,5
-15	КД-96	1480	–	1340	3280	812	1800	492	59,5
-16	КД-97	1480	–	1340	3580	812	1800	792	62,8
-17	КД-98	1480	–	1340	4180	812	1800	1392	69,3
-18	КД-99	1480	–	1340	3280	512	2100	492	59,5
-19	КД-100	1480	–	1340	3580	812	2100	492	62,8
-20	КД-101	1480	–	1340	4180	812	2100	1092	69,3
-21	КД-102	1480	176	900	3880	812	1800	1092	81,0
-22	КД-103	1480	26	1200	3880	812	1800	1092	78,8
-23	КД-104	1480	–	1340	3880	812	1800	1092	80,7

1.232-3.12-07.10 СБ — Лист 2

Формат А4

Формат	Зона	Поз.	Обозначение	Наименование	Кол.	Примеч.
				Документация		
А4			1.232-3.12-08.00 СБ	Сборочный чертеж		
А3			1.232-3.12-00.00 ТО	Техническое описание		
А3			1.232-3.12-00.00 $У_4$	Узлы I-V для панелей δ=164 мм		
А3			1.232-3.12-00.00 $У_5$	Узлы VI-IX для панелей δ=164мм		
А3			1.232-3.12-00.00 $У_6$	Узлы X-XIII для панелей δ=164мм		
			Переменные данные	для исполнений:		
				1.232-3.12-08.00		
				ПР3-15.28.17-1		
				Сборочные единицы		
А4		1	1.232-3.12-08.10	Каркас деревянный КД-105	1	шт
				Стандартные изделия		
		2		Дверной блок ДН 21-10 ШП		
				Серия 1.136.5-19	1	шт
		6		Шурупы 5×45 ГОСТ 1145-80*	0,53	кг
				Гвозди 2×40 ГОСТ 4028-63*	0,02	кг
				Гвозди 3,5×90 ГОСТ 4028-63*	0,09	кг
				Материалы		
		3		Асбестоцементный лист		
				ГОСТ 18124-75*	4,0	м²

Инв. № подл. | Подпись и дата | Взам. инв. №

1.232-3.12-08.00

Нач. отд.	Юдицкий	
Н. контр.	Лыков	
Рук. гр.	Мошкина	
Инженер	Пелтихина	
Ст. техник	Назарова	

Панель с дверью ПР3-15.28.17-1...ПР3-15.42.17-2

Стадия	Лист	Листов
Р	1	3

ЦНИИЭП торгово-бытовых зданий и туристских комплексов

20469-02 87

Формат А4

Формат	Зона	Поз.	Обозначение	Наименование	Кол.	Примеч.
		4		Минераловатная плита		
				ГОСТ 9573-82	0,18	м³
		5		Полиэтиленовая пленка		
				ГОСТ 10354-82	2,0	м²
				Мастика УМС-50		
				ГОСТ 14791-79	1,8	кг
				Оцинкованное железо δ=0,5мм	1,4	кг
		7		Доборный брусок 20×40×60 мм	5,2	пм
		8		Доборный брусок 60×55 мм	1,0	пм
				1.232-3.12-08.00-01		
				ПРЗ-15.33.17-1		
				Сборочные единицы		
А4		1	1.232-3.12-08.10-01	Каркас деревянный КД-106	1	шт
				Стандартные изделия		
		2		Дверной блок ДН21НОЩП		
				серия 1.136.5-19	1	шт
		6		Шурупы 5×45 ГОСТ 1145-80*	0,57	кг
				Гвозди 2×40 ГОСТ 4028-63*	0,02	кг
				Гвозди 3,5×90 ГОСТ 4028-63*	0,09	кг
				Материалы		
		3		Асбестоцементный лист		
				ГОСТ 18124-75*	6,4	м²
		4		Минераловатная плита		
				ГОСТ 9573-82	0,29	м³
		5		Полиэтиленовая пленка		
				ГОСТ 10354-82	3,2	м²

1.232-3.12-08.00 — Лист 2

Формат А4

Инв.№ подл. | Подпись и дата | Взам. инв. №

Формат	Зона	Поз.	Обозначение	Наименование	Кол.	Примеч.
		7		Доборный брусок 20×40×60мм	5,2	пм
		8		Доборный брусок 60×55 мм	1,0	пм
				Мастика УМС-50		
				ГОСТ 14791-79	1,9	кг
				Оцинкованное железо		
				δ= 0,5 мм	1,4	кг
				1.232-3.12-08.00-02		
				ПРЗ-15.36.17-1		
				Сборочные единицы		
А4		1	1.232-3.12-08.10-02	Каркас деревянный КД-107	1	шт
				Стандартные изделия		
		2		Дверной блок ДН2НОЩП		
				серия 1.136.5-19	1	шт
		6		Шурупы 5×45 ГОСТ 1145-80*	0,59	кг
				Гвозди 2×40 ГОСТ 4028-63*	0,02	кг
				Гвозди 3,5×90 ГОСТ 4028-63*	0,09	кг
				Материалы		
		3		Асбестоцементный лист		
				ГОСТ 18124-75*	7,3	м²
		4		Минераловатная плита		
				ГОСТ 9573-82	0,35	м³
		5		Полиэтиленовая пленка		
				ГОСТ 10354-82	3,6	м²
				Доборный брусок 20×40×60мм	5,2	пм
				Доборный брусок 60×55 мм	1,0	пм
				Мастика УМС-50		
				ГОСТ 14791-79	2,0	кг

1.232-3.12-08.00 — Лист 3

20469-02 88

Формат А4

Формат	Зона	Поз.	Обозначение	Наименование	Кол.	Примеч.
				1.232-3.12-08.00-07		
				ПРЗ-15.42.17-2		
				Сборочные единицы		
А4		1	1.232-3.12-08.10-07	Каркас деревянный КД-112	1	шт
				Стандартные изделия		
		2		Дверной блок ДН21-13 ЩП		
				серия 1.136.5-19	1	шт
		6		Шурупы 5×45 ГОСТ 1145-80*	0,68	кг
				Гвозди 2×40 ГОСТ 4028-63*	0,03	кг
				Гвозди 3,5×90 ГОСТ 4028-63*	0,1	кг
				Материалы		
		3		Асбестоцементный лист		
				ГОСТ 18124-75*	8,2	м²
		4		Минераловатная плита		
				ГОСТ 9573-82	0,39	м³
		5		Полиэтиленовая пленка		
				ГОСТ 10354-82	4,1	м²
				Мастика УМС-50		
				ГОСТ 14791-79	2,3	кг
				Оцинкованное железо		
				δ=0,5 мм	1,8	кг
		7		Доборный брусок		
				20×40×60 мм	5,5	пм
		8		Доборный брусок		
				60×55 мм	1,3	пм

1.232-3.12-08.00 — Лист 8

Формат А4

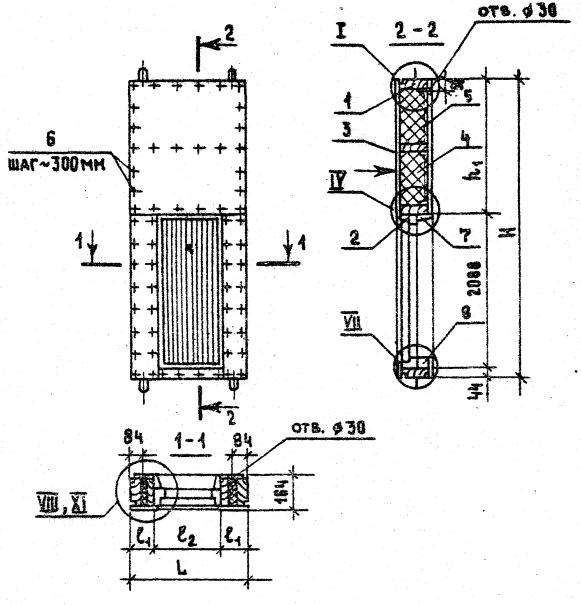

Таблицу исполнений см. лист 2.

Стрелкой указана наружная сторона панели.

Узлы замаркированные на чертеже см. док. 1.232-3.12-00.00 У1; 1.232-3.12-00.00 У2; 1.232-3.12-00.00 У3

Взам. инв. №

Подпись и дата

Инв. № подл.

1.232-3.12-08.00 СБ

Панель с дверью ПРЗ-15.28.17-1...ПРЗ-15.42.17-2 Сборочный чертеж.

Стадия	Масса	Масштаб
Р	см. табл. лист 2	1:50

Лист 1 | Листов 2

Нач. отд.	Юдицкий	
Н. контр.	Лыков	
Рук. гр.	Мошкина	
Инженер	Пельтихина	
Ст. техник	Назарова	

ЦНИИЭП торгово-бытовых зданий и туристских комплексов

20469-02 91

Формат А4

Обозначение	Марка изделия	Размеры, мм L	l_1	l_2	H	h_1	Масса кг
1.232-3.12-08.00	ПРЗ-15.28.17-1	1480	247	986	2780	648	222,0
-01	ПРЗ-15.33.17-1	1480	247	986	3280	1148	285,0
-02	ПРЗ-15.36.17-1	1480	247	986	3580	1448	312,0
-03	ПРЗ-15.42.17-1	1480	247	986	4180	2048	374,0
-04	ПРЗ-15.28.17-2	1480	102	1276	2780	648	255,0
-05	ПРЗ-15.33.17-2	1480	102	1276	3280	1148	263,0
-06	ПРЗ-15.36.17-2	1480	102	1276	3580	1448	290,0
-07	ПРЗ-15.42.17-2	1480	102	1276	4180	2048	356,0

Формат	Зона	Поз.	Обозначение	Наименование	Кол.	Примеч.
				Документация		
А4			1.232-3.12-08.10 СБ	Сборочный чертеж		
А3			1.232-3.12-00.00 ТО	Техническое описание		
А3			1.232-3.12-00.00 $У_7$	Узлы каркасов I-III		
А3			1.232-3.12-00.00 $У_8$	Узлы каркасов IV, V		
				Детали		
А4		1	1.232-3.12-00.01	Подъемная петля ПП-1	4	шт
А4		2	1.232-3.12-00.03	Закладная деталь ЗД-2	4	шт
				Материалы		
				Клей эпоксидный ЭПЦ-1	0,1	кг
				Стандартные изделия		
				Шурупы 5×45 ГОСТ 1145-80*	0,26	кг
			Переменные данные	для исполнений		
				1.232-3.12-08.10		
				КД-105		
				Материалы		
		3		Деревянный брусок 44×144мм	9,4	пм
		4		Деревянный брусок 70×144 мм	5,6	пм
				Клей КБ-3	0,2	кг

Инв.№ подл. | Подпись и дата | Взам.инв.№

1.232-3.12-08.10

Нач.отд.	Юдицкий	
Н.контр.	Быков	
Рук.гр.	Мошкина	
Инженер	Пельтихина	
Ст.техник	Назарова	

Панель с дверью. Каркас КД-105...КД-112

Стадия	Лист	Листов
Р	1	3

ЦНИИЭП торгово-бытовых зданий и туристских комплексов

Формат	Зона	Поз.	Обозначение	Наименование	Кол.	Примеч.
				1.232-3.12-08.10-02		
				КД-106		
				Материалы		
		3		Деревянный брусок 44×144мм	9,4	пм
		4		Деревянный брусок 70×144мм	6,6	пм
				Клей КБ-3	0,2	кг
				1.232-3.12-08.10-03		
				КД-107		
				Материалы		
		3		Деревянный брусок 44×144мм	9,4	пм
		4		Деревянный брусок 70×144мм	7,2	пм
				Клей КБ-3	0,2	кг
				1.232-3.12-08.10-04		
				КД-108		
				Материалы		
		3		Деревянный брусок 44×144мм	8,4	пм
		4		Деревянный брусок 70×144мм	10,8	пм
				Клей КБ-3	0,24	кг
				1.232-3.12-08.10-05		
				КД-109		
				Материалы		
		3		Деревянный брусок 44×144мм	4,5	пм
		4		Деревянный брусок 70×144мм	5,6	пм

Формат А4

Формат	Зона	Поз.	Обозначение	Наименование	Кол.	Примеч.
				Клей КБ-3	0,2	кг
				1.232-3.12-08.10-06		
				КД-110		
				Материалы		
		3		Деревянный брусок 44×144мм	4,5	пм
		4		Деревянный брусок 70×144мм	6,6	пм
				Клей КБ-3	0,2	кг
				1.232-3.12-08.10-07		
				КД-111		
				Материалы		
		3		Деревянный брусок 44×144мм	4,5	пм
		4		Деревянный брусок 70×144мм	7,2	пм
				Клей КБ-3	0,2	кг
				1.232-3.12-08.10-08		
				КД-112		
				Материалы		
		3		Деревянный брусок 44×144мм	6,0	пм
		4		Деревянный брусок 70×144мм	8,2	пм
				Клей КБ-3	0,24	кг

Инв.№ подл. | Подпись и дата | Взам. инв. №

Формат А4

Рис. 1

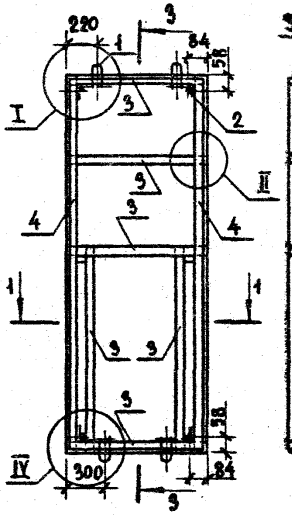

3-3

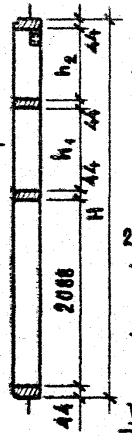

Рис. 2

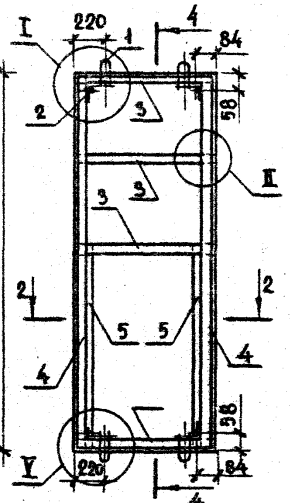

4-4

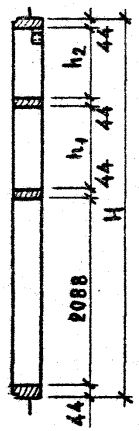

1-1

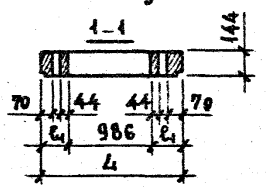

2-2

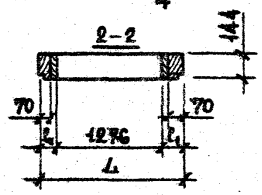

Рис. 1 относится к каркасам КД-105 – КД-108

Рис. 2 относится к каркасам КД-109 – КД-112

Таблицу исполнений см. лист 2

Узлы замаркированные на чертеже см. док. 1.232-3.12-00.00Ч7; 1.232-3.12-00.00 Ч8

Нач.отд.	Юдицкий	1.232-3.12-08.10СБ	
Н.контр.	Лыков	Панель с дверью. Каркас КД-105 ... КД-112 Сборочный чертеж	Стадия: Р; Масса: См. табл. лист 2; Масштаб: 1:50
Рук.гр.	Мошкина		Лист 1; Листов 2
Инженер	Дельтихина		ЦНИИЭП торгово-бытовых зданий и туристских комплексов
Ст.техн.	Назарова		

Формат А4

Обозначение	Марка изделия	Размеры, мм					Масса, кг
		L	ℓ1	H	h1	h2	
1.232-3.12-08.10	КД-105	1480	247	2780	–	560	72,3
-01	КД-106	1480	247	3280	–	1060	77,8
-02	КД-107	1480	247	3580	–	1360	80,8
-03	КД-108	1480	247	4180	1000	916	72,3
-04	КД-109	1480	102	2780	–	560	65,3
-05	КД-110	1480	102	3280	–	1060	70,7
-06	КД-111	1480	102	3580	–	1360	75,9
-07	КД-112	1480	102	4180	1000	916	86,8

Инв.№ подл. | Подпись и дата | Взам.инв.№

1.232-3.12-08.10СБ	Лист 2

20469-02 94

Формат А4

Формат	Зона	Поз.	Обозначение	Наименование	Кол.	Примеч.
				Документация		
А4			1.232-3.12-09.00СБ	Сборочный чертеж		
А3			1.232-3.12-00.00ТО	Техническое описание		
А3			1.232-3.12-00.00У4	Узлы I-V для панелей δ=164мм		
А3			1.232-3.12-00.00У5	Узлы VI-IX для панелей δ=164мм		
А3			1.232-3.12-00.00У6	Узлы X-XII для панелей δ=164мм		
			Переменные данные	для исполнений:		
				1.232-3.12-09.00		
				ПУ-11.28.17-Н		
				Сборочные единицы		
А4		1	1.232-3.12-09.10	Каркас деревянный КД-113	1	шт
				Стандартные изделия		
		5		Шурупы 5×45 ГОСТ 1145-80*	0,59	кг
				Материалы		
		2		Асбестоцементный лист		
				ГОСТ 18124-75*	10,9	м²
		3		Минераловатная плита		
				ГОСТ 9573-82	0,64	м³
		4		Полиэтиленовая плёнка		
				ГОСТ 10354-82	5,4	м²
				Мастика УМС-50 ГОСТ 14791-79	2,1	кг

			1.232-3.12-09.00
Нач.отд.	Юдицкий		
Н.контр.	Лыков		Панель угловая для наружных углов ПУ-11.28.17-Н ... ПУП-12.6.17-Н
Рук.гр.	Мошкина		
Инженер	Цельтухина		
Ст.техн.	Назарова		

Стадия	Лист	Листов
Р	1	7

ЦНИИЭП торгово-бытовых зданий и туристских комплексов

Формат А4

Формат	Зона	Поз.	Обозначение	Наименование	Кол.	Примеч.
				1.232-3.12-09.00-01		
				ПУ-11.33.17-Н		
				Сборочные единицы		
А4		1	1.232-3.12-09.10-01	Каркас деревянный КД-114	1	шт
				Стандартные изделия		
		5		Шурупы 5×45 ГОСТ 1145-80*	0,68	кг
				Материалы		
		2		Асбестоцементный лист		
				ГОСТ 18124-75*	12,8	м²
		3		Минераловатная плита		
				ГОСТ 9573-82	0,76	м³
		4		Полиэтиленовая плёнка		
				ГОСТ 10354-82	6,4	м²
				Мастика УМС-50 ГОСТ 14791-79	2,4	кг
				1.232-3.12-09.00-02		
				ПУ-11.36.17-Н		
				Сборочные единицы		
А4		1	1.232-3.12-09.10-02	Каркас деревянный КД-115	1	шт
				Стандартные изделия		
		5		Шурупы 5×45 ГОСТ 1145-80*	0,71	кг
				Материалы		
		2		Асбестоцементный лист		
				ГОСТ 18124-75*	14,0	м²
		3		Минераловатная плита		
				ГОСТ 9573-82	0,84	м³
		4		Полиэтиленовая плёнка		
				ГОСТ 10354-82	7,0	м²
				Мастика УМС-50		
				ГОСТ 14791-79	2,5	кг

Инв.№ подл. | Подпись и дата | Взам. инв.№

		Лист
1.232-3.12-09.00		2

20469-02 95

Формат А4

Формат	Зона	Поз.	Обозначение	Наименование	Кол.	Примеч.
				1.232-3.12-09.00-03		
				ПУ-11.42.17-Н		
				Сборочные единицы		
А4		1	1.232-3.12-09.10-03	Каркас деревянный КД-116	1	шт
				Стандартные изделия		
		5		Шурупы 5×45 ГОСТ 1145-80*	0,9	кг
				Материалы		
		2		Асбестоцементный лист		
				ГОСТ 18124-75*	16,3	м²
		3		Минераловатная плита		
				ГОСТ 9573-82	0,97	м³
		4		Полиэтиленовая пленка		
				ГОСТ 10354-82	8,2	м²
				Мастика УМС-50 ГОСТ 14791-79	2,9	кг
				1.232-3.12-09.00-04		
				ПУ-12.28.17-Н		
				Сборочные единицы		
А4		1	1.232-3.12-09.10-04	Каркас деревянный КД-117	1	шт
				Стандартные изделия		
		5		Шурупы 5×45 ГОСТ 1145-80*	0,59	кг
				Материалы		
		2		Асбестоцементный лист		
				ГОСТ 18124-75*	11,5	м²
		3		Минераловатная плита		
				ГОСТ 9573-82	0,66	м³
		4		Полиэтиленовая пленка		
				ГОСТ 10354-82	5,8	м²
				Мастика УМС-50 ГОСТ 14791-79	2,2	кг

Формат	Зона	Поз.	Обозначение	Наименование	Кол.	Примеч.
				1.232-3.12-09.00-05		
				ПУ-12.33-17-Н		
				Сборочные единицы		
А4		1	1.232-3.12-09.10-05	Каркас деревянный КД-118	1	шт
				Стандартные изделия		
		5		Шурупы 5×45 ГОСТ 1145-80*	0,68	кг
				Материалы		
		2		Асбестоцементный лист		
				ГОСТ 18124-75*	13,6	м²
		3		Минераловатная плита		
				ГОСТ 9573-82	0,8	м³
		4		Полиэтиленовая пленка		
				ГОСТ 10354-82	6,8	м²
				Мастика УМС-50 ГОСТ 14791-79	2,4	кг
				1.232-3.12-09.00-06		
				ПУ-12.36.17-Н		
				Сборочные единицы		
А4		1	1.232-3.12-09.10-06	Каркас деревянный КД-119	1	шт
				Стандартные изделия		
		5		Шурупы 5×45 ГОСТ 1145-80*	0,71	кг
				Материалы		
		2		Асбестоцементный лист		
				ГОСТ 18124-75*	14,1	м²
		3		Минераловатная плита		
				ГОСТ 9573-82	0,87	м³
		4		Полиэтиленовая пленка		
				ГОСТ 10354-82	7,2	м²
				Мастика УМС-50 ГОСТ 14791-79	2,6	кг

Инв. № подл. | Подпись и дата | Взам. инв. №

Формат	Зона	Поз.	Обозначение	Наименование	Кол.	Примеч.
				1.232-3.12-09.00-07		
				ПУ-12.42.17-Н		
				Сборочные единицы		
А4		1	1.232-3.12-09.10-07	Каркас деревянный КД-120	1	шт
				Стандартные изделия		
		5		Шурупы 5×45 ГОСТ 1145-80*	0,9	кг
				Материалы		
		2		Асбестоцементный лист		
				ГОСТ 18124-75*	17,3	м²
		3		Минераловатная плита		
				ГОСТ 9573-82	1,62	м³
		4		Полиэтиленовая пленка		
				ГОСТ 10354-82	8,6	м²
				Мастика УМС-50		
				ГОСТ 14791-79	2,9	кг
				1.232-3.12-09.00-08		
				ПУП-11.39.17-Н		
				Сборочные единицы		
А4		1	1.232-3.12-09.10-08	Каркас деревянный КД-121	1	шт
				Стандартные изделия		
		5		Шурупы 5×45 ГОСТ 1145-80*	0,85	кг
				Материалы		
		2		Асбестоцементный лист		
				ГОСТ 18124-75*	15,7	м²
		3		Минераловатная плита		
				ГОСТ 9573-82	0,99	м³
		4		Полиэтиленовая пленка		

Формат А4

Инв.№ подл. | Подпись и дата | Взам. инв.№

Формат	Зона	Поз.	Обозначение	Наименование	Кол.	Примеч.
				ГОСТ 10354-82	7,8	м²
				Мастика УМС-50 ГОСТ 14791-79	2,7	кг
				1.232-3.12-09.00-09		
				ПУП-12.39.17-Н		
				Сборочные единицы		
А4		1	1.232-3.12-09.10-09	Каркас деревянный КД-122	1	шт
				Стандартные изделия		
		5		Шурупы 5×45 ГОСТ 1145-80*	0,85	кг
				Материалы		
		2		Асбестоцементный лист		
				ГОСТ 18124-75*	16,1	м²
		3		Минераловатная плита		
				ГОСТ 9573-82	1,03	м³
		4		Полиэтиленовая пленка		
				ГОСТ 10354-82	8,0	м²
				Мастика УМС-50		
				ГОСТ 14791-79	2,8	кг
				1.232-3.12-09.00-10		
				ПУП-11.6.17-Н		
				Сборочные единицы		
А4		1	1.232-3.12-09.10-10	Каркас деревянный КД-123	1	шт
				Стандартные изделия		
		5		Шурупы 5×45 ГОСТ 1145-80*	0,21	кг
				Материалы		
		2		Асбестоцементный лист		

Формат А4

Формат	Зона	Поз.	Обозначение	Наименование	Кол.	Примеч.
				Гост 18124-75*	2,5	м²
		3		Минераловатная плита		
				Гост 9573-82	0,08	м³
		4		Полиэтиленовая пленка		
				Гост 10354-82	1,2	м²
				Мастика УМС-50		
				Гост 14791-79	1,0	кг
				1.232-3.12-09.00-11		
				ПУП-12.6.17-Н		
				Сборочные единицы		
А4		1	1.232-3.12-09.00-11	Каркас деревянный КД-124	1	шт
				Стандартные изделия		
		5		Шурупы 5×45 ГОСТ 1145-80*	0,21	кг
				Материалы		
		2		Асбестоцементный лист		
				Гост 18124-75*	2,6	м²
		3		Минераловатная плита		
				Гост 9573-82	0,09	м³
		4		Полиэтиленовая пленка		
				Гост 10354-82	1,3	м²
				Мастика УМС-50		
				Гост 14791-79	1,0	кг

			Лист
	1.232-3.12-09.00		7

Формат А4

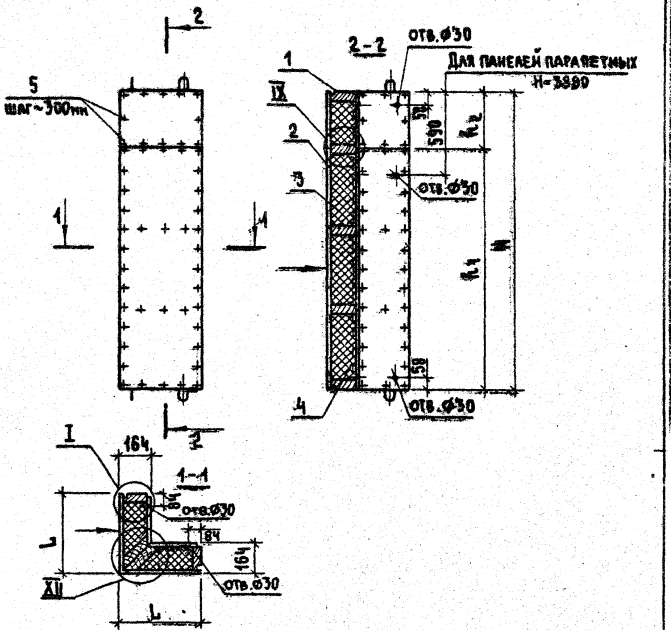

Узлы замаркированные на чертеже см. док. 1.232-3.12-00.00У4; 1.232-3.12-00.00У5; 1.232-3.12-00.00 У6.

Стрелкой указана наружная сторона панели.

Таблицу исполнений см. лист 2.

Взам.инв.№ | Подпись и дата | Инв.№ подл.

Нач.отд.	Юдницкий	
Н.контр.	Лыков	
Рук.гр.	Мошкина	
Инженер	Пельтихина	
Ст.техн.	Назарова	

1.232-3.12-09.00 СБ

Панель угловая для наружных углов ПУ-11.28.17-Н... ПУП-12.6.17-Н Сборочный чертеж.

Стадия	Масса	Масштаб
Р	см.табл. лист 2	1:50
Лист 1	Листов 2	

ЦНИИЭП торгово-бытовых зданий и туристских комплексов

20469-02 98

Формат А4

Обозначение	Марка изделия	Размеры для исполнения L	H	h_1	h_2	Масса кг
1.232-3.12-09.00	ПУ-11.28.17-Н	1070	2780	—	—	385,0
-01	ПУ-11.33.17-Н	1070	3280	—	—	447,0
-02	ПУ-11.36.17-Н	1070	3580	—	—	487,0
-03	ПУ-11.42.17-Н	1070	4180	3600	580	462,0
-04	ПУ-12.28.17-Н	1120	2780	—	—	399,0
-05	ПУ-12.33.17-Н	1120	3280	—	—	468,0
-06	ПУ-12.36.17-Н	1120	3580	—	—	505,0
-07	ПУ-12.42.17-Н	1120	4180	3600	580	599,0
-08	ПУП-11.39.17-Н	1070	3880	3600	280	556,0
-09	ПУП-12.39.17-Н	1120	3880	3600	580	570,0
-10	ПУП-11.6.17-Н	1070	580	—	—	89,0
-11	ПУП-12.6.17-Н	1120	580	—	—	83,0

1.232-3.12-09.00СБ — Лист 2

Формат А4

Формат	Зона	Поз.	Обозначение	Наименование	Кол.	Примеч.
				Документация		
А4			1.232-3.12-09.10СБ	Сборочный чертеж		
А3			1.232-3.12-00.00ТО	Техническое описание		
А3			1.232-3.12-00.00УЧ	Узлы каркасов I-III		
				Детали		
А4		1	1.232-3.12-00.01	Подъемная петля ПП-1	4	шт
				Стандартные изделия		
				Шурупы 5×45 ГОСТ 1145-80*	0,26	кг
				Материалы		
				Клей эпоксидный ЭПЦ-1	0,1	кг
				1.232-3.12-09.10 КД-113		
				Детали		
А4		2	1.232-3.12-00.03	Закладная деталь ЗД-2	4	шт
				Стандартные изделия		
		6		Болт М10×160 ГОСТ 7798-70*	6	шт
		7		Гайка М10 ГОСТ 5915-70*	6	шт
		8		Шайба 10 ГОСТ 11371-78	12	шт
				Материалы		
		3		Деревянный брусок 44×44мм	8,5	пм

Инв. № подл. | Подпись и дата | Взам. инв. №

Нач. отд	Юдицкий	
Н. контр.	Лыков	
Рук. гр.	Мошкина	
Инженер	Пельтихина	
Ст. техник	Назарова	

1.232-3.12-09.10

Панель угловая для наружных углов. Каркас КД-113...КД-124

Стадия	Лист	Листов
Р	1	9

ЦНИИЭП торгово-бытовых зданий и туристских комплексов

Формат А4

Формат	Зона	Поз.	Обозначение	Наименование	Кол.	Примеч.
		4		Деревянный брусок 70×144мм	5,6	пм
		5		Деревянный брусок 70×200мм	5,6	пм
				Клей КБ-3	0,4	кг
				1.232-3.12-09.10-01		
				КД-114		
				Детали		
А4		2	1.232-3.12-00.03	Закладная деталь ЗД-2	4	шт
				Стандартные изделия		
		6		Болт М10×160 ГОСТ 7798-70*	7	шт
		7		Гайка М10 ГОСТ 5915-70*	7	шт
		8		Шайба 10 ГОСТ 11371-78	14	шт
				Материалы		
		3		Деревянный брусок 44×144мм	8,5	пм
		4		Деревянный брусок 70×144мм	6,6	пм
		5		Деревянный брусок 70×200мм	6,6	пм
				Клей КБ-3	0,42	кг
				1.232-3.12-09.10-02		
				КД-115		
				Детали		
А4		2	1.232-3.12-00.03	Закладная деталь ЗД-2	4	шт
				Стандартные изделия		
		6		Болт М10×160 ГОСТ 7798-70*	8	шт
		7		Гайка М10 ГОСТ 5915-70*	8	шт
		8		Шайба 10 ГОСТ 11371-78	16	шт
				Материалы		
		3		Деревянный брусок 44×144мм	8,5	пм

1.232-3.12-09.10 — Лист 2

Формат А4

Формат	Зона	Поз.	Обозначение	Наименование	Кол.	Примеч.
		4		Деревянный брусок 70×144мм	7,2	пм
		5		Деревянный брусок 70×200мм	7,2	пм
				Клей КБ-3	0,5	кг
				1.232-3.12-09.10-03		
				КД-116		
				Детали		
А4		2	1.232-3.12-00.03	Закладная деталь ЗД-2	4	шт
				Стандартные изделия		
		6		Болт М10×160 ГОСТ 7798-70*	9	шт
		7		Гайка М10 ГОСТ 5915-70*	9	шт
		8		Шайба 10 ГОСТ 11371-78	18	шт
				Материалы		
		3		Деревянный брусок 44×144мм	8,5	пм
		4		Деревянный брусок 70×144мм	10,4	пм
		5		Деревянный брусок 70×200мм	8,4	пм
				Клей КБ-3	0,5	кг
				1.232-3.12-09.10-04		
				КД-117		
				Детали		
А4		2	1.232-3.12-00.03	Закладная деталь ЗД-2	4	шт
				Стандартные изделия		
		6		Болт М10×160 ГОСТ 7798-70*	6	шт
		7		Гайка М10 ГОСТ 5915-70*	6	шт
		8		Шайба 10 ГОСТ 11371-78	12	шт
				Материалы		
		3		Деревянный брусок 44×144мм	8,9	пм

Инв. № подл. | Подпись и дата | Взам. инв. №

1.232-3.12-09.10 — Лист 3

Формат	Зона	Поз.	Обозначение	Наименование	Кол.	Примеч.
		4		Деревянный брусок 70×144мм	5,6	пм
		5		Деревянный брусок 70×200мм	5,6	пм
				Клей КБ-3	0,42	кг
				1.232-3.12-09.10-05		
				КД-118		
				Детали		
А4		2	1.232-3.12-00.03	Закладная деталь ЗД-2	4	шт
				Стандартные изделия		
		6		Болт М10×160 ГОСТ 7798-70*	7	шт
		7		Гайка М10 ГОСТ 5915-70*	7	шт
		8		Шайба 10 ГОСТ 11371-78	14	шт
				Материалы		
		3		Деревянный брусок 44×144мм	8,9	пм
		4		Деревянный брусок 70×144мм	6,6	пм
		5		Деревянный брусок 70×200мм	6,6	пм
				Клей КБ-3	0,5	кг
				1.232-3.12-09.10-06		
				КД-119		
				Детали		
А4		2	1.232-3.12-00.03	Закладная деталь ЗД-2	4	шт
				Стандартные изделия		
		6		Болт М10×160 ГОСТ 7798-70*	8	шт
		7		Гайка М10 ГОСТ 5915-70*	8	шт
		8		Шайба 10 ГОСТ 11371-78	16	шт

Формат А4

Формат	Зона	Поз.	Обозначение	Наименование	Кол.	Примеч.
				Материалы		
		3		Деревянный брусок 44×144мм	8,9	пм
		4		Деревянный брусок 70×144мм	7,2	пм
		5		Деревянный брусок 70×200мм	7,2	пм
				Клей КБ-3	0,5	кг
				1.232-3.12-09.10-07		
				КД-120		
				Детали		
А4		2	1.232-3.12-00.03	Закладная деталь ЗД-2	4	шт
				Стандартные изделия		
		6		Болт М10×160 ГОСТ 7798-70*	9	шт
		7		Гайка М10 ГОСТ 5915-70*	9	шт
		8		Шайба 10 ГОСТ 11371-78	18	шт
				Материалы		
		3		Деревянный брусок 44×144мм	8,9	пм
		4		Деревянный брусок 70×144мм	10,6	пм
		5		Деревянный брусок 70×200мм	8,4	пм
				Клей КБ-3	0,5	кг
				1.232-3.12-09.10-08		
				КД-121		
				Детали		
А4		2	1.232-3.12-00.03	Закладная деталь ЗД-2	2	шт
А4		9	1.232-3.12-00.02	Закладная деталь ЗД-1	2	шт

Инв. № подл. | Подпись и дата | Взам. инв. №

20469-02 101.

Формат А4

Формат	Зона	Поз.	Обозначение	Наименование	Кол.	Примеч.
				Стандартные изделия		
		6		Болт М10×160 ГОСТ 7798-70	9	шт
		7		Гайка М10 ГОСТ 5915-70	9	шт
		8		Шайба 10 ГОСТ 11371-78	18	шт
				Материалы		
		3		Деревянный брусок 44×144 мм	8,5	пм
		4		Деревянный брусок 70×144 мм	9,9	пм
		5		Деревянный брусок 70×200 мм	7,8	пм
				Клей КБ-3	0,5	кг
				1.232-3.12-09.10-09 КД-122		
				Детали		
А4		1	1.232-3.12-00.03	Закладная деталь ЗД-2	2	шт
А4		2	1.232-3.12-00.02	Закладная деталь ЗД-1	2	шт
				Стандартные изделия		
		6		Болт М10×160 ГОСТ 7798-70	9	шт
		7		Гайка М10 ГОСТ 5915-70	9	шт
		8		Шайба 10 ГОСТ 11371-78	18	шт
				Материалы		
		3		Деревянный брусок		

1.232-3.12-09.10 — Лист 6

Формат А4

Формат	Зона	Поз.	Обозначение	Наименование	Кол.	Примеч.
				44×144 мм	8,9	пм
		4		Деревянный брусок 70×144 мм	10,0	пм
		5		Деревянный брусок 70×200 мм	7,8	пм
				Клей КБ-3	0,5	кг
				1.232-3.12-09.10-10 КД-123		
				Детали		
А4		1	1.232-3.12-00.03	Закладная деталь ЗД-2	4	шт
				Стандартные изделия		
		6		Болт М10×160 ГОСТ 7798-70	2	шт
		7		Гайка М10 ГОСТ 5915-70	2	шт
		8		Шайба 10 ГОСТ 11371-78	4	шт
				Материалы		
		3		Деревянный брусок 44×144 мм	4,2	пм
		4		Деревянный брусок 70×144 мм	1,2	пм
		5		Деревянный брусок 70×200 мм	1,2	пм
				Клей КБ-3	0,16	кг

Инв.№ подл. | Подпись и дата | Взам.инв.№

1.232-3.12-09.10 — Лист 7

Формат	Зона	Поз.	Обозначение	Наименование	Кол.	Примеч.
				1.232-3.12-09.10-11		
				КД-124		
				Детали		
А4		1	1.232-3.12-00.03	Закладная деталь ЗД-2	4	шт
				Стандартные изделия		
		6		Болт М18×160 ГОСТ 7798-70	2	шт
		7		Гайка М10 ГОСТ 5915-70*	2	шт
		8		Шайба 10 ГОСТ 11371-78	4	шт
				Материалы		
		3		Деревянный брусок		
				44×144 мм	4,5	пм
		4		Деревянный брусок		
				70×144 мм	1,2	пм
		5		Деревянный брусок		
				70×200 мм	1,2	пм
				Клей КБ-3	0,16	кг

		Лист
1.232-3.12-09.10		8

Формат А4

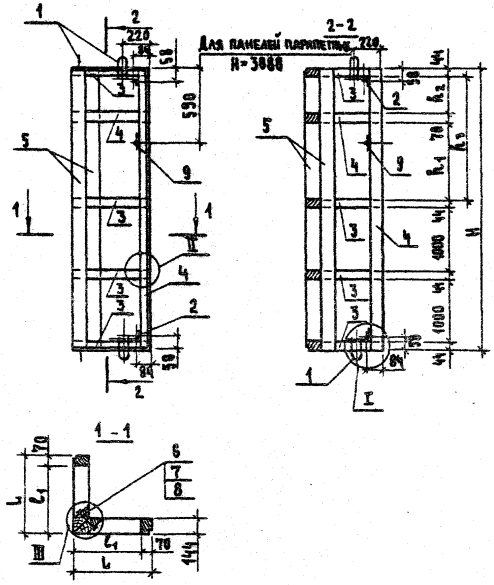

Узлы замаркированные на чертеже см. док. 1.232-3.12-00.004₇

Таблицу исполнений см. лист 2

Инв.№ подл. | Подпись и дата | Взам.инв.№

Нач.отд.	Юдицкий		
Н.контр.	Лыков		
Рук.гр.	Мошкина		
Инженер	Пелыгихина		
Ст.техн.	Назарова		

1.232-3.12-09.10 СБ

Панель угловая для наружных углов. Каркас КД-113...КД-124. Сборочный чертеж.

Стадия	Масса	Масштаб
Р	см.табл. лист 2	1:50
Лист 1	Листов 2	

ЦНИИЭП торгово-бытовых зданий и туристских комплексов

Обозначение	Марка изделия	Размеры, мм L	l_1	H	h_1	h_2	h_3	Масса кг
1.232-3.12-09.10	КД-113	1060	990	2780	—	—	604	68,9
-01	КД-114	1060	990	3280	—	—	1104	76,7
-02	КД-115	1060	990	3580	—	—	1404	82,4
-03	КД-116	1060	990	4180	1434	500	—	99,6
-04	КД-117	1110	1040	2780	—	—	604	70,0
-05	КД-118	1110	1040	3280	—	—	1104	79,0
-06	КД-119	1110	1040	3580	—	—	1404	83,7
-07	КД-120	1110	1040	4180	1434	500	—	101,6
-08	КД-121	1060	990	3880	1434	200	—	95,8
-09	КД-122	1110	1040	3880	1434	200	—	96,1
-10	КД-123	1060	990	580	—	—	—	22,8
-11	КД-124	1110	1040	580	—	—	—	24,0

Формат	Зона	Поз.	Обозначение	Наименование	Кол.	Примеч.
				Документация		
А4			1.232-3.12-10.00 СБ	Сборочный чертеж		
А3			1.232-3.12-00.00 ТО	Техническое описание		
А3			1.232-3.12-00.00 $У_4$	Узлы I-V для панелей δ=164мм		
А3			1.232-3.12-00.00 $У_5$	Узлы VI-IX для панелей δ=164мм		
А3			1.232-3.12-00.00 $У_6$	Узлы X-XII для панелей δ=164мм		
			Переменные данные	Для исполнений:		
				1.232-3.12-10.00		
				ПУ-5.28-17-в		
				Сборочные единицы		
А4		1	1.232-3.12-10.10	Каркас деревянный КД-125	1	шт
				Стандартные изделия		
		5		Шурупы 5×45 ГОСТ 1145-80*	0,52	кг
				Материалы		
		2		Асбестоцементный лист		
				ГОСТ 18124-75*	4,4	м²
		3		Минераловатная плита		
				ГОСТ 9573-82	0,27	м³
		4		Полиэтиленовая пленка		
				ГОСТ 10354-82	2,2	м²
				Мастика УМС-50 ГОСТ 14791-79	1,8	кг

Инв.№ подл. | Подпись и дата | Взам.инв.№

Нач.отд.	Юдицкий	
Н.контр.	Лыков	
Рук.гр.	Мошкина	
Инженер	Пельтихина	
Ст.техник	Назарова	

1.232-3.12-10.00

Панель угловая для внутренних углов ПУ-5.28.17-в... ПУП-6.6-17-в

Стадия	Лист	Листов
Р	1	9

ЦНИИЭП торгово-бытовых зданий и туристских комплексов

Формат	Зона	Поз.	Обозначение	Наименование	Кол.	Примеч.
				1.232-3.12-10.00-01		
				ПУ-5.33.17-в		
				Сборочные единицы		
А4		1	1.232-3.12-10.10-01	Каркас деревянный КД-126	1	шт
				Стандартные изделия		
		5		Шурупы 5×45 ГОСТ 1145-80*	0,59	кг
				Материалы		
		2		Асбестоцементный лист	5,5	м²
				ГОСТ 18124-75*		
		3		Минераловатная плита	0,34	м³
				ГОСТ 9573-82		
		4		Полиэтиленовая пленка	2,8	м²
				ГОСТ 10354-82		
				Мастика УМС-50	2,1	кг
				ГОСТ 14791-79		
				1.232-3.12-10.00-01		
				ПУ-5.36.17-в		
				Сборочные единицы		
А4		1	1.232-3.12-10.00-02	Каркас деревянный КД-127	1	шт
				Стандартные изделия		
		5		Шурупы 5×45 ГОСТ 1145-80*	0,6	кг

Формат	Зона	Поз.	Обозначение	Наименование	Кол.	Примеч.
				Материалы		
		2		Асбестоцементный лист	6,1	м²
				ГОСТ 18124-75*		
		3		Минераловатная плита	0,37	м³
				ГОСТ 9573-82		
		4		Полиэтиленовая пленка	3,0	м²
				ГОСТ 10354-82		
				Мастика УМС-50	2,3	кг
				ГОСТ 14791-79		
				1.232-3.12-10.00-03		
				ПУ-5.42.17-в		
				Сборочные единицы		
А4		1	1.232-3.12-10.10-03	Каркас деревянный КД-128	1	шт
				Стандартные изделия		
		5		Шурупы 5×45 ГОСТ 1145-80*	0,77	кг
				Материалы		
		2		Асбестоцементный лист	7,1	м²
				ГОСТ 18124-75*		
		3		Минераловатная плита	0,43	м³
				ГОСТ 9573-82		
		4		Полиэтиленовая пленка	3,6	м²
				ГОСТ 10354-82		
				Мастика УМС-50	2,6	кг
				ГОСТ 14791-79		

Инв.№ подл. | Подпись и дата | Взам.инв.№

Формат	Зона	Поз.	Обозначение	Наименование	Кол.	Примеч.
				1.232-3.12-10.00-04		
				ПУ-6.28.17-в		
				Сборочные единицы		
А4		1	1.232-3.12-10.10-04	Каркас деревянный КД-129	1	шт
				Стандартные изделия		
		5		Шурупы 5х45 ГОСТ 1145-80*	0,52	кг
				Материалы		
		2		Асбестоцементный лист	4,9	м²
				ГОСТ 18124-75*		
		3		Минераловатная плита	0,28	м³
				ГОСТ 9573-82		
		4		Полиэтиленовая пленка	2,4	м²
				ГОСТ 10354-82		
				Мастика УМС-50	1,8	кг
				ГОСТ 14791-79		
				1.232-3.12-10.00-05		
				ПУ-6.33.17-в		
				Сборочные единицы		
А4		1	1.232-3.12-10.10-05	Каркас деревянный КД-130	1	шт
				Стандартные изделия		
		5		Шурупы 5х45 ГОСТ 1145-80*	0,59	кг

1.232-3.12-10.00 — Лист 4

Формат А4

Формат	Зона	Поз.	Обозначение	Наименование	Кол.	Примеч.
				Материалы		
		2		Асбестоцементный лист	6,3	м²
				ГОСТ 18124-75*		
		3		Минераловатная плита	0,36	м³
				ГОСТ 9573-82		
		4		Полиэтиленовая пленка	3,2	м²
				ГОСТ 10354-82		
				Мастика УМС-50	2,1	кг
				ГОСТ 14791-79		
				1.232-3.12-10.00-06		
				ПУ-6.36.17-в		
				Сборочные единицы		
А4		1	1.232-3.12-10.10-06	Каркас деревянный КД-131	1	шт
				Стандартные изделия		
		5		Шурупы 5х45 ГОСТ 1145-80*	0,6	кг
				Материалы		
		2		Асбестоцементный лист	6,8	м²
				ГОСТ 18124-75*		
		3		Минераловатная плита	0,4	м³
				ГОСТ 9573-82		
		4		Полиэтиленовая пленка	3,4	м²
				ГОСТ 10354-82		
				Мастика УМС-50	2,3	кг
				ГОСТ 14791-79		

Инв.№ подл. | Подпись и дата | Взам. инв.№

1.232-3.12-10.00 — Лист 5

Формат	Зона	Поз.	Обозначение	Наименование	Кол.	Примеч.
				1.232-3.12-10.00-07		
				ПУ-6.42.17-в		
				Сборочные единицы		
А4		1	1.232-3.12-10.10-07	Каркас деревянный КД-132	1	шт
				Стандартные изделия		
		5		Шурупы 5х45 ГОСТ 1145-80*	0,77	кг
				Материалы		
		2		Асбестоцементный лист ГОСТ 18124-75*	7,9	м²
		3		Минераловатная плита ГОСТ 9573-82	0,46	м³
		4		Полиэтиленовая пленка ГОСТ 10354-82	4,0	м²
				Мастика УМС-50 ГОСТ 14791-79	2,6	кг
				1.232-3.12-10.00-08		
				ПУП-5.39.17-в		
				Сборочные единицы		
А4		1	1.232-3.12-10.10-08	Каркас деревянный КД-133	1	шт
				Стандартные изделия		
		5		Шурупы 5х45 ГОСТ 1145-80*	0,72	кг

	1.232-3.12-10.00	Лист 6

Формат А4

Формат	Зона	Поз.	Обозначение	Наименование	Кол.	Примеч.
				Материалы		
		2		Асбестоцементный лист ГОСТ 18124-75*	6,6	м²
		3		Минераловатная плита ГОСТ 9573-82	0,38	м³
		4		Полиэтиленовая пленка ГОСТ 10354-82	3,3	м²
				Мастика УМС-50 ГОСТ 14791-79	2,5	кг
				1.232-3.12-10.00-09		
				ПУП-6.39.17-в		
				Сборочные единицы		
А4		1	1.232-3.12-10.10-09	Каркас деревянный КД-134	1	шт
				Стандартные изделия		
		5		Шурупы 5х45 ГОСТ 1145-80*	0,72	кг
				Материалы		
		2		Асбестоцементный лист ГОСТ 18124-75*	7,5	м²
		3		Минераловатная плита ГОСТ 9573-82	0,46	м³
		4		Полиэтиленовая пленка ГОСТ 10354-82	3,7	м²
				Мастика УМС-50 ГОСТ 14791-79	2,5	кг

Инв. № подл. | Подпись и дата | Взам. инв. №

	1.232-3.12-10.00	Лист 7

Формат	Зона	Поз.	Обозначение	Наименование	Кол.	Примеч.
				1.232-3.12-10.00-10		
				ПУП-5.6.17-в		
				Сборочные единицы		
А4		1	1.232-3.12-10.10-10	Каркас деревянный К-135	1	шт
				Стандартные изделия		
		5		Шурупы 5х45 ГОСТ 1145-80*	0,26	кг
				Материалы		
		2		Асбестоцементный лист	1,0	м²
				ГОСТ 18124-75*		
		3		Минераловатная плита	0,06	м³
				ГОСТ 9573-82		
		4		Полиэтиленовая пленка	0,5	м²
				ГОСТ 10354-82		
				Мастика УМС-50	0,6	кг
				ГОСТ 14791-79		
				1.232-3.12-10.00-11		
				ПУП-6.6.17-в		
				Сборочные единицы		
А4		1	1.232-3.12-10.10-11	Каркас деревянный К-136	1	шт
				Стандартные изделия		
		5		Шурупы 5х45 ГОСТ 1145-80*	0,26	кг

1.232-3.12-10.00 — Лист 8

Формат А4

Формат	Зона	Поз.	Обозначение	Наименование	Кол.	Примеч.
				Материалы		
		2		Асбестоцементный лист	1,1	м²
				ГОСТ 18124-75*		
		3		Минераловатная плита	0,07	м³
				ГОСТ 9573-82		
		4		Полиэтиленовая пленка	0,6	м²
				ГОСТ 10354-82		
		5		Мастика УМС-50	0,6	кг
				ГОСТ 14791-79		

Инв.№ подл. | Подпись и дата | Взам. инв.№

1.232-3.12-10.00 — Лист 9

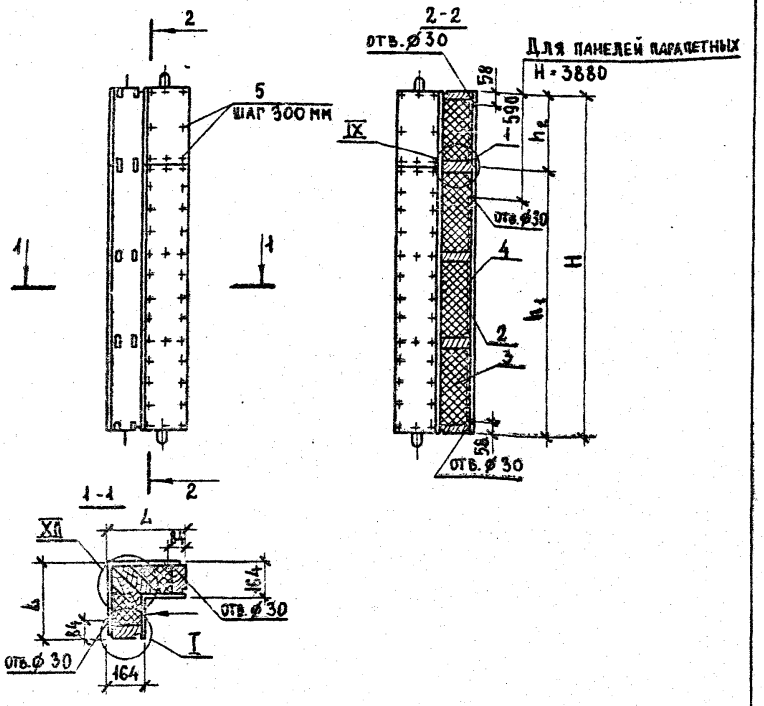

Таблицу исполнений см. лист 2.

Узлы замаркированные на чертеже см. док. 1.232-3.12-00.004; 1.232-3.12-00.005; 1.232-3.12-00.006

Стрелкой указана наружная сторона панели.

Обозначение	Марка изделия	Размеры, мм L	H	h_1	h_2	Масса кг
1.232-3.12-10.00	ПУ-5.28.17-В	520	2780	-	-	222,0
-01	ПУ-5.33.17-В	520	3280	-	-	261,0
-02	ПУ-5.36.17-В	520	3580	-	-	270,0
-03	ПУ-5.42.17-В	520	4180	3600	580	331,0
-04	ПУ-6.28.17-В	570	2780	-	-	241,0
-05	ПУ-6.33.17-В	570	3280	-	-	278,0
-06	ПУ-6.36.17-В	570	3580	-	-	288,0
-07	ПУ-6.42.17-В	570	4180	3600	580	355,0
-08	ПУП-5.39.17-В	520	3880	3600	280	310,0
-09	ПУП-6.39.17-В	570	3880	3600	280	330,0
-10	ПУП-5.6.17-В	520	580	-		74,0
-11	ПУП-6.6.17-В	570	580	-		78,0

Нач.отд.	Юдицкий	
Н.контр.	Лыков	
Рук.гр.	Мошкина	

1.232-3.12-10.00СБ

Панель угловая для внутренних углов ПУ-5.28.17-В... ПУП-6.6.17-В
Сборочный чертеж

Стадия	Масса	Масштаб
Р	см. табл. лист 2	1:50
Лист 1	Листов 2	

ЦНИИЭП торгово-бытовых зданий и туристских комплексов

Инв.№ подл. | Подпись и дата | Взам.инв.№

1.232-3.12-10.00СБ Лист

Формат	Зона	Поз.	Обозначение	Наименование	Кол.	Примеч.
				Документация		
А4			1.232-3.12-10.10СБ	Сборочный чертеж		
А3			1.232-3.12-00.00ТО	Техническое описание		
А3			1.232-3.12-00.00УЧ	Узлы каркасов I - III		
				Детали		
А4		1	1.232-3.12-00.01	Подъемная петля ПП-1	4	шт
				Стандартные изделия		
				Шурупы 5×45 ГОСТ 1145-80	0,26	кг
				Материалы		
				Клей эпоксидный ЭПЦ-1	0,1	кг
			Переменные данные	для исполнений:		
				1.232-3.12-10.10		
				КД-125		
				Детали		
А4		2	1.232-3.12-00.03	Закладная деталь ЗД-2	4	шт
				Стандартные изделия		
		6		Болт М10×160 ГОСТ 7798-70*	6	шт

				7		Гайка М10 ГОСТ 5915-70*	6	шт
				8		Шайба 10 ГОСТ 11371-78	12	шт
						Материалы		
				3		Деревянный брусок		
						44×144 мм	4,1	пм
				4		Деревянный брусок		
						70×144 мм	5,6	пм
				5		Деревянный брусок		
						70×200 мм	5,6	пм
						Клей КБ-3	0,4	кг
						1.232-3.12-10.10-01		
						КД-126		
						Детали		
А4		2	1.232-3.12-00.03			Закладная деталь ЗД-2	4	шт
						Стандартные изделия		
		6				Болт М10×160 ГОСТ 7798-70*	7	шт
		7				Гайка М10 ГОСТ 5915-70*	7	шт
		8				Шайба 10 ГОСТ 11371-78	14	шт
						Материалы		
		3				Деревянный брусок		
						44×144 мм	4,1	пм
		4				Деревянный брусок		
						70×144 мм	6,6	пм
		5				Деревянный брусок		
						70×200 мм	6,6	пм
						Клей КБ-3	0,5	кг

Инв.№ подл. | Подпись и дата | Взам.инв.№

Гл.спец.	Гладкий		
Н.контр.	Быков		
Гр.	Ильина		
Инженер	Демидова		
Стажер	Назарова		

1.232-3.12-10.10

Панель угловая для внутренних углов. Каркас КД-125... КД-126

Стадия	Лист	Листов
Р	1	8

ЦНИИЭП торгово-бытовых зданий и туристских комплексов

Формат А4

1.232-3.12-10.10 Лист 2

20469-02 110

Формат А4

Формат	Зона	Поз.	Обозначение	Наименование	Кол.	Примеч.
				1.232-3.12-10.10-02		
				КД-127		
				Детали		
А4		2	1.232-3.12-00.03	Закладная деталь ЗД-2	4	шт
				Стандартные изделия		
		6		Болт М10×160 ГОСТ 7798-70*	8	шт
		7		Гайка М10 ГОСТ 5915-70*	8	шт
		8		Шайба 10 ГОСТ 11371-78	16	шт
				Материалы		
		3		Деревянный брусок		
				44×144 мм	4,1	пм
		4		Деревянный брусок		
				70×144 мм	7,2	пм
		5		Деревянный брусок		
				70×200 мм	7,2	пм
				Клей КБ-3	0,5	кг
				1.232-3.12-10.10-03		
				КД-128		
				Детали		
А4		2	1.232-3.12-00.03	Закладная деталь ЗД-2	4	шт
				Стандартные изделия		
		6		Болт М10×160 ГОСТ 7798-70*	9	шт
		7		Гайка М10 ГОСТ 5915-70*	9	шт
		8		Шайба 10 ГОСТ 11371-78	18	шт
				Материалы		
		3		Деревянный брусок		
				44×144 мм	4,1	пм

			1.232-3.12-10.10	Лист 3

Формат А4

Инв.№ подл. | Подпись и дата | Взам. инв.№

Формат	Зона	Поз.	Обозначение	Наименование	Кол.	Примеч.
		4		Деревянный брусок		
				70×144 мм	9,6	пм
		5		Деревянный брусок		
				70×200 мм	8,4	пм
				Клей КБ-3	0,5	кг
				1.232-3.12-10.10-04		
				КД-129		
				Детали		
А4		2	1.232-3.12-00.03	Закладная деталь ЗД-2	4	шт
				Стандартные изделия		
		6		Болт М10×160 ГОСТ 7798-70*	6	шт
		7		Гайка М10 ГОСТ 5915-70*	6	шт
		8		Шайба 10 ГОСТ 11371-78	12	шт
				Материалы		
		3		Деревянный брусок		
				44×144 мм	4,5	пм
		4		Деревянный брусок		
				70×144 мм	5,6	пм
		5		Деревянный брусок		
				70×200 мм	5,6	пм
				Клей КБ-3	0,4	кг
				1.232-3.12-10.10-05		
				КД-130		
				Детали		
А4		2	1.232-3.12-00.03	Закладная деталь ЗД-2	4	шт
				Стандартные изделия		
		6		Болт М10×160 ГОСТ 7798-70*	7	шт

			1.232-3.12-10.10	Лист 4

Формат А4

Формат	Зона	Поз.	Обозначение	Наименование	Кол.	Примеч.
		7		Гайка М10 ГОСТ 5915-70*	7	шт
		8		Шайба 10 ГОСТ 11371-78	14	шт
				Материалы		
		3		Деревянный брусок	4,5	пм
				44×144 мм		
		4		Деревянный брусок	6,6	пм
				70×144 мм		
		5		Деревянный брусок	6,6	пм
				70×200 мм		
				Клей КБ-3	0,5	кг
				1.232-3.12-10.10-06		
				КД-131		
				Детали		
А4		2	1.232-3.12-00.03	Закладная деталь ЗД-2	4	шт
				Стандартные изделия		
		6		Болт М10×160 ГОСТ 7798-70*	8	шт
		7		Гайка М10 ГОСТ 5915-70*	8	шт
		8		Шайба 10 ГОСТ 11371-78	16	шт
				Материалы		
		3		Деревянный брусок	4,5	пм
				44×144 мм		
		4		Деревянный брусок	7,2	пм
				70×144 мм		
		5		Деревянный брусок	7,2	пм
				70×200 мм		
				Клей КБ-3	0,5	кг

1.232-3.12-10.10 Лист 5

Формат	Зона	Поз.	Обозначение	Наименование	Кол.	Примеч.
				1.232-3.12-10.10-07		
				КД-132		
				Детали		
А4		2	1.232-3.12-00.03	Закладная деталь ЗД-2	4	шт
				Стандартные изделия		
		6		Болт М10×160 ГОСТ 7798-70*	9	шт
		7		Гайка М10 ГОСТ 5915-70*	9	шт
		8		Шайба 10 ГОСТ 11371-78	18	шт
				Материалы		
		3		Деревянный каркас	4,5	пм
				44×144 мм		
		4		Деревянный брусок	9,6	пм
				70×144 мм		
		5		Деревянный брусок	8,4	пм
				70×200 мм		
				Клей КБ-3	0,5	кг
				1.232-3.12-10.10-08		
				КД-133		
				Детали		
	А4	2	1.232-3.12-00.03	Закладная деталь ЗД-2	2	шт
	А4	9	1.232-3.12-00.02	Закладная деталь ЗД-1	2	шт
				Стандартные изделия		
		6		Болт М10×160 ГОСТ 7798-70*	9	шт
		7		Гайка М10 ГОСТ 5915-70*	9	шт
		8		Шайба 10 ГОСТ 11371-78	18	шт
				Материалы		
		3		Деревянный брусок	4,1	пм

Инв.№ подл. | Подпись и дата | Взам. инв.№

1.232-3.12-10.10 Лист 6

Формат	Зона	Поз.	Обозначение	Наименование	Кол.	Примеч.
				44×144 мм		
		4		Деревянный брусок	8,8	пм
				70×144 мм		
		5		Деревянный брусок	7,8	пм
				70×200 мм		
				Клей КБ-3	0,5	кг
				1.232-3.12-10.10-09		
				КД-134		
				Детали		
А4		9	1.232-3.12-00.02	Закладная деталь ЗД-1	2	шт
А4		2	1.232-3.12-00.03	Закладная деталь ЗД-2	2	шт
				Стандартные изделия		
		6		Болт М10×160 ГОСТ 7798-70*	9	шт
		7		Гайка М10 ГОСТ 5915-70*	9	шт
		8		Шайба 10 ГОСТ 11371-78	18	шт
				Материалы		
		3		Деревянный брусок	4,5	пм
				44×144 мм		
		4		Деревянный брусок	9,0	пм
				70×144 мм		
		5		Деревянный брусок	7,8	пм
				Клей КБ-3	0,5	кг
				1.232-3.12-10.10-10		
				КД-135		
				Детали		
А4		2	1232-3.12-00.03	Закладная деталь ЗД-2	4	шт

Формат А4

Формат	Зона	Поз.	Обозначение	Наименование	Кол.	Примеч.
				Стандартные изделия		
		6		Болт М10×160 ГОСТ 7798-70*	2	шт
		7		Гайка М10 ГОСТ 5915-70*	2	шт
		8		Шайба 10 ГОСТ 11371-78	4	шт
				Материалы		
		3		Деревянный брусок	2,1	пм
				44×144 мм		
		4		Деревянный брусок	1,2	пм
				70×144 мм		
		5		Деревянный брусок	1,2	пм
				70×200 мм		
				Клей КБ-3	0,16	кг
				1.232-3.12-10.10-11		
				КД-136		
				Детали		
А4		2	1.232-3.12-00.03	Закладная деталь ЗД-2	4	шт
				Стандартные изделия		
		6		Болт М10×160 ГОСТ 7798-70*	2	шт
		7		Гайка М10 ГОСТ 5915-70*	2	шт
		8		Шайба 10 ГОСТ 11371-78	4	шт
				Материалы		
		3		Деревянный брусок	2,2	пм
				44×144 мм		
		4		Деревянный брусок	1,2	пм
				70×144 мм		
		5		Деревянный брусок	1,2	пм
				70×200 мм		
				Клей КБ-3	0,16	кг

Взам. инв. № | Подпись и дата | Инв. № подл.

Формат А4

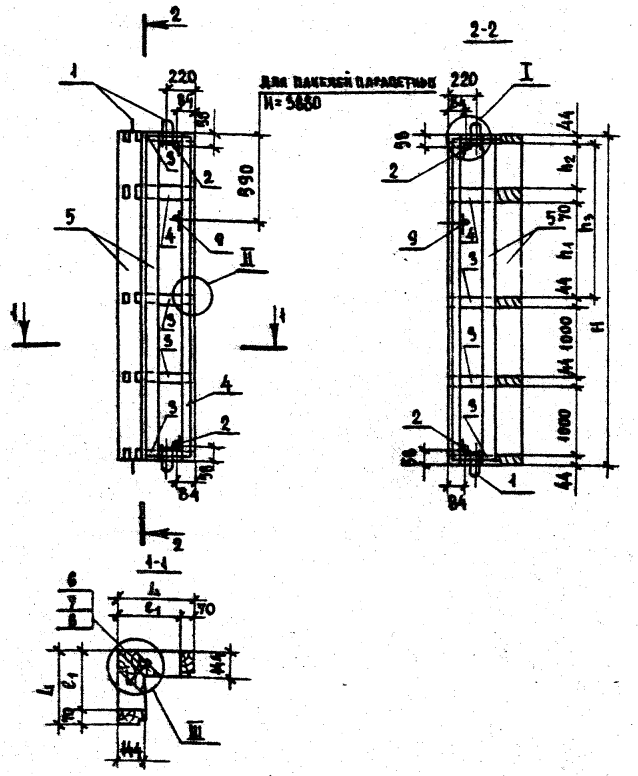

Узлы замаркированные на чертеже см. док. 1.292-3.12-00.ОЧ₇
Таблицу исполнений см. лист 2

		1.292-3.12-10.10 СБ	
Нач.отд.	Юдицкий	Панель угловая для внутренних углов. Каркас КД-125...КД-136 Сборочный чертеж	Стадия: Р; Масса: см. табл. лист 2; Масштаб: 1:50
Н.контр.	Лыков		Лист 1; Листов 2
Рук.группы	Мошкина		ЦНИИЭП торгово-бытовых зданий и туристских комплексов
Инженер	Пельтихина		
Техник	Назарова		

Формат А4

Обозначение	Марка изделия	Размеры, мм						Масса кг
		L	ℓ_1	H	h_1	h_2	h_3	
1.292-3.12-10.10	КД-125	510	440	2780	–	–	604	90,5
-01	КД-126	510	440	5280	–	–	1104	105,8
-02	КД-127	510	440	5580	–	–	1404	114,0
-03	КД-128	510	440	4180	1434	500	–	148,1
-04	КД-129	560	490	2780	–	–	604	91,5
-05	КД-130	560	490	5280	–	–	1104	104,5
-06	КД-131	560	490	5580	–	–	1404	126,5
-07	КД-132	560	490	4180	1434	500	–	151,0
-08	КД-133	510	440	3880	1434	200	–	140,0
-09	КД-134	560	490	3880	1434	500	–	141,8
-10	КД-135	510	440	580	–	–	–	25,2
-11	КД-136	560	490	580	–	–	–	25,8

Инв.№ подл. | Подпись и дата | Взам.инв.№

	1.292-3.12-10.10 СБ	Лист 2

Формат А4

Формат	Зона	Поз.	Обозначение	Наименование	Кол.	Примеч.
				Документация		
А4			1.232-3.12-00.01 СБ	Сборочный чертеж		
				Детали		
А4		1	1.232-3.12-00.01-00	Хомут	1	шт
А4		2	1.232-3.12-00.01-01	Пластина	1	шт
				Стандартные изделия		
		3		Гайка ГОСТ 5915-70*	2	шт

Нач.отд.	Юдицкий		
Н.контр.	Лыков		
Рук.гр.	Мошкина		
Инженер	Пельтихина		
Ст.техн.	Назарова		

1.232-3.12-00.01

Подъемная петля ПП-1

Стадия	Лист	Листов
Р		1

ЦНИИЭП торгово-бытовых зданий и туристских комплексов

Формат А4

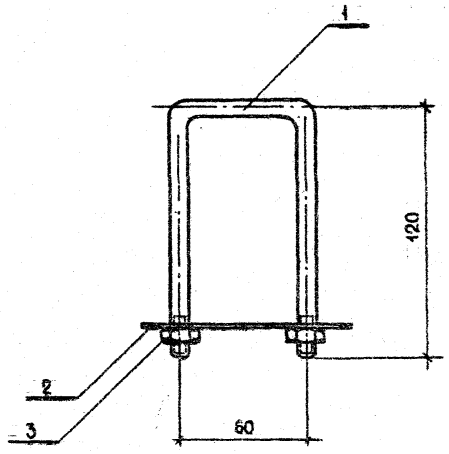

Инв.№ подл. | Подпись и дата | Взам.инв.№

Нач.отд.	Юдицкий	
Н.контр.	Лыков	
Рук.гр.	Мошкина	
Инженер	Пельтихина	
Ст.техн.	Назарова	

1.232-3.12-00.01СБ

Подъемная петля ПП-1
Сборочный чертеж.

Стадия	Масса	Масштаб
Р	0,28	1:2
Лист	Листов 1	

ЦНИИЭП торгово-бытовых зданий и туристских комплексов

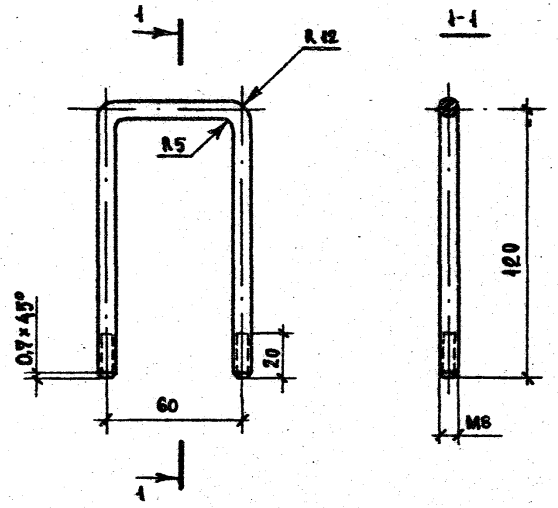

			1.232-3.12 - 00.01-00		
			Хомут	Стадия: Р	Масса: 0,12	Масштаб: 1:2
				Лист	Листов 1
Нач.отд.	Юдицкий		Круг В8 ГОСТ 2590-71* / Ст.3 ГОСТ 535-79*	ЦНИИЭП торгово-бытовых зданий и туристских комплексов	
Н.контр.	Лыков				
Рук.гр.	Мошкина				
Инженер	Пельтихина				
Ст.техник	Назарова				

Формат А4

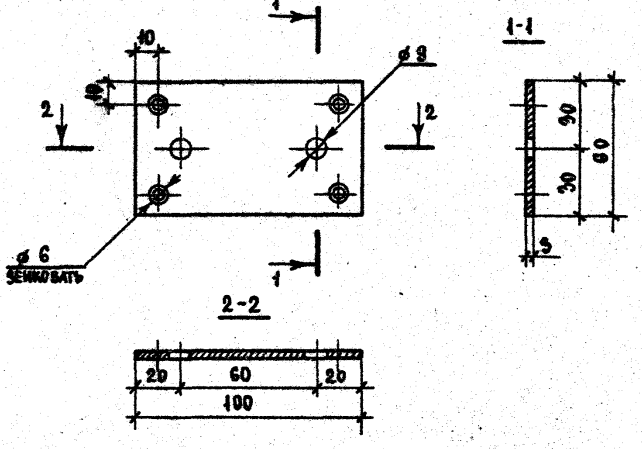

			1.232-3.12 - 00.01-01		
			Пластина	Стадия: Р	Масса: 0,14	Масштаб: 1:2
				Лист	Листов 1
Нач.отд.	Юдицкий		Лист Б-ПН-3 ГОСТ 9904-74* / В Ст3пс ГОСТ 14637-79	ЦНИИЭП торгово-бытовых зданий и туристских комплексов	
Н.контр.	Лыков				
Рук.гр.	Мошкина				
Инженер	Пельтихина				
Ст.техник	Назарова				

Инв.№ подл. | Подпись и дата | Взам.инв.№

20469-02 11Е

Формат А4

Формат	Зона	Поз.	Обозначение	Наименование	Кол.	Примеч.
				Документация		
А4			1.232-3.12-00.02СБ	Сборочный чертеж		
				Детали		
А4		1	1.232-3.12-00.02-00	Втулка	1	шт
А4		2	1.232-3.12-00.02-01	Пластина	1	шт

Нач.отд.	Юдицкий	
Н.контр.	Лыков	
Рук.гр.	Мошкина	
Инженер	Пельтихина	
Ст.техн.	Назарова	

1.232-3.12 – 00.02

Закладная деталь ЗД-1

Стадия	Лист	Листов
Р		1

ЦНИИЭП торгово-бытовых зданий и туристских комплексов

Формат А4

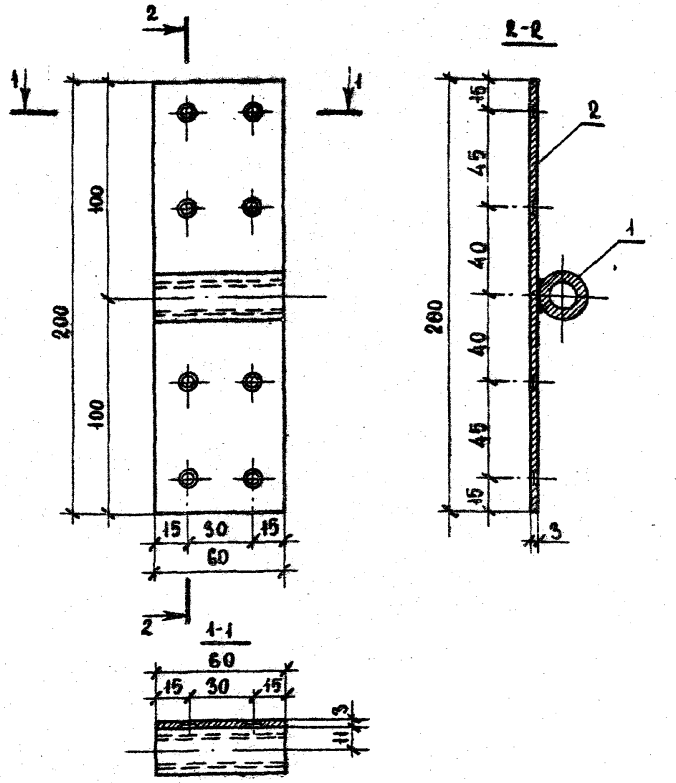

Сварку производить электродом Э-42, высота шва h = 4 мм.
После сварки проверить резьбу втулки.

Взам.инв.№ | Подпись и дата | Инв.№ подл.

1.232-3.12-00.02СБ

Закладная деталь ЗД-1 Сборочный чертеж

Нач.отд.	Юдицкий	
Н.контр.	Лыков	
Рук.гр.	Мошкина	
Инженер	Пельтихина	
Ст.техн.	Назарова	

Стадия	Масса	Масштаб
Р	0,39	1:2
Лист	Листов 1	

ЦНИИЭП торгово-бытовых зданий и туристских комплексов

Формат А4

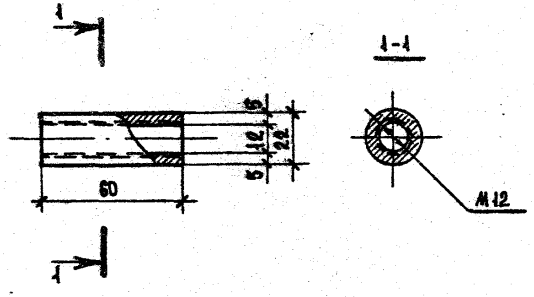

			1.232-3.12-00.02-00		
			Втулка	Стадия: Р	Масса: 0,11	Масштаб: 1:2
				Лист	Листов 1
Нач.отд.	Юдицкий		Круг В22 ГОСТ 2590-71* / Ст.3 ГОСТ 535-79*	ЦНИИЭП торгово-бытовых зданий и туристских комплексов	
Н.контр.	Лыков				
Рук.гр.	Мошкина				
Инженер	Пельтихина				
Ст.техник	Назарова				

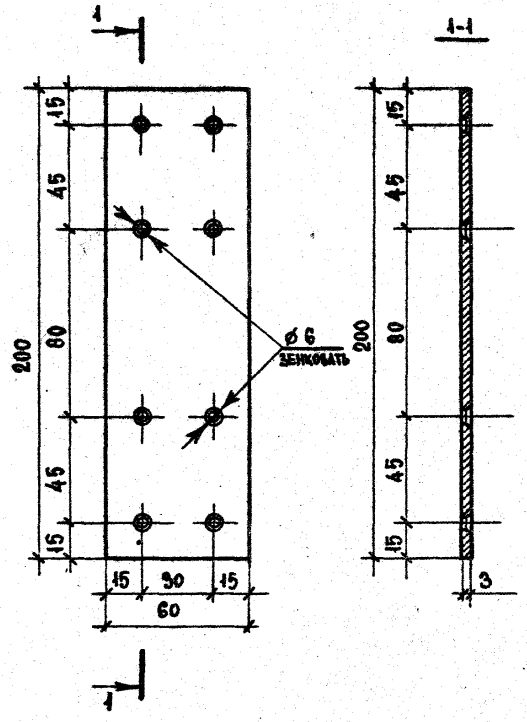

Инв.№ подл.	Подпись и дата	Взам.инв.№	1.232-3.12-00.02-01		
			Пластина	Стадия: Р	Масса: 0,28	Масштаб: 1:2
				Лист	Листов 1
Нач.отд.	Юдицкий		Лист Б-ПН-3 ГОСТ 19904-74* / В Ст.Зпс ГОСТ 14637-79	ЦНИИЭП торгово-бытовых зданий и туристских комплексов	
Н.контр.	Лыков				
Рук.гр.	Мошкина				
Инженер	Пельтихина				
Ст.техник	Назарова				

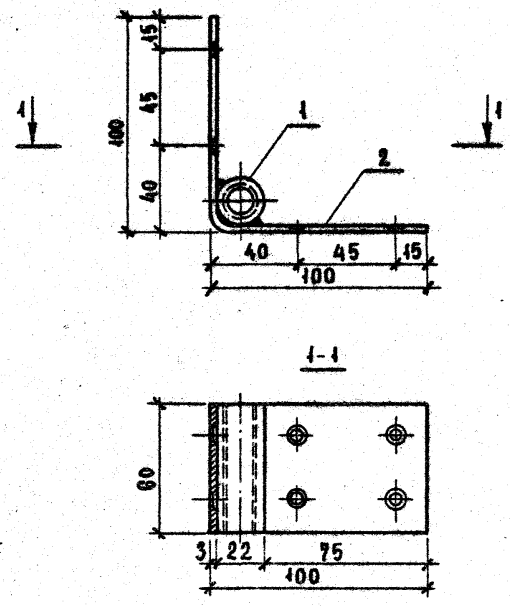

Формат	Зона	Поз.	Обозначение	Наименование	Кол.	Примеч.
А4		1	1.232-3.12-00.02-00	Втулка	1	шт
А4		2	1.232-3.12-00.03-00	Уголок	1	шт

Сварку производить электродом Э-42, высота шва h=4 мм.
После сварки проверить резьбу втулки.

1.232-3.12-00.03 СБ

Закладная деталь ЗД-2
Сборочный чертеж

Стадия	Масса	Масштаб
Р	0,39	1:2

Лист | Листов 1

ЦНИИЭП торгово-бытовых зданий и туристских комплексов

Нач.отд.	Юдицкий	
Н.контр.	Лыков	
Рук.гр.	Мошкина	
Инженер	Пельтихина	
Ст.техн.	Назарова	

Формат А4

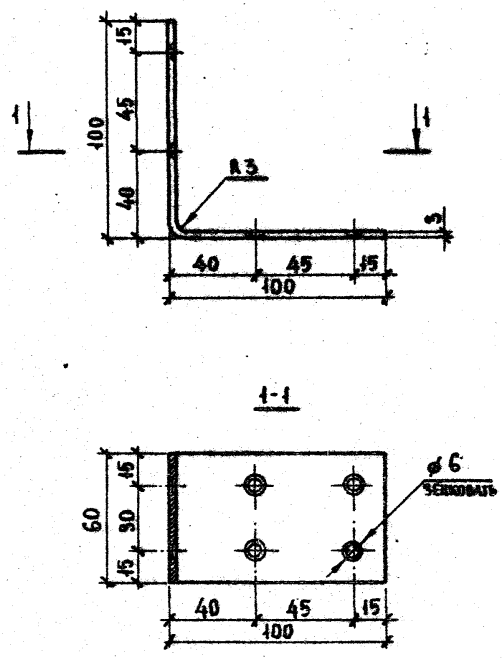

1.232-3.12-00.03-00

Уголок

Стадия	Масса	Масштаб
Р	0,28	1:2

Лист | Листов 1

Лист 5-ПН-3ГОСТ 19904-74* / ВСтЗ пс ГОСТ 14637-79

ЦНИИЭП торгово-бытовых зданий и туристских комплексов

Нач.отд.	Юдицкий	
Н.контр.	Лыков	
Рук.гр.	Мошкина	
Инженер	Пельтихина	
Ст.техник	Назарова	

Инв.№ подл. | Подпись и дата | Взам.инв.№

20469-02 119

Формат А4

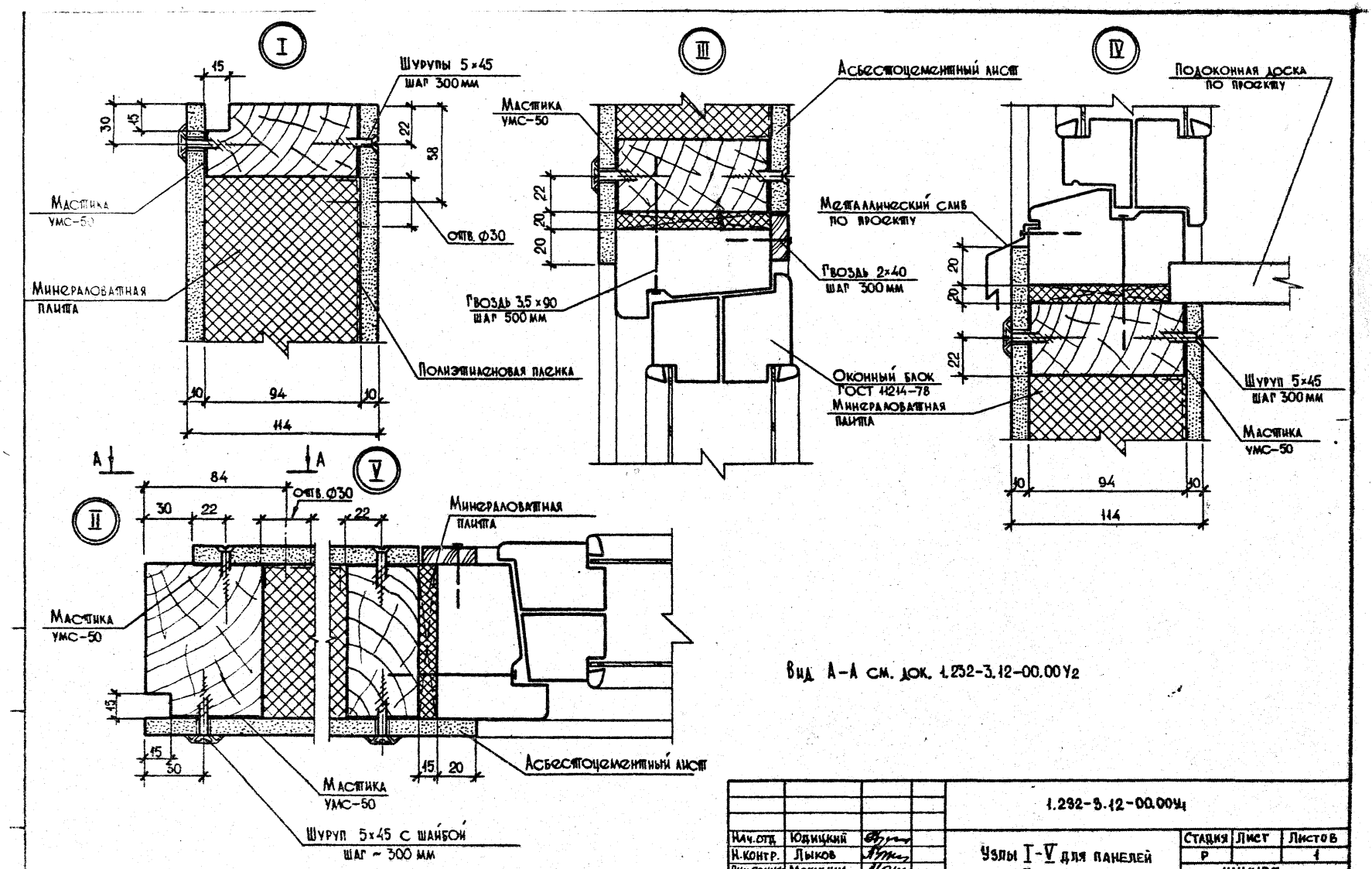

Вид А-А см. док. 1.232-3.12-00.00У2

				1.232-3.12-00.00У4	
Нач.отд.	Юдицкий			Узлы I-V для панелей δ=114 мм	Стадия: Р; Лист: —; Листов: 1
Н.контр.	Лыков				ЦНИИЭП торгово-бытовых зданий и туристских комплексов
Рук.группы	Мошкина				
Инженер	Педытихина				
Ст.техник	Назарова				

20469-02 120 Формат А3

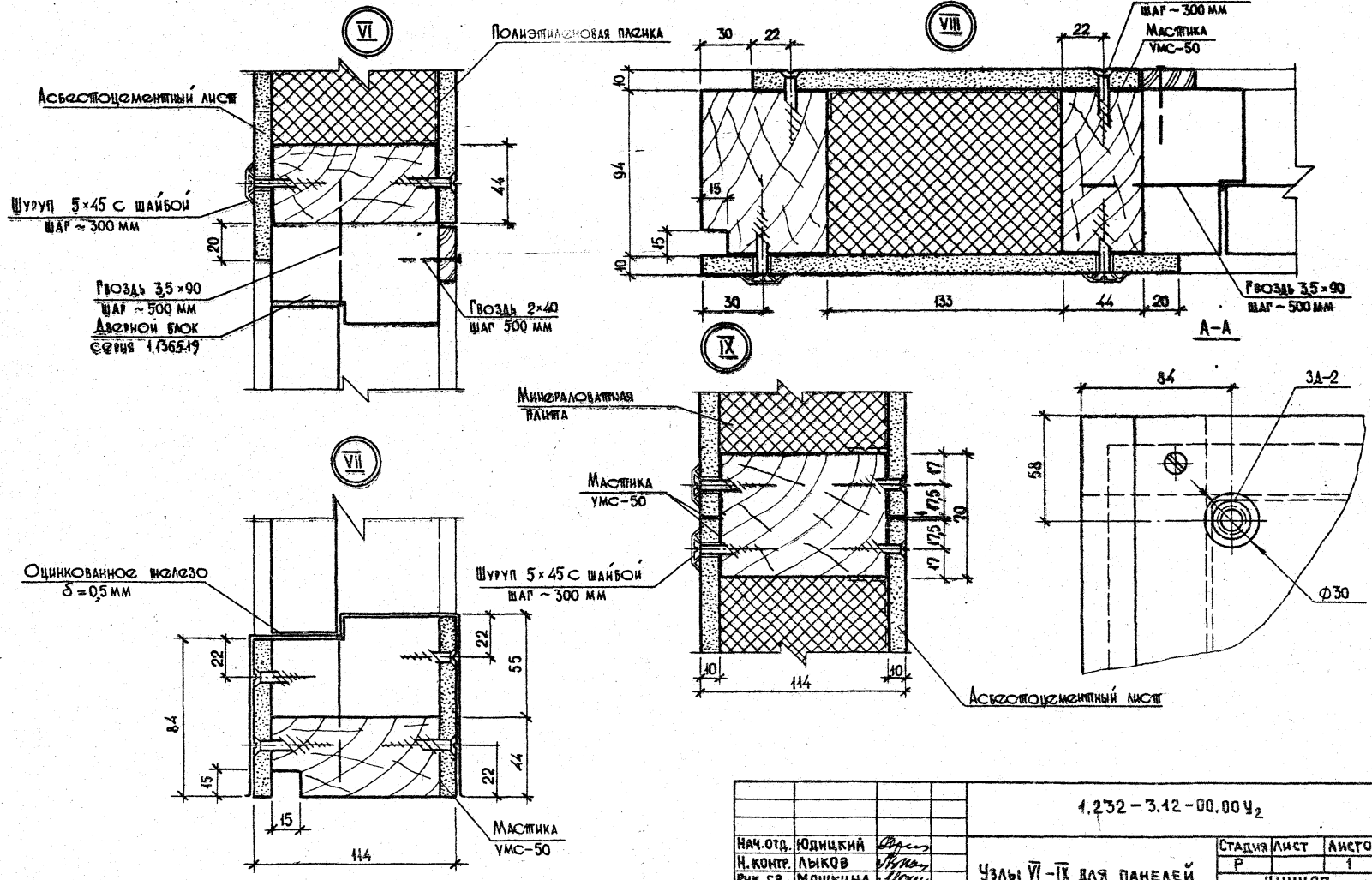

			1.232-3.12-00.00 У2
Нач.отд.	Юдицкий		Узлы VI-IX для панелей δ = 114 мм
Н.контр.	Лыков		
Рук.гр.	Мошкина		
Инженер	Пельтихина		
Ст.техн.	Назарова		

Стадия	Лист	Листов
Р		1

ЦНИИЭП торгово-бытовых зданий и туристских комплексов

X

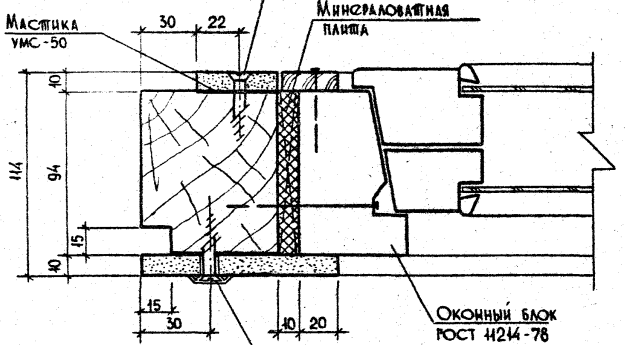

XI

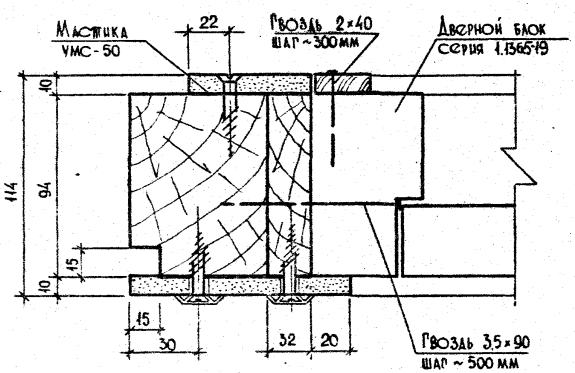

XII

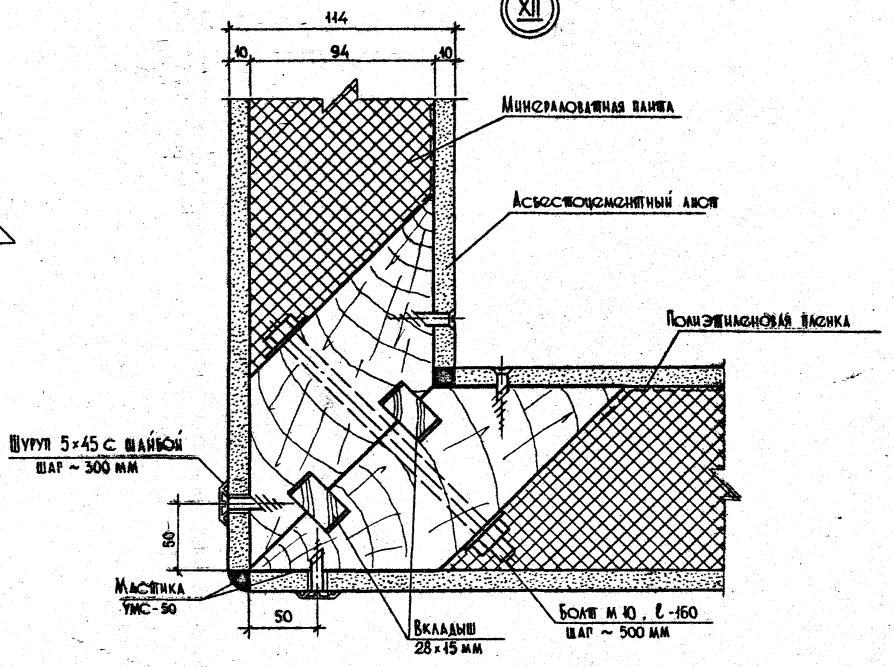

Нач.отд.	Юдицкий		
Н.контр.	Лыков		
Рук.гр.	Мошкина		
Инженер	Пельтихина		
Ст.техн.	Назарова		

1.232-3.12-00.00 Ч3

Узлы X-XII для панелей
δ = 114 мм

Стадия	Лист	Листов
Р		1

ЦНИИЭП торгово-бытовых зданий и туристских комплексов

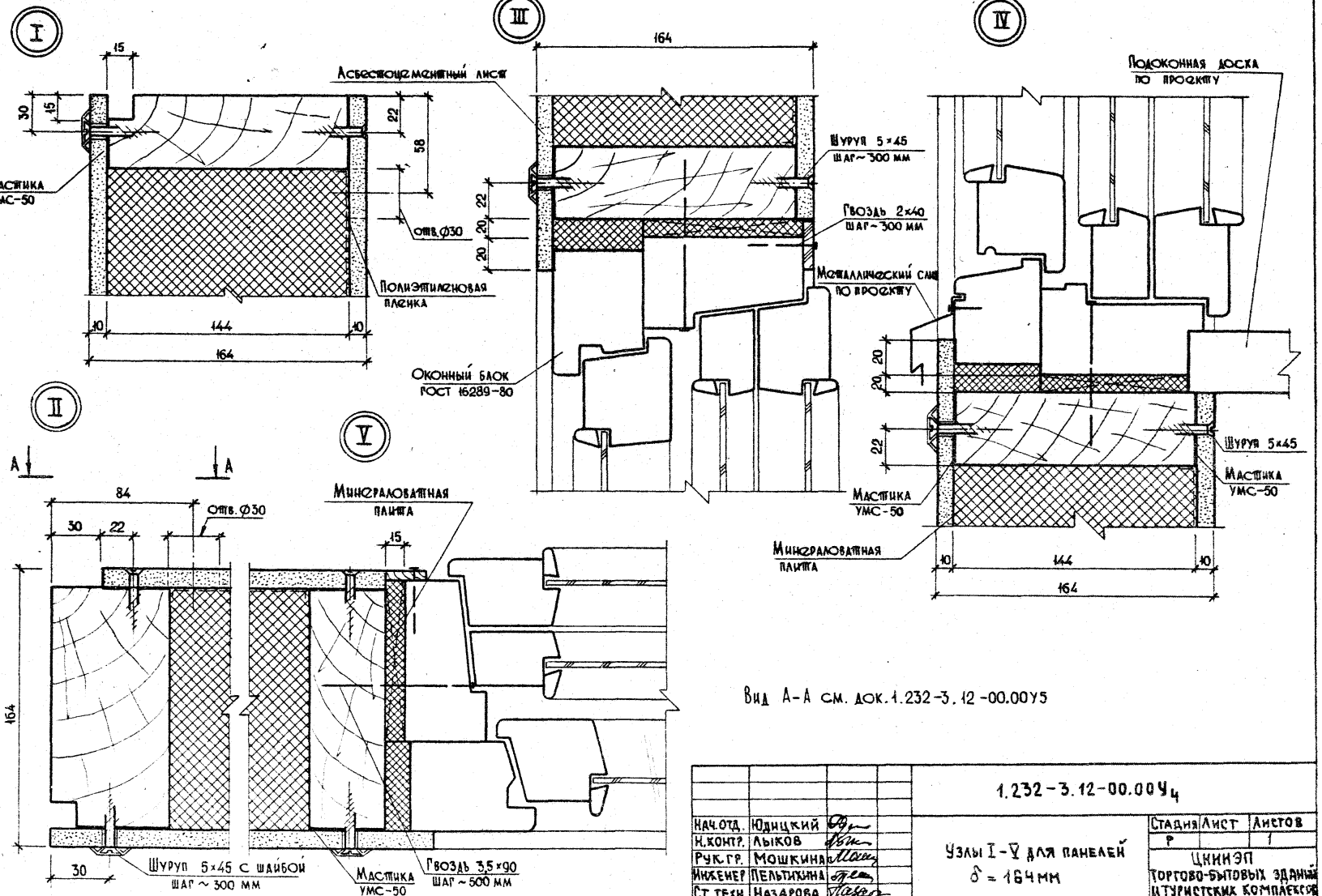

Вид А-А см. док. 1.232-3.12-00.00У5

			1.232-3.12-00.00Ч4
Нач.отд.	Юдицкий		Узлы I-V для панелей δ = 164 мм
Н.контр.	Лыков		
Рук.гр.	Мошкина		
Инженер	Пельтихина		
Ст.техн.	Назарова		

Стадия	Лист	Листов
Р		1

ЦНИИЭП торгово-бытовых зданий и туристских комплексов

20469-02 123 Формат А3

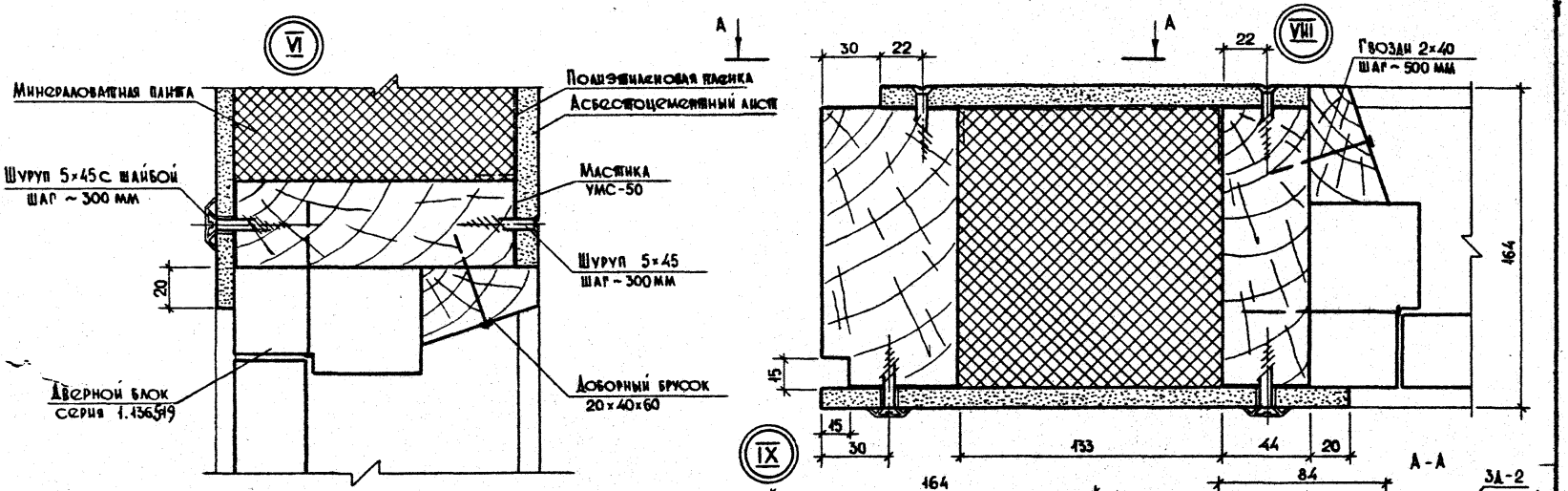

Нач.отд.	Ювицкий	
Н.контр.	Лыков	
Рук.гр.	Мошкина	
Инженер	Пельтихина	
Ст.техник	Назарова	

1.232-3.12-00.00У5

Узлы VI-IX для панелей
δ = 164 мм

Стадия	Лист	Листов
Р		1

ЦНИИЭП торгово-бытовых зданий и туристских комплексов

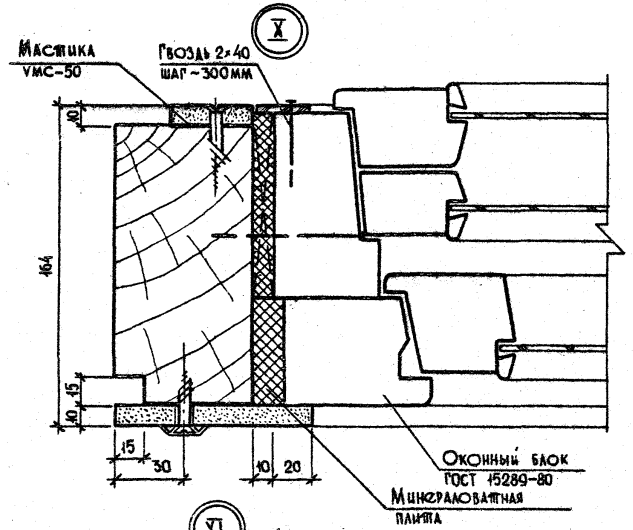

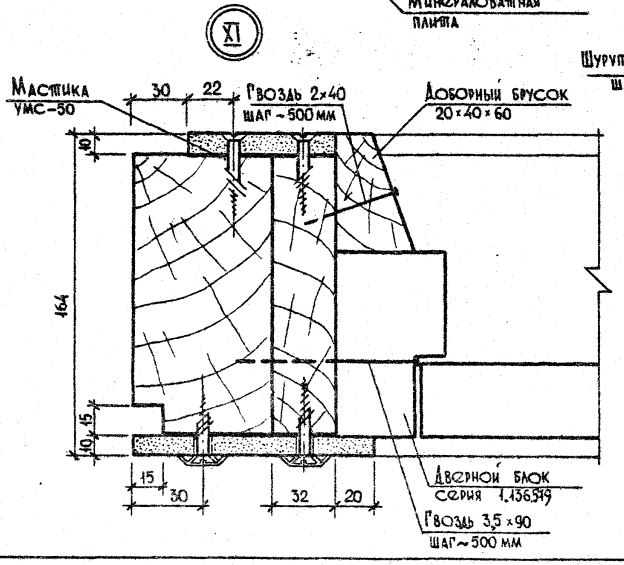

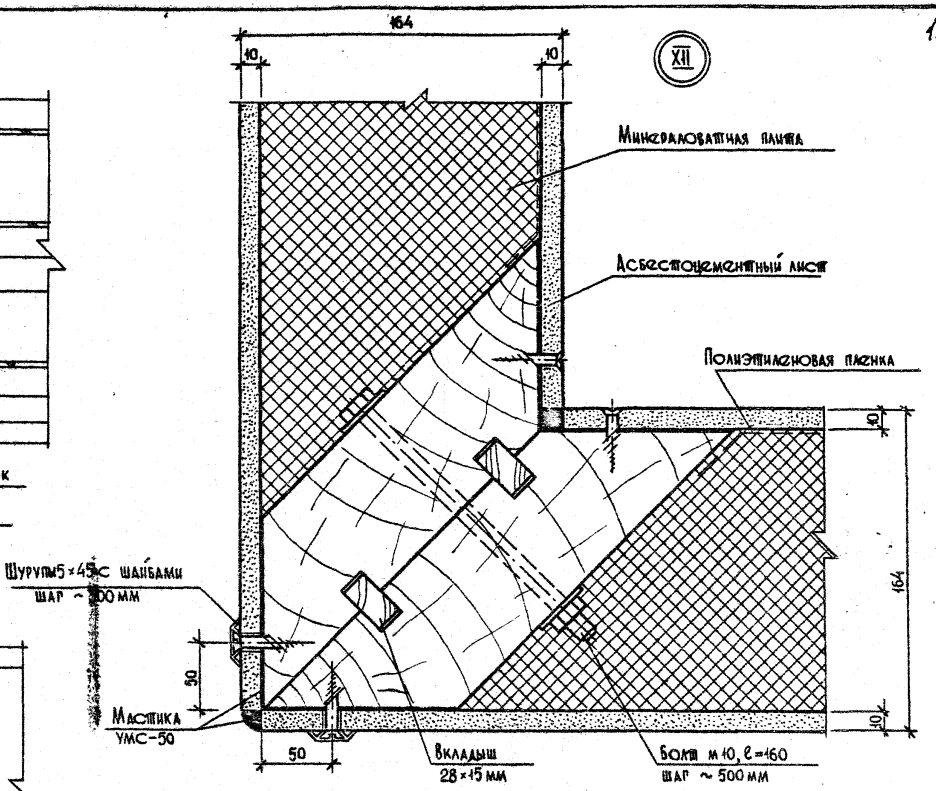

			1.232-5.12-00.00Уб
Нач.отд.	Юдицкий		Узлы X – XII для панелей δ = 164мм
Н.контр.	Лыков		Стадия: Р; Лист: 1; Листов: 1
Рук.гр.	Мошкина		ЦНИИЭП торгово-бытовых зданий и туристских комплексов
Инженер	Пельтихина		
Стехн.	Назарова		

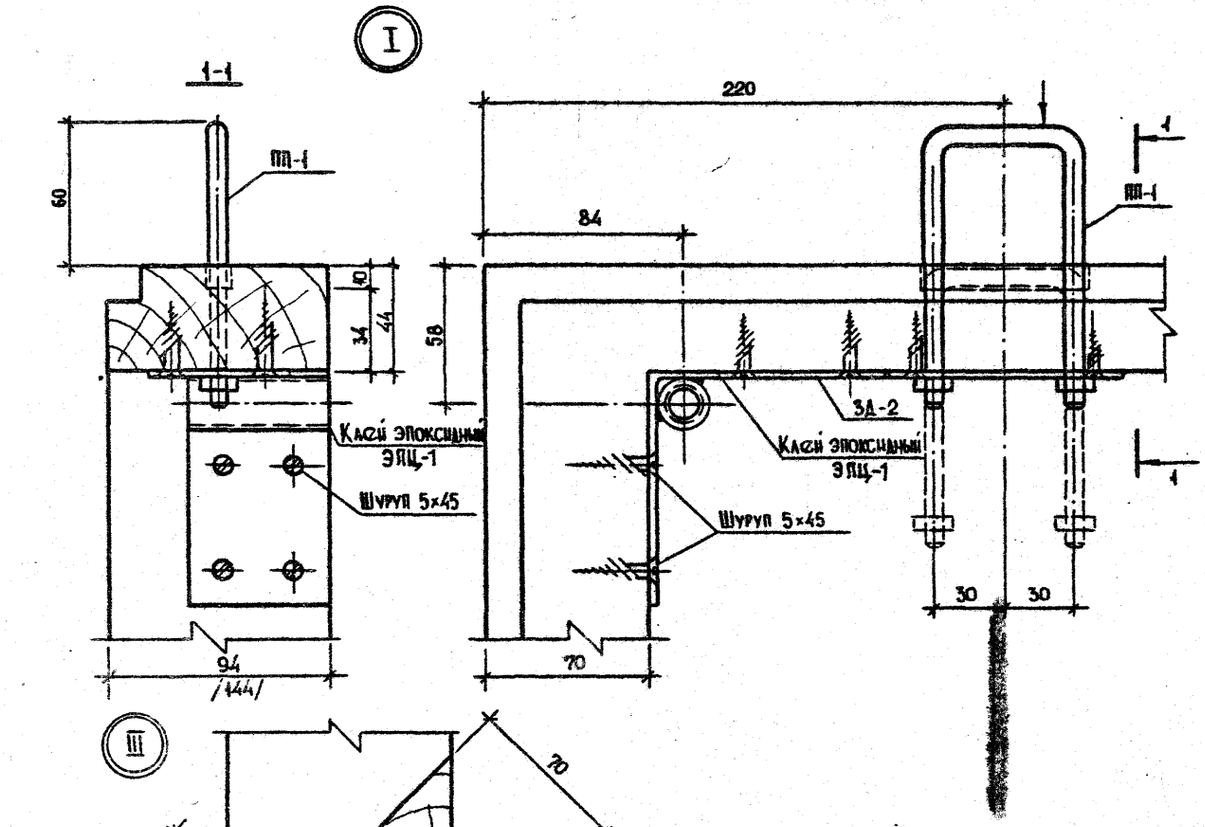

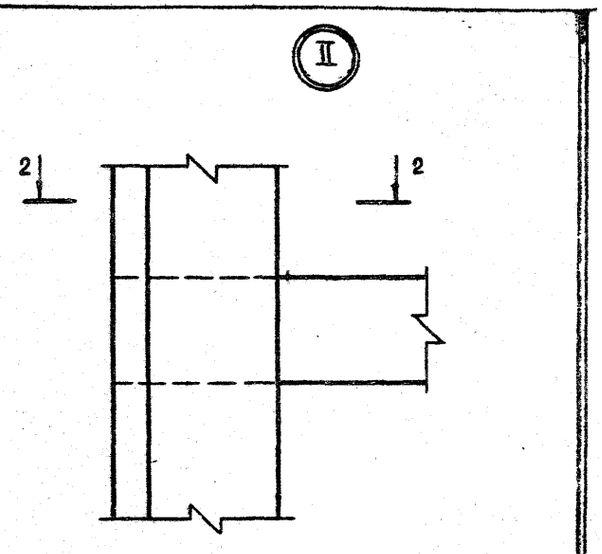

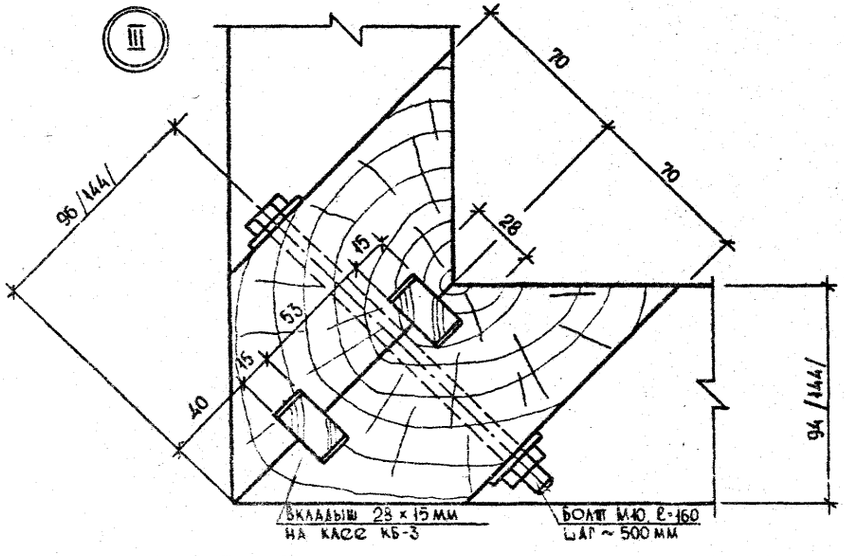

Размеры в скобках для панелей толщиной 164 мм

				1.232-3.12-00.004ч	
Нач.отд.	Юдицкий			Узлы каркасов I-III	Стадия: Р; Лист: ; Листов: 1
Н.контр.	Лыков				
Рук.группы	Мошкина				
Инженер	Пельтихина				ЦНИИЭП торгово-бытовых зданий и туристских комплексов
Ст.техник	Назарова				

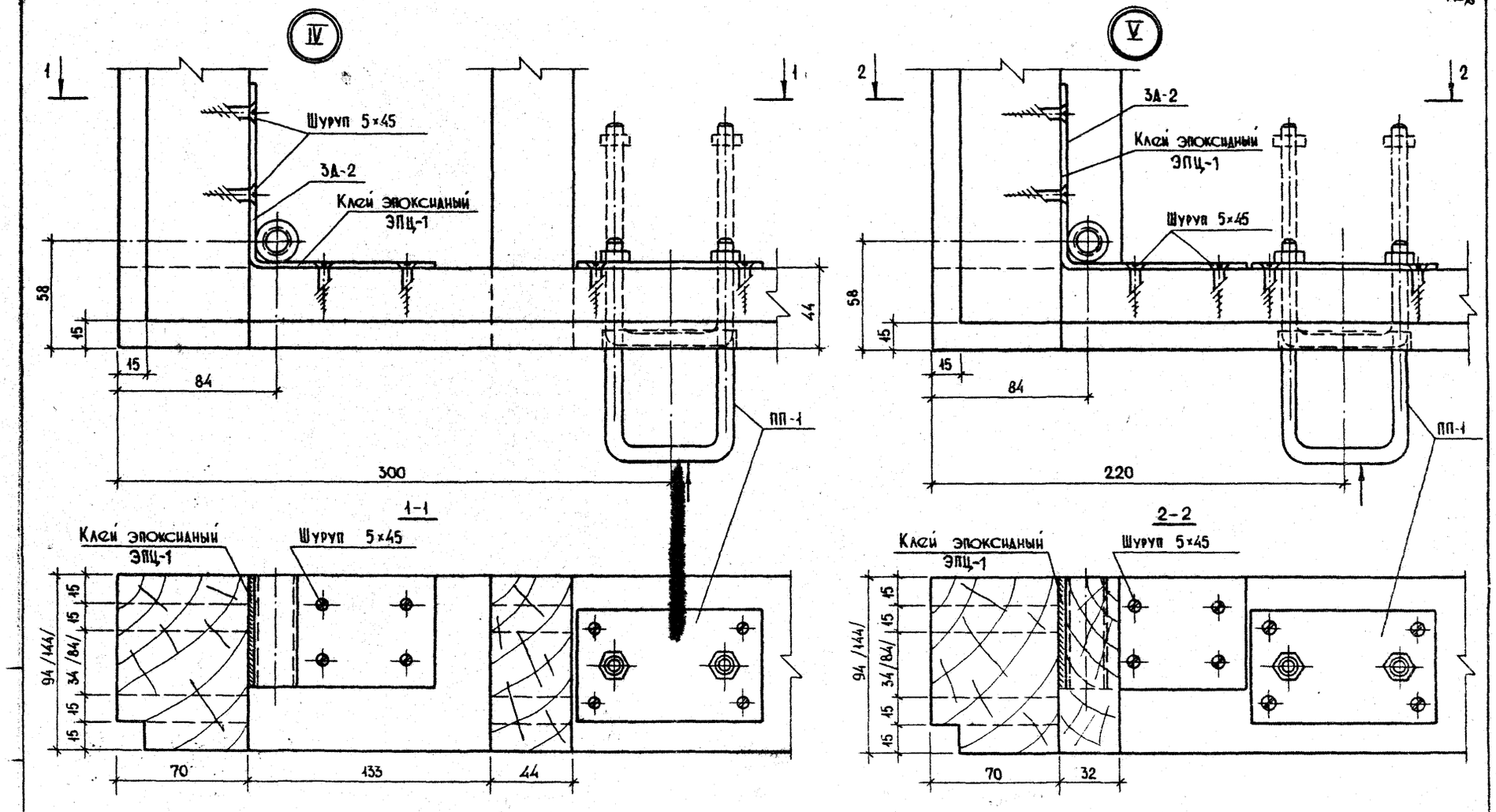

Размеры в скобках для панелей толщиной 164 мм

Нач. отд.	Юдицкий	
Н. контр.	Лыков	
Рук. гр.	Мошкина	
Инженер	Пельтихина	
Ст. техн.	Назарова	

1.232-3.12-00.004в

Узлы каркасов IV, V.

Стадия	Лист	Листов
Р		1

ЦНИИЭП торгово-бытовых зданий и туристских комплексов

20469-02

Формат А3

gost.e-ecolog.ru