ТИПОВЫЕ КОНСТРУКЦИИ, ИЗДЕЛИЯ И УЗЛЫ ЗДАНИЙ И СООРУЖЕНИЙ

СЕРИЯ 1.231.9-8

ПЕРЕГОРОДКИ ПОЭЛЕМЕНТНОЙ СБОРКИ ИЗ ГИПСОКАРТОННЫХ ЛИСТОВ ДЛЯ ОБЩЕСТВЕННЫХ ЗДАНИЙ

ВЫПУСК 2

ПЕРЕГОРОДКИ НА МЕТАЛЛИЧЕСКОМ КАРКАСЕ

МАТЕРИАЛЫ ДЛЯ ПРОЕКТИРОВАНИЯ

РАБОЧИЕ ЧЕРТЕЖИ

Разработаны:
ЦНИИЭП торгово-бытовых зданий и туристских комплексов
Главный инженер института Лепский В.И.
Начальник отдела Юдицкий А.Н.

Утверждены:
Государственным комитетом по гражданскому строительству и архитектуре при Госстрое СССР
Приказ № 253 от 29.08.1983 г.
Введены в действие с 01.10.1983 г.

gost.e-ecolog.ru

Обозначение	Наименование	Стр.
1.231.9-8.2-00.00	Содержание	2
1.231.9-8.2-00.00ПЗ	Пояснительная записка	3-10
1.231.9-8.2-00.00ВД	Ведомость ссылочных документов	
1.231.9-8.2-01.00	Фрагмент перегородки поэлементной сборки на металлическом каркасе ПМ-1м (ПМ-1) Узлы I-IX; Iа; IIIа; IVа; VIIIа; IXа.	11-18
1.231.9-8.2-02.00	Фрагмент перегородки поэлементной сборки на металлическом каркасе ПМ-2м (ПМ-2) Узлы I-XIV; Iа; IIIа; VIIIа; VIIIа; IXа	19-29
1.231.9-8.2-03.00	Устройство деформационного шва	30
1.231.9-8.2-04.00	Устройство деформационного шва	31
1.231.9-8.2-05.00	Примеры установки анкера падающего, крючка, анкера проходного и дюбеля разжимного	32
1.231.9-8.2-00.01	Профиль стойка ПС-2 ÷ ПС-7	33
1.231.9-8.2-00.02	Профиль направляющий ПН-2 ÷ ПН-7	34
1.231.9-8.2-00.03	Профили дверной коробки ПДК-1 ÷ ПДК-3	35
1.231.9-8.2-00.04	Профиль торцевой ПБ-1 (бортик)	36
1.231.9-8.2-00.05	Профиль угловой ПУ-2	37
1.231.9-8.2-00.06	Винт самосверлящий СМ1	38
1.231.9-8.2-00.07	Винт самосверлящий СМ2	39
1.231.9-8.2-00.08	Винт самосверлящий самонарезающий	40
	2С1-25	
1.231.9-8.2-00.09	Дюбель-гвоздь пистолетный	41
1.231.9-8.2-00.10	Анкер падающий, дюбель разжимной	42
1.231.9-8.2-00.11	Крючок, анкер проходной	43

1.231.9-8.2-00.00

Нач.отд.	Юдицкий	
Гл.инж.пр.	Лыков	
Рук.группы	Мошкина	
Проверил	Пельтихина	
Разработ.	Коротун	

Содержание

Стадия	Лист	Листов
Р		1

ЦНИИЭП торгово-бытовых зданий и туристских комплексов

Формат А3

1. Общая часть

Выпуск содержит перечень типов перегородок, монтажные узлы, комплектующие элементы и детали, рекомендации по заделке швов и методам отделки лицевых поверхностей. Расход материалов на 1 м² перегородки и типы перегородок см. таблицу (док. 00. 00 ПЗ, лист 2÷6)

2. Область применения

Перегородки позлементной сборки предназначены для применения в проектах общественных зданий (предприятия общественного питания, торговли, бытового обслуживания, школ*, учебных*, лечебных** и детских** учреждений), а также в гостиницах*, административно-бытовых зданиях и др. Перегородки следует применять в помещениях с нормальным температурно-влажностным режимом (СНиП II-3-79, табл. I). Индекс изоляции воздушного шума в пределах от $R_в$ - 38 дб до $R_в$ - 52 дб. Согласно СНиП II-2-80 и заключению ГУПО МВД СССР №7/61126 от 14.04.83 года перегородки на металлическом каркасе можно применять для зданий I степени огнестойкости. Пределы огнестойкости перегородок см. таблицу (док. 00.00ПЗ, лист 2÷6), предел распространения огня - 0. Для отделки перегородок на путях эвакуации (коридоры, холлы, вестибюли) рекомендуются керамические плитки, асбестоцементные листы, водоэмульсионные, клеевые краски и др. несгораемые материалы.

3. Технические характеристики перегородок

Перегородки позлементной сборки представляют собой каркасную конструкцию, обшитую с двух сторон гипсокартонными листами.

Каркас перегородок запроектирован из гнутых профилей, изготовленных путем профилирования рулонной тонколистовой оцинкованной стали на профилегибочных станках. Для изготовления профилей принята листовая сталь по 6-0,5×1000 ГОСТ 19904-74 / 0,8 кп-ВГ-2 ГОСТ 14 918-80, толщиной 0,5; 0,6 мм. В стенках стоек предусмотрены отверстия 40×40 мм для пропуска силовой и слаботочной электропроводок. Толщина профилей дверных коробок принята равной 1,2 мм. Для изготовления метизов принята проволока П3,3,6, поставляемая по ГОСТ 5663-79. Все метизы термообрабатываются. Винты самосверлящие марки СМ1 и СМ2 применяются для крепления гипсовых листов к профилям металлокаркаса с толщиной стенки до 0,7 мм. Винты самосверлящие самонарезающие марки 2С1 применяются для крепления дверных коробок. Материалом обшивки каркаса являются гипсокартонные листы по ГОСТ 6266-81 с прямоугольными и обжатыми по всей длине листа кромками, толщиной 14 мм. Гипсокартонные листы с прямоугольной кромкой применяются для внутреннего слоя при двухслойном варианте обшивки перегородки.

Для повышения звукоизоляции перегородок предусмотрены минераловатные полужесткие плиты толщиной 50мм, γ = 125 кг/м³ на синтетической связке по ГОСТ 9573-82 или стекловатные плиты по ГОСТ 10499-78.

В процессе эксплуатации перегородок возникает необходимость в креплении к ним различного оборудования и предметов интерьера, которые должны навешиваться на специальные анкерные изделия. Возможность применения того или иного анкерного изделия определяется в зависимости от несущей способности перегородки и навешиваемого оборудования на эти перегородки. Основные виды анкерных изделий, монтажные

изменения внес инженер Пельтихина 21.05.1984г.

				1.231.9-8.2-00.00ПЗ	
Нач.отд.	Юдицкий				
Г.И.П.	Лыков			Пояснительная записка	Стадия: Р; Лист: 1и; Листов: 8
Рук.группы	Мошкина				ЦНИИЭП торгово-бытовых зданий и туристских комплексов
Проверил	Пельтихина				

* применение минераловатных плит разрешено до 01.01.1986г.

** применение минераловатных плит не допускается.

Типы перегородок поэлементной сборки

Таблица

№ п/п	Тип	Эскиз	Толщина перегородки, мм	Индекс изоляции воздушного шума, Rв, дБ	Предел огнестойкости, час	Высота помещения, мм	Расход материалов на 1 м² перегородки: Гипсокартонный лист, м²	Металл: стойка, кг	Металл: направляющая, кг	Минераловатные плиты, м³	Бумажная или тканевая лента, пм	Плинтус, пм	Обрамляющие элементы: угловой профиль ПУ-2, пм	Обрамляющие элементы: торцевой буртик ПБ-1, пм	Пористая резина, пм	Гипсовая шпатлевка, кг	Крепежные детали: дюбель, шт	Крепежные детали: винты самосверлящие, кг	Масса 1 м² перегородки, кг
1	2	3	4	5	6	7	8	9	10	11	12	13	14	15	16	17	18	19	20
1	ПМ-1	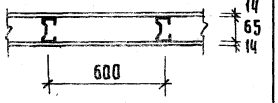	93	38	0,5	2700	2,0	1,12	0,34	—	2,74 / 2,07	0,74	— / 0,11	— / 0,56	0,74	0,072	2	0,082	26,8
						3000			0,31		2,67 / 2,07	0,67	— / 0,1	— / 0,5	0,67	0,070		0,077	26,6
2	ПМ-1м		93	45	0,6	2700	2,0	1,12	0,34	0,05	2,74 / 2,07	0,74	— / 0,11	— / 0,56	0,74	0,072	2	0,082	33,1
						3000			0,31		2,67 / 2,07	0,67	— / 0,1	— / 0,5	0,67	0,070		0,077	32,9
3	ПМ-2	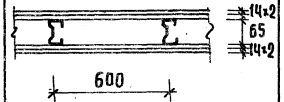	121	45	1,2	2700	4,0	1,12	0,34	—	2,74 / 2,07	0,74	— / 0,11	— / 0,56	0,74	0,072	2	0,184	50,8
						3000			0,31		2,67 / 2,07	0,67	— / 0,1	— / 0,5	0,67	0,070		0,176	50,7
						3300			0,57		3,2 / 2,65	0,61	— / 0,09	— / 0,46	0,61	0,084		0,212	51,0
						3900			0,48		3,0 / 2,53	0,51	— / 0,08	— / 0,39	0,51	0,080		0,200	50,8
4	ПМ-2м	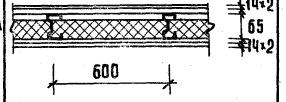	121	50	1,3	2700	4,0	1,12	0,34	0,05	2,74 / 2,07	0,74	— / 0,11	— / 0,56	0,74	0,072	2	0,184	57,1
						3000			0,31		2,67 / 2,07	0,67	— / 0,1	— / 0,5	0,67	0,070		0,176	57,0
						3300			0,57		3,2 / 2,65	0,61	— / 0,09	— / 0,46	0,61	0,084		0,212	57,3
						3900			0,48		3,0 / 2,53	0,51	— / 0,08	— / 0,39	0,51	0,080		0,200	57,1

Инв. № подл. | Подпись и дата | Взам. инв. №

19141 5

Формат А3

ПРОДОЛЖЕНИЕ ТАБЛИЦЫ

1	2	3	4	5	6	7	8	9	10	11	12	13	14	15	16	17	18	19	20
5	ПМ-3	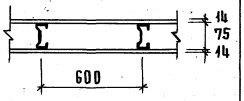	103	38	0,5	2700	2,0	1,25	0,37	—	2,74/2,07	0,74	—/0,11	—/0,56	0,74	0,072	2	0,082	26,9
						3000			0,33		2,67/2,07	0,67	—/0,1	—/0,5	0,67	0,070		0,077	26,8
						3300			0,45		3,2/2,65	0,61	—/0,09	—/0,46	0,61	0,084		0,092	27,7
						3900			0,38		3,0/2,53	0,51	—/0,08	—/0,39	0,51	0,080		0,086	26,7
6	ПМ-3М	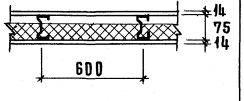	103	45	0,6	2700	2,0	1,25	0,37	0,05	2,74/2,07	0,74	—/0,11	—/0,56	0,74	0,072	2	0,082	33,2
						3000			0,33		2,67/2,07	0,67	—/0,1	—/0,5	0,67	0,070		0,077	33,1
						3300			0,45		3,2/2,65	0,61	—/0,09	—/0,46	0,61	0,084		0,092	34,0
						3900			0,38		3,0/2,53	0,51	—/0,08	—/0,39	0,51	0,080		0,086	33,0
7	ПМ-4	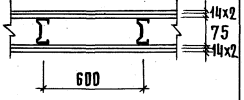	131	45	1,2	2700	4,0	1,25	0,37	—	2,74/2,07	0,74	—/0,11	—/0,56	0,74	0,072	2	0,184	54,0
						3000			0,33		2,67/2,07	0,67	—/0,1	—/0,5	0,67	0,070		0,176	50,9
						3300			0,45		3,2/2,65	0,61	—/0,09	—/0,46	0,61	0,084		0,212	54,1
						3900			0,38		3,0/2,53	0,51	—/0,08	—/0,39	0,51	0,080		0,200	50,9
8	ПМ-4М	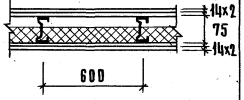	131	50	1,3	2700	4,0	1,25	0,37	0,05	2,74/2,07	0,74	—/0,11	—/0,56	0,74	0,072	2	0,184	57,3
						3000			0,33		2,67/2,07	0,67	—/0,1	—/0,5	0,67	0,070		0,176	57,2
						3300			0,45		3,2/2,65	0,61	—/0,09	—/0,46	0,61	0,084		0,212	57,4
						3900			0,38		3,0/2,53	0,51	—/0,08	—/0,39	0,51	0,080		0,200	57,2
9	ПМ-5	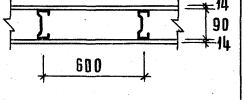	118	38	0,5	2700	2,0	1,37	0,41	—	2,74/2,07	0,74	—/0,11	—/0,56	0,74	0,072	2	0,082	27,1
						3000			0,37		2,67/2,07	0,67	—/0,1	—/0,5	0,67	0,070		0,077	27,0
						3300			0,50		3,2/2,65	0,61	—/0,09	—/0,46	0,61	0,084		0,092	27,1
						3900			0,43		3,0/2,53	0,51	—/0,08	—/0,39	0,51	0,080		0,086	26,9

19141-6

ПРОДОЛЖЕНИЕ ТАБЛИЦЫ

1	2	3	4	5	6	7	8	9	10	11	12	13	14	15	16	17	18	19	20
10	ПМ-5М		118	45	0,6	2700	2,0	1,37	0,41	0,05	2,74/2,07	0,74	—/0,11	—/0,56	0,74	0,072	2	0,082	33,4
						3000			0,37		2,67/2,07	0,67	—/0,1	—/0,5	0,67	0,070		0,077	33,3
						3300			0,50		3,2/2,65	0,61	—/0,09	—/0,46	0,61	0,084		0,092	33,4
						3900			0,43		3,0/2,53	0,51	—/0,08	—/0,39	0,51	0,080		0,086	33,2
11	ПМ-6	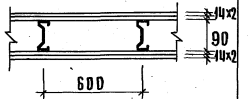	146	45	1,2	2700	4,0	1,37	0,41	—	2,74/2,07	0,74	—/0,11	—/0,56	0,74	0,072	2	0,184	51,2
						3000			0,37		2,67/2,07	0,67	—/0,1	—/0,5	0,67	0,070		0,176	51,1
						3300			0,50		3,2/2,65	0,61	—/0,09	—/0,46	0,61	0,084		0,212	51,2
						3900			0,43		3,0/2,53	0,51	—/0,08	—/0,39	0,51	0,080		0,200	51,0
12	ПМ-6М	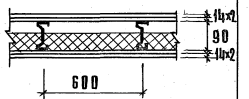	146	50	1,3	2700	4,0	1,37	0,41	0,05	2,74/2,07	0,74	—/0,11	—/0,56	0,74	0,072	2	0,184	57,5
						3000			0,37		2,67/2,07	0,67	—/0,1	—/0,5	0,67	0,070		0,176	57,4
						3300			0,50		3,2/2,65	0,61	—/0,09	—/0,46	0,61	0,084		0,212	57,5
						3900			0,43		3,0/2,53	0,51	—/0,08	—/0,39	0,51	0,080		0,200	57,3
13	ПМ-7	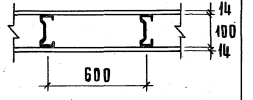	128	38	0,5	2700	2,0	1,73	0,44	—	2,74/2,07	0,74	—/0,11	—/0,56	0,74	0,072	2	0,082	27,5
						3000			0,40		2,67/2,07	0,67	—/0,1	—/0,5	0,67	0,070		0,077	27,3
						3300			0,54		3,2/2,65	0,61	—/0,09	—/0,46	0,61	0,084		0,092	27,5
						3900			0,46		3,0/2,53	0,51	—/0,08	—/0,39	0,51	0,080		0,086	27,3
14	ПМ-7м	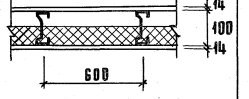	128	45	0,6	2700	2,0	1,73	0,44	0,05	2,74/2,07	0,74	—/0,11	—/0,56	0,74	0,072	2	0,082	33,8
						3000			0,40		2,67/2,07	0,67	—/0,1	—/0,5	0,67	0,070		0,077	33,6
						3300			0,54		3,2/2,65	0,61	—/0,09	—/0,46	0,61	0,084		0,092	33,8
						3900			0,46		3,0/2,53	0,51	—/0,08	—/0,39	0,51	0,080		0,086	33,6

Инв. № подл. | Подпись и дата | Взам. инв. №

19141-7

ПРОДОЛЖЕНИЕ ТАБЛИЦЫ

1	2	3	4	5	6	7	8	9	10	11	12	13	14	15	16	17	18	19	20
15	ПМ-8	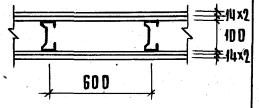	156	45	1,2	2700	4,0	1,73	0,44	—	2,74/2,07	0,74	—/0,11	—/0,56	0,74	0,072	2	0,184	51,6
						3000			0,40		2,67/2,07	0,67	—/0,1	—/0,5	0,67	0,070		0,176	51,4
						3300			0,54		3,2/2,65	0,61	—/0,09	—/0,46	0,61	0,084		0,212	51,6
						3900			0,46		3,0/2,53	0,51	—/0,08	—/0,39	0,51	0,080		0,200	51,4
16	ПМ-8М	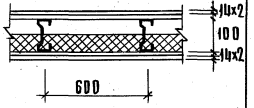	156	50	1,3	2700	4,0	1,73	0,44	0,05	2,74/2,07	0,74	—/0,11	—/0,56	0,74	0,072	2	0,184	57,9
						3000			0,40		2,67/2,07	0,67	—/0,1	—/0,5	0,67	0,070		0,176	57,7
						3300			0,54		3,2/2,65	0,61	—/0,09	—/0,46	0,61	0,084		0,212	57,9
						3900			0,46		3,0/2,53	0,51	—/0,08	—/0,39	0,51	0,080		0,200	57,7
17	ПМ-9	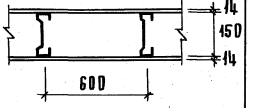	178	38	0,5	2700	2,0	2,57	0,58	—	2,74/2,07	0,74	—/0,11	—/0,56	0,74	0,072	2	0,082	28,4
						3000			0,53		2,67/2,07	0,67	—/0,1	—/0,5	0,67	0,070		0,077	28,3
						3300			0,72		3,2/2,65	0,61	—/0,09	—/0,46	0,61	0,084		0,092	28,5
						3900			0,61		3,0/2,53	0,51	—/0,08	—/0,39	0,51	0,080		0,086	28,3
18	ПМ-9М	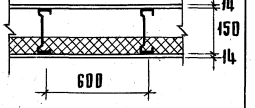	178	45	0,6	2700	2,0	2,57	0,58	0,05	2,74/2,07	0,74	—/0,11	—/0,56	0,74	0,072	2	0,082	34,7
						3000			0,53		2,67/2,07	0,67	—/0,1	—/0,5	0,67	0,070		0,077	34,6
						3300			0,72		3,2/2,65	0,61	—/0,09	—/0,46	0,61	0,084		0,092	34,8
						3900			0,61		3,0/2,53	0,51	—/0,08	—/0,39	0,51	0,080		0,086	34,6
19	ПМ-10	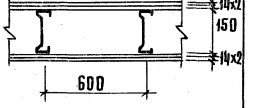	206	45	1,2	2700	4,0	2,57	0,58	—	2,74/2,07	0,74	—/0,11	—/0,56	0,74	0,072	2	0,184	52,6
						3000			0,53		2,67/2,07	0,67	—/0,1	—/0,5	0,67	0,070		0,176	52,4
						3300			0,72		3,2/2,65	0,61	—/0,09	—/0,46	0,61	0,084		0,212	52,6
						3900			0,61		3,0/2,53	0,51	—/0,08	—/0,39	0,51	0,080		0,200	52,4

ПРОДОЛЖЕНИЕ ТАБЛИЦЫ

1	2	3	4	5	6	7	8	9	10	11	12	13	14	15	16	17	18	19	20
20	ПМ-10т	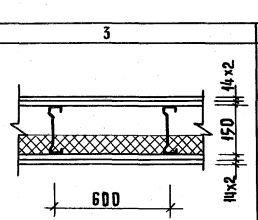	206	50	1,3	2700	4,0	2,57	0,58	0,05	2,74 / 2,07	0,74	— / 0,11	— / 0,56	0,74	0,072	2	0,184	58,9
						3000			0,53		2,67 / 2,07	0,67	— / 0,1	— / 0,5	0,67	0,070		0,176	58,7
						3300			0,72		3,2 / 2,65	0,61	— / 0,09	— / 0,46	0,61	0,084		0,212	58,9
						3900			0,61		3,0 / 2,53	0,51	— / 0,08	— / 0,39	0,51	0,080		0,200	58,7

1. Расход материалов дан на 1 м² глухой перегородки без запасов по объему и весу.
2. В графах 12, 14, 15 в числителе дан расход материалов для варианта перегородок без обрамляющих металлических элементов, в знаменателе – с обрамляющими элементами (см. док. 01.00, лист 1, док. 02.00, лист 1).

узлы и их максимальная несущая способность представлены в выпуске (док. 00.10; 00.11). Для отделки поверхностей гипсокартонных перегородок можно применять:

– пленки поливинилхлоридные отделочные ПДО по ТУ 400-1-461-73;
– пленки декоративные отделочные самоклеющиеся ПДСО по ГОСТ 24944-81;
– поливинилхлоридный отделочный материал „винистен" по ТУ 400-1/51-91-73;
– обои;
– клеевые, водоэмульсионные краски, эмали;
– синтетические краски;
– облицовочные керамические плитки на мастике „Перминид" по ТУ 400-1-136-78.

Заделку и шпатлевку стыков между гипсокартонными листами производить гипсополимерным составом (гипсовая шпатлевка). Рецептура гипсовой шпатлевки в % по массе:

– гипсоцементнопуццолановые вяжущие-76;
– поливинилацетатная 50%-ная дисперсия-10;
– клей малярный - 4;
– вода до удобоупотребимой консистенции.

Приготовление состава производить в растворомешалке до получения однородной массы. Жизнеспособность состава - 4 часа.

4. Указания по монтажу перегородок

Устройство гипсокартонных перегородок на металлическом каркасе может осуществляться только при наличии у строительных (монтажных) организаций инструмента, обеспечивающего механизацию процессов сборки металлического каркаса перегородки, крепления к нему гипсокартонных листов, а также инструмента для заделки стыков, нанесения шпатлевочного слоя и др. работ, согласно „Рекомендации по монтажу гипсокартонных перегородок" утвержденной Главмонтажспецстроем 28.10. 81 г. ПРИКАЗ №194.

Монтаж перегородок производится только в период отделочных работ (в зимнее время при подключении отопления) и до устройства чистого пола в следующей последовательности:

– выполняется разметка и к бетонным, кирпичным и т.п. конструкциям крепятся верхние и нижние направляющие дюбелями „ДГП" с шагом 500мм, размер дюбелей зависит от марки бетона и определяется согласно инструкции на монтажно-поршневой пистолет ПЦ-52-1 от 1973г. Главэлектромонтаж Минмонтажспецстроя СССР, точка забивки дюбеля должна отстоять от края строительного основания на расстояние не менее 100 мм;
– в направляющие с шагом 600 мм устанавливаются стойки каркаса и крепятся с помощью просечных клещей с последующим отгибом, установка и выравнивание стоек каркаса производится по обычному отвесу или магнитному уровню;
– через отверстия в стойках пропускается силовая и слаботочная проводка, вывод наружу проводки производится через отверстия в обшивке перегородки, обозначенные в проекте;
– устанавливаются дверные коробки и крепятся к стойкам каркаса;
– устанавливаются и крепятся листы ГКЛ самосверлящими винтами марки СМ1 впотай;
– между стойками каркаса устанавливаются минераловатные или стекловатные плиты;

- крепятся листы ГКЛ с противоположной стороны каркаса, при одинарной и дублированной облицовке листы ГКЛ устанавливаются вразбежку, гипсокартонные листы с прямоугольными кромками используются для внутреннего слоя при двухслойной облицовке;
- все стыки гипсокартонных листов, углы и примыкания проклеиваются перфорированной бумажной или тканевой лентой и шпатлюются безусадочной гипсовой шпатлевкой;
- выполнение наружного отделочного слоя (моющиеся обои, синтетические пленки, обычные обои, покраска) производится после подготовки поверхности перегородки (шпатлевка заподлицо, зачистка);
- по окончании отделочных работ устанавливается электротехнический плинтус по ГОСТ 19111-77 или деревянный по ГОСТ 8242-75.

Расшифровка типа перегородки:
ПМ-1м
ПМ- перегородка на металлическом каркасе;
1 - толщина перегородки 93 мм;
м - наличие минераловатного звукоизоляционного слоя.

Формат А4

Обозначение	Наименование	Примечание
ТУ 400-28-287-81	Металлические профили	
ТУ 400-28-287-81	Металлические дверные коробки	
ТУ 14-4-794-77	Дюбель-гвоздь ДГП	
ТУ 400-28-392-81	Винты самосверлящие	
ТУ 400-28-370-80	Анкер падающий	
ТУ 36-941-68	Дюбель разжимной	
ТУ 400-28-371-80	Крючок	
ТУ 400-28-369-80	Анкер проходной	
ТУ МХП-1206-55-Р	Пористая резина из смеси МРП-1036	

Инв.№ подл. | Подпись и дата | Взамен инв.№

1.231.9-8.2-00.00ВД

нач.отд.	Юдицкий		
гип	Лыков		
рук.группы	Мошкина		
провер.	Пельтихина		

Ведомость ссылочных документов

Стадия	Лист	Листов
Р	-	1

ЦНИИЭП торгово-бытовых зданий и туристских комплексов

19141 11

Формат А1

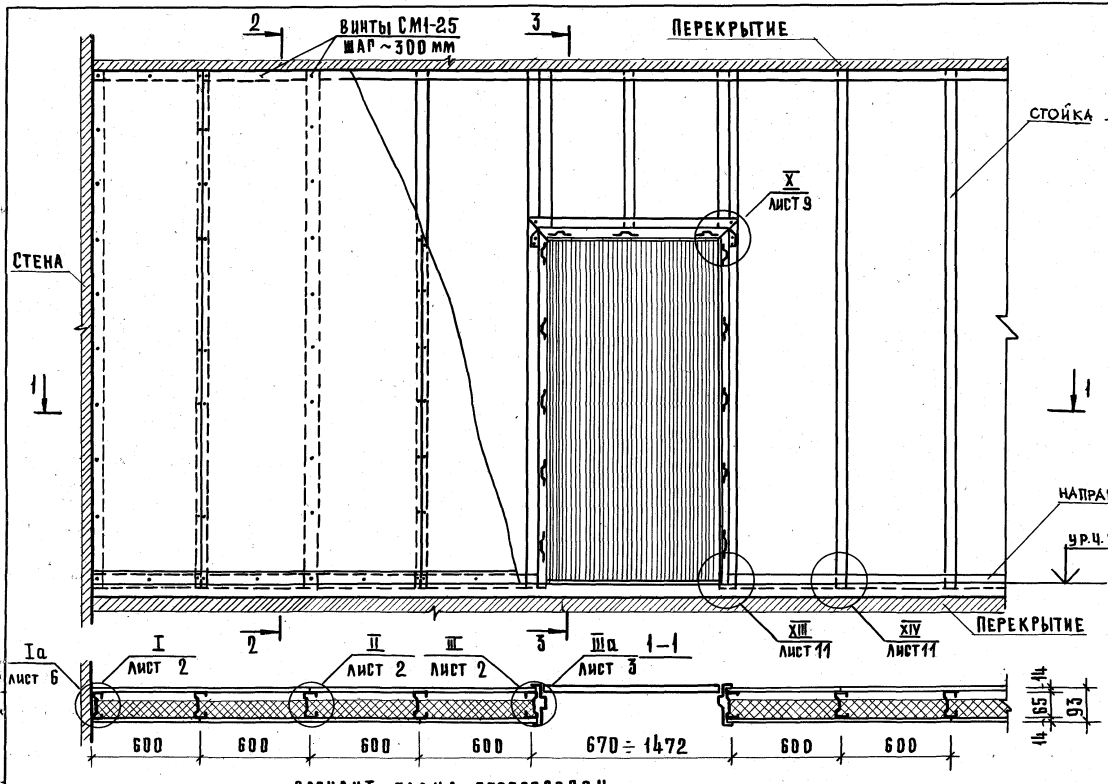

1. Узлы X, XIII, XIV см. док. 02.00 лист 9,11
Узлы I÷IX, Ia, IIIa, VIIIa, Xa см. док 01.00 лист 2÷8.
2. Перегородка ПМ-1 без минераловатной плиты.
3. Узлы с индексом „а" разработаны для варианта перегородок с обрамлением ГКЛ металлическими профилями.

Вариант плана перегородок

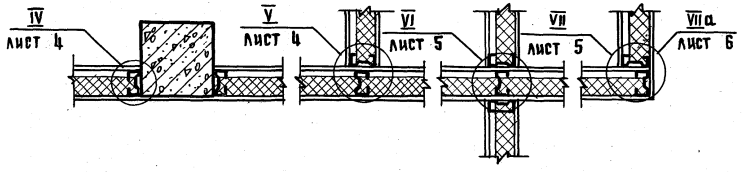

Нач. отд.	Юдицкий		
Гл. инж. пр.	Лыков		
Рук. грин.	Мошкина		
Проверил	Пельтихина		
Разработ.	Коротун		

1.231.9-8.2-01.00

Фрагмент перегородки поэлементной сборки на металлическом каркасе ПМ-1м (ПМ-1). Узлы I-X, XIII, XIV Ia; IIIa; VIIa; VIIIa; Xa.

Стадия	Масса	Масштаб
Р	—	1:20
Лист 1	Листов 8	

ЦНИИЭП торгово-бытовых зданий и туристских комплексов

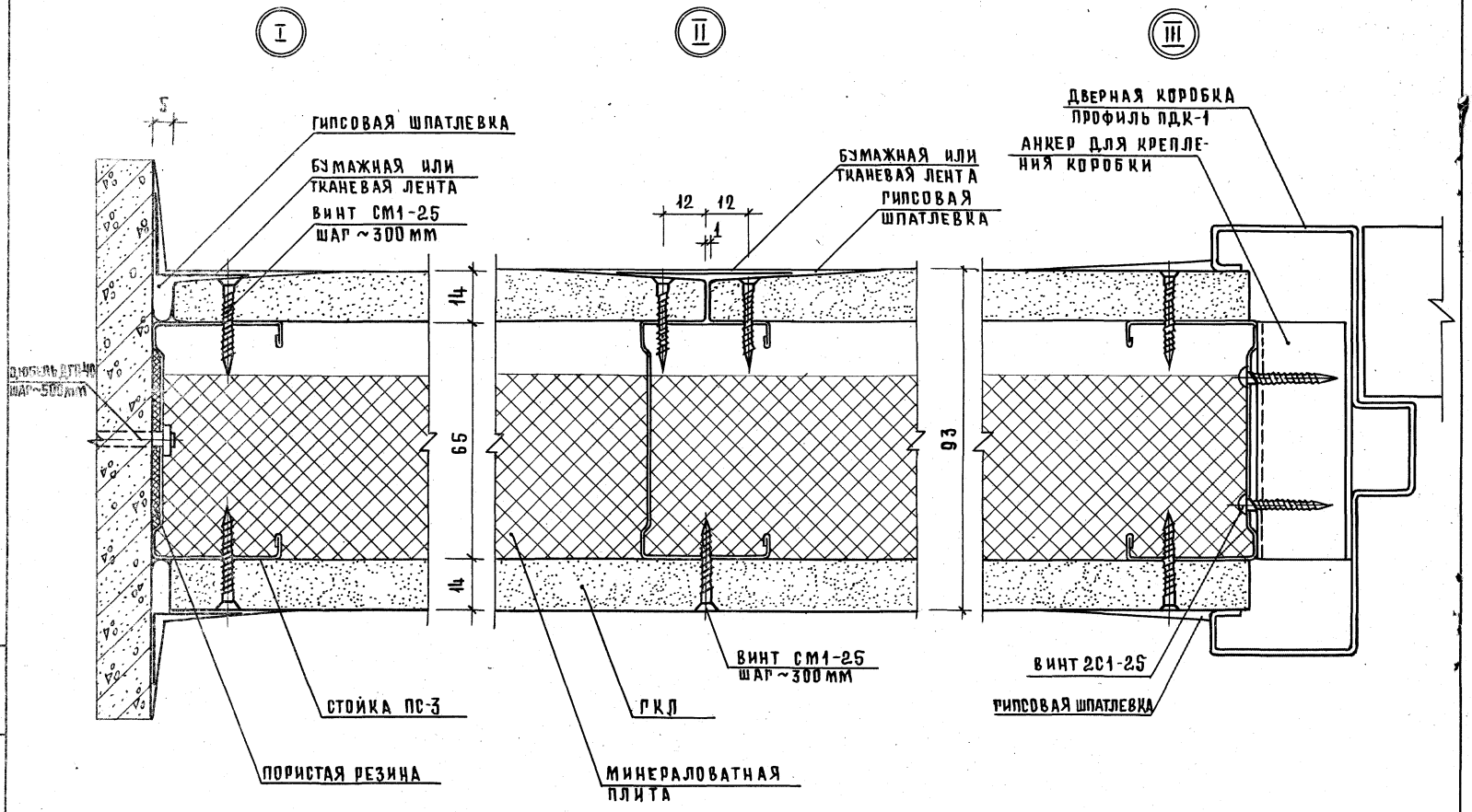

ИНВ. № ПОДЛ. | ПОДПИСЬ И ДАТА | ВЗАМ. ИНВ. №

19141 13

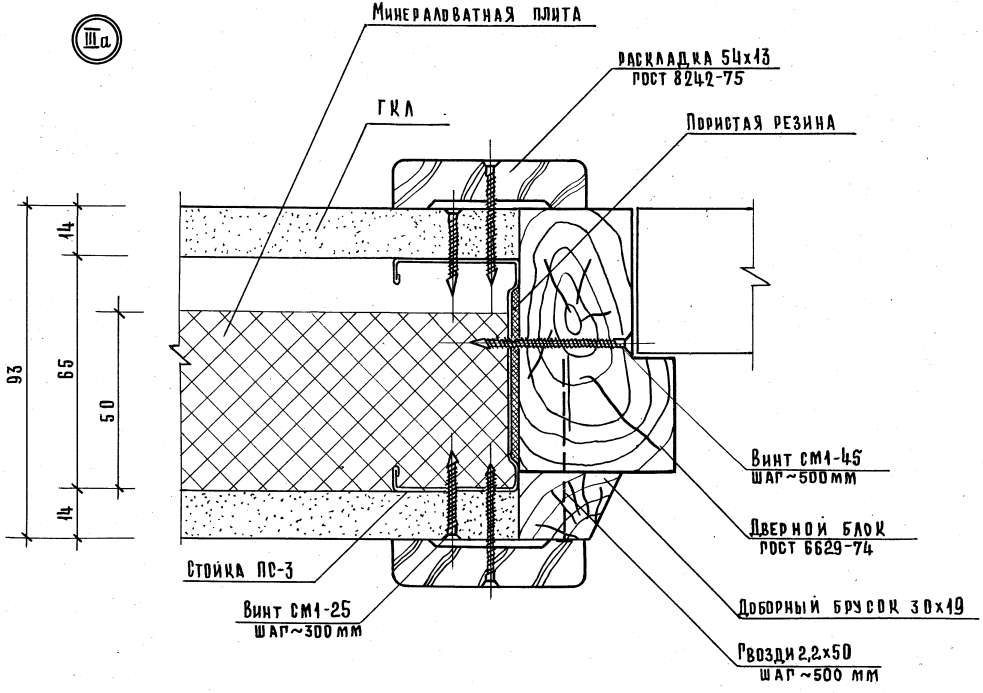
III а
Минераловатная плита
Раскладка 54х13
ГОСТ 8242-75
ГКЛ
Пористая резина
93
14
65
50
14
Винт СМ1-45
шаг ~500 мм
Дверной блок
ГОСТ 6629-74
Стойка ПС-3
Доборный брусок 30х19
Винт СМ1-25
шаг ~300 мм
Гвозди 2,2х50
шаг ~500 мм

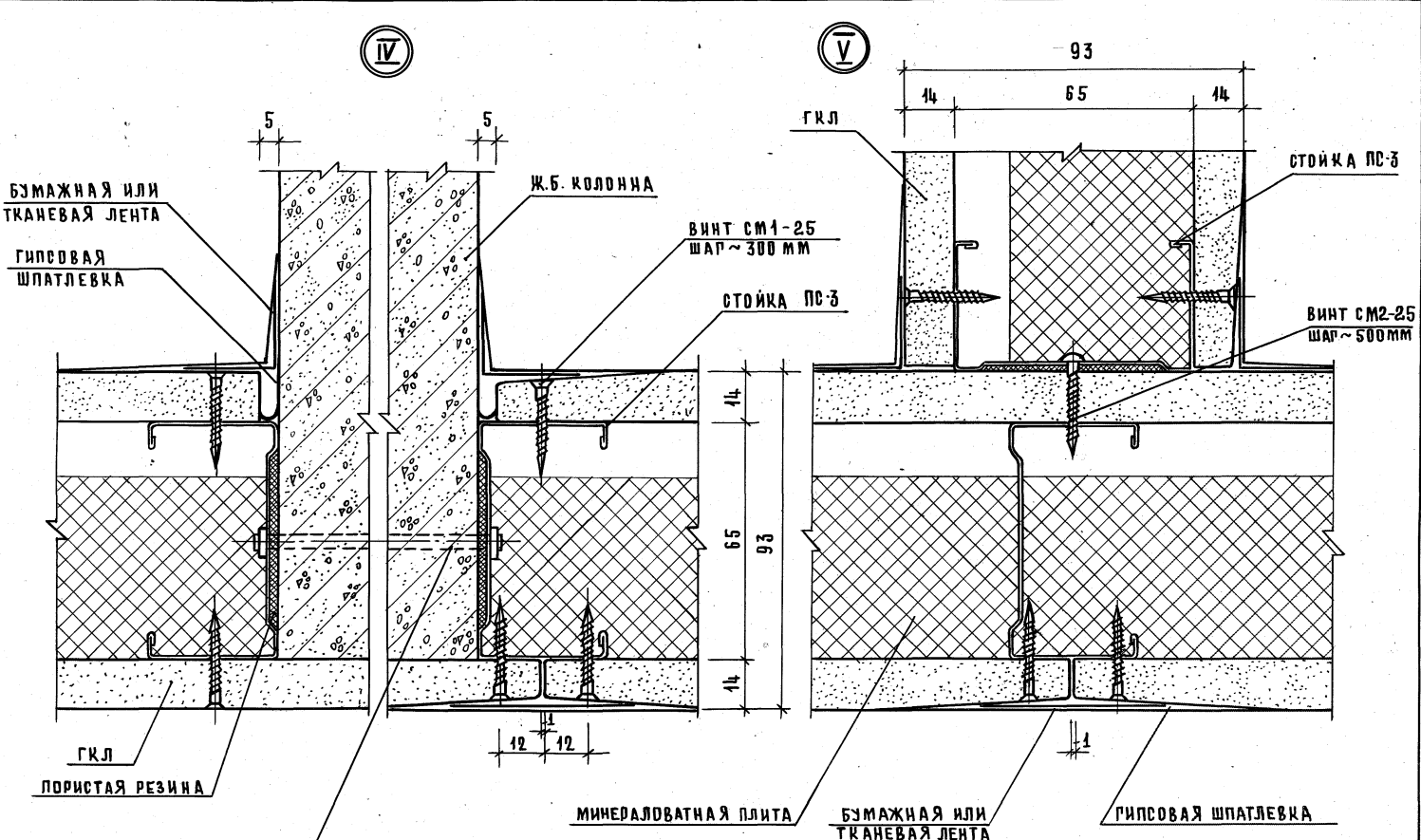
IV
V
5
5
БУМАЖНАЯ ИЛИ
ТКАНЕВАЯ ЛЕНТА
ГИПСОВАЯ
ШПАТЛЕВКА
Ж.Б. КОЛОННА
ВИНТ СМ1-25
ШАГ ~ 300 ММ
СТОЙКА ПС-3
14
65
93
14
12
12
ГКЛ
ПОРИСТАЯ РЕЗИНА
ДЮБЕЛЬ ДГП-40
ШАГ ~ 500 ММ
93
14
65
14
ГКЛ
СТОЙКА ПС-3
ВИНТ СМ2-25
ШАГ ~ 500 ММ
1
МИНЕРАЛОВАТНАЯ ПЛИТА
БУМАЖНАЯ ИЛИ
ТКАНЕВАЯ ЛЕНТА
ГИПСОВАЯ ШПАТЛЕВКА

19141 15

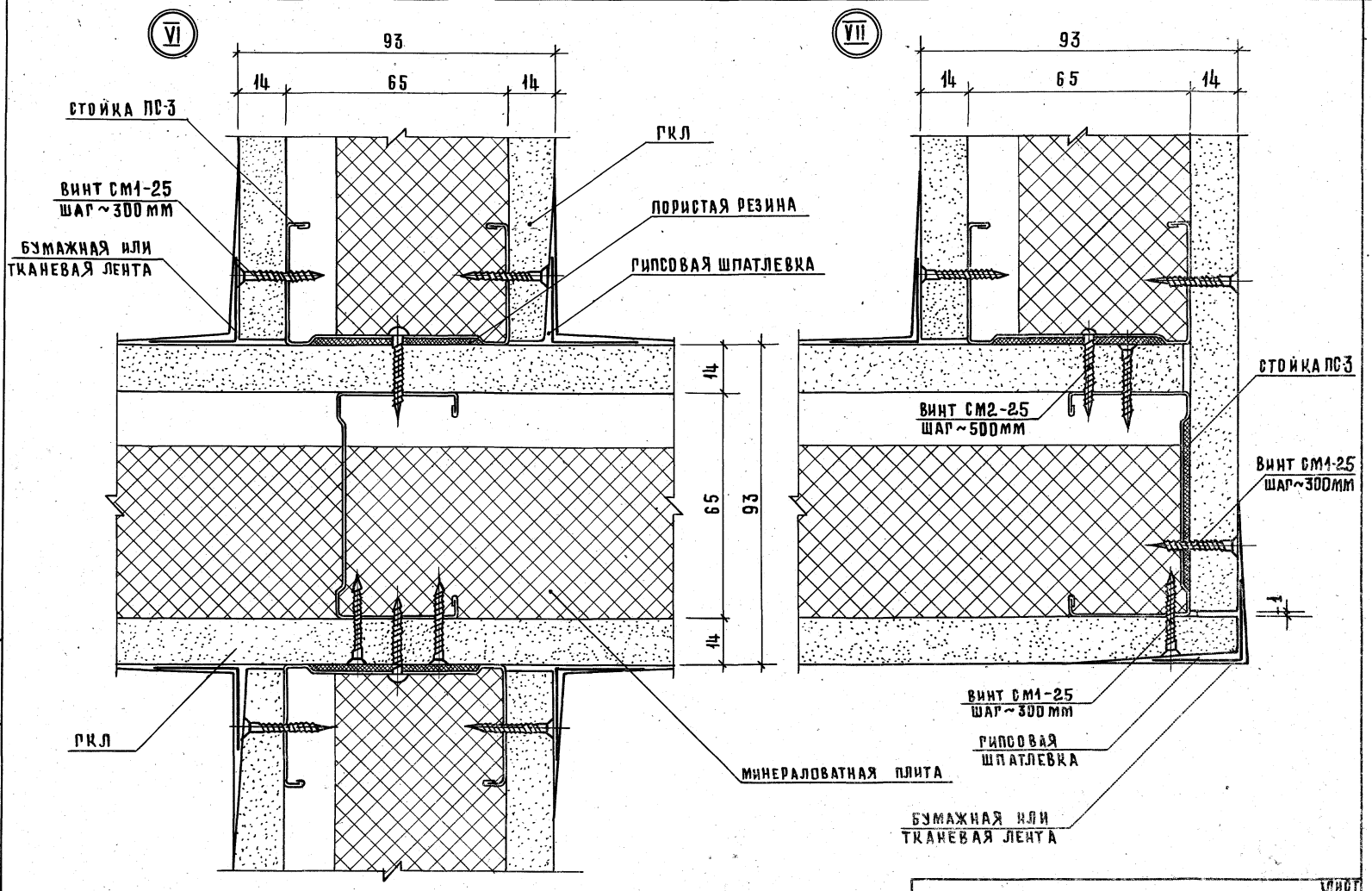
VI
93
14
65
14
СТОЙКА ПС-3
ВИНТ СМ1-25
ШАГ ~ 300 ММ
БУМАЖНАЯ ИЛИ
ТКАНЕВАЯ ЛЕНТА
ГКЛ
ПОРИСТАЯ РЕЗИНА
ГИПСОВАЯ ШПАТЛЕВКА
14
65
93
14
ГКЛ
МИНЕРАЛОВАТНАЯ ПЛИТА
VII
93
14
65
14
СТОЙКА ПС-3
ВИНТ СМ2-25
ШАГ ~ 500ММ
ВИНТ СМ1-25
ШАГ ~ 300ММ
ВИНТ СМ1-25
ШАГ ~ 300 ММ
ГИПСОВАЯ
ШПАТЛЕВКА
БУМАЖНАЯ ИЛИ
ТКАНЕВАЯ ЛЕНТА

Ia

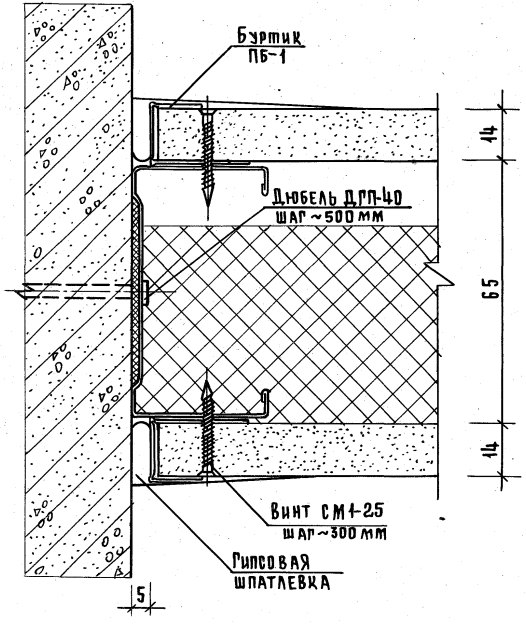
Буртик
ПБ-1
Дюбель ДГП-40
шаг ~500 мм
Винт СМ1-25
шаг ~300 мм
Гипсовая
шпатлевка
14
65
14
5

VIIIa

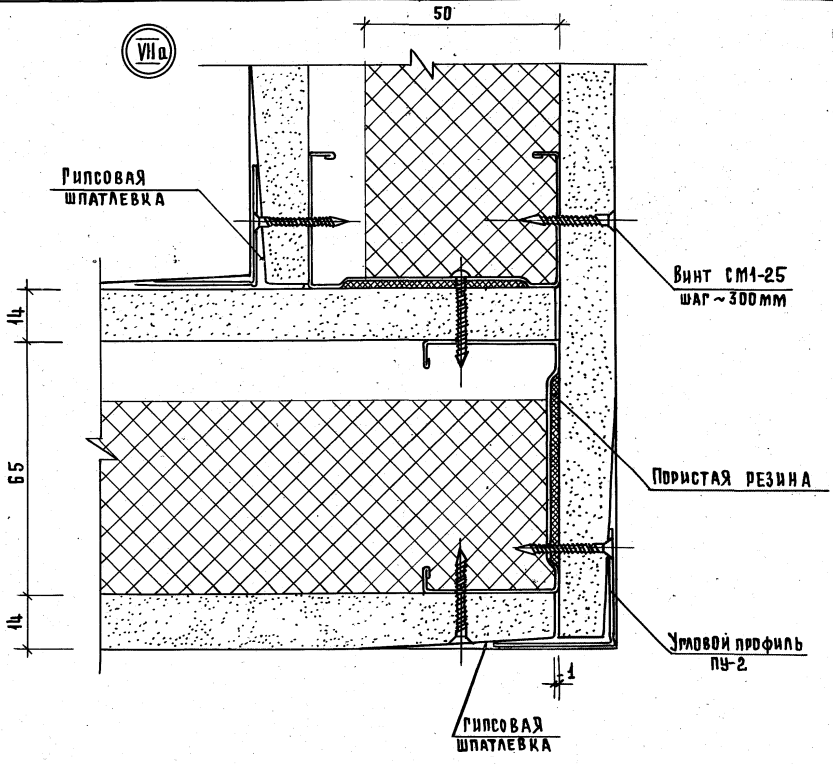
50
Гипсовая
шпатлевка
Винт СМ1-25
шаг ~300 мм
14
65
14
Пористая резина
Уголовой профиль
ПУ-2
1
Гипсовая
шпатлевка

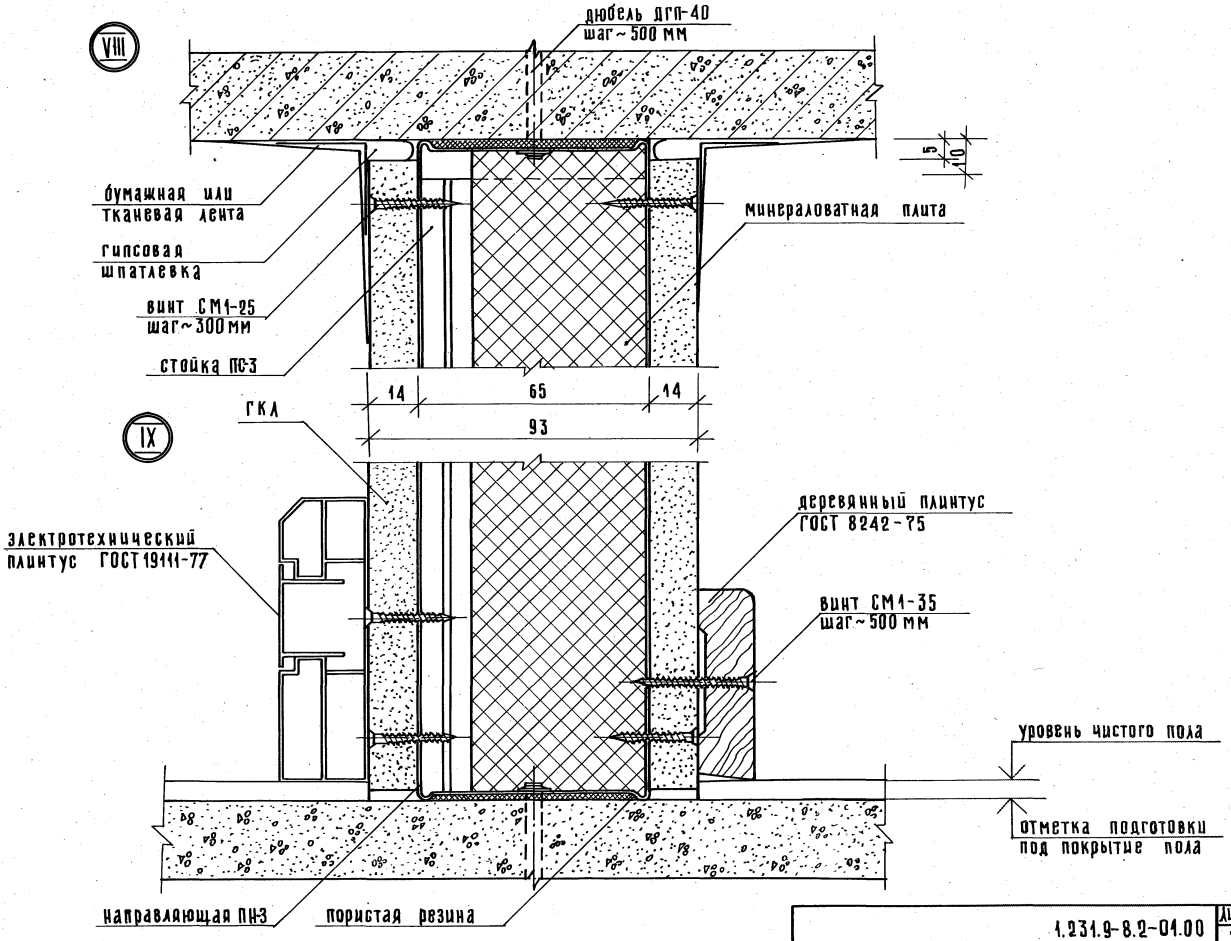
VIII
дюбель ДГП-40
шаг ~ 500 мм
5
10
бумажная или
тканевая лента
гипсовая
шпатлевка
винт СМ1-25
шаг ~ 300 мм
стойка ПС-3
минераловатная плита
14
65
14
93
ГКЛ
IX
электротехнический
плинтус ГОСТ 19111-77
деревянный плинтус
ГОСТ 8242-75
винт СМ1-35
шаг ~ 500 мм
уровень чистого пола
отметка подготовки
под покрытие пола
направляющая ПН-3
пористая резина

VIIIа

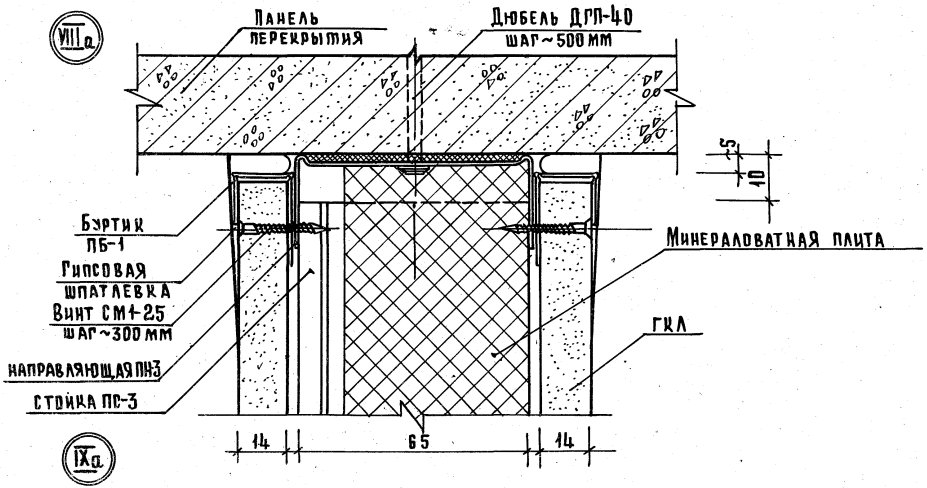

IXа

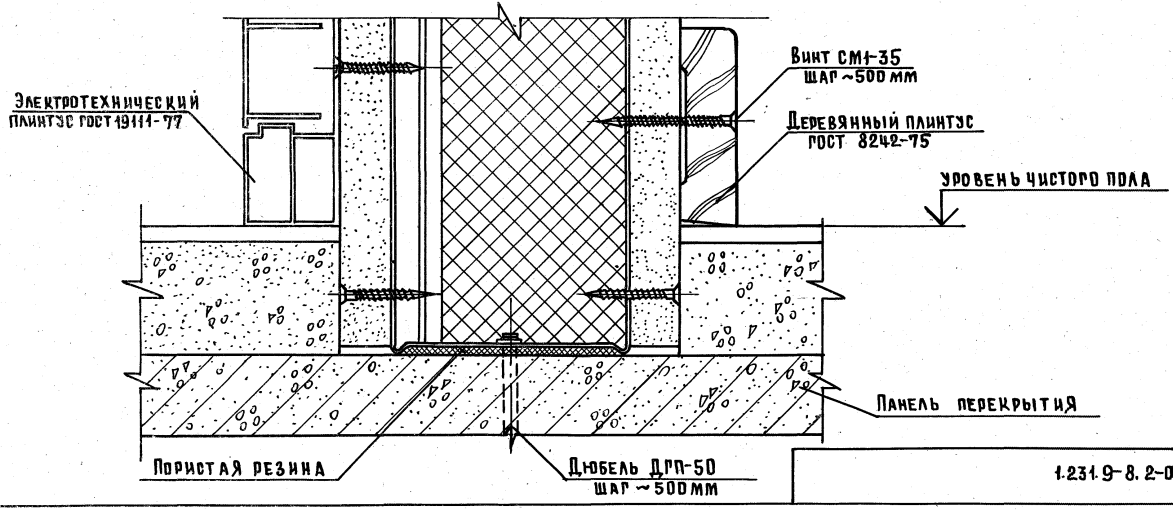

19141 19

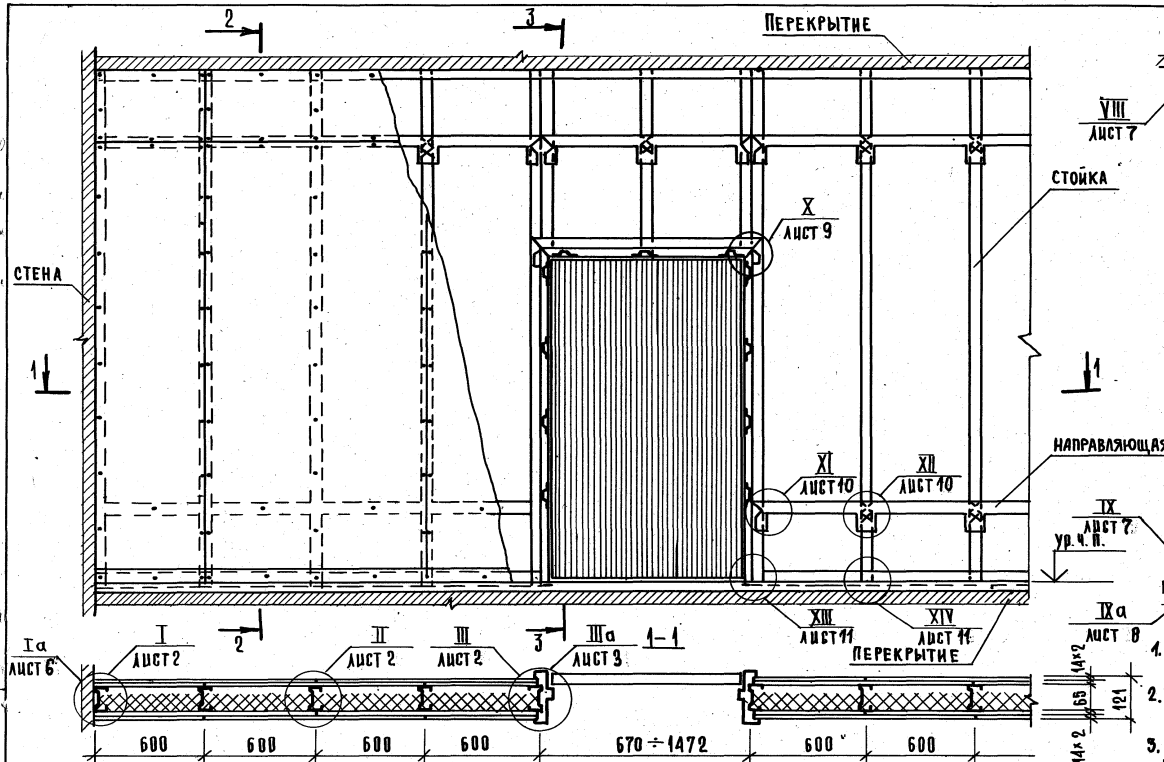

1. Узлы I÷XIV, Iа, IIIа, VIIа, VIIIа, IXа см. документ 02.00, лист 2÷11.
2. перегородка ПМ-2 без минераловатной плиты
3. Узлы с индексом „а" разработаны для варианта перегородок с обрамлением ГКЛ металлическими профилями.

ВАРИАНТ ПЛАНА ПЕРЕГОРОДОК

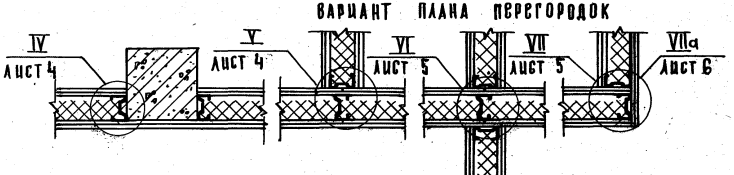

Нач. отд	Юдицкий	
Гл. инж. пр.	Лыков	
Рук. гр. инж.	Мошкина	
Проверил	Гельтихина	
Разраб.	Коротун	

1.231.9-8.2-02.00

Фрагмент перегородки позаметочной сборки на металлическом каркасе ПМ-2М (ПМ-2). Узлы I-XIV; Iа; IIIа; VIIа; VIIIа; IXа

Стадия	Масса	Масштаб
Р	—	1:20
Лист 1	Листов 11	

ЦНИИЭТ торгово-бытовых зданий и туристских комплексов

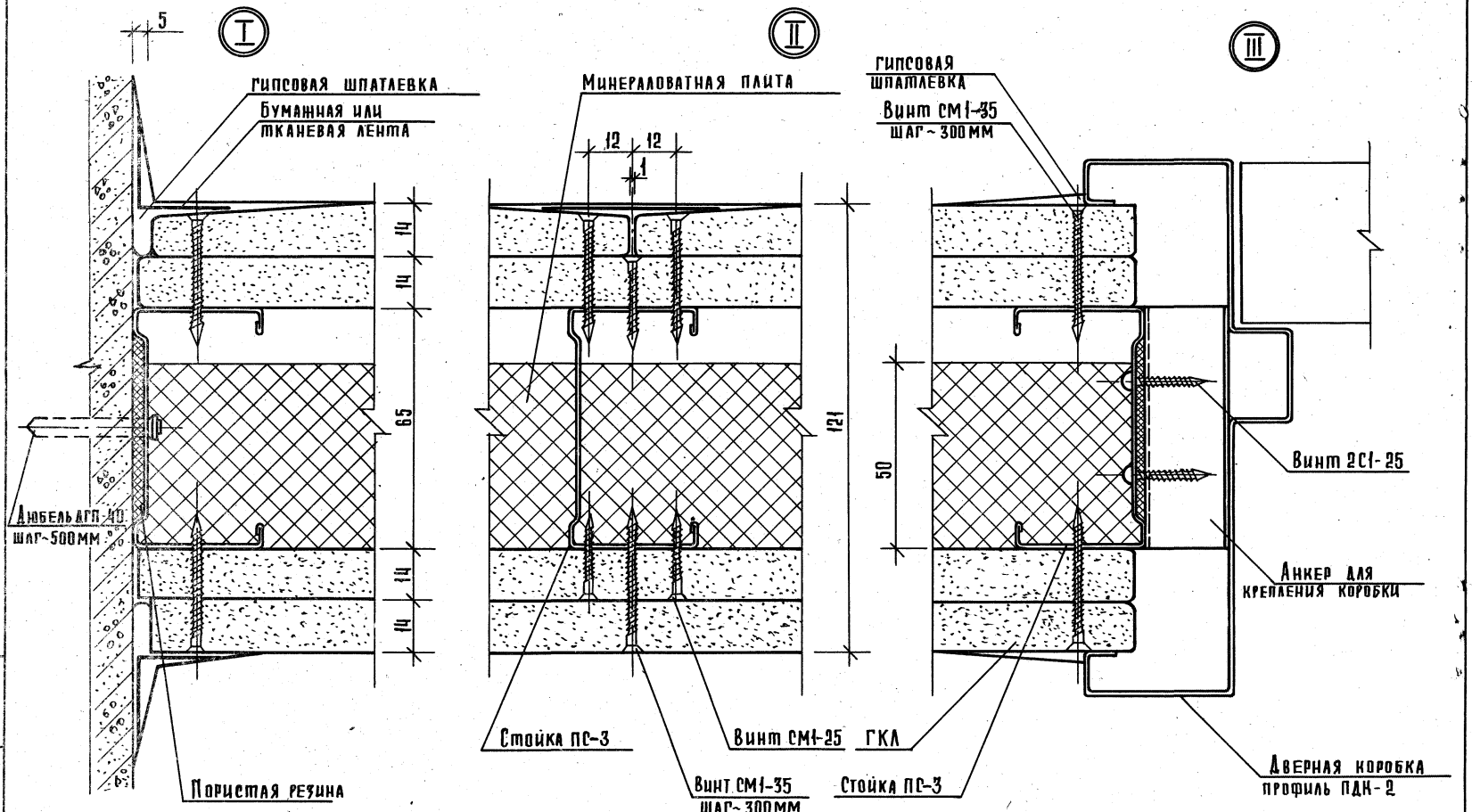

1.231.9-8.2-02.00	Лист 2

Инв. № подл. | Подпись и дата | Взам. инв. №

19141 21

21

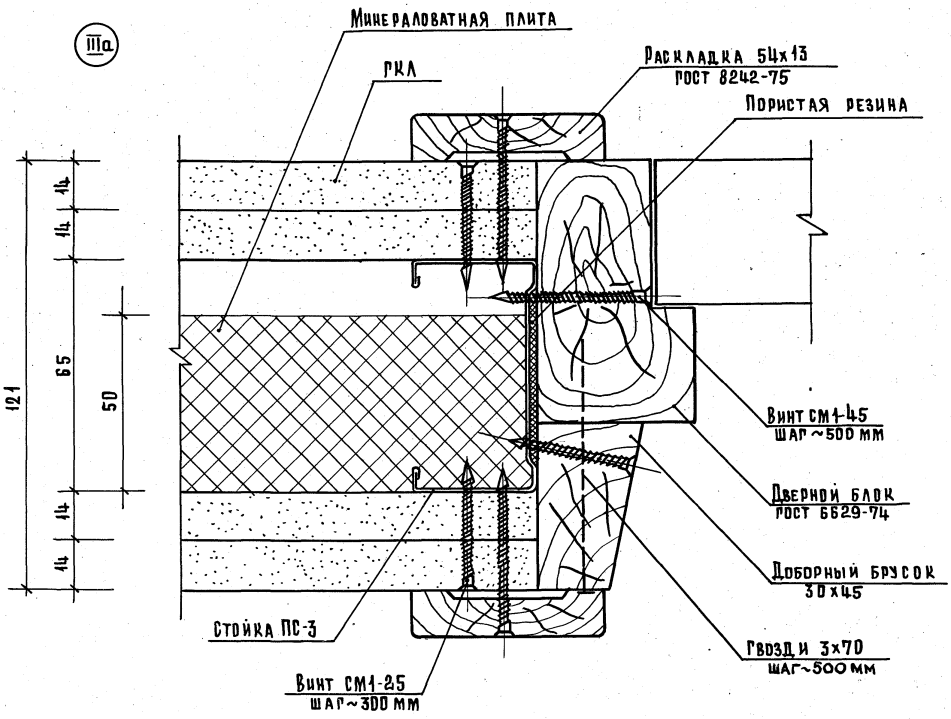
IIIа
Минераловатная плита
РКЛ
Раскладка 54х13
ГОСТ 8242-75
Пористая резина
14
14
65
50
14
14
121
Винт СМ1-45
шаг ~500 мм
Дверной блок
ГОСТ 6629-74
Доборный брусок
30х45
Гвозди 3х70
шаг ~500 мм
Стойка ПС-3
Винт СМ1-25
шаг ~300 мм

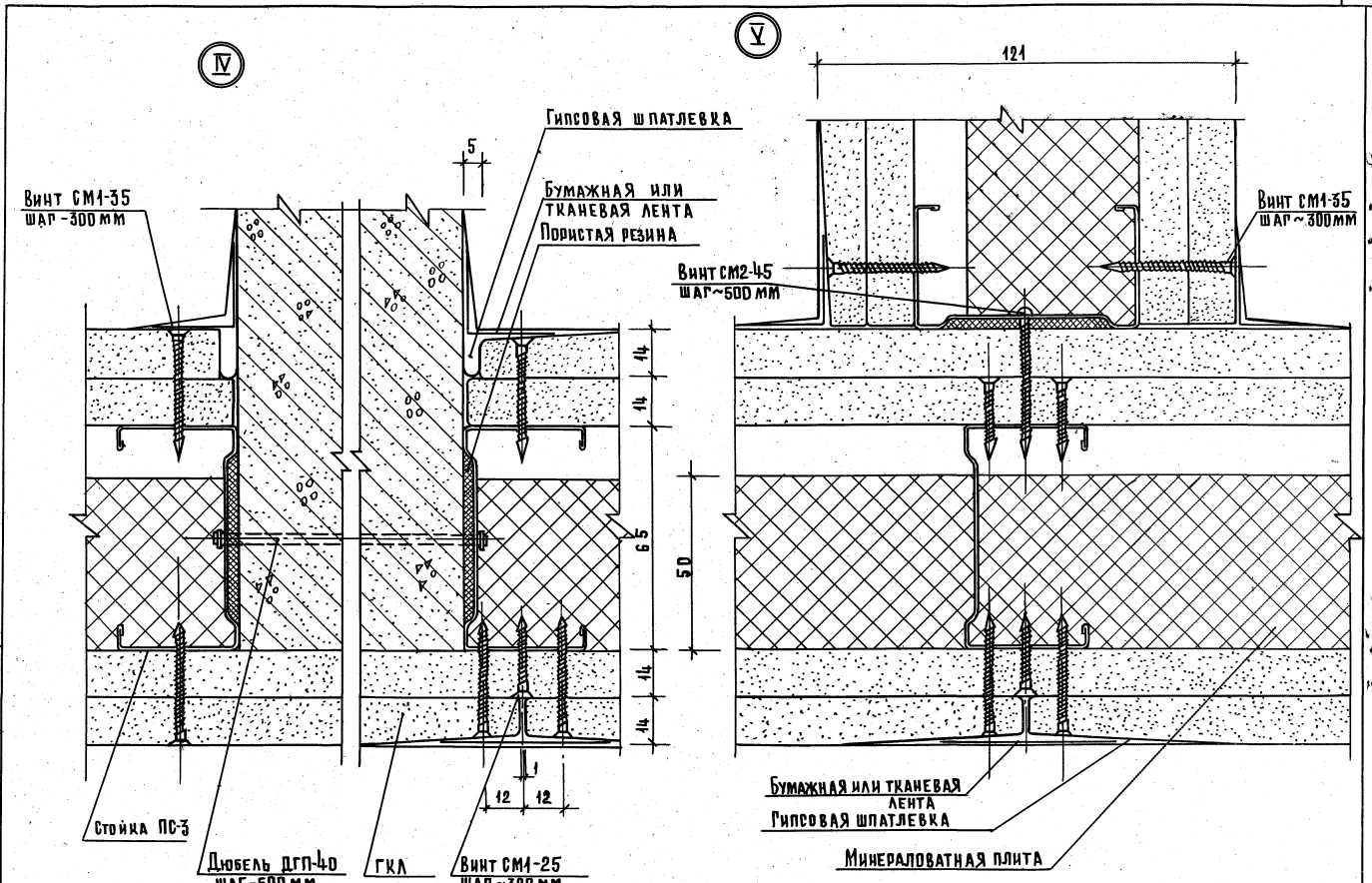

	1.231.9-8.2-02.00	Лист 4

19141 23

Формат А3

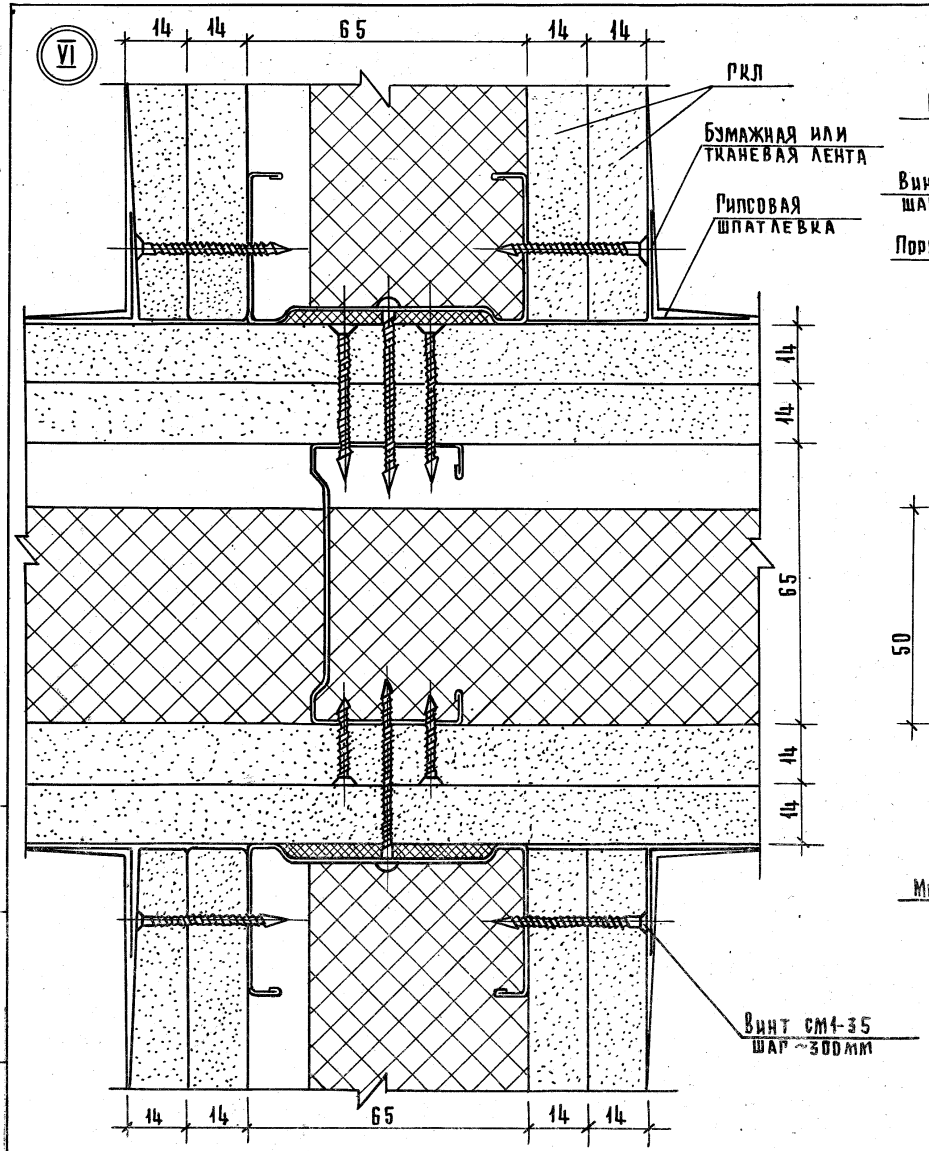
VI
14
14
65
14
14
РКЛ
Бумажная или тканевая лента
Гипсовая шпатлевка
14
14
65
14
14
Винт СМ1-35 шаг ~300мм
14
14
65
14
14

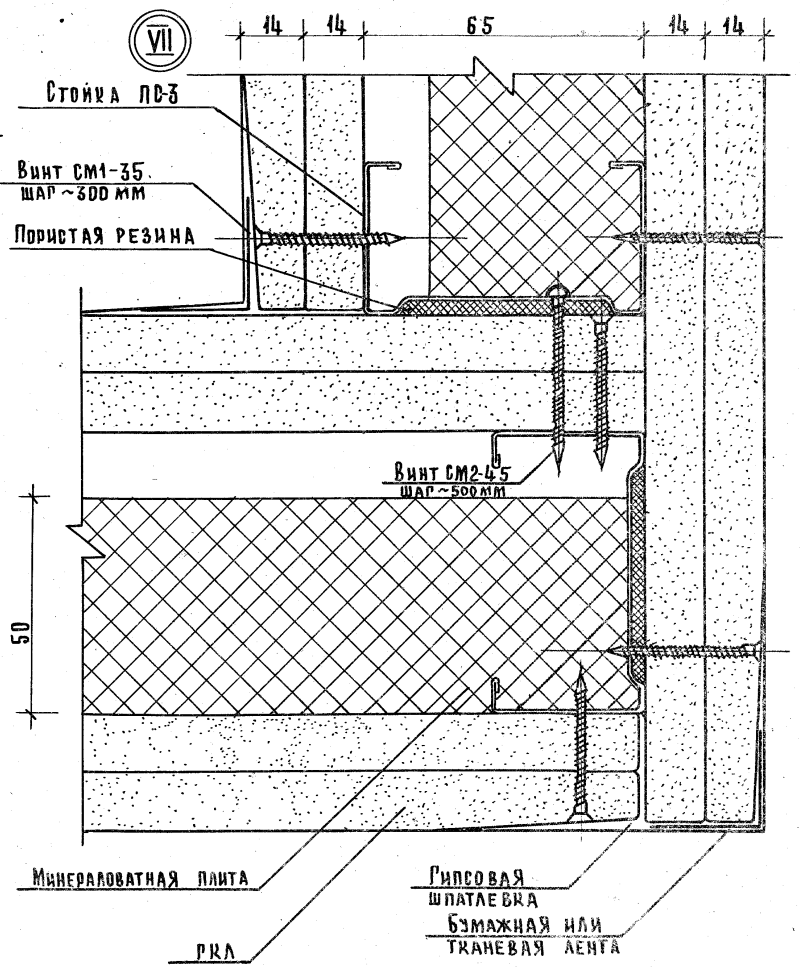
VII
14
14
65
14
14
Стойка ПС-3
Винт СМ1-35 шаг ~300 мм
Пористая резина
Винт СМ2-45 шаг ~500мм
50
Минераловатная плита
РКЛ
Гипсовая шпатлевка
Бумажная или тканевая лента

19141 24

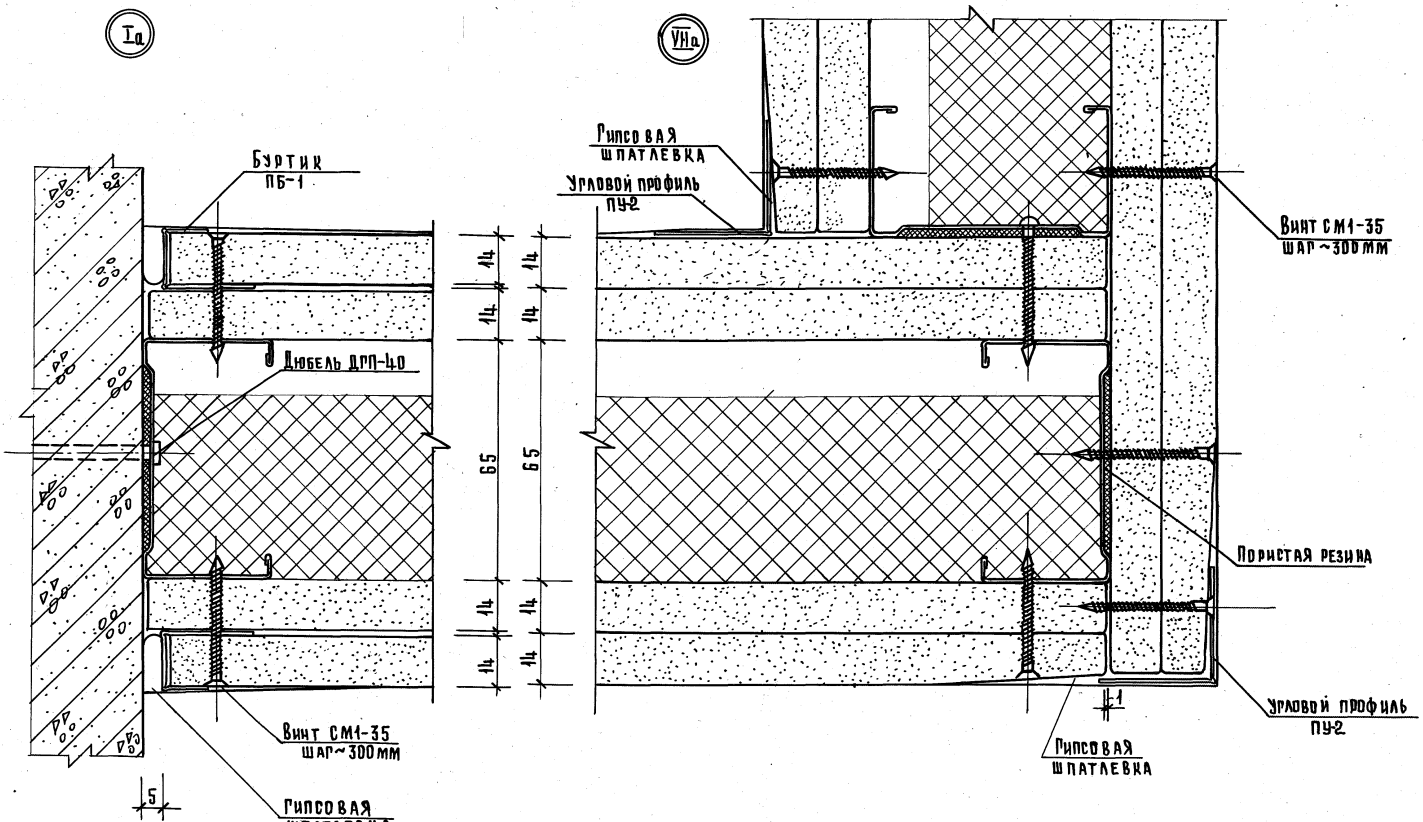

Инв.№подл. | Подпись и дата | Взам.инв.№

19141 25

VIII

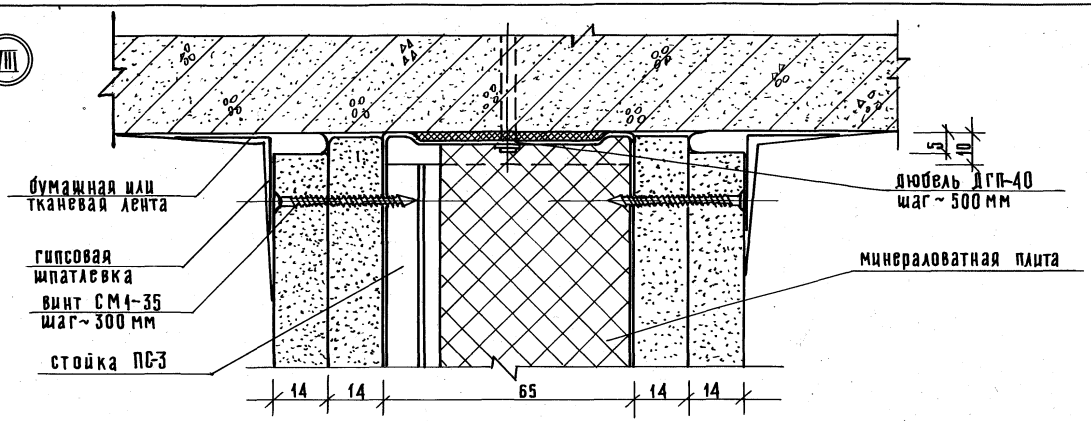
бумажная или тканевая лента
гипсовая шпатлевка
винт СМ1-35 шаг~300 мм
стойка ПС-3
дюбель ДГП-40 шаг~500 мм
минераловатная плита
5
10
14
14
65
14
14
121

IX

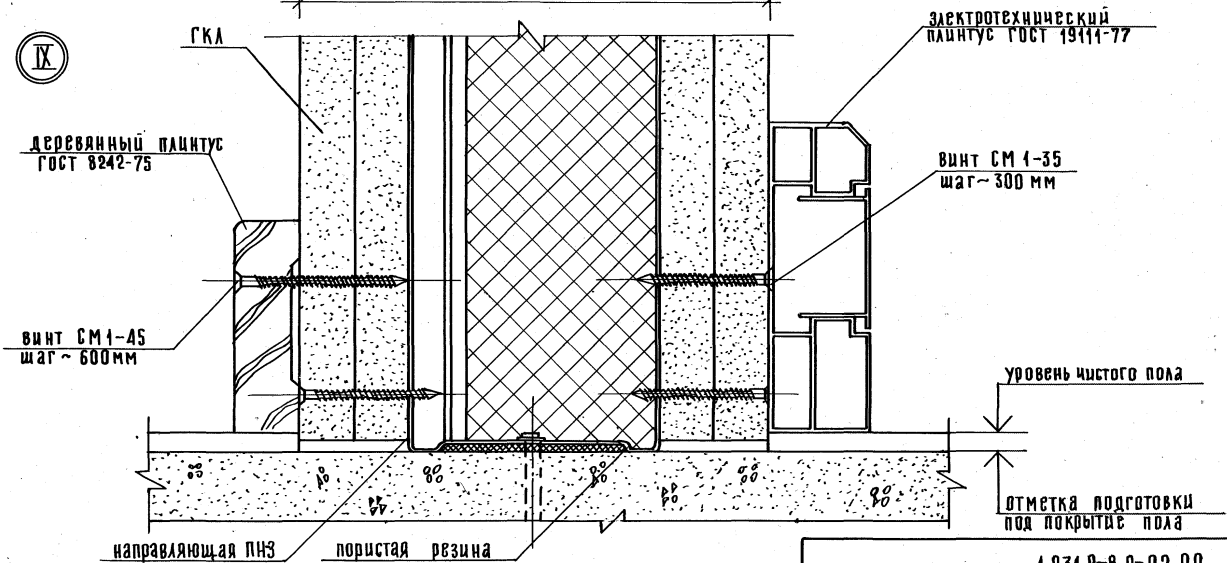
ГКЛ
деревянный плинтус ГОСТ 8242-75
винт СМ1-45 шаг~600мм
электротехнический плинтус ГОСТ 19111-77
винт СМ1-35 шаг~300 мм
уровень чистого пола
отметка подготовки под покрытие пола
направляющая ПН3
пористая резина

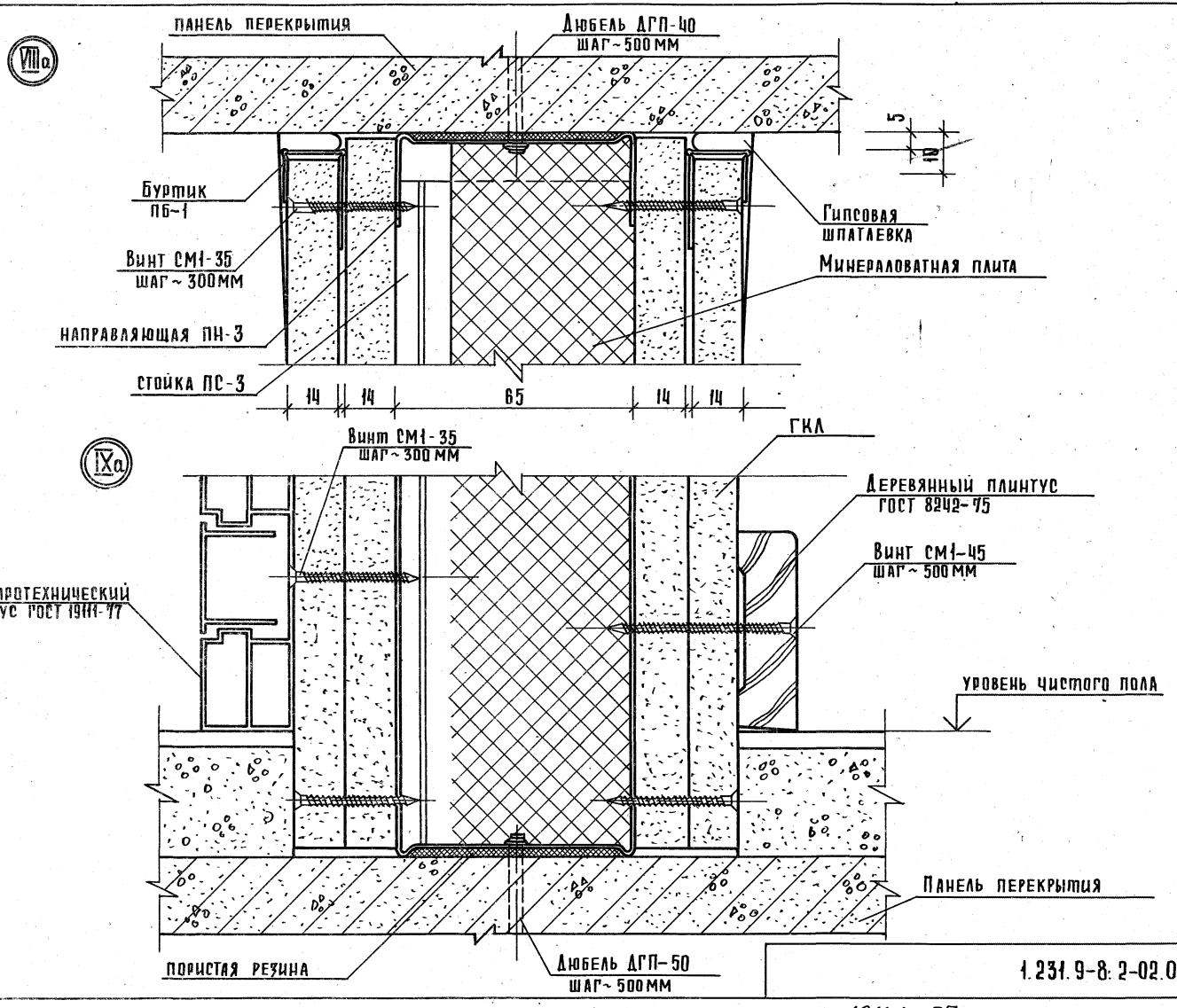
VIIIа
Панель перекрытия
Дюбель ДГП-40
шаг~500мм
5
10
Буртик
ПБ-1
Винт СМ1-35
шаг~300мм
Направляющая ПН-3
Стойка ПС-3
Гипсовая
шпатлевка
Минераловатная плита
14
14
65
14
14
IXа
Винт СМ1-35
шаг~300мм
ГКЛ
Деревянный плинтус
ГОСТ 8242-75
Винт СМ1-45
шаг~500мм
Электротехнический
плинтус ГОСТ 19111-77
Уровень чистого пола
Панель перекрытия
Пористая резина
Дюбель ДГП-50
шаг~500мм

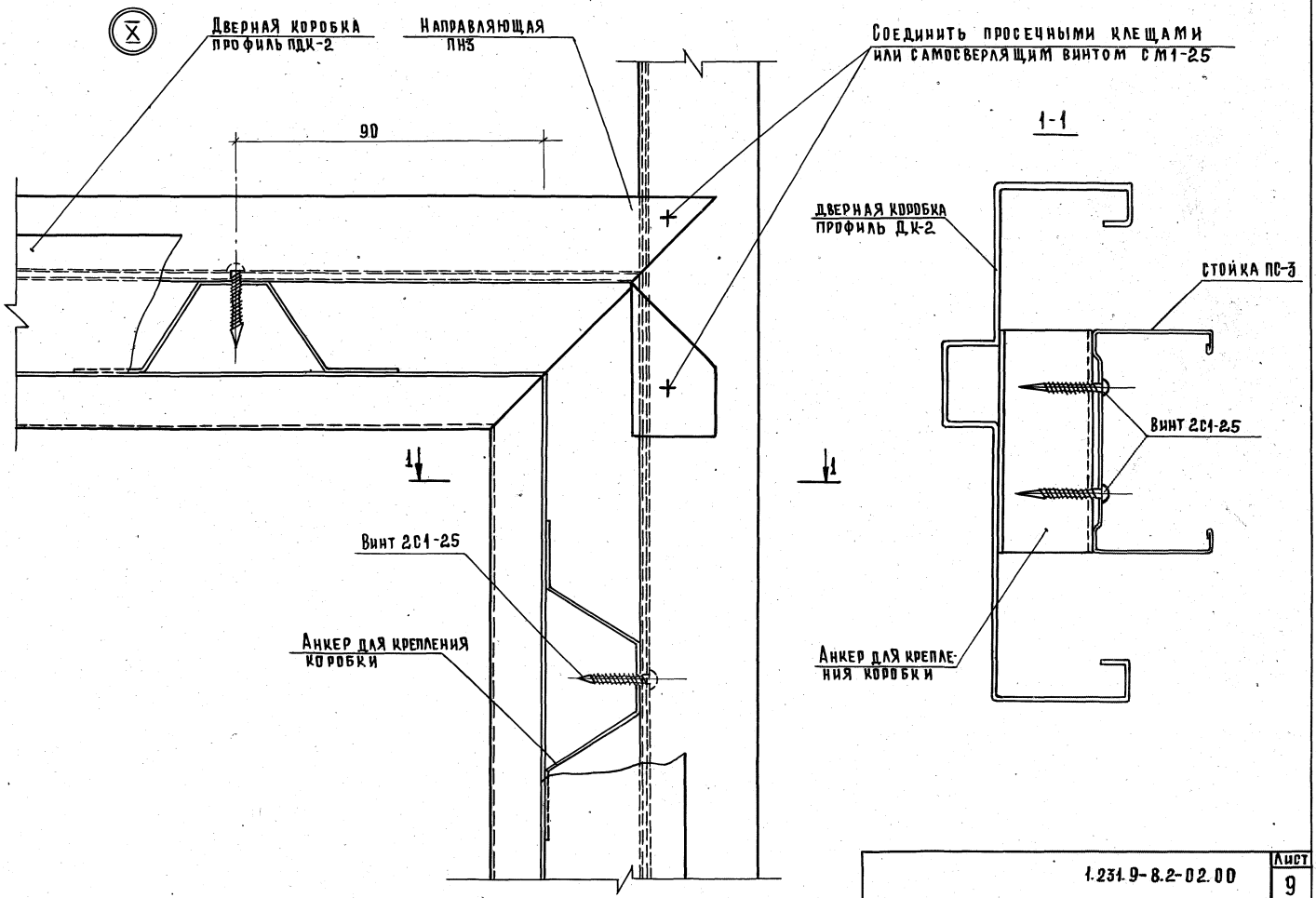
Дверная коробка
профиль ПДК-2
Направляющая
ПН3
90
Винт 2С1-25
Анкер для крепления
коробки
Соединить просечными клещами
или самосверлящим винтом СМ1-25
1-1
Дверная коробка
профиль ДК-2
Стойка ПС-3
Винт 2С1-25
Анкер для крепле-
ния коробки

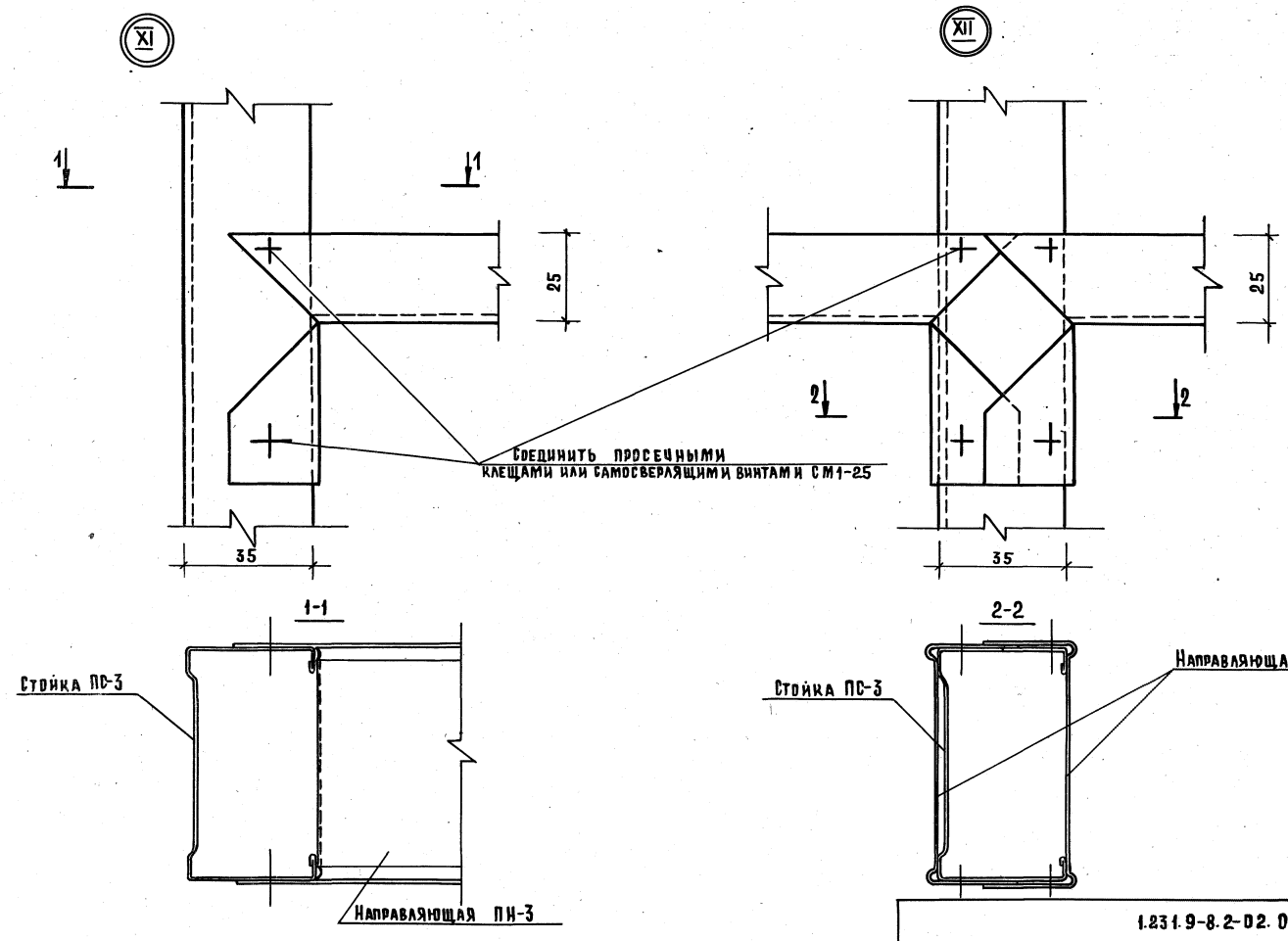
XI
XII
1
1
2
2
25
25
35
35
Соединить просечными
клещами или самосверлящими винтами СМ1-25
1-1
2-2
Стойка ПС-3
Направляющая ПН-3
Стойка ПС-3
Направляющая ПН-3

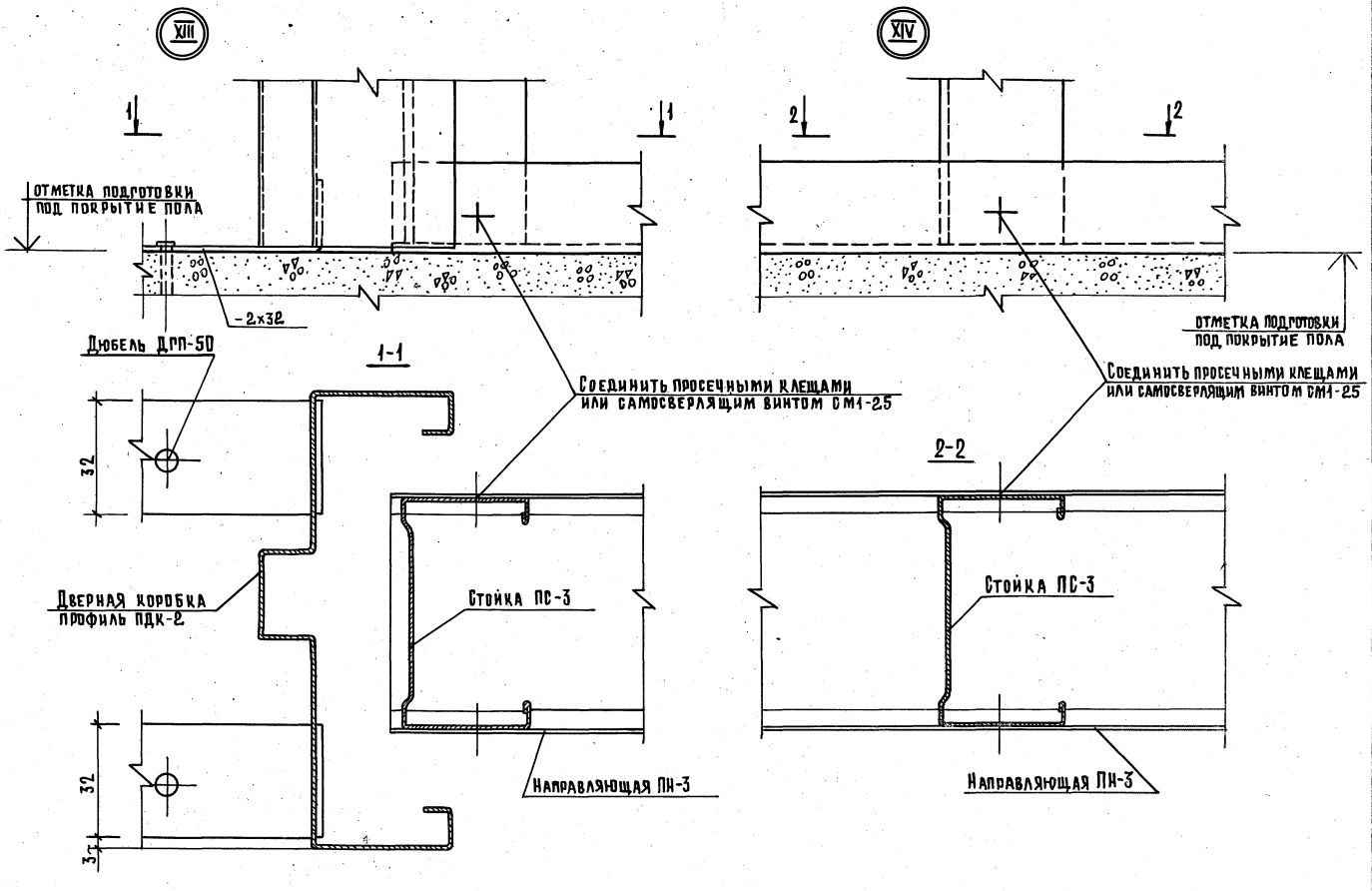
XIII
XIV
1
1
2
2
Отметка подготовки
под покрытие пола
-2х32
Дюбель ДРП-50
1-1
Соединить просечными клещами
или самосверлящим винтом СМ1-2.5
Соединить просечными клещами
или самосверлящим винтом СМ1-2.5
2-2
32
32
3
Дверная коробка
профиль ПДК-2
Стойка ПС-3
Стойка ПС-3
Направляющая ПН-3
Направляющая ПН-3
Отметка подготовки
под покрытие пола

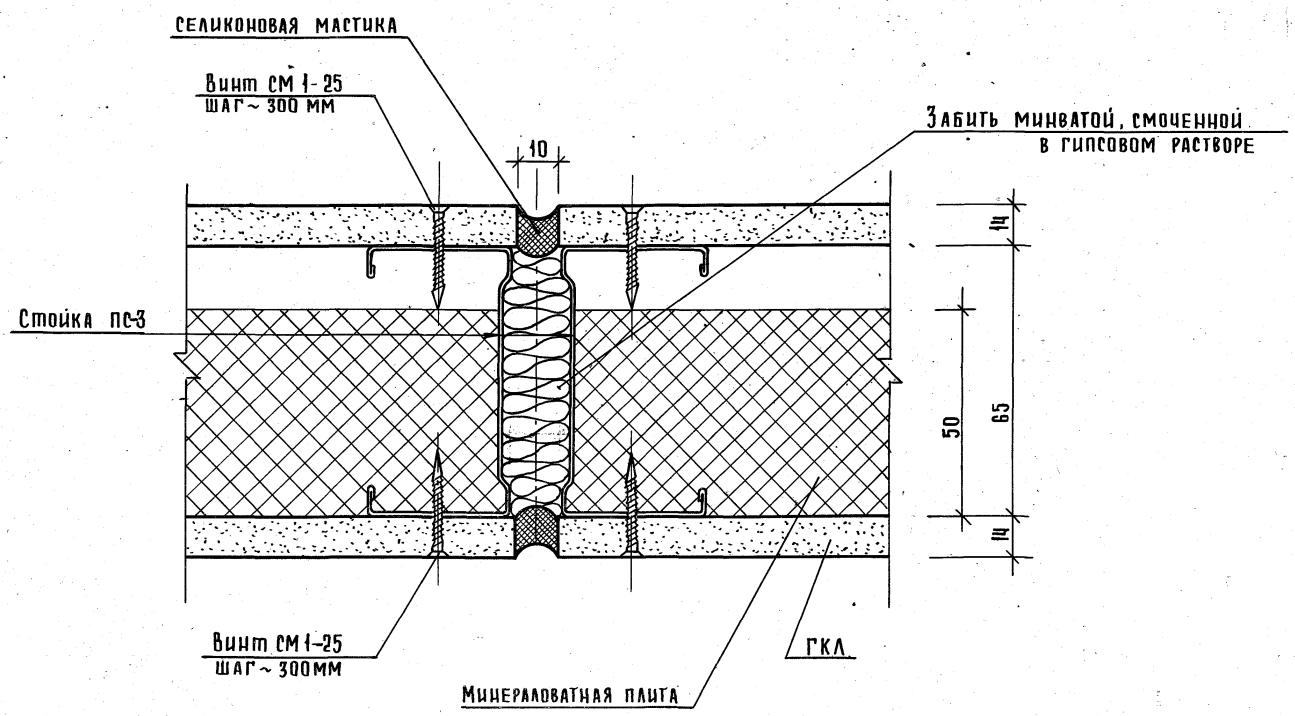

Нач. отд.	Юдицкий		
Гл. инж. пр.	Лыков		
Рук. группы	Мошкина		
Провер.	Пельтихина		
Разраб.	Коротун		

1.231.9-8.2-03.00

Устройство деформационного шва

Стадия	Масса	Масштаб
Р	—	1:1
Лист	Листов 1	

ЦНИИЭП торгово-бытовых зданий и туристских комплексов

Инв. № подл. | Подпись и дата | Взам. инв. №

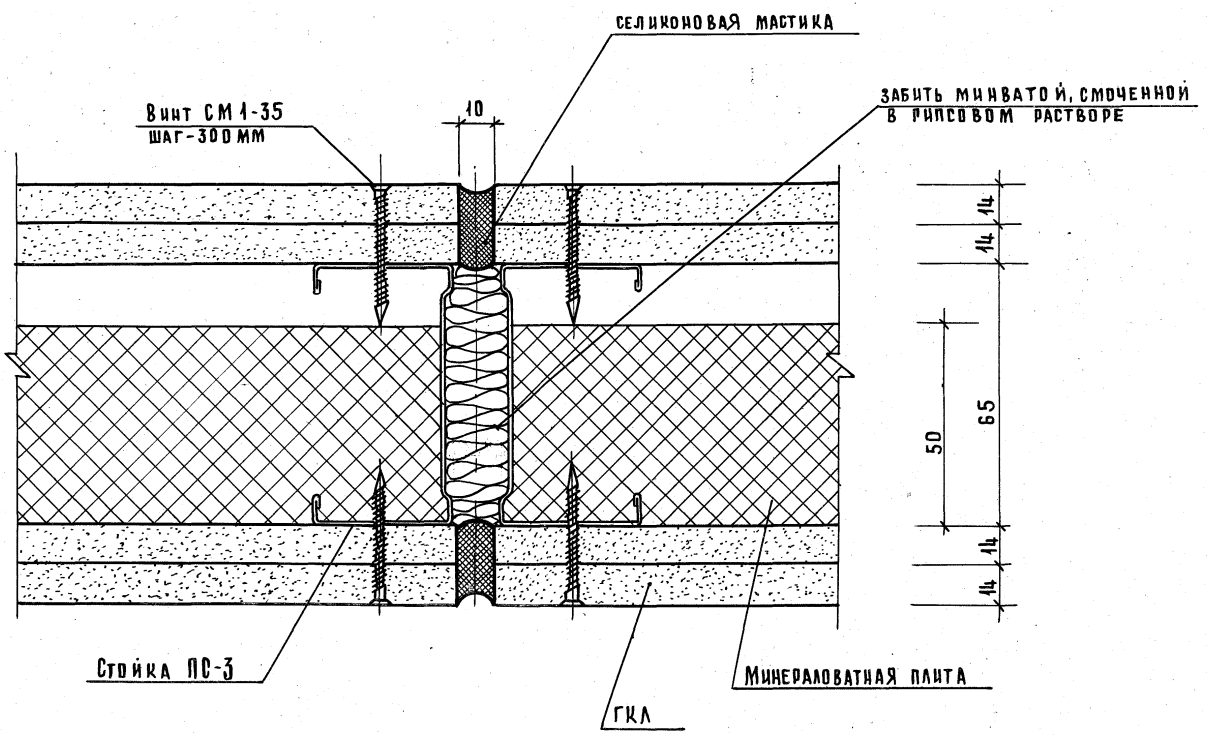

			1.231.9-8.2-04.00
Нач. отд.	Юдицкий		Устройство деформационного шва
Рук. гр.	Лыков		
Рук. гр. инж.	Мошкина		
Проверил	Пельтихина		
Разработ.	Коротун		

Стадия	Масса	Масштаб
Р	—	1:1
Лист	Листов 1	

ЦНИИЭП торгово-бытовых зданий и туристских комплексов

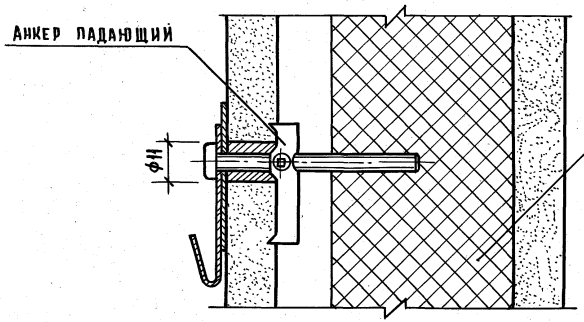

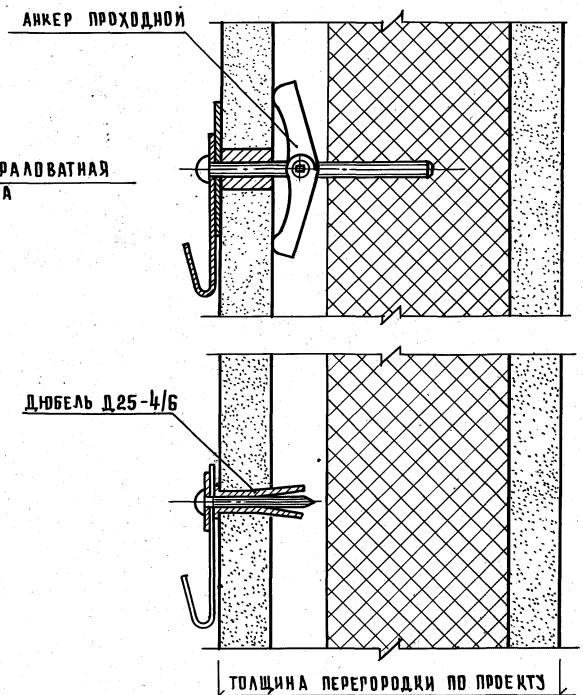

				1.231.9-8.2-05.00		
				Примеры установки анкера падающего, крючка, анкера проходного и дюбеля разжимного	Стадия: Р; Масса: —; Масштаб: 1:1	
					Лист	Листов 1
Нач. отд.	Юдицкий				ЦНИИЭП торгово-бытовых зданий и туристских комплексов	
Гл. инж. пр.	Лыков					
Рук. группы	Мошкина					
Проверил	Пельтихина					
Разработ.	Коротун					

Формат А3

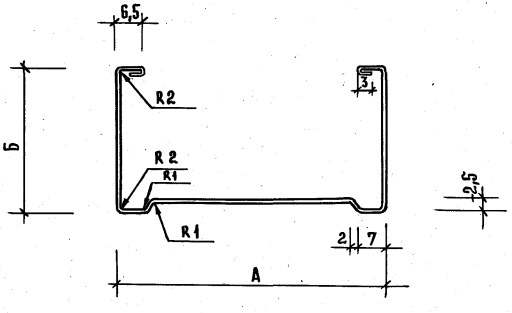

Марка профиля	Размеры профиля			Масса 1п.м кг
	А	Б	δ	
ПС-2	50	35	0,5 (0,6)	0,500 (0,628)
ПС-3	65	35	0,5 (0,6)	0,559 (0,676)
ПС-4	75	35	0,5 (0,6)	0,624 (0,749)
ПС-5	90	35	0,5 (0,6)	0,683 (0,819)
ПС-6	100	35	0,6	0,866
ПС-7	150	35	0,7	1,283

по согласованию с потребителем и организацией автором проекта допускается поставка профилей из ленты толщиной 0,6 мм вместо 0,5 мм.

			1.231.9-8.2-00.01
			Профиль стойка ПС-2 ÷ ПС-7
Нач.отд.	Юдицкий		Стадия: Р; Масса: –; Масштаб: 1:1
Гл.инж.пр.	Лыков		Лист; Листов 1
Рук.гр.инж.	Мошкина		Сталь листовая оцинкованная б 0,5 х 1000 ГОСТ 19904-74
Проверил	Пельтихина		0,8 КП-ВГ-2 ГОСТ 14918-80
Разработ.	Коротун		ЦНИИЭП торгово-бытовых зданий и туристских комплексов

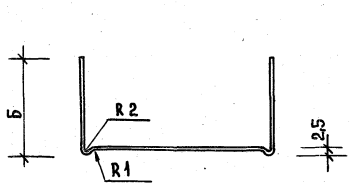

Марка профиля	Размеры профиля			Масса 1 п м кг
	А	Б	δ	
ПН-2	50	25	0,5 (0,6)	0,392 (0,471)
ПН-3	65	25	0,5 (0,6)	0,451 (0,542)
ПН-4	75	25	0,5 (0,6)	0,495 (0,595)
ПН-5	90	25	0,5 (0,6)	0,554 (0,665)
ПН-6	100	25	0,5 (0,6)	0,593 (0,711)
ПН-7	150	25	0,5 (0,6)	0,788 (0,945)

ПО СОГЛАСОВАНИЮ С ПОТРЕБИТЕЛЕМ И ОРГАНИЗАЦИЕЙ АВТОРОМ ПРОЕКТА ДОПУСКАЕТСЯ ПОСТАВКА ПРОФИЛЕЙ ИЗ ЛЕНТЫ ТОЛЩИНОЙ 0,6 ММ ВМЕСТО 0,5 ММ.

Нач.отд.	Юдицкий	
Гл.инжпр.	Лыков	
Рук.группы	Мошкина	
Проверил	Пельтихина	
Разработ.	Коротэн	

1.231.9-8.2-00.02

Профиль направляющий ПН2 ÷ ПН-7

Стадия	Масса	Масштаб
Р	–	1:1
Лист	Листов 1	

Сталь листовая оцинкованная 60-5х1000 ГОСТ 19904-74
0.8 кп-вг-2 ГОСТ 14918-80

ЦНИИЭП торгово-бытовых зданий и туристских комплексов

Инв.№ подл. | Подпись и дата | Взам.инв.№

Формат А3

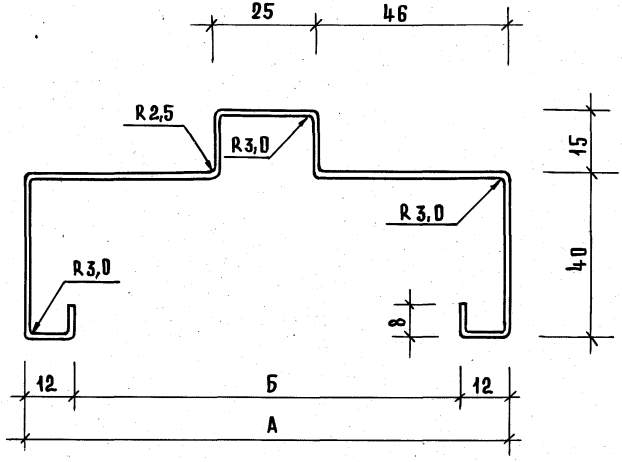

Марка профиля	Размеры профиля			Масса 1 м кг
	А	Б	δ	
ПДК 1	117	93	1,2	2,3
ПДК 2	152	128	1,2	2,6
ПДК 3	202	178	1,2	3,1

Допускается применять сталь рулонную холоднокатанную А-1.2×1000 ГОСТ 19904-74
Ст 10 кп ГОСТ 1050-74

Нач. отд.	Юдицкий		
Гл. инж. пр.	Лыков		
Рук. гр. инж.	Мошкина		
Проверил	Пельтихина		
Разработ.	Коротун		

1.231.9-8.2-00.03

Профили дверной коробки ПДК-1 ÷ ПДК-3

Стадия	Масса	Масштаб
Р	–	1:1
Лист	Листов 1	

Лента 0,3 кп-м-нт-3-о-1.2×32.5 ГОСТ 503-71 или лента А-1.2×1000 ГОСТ 19904-74 Б Ст1 кп-1 ГОСТ 1497-84-80

ЦНИИЭП торгово-бытовых зданий и туристских комплексов

Формат А3

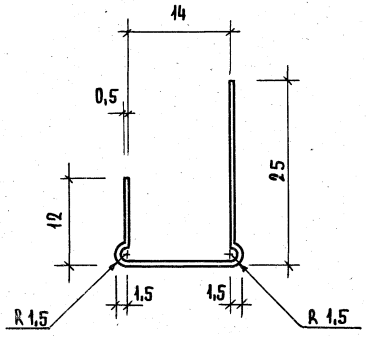

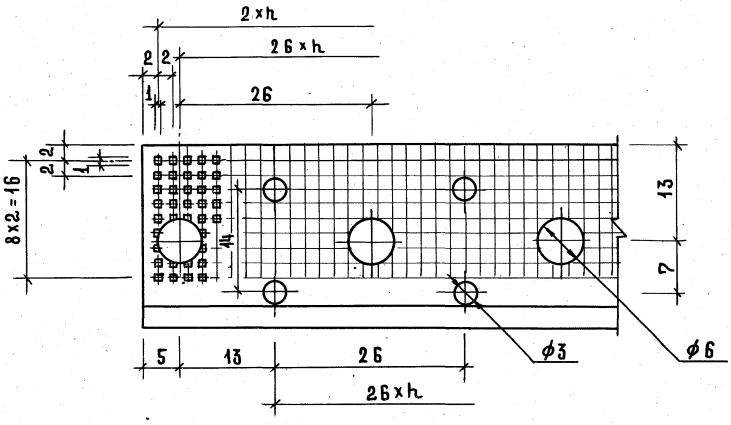

1. РАЗРЕШАЕТСЯ ИЗГОТАВЛИВАТЬ ИЗ РУЛОННОЙ ОЦИНКОВАННОЙ СТАЛИ $\frac{\text{Б-0,6 x 1000 ГОСТ 19904-74}}{\text{М СТ.3 КП-2 ГОСТ 14918-80}}$
2. ПРОПЕЛЛЕРНОСТЬ ПРОФИЛЯ НА ДЛИНЕ 3000 ММ НЕ БОЛЕЕ 10°.
3. НЕУКАЗАННЫЕ РАДИУСЫ ГИБА ПРИНЯТЬ РАВНЫМ ТОЛЩИНЕ МЕТАЛЛА.
4. РАЗВЕРТКА L = 50 ММ.

				1.231.9-8.2-00.04			
				ПРОФИЛЬ ТОРЦЕВОЙ ПБ-1 (БУРТИК)	СТАДИЯ	МАССА	МАСШТАБ
					Р	—	2:1
НАЧ. ОТД.	ЮДИЦКИЙ				ЛИСТ	ЛИСТОВ 1	
ГЛ. ИНЖ. ПР.	ЛЫКОВ			РУЛОННАЯ ОЦИНКОВАННАЯ Б-0,5×1000 ГОСТ 19904-74 / БСТ.3 КП-2 ГОСТ 14918-80	ЦНИИЭП ТОРГОВО-БЫТОВЫХ ЗДАНИЙ И ТУРИСТСКИХ КОМПЛЕКСОВ		
РУК. ГР. ИНЖ.	МОШКИНА						
ПРОВЕРИЛ	ПЕЛЬТИХИНА						
РАЗРАБОТ.	КОРОТУН						

ИНВ. № ПОДЛ. | ПОДПИСЬ И ДАТА | ВЗАМ. ИНВ. №

Формат А 3

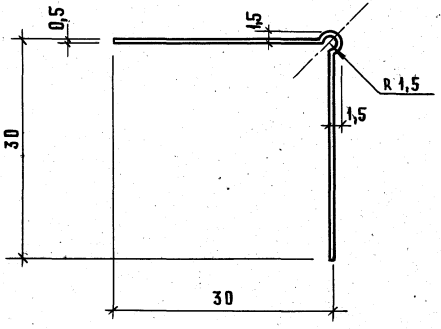

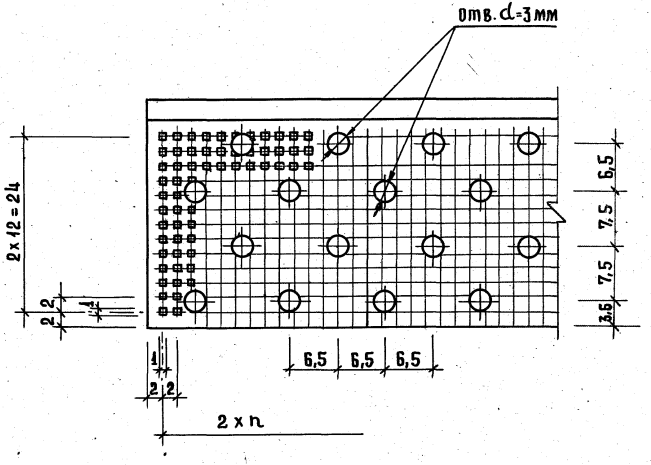

1. ПРОПЕЛЛЕРНОСТЬ ПРОФИЛЯ НА ДЛИНЕ 3000 мм НЕ БОЛЕЕ 10°.
2. НЕУКАЗАННЫЕ РАДИУСЫ ГИБА ПРИНЯТЬ РАВНЫМ ТОЛЩИНЕ МЕТАЛЛА.
3. РАЗВЕРТКА L = 62 мм.

			1.231.9-8.2-00.05
НАЧ. ОТД.	ЮДИЦКИЙ		ПРОФИЛЬ УГЛОВОЙ ПУ-2
РА. ИНЖ. ПР.	ЛЫКОВ		
РУК. ГРУППЫ	МОШКИНА		
ПРОВЕРИЛ	ПЕЛЬТИХИНА		ЖЕСТЬ БЕЛАЯ 32-321-ГЖР-А-П ГОСТ 15580-70
РАЗРАБОТ.	КОРОТУН		

СТАДИЯ	МАССА	МАСШТАБ
Р	—	2:1
ЛИСТ	ЛИСТОВ 1	

ЦНИИЭП ТОРГОВО-БЫТОВЫХ ЗДАНИЙ И ТУРИСТСКИХ КОМПЛЕКСОВ

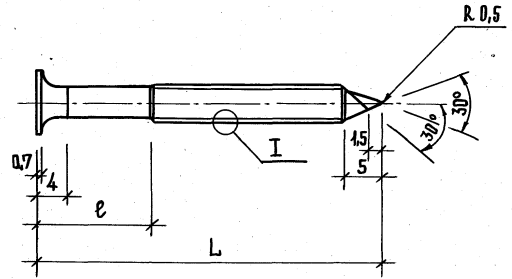



М 10:1

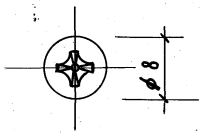

НОМИНАЛЬНЫЙ ДИАМЕТР РЕЗЬБЫ	4,2	4,2	4,2
ДЛИНА ВИНТА L	25	35	45
НЕДОРЕЗ РЕЗЬБЫ ℓ	5	10	15
НОМЕР ШЛИЦА	2	2	2
ОБОЗНАЧЕНИЕ	СМ1-25	СМ1-35	СМ1-45
МАКСИМАЛЬНАЯ ТОЛЩИНА МЕТАЛЛИЧЕСКОГО ПРОФИЛЯ	0,7	0,7	0,7
МАССА, КГ 1000 ШТ.	2,51	3,28	4,06

РЕЗЬБА ДВУХЗАХОДНАЯ РАЗНОВЫСОТНАЯ

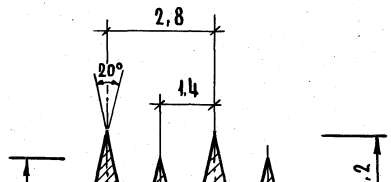

НАЧ. ОТД.	ЮДИЦКИЙ	
РА. НИЖ. ПР.	ЛЫКОВ	
РУК. ГРУПП.	МОШКИНА	
ПРОВЕРИЛ	ПЕЛЬТИХИНА	
РАЗРАБОТ.	КОРОТУН	

1.231.9-8.2-00.06

ВИНТ САМОСВЕРЛЯЩИЙ СМ1

СТАДИЯ	МАССА	МАСШТАБ
Р	—	2:1

ЛИСТ	ЛИСТОВ 1

ТУ 400-28-392-81

ЦНИИЭП ТОРГОВО-БЫТОВЫХ ЗДАНИЙ И ТУРИСТСКИХ КОМПЛЕКСОВ

ИНВ. № ПОДЛ. | ПОДПИСЬ И ДАТА | ВЗАМ. ИНВ. №

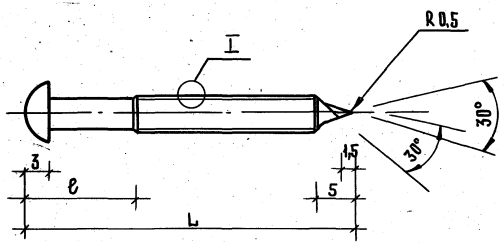



М 10:1

РЕЗЬБА ДВУХЗАХОДНАЯ РАЗНОВЫСОТНАЯ

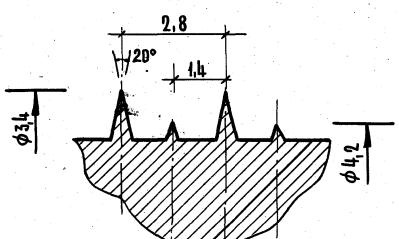

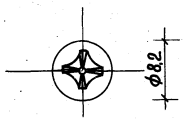

НОМИНАЛЬНЫЙ ДИАМЕТР РЕЗЬБЫ	4,2	4,2	4,2
ДЛИНА ВИНТА L	25	35	45
НЕДОРЕЗ РЕЗЬБЫ ℓ	5	10	15
НОМЕР ШЛИЦА	2	2	2
ОБОЗНАЧЕНИЕ	СМ2-25	СМ2-35	СМ2-45
МАКСИМАЛЬНАЯ ТОЛЩИНА МЕТАЛЛИЧЕСКОГО ПРОФИЛЯ	0,7	0,7	0,7
МАССА, КГ 1000 ШТ.	2,51	3,28	4,06

		1.231.9-8.2-00.07
ВИНТ САМОСВЕРЛЯЩИЙ СМ2	СТАДИЯ	МАССА	МАСШТАБ
	Р	—	2:1
	Лист	Листов 1
ТУ 400-28-392-81	ЦНИИЭП ТОРГОВО-БЫТОВЫХ ЗДАНИЙ И ТУРИСТСКИХ КОМПЛЕКСОВ	

НАЧ. ОТД.	ЮДИЦКИЙ	
РУК. ГР.	ЛЫКОВ	
РУК. ГР.	МОШКИНА	
ПРОВЕРИЛ	НИКИТИНА	
РАЗРАБОТ.	КОРОТУН	

ИНВ.№ ПОДЛ. | ПОДПИСЬ И ДАТА | ВЗАМ.ИНВ.№

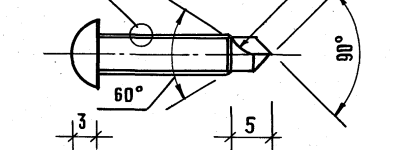

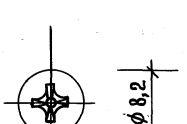

НОМИНАЛЬНЫЙ ДИАМЕТР РЕЗЬБЫ	4,2
НОМЕР ШАИЦА	2
ОБОЗНАЧЕНИЕ	2С1-2,5
МАКСИМАЛЬНАЯ ТОЛЩИНА МЕТАЛЛИЧЕСКОРО ПРОФИЛЯ	2,5



М 10:1

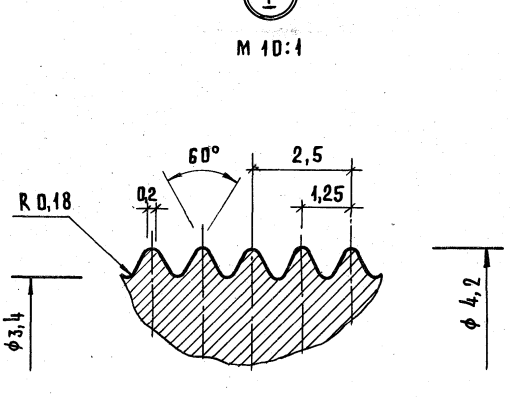

			1.231.9-8.2-00.08
НАЧ. ОТД.	ЮДИЦКИЙ		ВИНТ САМОСВЕРЛЯЩИЙ САМОНАРЕЗАЮЩИЙ 2С1-2,5
ГЛ. ИНЖ. ПР.	ЛЫКОВ		Стадия: Р; Масса: —; Масштаб: 2:1
РУК. ГР. ИНЖ.	МОШКИНА		Лист; Листов 1
ПРОВЕРИЛ	ПЕЛЬТИХИНА		ТУ 400-28-392-81
РАЗРАБОТ.	КОРОТУН		ЦНИИЭП торгово-бытовых зданий и туристских комплексов

Инв. № подл. | Подпись и дата | Взам. инв. №

19141-11

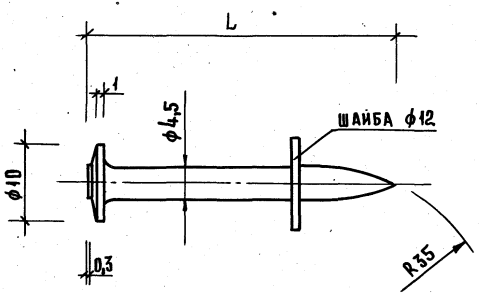

Обозначение	Наименование	L, мм
ДГП	ДЮБЕЛЬ-ГВОЗДЬ ПИСТОЛЕТНЫЙ	20 30 40 50 60

Для пристрелки верхней направляющей рекомендуется применять дюбель-гвоздь L=30÷40 мм

Для пристрелки нижней направляющей рекомендуется применять дюбель-гвоздь L=50÷60мм

Нач.отд.	Юдицкий	
Рук.шиж.пр.	Лыков	
Рук.группы	Мошкина	
Проверил	Пельтихина	
Разработ.	Коротун	

1.231.9-8.2-00.09

Дюбель-гвоздь пистолетный

Стадия	Масса	Масштаб
Р	—	2:1
Лист	Листов 1	

ТУ 14-4-794-77

ЦНИИЭП торгово-бытовых зданий и туристских комплексов

Формат А3

Инв.№подл. | Подпись и дата | Взам.инв.№

АНКЕР ПАДАЮЩИЙ
ТУ 400-28-370-80

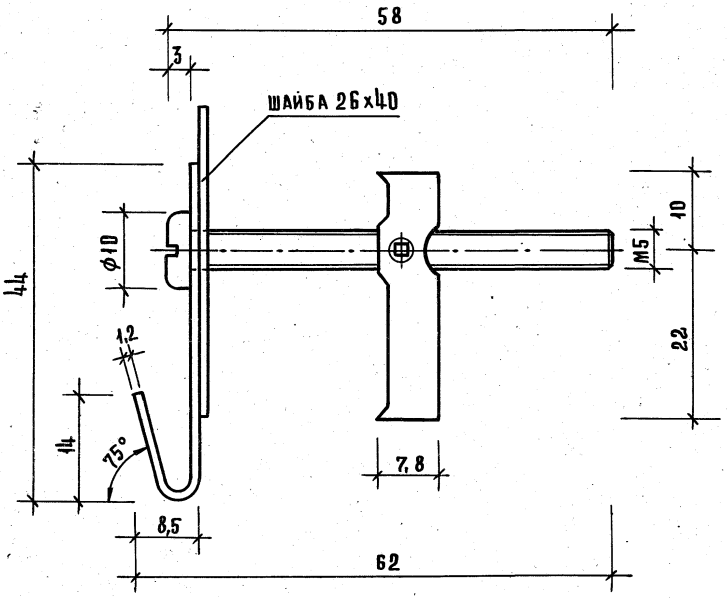

ДЮБЕЛЬ РАЗЖИМНОЙ
ТУ 36-941-68

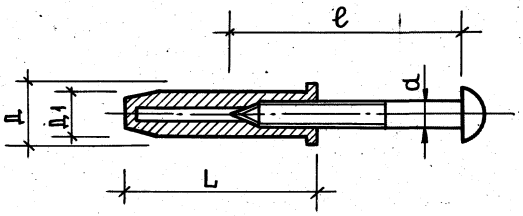

ОБОЗНАЧЕНИЕ	L, мм	D, мм	D1, мм	d, мм	e, мм
Д 25 – 4/6	25	8	6	3,5	30
Д 35 – 5/8	35	11	8	5	70

НАИМЕНОВАНИЕ АНКЕРА	МАКСИМАЛЬНАЯ НАГРУЗКА КРС	
	1 слой ГКЛ	2 слоя ГКЛ
АНКЕР ПАДАЮЩИЙ	35	45
ДЮБЕЛЬ РАЗЖИМНОЙ ПЛАСТМАССОВЫЙ	25	30

НАЧ. ОТД.	НОДИЦКИЙ	
ГЛ. ИНЖ. ПР.	ЛЫКОВ	
РУК. ГРУППЫ	МОШКИНА	
ПРОВЕРИЛ	ПЕЛЬТИХИНА	
РАЗРАБОТАЛ	КОРОТУН	

1.231.9-8.2-00.10

АНКЕР ПАДАЮЩИЙ ДЮБЕЛЬ РАЗЖИМНОЙ

СТАДИЯ	МАССА	МАСШТАБ
Р	—	2:1
ЛИСТ	ЛИСТОВ 1	

ЦНИЭП ТОРГОВО-БЫТОВЫХ ЗДАНИЙ И ТУРИСТСКИХ КОМПЛЕКСОВ

ИНВ. № ПОДЛ. | ПОДПИСЬ И ДАТА | ВЗАИМ. ИНВ. №

gost.e-e-cocoo.ru

Крючок
ТУ-400-28-371-80

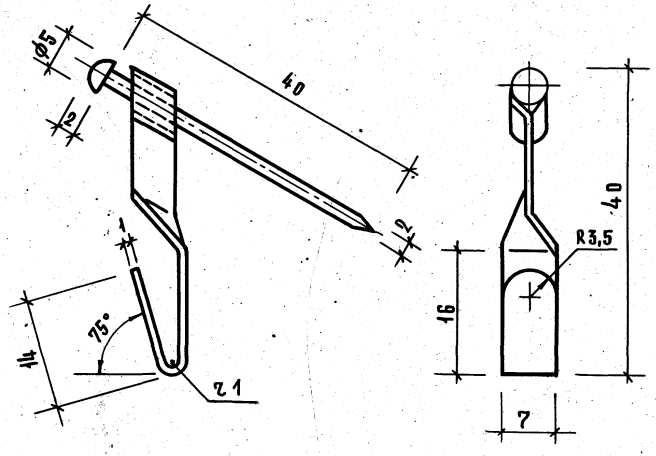

Анкер проходной
ТУ 400-28-369-80

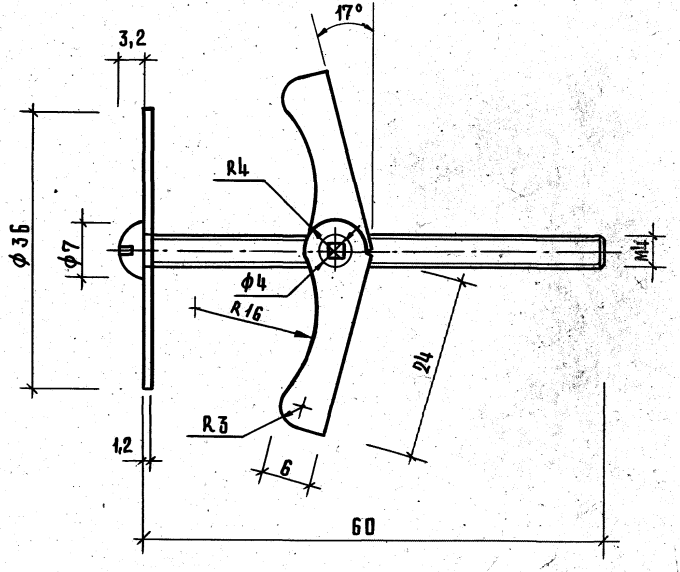

Наименование анкера	Максимальная нагрузка, кгс	
	1 слой ГКЛ	2 слоя ГКЛ
Крючок	10	15
Анкер проходной	35	45

Нач. отд.	Юдицкий	
Гл. инж. пр.	Лыков	
Рук. группы	Мошкина	
Проверил	Пельтихина	
Разработ.	Коротун	

1.231.9-8.2-00.11

Крючок
Анкер проходной

Стадия	Масса	Масштаб
Р	—	2:1

Лист | Листов 1

ЦНИИЭП торгово-бытовых зданий и туристских комплексов

Формат А3