ТИПОВЫЕ КОНСТРУКЦИИ, ИЗДЕЛИЯ И УЗЛЫ ЗДАНИЙ И СООРУЖЕНИЙ

СЕРИЯ 1.231.9-8

ПЕРЕГОРОДКИ ПОЭЛЕМЕНТНОЙ СБОРКИ ИЗ ГИПСОКАРТОННЫХ ЛИСТОВ ДЛЯ ОБЩЕСТВЕННЫХ ЗДАНИЙ

ВЫПУСК 1

ПЕРЕГОРОДКИ НА ДЕРЕВЯННОМ КАРКАСЕ

МАТЕРИАЛЫ ДЛЯ ПРОЕКТИРОВАНИЯ
РАБОЧИЕ ЧЕРТЕЖИ

Разработаны:
ЦНИИЭП торгово-бытовых зданий
и туристских комплексов
Главный инженер института Лепский В.И.
Начальник отдела Юдицкий А.Н

Утверждены:
Государственным комитетом по
гражданскому строительству и
архитектуре при Госстрое СССР
Приказ № 253 от 29.08.1983 г.
Введены в действие с 01.10.1983 г.

gost.e-ecolog.ru

Обозначение	Наименование	Стр.
1.231.9-8.1-00.00	Содержание	2
1.231.9-8.1-00.00ПЗ	Пояснительная записка	3-6
1.231.9-8.1-00.00ВД	Ведомость ссылочных документов	
1.231.9-8.1-01.00	Фрагмент перегородки позлементной сборки на деревянном каркасе ПД-1м (ПД-1) Узлы I ÷ IX	7-11
1.231.9-8.1-02.00	Фрагмент перегородки позлементной сборки на деревянном каркасе ПД-2м (ПД-2) Узлы I ÷ IX.	12-16
1.231.9-8.1-03.00	Примеры установки анкера падающего, крючка, анкера проходного и дюбеля разжимного	17
1.231.9-8.1-00.01	Анкер падающий, дюбель разжимной	18
1.231.9-8.1-00.02	Крючок, анкер проходной	19

				1.231.9-8.1-00.00		
Нач.отд.	Юдицкий					
Гл.инж.пр.	Лыков		Содержание	Стадия	Лист	Листов
Рук.гр.инж.	Мошкина			Р		1
Проверил	Пельтихина			ЦНИИЭП торгово-бытовых зданий и туристских комплексов		
Разработ.	Коротун					

19140 3

Формат А3

I. Общая часть

Выпуск содержит перечень типов перегородок, монтажные узлы, комплектующие элементы и детали, рекомендации по заделке швов и методам отделки лицевых поверхностей. Расход материалов на 1 м² перегородки и типы перегородок см. таблицу (док. 00.00П3, лист 2).

2. Область применения

Перегородки поэлементной сборки предназначены для применения в проектах общественных зданий (предприятия общественного питания, торговли, бытового обслуживания, школ*, учебных*, лечебных** и детских** учреждений), а также в гостиницах*, административно-бытовых зданиях и др. Перегородки следует применять в помещениях с нормальным температурно-влажностным режимом (СНиП II-3-79, табл. 1). Индекс изоляции воздушного шума в пределах от Iв-38 дб. до Iв-47 дб. Согласно СНиП II-2-80 и заключению ГУПО МВД СССР №7/6/1126 от 14.04.83 года перегородки можно применять для зданий II степени огнестойкости. Пределы огнестойкости перегородок см. таблицу (док. 00.00П3, лист 2). Предел распространения огня 40 см. Для отделки перегородок на путях эвакуации (коридоры, холлы, вестибюли) рекомендуются керамические плитки, асбестоцементные листы, водоэмульсионные, клеевые краски и др. несгораемые материалы.

3. Технические характеристики перегородок

Перегородки поэлементной сборки представляют собой каркасную конструкцию обшитую с двух сторон гипсокартонными листами (ГКЛ).

Каркас перегородок (вертикальные стойки и горизонтальные направляющие) следует изготавливать из пиломатериалов хвойных пород по ГОСТ 8486-66. Бруски каркаса следует антисептировать согласно СНиП III-19-76. Максимальная влажность древесины каркаса допускается не выше 15-17%. Материалом обшивки каркаса являются гипсокартонные листы по ГОСТ 6266-81 с прямоугольными и обжатыми по всей длине листа кромками, толщиной 14 мм. Гипсокартонные листы с прямоугольной кромкой применяются для внутреннего слоя при двухслойном варианте обшивки перегородки. Крепление ГКЛ к каркасу осуществляется гвоздями 2.0 × 40 мм, 2.2 × 50 мм по ГОСТ 4034-63 с шагом 200 мм или шурупами 3 × 30 мм, 3,5 × 40 мм по ГОСТ 1145-80 с шагом 300 мм.

Для повышения звукоизоляции перегородок предусмотрены полужесткие минераловатные плиты толщиной 50 мм, γ = 125 кг/м³ на синтетической связке по ГОСТ 9573-82 или стекловатные плиты по ГОСТ 10499-78.

В процессе эксплуатации перегородок возникает необходимость в креплении к ним различного оборудования и предметов интерьера, которые должны навешиваться на специальные анкерные изделия. Возможность применения того или иного анкерного изделия определяется в зависимости от несущей способности перегородки и навешиваемого оборудования на эти перегородки. Основные виды анкерных изделий, монтажные узлы и их максимальная несущая способность представлены в выпуске (см. док. 00.01; 00.02).

Для отделки поверхностей гипсокартонных перегородок можно применять:

* применение минераловатных плит разрешено до 01.01.1986г.
** применение минераловатных плит не допускается.

изменения внес инженер Пельтихина 21.05.1984г.

				1.231.9-8.1-00.00П3		
нач.отд.	Юдицкий		Пояснительная записка	стадия	лист	листов
ГИП	Лыков			Р	1н	4
разработ.	Мошкина			ЦНИИЭП торгово-бытовых зданий и туристских комплексов		
провер.	Лыков					
разраб.	Пельтихина					

Формат А2

Типы перегородок поэлементной сборки

Таблица

№ п/п	Тип	Эскиз	Толщина перегородки, мм	Индекс изоляции воздушного шума Rw, дБ	Предел огнестойкости, час	Высота помещения, мм	Расход материалов на 1м² перегородки: Гипсокартонный лист, м²	Древесина (пиломатериалы), м³	Минераловатные плиты, м³	Бумажная армирующая лента, пм	Плинтус, пм	Наличник, пм	Пористая резина, пм	Гипсовая шпатлевка, кг	Крепежные нормали: Гвозди ГОСТ 4034-63, кг	Крепежные нормали: Шурупы, кг	Дюбель, шт	Гвозди ГОСТ 4028-63, кг	Масса 1м² перегородки, кг
1	2	3	4	5	6	7	8	9	10	11	12	13	14	15	16	17	18	19	20
1	ПД-1	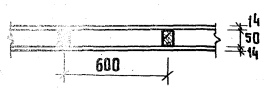	78	38	0,75	2700	2,0	0,006	—	2,7	0,74	0,2	0,74	0,072	0,038	0,036	2	0,017	27,2
						3000	2,0	0,005	—	2,7	0,67	0,2	0,67	0,070	0,034	0,036	2	0,015	26,7
2	ПД-1м		78	44	1,0	2700	2,0	0,006	0,05	2,7	0,74	0,2	0,74	0,072	0,038	0,036	2	0,017	33,4
						3000	2,0	0,005	0,05	2,7	0,67	0,2	0,67	0,070	0,034	0,036	2	0,015	33,0
3	ПД-2	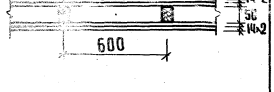	106	43	1,5	2700	4,0	0,006	—	2,7	0,74	0,2	0,74	0,072	0,038	0,036	2	0,017	51,0
						3000	4,0	0,005	—	2,7	0,67	0,2	0,67	0,070	0,034	0,036	2	0,015	50,5
						3300	4,0	0,006	—	3,2	0,61	0,2	0,61	0,084	0,038	0,038	2	0,023	51,0
						3900	4,0	0,006	—	3,0	0,51	0,2	0,51	0,080	0,034	0,036	2	0,020	51,0
4	ПД-2м		106	47	1,5	2700	4,0	0,006	0,05	2,7	0,74	0,2	0,74	0,072	0,038	0,036	2	0,017	57,3
						3000	4,0	0,005	0,05	2,7	0,67	0,2	0,67	0,070	0,034	0,036	2	0,015	56,8
						3300	4,0	0,006	0,05	3,2	0,61	0,2	0,61	0,084	0,038	0,038	2	0,023	57,3
						3900	4,0	0,006	0,05	3,0	0,51	0,2	0,51	0,080	0,034	0,036	2	0,020	57,3

1 Расход материалов дан на 1м² глухой перегородки без запасов по объему и весу.
2 Расход шурупов для варианта крепления ГКЛ шурупами, приведен в графе „17" (см. док. 00.00ПЗ, лист 1).

Инв. № подл. | Подпись и дата | Взам. инв. №

- пленки поливинилхлоридные отделочные ПДО по ТУ 400-1-461-73;
- пленки декоративные отделочные самоклеящиеся ПДСО по ГОСТ 24944-81;
- поливинилхлоридный отделочный материал "Винитен" по ТУ 400-1-151-91-73;
- обои;
- клеевые, водоэмульсионные краски, эмали;
- синтетические краски;
- облицовочные керамические плитки на мастике "Перминид" по ТУ 400-1-136-78.

Заделку и шпатлевку стыков между гипсокартонными листами производить гипсополимерным составом (гипсовая шпатлевка). Рецептура гипсовой шпатлевки в %% по массе:
- гипсоцементнопуццолановые вяжущие – 76;
- поливинилацетатная 50%-ная дисперсия – 10;
- клей малярный – 4;
- вода до удобоукладываемой консистенции.

Приготовление состава производить в растворомешалке до получения однородной массы. Жизнеспособность состава – 4 часа.

4. Указания по монтажу перегородок

Устройство гипсокартонных перегородок на деревянном каркасе (см. док. 01.00, лист 1) может осуществляться только при наличии у строительных (монтажных) организаций специального инструмента, обеспечивающего механизацию процессов сборки каркаса, крепления к нему гипсокартонных листов, а также инструмента для заделки стыков, нанесения шпатлевочного слоя и др. работ, согласно "Рекомендации по монтажу гипсокартонных перегородок", утвержденной Главмонтажспецстроем 28.10.81 г. приказ № 194.

Монтаж перегородок производится только в период отделочных работ (в зимнее время при подключении отопления) и до устройства чистого пола в следующей последовательности:
- выполняется разметка и к бетонным, кирпичным и т.п. конструкциям крепятся направляющие бруски с помощью разжимных дюбелей с шагом 500 мм;
- к направляющим с шагом 600 мм устанавливаются по отвесу и крепятся гвоздями стойки;
- устанавливаются и крепятся гвоздями или шурупами гипсокартонные листы;
- устанавливаются и крепятся к стойкам каркаса стандартные дверные коробки;
- между стойками каркаса устанавливается минераловатная или стекловатная плита;
- крепятся листы ГКЛ с противоположной стороны каркаса, при одинарной и дублированной облицовке листы ГКЛ устанавливаются вразбежку, гипсокартонные листы с прямоугольными кромками используются для внутреннего слоя при двухслойной облицовке;
- все стыки листов ГКЛ, углы и примыкания шпатлюются с одновременной прокладкой бумажной или тканевой ленты, головки гвоздей при забивке должны быть утоплены на 1 мм в плиты и зашпатлеваны подлицо гипсовой шпатлевкой;
- выполнение наружного отделочного слоя (моющиеся обои, синтетические пленки, обычные обои, покраска) производится после подготовки поверхностей перегородки (шпатлевка заподлицо, зачистка);
- по окончании отделочных работ устанавливается электротехничес-

кий плинтус по ГОСТ 19111-77 или деревянный по ГОСТ 8242-75.

Расшифровка типа перегородки:
ПД-1м (2м)
ПД-перегородка на деревянном каркасе;
1 - толщина перегородки 78мм (2 – 106мм);
м - наличие минераловатного слоя.

Формат А4

Обозначение	Наименование	Примечание
ТУ 400-28-370-80	Анкер падающий	
ТУ 36-941-68	Дюбель разжимной	
ТУ 400-28-371-80	Крючок	
ТУ 400-28-369-80	Анкер проходной	
ТУ МХП-1206-55-р	Пористая резина из смеси МРП-1036	

Нач.отд.	Юдицкий		
ГИП	Лыков		
Рук.группы	Мошкина		
Проверил	Лыков		
Разраб.	Пелютихина		

1.231.9-8.1-00.ООВД

Ведомость ссылочных документов

Стадия	Лист	Листов
Р		1

ЦНИИЭП торгово-бытовых зданий и туристских комплексов

Инв.№ подл. | Подпись и дата | Взам. инв.№

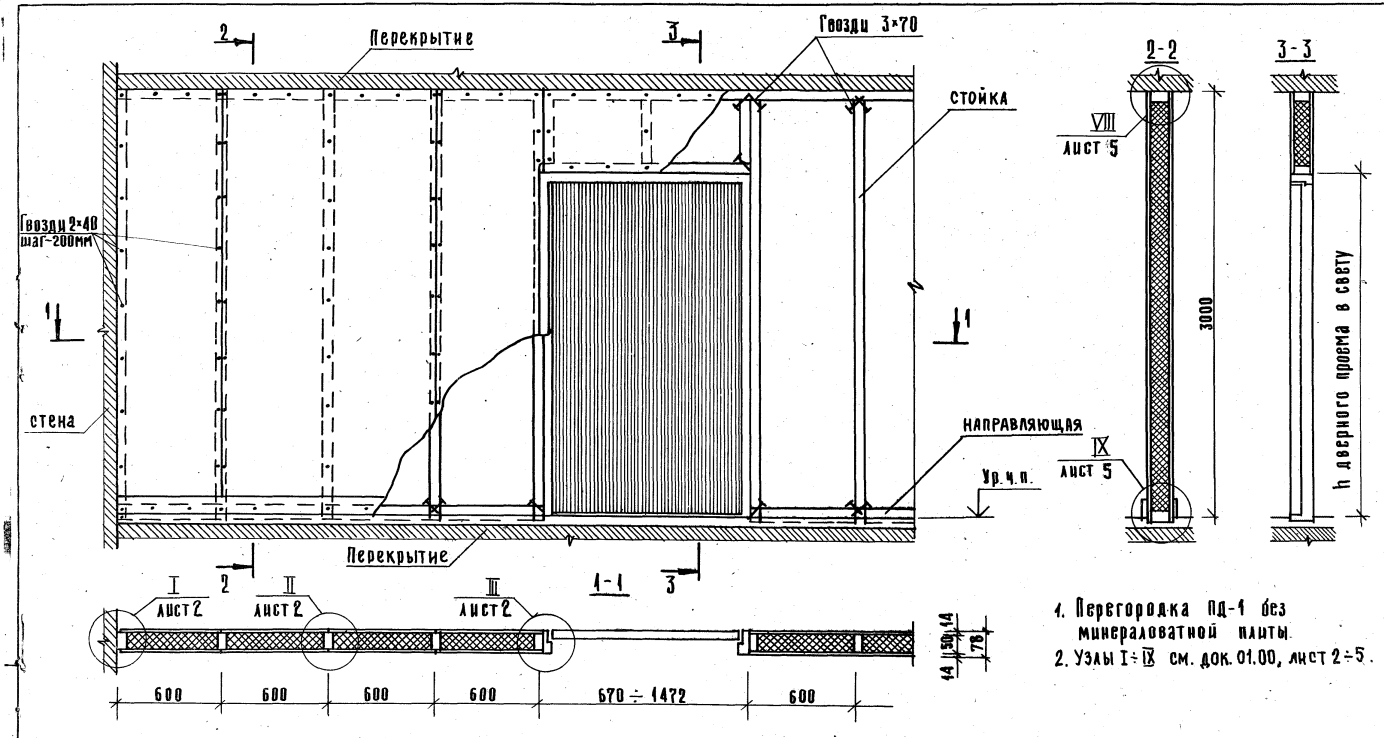

1. Перегородка пд-1 без минераловатной плиты.
2. Узлы I÷IX см. док. 01.00, лист 2÷5.

Вариант плана перегородок

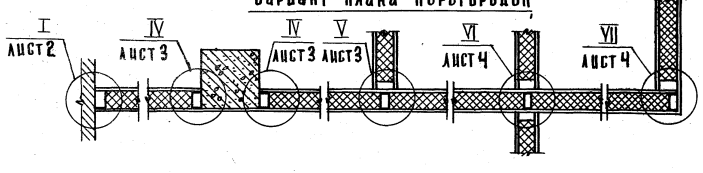

Нач.отд.	Юдицкий	
Гл.инж.пр.	Лыков	
Рук.грин.	Мешкина	
Проверил	Никитина	
Разработ.	Коротун	

1.231.9-8.1 - 01.00

Фрагмент перегородки позаэлементной сборки на деревянном каркасе пд-1м /пд-1/ Узлы I ÷ IX.

Стадия	Масса	Масштаб
Р	—	1:20
Лист 1	Листов 5	

ЦНИИЭП торгово-бытовых зданий и туристских комплексов

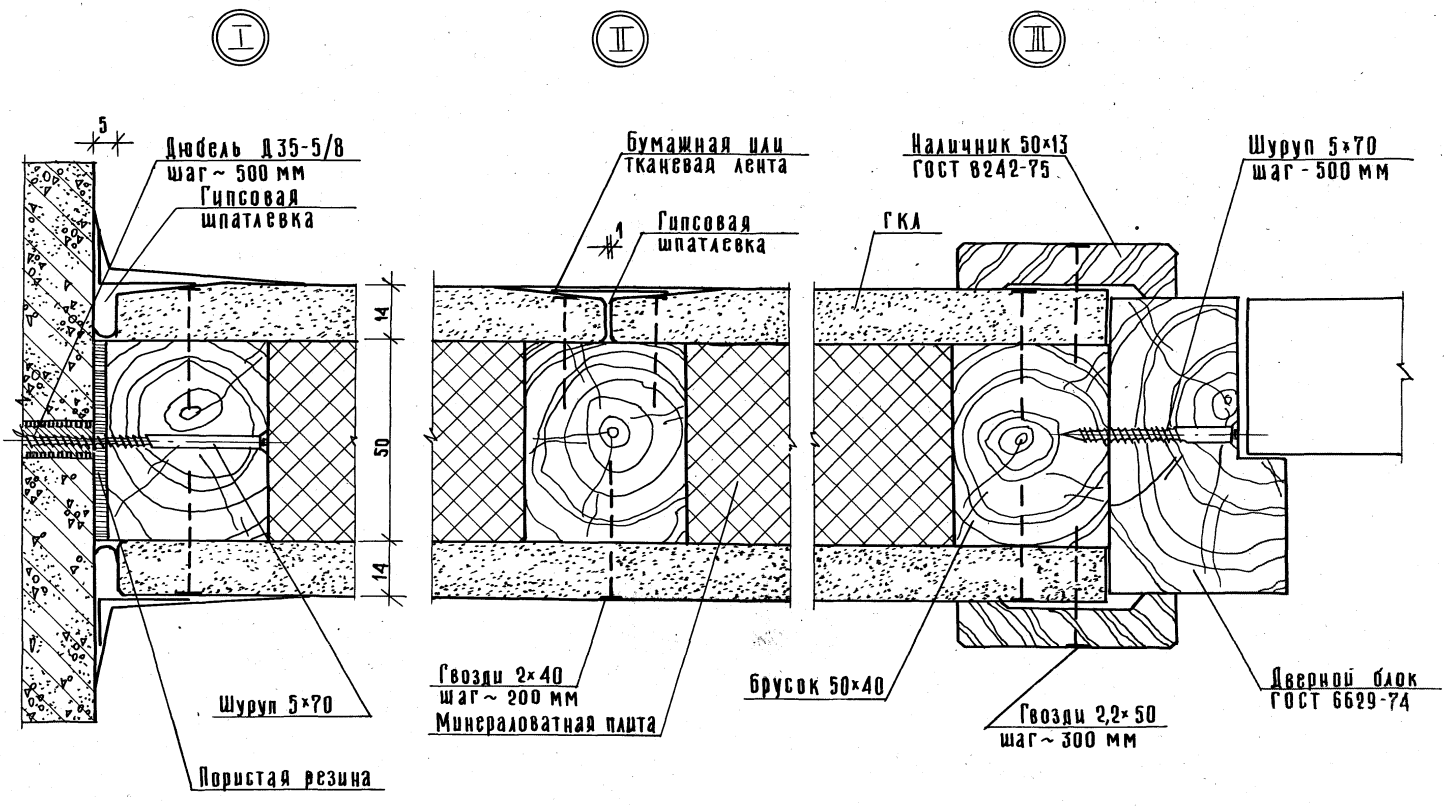

Инв. № подл. | Подпись и дата | Взам. инв. №

*19140 9

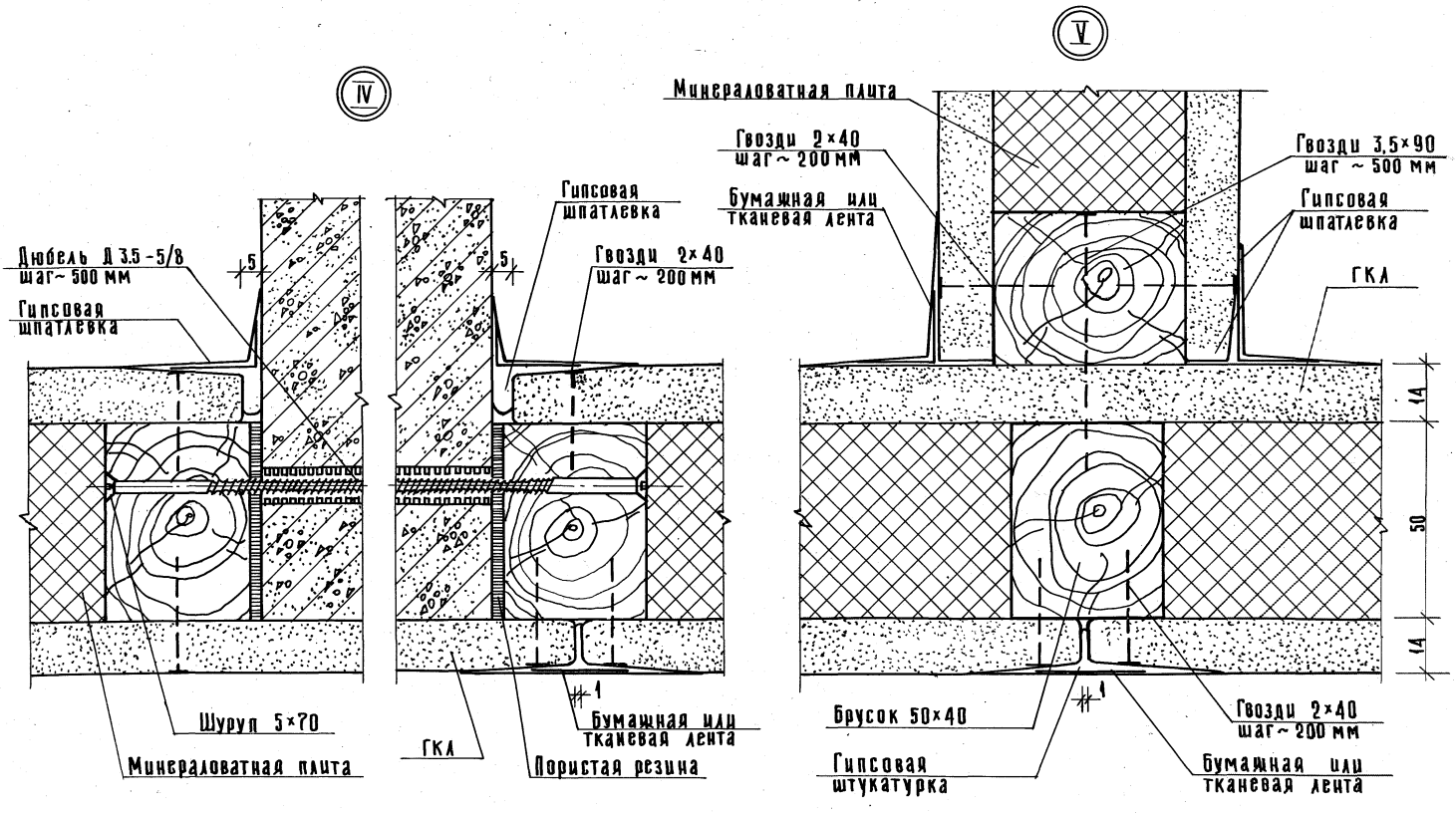
IV
Дюбель Д 3.5-5/8
шаг~ 500 мм
Гипсовая
шпатлевка
5
Шуруп 5×70
Минераловатная плита
Гипсовая
шпатлевка
5
Гвозди 2×40
шаг~ 200 мм
ГКЛ
1
Бумажная или
тканевая лента
Пористая резина
V
Минераловатная плита
Гвозди 2×40
шаг~ 200 мм
Бумажная или
тканевая лента
Гвозди 3,5×90
шаг ~ 500 мм
Гипсовая
шпатлевка
ГКЛ
14
50
14
1
Брусок 50×40
Гипсовая
штукатурка
Гвозди 2×40
шаг~ 200 мм
Бумажная или
тканевая лента

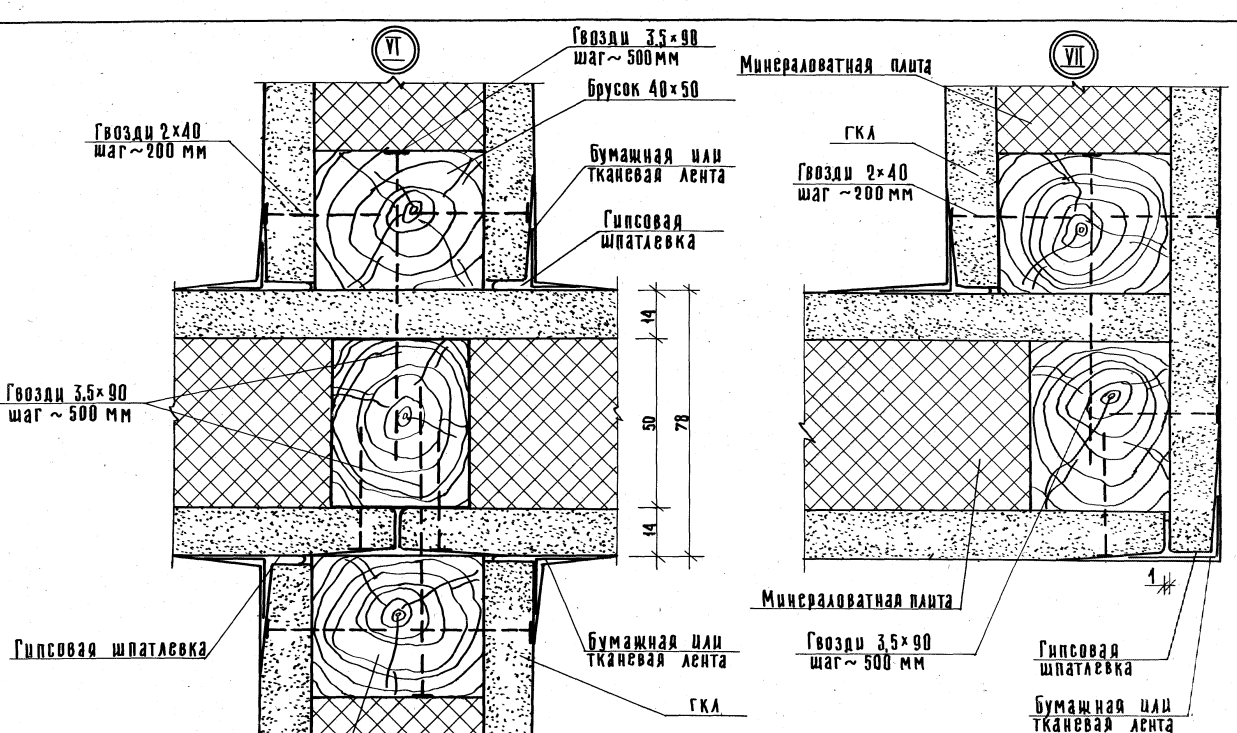

Инв.№ подл. | Подпись и дата | Взам.инв.№

19140 11 Формат А3

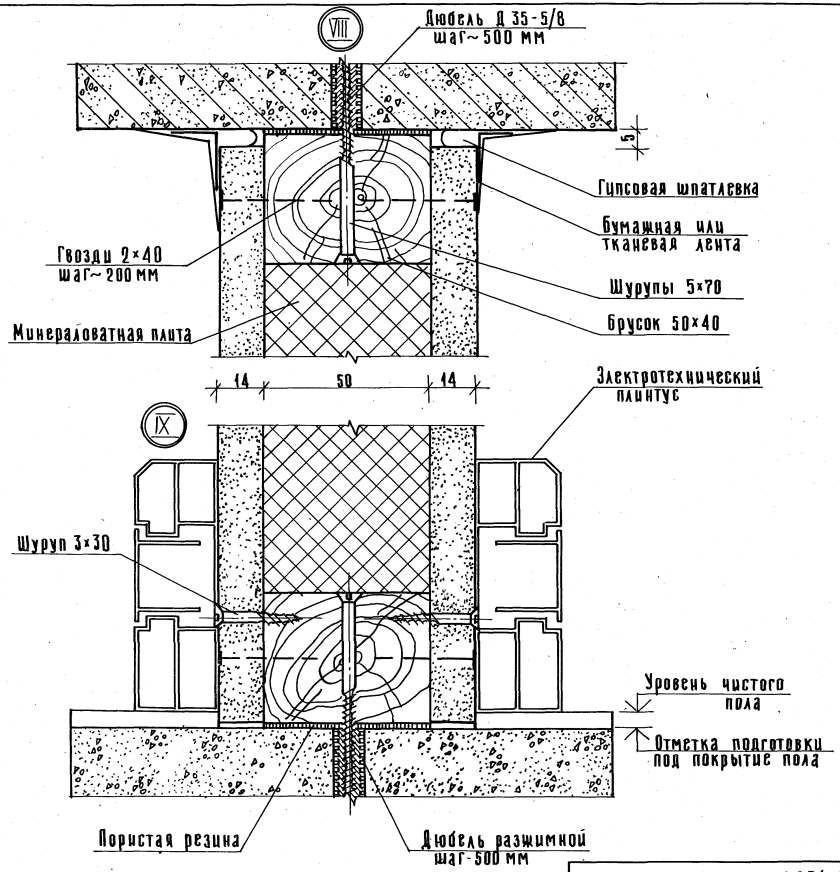
VIII
Дюбель Д 35-5/8
шаг~500 мм
5
Гипсовая шпатлевка
Бумажная или
тканевая лента
Шурупы 5×70
Брусок 50×40
Гвозди 2×40
шаг~200 мм
Минераловатная плита
14
50
14
IX
Электротехнический
плинтус
Шуруп 3×30
Уровень чистого
пола
Отметка подготовки
под покрытие пола
Пористая резина
Дюбель разжимной
шаг-500 мм

19140 12

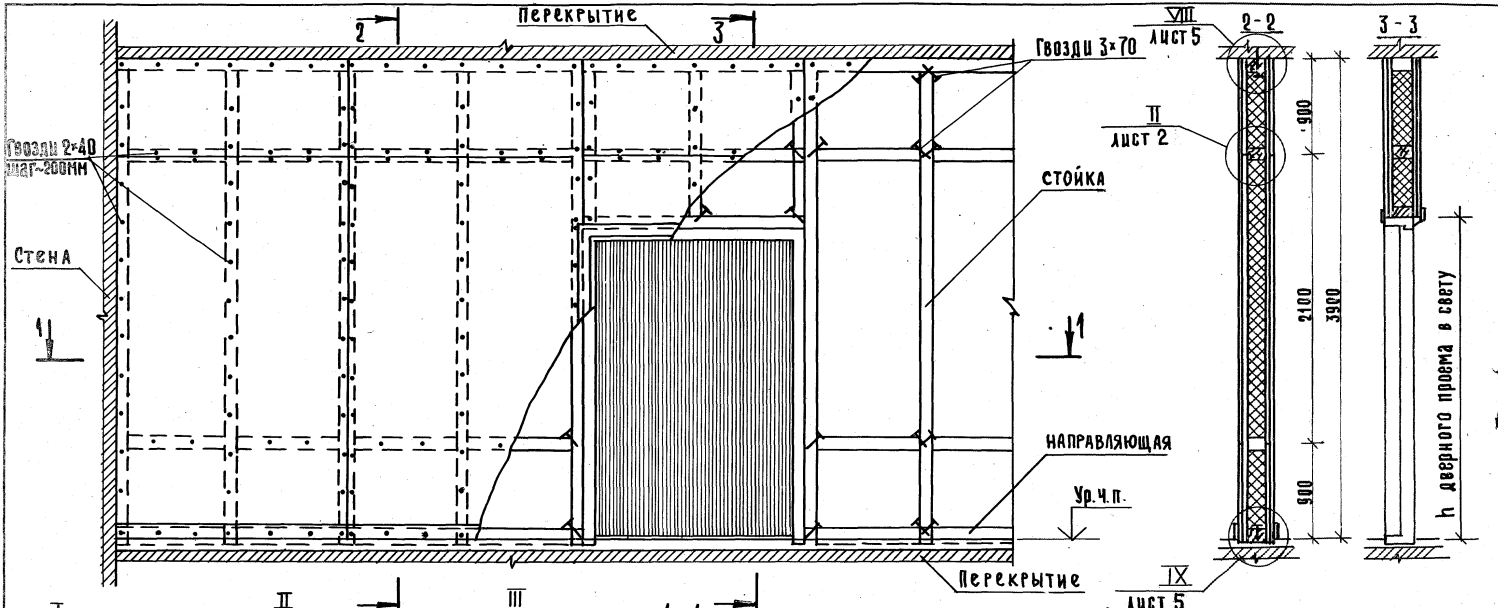

Вариант плана перегородок

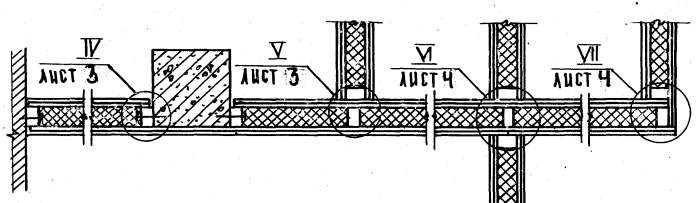

1. Перегородка ПД-2 без минераловатной плиты.
2. Узлы I ÷ IX см. документ 02.00, лист 2÷5.

Нач.отд.	Юдицкий	
Гл.инж.пр.	Лыков	
Рук.гр.ин.	Мошкина	
Проверил	Пельтихина	
Разработ.	Коротун	

1.231.9-8.1-02.00

Фрагмент перегородки позлементной сборки на деревянном каркасе ПД-2М/ПД-2/. Узлы I ÷ IX.

Стадия	Масса	Масштаб
Р	—	1:20
Лист 1	Листов 5	

ЦНИИЭП торгово-бытовых зданий и туристских комплексов

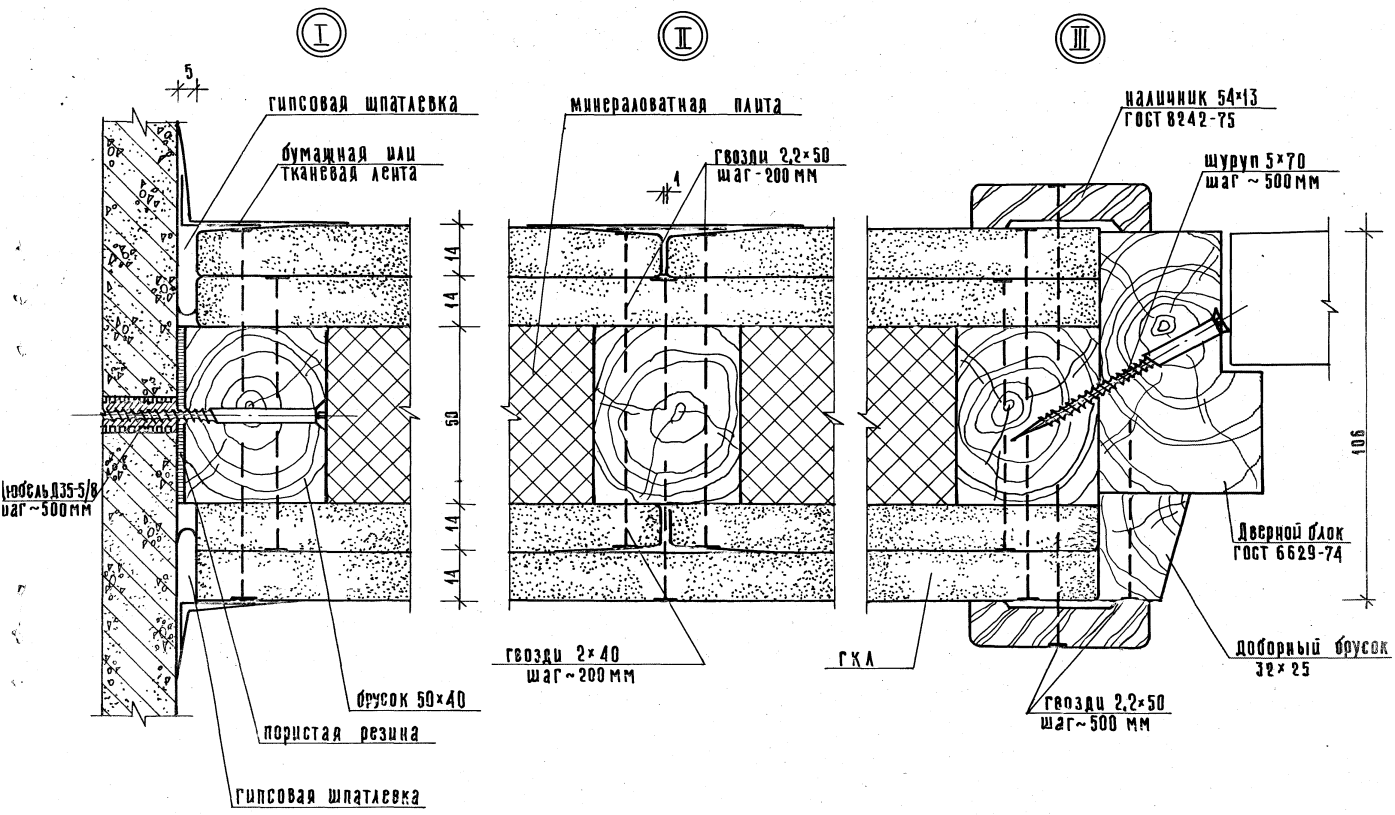
I
II
III
5
гипсовая шпатлевка
бумажная или тканевая лента
минераловатная плита
гвозди 2,2×50 шаг-200 мм
1
наличник 54×13 ГОСТ 8242-75
шуруп 5×70 шаг ~ 500 мм
14
14
50
14
14
106
дюбель Д35-5/8 шаг~500 мм
брусок 50×40
пористая резина
гипсовая шпатлевка
гвозди 2×40 шаг~200 мм
ГКЛ
гвозди 2,2×50 шаг~500 мм
дверной блок ГОСТ 6629-74
доборный брусок 32×25

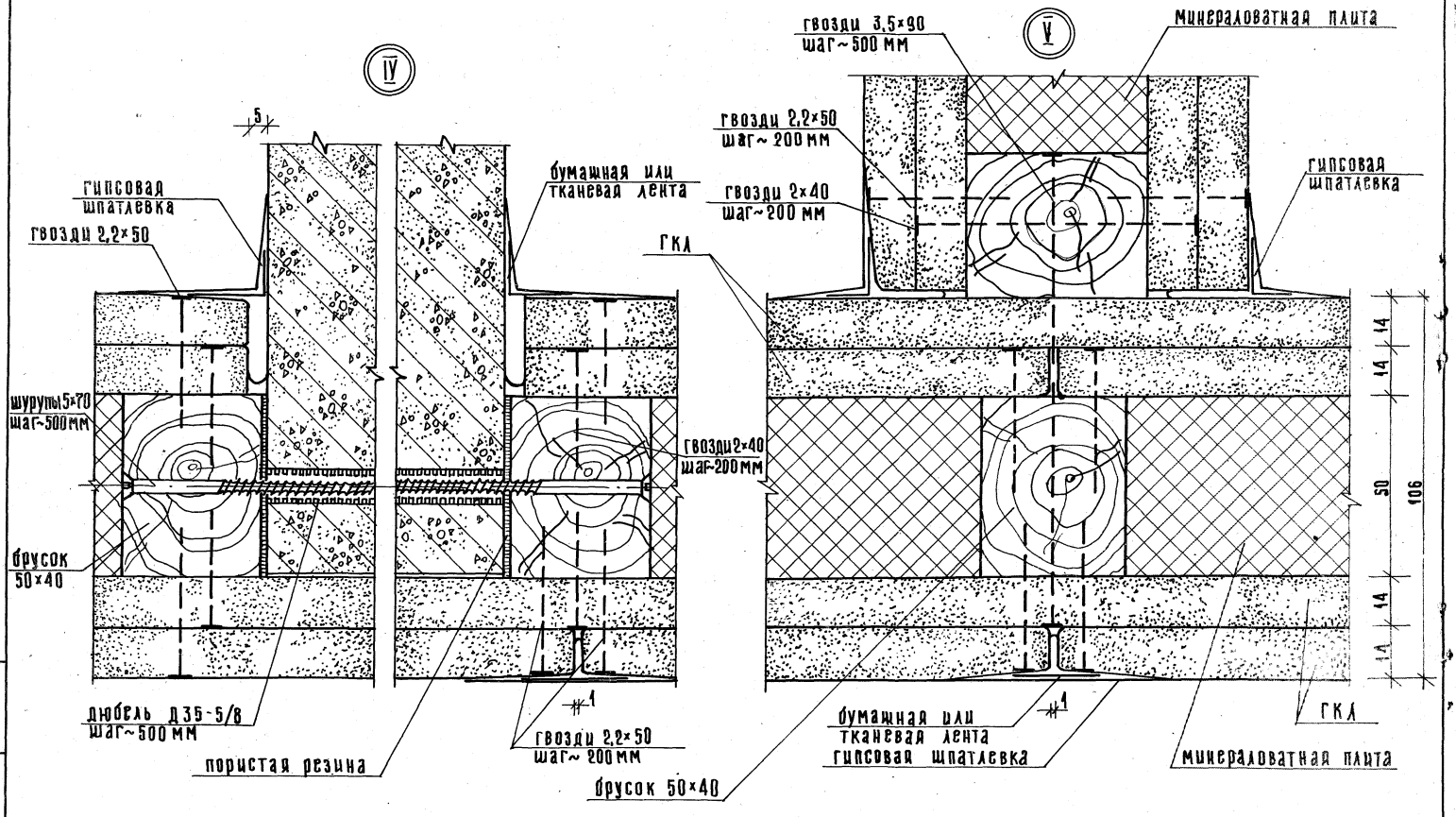

Инв.№ подл. | Подпись и дата | Взам. инв.№

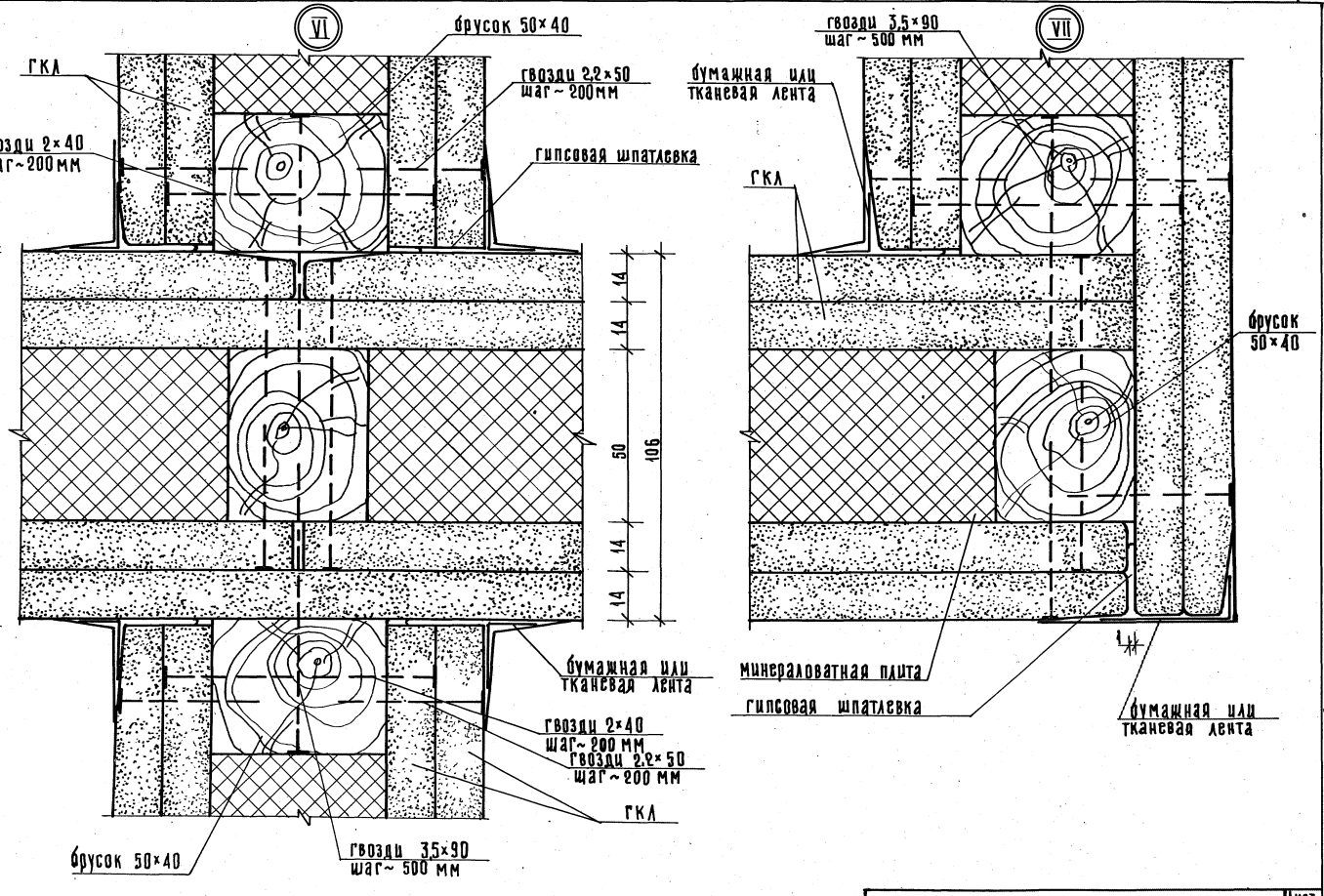
VI
брусок 50×40
ГКЛ
гвозди 2.2×50
шаг ~ 200мм
гвозди 2×40
шаг ~ 200мм
гипсовая шпатлевка
14
14
50
14
14
106
бумажная или
тканевая лента
гвозди 2×40
шаг ~ 200 мм
гвозди 2.2×50
шаг ~ 200 мм
ГКЛ
брусок 50×40
гвозди 3.5×90
шаг ~ 500 мм
VII
гвозди 3.5×90
шаг ~ 500 мм
бумажная или
тканевая лента
ГКЛ
брусок
50×40
минераловатная плита
гипсовая шпатлевка
бумажная или
тканевая лента

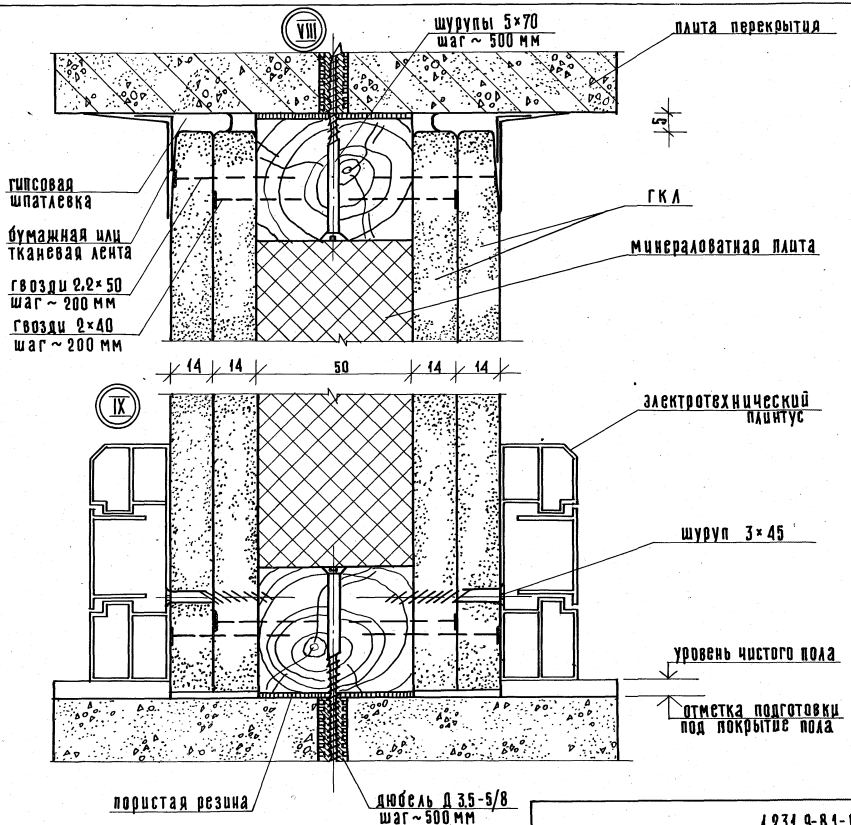
VIII
шурупы 3×70
шаг ~ 500 мм
плита перекрытия
δ
гипсовая
шпатлевка
бумажная или
тканевая лента
гвозди 2,2×50
шаг ~ 200 мм
гвозди 2×40
шаг ~ 200 мм
ГКЛ
минераловатная плита
14
14
50
14
14
IX
электротехнический
плинтус
шуруп 3×45
уровень чистого пола
отметка подготовки
под покрытие пола
пористая резина
дюбель Д 3,5-5/8
шаг ~ 500 мм

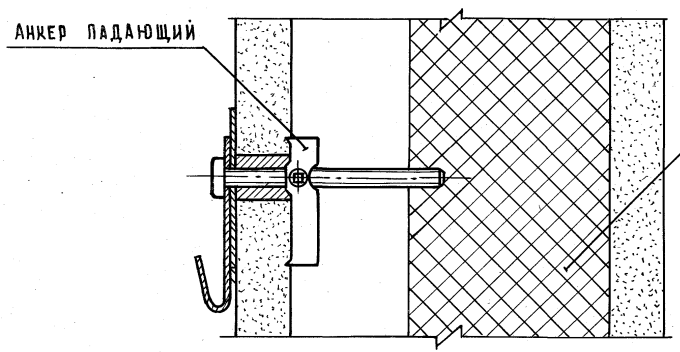

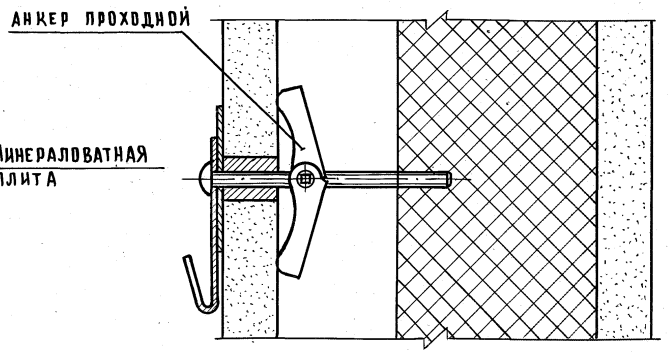

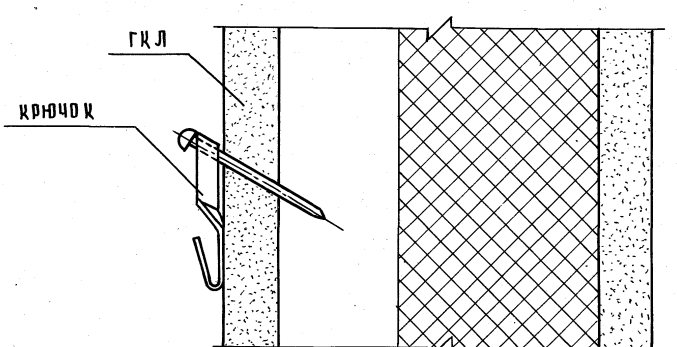

Толщина перегородки по проекту

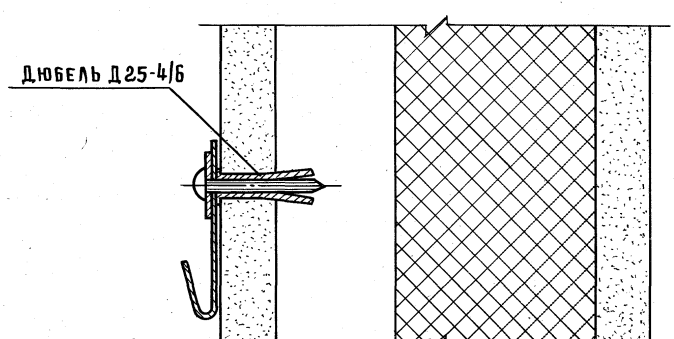

Толщина перегородки по проекту

			1.231.9-8.1-03.00
			Примеры установки анкера падающего, крючка, анкера проходного и дюбеля разжимного
Нач. отд.	Юдицкий		Стадия: Р; Масса: –; Масштаб: 1:1
Гл. инж. пр.	Лыков		Лист; Листов 1
Рук. группы	Мошкина		ЦНИИЭП торгово-бытовых зданий и туристских комплексов
Проверил	Пельтихина		
Разработ.	Коротун		

Инв. № подл. | Подпись и дата | Взам. инв. №

АНКЕР ПАДАЮЩИЙ

ТУ 400-28-370-80

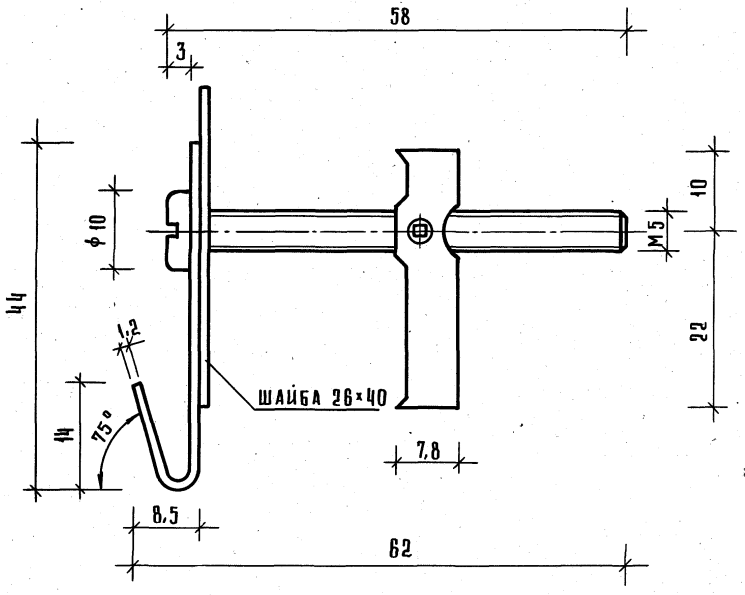

ДЮБЕЛЬ РАЗЖИМНОЙ

ТУ 36-941-68

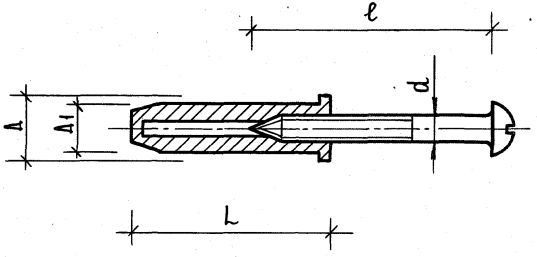

ОБОЗНАЧЕНИЕ	L, мм	A, мм	A1, мм	d, мм	ℓ, мм
Д 25-4/6	25	8	6	3,5	30
Д 35-5/8	35	11	8	5	70

Наименование анкера	Максимальная нагрузка, кгс	
	1 слой ГКЛ	2 слоя ГКЛ
Анкер падающий	35	45
Дюбель разжимной пластмассовый	25	30

Нач. отд.	Юдицкий	
Гл. инж. пр.	Лыков	
Рук. группы	Мошкина	
Провер.	Пельтихина	
Разраб.	Коротун	

1.231.9-8.1-00.01

АНКЕР ПАДАЮЩИЙ, ДЮБЕЛЬ РАЗЖИМНОЙ

Стадия	Масса	Масштаб
Р	-	2:1
Лист	Листов 1	

ЦНИИЭП торгово-бытовых зданий и туристских комплексов

Инв.№ подл. | Подпись и дата | Взам. инв.№

КРЮЧОК
ТУ 400-28-371-80

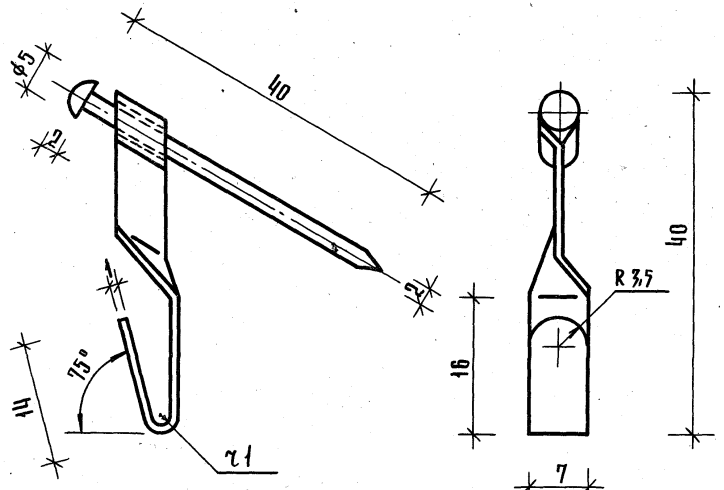

АНКЕР ПРОХОДНОЙ
ТУ 400-28-369-80

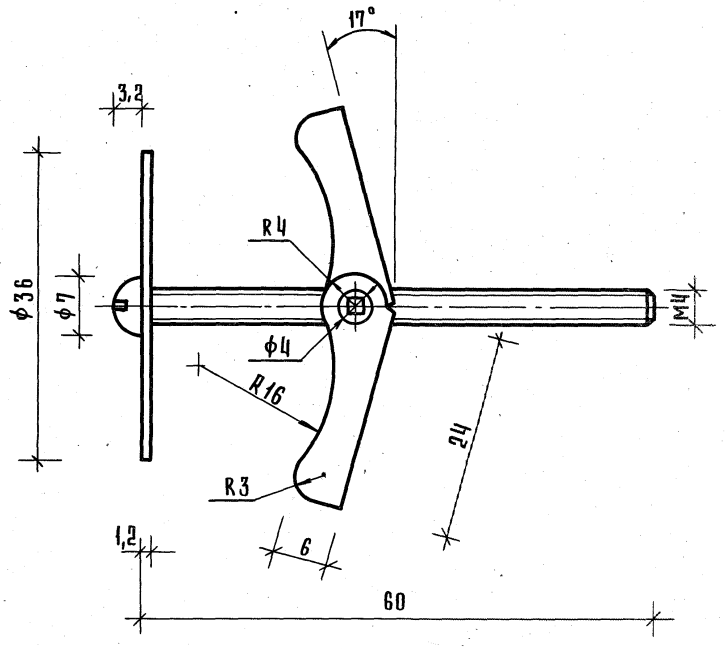

Наименование анкера	Максимальная нагрузка, кгс	
	1 слой ГКЛ	2 слоя ГКЛ
Крючок	10	15
Анкер проходной	35	45

Нач. отд.	Юдицкий	
Гл. инж. пр.	Лыков	
Рук. группы	Мошкина	
Провер.	Пельтихина	
Разраб.	Коротун	

1.231.9-8.1-00.02

Крючок, анкер проходной.

Стадия	Масса	Масштаб
Р	—	2:1
Лист	Листов 1	

ЦНИИЭП торгово-бытовых зданий и туристских комплексов