Типовые конструкции, изделия и узлы зданий и сооружений

Серия 3.503.1-95

Унифицированные автодорожные путепроводы через железные и автомобильные дороги

Выпуск 2-2

Прямые путепроводы
Северное исполнение
Железобетонные изделия

Рабочие чертежи

25258

gost.e-ecolog.ru

Типовые конструкции, изделия и узлы зданий и сооружений

Серия 3.503.1-95

Унифицированные автодорожные путепроводы через железные и автомобильные дороги

Выпуск 2-2

Прямые путепроводы
Северное исполнение
Железобетонные изделия

Рабочие чертежи

Разработаны
институтом Гипротрансмост

Директор института О.А. Попов
Главный инженер института Л.Н. Журавов
Начальник отдела Л.В. Драндин
Главный инженер проекта Т.Н. Кашлатова

Утверждены Министерством транспортного строительства, протокол от 04.07.88 N АВ-455

Введены в действие Гипротрансмостом, приказ от 24.09.91 N 41-Р, с 01.01.92

Обозначение	Наименование	Стр.
3.503.1-95.2-2-ТО	Техническое описание	3
3.503.1-95.2-2-01	Блок ригеля промежуточной опоры Р	
	(Р1-П1.С... Р3-П1.С, Р1-П2.С... Р3-П2.С)	5
3.503.1-95.2-2-02	Блок ригеля промежуточной опоры Р	
	(Р4-П1.С, Р5-П1.С, Р4-П2.С, Р5-П2.С)	9
3.503.1-95.2-2-03	Блок ригеля устоя Р(Р1-У.С... Р3-У.С)	13
3.503.1-95.2-2-04	Блок ригеля устоя Р(Р4-У.С, Р5-У.С,	
	Р4Н-У.С, Р5Н-У.С)	16
3.503.1-95.2-2-05	Блок стойки С(С1-1.С... С1-Ч.С)	19
3.503.1-95.2-2-06	Блок фундамента Ф(Ф1-П.С... Ф3-П.С	
	и Ф1-У.С... Ф3-У.С)	22
3.503.1-95.2-2-07	Блок ростверка Т(Т1.С... Т3.С)	25
3.503.1-95.2-2-08	Блок шкафной стенки Ш(Ш1-С.С... Ш4-С.С)	28
3.503.1-95.2-2-09	Блок шкафной стенки Ш(Ш1-К.С, Ш2-К.С)	30
3.503.1-95.2-2-10	Блок крыла К(К1.С и К1Н.С)	32
3.503.1-95.2-2-11	Блок крыла К2.С	33
3.503.1-95.2-2-12	Каркас пространственный КП1	34
3.503.1-95.2-2-13	Каркас пространственный КП2	34
3.503.1-95.2-2-14	Каркас пространственный КП3	35
3.503.1-95.2-2-15	Каркас пространственный КП4	36
3.503.1-95.2-2-16	Каркас пространственный КП5	37
3.503.1-95.2-2-17	Каркас плоский КР(КР1... КР7)	38
3.503.1-95.2-2-18	Каркас плоский КР(КР8... КР15)	39, 40
3.503.1-95.2-2-19	Каркас плоский КР(КР16... КР20)	41
3.503.1-95.2-2-20	Каркас плоский КР(КР21... КР30)	42, 43
3.503.1-95.2-2-21	Каркас плоский КР(КР31... КР34)	44
3.503.1-95.2-2-22	Каркас плоский КР(КР35... КР39)	45, 46
3.503.1-95.2-2-23	Каркас плоский КР(КР40... КР43)	47
3.503.1-95.2-2-24	Каркас плоский КР(КР44... КР47)	48, 49
3.503.1-95.2-2-25	Каркас плоский КР(КР48... КР57)	50, 51
3.503.1-95.2-2-26	Каркас плоский КР(КР58, КР59)	52
3.503.1-95.2-2-27	Каркас плоский КР(КР60... КР66)	53, 54
3.503.1-95.2-2-28	Каркас плоский КР(КР67, КР68)	55
3.503.1-95.2-2-29	Сетка С(С1... С3)	56
3.503.1-95.2-2-30	Сетка С(С4... С11)	57
3.503.1-95.2-2-31	Сетка С(С12, С13)	58
3.503.1-95.2-2-32	Сетка С(С14... С17)	59
3.503.1-95.2-2-33	Сетка С(С18, С19)	60
3.503.1-95.2-2-34	Изделие закладное МН1	61
3.503.1-95.2-2-35	Хомут	61
3.503.1-95.2-2-36	Петля строповочная	62
3.503.1-95.2-2-ВС	Ведомость расхода стали	63...65

Нач. отд.	Брандин	
Н. контр.	Лейнева	
Гл. спец. отд.	Дмитриевич	
ГИП	Кашшатова	
Вед. инж.	Долгова	

3.503.1-95.2-2

Содержание

Стадия	Лист	Листов
Р		1

Гипротрансмост

Инв. № подл. | Подп. и дата | Взам. инв. №

25258 3

Формат А3

Настоящий выпуск содержит сборные железобетонные изделия унифицированных автодорожных путепроводов, разработанные для применения при расчетной температуре наружного воздуха ниже минус 40°С.
Сейсмичность не более 6 баллов.

1. Конструктивные решения

1.1 Армирование блоков выполнено с использованием арматуры класса А-I и A_c-II ГОСТ 5781-82.

1.2 Изготовление арматурных каркасов и сеток может производиться в двух вариантах: сварными и вязаными. Применение сварных или вязаных каркасов определяется технологическими возможностями предприятия-изготовителя и уточняется в зависимости от марки стали по таблице 29СНиП 2.05.03-84.

2. Материалы

2.1 Для сборных железобетонных изделий унифицированных путепроводов применяется тяжелый бетон со средней плотностью от 2200 до 2500 кг/м³ по ГОСТ 25192-82 и ГОСТ 26633-85. Класс бетона по прочности на сжатие принят:

В 27.5 - блоки ригелей, шкафной стенки, крыла, стоек;

В25 - блоки фундаментов и ростверков.

Марка бетона по морозостойкости принимается F300. Марка бетона по водонепроницаемости W6 для блоков ригелей, шкафных стен, крыльев и W8 для остальных блоков.

2.2. Марки стали для арматуры блоков и для проката принимаются по таблице на л. 2

2.3. Все сварные арматурные изделия должны изготавливаться в соответствии с требованиями ГОСТ 10922-75. Сварка элементов закладных изделий должна производиться с соблюдением ГОСТ 14098-85.

2.4. Перечень нормативных документов, которыми необходимо пользоваться при изготовлении сборных железобетонных изделий, приведен в ТУ35-2104-91.

Нач.отд.	Драндин			3.503.1-95.2-2-ТО			
Н.контр.	Леднева						
Гл.спец.отд.	Дмитриевский						
ГИП	Кашлатова			Техническое описание	Стадия	Лист	Листов
Инж.II кат.	Мальгина				Р	1	2
					Гипротрансмост		

Инв. № подл. | Подпись и дата | Взам. инв. №

25258 4

Формат А3

Наименование стали		Марка стали
Арматурная сталь класса А-I по ГОСТ 5781-82	Арматура блоков	Ст3сп по ГОСТ 380-88
	Строповочные петли	
Арматурная сталь класса A_c-II по ГОСТ 5781-82	Арматура блоков	10ГТ
Прокат	Закладные изделия	10ХСНД-2 15ХСНД-2 по ГОСТ 6713-75

3. Маркировка изделий

3.1. Все изготовленные заводом железобетонные изделия должны быть замаркированы. Маркировка блока отражает его принадлежность, размеры, тип армирования.

Примеры маркировки блоков, учитывающей указанные дополнительные факторы, приведены ниже:

Ш1-С.С блок шкафной стенки, средний, первый типоразмер;

Ш1-К.С- то же крайний блок;

Р1-П1.С- блок ригеля, первый типоразмер, для промежуточной опоры, первый тип армирования;

Р1-У.С- блок ригеля, первый типоразмер, для устоя;

С300-1.С-блок стойки длиной 300 см, первый тип армирования;

Ф1-П.С- блок фундамента, первый типоразмер, для промежуточной опоры;

Ф1-У.С- то же для устоя

Т1.С - блок плиты ростверка, первый типоразмер.

Индекс „С" в конце марки каждого блока обозначает северное исполнение.

Инв.№ подл. | Подпись и дата | Взам. инв.№

Рис. 1

1-1

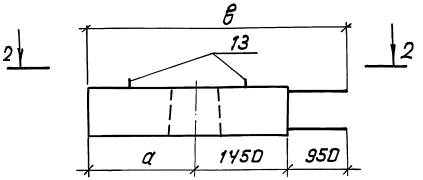

2-2

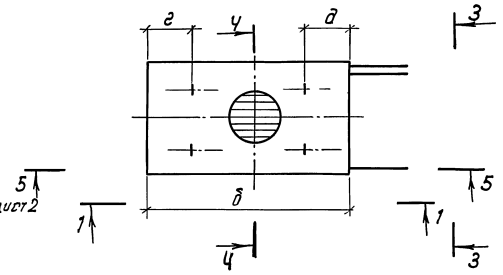

Рис. 2

Остальное - см. рис. 1

1-1

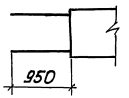

2-2

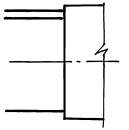

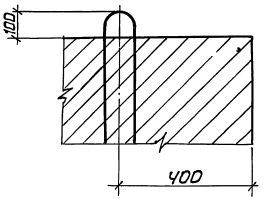

Обозначение	Марка	Рис.	Размеры, мм						п, шт.	Диаметр арматуры, мм	Масса, т
			а	б	в	г	д	к			
3.503.1-95.2-2-01	Р1-П1.С	1	1650	3100	4050	650	670	150	17	ф 22	8,5
-01	Р1-П2.С									ф 28	
-02	Р2-П1.С		700	2150	3100	200	250	100	11	ф 22	5,6
-03	Р2-П2.С									ф 28	
-04	Р3-П1.С	2	1450	2900	3850	600	600	100	16	ф 22	7,9
-05	Р3-П2.С									ф 28	

В таблице дан диаметр рабочей арматуры.

Спецификацию см. листы 3, 4.

3-3

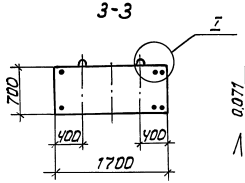

Ч-Ч

1:20

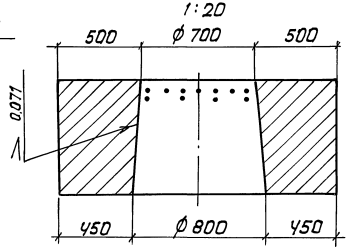

Нач. отд.	Драндин	
Н. контр.	Леднева	
Гл. спец. отд.	Дмитриевский	
Гл. П	Кашлатова	
Вед. инж.	Кассель	
Вед. инж.	Дрягова	

3.503.1-95.2-2-01

Блок ригеля промежуточной опоры Р (Р1-П1.С...Р3-П1.С; Р1-П2.С...Р3-П2.С)

Стадия	Лист	Листов
Р	1	4

Гипротрансмост

Инв. № подл. | Подп. и дата | Взам. инв. №

5 - 5

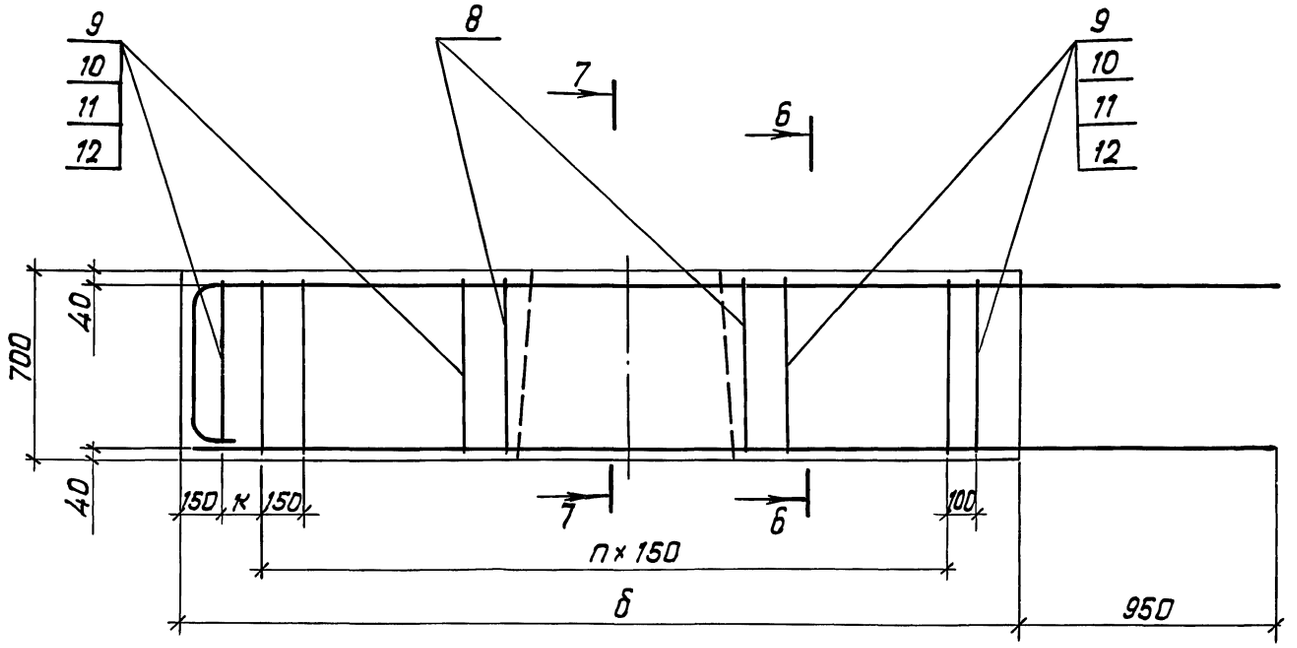
9
10
11
12
8
7
6
9
10
11
12
700
40
40
150
к
150
7
6
100
п × 150
б
950

6 - 6

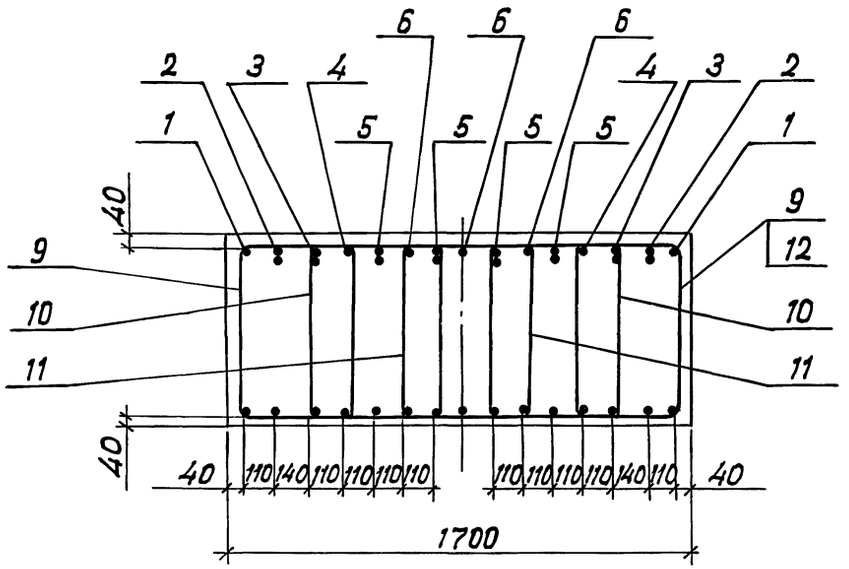
6
6
6
2
3
4
4
3
2
1
5
5
5
5
1
40
9
12
9
10
10
11
11
40
40
110
140
110
110
110
110
110
110
110
110
140
110
40
1700

7 - 7

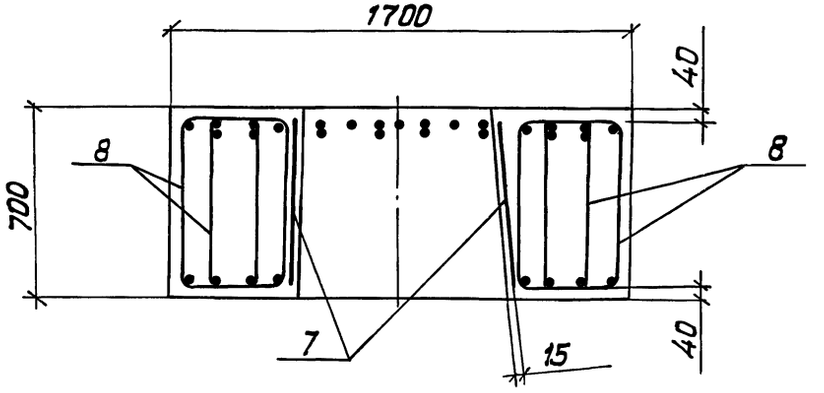
1700
40
8
8
700
7
15
40

Формат	Зона	Поз.	Обозначение	Наименование	Кол. на исполн. —	01	02	03	04	05	Примечание
				Сборочные единицы							
А3		1	3.503.1-95.2-2-18-01	Каркас плоский КР9	2						
А3			-05	Каркас плоский КР13		2					
А3			3.503.1-95.2-2-18	Каркас плоский КР8			2				
А3			-04	Каркас плоский КР12				2			
А3			3.503.1-95.2-2-17-03	Каркас плоский КР4					2		
А3			-04	Каркас плоский КР5						2	
А3		2	3.503.1-95.2-2-21	Каркас плоский КР31	2						
А3			-02	Каркас плоский КР33		2					
А3			3.503.1-95.2-2-19	Каркас плоский КР16			2				
А3			-03	Каркас плоский КР19				2			
А3			3.503.1-95.2-2-20-02	Каркас плоский КР23					2		
А3			-07	Каркас плоский КР28						2	
А3		3	3.503.1-95.2-2-21-01	Каркас плоский КР32	2						
А3			-03	Каркас плоский КР34		2					
А3			3.503.1-95.2-2-19-01	Каркас плоский КР17			2				
А3			-04	Каркас плоский КР20				2			
А3			3.503.1-95.2-2-20-06	Каркас плоский КР27					2		
А3			-09	Каркас плоский КР30						2	
А3		4	-03	Каркас плоский КР24	2						
А3			-08	Каркас плоский КР29		2					
А3			3.503.1-95.2-2-19-01	Каркас плоский КР17			2				
А3			-04	Каркас плоский КР20				2			
А3			3.503.1-95.2-2-20-06	Каркас плоский КР27					2		
А3			-09	Каркас плоский КР30						2	
А3		5	3.503.1-95.2-2-26	Каркас плоский КР58	4						
А3			-01	Каркас плоский КР59		4					
А3			3.503.1-95.2-2-25	Каркас плоский КР48			4				
А3			-07	Каркас плоский КР55				4			
А3			-06	Каркас плоский КР54					4		
А3			-09	Каркас плоский КР57						4	

Взам. инв. №

Подп. и дата

Инв. № подл.

Формат	Зона	Поз.	Обозначение	Наименование	Кол. на исполн. —	01	02	03	04	05	Примечание
А3		6	3.503.1-95.2-2-25-02	Каркас плоский КР50	3						
А3			-08	Каркас плоский КР56		3					
А3			3.503.1-95.2-2-25	Каркас плоский КР48			3				
А3			-07	Каркас плоский КР55				3			
А3			-06	Каркас плоский КР54					3		
А3			-09	Каркас плоский КР57						3	
А4		7	3.503.1-95.2-2-12	Каркас пространственный КП1	1	1	1	1	1	1	
				Детали							
А4		8	3.503.1-95.2-2-35-01	Хомут	28		28		28		
А4			-02	Хомут		28		28		28	
А4		9	-03	Хомут	26		14		24		
А4			-04	Хомут		26		14		24	
А4		10	-06	Хомут	26		14		24		
А4			-07	Хомут		26		14		24	
А4		11	-05	Хомут	13	13	7	7	12	12	
А4		12	-09	Хомут	13	13	7	7	12	12	
А3		13	3.503.1-95.2-2-36-03	Петля строповочная	4	4	4	4	4	4	
				Материалы							
				Бетон В27.5; F300; W6	3,4	3,4	2,2	2,2	3,2	3,2	$м^3$

Инв. № подл. | Подп. и дата | Взам. инв. №

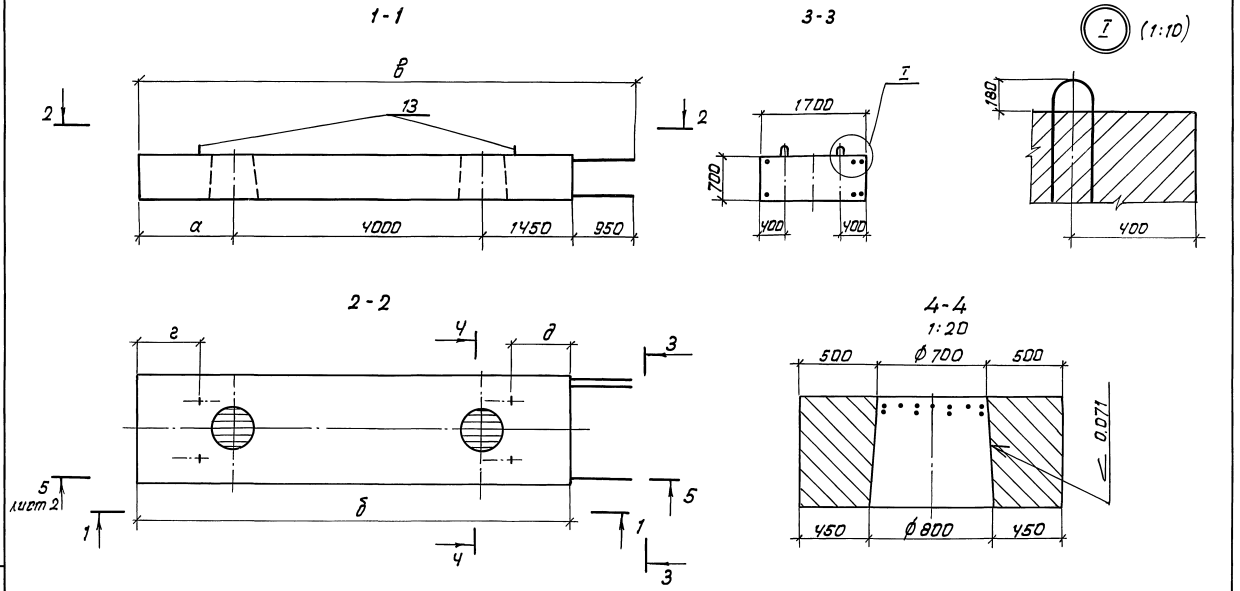

Спецификацию см. листы 3, 4

Обозначение	Марка	Размеры, мм						Кол. шт.	Диаметр арматуры, мм	Масса, т
		а	б	в	г	д	к			
3.503.1-95.2-2-02	РУ-П1.С	1650	7100	8050	960	980	150	43	ф 22	19,6
-01	РУ-П2.С								ф 28	
-02	РБ-П1.С	700	6150	7100	1150	980	100	37	ф 22	16,8
-03	РБ-П2.С								ф 28	

в таблице дан диаметр рабочей арматуры.

Нач. отд	Крандиев	
Н. контр	Лейнева	
Д. спец. отд	Дмитриевский	
ГИП	Кашлатова	
Вед. инж	Долгова	

3.503.1-95.2-2-02

Блок ригеля промежуточной опоры Р (РУ-П1.С; РБ-П1.С; РУ-П2.С; РБ-П2.С)

Стадия	Лист	Листов
Р	1	4

Гипротрансмост

Инв. № подл. | Подп. и дата | Взам. инв. №

5-5

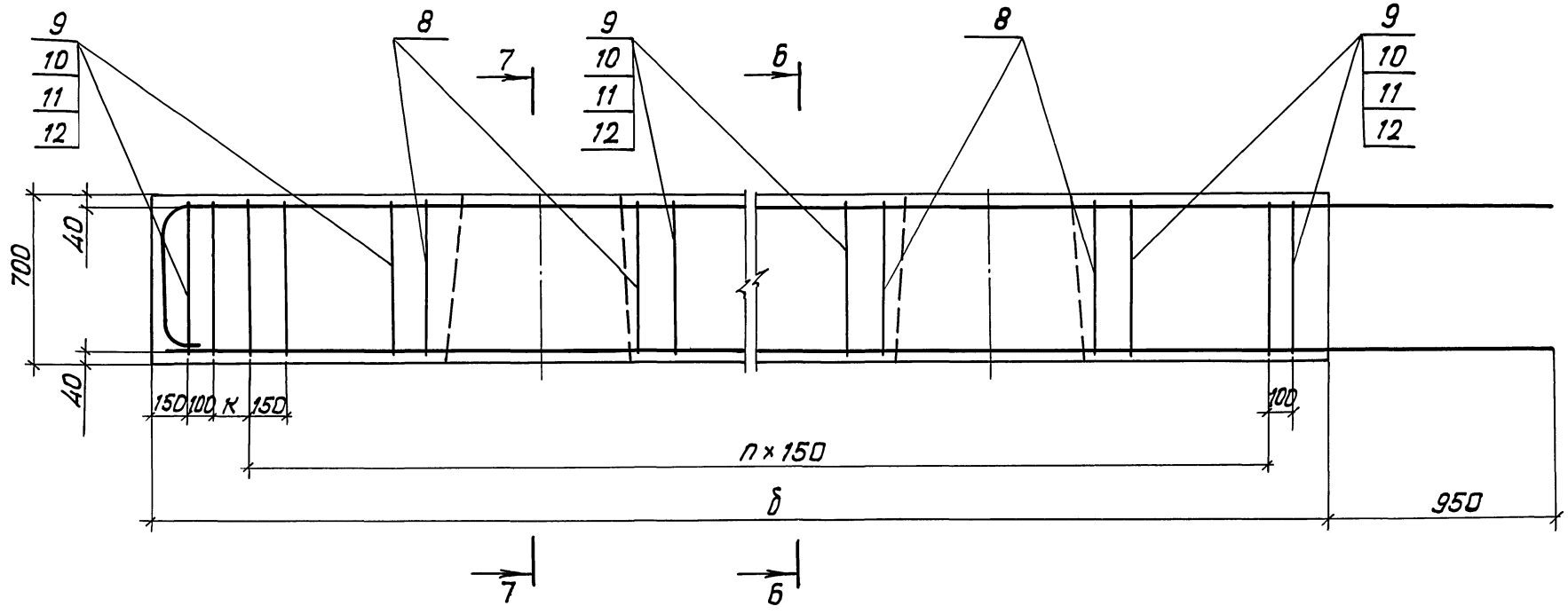
9
10
11
12
8
7
6
700
40
150
100
К
150
100
n × 150
δ
950

6-6

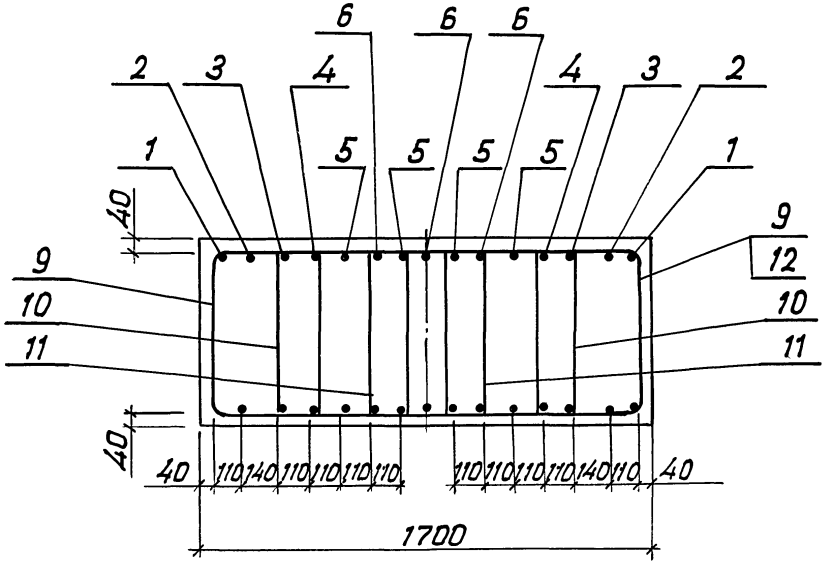
6
2
3
4
1
5
9
10
11
12
40
110
140
1700

7-7

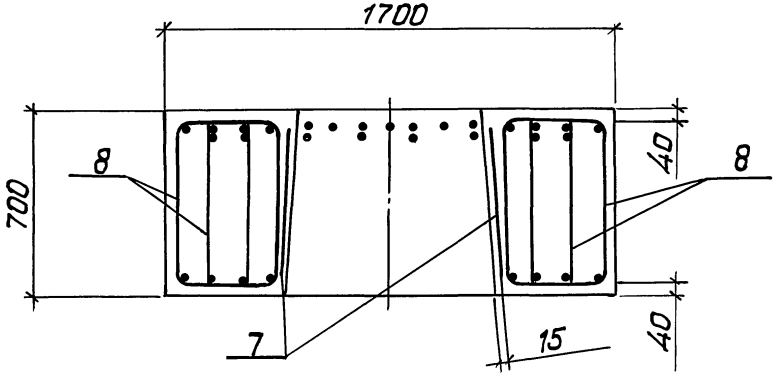
1700
700
8
40
7
15

Формат	Зона	Поз.	Обозначение	Наименование	Кол. на исполн. —	01	02	03			Примечание
				Сборочные единицы							
А3		1	3.503.1-95.2-2-18-03	Каркас плоский КР11	2						
А3			-07	Каркас плоский КР15		2					
А3			-02	Каркас плоский КР10			2				
А3			-06	Каркас плоский КР14				2			
А3		2	3.503.1-95.2-2-24	Каркас плоский КР44	2						
А3			-02	Каркас плоский КР46		2					
А3			3.503.1-95.2-2-22	Каркас плоский КР35			2				
А3			-03	Каркас плоский КР38				2			
А3		3	3.503.1-95.2-2-24-01	Каркас плоский КР45	2						
А3			-03	Каркас плоский КР47		2					
А3			3.503.1-95.2-2-22-01	Каркас плоский КР36			2				
А3			-04	Каркас плоский КР39				2			
А3		4	3.503.1-95.2-2-23-02	Каркас плоский КР42	2						
А3			-03	Каркас плоский КР43		2					
А3			3.503.1-95.2-2-22-01	Каркас плоский КР36			2				
А3			-04	Каркас плоский КР39				2			
А3		5	3.503.1-95.2-2-28	Каркас плоский КР67	4						
А3			-01	Каркас плоский КР68		4					
А3			3.503.1-95.2-2-27	Каркас плоский КР60			4				
А3			-05	Каркас плоский КР65				4			
А3		6	-02	Каркас плоский КР62	3						
А3			-06	Каркас плоский КР66		3					
А3			3.503.1-95.2-2-27	Каркас плоский КР60			3				
А3			-05	Каркас плоский КР65				3			

Инв. № подл. | Подп. и дата | Взам. инв. №

Формат	Зона	Поз.	Обозначение	Наименование	Кол. на исполн. —	01	02	03			Примечание
АУ		7	3.503.1-95.2-2-12	Каркас пространственный КП1	2	2	2	2			
				Детали							
АУ		8	3.503.1-95.2-2-35-01	Хомут	56		56				
АУ			-02	Хомут		56		56			
АУ		9	-03	Хомут	66		54				
АУ			-04	Хомут		66		54			
АУ		10	-06	Хомут	66		54				
АУ			-07	Хомут		66		54			
АУ		11	-05	Хомут	33	33	27	27			
АУ		12	-09	Хомут	33	33	27	27			
А3		13	3.503.1-95.2-2-36-06	Петля строповочная	4	4	4	4			
				Материалы							
				Бетон В27.5; F300; W6	7,8	7,8	6,7	6,7			м³

Инв.№ подл. | Подп. и дата | Взам. инв.№

1-1

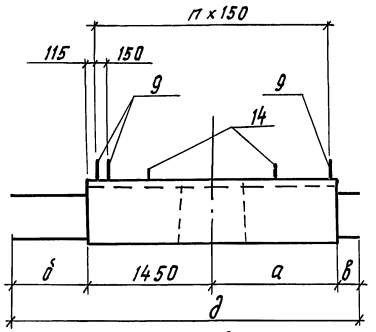

(I) (1:10)

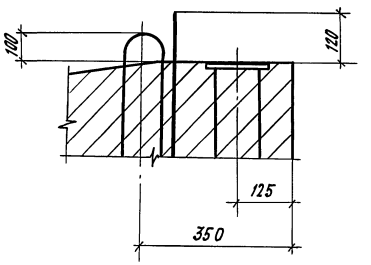

2-2

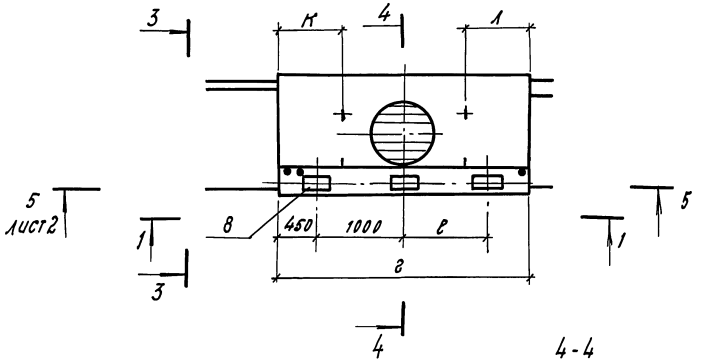

Обозначение	Марка	Размеры, мм								п, шт.	Масса, т
		а	б	в	г	д	е	к	л		
3.503.1-95.2-2-03	Р1-У.С	1450	950	200	2900	4050	1000	770	770	18	6,9
-01	Р2-У.С	700	950	200	2150	3300	500	200	250	13	4,9
-02	Р3-У.С	1450	850	850	2900	4600	1000	770	770	18	6,9

Спецификацию см. лист3

3-3

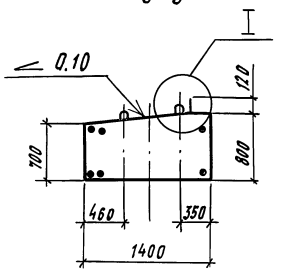

4-4
1:20

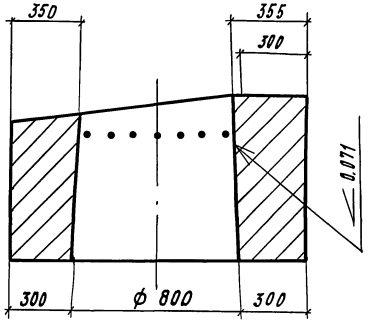

Нач. отд.	Драндин		
Н. контр.	Лоднева		
Гл. спец. отд.	Дмитриевский		
ГИП	Кашлатова		
Вед. инж.	Кассель		
Вед. инж.	Долгова		

3.503.1-95.2-2-03

Блок ригеля устоя Р (Р1-У.С ... Р3-У.С)

Стадия	Лист	Листов
Р	1	3

Гипротрансмост

Инв.№подл. | Подп. и дата | Взам. инв.№

5-5

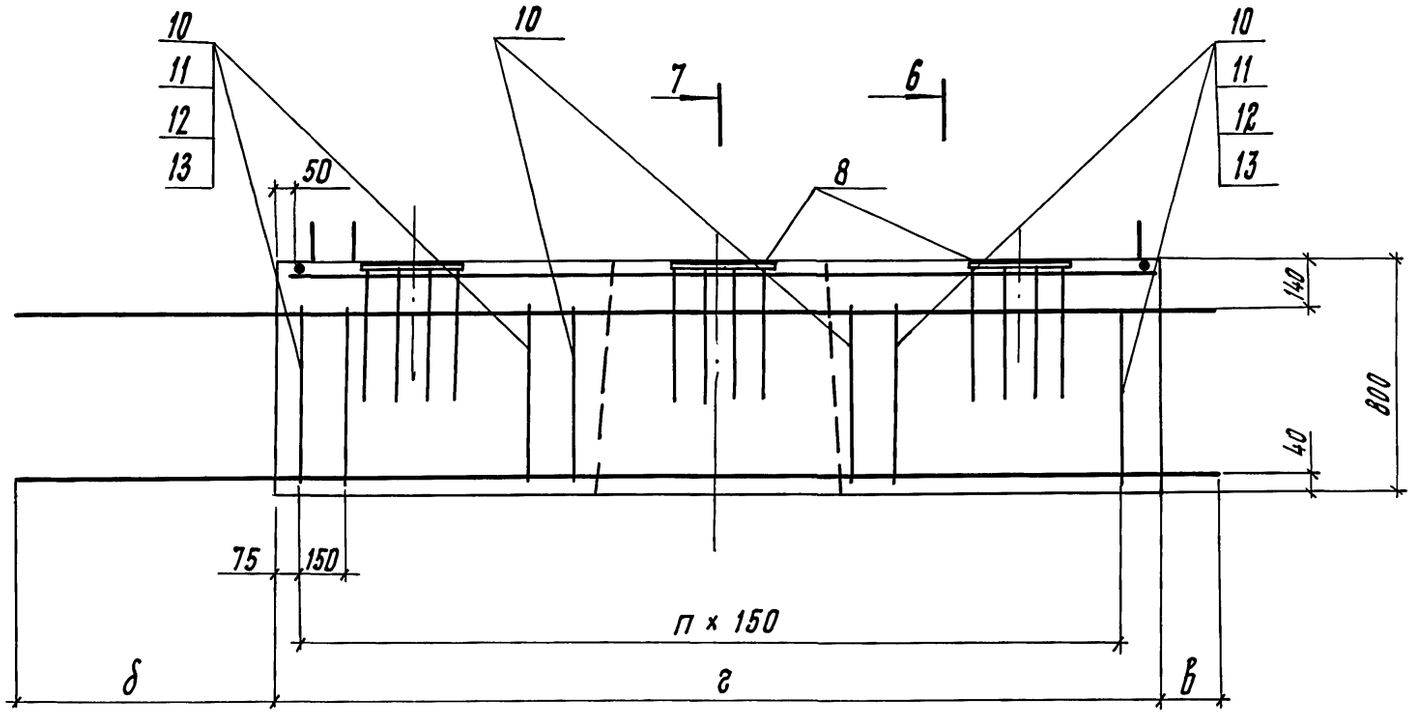
10
11
12
13
10
7
6
10
11
12
13
50
8
140
800
40
75
150
п × 150
б
г
в

6-6

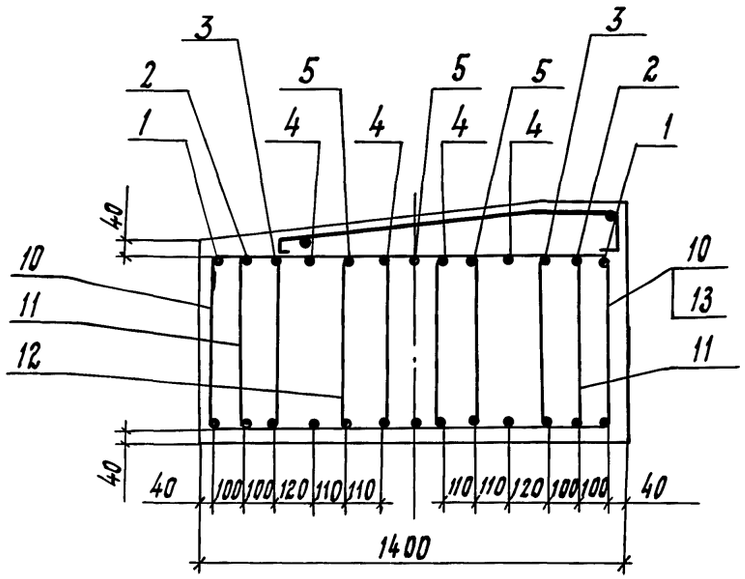
3
2
1
5
4
5
4
5
4
3
2
1
40
10
11
12
10
13
11
40
40
100
100
120
110
110
110
110
120
100
100
40
1400

7-7

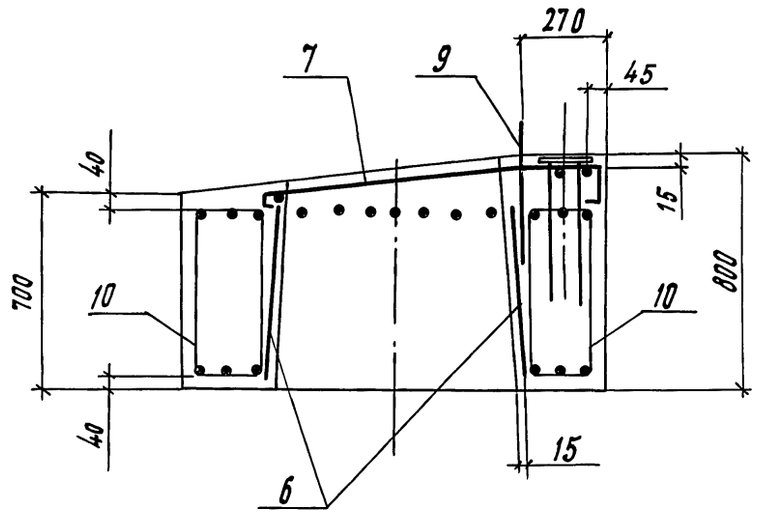
270
7
9
45
40
15
700
10
10
800
40
15
6

Формат	Зона	Поз.	Обозначение	Наименование	Кол. на испол. —	01	02		Примечание
				Сборочные единицы					
А3		1	3.503.1-95.2-2-17-01	Каркас плоский КР2	2				
А3			3.503.1-95.2-2-17	Каркас плоский КР1		2			
А3			-02	Каркас плоский КР3			2		
А3		2	3.503.1-95.2-2-20	Каркас плоский КР21	2				
А3			-01	Каркас плоский КР22		2			
А3			3.503.1-95.2-2-19	Каркас плоский КР16			2		
А3		3	3.503.1-95.2-2-20-04	Каркас плоский КР25	2				
А3			3.503.1-95.2-2-19-02	Каркас плоский КР18		2			
А3			3.503.1-95.2-2-20-05	Каркас плоский КР26			2		
А3		4	3.503.1-95.2-2-25-01	Каркас плоский КР49	4				
А3			3.503.1-95.2-2-25	Каркас плоский КР48		4			
А3			-03	Каркас плоский КР51			4		
		5		Каркас плоский КР51			3		
А3			-05	Каркас плоский КР53	3				
А3			-04	Каркас плоский КР52		3			
А4		6	3.503.1-95.2-2-12	Каркас пространственный КП1	1	1	1		
А3		7	3.503.1-95.2-2-29	Сетка С1	1		1		
			-01	Сетка С2		1			
А4		8	3.503.1-95.2-2-34	Изделие закладное МН1	3	3	3		
				Детали					
Б4		9		$\phi 16 A_c$-II ГОСТ 5781-82, ℓ=450	19	14	19		1,71 кг
А4		10	3.503.1-95.2-2-35	Хомут	38	28	38		
А4		11	-06	Хомут	24	14	24		
А4		12	-05	Хомут	12	7	12		
А4		13	-08	Хомут	12	7	12		
А3		14	3.503.1-95.2-2-36 -02	Петля строповочная	4	4	4		
				Материалы					
				Бетон В27.5; F300; W6	2,8	2,0	2,8		$м^3$

Инв. № подл. | Подп. и дата | Взам. инв. №

3.503.1-95.2-2-04 -01 - изображено
-02; -03 - зеркальное отражение

1-1

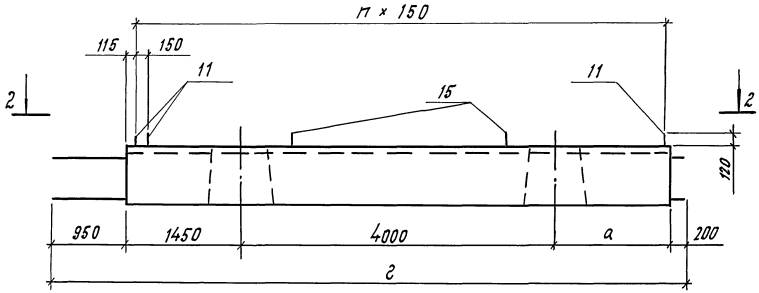

2-2

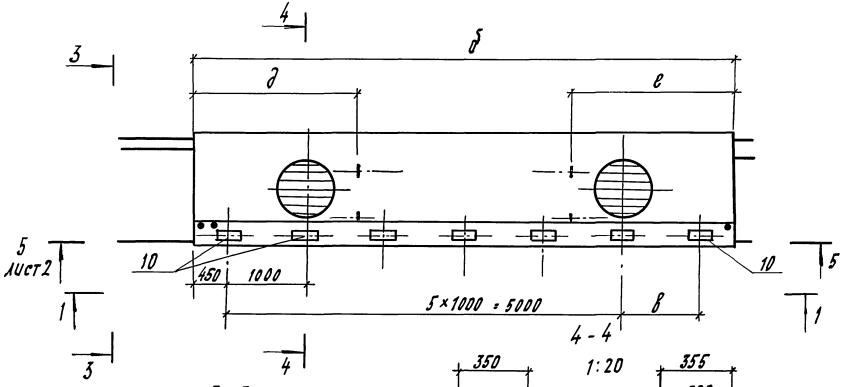

4-4

3-3

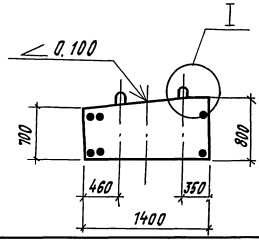

1:20

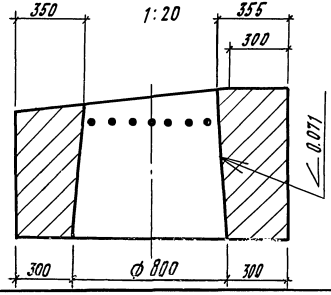



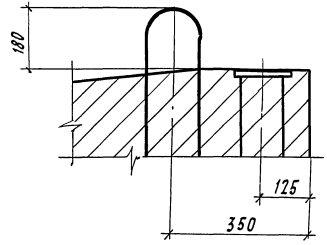

Обозначение	Марка	Размеры, мм						п, шт.	Масса, т
		а	б	в	г	д	е		
3.503.1-95.2-2-04	Р4-У.С	1450	6900	1450	8050	2100	2100	45	16,6
-01	Р5-У.С	700	6150	500	7300	980	1150	40	14,7
-02	Р4н-У.С	1450	6900	1450	8050	2100	2100	45	16,6
-03	Р5н-У.С	700	6150	500	7300	980	1150	40	14,7

Спецификацию см. лист 3

Нач. отд.	Арандин	
Н. контр.	Леднева	
Гл. спец. отд.	Дмитриевский	
ГИП	Кашлатова	
Вед. инж.	Кассель	
Вед. инж.	Долгова	

3.503.1-95.2-2-04

Блок ригеля устоя Р
(Р4-У.С; Р5-У.С; Р4н-У.С; Р5н-У.С)

Стадия	Лист	Листов
Р	1	3

Гипротрансмост

Инв. № подл. | Подп. и дата | Взам. инв. №

Формат А3

5-5

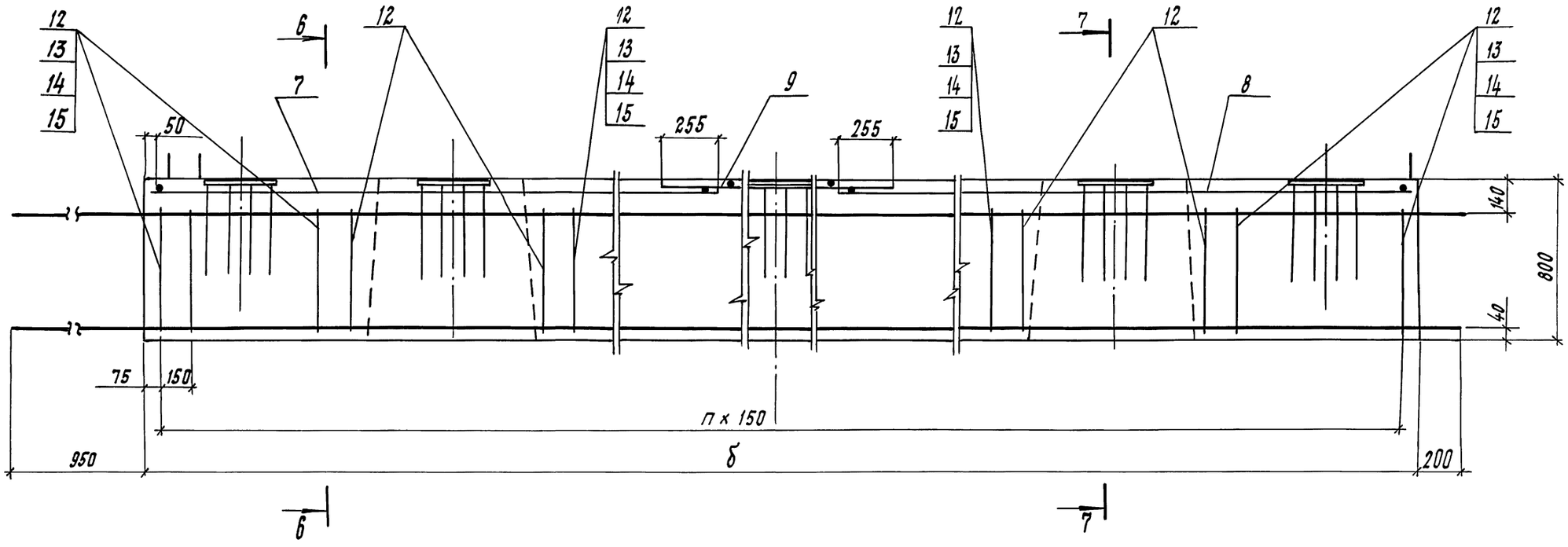

6-6

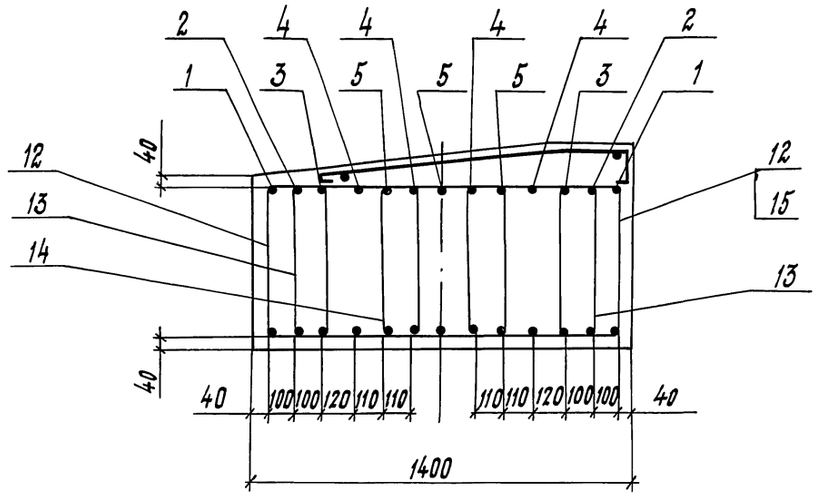

7-7

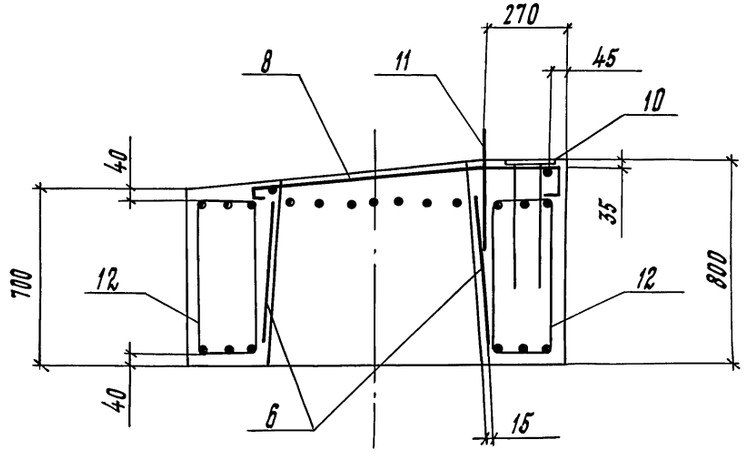

Инв. № подл. | Подп. и дата | Взам. инв. №

Таблица 1

Промежуточная опора

Тип армирования	Длина блока, м	Параметры расчета по прочности: A_s, см²	h_0, см	M, кН·м	M, тс·м	N, кН	N, тс	x, см	η	N·e₀, не более, кН·м	N·e₀, не более, тс·м	Mпред, не более, кН·м	Mпред, не более, тс·м	Параметры расчета по устойчивости: $A_{s,tot}$, см²	φ	N, не более, кН	N, не более, тс	Nпред, не более, кН	Nпред, не более, тс
1	3 … 6	20,1	74,5	не более 490	не более 50	от 980 до 1960	от 100 до 200	от 15 до 40	от 1,1 до 1,6	1320	135	1470	150	60,3	0,65	3920	400	4340	445
	7														0,50	2940	300	3330	340
2	3 … 6	38,0	73,5	от 490 до 685	от 50 до 70	от 980 до 2450	от 100 до 250		от 1,1 до 2,0	1765	180	1960	200	114,0	0,65	4700	480	5290	540
	7; 8; 8,5														0,50	3620	370	4060	415
	9; 10; 10,5			не более 490	не более 50	от 980 до 1960	от 100 до 200								0,30	2200	225	2450	250
3	3 … 6	61,6	73,0	от 685 до 980	от 70 до 100	от 1470 до 2450	от 150 до 250			2200	225	2450	250	184,8	0,65	5880	600	6510	665
	7														0,50	4500	460	5000	510
	9; 10			от 490 до 685	от 50 до 70	от 980 до 2450	от 100 до 250								0,30	2690	275	2940	300
	10,5			не более 490	не более 50	от 980 до 1960	от 100 до 200												
4	9; 10	80,4	72,5	от 490 до 685	от 50 до 70	от 1470 до 2450	от 150 до 250		2,0	2640	270	2940	300	241,2	0,30	3080	315	3430	350
	10,5			не более 490	не более 50														

Продолжение табл. 1

Тип армирования	Параметры расчета по трещиностойкости: M, не более, кН·м	M, не более, тс·м	N, не более, кН	N, не более, тс	x, см	Rв, тс2, МПа	Rв, тс2, кг/см²	Rв, МПа	Rв, кг/см²	Rs,ser, МПа	Rs,ser, кг/см²	σs, МПа	σs, кг/см²	acr, см	Δcr, см
1	490	50	1960	200	55	13,2	135	11,2	115	295	3000	176,5	1800	0,007	0,030
2	685	70			50			11,8	120			181,4	1850	0,009	
3	980	100			45			12,8	130			186,3	1950	0,007	
4	685	70			58			8,6	88			127,0	1296	0	

Нач. отд.	Драндин	
Н. контр.	Леднева	
Гл. спец. отд.	Дмитриевский	
ГИП	Кашлатова	
Вед. инж.	Серова	

3.503.1-95.0-2-02 РР

Расчет стойки

Стадия	Лист	Листов
Р	1	2

ГИПРОТРАНСМОСТ

Взам. инв. №

Подп. и дата

Инв. № подл.

Фасад

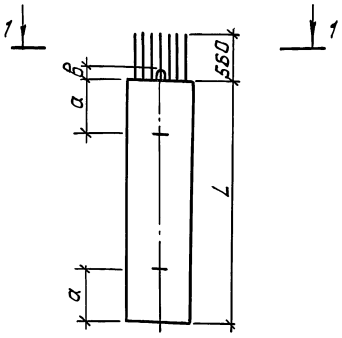

1-1

2 - 2

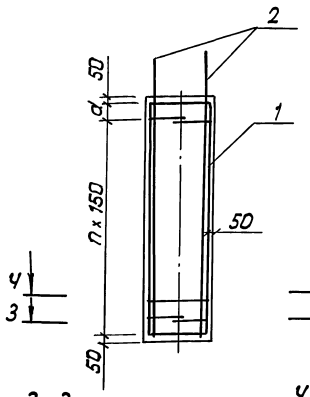

Ч
3
Ч
3

3-3
1:20

Ч - Ч
1:20

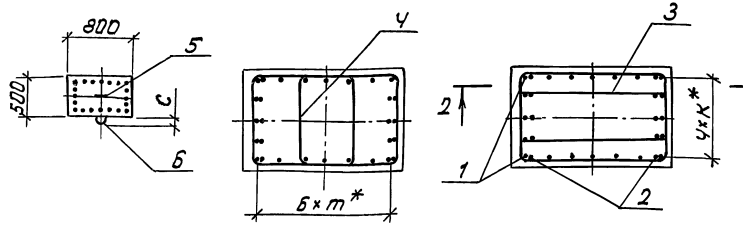

* расстояние в осях между элементами рабочей арматуры.

Поз. 3

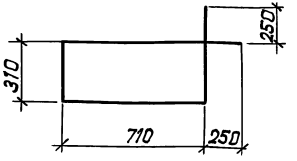

Поз. Ч

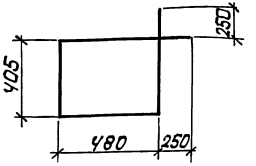

Таблица 1

Обозначение	Марка	Размеры, мм L	a	в	c	d	П, шт.	Масса, т
3.503.1-95.2-2-05 ... -02	С300-1.С... С300-3.С	3000	650	100	75	200	18	3,0
-03...-05	С400-1.С... С400-3.С	4000	850	100	75	150	25	4,0
-06...-08	С500-1.С... С500-3.С	5000	1050	180	100	100	32	5,0
-09...-11	С600-1.С... С600-3.С	6000	1300	180	100	200	38	6,0
-12...-14	С700-1.С... С700-3.С	7000	1500	180	100	150	45	7,0
-15...-17	С800-2.С... С800-4.С	8000	1700	180	180	100	52	8,0
-18	С850-2.С	8500	1800	180	180	150	55	8,5
-19...-21	С900-2.С... С900-4.С	9000	1900	180	180	200	58	9,0
-22...-24	С1000-2.С... С1000-4.С	10000	2100	180	180	150	65	10,0
-25...27	С1050-2.С... С1050-4.С	10500	2200	180	180	200	68	10,5

Таблица 2

Марка блока	Диаметр, мм поз. 1 и поз. 2	Размеры, мм К	m
С300-1.С; С400-1.С; С500-1.С; С600-1.С; С700-1.С	⌀16 Ас-II	95	110
С300-2.С; С400-2.С; С500-2.С; С600-2.С; С700-2.С; С800-2.С; С850-2.С; С900-2.С; С1000-2.С; С1050-2.С.	⌀22 Ас-II		
С300-3.С; С400-3.С; С500-3.С; С600-3.С; С700-3.С; С800-3.С; С900-3.С; С1000-3.С; С1050-3.С.	⌀28 Ас-II	90	105
С800-4С; С900-4.С; С1000-4.С; С1050-4.С	⌀32 Ас-II		

Спецификацию см. лист 3.

Нач. отд.	Брандин		3.503.1-95.2-2-05
Н. контр.	Леднева		
Гл. спец. отд	Дмитриевский		Блок стойки С (СЦ-1.С... СЦ-4.С)
ГИП	Кашлатова		Стадия Р; Лист 1; Листов 3
Вед. инж.	Кассель		Гипротранспост
Инж. II кат.	Мальцина		

25258 20 Формат А3

Инв. № подл. | Подп. и дата | Взам. инв. №

Формат	Зона	Поз.	Обозначение	Наименование	Кол. на исполн. -01	-04	-07	-10	-13	-15	-18	-19	-22	-25	Примечание
				Детали											
БЧ		1		Ф22Ас-II ГОСТ 5781-82, ℓ=2960мм	10										8,82 кг
				ℓ=3960		10									11,80 кг
				ℓ=4960			10								14,78 кг
				ℓ=5960				10							17,76 кг
				ℓ=6960					10						20,74 кг
				ℓ=7960						10					23,72 кг
				ℓ=8460							10				25,21 кг
				ℓ=8960								10			26,70 кг
				ℓ=9960									10		29,68 кг
				ℓ=10460										10	31,17 кг
БЧ		2		Ф22Ас-II ГОСТ 5781-82, ℓ=3570мм	20										10,64 кг
				ℓ=4570		20									13,62 кг
				ℓ=5570			20								16,60 кг
				ℓ=6570				20							19,58 кг
				ℓ=7570					20						22,56 кг
				ℓ=8570						20					25,54 кг
				ℓ=9070							20				27,03 кг
				ℓ=9570								20			28,52 кг
				ℓ=10570									20		31,50 кг
				ℓ=11070										20	32,99 кг

Инв. № подл. | Подп. и дата | Взам. инв. №

Формат	Зона	Поз.	Обозначение	Наименование	Кол. на исполн. -01	-04	-07	-10	-13	-15	-18	-19	-22	-25	Примечание
				Детали											
				Хомуты											
БЧ		3		⌀8 А-I ГОСТ 5781-82, L=2540мм	20	28	34	40	48	54	58	60	68	70	1,0 кг
БЧ		4		⌀8 А-I ГОСТ 5781-82, L=2270мм	20	26	34	40	46	54	56	60	66	70	0,9 кг
А3		5	3.503.1-95.2-2-36-04	Петля строповочная	1	1									
А3			-05	Петля строповочная			1	1	1						
А3			-06	Петля строповочная						1	1	1	1	1	
А3		6	-10	Петля строповочная	2	2									
А3			-11	Петля строповочная			2	2	2						
А3			-12	Петля строповочная						2	2	2	2	2	
				Материалы											
				Бетон В 27,5											
				F 300; W8	1,20	1,60	2,00	2,40	2,8	3,2	3,4	3,6	4,0	4,2	$м^3$
			3.503.1-95.2-2-05 -02	(то же как для -01)											
			-03; -05	(то же как для -04)											
			-06; -08	(то же как для -07)											
			-09; -11	(то же как для -10)											
			-12; -14	(то же как для -13)											
			-16; -17	(то же как для -15)											
			-20; -21	(то же как для -19)											
			-23; -24	(то же как для -22)											
			-26; -27	(то же как для -25)											

* Отличие диаметра рабочей арматуры - см. табл. 2

Инв. № подл. | Подп. и дата | Взам. инв. №

Рис. 1

Фасад

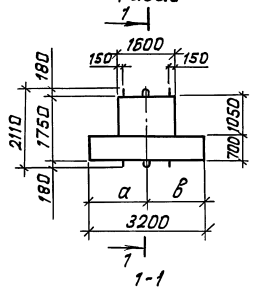

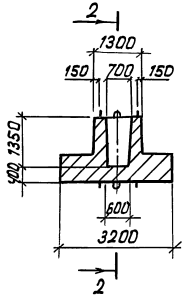

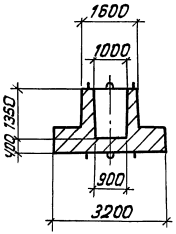

Рис. 2

Остальное-см. рис. 1

1-1

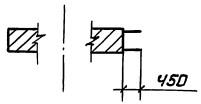

Рис. 3

Остальное-см. рис. 1

1-1

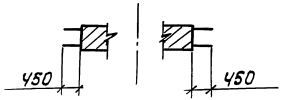

Обозначение	Марка	Рис.	Размеры, мм			
			а	в	г	д
3.503.1-95.2-2-06	Ф1-П.С	1	1600	1600	600	600
-01	Ф1-У.С		1100	2100	100	1100
-02	Ф2-П.С	2	1600	1600	600	600
-03	Ф2-У.С		1100	2100	100	1100
-04	Ф3-П.С	3	1600	1600	600	600
-05	Ф3-У.С		1100	2100	100	1100

1. При бетонировании в проектном положении строповочные петли на нижней поверхности блока не ставить.
2. После извлечения блока из опалубки, установленные на нижней поверхности блока петли срезать.
3. Спецификацию см. лист 3.
4. Масса блока - 21,3 т

Нач. отд	Драндин		3.503.1-95.2-2-06	
Н. контр	Леднева			
Гл спец отд	Дмитриевский			
ГИП	Кашлатова		Блок фундамента Ф (Ф1-П.С...Ф3-П.С и Ф1-У.С...Ф3-У.С)	Стадия: Р; Лист: 1; Листов: 3
Вед. инж.	Кассель			
Инж. II кат	Мальвина			Гипротранемост

Инв. № подл. | Подп. и дата | Взам. инв. №

Схема армирования

2-2

1:20

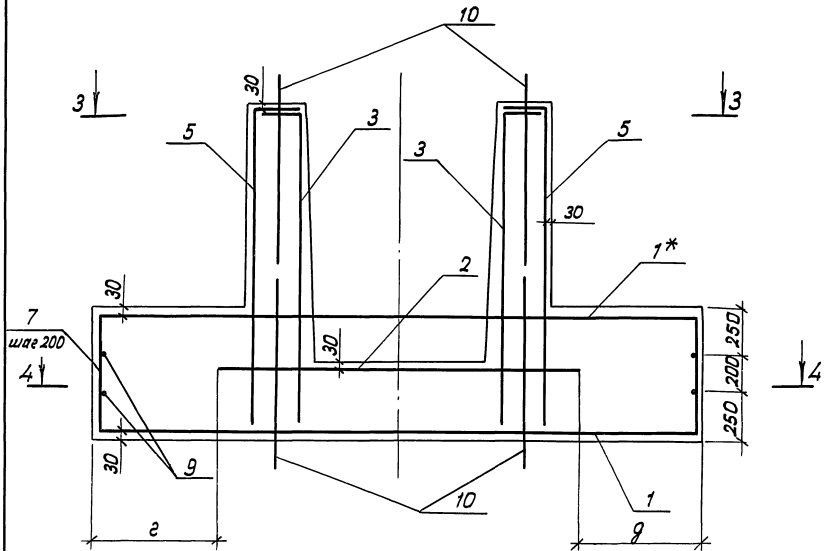

4-4

сетки не показаны

1:50

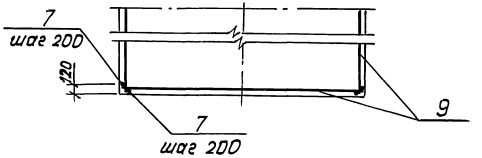

Поз. 7



Поз. 8

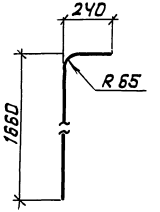

3-3

1:20

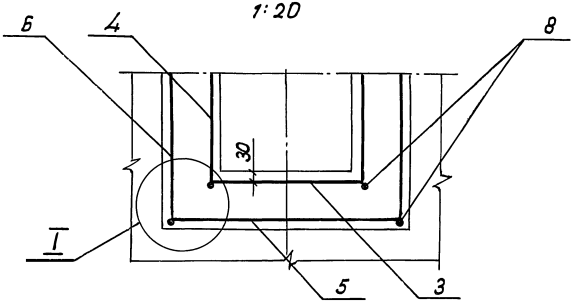

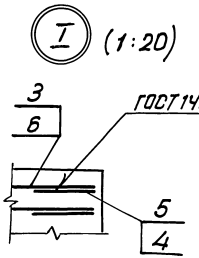

*) Вырезать по месту при установке в опалубку

Инв. № подл.	Подп. и дата	Взам. инв. №	

Формат	Зона	Поз.	Обозначение	Наименование	Кол. на исполн. —	-01	-02	-03	-04	-05	Примечание
				Сборочные единицы							
А3		1	3.503.1-95.2-2-30	Сетка С4	2	2					
А3			-01	Сетка С5			2	2			
А3			-02	Сетка С6					2	2	
А3		2	-03	Сетка С7	1	1	1	1	1	1	
А3		3	-04	Сетка С8	2	2	2	2	2	2	
А3		4	-05	Сетка С9	2	2	2	2	2	2	
А3		5	-06	Сетка С10	2	2	2	2	2	2	
А3		6	-07	Сетка С11	2	2	2	2	2	2	
				Детали							
БЧ		7		ф12 Ac-II ГОСТ 5781-82, ℓ=1100мм	64	64	64	64	64	64	0,98 кг
БЧ		8		ф22 Ac-II ГОСТ 5781-82, ℓ=1870мм	8	8	8	8	8	8	5,57 кг
БЧ		9		ф12 Ac-II ГОСТ 5781-82, ℓ=3160мм	8	8	8	8	8	8	2,81 кг
А3		10	3.503.1-95.2-2-36-06	Петля строповочная	8	8	8	8	8	8	
				Материалы							
				Бетон В25; F300, W8	8,52	8,52	8,52	8,52	8,52	8,52	$м^3$

Инв. № подл. | Подп. и дата | Взам. инв. №

Рис. 1
Фасад

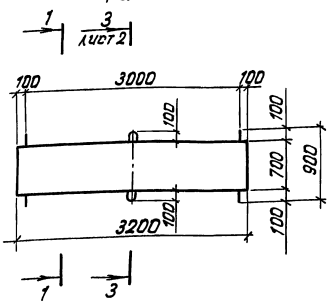

1 - 1

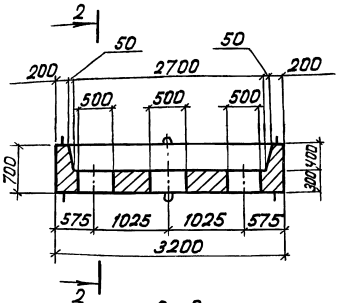

2 - 2

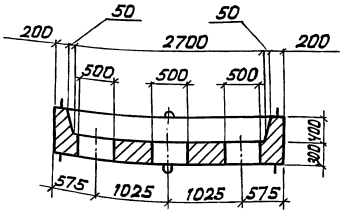

Рис. 2
Остальное - см. рис. 1

1 - 1

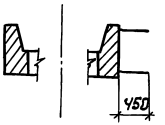

Рис. 3
Остальное - см. рис. 1

1 - 1

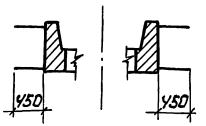

Обозначение	Марка	Рис.	Масса, т
3.503.1-95.2-2-07	Т1.С	1	8,8
-01	Т2.С	2	
-02	Т3.С	3	

1. При бетонировании в проектном положении строповочные петли на нижней поверхности блока не ставить.
2. После извлечения блока из опалубки установленные на нижней поверхности блока петли обрезать.
3. После установки блока ростверка в проектное положение верхние петли обрезать.
4. Спецификацию см. на листе 3.

Нач. отд.	Брандин		3.503.1-95.2-2-07
Н. контр.	Леднева		
Гл. спец. отд.	Дмитриевский		
ГИП	Кашлатова		Блок ростверка Т (Т1.С... Т3.С)
Вед. инж.	Кассель		Стадия Р; Лист 1; Листов 3
Инж. II кат.	Мальцина		Гипротрансмост

Инв. № подл. | Подп. и дата | Взам. инв. №

3 - 3
1:20

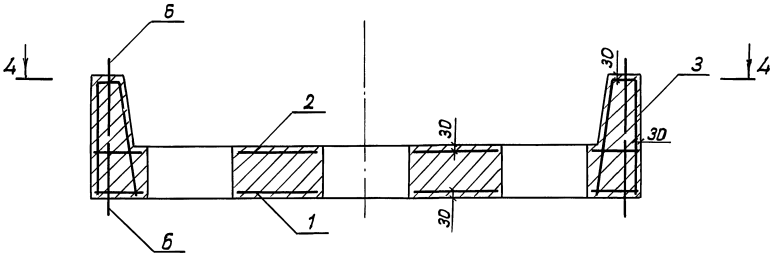

4 - 4
1:20

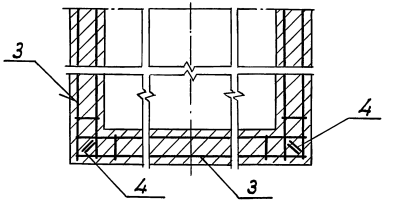

3 - 3
для рис. 2

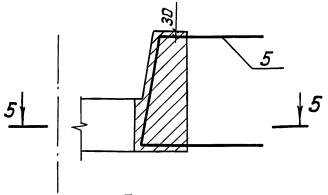

3 - 3
для рис. 3

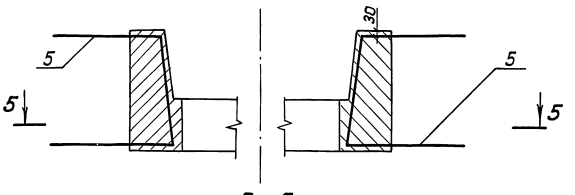

Поз. 4

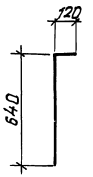

Поз. 5

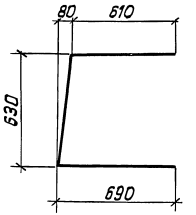

5 - 5

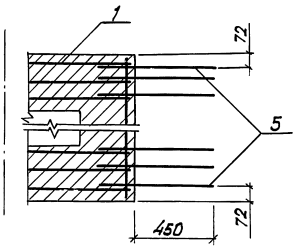

5 - 5

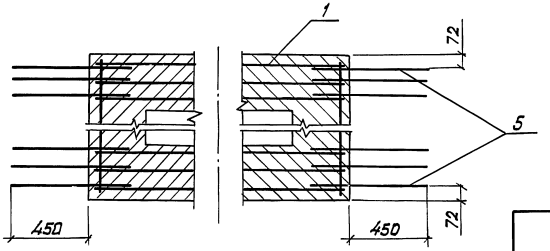

Стержни поз. 5 устанавливаются рядом со стержнями сетки С12 (поз. 1) без зазора

Формат	Зона	Поз.	Обозначение	Наименование	Кол. на испол. —	-01	-02	Примечание
				Сборочные единицы				
А3		1	3.503.1-95.2-2-31	Сетка С12	1	1	1	
		2	-01	Сетка С13	1	1	1	
АЧ		3	3.503.1-95.2-2-13	Каркас пространственный КП2	Ч	Ч	Ч	
				Детали				
БЧ		Ч		Ф8 А-I ГОСТ 5781-82, L=760мм	8	8	8	0,30 кг
БЧ		5		Ф22 Ас-II ГОСТ 5781-82, L=1810мм	-	29	58	5,40 кг
А3		6	3.503.1-95.2-2-36 - 11	Петля строповочная	8	8	8	
				Материалы				
				Бетон В25, F300; W8	3,5	3,5	3,5	$м^3$

Инв. № подл. | Подп. и дата | Взам. инв. №

1 - 1

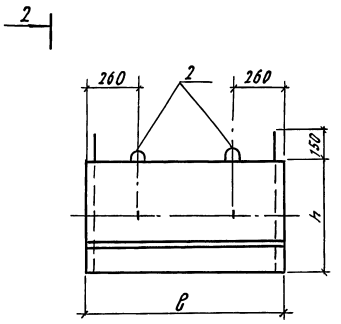

2 - 2

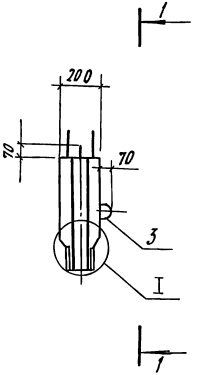

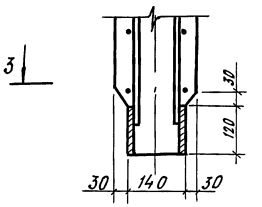

3 - 3

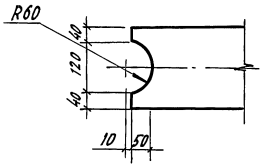

I (1:10)

4 - 4

петли не показаны

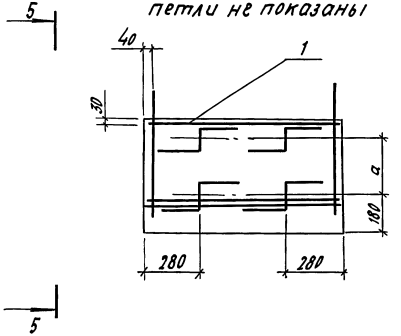

5 - 5

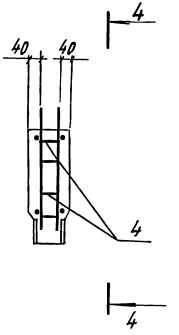

Поз.4

6 - 6

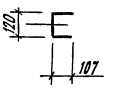

7 - 7

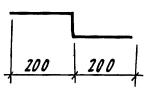

Обозначение	Марка	Размеры, мм			Масса, т
		в	h	a	
3.503.1-95. 2-2-08	Ш1-С.С	980	550	250	0,3
-01	Ш2-С.С	980	850	550	0,4
-02	Ш3-С.С	1230	550	250	0,4
-03	Ш4-С.С	1230	850	550	0,5

Спецификацию см. на листе 2.

Нач. отд.	Драндин		3.503.1-95.2-2-08
Н. контр.	Леднева		
Гл. специал.	Дмитриевский		Блок шкафной стенки Ш (Ш1-С.С... Ш4-С.С)
ГИП	Кашлатова		Стадия: Р; Лист: 1; Листов: 2
Вед. инж.	Кассель		Гипротрансмост
Вед. инж.	Мальгина		

Инв. № подл. | Подп. и дата | Взам. инв. №

Формат	Зона	Поз.	Обозначение	Наименование	Кол. на испол. —	-01	-02	-03			Примечание
				Сборочные единицы							
А3		1	3.503.1-95.2-2-32	Сетка С14	2						
А3			-01	Сетка С15		2					
А3			-02	Сетка С16			2				
А3			-03	Сетка С17				2			
				Детали							
Б4		4		ФВА-I ГОСТ 5781-82, 8·735мм	4	4	4	4			0,29кг
А3		2	3.503.1-95.2-2-36	Петля строповочная	2	2	2	2			
А3		3	-07	Петля строповочная	2	2	2	2			
				Материалы							
				Бетон В27,5; F300; W6	0,11	0,17	0,14	0,21			м3

Инв.№ подл. | Подп. и дата | Взам. инв.№

1 - 1

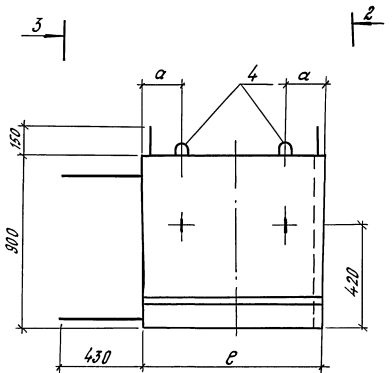

2 - 2

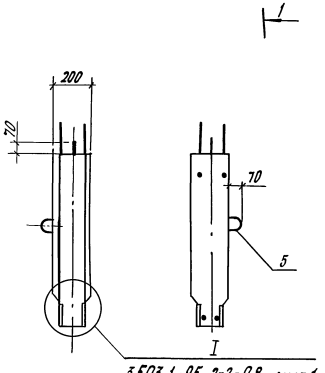

4 - 4

(петли не показаны)

5 - 5

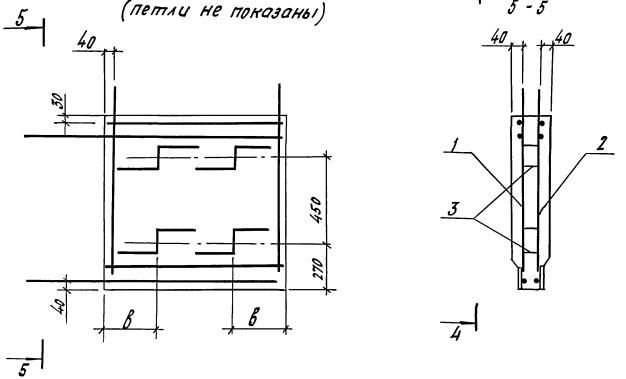

Поз.3

6 - 6

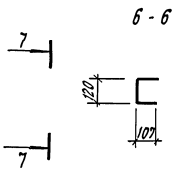

7 - 7

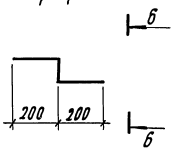

Обозначение	Марка	Размеры, мм			Масса, т
		в	а	в	
3.503.1-95. 2-2-09	Ш1-К.С	950	200	240	0,4
-01	Ш2-К.С	1700	330	310	0,8

Спецификацию см. на листе 2.

Нач. отд.	Дранцин		3.503.1-95.2-2-09
Н. контр.	Леонева		
Гл. спец. отд.	Дмитриевская		
ГИП	Кашлатова		Блок шкафной стенки Ш (Ш1-К.С, Ш2-К.С)
Вед. инж	Кассель		Стадия Р; Лист 1; Листов 2
Инж. II кат.	Мальгина		Гипротрансмост

Инв. № подл. | Подпись и дата | Взам. инв. №

Формат А3

Формат	Зона	Поз.	Обозначение	Наименование	Кол. на исполн. –	Кол. на исполн. -01	Примечание
				Сборочные единицы			
А3		1	3.503.1-95.2-2-33	Сетка С18	1		
А3		2	-01	Сетка С18н	1		
А3		1	-02	Сетка С19		1	
А3		2	-03	Сетка С19н		1	
				Детали			
Б4		3		ФВА-ТГОСТ5781-82, l=735мм	4	4	0,29 кг
А3		4	3.503.1-95.2-2-36	Петля строповочная	2	2	
А3		5	-07	Петля строповочная	2	2	
				Материалы			
				Бетон В27,5; F300; W6	0,17	0,30	м³

Инв.№ подл. | Подп. и дата | Взам. инв.№

3.503.1-95.2-2-10 - изображено
-01- зеркальное отражение

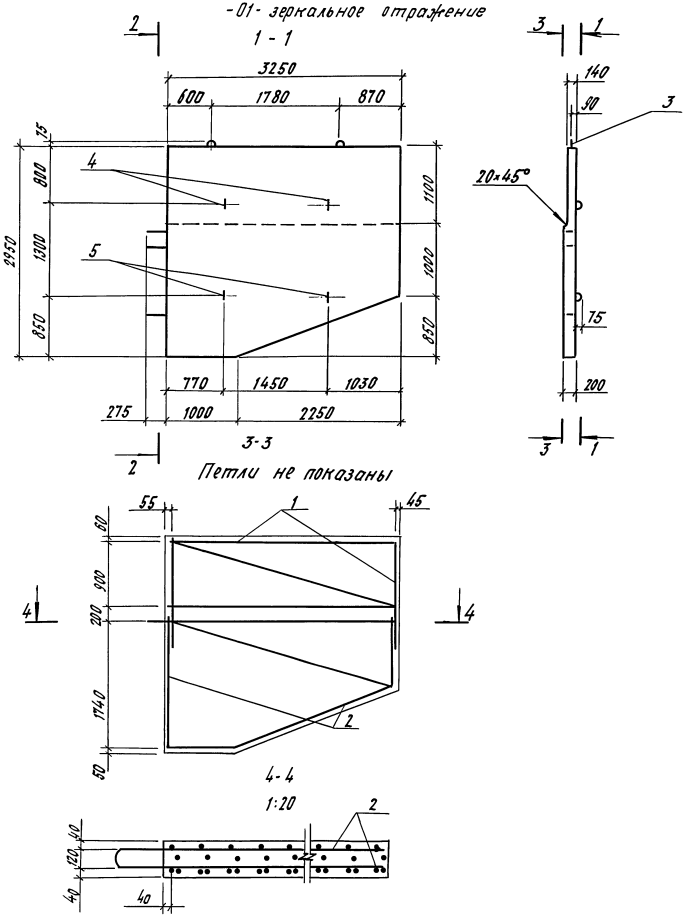

Петли не показаны

Обозначение	Марка	Масса, т
3.503.1-95. 2-2-10	К1.С	3,8
-01	К1н.С	

Формат	Зона	Поз.	Обозначение	Наименование	Кол.	Примечание
				Сборочные единицы		
				Каркасы пространственные		
А3		1	3.503.1-95. 2-2-14	КП3	1	
А3		2	3.503.1-95. 2-2-15	КП4	1	
				Детали		
А3		3	3.503.1-95. 2-2-36-01	Петля строповочная	2	
А3		4	-08	Петля строповочная	2	
А3		5	-09	Петля строповочная	2	
				Материалы		
				Бетон В27.5; F300; W6	1,5	$м^3$
			3.503.1-95.2-2-10-01 (тоже	как для 3.503.1-95.2-2-10)		

Нач. отд.	Драндин	
Н. контр.	Леднева	
Гл. спец. отд.	Дмитриевский	
ГИП	Кашлатова	
Вед. инж.	Кассель	
Инж. II кат.	Мальгина	

3.503.1-95.2-2-10

Блок крыла К (К1.С и К1н.С)

Стадия	Лист	Листов
Р		1

ГИПРОТРАНСМОСТ

Инв. № подл. | Подп. и дата | Взам. инв. №

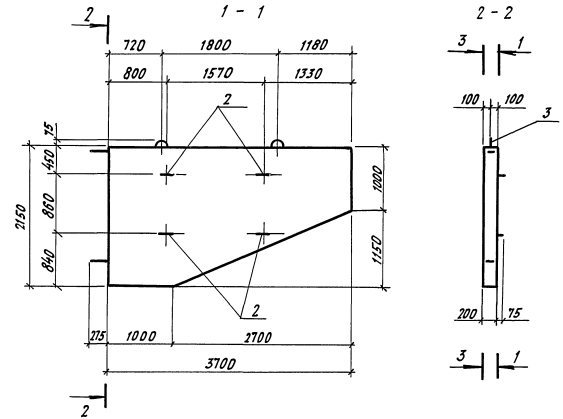

Формат	Зона	Поз.	Обозначение	Наименование	Кол.	Примечание
				Сборочные единицы		
				Каркас пространственный КП5		
А3		1	3.503.1-95-2-2-16		1	
				Детали		
А3		2	3.503.1-95-2-2-36-09	Петля строповочная	4	
А3		3	-01	Петля строповочная	2	
				Материалы		
				Бетон В27,5; F300; W6	1,3	м³

Масса блока - 3,2т

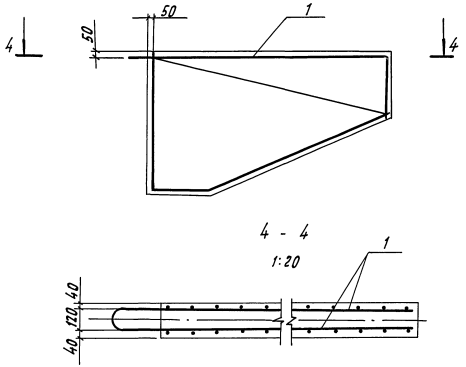

Нач. отд.	Дранодин		3.503.1-95.2-2-11
Н. контр.	Леонева		
Гл. спец. отд.	Дмитриевский		Блок крыла К2.С
ГИП	Кашлатова		
Вед. инж.	Кассель		
Инж. II кат.	Мальгина		

Стадия	Лист	Листов
Р		1

Гипротрансмост

Инв. № подл. | Подп. и дата | Взам. инв. №

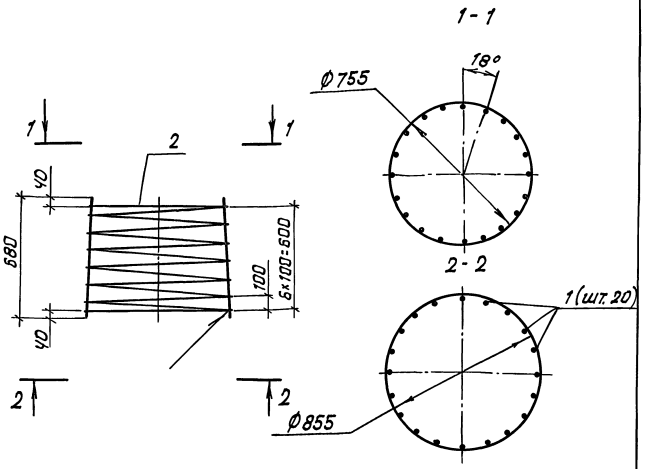

Формат	Зона	Поз.	Обозначение	Наименование	Кол	Примечание
				Детали		
БЧ		1		Ф10Ас-II ГОСТ 5781-82; ℓ=580мм	20	0,42 кг
БЧ		2		Ф8А-I ГОСТ 5781-82; ℓ=4830мм	1	1,1 кг

Масса каркаса - 9,5 кг.

Нач. отд	Драндин		
Н. контр	Леднева		
Гл. спец. отд	Дмитриевский		
ГИП	Кашлатова		
Вед. инж.	Кассель		
Вед. инж	Долгова		

3.503.1-95.2-2-12

Каркас пространственный КП1

Стадия	Лист	Листов
Р		1

Гипротрансмост

Подп. и дата | Взам. инв. №

Инв. № подл.

Формат А4

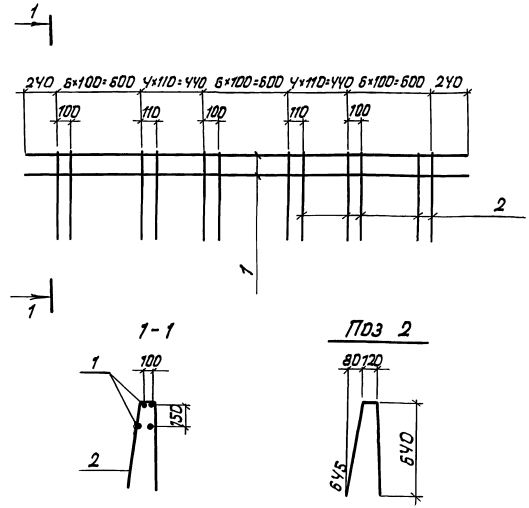

Формат	Зона	Поз.	Обозначение	Наименование	Кол	Примечание
				Детали		
БЧ		1		Ф12Ас-II ГОСТ 5781-82; ℓ=3160мм	У	2,81 кг
БЧ		2		Ф8А-I ГОСТ 5781-82; ℓ=1405мм	27	0,56 кг

Масса каркаса - 26,У кг.

Нач. отд	Драндин		
Н. контр	Леднева		
Гл. спец. отд	Дмитриевский		
ГИП	Кашлатова		
Вед. инж.	Кассель		
Инж. II кат.	Мальгина		

3.503.1-95.2-2-13

Каркас пространственный КП2

Стадия	Лист	Листов
Р		1

Гипротрансмост

Подп. и дата | Взам. инв. №

Инв. № подл.

1-1

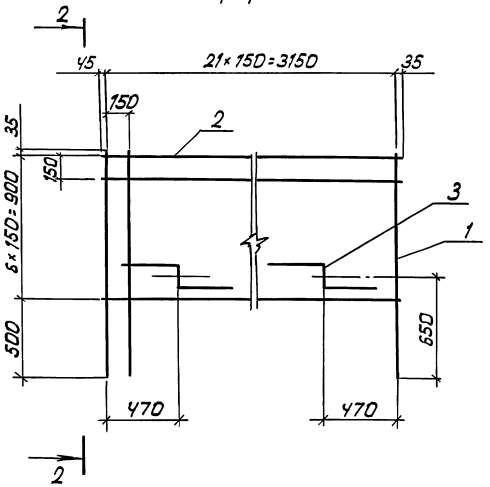

2-2

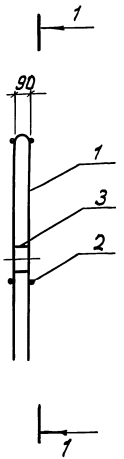

Поз. 1

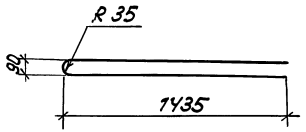

Поз. 3

3-3 Ч-Ч

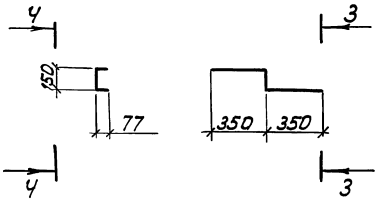

Формат	Зона	Поз.	Обозначение	Наименование	Кол.	Примечание
				Детали		
БЧ		1		Ф12Ас-II ГОСТ 5781-82; ℓ=2940мм	22	2,62 кг
БЧ		2		Ф8А-I ГОСТ 5781-82; ℓ=3230мм	14	1,28 кг
БЧ		3		Ф8А-I ГОСТ 5781-82; ℓ=1000мм	2	0,40 кг

Масса каркаса – 76,4 кг

Нач. отд.	Драндин		3.503.1-95.2-2-14
Н. контр.	Леднева		
Гл. спец. отд.	Дмитриевский		
ГИП	Кашлатова		Каркас пространственный КПЗ
Вед. инж.	Кассель		Стадия: Р; Лист; Листов: 1
Инж. II кат.	Мальгина		Гипротрансмост

Инв. № подл. | Подп. и дата | Взам. инв. №

1-1

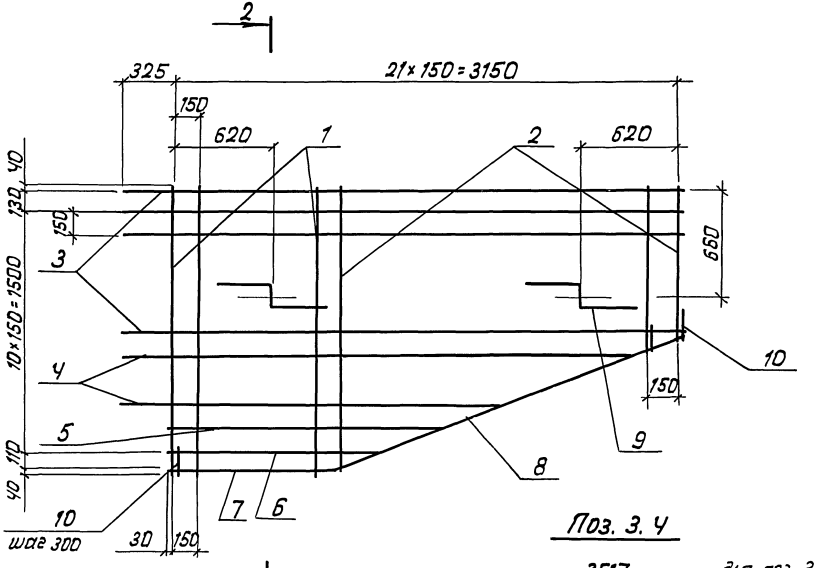

2-2

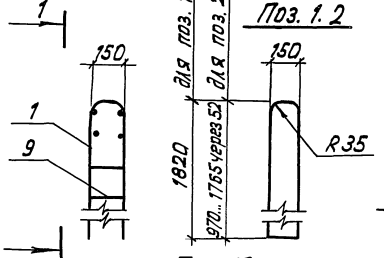

Поз. 3. Ч

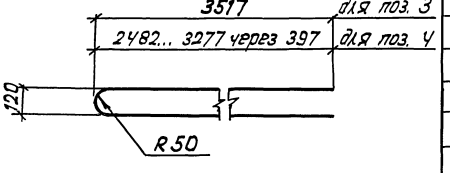

Поз. 9

3-3

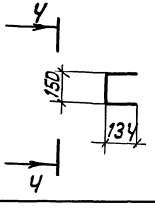

Ч-Ч

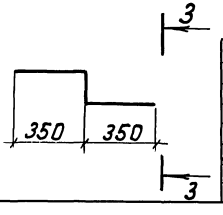

Поз. 10

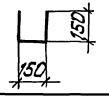

Формат	Зона	Поз.	Обозначение	Наименование	Кол.	Примечание
				Детали		
БЧ		1		Ф12 Ас-II ГОСТ 5781-82; ℓ=3750мм	7	3,35 кг
БЧ		2		Ф12 Ас-II ГОСТ 5781-82,		
				2060...3650 через 104мм; ℓср=2855мм	15	2,54 кг
БЧ		3		Ф16 Ас-II ГОСТ 5781-82; ℓ=7110мм	7	11,23 кг
БЧ		Ч		Ф16 Ас-II ГОСТ 5781-82,		
				5070...6630 через 795; ℓср=5840мм	3	9,23 кг
БЧ		5		Ф16 Ас-II ГОСТ 5781-82; ℓ=1780мм	2	2,81 кг
БЧ		6		Ф16 Ас-II ГОСТ 5781-82; ℓ=1380мм	2	2,21 кг
БЧ		7		Ф16 Ас-II ГОСТ 5781-82; ℓ=1110мм	2	1,75 кг
БЧ		8		Ф12 Ас-II ГОСТ 5781-82; ℓ=2370мм	2	2,11 кг
БЧ		9		Ф8 А-I ГОСТ 5781-82; ℓ=1120мм	2	0,44 кг
БЧ		10		Ф8 А-I ГОСТ 5781-82; ℓ=450мм	12	0,18 кг

Масса каркаса - 188,7 кг

Нач. отд.	Дранишн		3.503.1-95.2-2-15
Н. контр	Леднева		
Гл. спец. отд	Дмитриевский		
ГИП	Кашлатова		Каркас пространственный КП4
Вед. инж.	Кассель		Стадия: Р; Лист; Листов: 1
Инж. II кат.	Мальгина		Гипротранемост

Инв. № подл. | Подп. и дата | Взам. инв. №

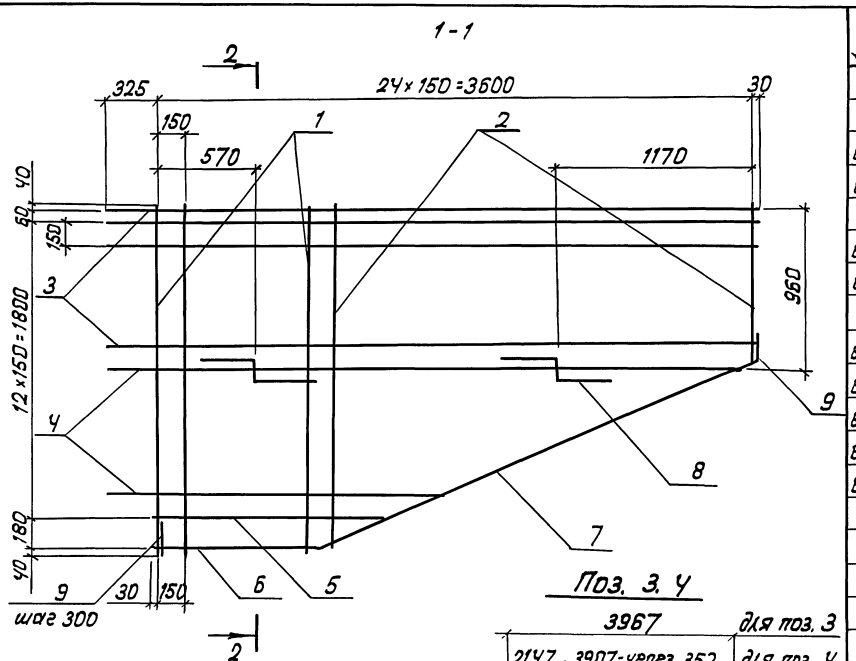

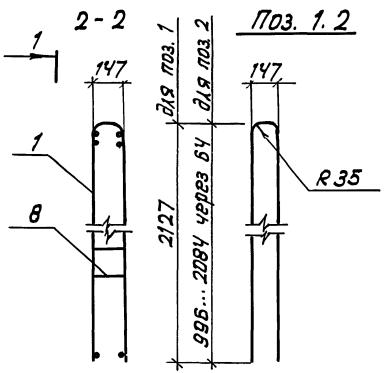

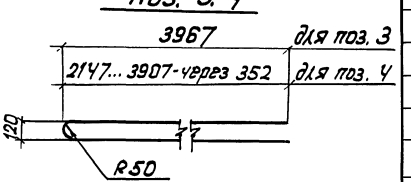

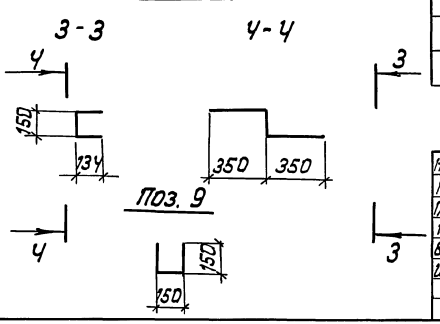

Формат	Зона	Поз.	Обозначение	Наименование	Кол.	Примечание
				Детали		
БЧ		1		ф12 Ас-II ГОСТ 5781-82; ℓ=4370 мм	7	3,89 кг
БЧ		2		ф12 Ас-II ГОСТ 5781-82,		
				2110... 4285 через 128 мм; ℓгр=3200 мм	18	2,85 кг
БЧ		3		ф16 Ас-II ГОСТ 5781-82; ℓ=8010 мм	7	12,66 кг
БЧ		4		ф16 Ас-II ГОСТ 5781-82,		
				4370... 7890 через 70 мм; ℓгр=6130 мм	6	9,69 кг
БЧ		5		ф16 Ас-II ГОСТ 5781-82; ℓ=1500 мм	2	2,37 кг
БЧ		6		ф16 Ас-II ГОСТ 5781-82; ℓ=1080 мм	2	1,71 кг
БЧ		7		ф12 Ас-II ГОСТ 5781-82; ℓ=2900 мм	2	2,58 кг
БЧ		8		ф8 А-I ГОСТ 5781-82; ℓ=1120 мм	2	0,44 кг
БЧ		9		ф8 А-I ГОСТ 5781-82; ℓ=450 мм	13	0,18 кг

Масса каркаса - 241,8 кг

Нач. отд.	Драндин		3.503.1-95.2-2-16
Н. контр.	Леднева		
Гл. спец. отд	Дмитриевский		
ГИП	Кашлатова		Каркас пространственный КП5
Вед. инж.	Кассель		Стадия: Р; Лист; Листов: 1
Инж. II кат	Мальгина		Гипротранссмост

Взам. инв. №
Подп. и дата
Инв. № подл.

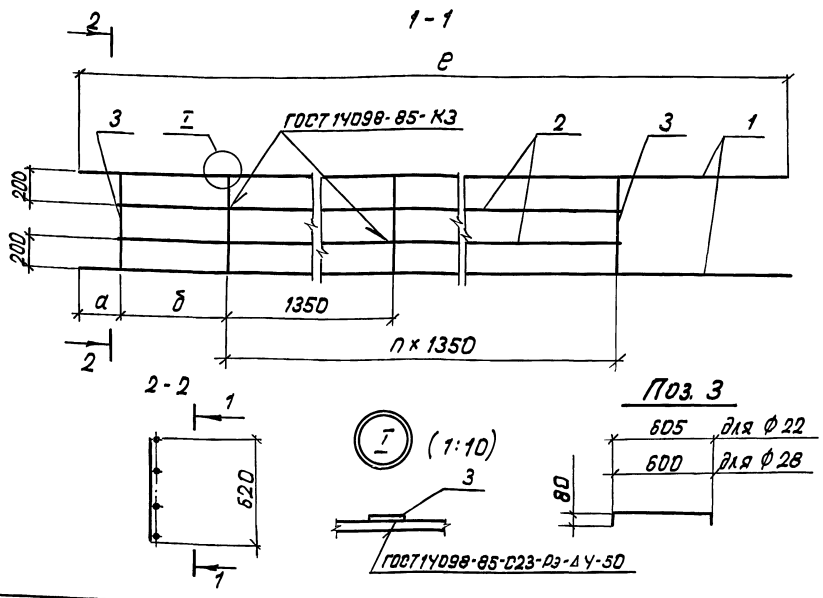

Обозначение	Марка	Размеры, мм ℓ	а	б	n, шт.	Масса, кг
3.503.1-95.2-2-17	КР1	3300	250	650	1	33,6
-01	КР2	4050	250	1400	1	42,6
-02	КР3	4600	900	1400	1	45,8
-03	КР4	4800	1000	1400	1	47,0
-04	КР5					75,3
-05	КР6	7300	250	650	4	82,6
-06	КР7	8050	250	1400	4	91,6

Формат	Зона	Поз.	Обозначение	Наименование	Кол.	Примечание
				3.503.1-95.2-2-17		
БЧ		1		Ф22Ас-II ГОСТ 5781-82; ℓ=3300мм	2	9,83кг
БЧ		2		Ф22Ас-II ГОСТ 5781-82; ℓ=2100мм	2	6,26кг
БЧ		3		Ф10Ас-II ГОСТ 5781-82; ℓ=740мм	3	0,46кг

Формат	Зона	Поз.	Обозначение	Наименование	Кол.	Примечание
				3.503.1-95.2-2-17-01		
БЧ		1		Ф22Ас-II ГОСТ 5781-82; ℓ=4050мм	2	12,10кг
БЧ		2		Ф22Ас-II ГОСТ 5781-82; ℓ=2850мм	2	8,50кг
БЧ		3		Ф10Ас-II ГОСТ 5781-82; ℓ=740мм	3	0,46кг
				3.503.1-95.2-2-17-02		
БЧ		1		Ф22Ас-II ГОСТ 5781-82; ℓ=4600мм	2	13,71кг
БЧ		2		Ф22Ас-II ГОСТ 5781-82; ℓ=2850мм	2	8,50кг
БЧ		3		Ф10Ас-II ГОСТ 5781-82; ℓ=740мм	3	0,46кг
				3.503.1-95.2-2-17-03		
БЧ		1		Ф22Ас-II ГОСТ 5781-82; ℓ=4800мм	2	14,30кг
БЧ		2		Ф22Ас-II ГОСТ 5781-82; ℓ=2850мм	2	8,50кг
БЧ		3		Ф10Ас-II ГОСТ 5781-82; ℓ=740мм	3	0,46кг
				3.503.1-95.2-2-17-04		
БЧ		1		Ф28Ас-II ГОСТ 5781-82; ℓ=4800мм	2	23,18кг
БЧ		2		Ф28Ас-II ГОСТ 5781-82; ℓ=2850мм	2	13,77кг
БЧ		3		Ф10Ас-II ГОСТ 5781-82; ℓ=735мм	3	0,46кг
				3.503.1-95.2-2-17-05		
БЧ		1		Ф22Ас-II ГОСТ 5781-82; ℓ=7300мм	2	21,75кг
БЧ		2		Ф22Ас-II ГОСТ 5781-82; ℓ=6100мм	2	18,18кг
БЧ		3		Ф10Ас-II ГОСТ 5781-82; ℓ=740мм	6	0,46кг
				3.503.1-95.2-2-17-06		
БЧ		1		Ф22Ас-II ГОСТ 5781-82; ℓ=8050мм	2	24,0кг
БЧ		2		Ф22Ас-II ГОСТ 5781-82; ℓ=6850мм	2	20,4кг
БЧ		3		Ф10Ас-II ГОСТ 5781-82; ℓ=740мм	6	0,46кг

Нач. отд.	Брандин	
Н. контр.	Леднева	
Гл. спец. отд.	Дмитриевский	
ГИП	Кашлатова	
Вед. инж.	Кассель	
Вед. инж.	Долгева	

3.503.1-95.2-2-17

Каркас плоский КР (КР1 ... КР7)

Стадия	Лист	Листов
Р		1

Гипротрансмост

Взам. инв. №

Подп. и дата

Инв. № подл.

1-1

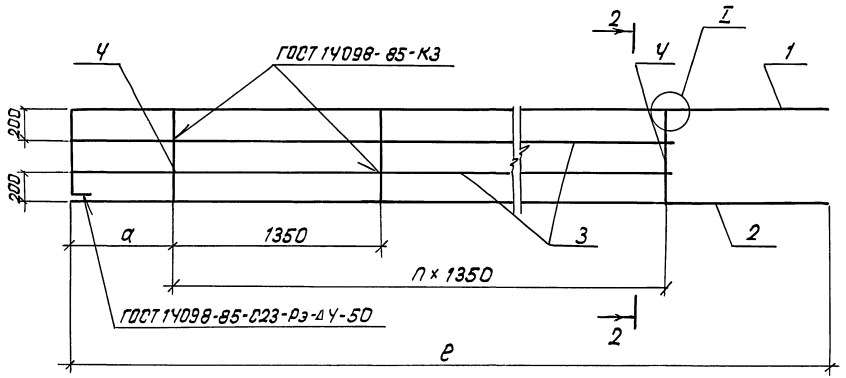

2-2

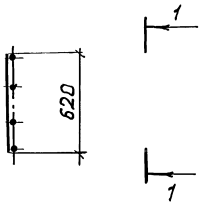

Поз. 1

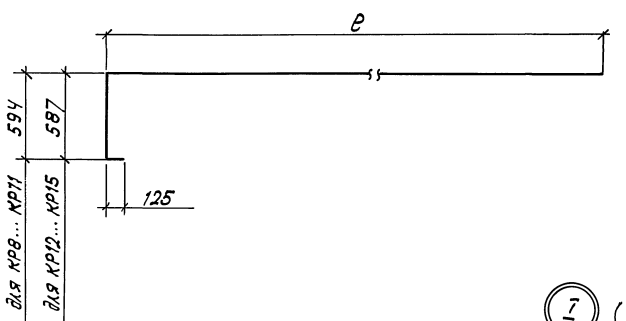

Поз. Ч

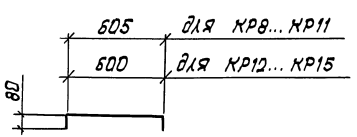

I (1:10)

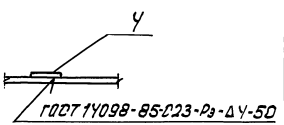

Обозначение	Марка	Размеры, мм а	Размеры, мм в	n, шт.	Диаметр арматуры, мм	Масса, кг
3.503.1-95.2-2-18	КР8	660	3060	1	ф 22	34,1
-01	КР9	1610	4010	1	ф 22	45,50
-02	КР10	660	7060	4	ф 22	83,1
-03	КР11	1610	8010	4	ф 22	94,5
-04	КР12	660	3060	1	ф 28	54,3
-05	КР13	1610	4010	1	ф 28	72,7
-06	КР14	660	7060	4	ф 28	133,0
-07	КР15	1610	8010	4	ф 28	151,3

Спецификацию см. лист 2.

Нач. отд.	Драндин		
Н. контр.	Леднева		
Гл. спец. отд	Дмитриевский		
ГИП	Кашлатова		
Вед. инж.	Кассель		
Вед. инж.	Долгова		

3.503.1-95.2-2-18

Каркас плоский КР (КР8... КР15)

Стадия	Лист	Листов
Р	1	2

Гипротрансмост

Инв. № подл. | Подп. и дата | Взам. инв. №

Формат	Зона	Поз.	Обозначение	Наименование	Кол.	Примечание
				3.503.1-95.2-2-18		
БЧ		1		Ø22 Ас-II ГОСТ 5781-82; ℓ=3725	1	11,10 кг
БЧ		2		Ø22 Ас-II ГОСТ 5781-82; ℓ=3060	1	9,12 кг
БЧ		3		Ø22 Ас-II ГОСТ 5781-82; ℓ=2070	2	6,26 кг
БЧ		Ч		Ø10 Ас-I ГОСТ 5781-82; ℓ=740	2	0,46 кг
				3.503.1-95.2-2-18-01		
БЧ		1		Ø22 Ас-II ГОСТ 5781-82; ℓ=4675	1	13,93 кг
БЧ		2		Ø22 Ас-II ГОСТ 5781-82; ℓ=4010	1	11,95 кг
БЧ		3		Ø22 Ас-II ГОСТ 5781-82; ℓ=3020	2	9,10 кг
БЧ		Ч		Ø10 Ас-II ГОСТ 5781-82; ℓ=740	2	0,46 кг
				3.503.1-95.2-2-18-02		
БЧ		1		Ø22 Ас-II ГОСТ 5781-82; ℓ=7725	1	23,0 кг
БЧ		2		Ø22 Ас-II ГОСТ 5781-82; ℓ=7060	1	21,0 кг
БЧ		3		Ø22 Ас-II ГОСТ 5781-82; ℓ=6070	2	18,18 кг
БЧ		Ч		Ø10 Ас-II ГОСТ 5781-82; ℓ=740	5	0,46 кг
				3.503.1-95.2-2-18-03		
БЧ		1		Ø22 Ас-II ГОСТ 5781-82; ℓ=8675	1	25,85 кг
БЧ		2		Ø22 Ас-II ГОСТ 5781-82; ℓ=8010	1	23,87 кг
БЧ		3		Ø22 Ас-II ГОСТ 5781-82; ℓ=7020	2	21,0 кг
БЧ		Ч		Ø10 Ас-II ГОСТ 5781-82; ℓ=740	5	0,46 кг

Формат	Зона	Поз.	Обозначение	Наименование	Кол.	Примечание
				3.503.1-95.2-2-18-04		
БЧ		1		Ø28 Ас-II ГОСТ 5781-82; ℓ=3700	1	17,87 кг
БЧ		2		Ø28 Ас-II ГОСТ 5781-82; ℓ=3060	1	14,78 кг
БЧ		3		Ø28 Ас-II ГОСТ 5781-82; ℓ=2070	2	10,14 кг
БЧ		Ч		Ø10 Ас-II ГОСТ 5781-82; ℓ=735	2	0,46 кг
				3.503.1-95.2-2-18-05		
БЧ		1		Ø28 Ас-II ГОСТ 5781-82; ℓ=4650	1	22,46 кг
БЧ		2		Ø28 Ас-II ГОСТ 5781-82; ℓ=4010	1	19,37 кг
БЧ		3		Ø28 Ас-II ГОСТ 5781-82; ℓ=3020	2	14,73 кг
БЧ		Ч		Ø10 Ас-II ГОСТ 5781-82; ℓ=735	2	0,46 кг
				3.503.1-95.2-2-18-06		
БЧ		1		Ø28 Ас-II ГОСТ 5781-82; ℓ=7700	1	37,20 кг
БЧ		2		Ø28 Ас-II ГОСТ 5781-82; ℓ=7060	1	34,10 кг
БЧ		3		Ø28 Ас-II ГОСТ 5781-82; ℓ=6070	2	29,46 кг
БЧ		Ч		Ø10 Ас-II ГОСТ 5781-82; ℓ=735	5	0,46 кг
				3.503.1-95.2-2-18-07		
БЧ		1		Ø28 Ас-II ГОСТ 5781-82; ℓ=8650	1	41,78 кг
БЧ		2		Ø28 Ас-II ГОСТ 5781-82; ℓ=8010	1	38,70 кг
БЧ		3		Ø28 Ас-II ГОСТ 5781-82; ℓ=7020	2	34,05 кг
БЧ		Ч		Ø10 Ас-II ГОСТ 5781-82; ℓ=735	5	0,46 кг

Взам. инв. №
Подп. и дата
Инв. № подл.

Рис. 1

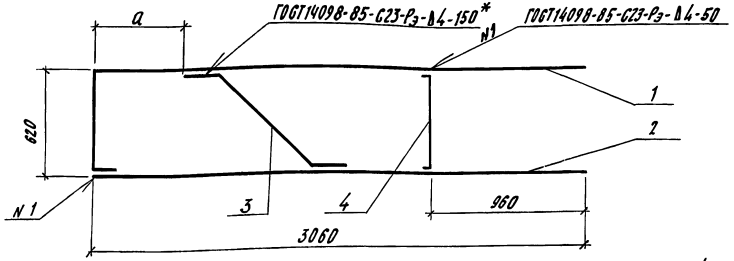

Рис. 2

Остальное - см. рис. 1

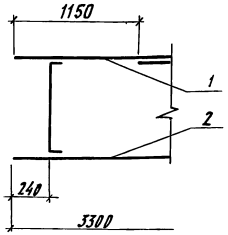

Поз. 3

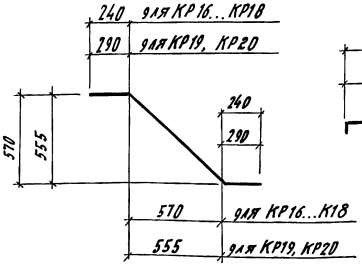

Поз. 4

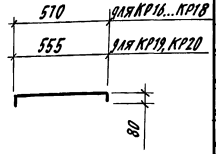

Поз. 1

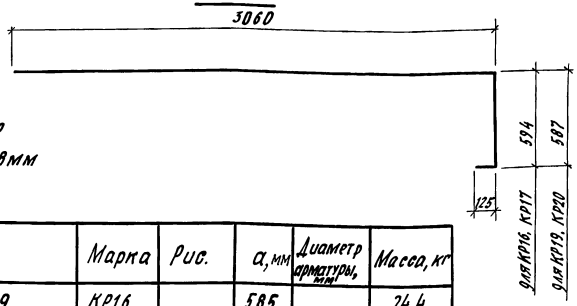

*) Длина шва сварного соединения арматуры ф28мм составляет 170мм.

Обозначение	Марка	Рис.	а, мм	Диаметр арматуры, мм	Масса, кг
3.503.1-95.2-2-19	КР16	1	585	ф22	24,4
-01	КР17		910		24,4
-02	КР18	2	—		24,2
-03	КР19	1	575	ф28	39,4
-04	КР20		880		39,4

Формат	Зона	Поз.	Обозначение	Наименование	Кол.	Примечание
				3.503.1-95.2-2-19		
БЧ		1		ф22Ас-II ГОСТ5781-82, ℓ=3725	1	11,10кг
БЧ		2		ф22Ас-II ГОСТ5781-82, ℓ=3060	1	9,12кг
БЧ		3		ф22Ас-II ГОСТ5781-82, ℓ=1240	1	3,70кг
БЧ		4		ф10Ас-II ГОСТ5781-82, ℓ=705	1	0,44кг
				3.503.1-95.2-2-19-01		
БЧ		1		ф22Ас-II ГОСТ5781-82, ℓ=3725	1	11,10кг
БЧ		2		ф22Ас-II ГОСТ5781-82, ℓ=3060	1	9,12кг
БЧ		3		ф22Ас-II ГОСТ5781-82, ℓ=1240	1	3,70кг
БЧ		4		ф10Ас-II ГОСТ5781-82, ℓ=705	1	0,44кг
				3.503.1-95.2-2-19-02		
БЧ		1		ф22Ас-II ГОСТ5781-82, ℓ=3300	1	9,83кг
БЧ		2		ф22Ас-II ГОСТ5781-82, ℓ=3300	1	9,83кг
БЧ		3		ф22Ас-II ГОСТ5781-82, ℓ=1240	1	3,70кг
БЧ		4		ф10Ас-II ГОСТ5781-82, ℓ=705	2	0,44кг
				3.503.1-95.2-2-19-03		
БЧ		1		ф28Ас-II ГОСТ5781-82, ℓ=3700	1	17,87кг
БЧ		2		ф28Ас-II ГОСТ5781-82, ℓ=3060	1	14,78кг
БЧ		3		ф28Ас-II ГОСТ5781-82, ℓ=1310	1	6,33кг
БЧ		4		ф10Ас-II ГОСТ5781-82, ℓ=690	1	0,43кг
				3.503.1-95.2-2-19-04		
БЧ		1		ф28Ас-II ГОСТ5781-82, ℓ=3700	1	17,87кг
БЧ		2		ф28Ас-II ГОСТ5781-82, ℓ=3060	1	14,78кг
БЧ		3		ф28Ас-II ГОСТ5781-82, ℓ=1310	1	6,33кг
БЧ		4		ф10Ас-II ГОСТ5781-82, ℓ=690	1	0,43кг

Нач.отд.	Драндин	
Н.контр.	Леднева	
Гл.спец.отд	Дмитриевский	
ГИП	Кашлатова	
Вед.инж.	Насель	
Вед.инж.	Долгова	

3.503.1-95.2-2-19

Каркас плоский КР (КР16... КР20)

Стадия	Лист	Листов
Р		1

Гипротрансмост

Инв.№подл. | Подп. и дата | Взам.инв.№

Рис. 1

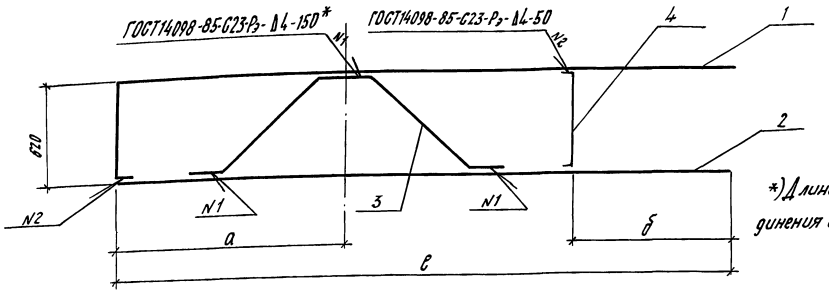

*) Длина шва сварного соединения арматуры ф28-170мм

Рис. 2

Остальное - см. рис. 1

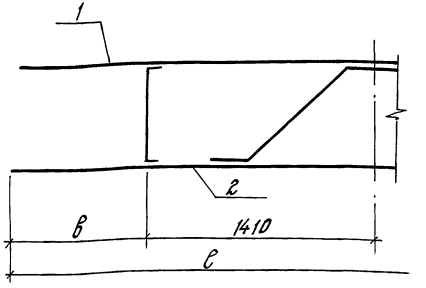

Поз. 1

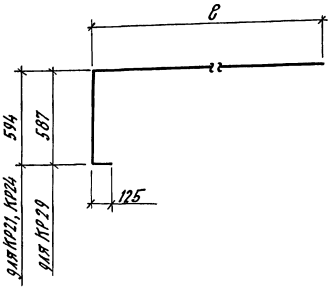

Поз. 3

для КР21, КР22, КР23, КР28

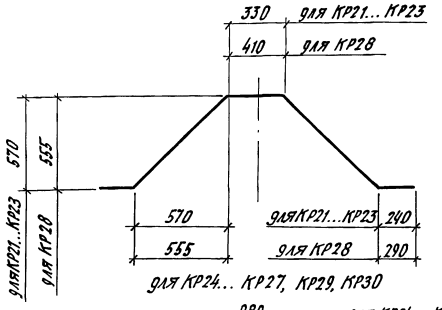

для КР24... КР27, КР29, КР30

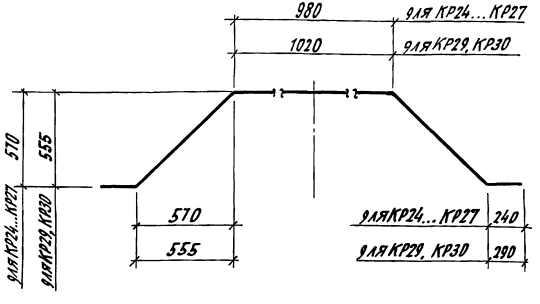

Поз. 4

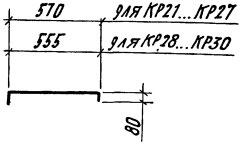

Обозначение	Марка	Рис.	Размеры, мм в	Размеры, мм а	Размеры, мм б	Размеры, мм В	Диаметр арматуры, мм	Масса, кг
3.503.1-95.2-2-20	КР21	1	3810	1410	960	—	Ø22	32,1
-01	КР22	2	4600	—	860	860		35,2
-02	КР23		4800	—	960	960		36,4
-03	КР24	1	4010	1610	960	—		35,2
-04	КР25	2	4050	—	210	960		33,9
-05	КР26		4600	—	860	860		37,2
-06	КР27		4800	—	960	960		38,4
-07	КР28	2	4800	—	960	960	Ø28	58,8
-08	КР29	1	4010	1610	960	—		56,8
-09	КР30	2	4800	—	960	960		61,8

Спецификацию см. лист 2

Нач.отд.	Драндин	
Н.контр.	Леднева	
Гл.спец.од.	Дмитриевский	
ГИП	Кашлатова	
Вед.инж.	Кассель	
Вед.инж.	Долгова	

3.503.1-95.2-2-20

Каркас плоский КР (КР21... КР30)

Стадия	Лист	Листов
Р	1	2

Гипротрансмост

Инв.№ подл. | Подп. и дата | Взам. инв.№

Формат А3

Формат	Зона	Поз.	Обозначение	Наименование	Кол.	Примечание
				3.503.1-95.2-2-20		
БЧ		1		ф22Ас-II ГОСТ 5781-82, ℓ=4475	1	13,30кг
БЧ		2		ф22Ас-II ГОСТ 5781-82, ℓ=5810	1	11,40кг
БЧ		3		ф22Ас-II ГОСТ 5781-82, ℓ=2330	1	6,94кг
БЧ		4		ф10Ас-II ГОСТ 5781-82, ℓ=705	1	0,44кг
				3.503.1-95.2-2-20-01		
БЧ		1		ф22Ас-II ГОСТ 5781-82, ℓ=4600	1	13,71кг
БЧ		2		ф22Ас-II ГОСТ 5781-82, ℓ=4600	1	13,71кг
БЧ		3		ф22Ас-II ГОСТ 5781-82, ℓ=2330	1	6,94кг
БЧ		4		ф10Ас-II ГОСТ 5781-82, ℓ=705	2	0,44кг
				3.503.1-95.2-2-20-02		
БЧ		1		ф22Ас-II ГОСТ 5781-82, ℓ=4800	1	14,30кг
БЧ		2		ф22Ас-II ГОСТ 5781-82, ℓ=4800	1	14,30кг
БЧ		3		ф22Ас-II ГОСТ 5781-82, ℓ=2330	1	6,94кг
БЧ		4		ф10Ас-II ГОСТ 5781-82, ℓ=705	2	0,44кг
				3.503.1-95.2-2-20-03		
БЧ		1		ф22Ас-II ГОСТ 5781-82, ℓ=4675	1	13,93кг
БЧ		2		ф22Ас-II ГОСТ 5781-82, ℓ=4010	1	11,95кг
БЧ		3		ф22Ас-II ГОСТ 5781-82, ℓ=2980	1	8,90кг
БЧ		4		ф10Ас-II ГОСТ 5781-82, ℓ=705	1	0,44кг
				3.503.1-95.2-2-20-04		
БЧ		1		ф22Ас-II ГОСТ 5781-82, ℓ=4050	1	12,10кг
БЧ		2		ф22Ас-II ГОСТ 5781-82, ℓ=4050	1	12,10кг
БЧ		3		ф22Ас-II ГОСТ 5781-82, ℓ=2980	1	8,90кг
БЧ		4		ф10Ас-II ГОСТ 5781-82, ℓ=705	2	0,44кг

Формат	Зона	Поз.	Обозначение	Наименование	Кол.	Примечание
				3.503.1-95.2-2-20-05		
БЧ		1		ф22Ас-II ГОСТ 5781-82, ℓ=4600	1	13,71кг
БЧ		2		ф22Ас-II ГОСТ 5781-82, ℓ=4600	1	13,71кг
БЧ		3		ф22Ас-II ГОСТ 5781-82, ℓ=2980	1	8,90кг
БЧ		4		ф10Ас-II ГОСТ 5781-82, ℓ=705	2	0,44кг
				3.503.1-95.2-2-20-06		
БЧ		1		ф22Ас-II ГОСТ 5781-82, ℓ=4800	1	14,30кг
БЧ		2		ф22Ас-II ГОСТ 5781-82, ℓ=4800	1	14,30кг
БЧ		3		ф22Ас-II ГОСТ 5781-82, ℓ=2980	1	8,90кг
БЧ		4		ф10Ас-II ГОСТ 5781-82, ℓ=705	2	0,44кг
				3.503.1-95.2-2-20-07		
БЧ		1		ф28Ас-II ГОСТ 5781-82, ℓ=4800	1	23,20кг
БЧ		2		ф28Ас-II ГОСТ 5781-82, ℓ=4800	1	23,20кг
БЧ		3		ф28Ас-II ГОСТ 5781-82, ℓ=2400	1	11,60кг
БЧ		4		ф10Ас-II ГОСТ 5781-82, ℓ=690	2	0,43кг
				3.503.1-95.2-2-20-08		
БЧ		1		ф28Ас-II ГОСТ 5781-82, ℓ=4650	1	22,50кг
БЧ		2		ф28Ас-II ГОСТ 5781-82, ℓ=4010	1	19,40кг
БЧ		3		ф28Ас-II ГОСТ 5781-82, ℓ=3010	1	14,50кг
БЧ		4		ф10Ас-II ГОСТ 5781-82, ℓ=690	1	0,43кг
				3.503.1-95.2-2-20-09		
БЧ		1		ф28Ас-II ГОСТ 5781-82, ℓ=4800	1	23,20кг
БЧ		2		ф28Ас-II ГОСТ 5781-82, ℓ=4800	1	23,20кг
БЧ		3		ф28Ас-II ГОСТ 5781-82, ℓ=3010	1	14,50кг
БЧ		4		ф10Ас-II ГОСТ 5781-82, ℓ=690	2	0,43кг

Инв. № подл. | Подп. и дата | Взам. инв. №

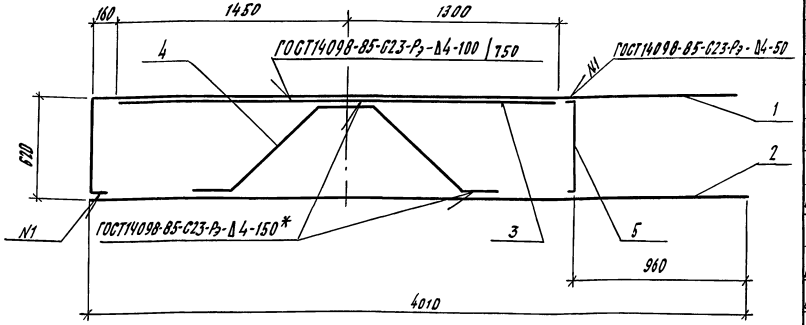

*) Шов двусторонний. Длина шва сварного соединения арматуры ф28АсII-170 мм

Поз. 4

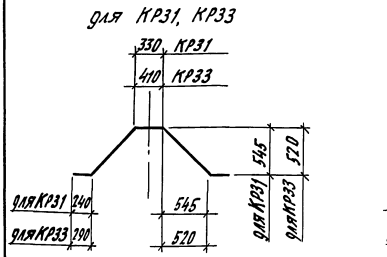

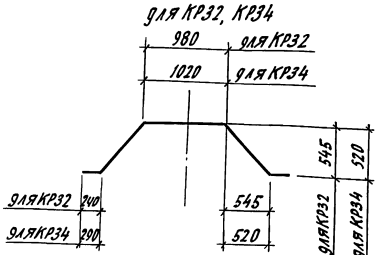

Поз. 1

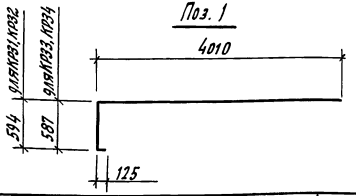

Поз. 5

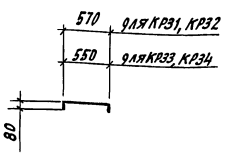

Обозначение	Марка	Диаметр арматуры, мм	Масса, кг
3.503.1-95.2-2-21	КР31	ф22	41,4
-01	КР32		43,4
-02	КР33	ф28	67,0
-03	КР34		70,0

Формат	Зона	Поз.	Обозначение	Наименование	Кол.	Примечание
				3.503.1-95.2-2-21		
БЧ		1		ф22Ас-II ГОСТ5781-82, ℓ=4675	1	13,93кг
БЧ		2		ф22Ас-II ГОСТ5781-82, ℓ=4010	1	11,95кг
БЧ		3		ф22Ас-II ГОСТ5781-82, ℓ=2750	1	8,20кг
БЧ		4		ф22Ас-II ГОСТ5781-82, ℓ=2320	1	6,91кг
БЧ		5		ф10Ас-II ГОСТ5781-82, ℓ=705	1	0,44кг
				3.503.1-95.2-2-21-01		
БЧ		1		ф22Ас-II ГОСТ5781-82, ℓ=4675	1	13,93кг
БЧ		2		ф22Ас-II ГОСТ5781-82, ℓ=4010	1	11,95кг
БЧ		3		ф22Ас-II ГОСТ5781-82, ℓ=2750	1	8,20кг
БЧ		4		ф22Ас-II ГОСТ5781-82, ℓ=2970	1	8,85кг
БЧ		5		ф10Ас-II ГОСТ5781-82, ℓ=705	1	0,44кг
				3.503.1-95.2-2-21-02		
БЧ		1		ф28Ас-II ГОСТ5781-82, ℓ=4650	1	22,46кг
БЧ		2		ф28Ас-II ГОСТ5781-82, ℓ=4010	1	19,37кг
БЧ		3		ф28Ас-II ГОСТ5781-82, ℓ=2750	1	13,28кг
БЧ		4		ф28Ас-II ГОСТ5781-82, ℓ=2380	1	11,50кг
БЧ		5		ф10Ас-II ГОСТ5781-82, ℓ=690	1	0,43кг
				3.503.1-95.2-2-21-03		
БЧ		1		ф28Ас-II ГОСТ5781-82, ℓ=4650	1	22,46кг
БЧ		2		ф28Ас-II ГОСТ5781-82, ℓ=4010	1	19,37кг
БЧ		3		ф28Ас-II ГОСТ5781-82, ℓ=2750	1	13,28кг
БЧ		4		ф28Ас-II ГОСТ5781-82, ℓ=2990	1	14,44кг
БЧ		5		ф10Ас-II ГОСТ5781-82, ℓ=690	1	0,43кг

Нач. отд.	Драндин	
Н. контр.	Леднева	
Гл. спец. отд.	Дмитриевский	
ГИП	Кашлатова	
Вед. инж.	Кассель	
Вед. инж.	Долгова	

3.503.1-95.2-2-21

Каркас плоский КР (КР 31 ... КР 34)

Стадия	Лист	Листов
Р		1

Гипротрансмост

Инв. № подл. | Подп. и дата | Взам. инв. №

Рис. 1

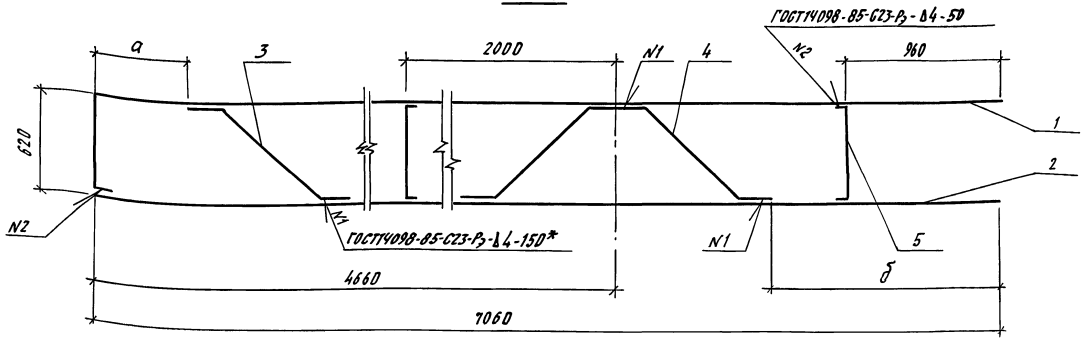

Рис. 2

Остальное - см. рис. 1

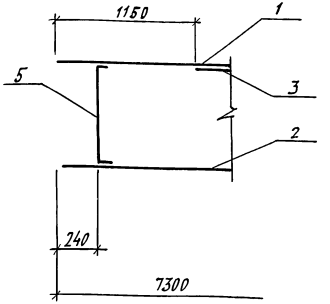

*) Шов двусторонний. Длина шва сварного соединения арматуры ф28мм - 170мм

Поз. 3

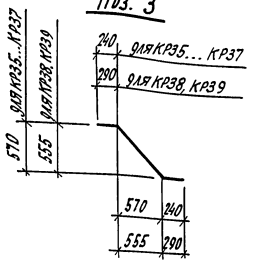

Поз. 1

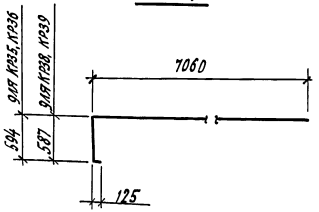

Поз. 5

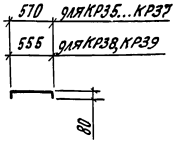

Поз. 4

для КР35, КР38

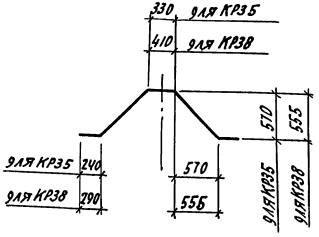

для КР36, КР37, КР39

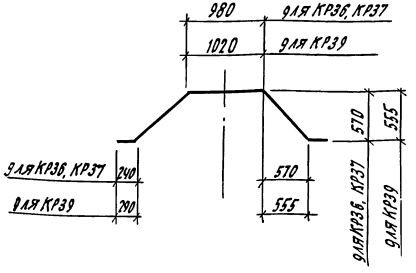

Обозначение	Марка	Рис.	Размеры, мм a	Размеры, мм б	Диаметр арматуры, мм	Масса, кг
3.503.1-95.2-2-22	КР35	1	585	1425	ф22	55,6
-01	КР36	1	910	1100	ф22	57,5
-02	КР37	2	—	1100	ф22	57,4
-03	КР38	1	515	1350	ф28	90,1
-04	КР39	1	880	1045	ф28	93,0

Спецификацию см. лист 2

Нач. отд.	Дранди	
Н. контр.	Леднева	
Гл. спец. отд	Дмитриевский	
ГИП	Нашлатова	
Вед. инж.	Кассель	
Вед. инж.	Долгова	

3.503.1-95.2-2-22

Каркас плоский КР (КР35... КР39)

Стадия	Лист	Листов
Р	1	2

Гипротрансмост

Инв. № подл. | Подп. и дата | Взамин. инв. №

Формат А3

Формат	Зона	Поз.	Обозначение	Наименование	Кол.	Примечание
				3.503.1-95.2-2-22		
БЧ		1		Ф22Ас-II ГОСТ 5781-82, ℓ=7725	1	23,02кг
БЧ		2		Ф22Ас-II ГОСТ 5781-82, ℓ=7060	1	21,04кг
БЧ		3		Ф22Ас-II ГОСТ 5781-82, ℓ=1240	1	3,70кг
БЧ		4		Ф22Ас-II ГОСТ 5781-82, ℓ=2330	1	6,94кг
БЧ		5		Ф10Ас-II ГОСТ 5781-82, ℓ=705	2	0,44кг
				3.503.1-95.2-2-22-01		
БЧ		1		Ф22Ас-II ГОСТ 5781-82, ℓ=7725	1	23,02кг
БЧ		2		Ф22Ас-II ГОСТ 5781-82, ℓ=7060	1	21,04кг
БЧ		3		Ф22Ас-II ГОСТ 5781-82, ℓ=1240	1	3,70кг
БЧ		4		Ф22Ас-II ГОСТ 5781-82, ℓ=2980	1	8,88кг
БЧ		5		Ф10Ас-II ГОСТ 5781-82, ℓ=705	2	0,44кг
				3.503.1-95.2-2-22-02		
БЧ		1		Ф22Ас-II ГОСТ 5781-82, ℓ=7300	1	21,75кг
БЧ		2		Ф22Ас-II ГОСТ 5781-82, ℓ=7300	1	21,75кг
БЧ		3		Ф22Ас-II ГОСТ 5781-82, ℓ=1240	1	3,70кг
БЧ		4		Ф22Ас-II ГОСТ 5781-82, ℓ=2980	1	8,88кг
БЧ		5		Ф10Ас-II ГОСТ 5781-82, ℓ=705	3	0,44кг

Формат	Зона	Поз.	Обозначение	Наименование	Кол.	Примечание
				3.503.1-95.2-2-22-03		
БЧ		1		Ф28Ас-II ГОСТ 5781-82, ℓ=7700	1	37,19кг
БЧ		2		Ф28Ас-II ГОСТ 5781-82, ℓ=7060	1	34,10кг
БЧ		3		Ф28Ас-II ГОСТ 5781-82, ℓ=1310	1	6,33кг
БЧ		4		Ф28Ас-II ГОСТ 5781-82, ℓ=2400	1	11,59кг
БЧ		5		Ф10Ас-II ГОСТ 5781-82, ℓ=690	2	0,43кг
				3.503.1-95.2-2-22-04		
БЧ		1		Ф28Ас-II ГОСТ 5781-82, ℓ=7700	1	37,19кг
БЧ		2		Ф28Ас-II ГОСТ 5781-82, ℓ=7060	1	34,10кг
БЧ		3		Ф28Ас-II ГОСТ 5781-82, ℓ=1310	1	6,33кг
БЧ		4		Ф28Ас-II ГОСТ 5781-82, ℓ=3010	1	14,54кг
БЧ		5		Ф10Ас-II ГОСТ 5781-82, ℓ=690	2	0,43кг

Инв.№ подл. | Подпись и дата | Взам. инв.№

Рис. 1

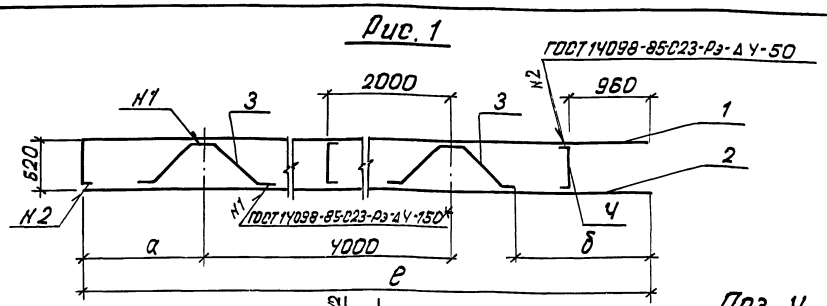

Рис. 2

Остальное - см. рис. 1

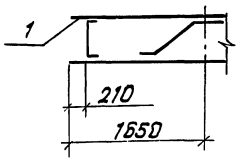

Поз. 1

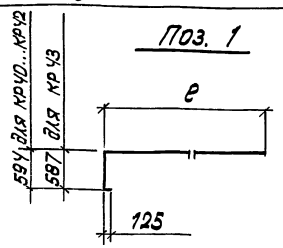

Поз. 4

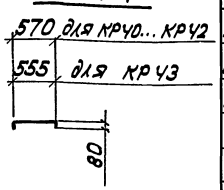

Поз. 3

для КР40

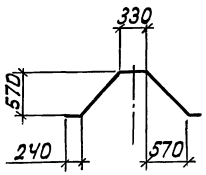

для КР41...КР43

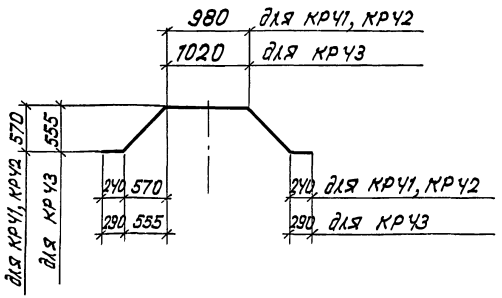

*) Шов двусторонний. Длина шва сварного соединения арматуры Ø28 Ас-Ⅱ - 170 мм.

Формат	Зона	Поз.	Обозначение	Наименование	Кол.	Примечание
				3.503.1-95.2-2-23		
БЧ		1		Ø22 Ас-Ⅱ ГОСТ 5781-82; ℓ=8475мм	1	25,26 кг
БЧ		2		Ø22 Ас-Ⅱ ГОСТ 5781-82; ℓ=7810 мм	1	23,27 кг
БЧ		3		Ø22 Ас-Ⅱ ГОСТ 5781-82; ℓ=2260 мм	2	6,73 кг
БЧ		Ч		Ø10 Ас-Ⅱ ГОСТ 5781-82; ℓ=705 мм	2	0,44 кг
				3.503.1-95.2-2-23-01		
БЧ		1		Ø22 Ас-Ⅱ ГОСТ 5781-82; ℓ=8050 мм	1	23,99 кг
БЧ		2		Ø22 Ас-Ⅱ ГОСТ 5781-82; ℓ=8050 мм	1	23,99 кг
БЧ		3		Ø22 Ас-Ⅱ ГОСТ 5781-82; ℓ=2980 мм	2	8,88 кг
БЧ		Ч		Ø10 Ас-Ⅱ ГОСТ 5781-82; ℓ=705 мм.	3	0,44 кг
				3.503.1-95.2-2-23-02		
БЧ		1		Ø22 Ас-Ⅱ ГОСТ 5781-82; ℓ=8675 мм	1	25,85 кг
БЧ		2		Ø22 Ас-Ⅱ ГОСТ 5781-82; ℓ=8010 мм	1	23,87 кг
БЧ		3		Ø22 Ас-Ⅱ ГОСТ 5781-82; ℓ=2980 мм	2	8,88 кг
БЧ		Ч		Ø10 Ас-Ⅱ ГОСТ 5781-82; ℓ=705 мм.	2	0,44 кг
				3.503.1-95.2-2-23-03		
БЧ		1		Ø28 Ас-Ⅱ ГОСТ 5781-82; ℓ=8650 мм	1	41,78 кг
БЧ		2		Ø28 Ас-Ⅱ ГОСТ 5781-82; ℓ=8010 мм	1	38,69 кг
БЧ		3		Ø28 Ас-Ⅱ ГОСТ 5781-82; ℓ=3010 мм	2	14,54 кг
БЧ		Ч		Ø10 Ас-Ⅱ ГОСТ 5781-82; ℓ=690 мм	2	0,43 кг

Обозначение	Марка	Рис.	Размеры, мм в	а	б	Диаметр арматуры, мм	Масса, кг
3.503.1-95.2-2-23	КР Ч0	1	7810	1410	1425	Ø22	62,9
-01	КР Ч1	2	8050	1410	1100		67,1
-02	КР Ч2	1	8010	1610	1100		68,4
-03	КР Ч3		8010	1610	1045	Ø28	100,4

Нач. отд.	Прандин	
Н. контр.	Леднева	
Гл. спец. отд	Дмитриевский	
ГИП	Кашкатова	
Вед. инж.	Кассель	
Вед. инж.	Долгова	

3.503.1-95.2-2-23

Каркас плоский КР (КР Ч0... КР Ч3)

Стадия	Лист	Листов
Р		1

Гипротрансмост

Взам. инв. №

Подп. и дата

Инв. № подл.

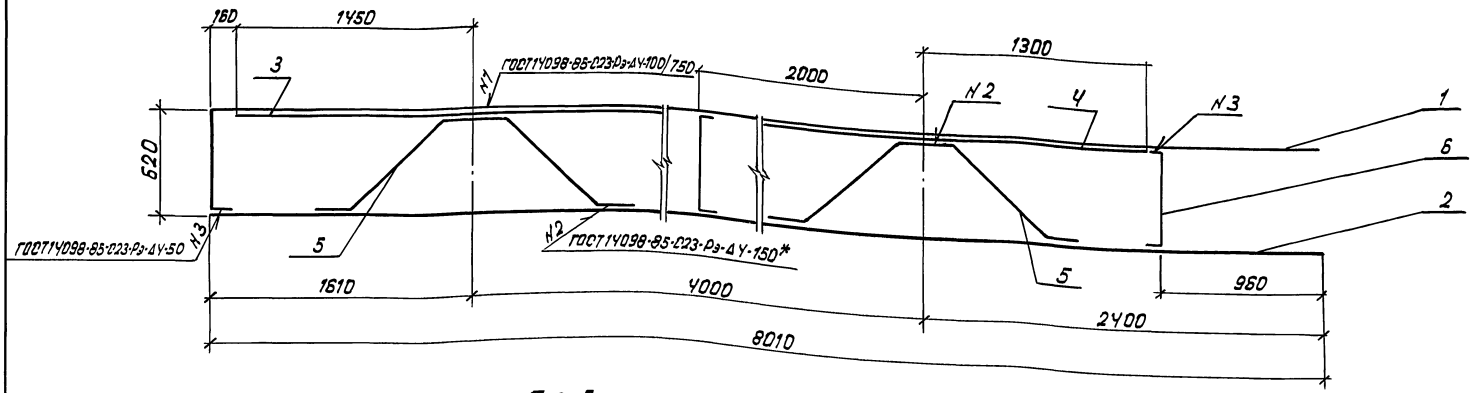

Поз. 5

*) Шов двусторонний. Длина шва сварного соединения арматуры ф28 АсII-170 мм.

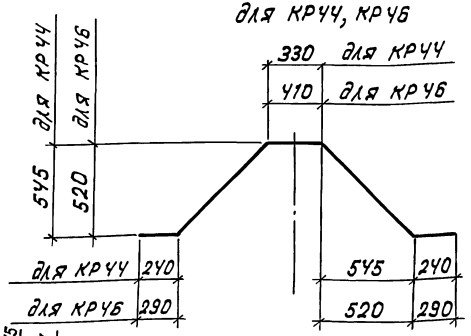

Поз. 1

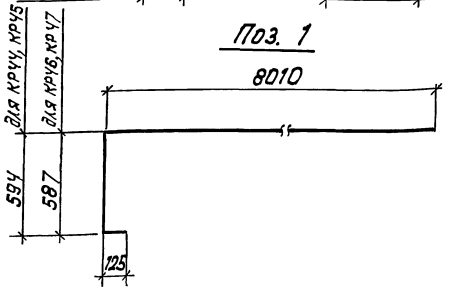

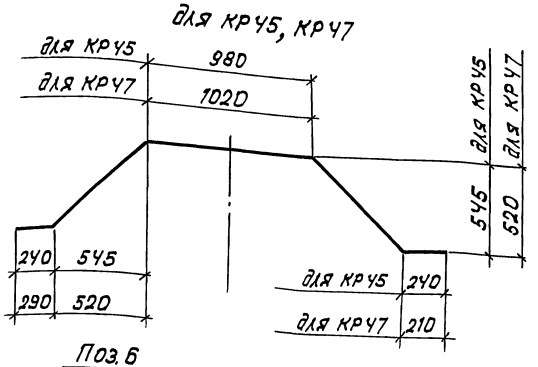

Поз. 6

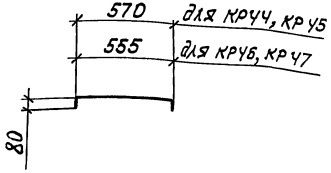

Обозначение	Марка	Диаметр арматуры, мм	Масса, кг
3.503.1-95.2-2-24	КР Ч4	ф22	79,9
-01	КР Ч5		83,8
-02	КР Ч6	ф28	129,7
-03	КР Ч7		128,9

Спецификацию см. лист 2

Нач. отд.	Драндин	
Н. контр.	Ледяева	
Гл. спец. отд.	Дмитриевский	
ГИП	Кашлатова	
Вед. инж.	Кассель	
Вед. инж.	Долгова	

3.503.1-95.2-2-24

Каркас плоский КР (КР Ч4 ... КР Ч7)

Стадия	Лист	Листов
Р	1	2

Гипротрансмост

Инв. № подл. | Подп. и дата | Взам. инв. №

Формат	Зона	Поз.	Обозначение	Наименование	Кол.	Приме-чание
				3.503.1-95.2-2-24		
БЧ		1		Ø22 Ac-II ГОСТ 5781-82; ℓ=8675	1	25,85 кг
БЧ		2		Ø22 Ac-II ГОСТ 5781-82; ℓ=8010	1	23,87 кг
БЧ		3		Ø22 Ac-II ГОСТ 5781-82; ℓ=2750	1	8,20 кг
БЧ		4		Ø22 Ac-II ГОСТ 5781-82; ℓ=2600	1	7,75 кг
БЧ		5		Ø22 Ac-II ГОСТ 5781-82; ℓ=2320	2	6,91 кг
БЧ		6		Ø10 Ac-II ГОСТ 5781-82; ℓ=705	1	0,44 кг
				3.503.1-95.2-2-24-01		
БЧ		1		Ø22 Ac-II ГОСТ 5781-82; ℓ=8675	1	25,85 кг
БЧ		2		Ø22 Ac-II ГОСТ 5781-82; ℓ=8010	1	23,87 кг
БЧ		3		Ø22 Ac-II ГОСТ 5781-82; ℓ=2750	1	8,20 кг
БЧ		4		Ø22 Ac-II ГОСТ 5781-82; ℓ=2600	1	7,75 кг
БЧ		5		Ø22 Ac-II ГОСТ 5781-82; ℓ=2970	2	8,85 кг
БЧ		6		Ø10 Ac-II ГОСТ 5781-82; ℓ=705	1	0,44 кг
				3.503.1-95.2-2-24-02		
БЧ		1		Ø28 Ac-II ГОСТ 5781-82; ℓ=8650	1	41,78 кг
БЧ		2		Ø28 Ac-II ГОСТ 5781-82; ℓ=8010	1	38,69 кг
БЧ		3		Ø28 Ac-II ГОСТ 5781-82; ℓ=2750	1	13,28 кг
БЧ		4		Ø28 Ac-II ГОСТ 5781-82; ℓ=2600	1	12,56 кг
БЧ		5		Ø28 Ac-II ГОСТ 5781-82; ℓ=2380	2	11,50 кг
БЧ		6		Ø10 Ac-II ГОСТ 5781-82; ℓ=690	1	0,43 кг

Формат	Зона	Поз.	Обозначение	Наименование	Кол.	Приме-чание
				3.503.1-95.2-2-24-03		
БЧ		1		Ø28 Ac-II ГОСТ 5781-82; ℓ=8650	1	41,78 кг
БЧ		2		Ø28 Ac-II ГОСТ 5781-82; ℓ=8010	1	38,69 кг
БЧ		3		Ø28 Ac-II ГОСТ 5781-82; ℓ=2750	1	13,28 кг
БЧ		4		Ø28 Ac-II ГОСТ 5781-82; ℓ=2600	1	12,56 кг
БЧ		5		Ø28 Ac-II ГОСТ 5781-82; ℓ=2290	2	11,06 кг
БЧ		6		Ø10 Ac-II ГОСТ 5781-82; ℓ=690	1	0,43 кг

Инв. № подл. | Подп. и дата | Взам. инв. №

Рис. 1

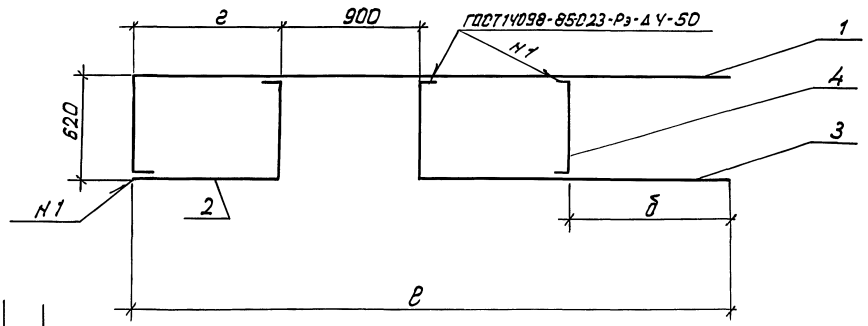

Рис. 2

Остальное - см. рис. 1

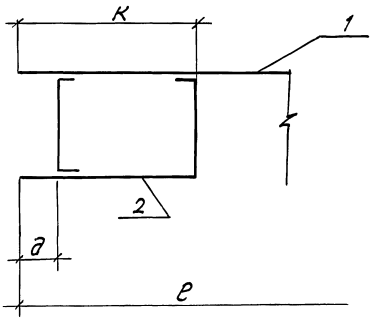

Поз. 1

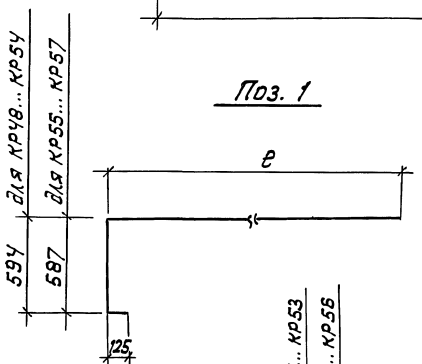

Поз. 4

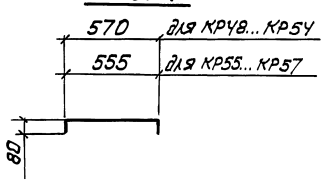

Поз. 2

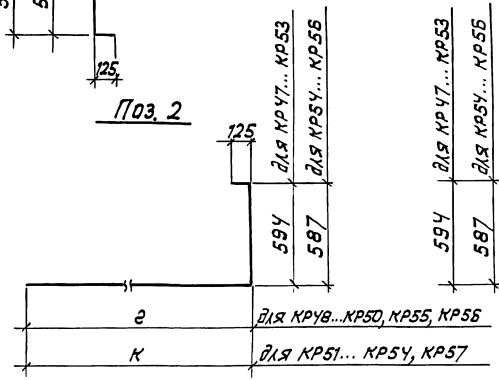

Поз. 3

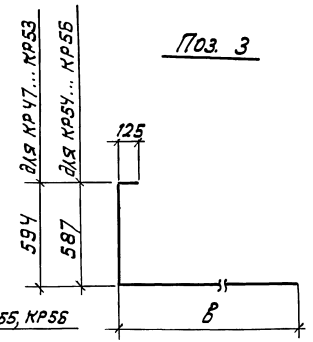

Обозначение	Марка	Рис.	Размеры, мм г	б	в	е	д	к	Диаметр арматуры, мм	Масса, кг
3.503.1-95.2-2-25	КР 48	1	3060	1000	1950	210	—	—	ф 22	21,9
-01	КР 49		3810	1000	1950	960	—	—		26,4
-02	КР 50		4010	1000	1950	1160	—	—		27,6
-03	КР 51	2	4600	900	1850	—	900	1850		29,6
-04	КР 52		3300	1000	1950	—	250	450		21,8
-05	КР 53		4050	1000	1950	—	250	1200		26,3
-06	КР 54		4800	1000	1950	—	1000	1950		30,8
-07	КР 55	1	3060	1000	1950	210	—	—	ф 28	34,9
-08	КР 56		4010	1000	1950	1160	—	—		44,1
-09	КР 57	2	4800	1000	1950	—	1000	1950		49,1

Нач. отд	Брандин	
Н. контр.	Леднева	
Гл. специал	Дмитриевский	
ГИП	Кашлятова	
Вед. инж.	Кассель	
Вед. инж.	Долгова	

3.503.1-95.2-2-25

Каркас плоский КР (КР 48... КР 57)

Стадия	Лист	Листов
Р	1	2

Гипротрансмост

Взам. инв. №

Подп. и дата

Инв. № подл.

Формат	Зона	Поз.	Обозначение	Наименование	Кол	Примечание
				3.503.1-95.2-2-25		
БЧ		1		Ø22 Ас-II ГОСТ 5781-82; ℓ=3725	1	1,10кг
БЧ		2		Ø22 Ас-II ГОСТ 5781-82; ℓ=875	1	2,61кг
БЧ		3		Ø22 Ас-II ГОСТ 5781-82; ℓ=2615	1	7,79кг
БЧ		Ч		Ø10 Ас-II ГОСТ 5781-82; ℓ=705	1	0,44кг
				3.503.1-95.2-2-25-01		
БЧ		1		Ø22 Ас-II ГОСТ 5781-82; ℓ=4475	1	13,34кг
БЧ		2		Ø22 Ас-II ГОСТ 5781-82; ℓ=1625	1	4,84кг
БЧ		3		Ø22 Ас-II ГОСТ 5781-82; ℓ=2615	1	7,79кг
БЧ		Ч		Ø10 Ас-II ГОСТ 5781-82; ℓ=705	1	0,44кг
				3.503.1-95.2-2-25-02		
БЧ		1		Ø22 Ас-II ГОСТ 5781-82; ℓ=4675	1	13,93кг
БЧ		2		Ø22 Ас-II ГОСТ 5781-82; ℓ=1825	1	5,44кг
БЧ		3		Ø22 Ас-II ГОСТ 5781-82; ℓ=2615	1	7,79кг
БЧ		Ч		Ø10 Ас-II ГОСТ 5781-82; ℓ=705	2	0,44кг
				3.503.1-95.2-2-25-03		
БЧ		1		Ø22 Ас-II ГОСТ 5781-82; ℓ=4600	1	13,71кг
БЧ		2		Ø22 Ас-II ГОСТ 5781-82; ℓ=2515	1	7,49кг
БЧ		3		Ø22 Ас-II ГОСТ 5781-82; ℓ=2515	1	7,49кг
БЧ		Ч		Ø10 Ас-II ГОСТ 5781-82; ℓ=705	2	0,44кг
				3.503.1-95.2-2-25-04		
БЧ		1		Ø22 Ас-II ГОСТ 5781-82; ℓ=3300	1	9,83кг
БЧ		2		Ø22 Ас-II ГОСТ 5781-82; ℓ=1115	1	3,32кг
БЧ		3		Ø22 Ас-II ГОСТ 5781-82; ℓ=2515	1	7,79кг
БЧ		Ч		Ø10 Ас-II ГОСТ 5781-82; ℓ=705	2	0,44кг

Формат	Зона	Поз.	Обозначение	Наименование	Кол.	Примечание
				3.503.1-95.2-2-25-05		
БЧ		1		Ø22 Ас-II ГОСТ 5781-82; ℓ=4050	1	12,07кг
БЧ		2		Ø22 Ас-II ГОСТ 5781-82; ℓ=1865	1	5,56кг
БЧ		3		Ø22 Ас-II ГОСТ 5781-82; ℓ=2615	1	7,79кг
БЧ		Ч		Ø10 Ас-II ГОСТ 5781-82; ℓ=705	2	0,44кг
				3.503.1-95.2-2-25-06		
БЧ		1		Ø22 Ас-II ГОСТ 5781-82; ℓ=4800	1	14,30кг
БЧ		2		Ø22 Ас-II ГОСТ 5781-82; ℓ=2615	1	7,79кг
БЧ		3		Ø22 Ас-II ГОСТ 5781-82; ℓ=2615	1	7,79кг
БЧ		Ч		Ø10 Ас-II ГОСТ 5781-82; ℓ=705	2	0,44кг
				3.503.1-95.2-2-25-07		
БЧ		1		Ø28 Ас-II ГОСТ 5781-82; ℓ=3700	1	17,87кг
БЧ		2		Ø28 Ас-II ГОСТ 5781-82; ℓ=850	1	4,11кг
БЧ		3		Ø28 Ас-II ГОСТ 5781-82; ℓ=2590	1	12,51кг
БЧ		Ч		Ø10 Ас-II ГОСТ 5781-82; ℓ=690	1	0,43кг
				3.503.1-95.2-2-25-08		
БЧ		1		Ø28 Ас-II ГОСТ 5781-82; ℓ=4650	1	22,46кг
БЧ		2		Ø28 Ас-II ГОСТ 5781-82; ℓ=1800	1	8,69кг
БЧ		3		Ø28 Ас-II ГОСТ 5781-82; ℓ=2590	1	12,51кг
БЧ		Ч		Ø10 Ас-II ГОСТ 5781-82; ℓ=690	1	0,43кг
				3.503.1-95.2-2-25-09		
БЧ		1		Ø28 Ас-II ГОСТ 5781-82; ℓ=4800	1	23,18кг
БЧ		2		Ø28 Ас-II ГОСТ 5781-82; ℓ=2590	1	12,51кг
БЧ		3		Ø28 Ас-II ГОСТ 5781-82; ℓ=2590	1	12,51кг
БЧ		Ч		Ø10 Ас-II ГОСТ 5781-82; ℓ=690	2	0,43кг

Инв. № подл. | Подп. и дата | Взам. инв. №

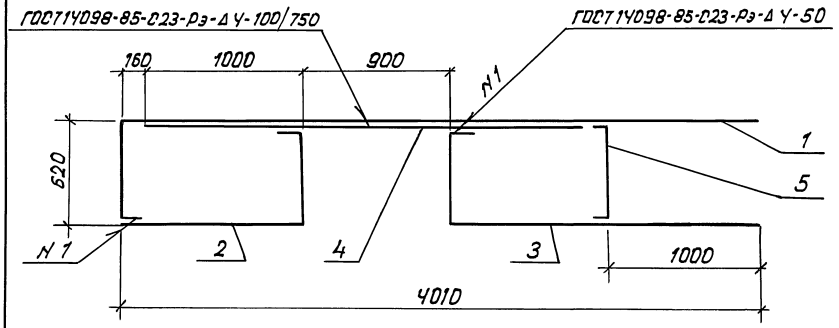

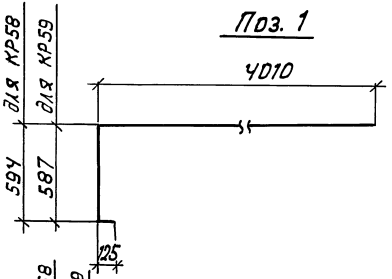

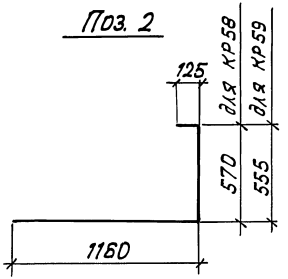

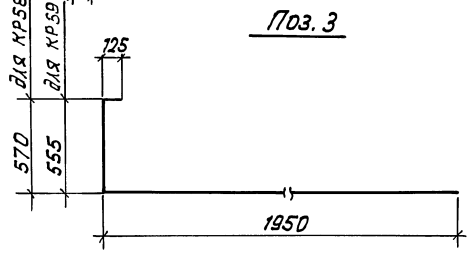

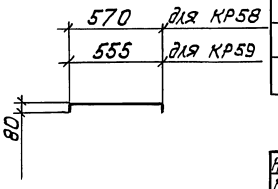

Обозначение	Марка	Диаметр арматуры, мм	Масса, кг
3.503.1-95.2-2-26	КР58	ф 22	35,7
-01	КР59	ф 28	57,0

Формат	Зона	Поз.	Обозначение	Наименование	Кол.	Примечание
				3.503.1-95.2-2-26		
БЧ		1		ф22 Ас-II ГОСТ 5781-82; ℓ=4675мм	1	13,93 кг
БЧ		2		ф22 Ас-II ГОСТ 5781-82; ℓ=1800мм	1	5,36 кг
БЧ		3		ф22 Ас-II ГОСТ 5781-82; ℓ=2590мм	1	7,72 кг
БЧ		4		ф22 Ас-II ГОСТ 5781-82; ℓ=2750мм	1	8,20 кг
БЧ		5		ф10 Ас-II ГОСТ 5781-82; ℓ=705мм	1	0,44 кг
				3.503.1-95.2-2-26-01		
БЧ		1		ф28 Ас-II ГОСТ 5781-82; ℓ=4650мм	1	22,46 кг
БЧ		2		ф28 Ас-II ГОСТ 5781-82; ℓ=1765мм	1	8,52 кг
БЧ		3		ф28 Ас-II ГОСТ 5781-82; ℓ=2555мм	1	12,34 кг
БЧ		4		ф28 Ас-II ГОСТ 5781-82; ℓ=2750мм	1	13,28 кг
БЧ		5		ф10 Ас-II ГОСТ 5781-82; ℓ=690мм	1	0,43 кг

Нач. отд	Драндин	
Н. контр.	Леднева	
Гл. спец. отд.	Дмитриева	
ГИП	Кашлатова	
Вед. инж.	Кассель	
Вед. инж.	Долгова	

3.503.1-95.2-2-26

Каркас плоский КР (КР58, КР59)

Стадия	Лист	Листов
Р		1

Гипротракмост

Инв. № подл. | Подп. и дата | Взам. инв. №

Рис. 1

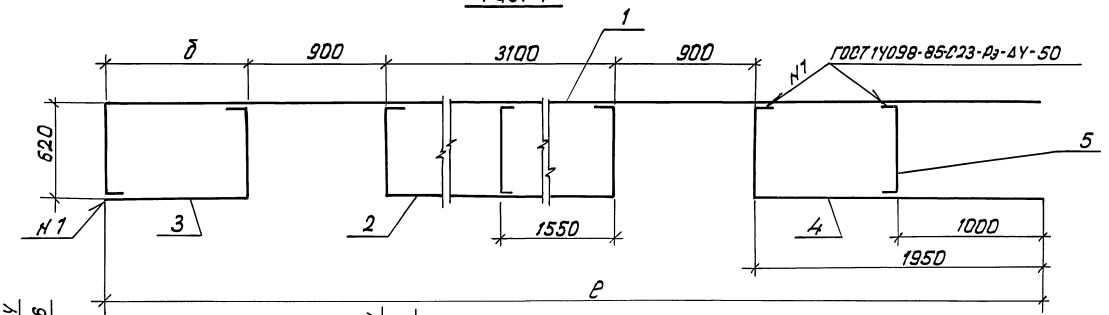

Рис. 2

Остальное-см. рис. 1

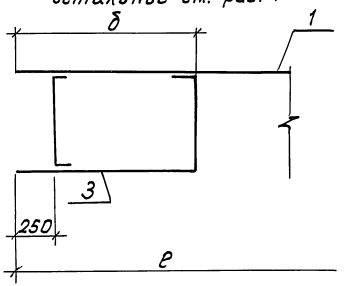

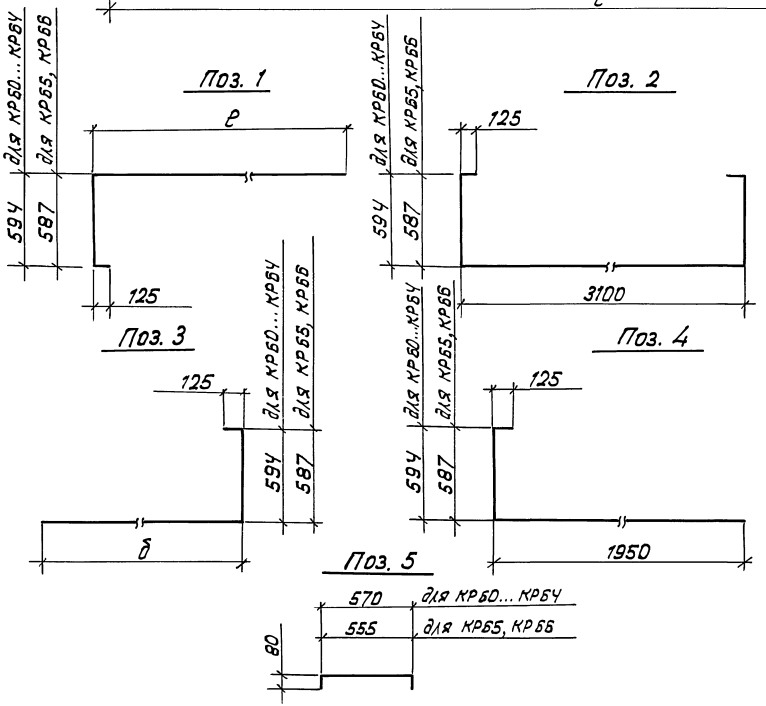

Обозначение	Марка	Рис.	Размеры, мм ℓ	Размеры, мм б	Диаметр арматуры, мм	Масса, кг
3.503.1-95.2-2-27	КР60	1	7060	210	Ф22	47,5
-01	КР61		7810	960		52,0
-02	КР62		8010	1160		53,1
-03	КР63	2	730	450		47,4
-04	КР64		8050	1200		51,9
-05	КР65	1	7060	210	Ф28	75,9
-06	КР66		8010	1150		85,1

Спецификацию см. лист 2

Нач. отд.	Драндин	
Н. контр.	Ледневa	
П. спец. отд.	Дмитриевский	
ГИП	Кашлатова	
Вед. инж.	Кассель	
Вед. инж.	Долгова	

3.503.1-95.2-2-27

Каркас плоский КР (КР60... КР66)

Стадия	Лист	Листов
Р	1	2

Гипротрансмост

Инв. № подл. | Подп. и дата | Взам. инв. №

25258 54 Формат А3

Формат	Зона	Поз.	Обозначение	Наименование	Кол.	Примечание
				3.503.1-95.2-2-27		
БЧ		1		Ø22Ас-II ГОСТ 5781-82; ℓ=7725	1	23,02кг
БЧ		2		Ø22Ас-II ГОСТ 5781-82; ℓ=4425	1	13,19кг
БЧ		3		Ø22Ас-II ГОСТ 5781-82; ℓ=875	1	2,61кг
БЧ		4		Ø22Ас-II ГОСТ 5781-82; ℓ=2615	1	7,79кг
БЧ		5		Ø10Ас-II ГОСТ 5781-82; ℓ=705	2	0,44кг
				3.503.1-95.2-2-27-01		
БЧ		1		Ø22Ас-II ГОСТ 5781-82; ℓ=8475	1	25,26кг
БЧ		2		Ø22Ас-II ГОСТ 5781-82; ℓ=4425	1	13,19кг
БЧ		3		Ø22Ас-II ГОСТ 5781-82; ℓ=1625	1	4,84кг
БЧ		4		Ø22Ас-II ГОСТ 5781-82; ℓ=2615	1	7,79кг
БЧ		5		Ø10Ас-II ГОСТ 5781-82; ℓ=705	2	0,44кг
				3.503.1-95.2-2-27-02		
БЧ		1		Ø22Ас-II ГОСТ 5781-82; ℓ=8675	1	25,85кг
БЧ		2		Ø22Ас-II ГОСТ 5781-82; ℓ=4425	1	13,19кг
БЧ		3		Ø22Ас-II ГОСТ 5781-82; ℓ=1825	1	5,43кг
БЧ		4		Ø22Ас-II ГОСТ 5781-82; ℓ=2615	1	7,79кг
БЧ		5		Ø10Ас-II ГОСТ 5781-82; ℓ=705	2	0,44кг
				3.503.1-95.2-2-27-03		
БЧ		1		Ø22Ас-II ГОСТ 5781-82; ℓ=7300	1	21,75кг
БЧ		2		Ø22Ас-II ГОСТ 5781-82; ℓ=4425	1	13,19кг
БЧ		3		Ø22Ас-II ГОСТ 5781-82; ℓ=1115	1	3,32кг
БЧ		4		Ø22Ас-II ГОСТ 5781-82; ℓ=2615	1	7,79кг
БЧ		5		Ø10Ас-II ГОСТ 5781-82; ℓ=705	3	0,44кг

Формат	Зона	Поз.	Обозначение	Наименование	Кол.	Примечание
				3.503.1-95.2-2-27-04		
БЧ		1		Ø22Ас-II ГОСТ 5781-82; ℓ=8050	1	23,99кг
БЧ		2		Ø22Ас-II ГОСТ 5781-82; ℓ=4425	1	13,19кг
БЧ		3		Ø22Ас-II ГОСТ 5781-82; ℓ=1865	1	5,56кг
БЧ		4		Ø22Ас-II ГОСТ 5781-82; ℓ=2515	1	7,79кг
БЧ		5		Ø10Ас-II ГОСТ 5781-82; ℓ=705	3	0,44кг
				3.503.1-95.2-2-27-05		
БЧ		1		Ø28Ас-II ГОСТ 5781-82; ℓ=7700	1	37,19кг
БЧ		2		Ø28Ас-II ГОСТ 5781-82; ℓ=4375	1	21,13кг
БЧ		3		Ø28Ас-II ГОСТ 5781-82; ℓ=850	1	4,11кг
БЧ		4		Ø28Ас-II ГОСТ 5781-82; ℓ=2615	1	12,63кг
БЧ		5		Ø10Ас-II ГОСТ 5781-82; ℓ=690	2	0,43кг
				3.503.1-95.2-2-27-06		
БЧ		1		Ø28Ас-II ГОСТ 5781-82; ℓ=8850	1	41,78кг
БЧ		2		Ø28Ас-II ГОСТ 5781-82; ℓ=4375	1	21,13кг
БЧ		3		Ø28Ас-II ГОСТ 5781-82; ℓ=1800	1	8,70кг
БЧ		4		Ø28Ас-II ГОСТ 5781-82; ℓ=2615	1	12,63кг
БЧ		5		Ø10Ас-II ГОСТ 5781-82; ℓ=690	2	0,43кг

Взам. инв. №

Подп. и дата

Инв. № подл.

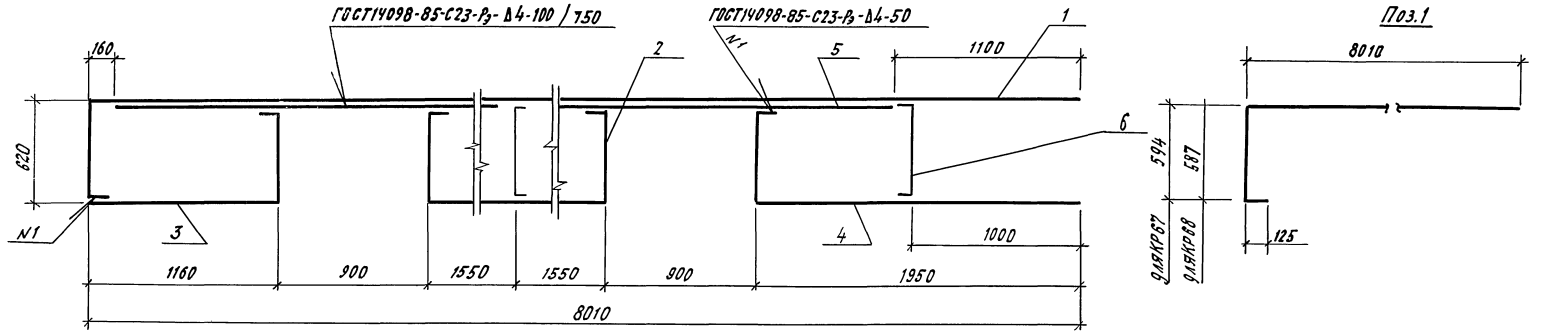

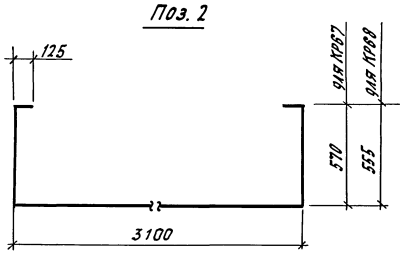

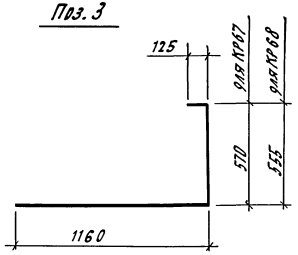

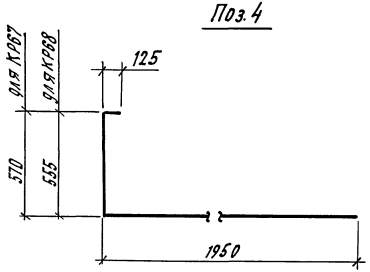

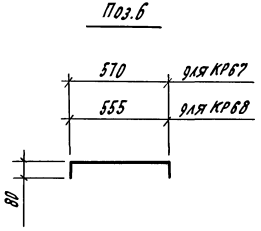

Формат	Зона	Поз.	Обозначение	Наименование	Кол.	Примечание
				3.503.1-95.2-2-28		
БЧ		1		Ф22Ас-II ГОСТ5781-82, ℓ=8675	1	25,85кг
БЧ		2		Ф22Ас-II ГОСТ5781-82, ℓ=4380	1	13,05кг
БЧ		3		Ф22Ас-II ГОСТ5781-82, ℓ=1800	1	5,36кг
БЧ		4		Ф22Ас-II ГОСТ5781-82, ℓ=2590	1	7,72кг
БЧ		5		Ф22Ас-II ГОСТ5781-82, ℓ=2750	2	8,20кг
БЧ		6		Ф10Ас-II ГОСТ5781-82, ℓ=705	2	0,44кг
				3.503.1-95.2-2-28-01		
БЧ		1		Ф28Ас-II ГОСТ5781-82, ℓ=8650	1	41,78кг
БЧ		2		Ф28Ас-II ГОСТ5781-82, ℓ=4310	1	20,82кг
БЧ		3		Ф28Ас-II ГОСТ5781-82, ℓ=1765	1	8,52кг
БЧ		4		Ф28Ас-II ГОСТ5781-82, ℓ=2555	1	12,34кг
БЧ		5		Ф28Ас-II ГОСТ5781-82, ℓ=2750	2	13,28кг
БЧ		6		Ф10Ас-II ГОСТ5781-82, ℓ=690	2	0,43кг

Обозначение	Марка	Диаметр арматуры, мм	Масса, кг
3.503.1-95.2-2-28	КР67	Ф22	69,3
-01	КР68	Ф28	110,9

Нач. отд.	Драндин		
Н. контр.	Леднева		
Гл. спец. отд.	Дмитриевская		
ГИП	Кашлатова		
Вед. инж.	Кассель		
Вед. инж.	Долгова		

3.503.1-95.2-2-28

Каркас плоский КР (КР67, КР68)

Стадия	Лист	Листов
Р		1

Гипротрансмост

Инв. № подл. | Подп. и дата | Взам. инв. №

Формат А3

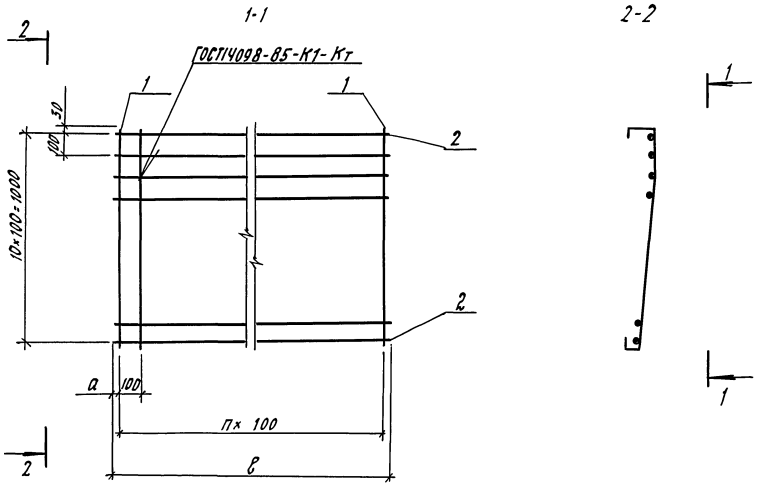

Поз. 1

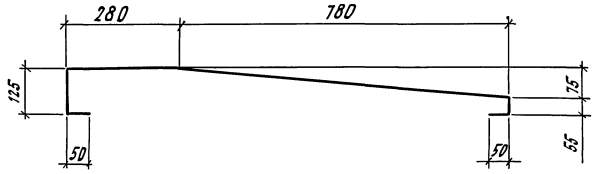

Обозначение	Марка	Размеры, мм		n, шт.	Масса, кг
		а	в		
3.503.1-95.2-2-29	С1	30	2870	28	27,8
-01	С2	30	2120	20	20,4
-02	С3	390	1640	10	13,0

Формат	Зона	Поз.	Обозначение	Наименование	Кол.	Примечание
				3.503.1-95.2-2-29		
				Детали		
БЧ		1		ф8А-I ГОСТ5781-82; ℓ=1340	29	0,53кг
БЧ		2		ф8А-I ГОСТ5781-82; ℓ=2870	11	1,13кг
				3.503.1-95.2-2-29-01		
				Детали		
БЧ		1		ф8А-I ГОСТ5781-82; ℓ=1340	21	0,53кг
БЧ		2		ф8А-I ГОСТ5781-82; ℓ=2120	11	0,84кг
				3.503.1-95.2-2-29-02		
				Детали		
БЧ		1		ф8А-I ГОСТ5781-82; ℓ=1340	11	0,53кг
БЧ		2		ф8А-I ГОСТ5781-82; ℓ=1640	11	0,65кг

Нач. отд.	Арандин	
Н. контр.	Леднева	
Гл. спец. отд.	Дмитриевский	
ГИП	Кашлатова	
Вед. инж.	Кассель	
Вед. инж.	Долгова	

3.503.1-95.2-2-29

Сетка С (С1 ... С3)

Стадия	Лист	Листов
Р		1

Гипротрансмост

Инв. № подл. | Подп. и дата | Взам. инв. №

Рис. 1

1 - 1

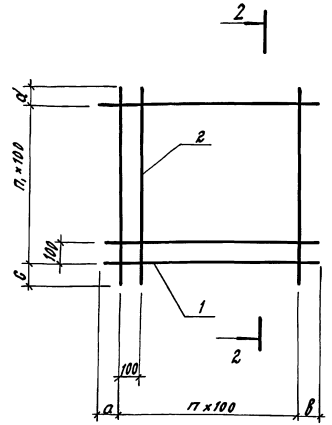

Рис. 2

Остальное - см. рис. 1

2 - 2

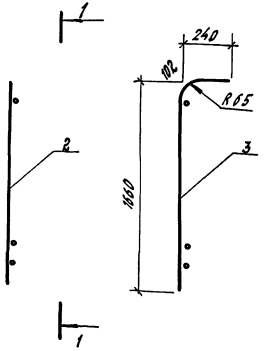

Поз. 1

для С8... С11

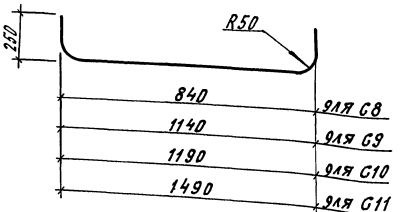

Обозначение	Марка	Рис.	Размеры, мм a	в	c	d	n, шт.	n_1, шт.	Масса, кг
3.503.1-95.2-2-30	С4	1	80	80	80	80	30	30	584,0
-01	С5					550			627,4
-02	С6				550				670,8
-03	С7	2	50	50	50	50	19	14	62,3
-04	С8		70	70	580	80	7	10	66,5
-05	С9						10		88,8
-06	С10		245	245			7		72,6
-07	С11						10		94,3

Формат	Зона	Поз.	Обозначение	Наименование	Кол.	Примечание
				3.503.1-95.2-2-30		
БЧ		1		Ф22Ас-II ГОСТ 5781-82, ℓ=3160мм	31	0,42кг
БЧ		2		Ф22Ас-II ГОСТ 5781-82, ℓ=3160мм	31	9,42кг
				3.503.1-95.2-2-30-01		
БЧ		1		Ф22Ас-II ГОСТ 5781-82, ℓ=3160мм	31	9,42кг
БЧ		2		Ф22Ас-II ГОСТ 5781-82, ℓ=3630мм	31	10,82кг
				3.503.1-95.2-2-30-02		
БЧ		1		Ф22Ас-II ГОСТ 5781-82, ℓ=3160мм	31	9,42кг
БЧ		2		Ф22Ас-II ГОСТ 5781-82, ℓ=4100мм	31	12,22кг
				3.503.1-95.2-2-30-03		
БЧ		1		Ф12Ас-II ГОСТ 5781-82, ℓ=2000мм	15	1,78кг
БЧ		2		Ф12Ас-II ГОСТ 5781-82, ℓ=1500мм	20	1,78кг
				3.503.1-95.2-2-30-04		
БЧ		1		Ф16Ас-II ГОСТ 5781-82, ℓ=1265мм	11	2,00кг
БЧ		3		Ф22Ас-II ГОСТ 5781-82, ℓ=1870мм	8	5,57кг
				3.503.1-95.2-2-30-05		
БЧ		1		Ф16Ас-II ГОСТ 5781-82, ℓ=1565мм	11	2,50кг
БЧ		3		Ф22Ас-II ГОСТ 5781-82, ℓ=1870мм	11	5,57кг
				3.503.1-95.2-2-30-06		
БЧ		1		Ф16Ас-II ГОСТ 5781-82, ℓ=1615мм	11	2,55кг
БЧ		3		Ф22Ас-II ГОСТ 5781-82, ℓ=1870мм	8	5,57кг
				3.503.1-95.2-2-30-07		
БЧ		1		Ф16Ас-II ГОСТ 5781-82, ℓ=1915мм	11	3,00кг
БЧ		3		Ф22Ас-II ГОСТ 5781-82, ℓ=1870мм	11	5,57кг

Нач. отд.	Арандин		3.503.1-95.2-2-30
Н. контр.	Леднева		
Гл. спец. отд.	Дмитриевский		Сетка С (С4... С11)
ГИП	Кашлатова		Стадия Р; Лист; Листов 1
Вед. инж.	Кассель		Гипротрансмост
Инж. техн.	Мальгина		

Взам. инв. № | Подп. и дата | Инв. № подл.

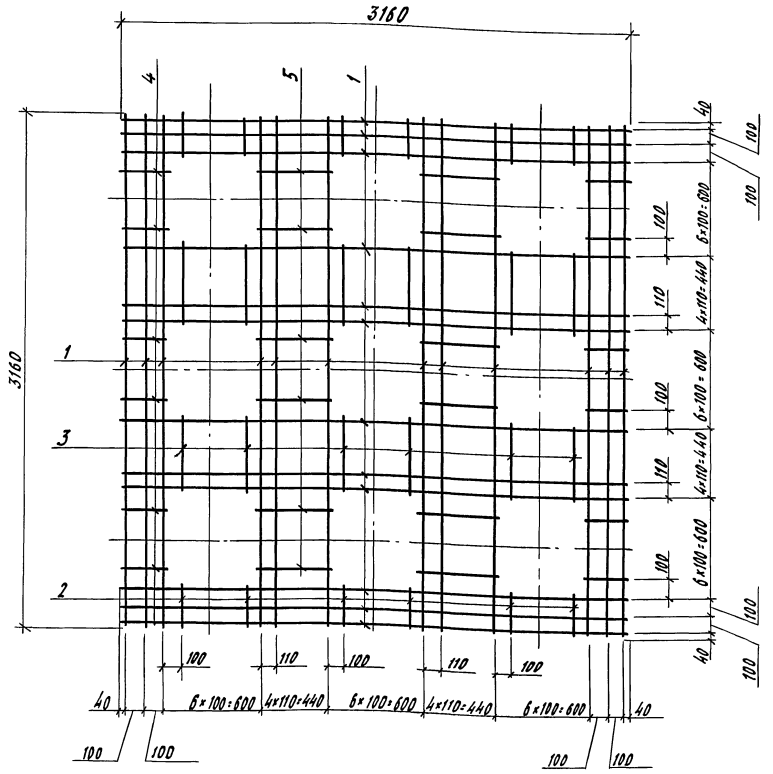

Формат	Зона	Поз.	Обозначение	Наименование	Кол.	Примечание
				3.503.1-95.2-2-31		
БЧ		1		Ф22Ас-II ГОСТ 5781-82, ℓ=3160мм	32	9,42кг
БЧ		2		Ф22Ас-II ГОСТ 5781-82, ℓ=260мм	30	0,77кг
БЧ		3		Ф22Ас-II ГОСТ 5781-82, ℓ=510мм	30	1,52кг
БЧ		4		Ф22Ас-II ГОСТ 5781-82, ℓ=280мм	24	0,83кг
БЧ		5		Ф22Ас-II ГОСТ 5781-82, ℓ=480мм	24	1,43кг
				3.503.1-95.2-2-31-01		
БЧ		1		Ф12Ас-II ГОСТ 5781-82, ℓ=3160мм	32	2,81кг
БЧ		2		Ф12Ас-II ГОСТ 5781-82, ℓ=260мм	30	0,23кг
БЧ		3		Ф12Ас-II ГОСТ 5781-82, ℓ=510мм	30	0,45кг
БЧ		4		Ф12Ас-II ГОСТ 5781-82, ℓ=280мм	24	0,25кг
БЧ		5		Ф12Ас-II ГОСТ 5781-82, ℓ=480мм	24	0,43кг

Обозначение	Марка	Масса, кг
3.503.1-95.2-2-31	С12	424,3
-01	С13	126,6

Нач. отд.	Брандин	
Н. контр.	Леднева	
Гл. спец. отд.	Дмитриевский	
ГИП	Кашлатова	
Вед. инж.	Кассель	
Инж. II кат.	Малыгина	

3.503.1-95.2-2-31

Сетка С (С12, С13)

Стадия	Лист	Листов
Р		1

Гипротрансмост

Инв. № подл. | Подп. и дата | Взам. инв. №

Формат А3

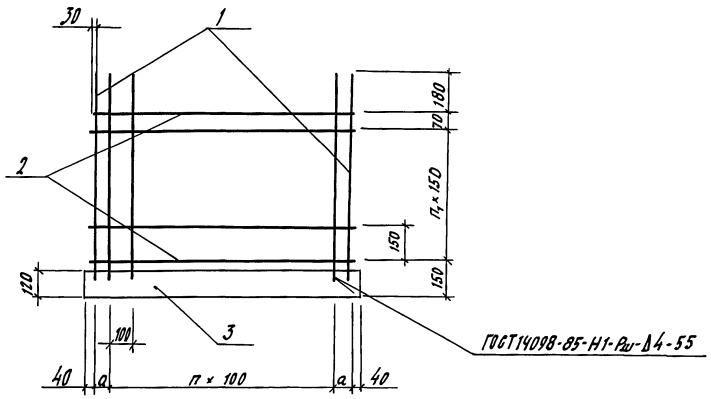

Обозначение	Марка	a, мм	n, шт.	n1, шт.	Масса, кг
3.503.1-95.2-2-32	С14	100	7	2	17,33
-01	С15	100	7	4	21,13
-02	С16	75	10	2	23,32
-03	С17	75	10	4	28,86

Формат	Зона	Поз.	Обозначение	Наименование	Кол.	Примечание
				3.503.1-95.2-2-32		
Б4		1		Ф12Ас-II ГОСТ 5781-82, ℓ=635мм	10	0,57кг
Б4		2		Ф10Ас-II ГОСТ 5781-82, ℓ=960мм	4	0,60кг
Б4		3		полоса 10×120 ГОСТ 103-76 / 10ХСНД-2 ГОСТ 6713-75		
				ℓ=980мм	1	9,23кг
				3.503.1-95.2-2-32-01		
Б4		1		Ф12Ас-II ГОСТ 5781-82, ℓ=935мм	10	0,83кг
Б4		2		Ф10Ас-II ГОСТ 5781-82, ℓ=960мм	6	0,60кг
Б4		3		полоса 10×120 ГОСТ 103-76 / 10ХСНД-2 ГОСТ 6713-75		
				ℓ=980мм	1	9,23кг
				3.503.1-95.2-2-32-02		
Б4		1		Ф12Ас-II ГОСТ 5781-82, ℓ=635мм	13	0,57кг
Б4		2		Ф10Ас-II ГОСТ 5781-82, ℓ=1210мм	4	1,08кг
Б4		3		полоса 10×120 ГОСТ 103-76 / 10ХСНД-2 ГОСТ 6713-75		
				ℓ=1230мм	1	11,59кг
				3.503.1-95.2-2-32-03		
Б4		1		Ф12Ас-II ГОСТ 5781-82, ℓ=935мм	13	0,83кг
Б4		2		Ф10Ас-II ГОСТ 5781-82, ℓ=1210мм	6	1,08кг
Б4		3		полоса 10×120 ГОСТ 103-76 / 10ХСНД-2 ГОСТ 6713-75		
				ℓ=1230мм	1	11,59кг

Нач. отд.	Дрондин	
Н. контр.	Леднева	
Гл. спец. отд.	Дмитриевский	
ГИП	Кашлатова	
Вед. инж.	Кассель	
Инж. II кат.	Мальгина	

3.503.1-95.2-2-32

Сетка С (С14...С17)

Стадия	Лист	Листов
Р		1

Гипротрансмост

Инв. № подл. | Подп. и дата | Взам. инв. №

Формат А3

3.503.1-95.2-2-33 ; -02 - изображено
-01; -03 - зеркальное отражение

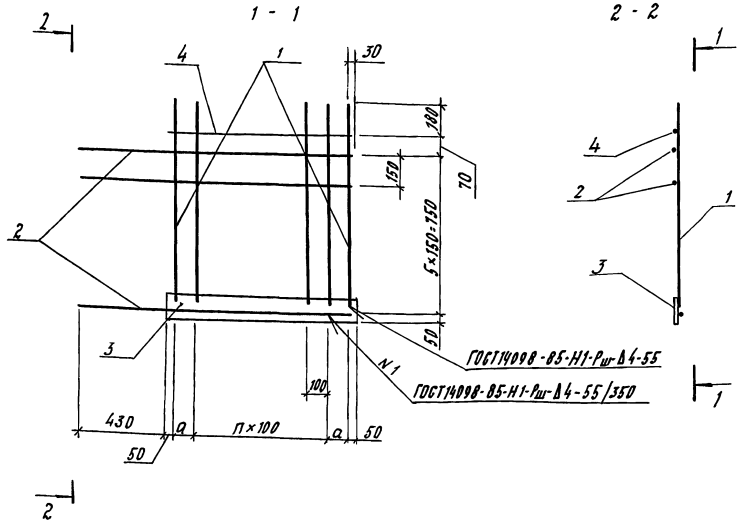

Обозначение	Марка	a, мм	n, шт.	Масса, кг
3.503.1-95.2-2-33	С18	75	7	23,4
-01	С18н			
-02	С19	100	14	31,9
-03	С19н			

Формат	Зона	Поз.	Обозначение	Наименование	Кол.	Примечание
				3.503.1-95.2-2-33		
БЧ		1		Ф12Ас-II ГОСТ 5781-82, ℓ=985мм	10	0,88кг
БЧ		2		Ф10Ас-II ГОСТ 5781-82, ℓ=1370мм	6	0,85кг
БЧ		3		полоса 10×120 ГОСТ 103-76 / 10ХСНД-2 ГОСТ 6713-75		
				ℓ=950мм	1	8,95кг
БЧ		4		Ф10Ас-II ГОСТ 5781-82, ℓ=910мм	1	0,56кг
				3.503.1-95.2-2-33-02		
БЧ		1		Ф12Ас-II ГОСТ 5781-82, ℓ=985мм	17	0,88кг
БЧ		2		Ф10Ас-II ГОСТ 5781-82, ℓ=2120мм	6	1,31кг
БЧ		3		полоса 10×120 ГОСТ 103-76 / 10ХСНД-2 ГОСТ 6713-75		
				ℓ=1700мм	1	16,01кг
БЧ		4		Ф10Ас-II ГОСТ 5781-82, ℓ=1660мм	1	1,03кг
			3.503.1-95.2-2-33-01 (тоже как	для 3.503.1-95.2-2-33)		
			3.503.1-95.2-2-33-03 (то же как	для 3.503.1-95.2-2-33-02)		

Нач. отд.	Арандиб		3.503.1-95.2-2-33
Н. контр.	Леонева		
Гл. спец. отд.	Днепревский		Сетка С (С18, С19)
ГИП	Кашлатова		Стадия Р; Лист; Листов 1
Вед. инж.	Кассель		Гипротрансмост
Инж. II кат.	Мальгина		

Инв. № подл. | Подпись и дата | Взам. инв. №

Формат А3

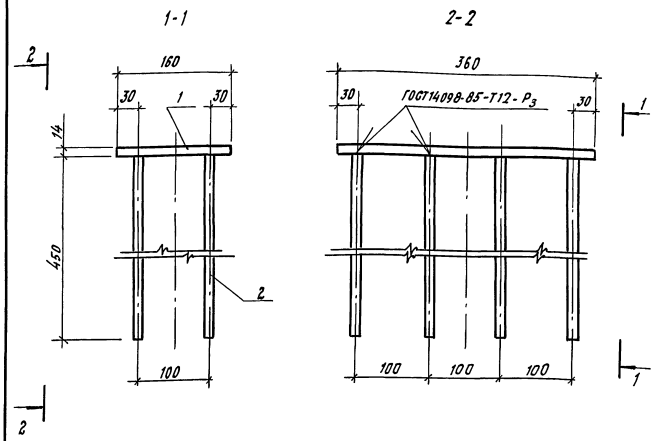

Формат	Зона	Поз.	Обозначение	Наименование	Кол.	Примечание
				Детали		
Б4		1		Полоса 14х200 ГОСТ103-76 / 10ХСНД-2 ГОСТ6713-75		
				ℓ=360 мм	1	0,63кг
Б4		2		ф16Ас-II ГОСТ5781-82, ℓ=465	8	0,74кг

Масса закладного изделия МН1- 6,6т

Нач. отд.	Арандин	
Н. контр.	Леднева	
Гл. спец. отд.	Дмитриевский	
ГИП	Кашлагова	
Вед. инж.	Кассель	
Вед. инж.	Долгова	

3.503.1-95.2-2-34

Изделие закладное МН1

Стадия	Лист	Листов
Р		1

Гипротрансмост

Инв. № подл. | Подп. и дата | Взам. инв. №

Формат А4

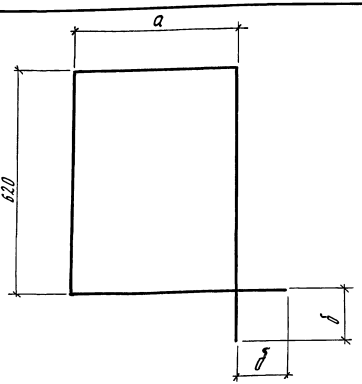

Обозначение	Размеры, мм а	Размеры, мм δ	Материал	Масса, кг
3.503. 1-95. 2-2-35	225	110	ф10А-I ГОСТ5781-82, ℓ=1910	1,18
-01	275	110	ф10А-I ГОСТ5781-82, ℓ=2010	1,25
-02	282	140	ф10А-I ГОСТ5781-82, ℓ=2080	1,30
-03	385	110	ф10А-I ГОСТ5781-82, ℓ=2230	1,38
-04	392	140	ф10А-I ГОСТ5781-82, ℓ=2300	1,42
-05	400	140	ф10А-I ГОСТ5781-82, ℓ=2440	1,51
-06	465	110	ф10А-I ГОСТ5781-82, ℓ=2390	1,48
-07	472	140	ф10А-I ГОСТ5781-82, ℓ=2460	1,52
-08	1320	300	ф10Ас-II ГОСТ5781-82, ℓ=4480	2,78
-09	1620	300	ф10Ас-II ГОСТ5781-82, ℓ=5080	3,15

Нач. отд.	Арандин	
Н. контр.	Леднева	
Гл. спец. отд.	Дмитриевский	
ГИП	Кашлагова	
Вед. инж.	Кассель	
Вед. инж.	Долгова	

3.503.1-95.2-2-35

Хомут

Стадия	Масса	Масштаб
Р	см. табл.	—
Лист	Листов 1	

Гипротрансмост

Инв. № подл. | Подпись и дата | Взам. инв. №

Формат А4

Рис.1

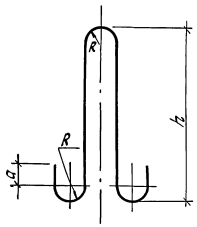

Рис.2

Остальное - см. рис.1

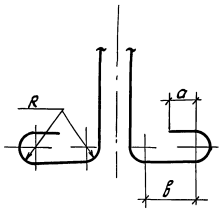

Обозначение	Рис.	Размеры, мм				Материал	Масса, кг
		R	a	B	h		
3.503.1-95.2-2-36	1	30	30		320	ф10 AI ГОСТ 5781-82, ℓ = 830 мм	0,51
-01		30	50		400	ф16 AI ГОСТ 5781-82, ℓ = 1075 мм	1,70
-02		40	55		460	ф18 AI ГОСТ 5781-82, ℓ = 1260 мм	2,52
-03		40	60		500	ф20 AI ГОСТ 5781-82, ℓ = 1350 мм	3,33
-04		40	70		545	ф22 AI ГОСТ 5781-82, ℓ = 1625 мм	4,84
-05		60	85		710	ф28 AI ГОСТ 5781-82, ℓ = 1995 мм	9,64
-06		60	100		825	ф32 AI ГОСТ 5781-82, ℓ = 2180 мм	13,76
-07	2	30	30	60	230	ф10 AI ГОСТ 5781-82, ℓ = 845 мм	0,52
-08		30	50	220	190	ф16 AI ГОСТ 5781-82, ℓ = 1215 мм	1,92
-09		30	50	160	250	ф16 AI ГОСТ 5781-82, ℓ = 1215 мм	1,02
-10		30	50	100	315	ф16 AI ГОСТ 5781-82, ℓ = 1225 мм	1,94
-11		40	70	135	435	ф22 AI ГОСТ 5781-82, ℓ = 1675 мм	4,99
-12		60	85	170	600	ф28 AI ГОСТ 5781-82, ℓ = 2290 мм	11,06

Нач. отд.	Драндин	
Н. контр.	Леднева	
Гл. спец. отд.	Дмитриевский	
ГИП	Кашлатова	
Инж. II кат.	Мальгина	
Инж. III кат.	Корниенко	

3.503.1-95.2-2-36

Петля строповочная

Стадия	Масса	Масштаб
Р	см. табл.	1:20
Лист	Листов 1	

ГИПРОТРАНСМОСТ

Инв. № подл. | Подп. и дата | Взам. инв. №

Формат А3

Ведомость расхода стали на элемент, кг

Марка элемента	Изделия арматурные																		Изделия закладные							Общий расход
	Арматура класса																	Всего	Арматура класса			Прокат марки			Всего	
	A-I										A-II								A-II			—				
	ГОСТ 5781-82										ГОСТ 5781-82								ГОСТ 5781-82			ГОСТ 103-76				
	Ø6	Ø8	Ø10	Ø16	Ø18	Ø20	Ø22	Ø28	Ø32	Итого	Ø10	Ø12	Ø16	Ø22	Ø28	Ø32	Итого		Ø16		Итого	-10×120	-14×200	Итого		
Р1-П1.С	2,2		129,0			13,3				144,5	69,9			548,0			617,9	762,4								762,4
Р1-П2.С	2,2		132,5			13,3				148,0	67,9				885,1		953,0	1101,0								1101,0
Р2-П1.С	2,2		85,6			13,3				101,1	52,1			359,5			411,6	512,7								512,7
Р2-П2.С	2,2		88,1			13,3				103,6	49,7				581,2		630,9	734,5								734,5
Р3-П1.С	2,2		121,7			13,3				137,2	68,9			521,5			590,4	727,6								727,6
Р3-П2.С	2,2		125,1			13,3				140,6	70,9				844,8		915,7	1056,3								1056,3
РУ-П1.С	2,2		308,6						55,0	363,6	135,9			1074,4			1210,3	1573,9								1573,9
РУ-П2.С	2,2		316,7						55,0	371,7	135,7				1724,6		1860,3	2232,0								2232,0
Р5-П1.С	2,2		265,2						55,0	320,2	120,0			822,9			942,9	1263,1								1263,1
Р5-П2.С	2,2		273,4						55,0	328,4	119,8				1332,9		1452,7	1781,1								1781,1
Р1-У.С	1,1	25,6	98,5		10,1					135,3	51,6		13,5	392,0			457,1	592,4	17,8		17,8		1,9	1,9	19,7	612,1
Р2-У.С	1,1	18,7	64,3		10,1					94,2	38,5		10,0	328,5			377,1	471,3	17,8		17,8		1,9	1,9	19,7	491,0
Р3-У.С	1,1	25,6	98,5		10,1					135,3	53,3		13,5	410,1			476,9	612,2	17,8		17,8		1,9	1,9	19,7	631,9
РЧ-У.С	2,2	63,3	251,6					38,6		355,7	123,2		32,7	789,0			944,9	1300,6	41,4		41,4		4,4	4,4	45,8	1346,4
Р5-У.С	2,2	56,4	217,5					38,6		314,7	109,3		29,1	706,2			844,6	1159,3	41,4		41,4		4,4	4,4	45,8	1205,1
РУн-У.С	2,2	63,3	251,6					38,6		355,7	123,2		32,7	789,0			944,9	1300,6	41,4		41,4		4,4	4,4	45,8	1346,4
Р5н-У.С	2,2	56,4	217,5					38,6		314,7	109,3		29,1	706,2			844,6	1159,3	41,4		41,4		4,4	4,4	45,8	1205,1

Нач. отд.	Драндин		3.503.1-95.2-2-РС
Н. контр.	Ледяева		
Гл. спец. отд.	Дмитриевский		
ГИП	Кошлатова		Ведомость расхода стали
Вед. инж.	Долгова		Стадия: Р; Лист: 1; Листов: 3
			Гипротранемост

Инв. № подл. | Подп. и дата | Взам. инв. №

Продолжение

Марка элемента	Изделия арматурные																	Изделия закладные							Общий расход
	Арматура класса																	Всего	Арматура класса			Прокат марки			Всего	
	А-I										Ас-II								Ас-II			—				
	ГОСТ 5781-82										ГОСТ 5781-82								ГОСТ 5781-82			ГОСТ 103-76				
	ф6	ф8	ф10	ф16	ф18	ф20	ф22	ф28	ф32	Итого	ф10	ф12	ф16	ф22	ф28	ф32	Итого		ф16		Итого	-10х120	-14х200	Итого		
С300-1.С		38,0		3,9			4,8			46,7			159,6				159,6	206,3								206,3
С300-2.С		38,0		3,9			4,8			46,7				301,0			301,0	347,7								347,7
С300-3.С		38,0		3,9			4,8			46,7					487,8		487,8	534,5								534,5
С400-1.С		51,2		3,9			4,8			59,9			207,0				207,0	266,9								266,9
С400-2.С		51,2		3,9			4,8			59,9				390,4			390,4	450,3								450,3
С400-3.С		51,2		3,9			4,8			59,9					632,7		632,7	692,6								692,6
С500-1.С		64,6					10,0	9,6		84,2			254,4				254,4	338,6								338,6
С500-2.С		64,6					10,0	9,6		84,2				479,8			479,8	564,0								564,0
С500-3.С		64,6					10,0	9,6		84,2					777,6		777,6	861,8								861,8
С600-1.С		76,0					10,0	9,6		95,6			301,8				301,8	397,4								397,4
С600-2.С		76,0					10,0	9,6		95,6				569,2			569,2	664,8								664,8
С600-3.С		76,0					10,0	9,6		95,6					922,5		922,5	1018,1								1018,1
С700-1.С		89,4					10,0	9,6		109,0			349,6				349,6	458,2								458,2
С700-2.С		89,4					10,0	9,6		109,0				658,6			658,6	767,6								767,2
С700-3.С		89,4					10,0	9,6		109,0					1067,4		1067,4	1176,4								1176,4
С800-2.С		102,6						22,1	13,8	138,5				748,0			748,0	886,5								886,5
С800-3.С		102,6						22,1	13,8	138,5					1212,3		1212,3	1350,8								1350,8
С800-4.С		102,6						22,1	13,8	138,5						1583,8	1583,8	1722,3								1722,3
С850-2.С		108,4						22,1	13,8	144,3				792,7			792,7	937,0								937,0
С900-2.С		114,0						22,1	13,8	149,9				837,4			837,4	987,3								987,3
С900-3.С		114,0						22,1	13,8	149,9					1357,2		1357,2	1507,1								1507,1
С900-4.С		114,0						22,1	13,8	149,9						1773,1	1773,1	1923,0								1923,0

Инв.№ подл. | Подп. и дата | Взам. инв.№

Продолжение

Марка элемента	Изделия арматурные																Изделия закладные							Общий расход
	Арматура класса A-I ГОСТ 5781-82											Арматура класса Ac-II ГОСТ 5781-82							Всего	Арматура класса Ac-II ГОСТ 5781-82			Прокат марки — ГОСТ 103-76			Всего	
	ф6	ф8	ф10	ф16	ф18	ф20	ф22	ф28	ф32	Итого	ф10	ф12	ф16	ф22	ф28	ф32	Итого		ф16		Итого	-10+120	-14+200	Итого		
С1000-2.С		127,4						22,1	13,8	163,3				926,8			926,8	1090,1								1090,1
С1000-3.С		127,4						22,1	13,8	163,3					1502,2		1502,2	1665,5								1665,5
С1000-Ч.С		127,4						22,1	13,8	163,3						1962,4	1962,4	2125,7								2125,7
С1050-2.С		133,0						22,1	13,8	168,9				971,5			971,5	1140,4								1140,4
С1050-3.С		133,0						22,1	13,8	168,9					1574,6		1574,6	1743,5								1743,5
С1050-Ч.С		133,0						22,1	13,8	168,9						2058,0	2058,0	2226,9								2226,9
Ф1-П.С									110,1	110,1		147,5	227,9	1591,4			1966,8	2076,9								2076,9
Ф1-У.С									110,1	110,1		147,5	227,9	1591,4			1966,8	2076,9								2076,9
Ф2-П.С									110,1	110,1		147,5	227,9	1678,2			2053,6	2163,7								2163,7
Ф2-У.С									110,1	110,1		147,5	227,9	1678,2			2053,6	2163,7								2163,7
Ф3-П.С									110,1	110,1		147,5	227,9	1765,0			2140,4	2250,5								2250,5
Ф3-У.С									110,1	110,1		147,5	227,9	1765,0			2140,4	2250,5								2250,5
Т1.С		62,9					39,9			102,8		171,6		424,4			596,0	698,8								698,8
Т2.С		62,9					39,9			102,8		171,6		575,6			747,2	850,0								850,0
Т3.С		62,9					39,9			102,8		171,6		726,8			898,4	1001,2								1001,2
Ш1-С.С		1,2	2,0							3,2	4,8	11,4					16,2	19,4				18,5		18,5	18,5	37,9
Ш2-С.С		1,2	2,0							3,2	7,2	16,6					23,8	27,0				18,5		18,5	18,5	45,5
Ш3-С.С		1,2	2,0							3,2	8,6	14,8					23,4	26,6				23,2		23,2	23,2	49,8
Ш4-С.С		1,2	2,0							3,2	13,0	21,6					34,6	37,8				23,2		23,2	23,2	61,0
Ш1-К.С		1,2	2,0							3,2	11,3	17,6					28,9	32,1				17,9		17,9	17,9	50,0
Ш2-К.С		1,2	2,0							3,2	17,8	29,9					47,7	50,9				32,0		32,0	32,0	82,9
К1.С		21,8		11,0						32,8		123,4	119,8				243,2	276,0								276,0
К2.С		3,2		11,0						14,2		83,7	154,9				238,6	252,8								252,8

Инв.№ подл. | Подп. и дата | Взам. инв.№

gost.e-ecolog.ru