Типовые конструкции, изделия и узлы зданий и сооружений

Серия 3.503.1-95

Унифицированные автодорожные путепроводы через железные и автомобильные дороги

Выпуск 2-1

Прямые путепроводы
Железобетонные изделия

Рабочие чертежи

Инв. N 1348/3

gost.e-ecolog.ru

Типовые конструкции, изделия и узлы зданий и сооружений

Серия 3.503.1-95

Унифицированные автодорожные путепроводы через железные и автомобильные дороги

Выпуск 2-1

Прямые путепроводы
Железобетонные изделия

Рабочие чертежи

Разработаны
институтом Гипротрансмост.

Директор института О.А. Попов
Главный инженер института Л.Н. Журавов
Начальник отдела Л.В. Драндин
Главный инженер проекта Т.Н. Кашлатова

Утверждены Министерством транспортного строительства СССР протокол от 04.07.88 г. № АВ-455.

Введены в действие Гипротрансмост с 01.12.90 г., приказ от 08.06.90 г № 149.

Обозначение документа	Наименование	Стр.
3.503.1-95.2-1-ТО	Техническое описание	3
3.503.1-95.2-1-01	Блок ригеля промежуточной опоры Р (Р1-П1...Р3-П1; Р1-П2...Р3-П2)	5
3.503.1-95.2-1-02	Блок ригеля промежуточной опоры Р (Р4-П1, Р5-П1, Р4-П2, Р5-П2)	9
3.503.1-95.2-1-03	Блок ригеля устоя Р (Р1-У...Р3-У)	13
3.503.1-95.2-1-04	Блок ригеля устоя Р (Р4-У, Р5-У, Р4н-У, Р5н-У)	16
3.503.1-95.2-1-05	Блок стойки С (СL-1...СL-4)	19
3.503.1-95.2-1-06	Блок фундамента Ф (Ф1-П...Ф3-П и Ф1-У...Ф3-У)	23
3.503.1-95.2-1-07	Блок ростверка Т (Т1...Т3)	26
3.503.1-95.2-1-08	Блок шкафной стенки Ш (Ш1-С...Ш4-С)	29
3.503.1-95.2-1-09	Блок шкафной стенки Ш (Ш1-К и Ш2-К)	31
3.503.1-95.2-1-10	Блок крыла К (К1 и К1н)	33
3.503.1-95.2-1-11	Блок крыла К2	34
3.503.1-95.2-1-12	Каркас пространственный КП1	35
3.503.1-95.2-1-13	Каркас пространственный КП2	35
3.503.1-95.2-1-14	Каркас пространственный КП3	36
3.503.1-95.2-1-15	Каркас пространственный КП4	37
3.503.1-95.2-1-16	Каркас пространственный КП5	38
3.503.1-95.2-1-17	Каркас плоский КР (КР1...КР7)	39
3.503.1-95.2-1-18	Каркас плоский КР (КР8...КР15)	40
3.503.1-95.2-1-19	Каркас плоский КР (КР16...КР20)	42
3.503.1-95.2-1-20	Каркас плоский КР (КР21...КР30)	43
3.503.1-95.2-1-21	Каркас плоский КР (КР31...КР34)	45
3.503.1-95.2-1-22	Каркас плоский КР (КР35...КР39)	46
3.503.1-95.2-1-23	Каркас плоский КР (КР40...КР43)	48
3.503.1-95.2-1-24	Каркас плоский КР (КР44...КР47)	49
3.503.1-95.2-1-25	Каркас плоский КР (КР48...КР57)	51
3.503.1-95.2-1-26	Каркас плоский КР (КР58; КР59)	53
3.503.1-95.2-1-27	Каркас плоский КР (КР60...КР66)	54
3.503.1-95.2-1-28	Каркас плоский КР (КР67, КР68)	55
3.503.1-95.2-1-29	Сетка С (С1...С3)	57
3.503.1-95.2-1-30	Сетка С (С4...С11)	58
3.503.1-95.2-1-31	Сетка С (С12, С13)	59
3.503.1-95.2-1-32	Сетка С (С14...С17)	60
3.503.1-95.2-1-33	Сетка С (С18, С19)	61
3.503.1-95.2-1-34	Петля строповочная	62
3.503.1-95.2-1-35	Хомут	63
3.503.1-95.2-1-36	Изделие закладное МН1	63

Нач. отд.	Драндин	
Н. контр.	Леднева	
Гл. спец. отд.	Дмитриевский	
ГИП	Кашлатова	
Инж. II кат.	Мальгина	

3.503.1-95.2-1

Содержание

Стадия	Лист	Листов
Р		

Гипротрансмост

1348/3 | 2 | Формат А3

Настоящий выпуск содержит сборные железобетонные изделия унифицированных автодорожных путепроводов, разработанные для применения при расчетной температуре наружного воздуха до минус 40°с включительно.
Сейсмичность не более 6 баллов. При изготовлении, транспортировании и хранении блоков следует руководствоваться техническими условиями ТУ35-2033-90.

1. Конструктивные решения

1.1 Армирование блоков выполнено с использованием арматуры класса А-I и А-II ГОСТ 5781-82.

1.2 Изготовление арматурных каркасов и сеток может производиться в двух вариантах: сварными и вязаными. Применение сварных или вязаных каркасов определяется технологическими возможностями предприятия-изготовителя и уточняется в зависимости от марки стали и климатических условий по таблице 29 СНиП 2.05.03-84.

2. Материалы

2.1 Для сборных железобетонных изделий унифицированных путепроводов применяется тяжелый бетон со средней плотностью от 2200 до 2500 кг/м^3 по ГОСТ 25192-82 и ГОСТ 26633-85. Класс бетона по прочности на сжатие принят:

В 27.5 - блоки ригелей, шкафной стенки, крыла, стоек;

В 25 - блоки фундаментов и ростверков.

Марка бетона по морозостойкости принимается в зависимости от среднемесячной температуры наиболее холодного месяца в районе эксплуатации конструкций.

F 200 - при температуре минус 10°с и выше

F 300 - при температуре ниже минус 10°с.

Марка бетона по водонепроницаемости W6.

2.2. Марки стали для арматуры блоков принимаются в зависимости от средней температуры наружного воздуха наиболее холодной пятидневки в районе строительства по таблице.
Марка стали для проката принимается по таблице.

2.3. Все сварные арматурные изделия должны изготавливаться в соответствии с требованиями. ГОСТ 10922-75. Сварка элементов закладных изделий должна производиться с соблюдением ГОСТ 14098-85.

2.4. Перечень нормативных документов, которыми необходимо пользоваться при изготовлении сборных железобетонных изделий, приведен в ТУ35-2033-90.

Инв. № подл. | Подпись и дата | Взам. инв. №

Нач. отд	Драндин		3.503.1-95.2-1-ТО	
Н. контр.	Леднева			
Гл. спец.	Дмитриевский			
Рук. ГИП	Кашлатова		Техническое описание	Стадия: Р; Лист: 1; Листов: 2
Инж. 1 кат.	Мальгина			Гипротранссмост

1348/3 | 3 | Формат А3

Наименование стали		Средняя температура наиболее холодной пятидневки	
		Минус 30°С и выше	Ниже минус 30°С до минус 40°С включительно
Арматурная сталь класса А-I по ГОСТ 5781-82*	Арматура блоков	Ст 3 сп Ст 3 пс Ст 3 кп по ГОСТ 380-88	Ст 3 сп Ст 3 пс по ГОСТ 380-88
	Строповочные петли	Ст 3 сп; Ст 3 пс по ГОСТ 380-88	
Арматурная сталь класса А-II по ГОСТ 5781-82*	Арматура блоков	Ст 5 сп Ст 5 пс по ГОСТ 380-88	Ст 5 сп по ГОСТ 380-88
Прокат по ГОСТ 535-88	Закладные изделия	Ст 3 сп 5-I по ГОСТ 380-88	

3. Маркировка изделий

3.1. Все изготовленные заводом железобетонные изделия должны быть замаркированы. Маркировка блока отражает его принадлежность, размеры, тип армирования.

Примеры маркировки блоков, учитывающей указанные дополнительные факторы, приведены ниже

Ш1-С - блок шкафной стенки средний, первый типоразмер;

Ш1-К - то же крайний блок;

Р1-П1 - блок ригеля, первый типоразмер для промежуточной опоры, первый тип армирования;

Р1-У - блок ригеля, первый типоразмер, для устоя;

С300-1 - блок стойки длиной 300 см, первый тип армирования;

Ф1-П - блок фундамента, первый типоразмер, для промежуточной опоры;

Ф1-У - то же для устоя

Т1 - блок плиты растверка, первый типоразмер.

Инв.№ подл. | Подпись и дата | Взам. инв.№

Рис. 1

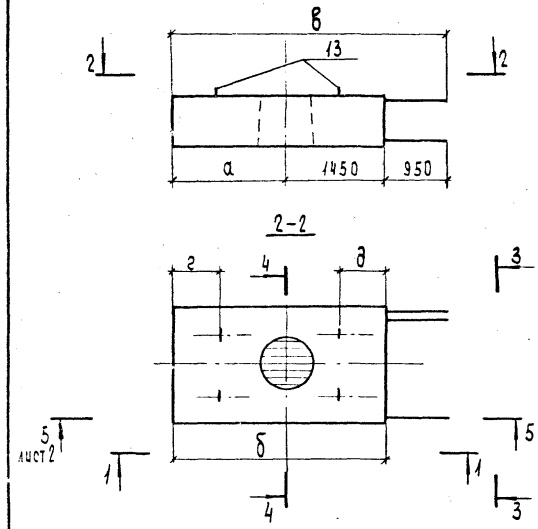

Рис. 2

Остальное - см. рис. 1

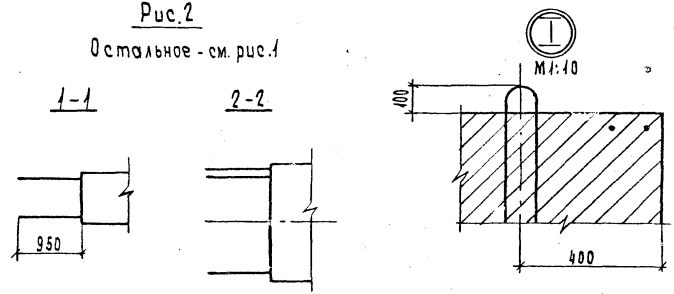

Обозначение	Марка	Рис	Размеры, мм						п, шт.	Диаметр арматуры, мм	Масса, т
			а	б	в	г	д	к			
3.503.1-95.2-1-01	Р1-П1	1	1650	3100	4050	650	670	150	17	Ф22	8,5
										Ф28	
-01	Р1-П2										
-02	Р2-П1		700	2150	3100	200	250	100	11	Ф22	5,6
										Ф28	
-03	Р2-П2										
-04	Р3-П1	2	1450	2900	3850	600	600	100	16	Ф22	7,9
-05	Р3-П2									Ф28	

В таблице дан диаметр рабочей арматуры.

Спецификацию см. листы 3, 4.

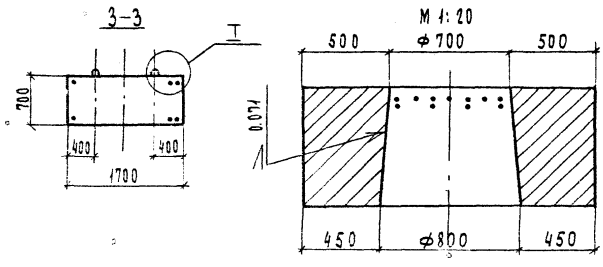

Нач. отд.	Драндин		3.503.1-95.2-1-01
Н. контр.	Левчева		
Гл. спец. отд.	Дмитриевский		Блок ригеля промежуточной опоры Р (Р1-П1...Р3-П1, Р1-П2...Р3-П2)
ГИП	Кашлатова		Стадия: Р; Масса: —; Масштаб: —; см. табл.
Вед. инж.	Кассель		Лист 1; Листов 4
Гл. инж.	Долгова		Гипротрансмост

1348/3 | 5 | Формат А3

Инв. № подл. | Подпись и дата | Взам. инв. №

5 – 5

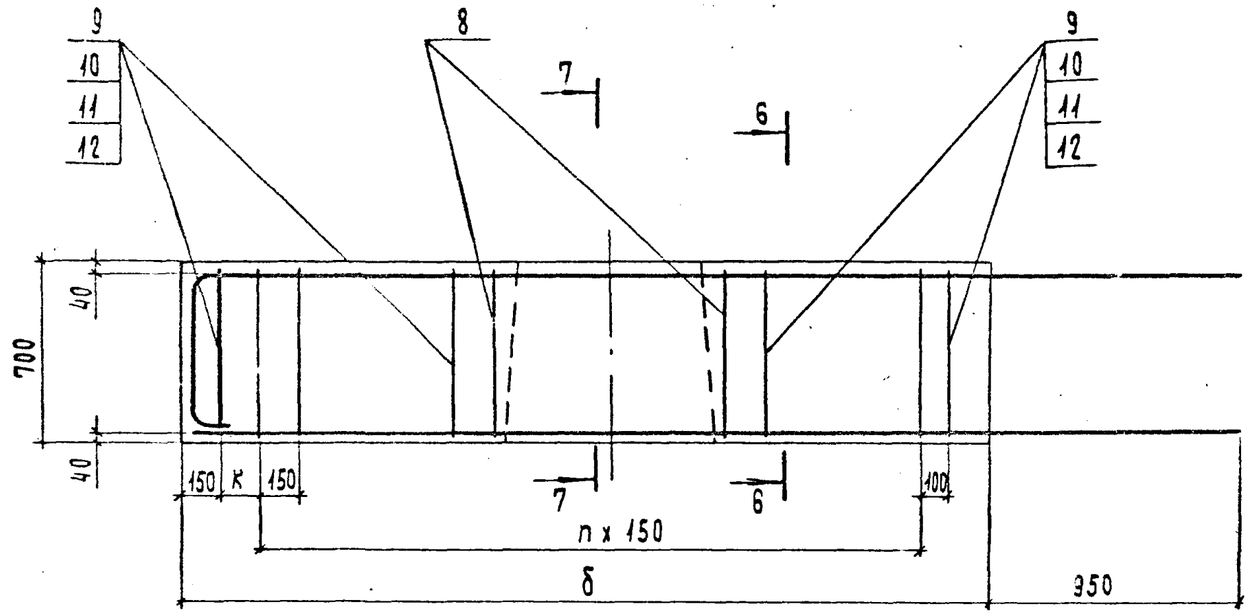

6–6

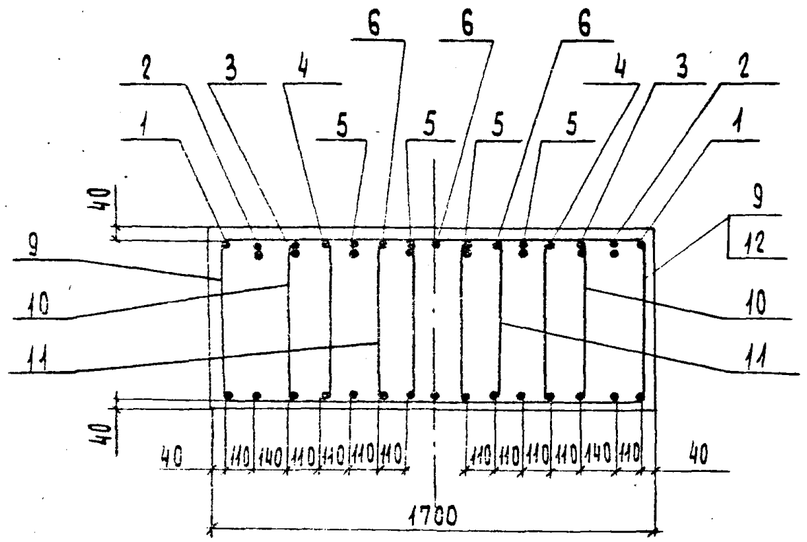

7–7

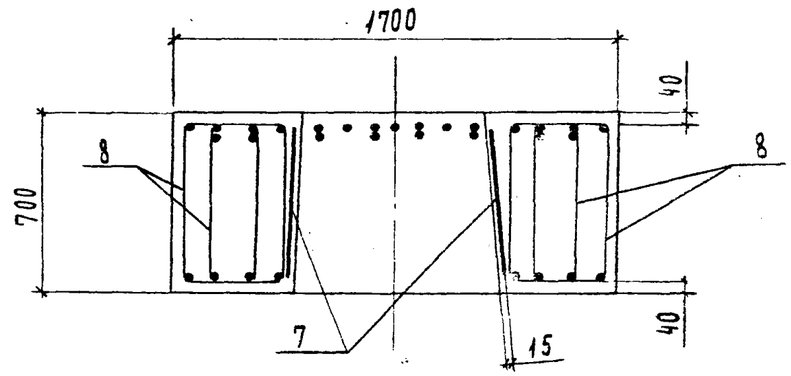

Инв. № подл. | Подпись и дата | Взам. инв. №

3.503.1-95.2-1-01		Лист 2
1348/3	6	Формат А3

Формат	Зона	Поз	Обозначение	Наименование	Кол. на исполн.						Примечание
						01	02	03	04	05	
				Сборочные единицы							
А3		1	3.503.1-95.2-1-18 - 01	Каркас плоский КР 9	2						
А3			- 05	Каркас плоский КР 13		2					
А3			3.503.1-95.2-1-18	Каркас плоский КР 8			2				
А3			- 04	Каркас плоский КР 12				2			
А3			3.503.1-95.2-1-17 - 03	Каркас плоский КР 4					2		
А3			- 04	Каркас плоский КР 5						2	
А3		2	3.503.1-95.2-1-21	Каркас плоский КР31	2						
А3			- 02	Каркас плоский КР33		2					
А3			3.503.1-95.2-1-19	Каркас плоский КР16			2				
А3			- 03	Каркас плоский КР19				2			
А3			3.503.1-95.2-1-20 - 02	Каркас плоский КР23					2		
А3			- 07	Каркас плоский КР28						2	
А3		3	3.503.1-95.2-1-21 - 01	Каркас плоский КР32	2						
А3			- 03	Каркас плоский КР34		2					
А3			3.503.1-95.2-1-19 - 01	Каркас плоский КР17			2				
А3			- 04	Каркас плоский КР20				2			
А3			3.503.1-95.2-1-20 - 06	Каркас плоский КР27					2		
А3			- 09	Каркас плоский КР30						2	
А3		4	- 03	Каркас плоский КР24	2						
А3			- 08	Каркас плоский КР29		2					
А3			3.503.1-95.2-1-19 - 01	Каркас плоский КР17			2				
А3			- 04	Каркас плоский КР20				2			
А3			3.503.1-95.2-1-20 - 06	Каркас плоский КР27					2		
А3			- 09	Каркас плоский КР30						2	
А3		5	3.503.1-95.2-1-26	Каркас плоский КР58	4						
А3			- 01	Каркас плоский КР59		4					
А3			3.503.1-95.2-1-25	Каркас плоский КР48			4				
А3			- 07	Каркас плоский КР55				4			
А3			- 08	Каркас плоский КР54					4		
А3			- 09	Каркас плоский КР57						4	

Инв. № подл. | Подпись и дата | Взам. инв. №

Формат	Зона	Поз.	Обозначение	Наименование	Кол. на испол.						Примечание
						01	02	03	04	05	
А3		5	3.503.1-95.2-1-25 -02	Каркас плоский КР50	3						
А3			-08	Каркас плоский КР56		3					
А3			3.503.1-95.2-1-25	Каркас плоский КР48			3				
А3			-07	Каркас плоский КР55				3			
А3			-06	Каркас плоский КР54					3		
А3			-09	Каркас плоский КР57						3	
А4		7	3.503.1-95.2-1-12	Каркас пространственный КП1	1	1	1	1	1	1	
				Детали							
А4		8	3.503.1-95.2-1-35 -01	Хомут	28		28		28		
А4			-02	Хомут		28		28		28	
А4		9	-03	Хомут	26		14		24		
А4			-04	Хомут		26		14		24	
А4		10	-06	Хомут	26		14		24		
А4			-07	Хомут		26		14		24	
А4		11	-05	Хомут	13	13	7	7	12	12	
А4		12	-09	Хомут	13	13	7	7	12	12	
А3		13	3.503.1-95.2-1-34 -03	Петля строповочная	4	4	4	4	4	4	
				Материалы							
				Бетон В27,5; F300; W6	3,4	3,4	2,2	2,2	3,2	3,2	м³

Ведомость расхода стали на элемент, кг

Марка элемента	Изделия арматурные									Всего	Общий расход
	Арматура класса										
	А-I				А-II						
	ГОСТ 5781-82				ГОСТ 5781-82						
	Ф6	Ф10	Ф20	Итого	Ф10		Ф22	Ф28	Итого		
Р1-П1	2.2	129.0	13.3	144.5	69.9		548.0	—	617.9	762.4	762.4
Р1-П2	2.2	132.5	13.3	148.0	67.9		—	885.1	953.0	1101.0	1101.0
Р2-П1	2.2	85.6	13.3	101.1	52.1		359.5	—	411.6	512.7	512.7
Р2-П2	2.2	88.1	13.3	103.6	49.7		—	581.2	630.9	734.5	734.5
Р3-П1	2.2	121.1	13.3	137.2	69.9		521.5	—	590.4	727.6	727.6
Р3-П2	2.2	125.1	13.3	140.6	70.9		—	844.8	915.7	1056.3	1056.3

Инв. № подл. | Подпись и дата | Взам. инв. №

1-1

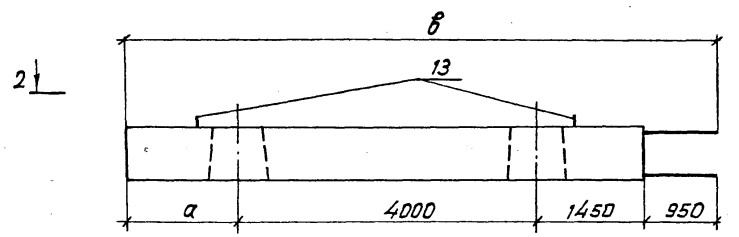

3-3

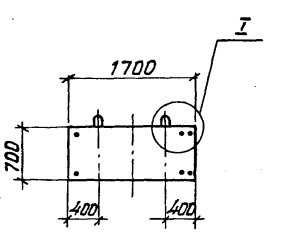

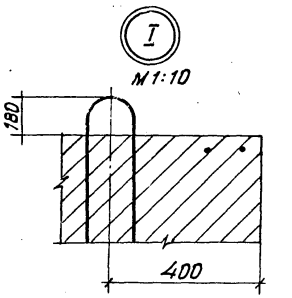

2-2

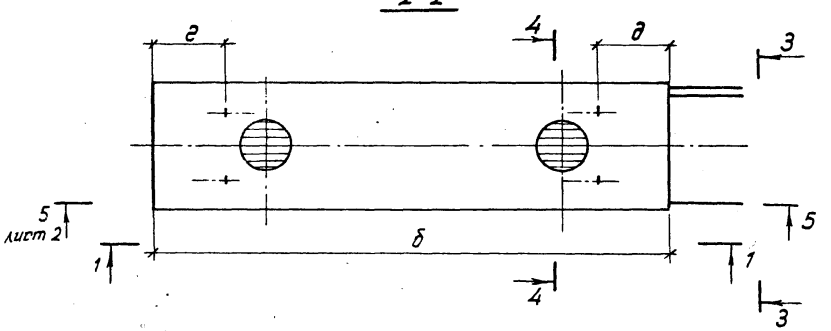

4-4

М 1:20

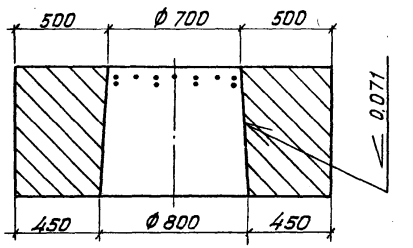

Спецификацию см. листы 3, 4

Обозначение	Марка	Размеры, мм						Поз.	Диаметр арматуры	Масса, т
		а	б	в	г	д	к	шт.		
3.503.1-95.2-1-02	Р4-П1	1650	7100	8050	960	980	150	43	Ф22	19.6
-01	Р4-П2								Ф28	
-02	Р5-П1	700	6150	7100	1150	980	100	37	Ф22	16.8
-03	Р5-П2								Ф28	

В таблице дан диаметр рабочей арматуры

Нач. отд.	Брандин	
Н. контр.	Леднева	
Гл. спец. отд.	Дмитриевский	
ГИП	Кашлатова	
Вед. инж.	Кассель	
Сред. инж.	Долгова	

3.503.1-95.2-1-02

Блок ригеля промежуточной опоры Р (Р4-П1, Р5-П1, Р4-П2, Р5-П2)

Стадия	Масса	Масштаб
Р	см. табл.	—
Лист 1	Листов 4	

ГИПРОТРАНСМОСТ

Взам. инв. № | Подпись и дата | Инв. № подл.

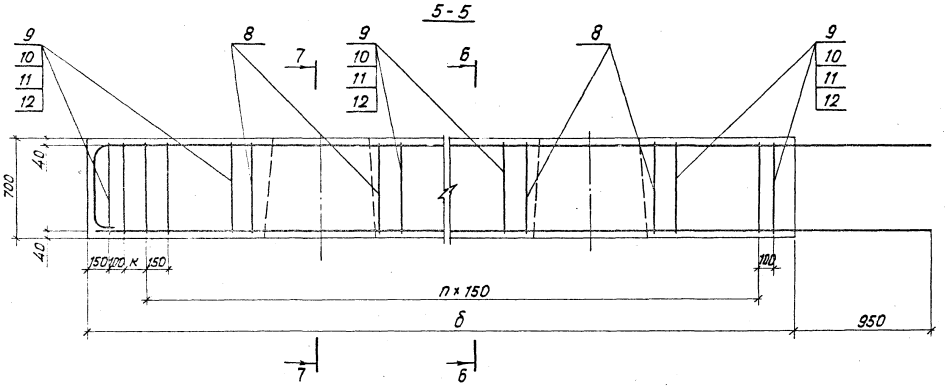

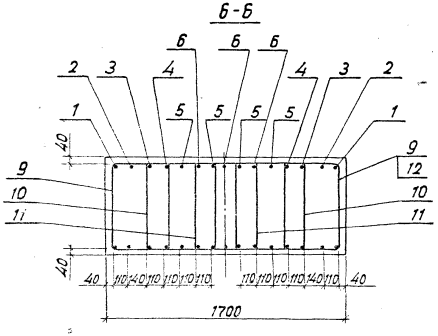

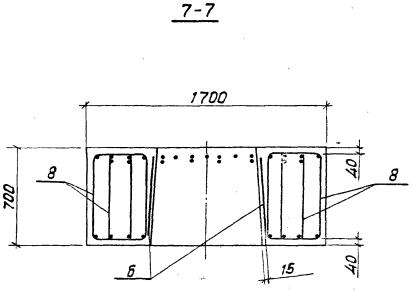

Инв. № подл. | Подпись и дата | Взам. инв. №

3.503.1-95.2-1-02		Лист 2
1348/3	10	Формат А3

Формат	Зона	Поз.	Обозначение	Наименование	Кол. на исполн. 01	02	03				Примечание
				Сборочные единицы							
А3		1	3.503.1-95.2-1-18 - 03	Каркас плоский КР11	2						
А3			- 07	Каркас плоский КР15		2					
А3			- 02	Каркас плоский КР10			2				
А3			- 06	Каркас плоский КР14				2			
А3		2	3.503.1-95.2-1-24	Каркас плоский КР44	2						
А3			- 02	Каркас плоский КР46		2					
А3			3.503.1-95.2-1-22	Каркас плоский КР35			2				
А3			- 03	Каркас плоский КР38				2			
А3		3	3.503.1-95.2-1-24 - 01	Каркас плоский КР45	2						
А3			- 03	Каркас плоский КР47		2					
А3			3.503.1-95.2-1-22 - 01	Каркас плоский КР36			2				
А3			- 04	Каркас плоский КР39				2			
А3		4	3.503.1-95.2-1-23 - 02	Каркас плоский КР42	2						
А3			- 03	Каркас плоский КР43		2					
А3			3.503.1-95.2-1-22 - 01	Каркас плоский КР36			2				
А3			- 04	Каркас плоский КР39				2			
А3		5	3.503.1-95.2-1-28	Каркас плоский КР67	4						
А3			- 01	Каркас плоский КР68		4					
А3			3.503.1-95.2-1-27	Каркас плоский КР60			4				
А3			- 05	Каркас плоский КР65				4			
А3		6	- 02	Каркас плоский КР62	3						
А3			- 06	Каркас плоский КР66		3					
А3			3.503.1-95.2-1-27	Каркас плоский КР60			3				
			- 05	Каркас плоский КР65				3			

Инв. № подл. | Подпись и дата | Взам. инв. №

Формат	Зона	Поз.	Обозначение	Наименование	Кол. на испол.						Примечание
						01	02	03			
БЧ		7	3.503.1-95.2-1-12	Каркас пространственный КП1	2	2	2	2			
				Детали							
ДЦ		8	3.503.1-95.2-1-35-01	Хомут	55		55				
ДЦ			-02	Хомут		55		55			
ДЦ		9	-03	Хомут	66		54				
ДЦ			-04	Хомут		66		54			
ДЦ		10	-06	Хомут	66		54				
ДЦ			-07	Хомут		66		54			
ДЦ		11	-05	Хомут	33	33	27	27			
ДЦ		12	-09	Хомут	33	33	27	27			
СЗ		13	3.503.1-95.2-1-34-06	Петля строповочная	4	4	4	4			
				Материалы							
				Бетон В27.5; F300; W6	7.8	7.8	6.7	6.7			

Инв. № подл. | Подпись и дата | Взам. инв. №

Ведомость расхода стали на элемент, кг

Марка элемента	Изделия арматурные									Общий расход
	Арматура класса								Всего	
	A-I ГОСТ 5781-82				A-III ГОСТ 5781-82					
	ф6	ф10	ф32	Итого	ф10		ф22	ф28	Итого	
РУ-П1	2.2	308.6	55.0	363.6	135.9		1074.4	—	1210.3	1573.9	1573.9
РУ-П2	2.2	316.7	55.0	371.7	135.7		—	1724.6	1860.3	2232.0	2232.0
Р5-П1	2.2	265.2	55.0	320.2	120.0		822.9	—	942.9	1263.1	1263.1
Р5-П2	2.2	273.4	55.0	328.4	113.8		—	1332.9	1452.7	1781.1	1781.1

1-1

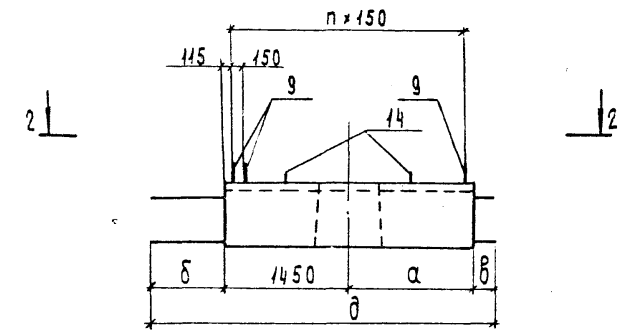

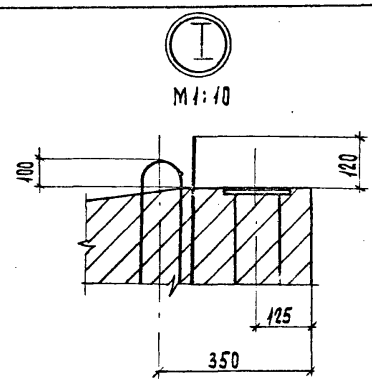

2-2

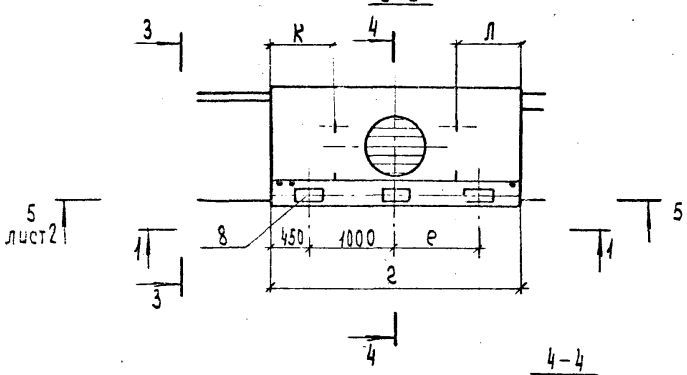

Обозначение	Марка	Размеры, мм								n, шт	Масса, т
		а	б	в	г	д	е	к	л		
3.503.1-95.2-1-03	Р1-у	1450	950	200	2900	4050	1000	770	770	18	6.9
-01	Р2-у	700	350	200	2150	3300	500	200	250	13	4.9
-02	Р3-у	1450	850	850	2900	4600	1000	770	770	18	6.9

Спецификацию см. лист 3

3-3

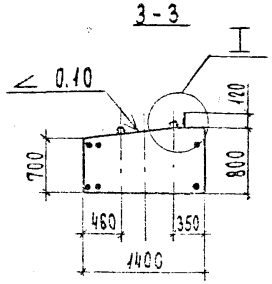

4-4
М1:20

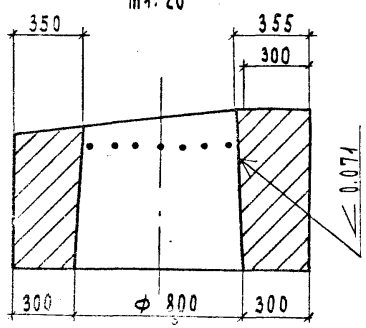

Нач. отд.	Дрянбин	
Н. контр.	Лебнева	
Гл. спец. отд.	Дмитриевский	
ГИП	Кашлатова	
Вед. инж.	Кассель	
Вед. инж.	Долгова	

3.503.1-95.2-1-03

Блок ригеля устоя Р (Р1-у ... Р3-у)

Стадия	Масса	Масштаб
Р	см. табл.	—
Лист 1	Листов 3	

Гипротрансмост

1348/3 | 13 | Формат А3

Инв. № подл. | Подпись и дата | Взам. инв. №

5-5

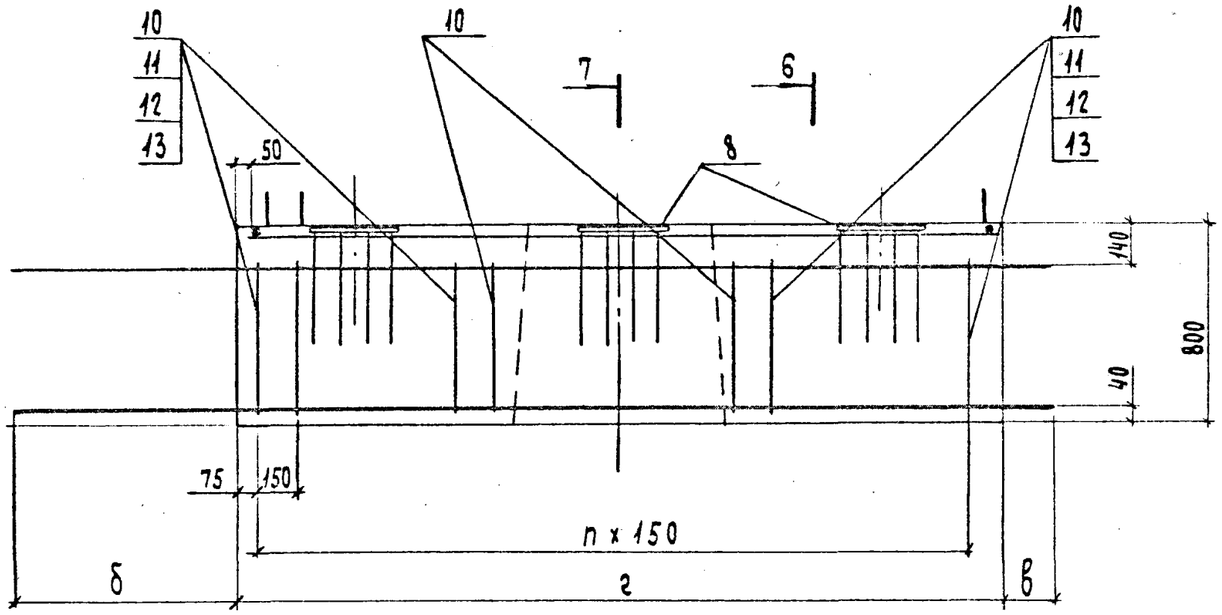

6-6

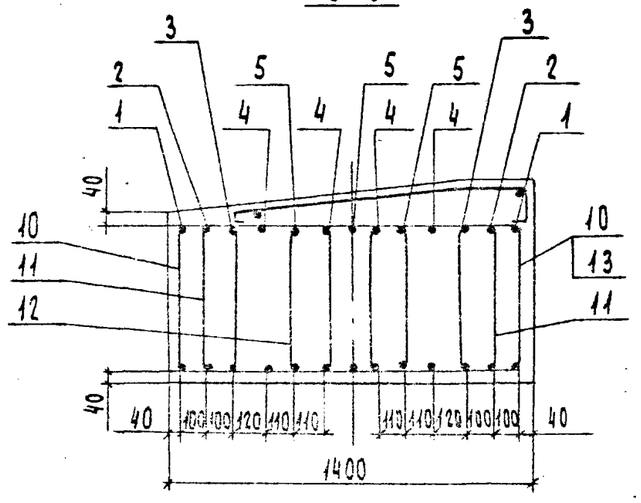

7-7

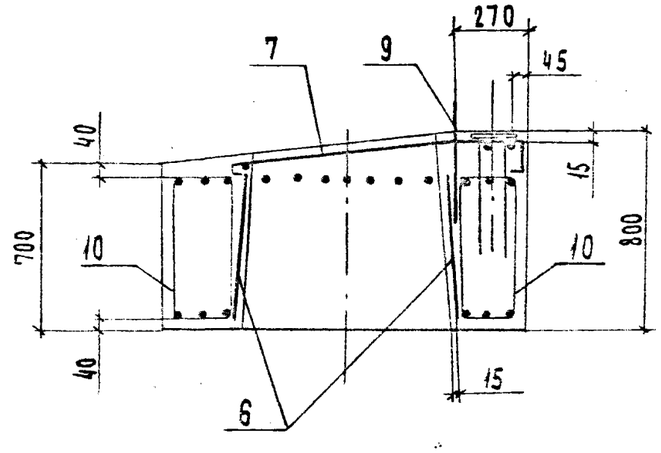

Инв. № подл. | Подпись и дата | Взам. инв. №

3.503.1-95.2-1-03		Лист 2
1348/3	14	Формат А3

Формат	Зона	Поз.	Обозначение	Наименование	Кол. на испол.	01	02		Примечание
				Сборочные единицы					
А3		1	3.503.1-95.2-1-17-01	Каркас плоский КР2	2				
А3			3.503.1-95.2-1-17	Каркас плоский КР1		2			
А3			-02	Каркас плоский КР3			2		
А3		2	3.503.1-95.2-1-20	Каркас плоский КР21	2				
А3			-01	Каркас плоский КР22		2			
А3			3.503.1-95.2-1-19	Каркас плоский КР16			2		
А3		3	3.503.1-95.2-1-20-04	Каркас плоский КР25	2				
А3			3.503.1-95.2-1-19-02	Каркас плоский КР18		2			
А3			3.503.1-95.2-1-20-05	Каркас плоский КР26			2		
А3		4	3.503.1-95.2-1-25-01	Каркас плоский КР49	4				
А3			3.503.1-95.2-1-25	Каркас плоский КР48		4			
А3			-03	Каркас плоский КР51			4		
		5		Каркас плоский КР51			3		
А3			-05	Каркас плоский КР53	3				
А3			-04	Каркас плоский КР52		3			
А4		6	3.503.1-95.2-1-12	Каркас пространственный КП1	1	1	1		
А3		7	3.503.1-95.2-1-29	Сетка С1	1		1		
			-01	Сетка С2		1			
А4		8	3.503.1-95.2-1-36	Изделие закладное МН1	3	3	3		
				Детали					
		9		ф16 А-II ГОСТ 5781-82, ℓ=450	19	14	19		0.71 кг
А4		10	3.503.1-95.2-1-35	Хомут	38	28	38		
А4		11	-06	Хомут	24	14	24		
А4		12	-05	Хомут	12	7	12		
А4		13	-08	Хомут	12	7	12		
А3		14	3.503.1-95.2-1-34-02	Петля строповочная	4	4	4		
				Материалы					
				Бетон В27,5; F300; W8	2.8	2.0	2.8		м³

Ведомость расхода стали на элемент, кг

Марка элемента	Изделия арматурные									Всего
	Арматура класса									
	А-I ГОСТ 5781-82					А-II ГОСТ 5781-82				
	ф6	ф8	ф10	ф18	Итого	ф10	ф16	ф22	Итого	
Р1-У	1.1	25.6	98.5	10.1	135.3	51.6	13.5	392.0	457.1	592.4
Р2-У	1.1	18.7	64.3	10.1	94.2	38.5	10.0	328.6	377.1	471.3
Р3-У	1.1	25.6	98.5	10.1	135.3	53.3	13.5	410.1	476.9	612.2

Продолжение

Изделия закладные							Общий расход
Арматура класса А-II ГОСТ 5781-82			Прокат марки Ст3сп5-I ГОСТ 103-76			Всего	
ф16		Итого	-14х200		Итого		
17.8		17.8	1.9		1.9	19.7	612.1
17.8		17.8	1.9		1.9	19.7	491.0
17.8		17.8	1.9		1.9	19.7	631.9

Инв. № подл. | Подпись и дата | Взам. инв. №

3.503.1-95.2-1-04 -01 - изображено
-02 ; -03 - зеркальное отражение

1-1

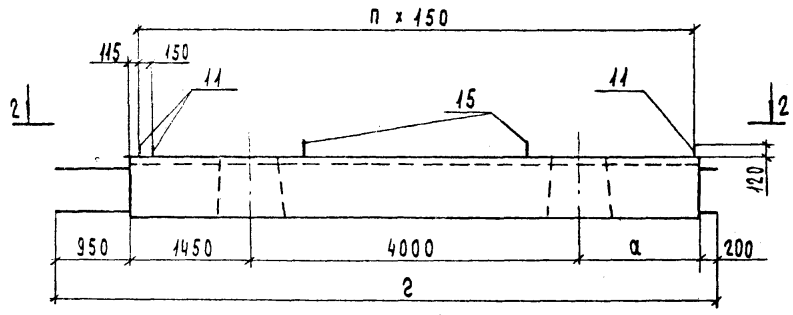

2-2

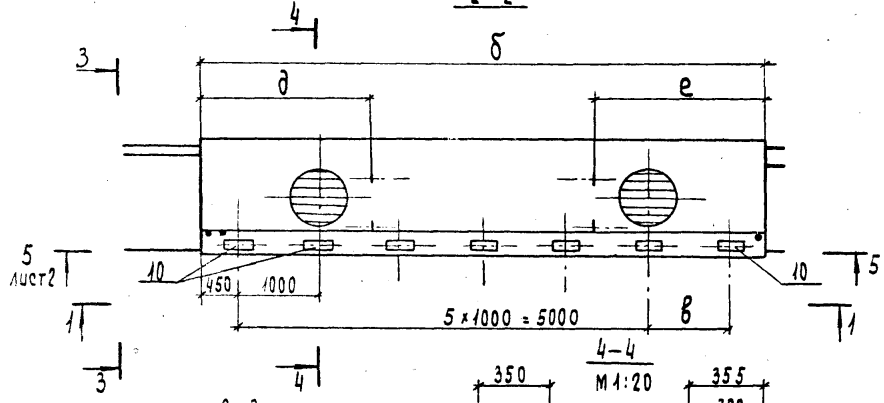

3-3

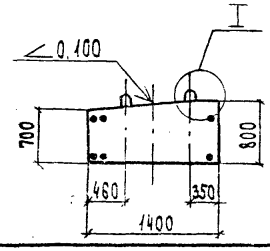

4-4
М1:20

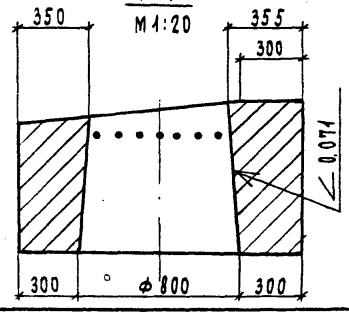

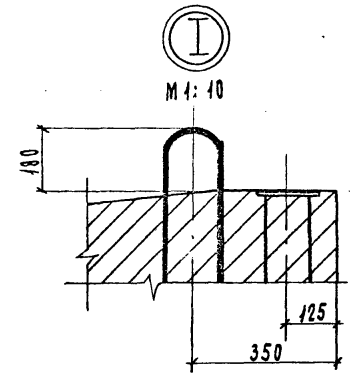

Обозначение	Марка	Размеры, мм						п. шт	Масса, т
		а	б	в	г	д	е		
3.503.1-95.2-1-04	Р4-У	1450	6900	1450	8050	2100	2100	45	16.6
-01	Р5-У	700	6150	500	7300	980	1150	40	14.7
-02	Р4н-У	1450	6900	1450	8050	2100	2100	45	16.6
-03	Р5н-У	700	6150	500	7300	980	1150	40	14.7

Спецификацию см. лист 3

Нач. отд.	Драндин	
Н. контр.	Лебнева	
Гл. спец. отд	Дмитриевский	
ГИП	Нашлатобы	
Вед. инж.	Кассель	
Разраб.	Долгова	

3.503.1-95.2-1-04

Блок ригеля устоя Р (Р4-У; Р5-У; Р4н-У; Р5н-У)

Стадия	Масса	Масштаб
Р	см. табл.	—
Лист 1	Листов 3	

Гипротрансмост

1348/3 | 16 | Формат А3

Инв. № подл. | Подпись и дата | Взам. инв. №

5-5

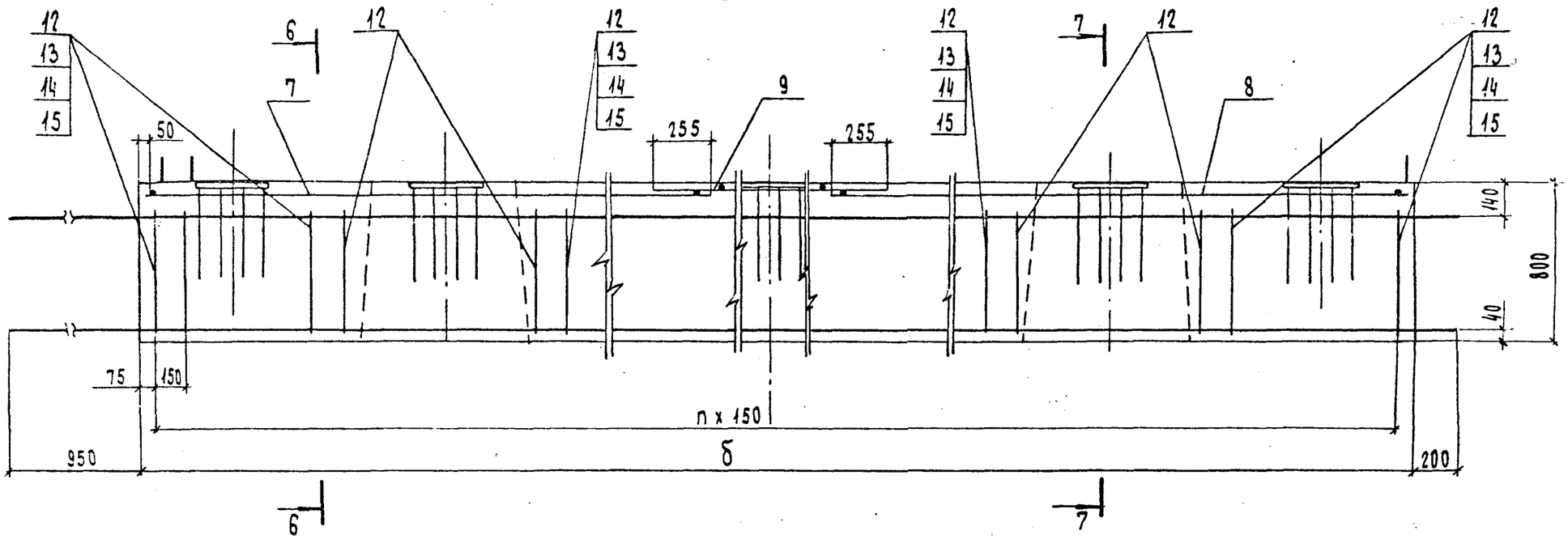

6-6

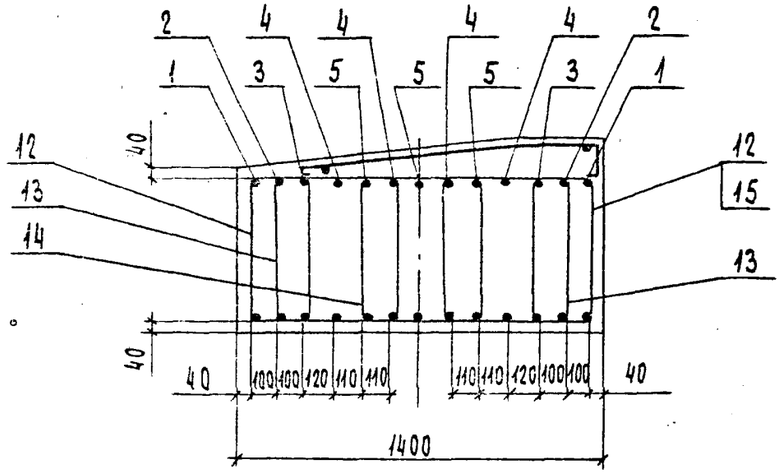

7-7

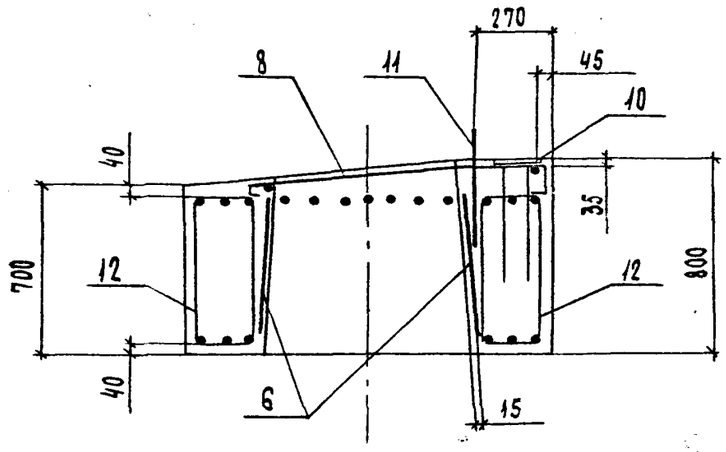

Инв. № подл. | Подпись и дата | Взам. инв. №

3.503.1-95.2-1-04		Лист 2
1348/3	17	Формат А3

Формат	Зона	Поз.	Обозначение	Наименование	Кол. на испол. 01	02	03	Примечание
				Сборочные единицы				
А3		1	3.503.1-95.2-1-17 - 06	Каркас плоский КР 7	2	2		
			- 05	Каркас плоский КР 6	2		2	
А3		2	3.503.1-95.2-1-23	Каркас плоский КР 40	2	2		
А3			3.503.1-95.2-1-22	Каркас плоский КР 35	2		2	
А3		3	3.503.1-95.2-1-23-01	Каркас плоский КР 41	2	2		
А3			3.503.1-95.2-1-22-02	Каркас плоский КР 37	2		2	
А3		4	3.503.1-95.24-27-01	Каркас плоский КР 61	4	4		
А3			3.503.1-95.2-1-27	Каркас плоский КР 60	4		4	
А3		5	- 04	Каркас плоский КР 64	3	3		
А3			- 03	Каркас плоский КР 63	3		3	
А3		6	3.503.1-95.2-1-12	Каркас пространственный КП	2	2	2	2
А3		7	3.503.1-95.2-1-29	Сетка С1	1	1	1	1
А3		8	3.503.1-95.2-1-29	Сетка С1	1		1	
А3			- 01	Сетка С2	1		1	
А3		9	- 02	Сетка С3	1	1	1	1
А3		10	3.503.1-95.2-1-36	Изделие закладное МН1	7	7	7	7
				Детали				
А3		11		Ф16 А-II ГОСТ 5781-82, ℓ=450	46	41	46	41	0.71 кг
А3		12	3.503.1-95.2-1-35	Хомут	92	82	92	82	
А3		13	- 06	Хомут	64	54	64	54	
А3		14	- 05	Хомут	32	27	32	27	
А3		15	- 08	Хомут	32	27	32	27	
А3		16	3.503.1-95.2-1-34 - 05	Петля строповочная	4	4	4	4	
				Материалы				
				Бетон В 27.5; F300; W6	6.6	5.9	6.6	5.9	м³

Инв. № подл. | Подпись и дата | Взам. инв. №

Ведомость расхода стали на элемент, кг

Марка элемента	Изделия арматурные									Всего
	Арматура класса									
	А-I ГОСТ 5781-82					А-II ГОСТ 5781-82				
	ф6	ф8	ф10	ф28	Итого	ф10	ф16	ф22	Итого	
Р4-У	2.2	63.3	251.6	38.6	355.7	123.2	32.7	789.0	944.9	1300.6
Р5-У	2.2	56.4	217.5	38.6	314.7	109.3	29.1	706.2	844.6	1159.3
Р4н-У	2.2	63.3	251.6	38.6	355.7	123.2	32.7	789.0	944.9	1300.6
Р5н-У	2.2	56.4	217.5	38.6	314.7	109.3	29.1	706.2	844.6	1159.3

Продолжение

Изделия закладные							Общий расход
Арматура класса А-II ГОСТ 5781-82			Прокат марки Ст3сп5-I ГОСТ 103-76			Всего	
ф16		Итого	-14×200		Итого		
41.4		41.4	4.4		4.4	45.8	1346.4
41.4		41.4	4.4		4.4	45.8	1205.1
41.4		41.4	4.4		4.4	45.8	1346.4
41.4		41.4	4.4		4.4	45.8	1205.1

Фасад

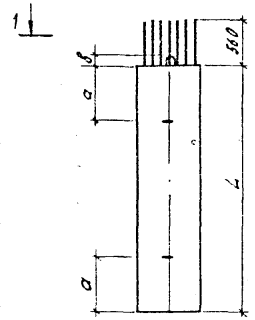

2 - 2

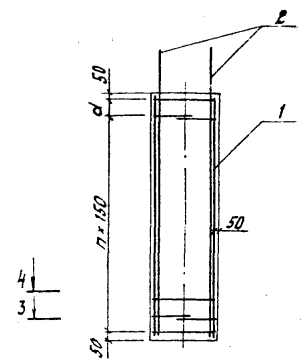

1 - 1

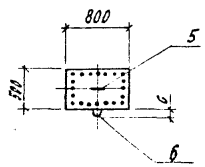

3 - 3

1:20

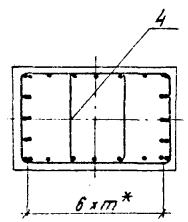

4 - 4

1:20

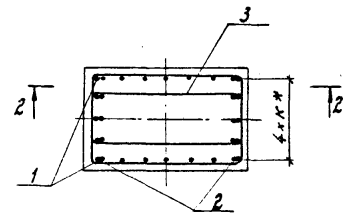

*-расстояние в осях между элементами рабочей арматуры.

Поз. 3

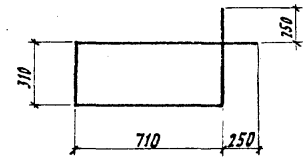

Поз. 4

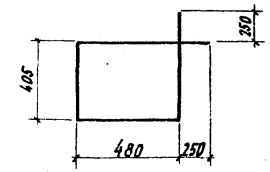

Таблица 2

Обозначение	Марка	Размеры, мм L	a	B	c	d	n, шт	Масса, т
3.503.1-95.2-1-05 ...-02	С300-1...С300-3	3000	650	100	75	200	18	3.0
-03...-05	С400-1...С400-3	4000	850	100	75	150	25	4.0
-06...-08	С500-1...С500-3	5000	1050	180	100	100	32	5.0
-09...-11	С600-1...С600-3	6000	1300	180	100	200	38	6.0
-12...-14	С700-1...С700-3	7000	1500	180	100	150	45	7.0
-15...-17	С800-2...С800-4	8000	1700	180	180	100	52	8.0
-18	С850-2	8500	1800	180	180	150	55	8.5
-19...-21	С900-2...С900-4	9000	1900	180	180	200	58	9.0
-22...-24	С1000-2...С1000-4	10000	2100	180	180	150	65	10.0
-25;-26	С1050-2, С1050-3	10500	2200	180	180	200	68	10.5

Таблица 1

Марка блока	Диаметр, мм поз. 1 и поз. 2	Размеры, мм K	m
С300-1; С400-1; С500-1; С600-1; С700-1	ф 16 А-II	95	110
С300-2; С400-2; С500-2; С600-2; С700-2; С800-2; С850-2; С900-2; С1000-2; С1050-2	ф 22 А-II		
С300-3; С400-3; С500-3; С600-3; С700-3; С800-3; С900-3; С1000-3; С1050-3	ф 28 А-II	90	105
С800-4; С900-4; С1000-4	ф 32 А-II		

Спецификацию см. листы 3, 4.

Нач. отд.	Дрондин		
Н. контр.	Леднева		
Гл. спец. отд.	Дмитриевский		
ГИП	Кашлатова		
Вед. инж.	Кассель		
Инж. Пкат.	Малыгина		

3.503.1-95.2-1-05

Блок стойки С (СL-1... СL-4)

Стадия	Масса	Масштаб
Р	см. табл.	—
Лист 1	Листов 4	

Гипротрансмост

1348/3 | 19 | Формат А3

Ведомость расхода стали на элемент, кг

Марка элемента	Изделия арматурные													Всего	Общий расход
	Арматура класса														
	A-I ГОСТ 5781-82							A-II ГОСТ 5781-82							
	ф8	ф16	ф22	ф28	ф32		Итого	ф16	ф22	ф28	ф32		Итого		
С300-1	38.0	3.9	4.8				46.7	159.6					159.6	206.3	206.3
С300-2	38.0	3.9	4.8				46.7		301.0				301.0	347.7	347.7
С300-3	38.0	3.9	4.8				46.7			487.8			487.8	534.5	534.5
С400-1	51.2	3.9	4.8				59.9	207.0					207.0	266.9	266.9
С400-2	51.2	3.9	4.8				59.9		390.4				390.4	450.3	450.3
С400-3	51.2	3.9	4.8				59.9			632.7			632.7	692.6	692.6
С500-1	64.6		10.0	9.6			84.2	254.4					254.4	338.6	338.6
С500-2	64.6		10.0	9.6			84.2		479.8				479.8	564.0	564.0
С500-3	64.6		10.0	9.6			84.2			777.6			777.6	861.8	861.8
С600-1	76.0		10.0	9.6			95.6	301.8					301.8	397.4	397.4
С600-2	76.0		10.0	9.6			95.6		569.2				569.2	664.8	664.8
С600-3	76.0		10.0	9.6			95.6			922.5			922.5	1018.1	1018,1
С700-1	89.4		10.0	9.6			109.0	349.2					349.2	458.2	458.2
С700-2	89.4		10.0	9.6			109.0		658.6				658.6	767.6	767.6
С700-3	89.4		10.0	9.6			109.0			1067.4			1067.4	1176.4	1176.4
С800-2	102.6			22.1	13.8		138.5		748.0				748.0	886.5	886.5
С800-3	102.6			22.1	13.8		138.5			1212.3			1212.3	1350.8	1350.8
С800-4	102.6			22.1	13.8		138.5				1583.8		1583.8	1722.3	1722.3
С850-2	108.4			22.1	13.8		144.3		792.7				792.7	937.0	937.0
С900-2	114.0			22.1	13.8		149.9		837.4				837.4	987.3	987.3
С900-3	114.0			22.1	13.8		149.9			1357.2			1357.2	1507.1	1507.1
С900-4	114.0			22.1	13.8		149.9				1773.1		1773.1	1923.0	1923.0
С1000-2	127.4			22.1	13.8		163.3		926.8				926.8	1090.1	1090.1
С1000-3	127.4			22.1	13.8		163.3			1502.2			1502.2	1665.5	1665.5
С1000-4	127.4			22.1	13.8		163.3				1962.4		1962.4	2125.7	2125.7
С1050-2	133.0			22.1	13.8		168.9		971.5				971.5	1140.4	1140.4
С1050-3	133.0			22.1	13.8		168.9			1574.6			1574.6	1743.5	1743.5

Инв. № подл. | Подпись и дата | Взам. инв. №

Формат	Зона	Поз	Обозначение	Наименование	Кол. на испол. -01	-04	-07	-10	-13	-15	-18	-19	-22	-25	Примечание
				Детали											
Б4		1		ф22А-II ГОСТ5781-82, ℓ=2960мм	10										8.82 кг
				ℓ=3960		10									11.80 кг
				ℓ=4960			10								14.78 кг
				ℓ=5960				10							17.76 кг
				ℓ=6960					10						20.74 кг
				ℓ=7960						10					23.72 кг
				ℓ=8460							10				25.21 кг
				ℓ=8960								10			26.70 кг
				ℓ=9960									10		29.68 кг
				ℓ=10460										10	31.17 кг
Б4		2		ф22А-II ГОСТ5781-82, ℓ=3570мм	20										10.64 кг
				ℓ=4570		20									13.62 кг
				ℓ=5510			20								16.60 кг
				ℓ=6570				20							19.58 кг
				ℓ=7570					20						22.56 кг
				ℓ=8570						20					25.54 кг
				ℓ=9070							20				27.03 кг
				ℓ=9570								20			28.52 кг
				ℓ=10570									20		31.50 кг
				ℓ=11070										20	32.99 кг

Инв. № подл. | Подпись и дата | Взам. инв. №

Формат	Зона	Поз.	Обозначение	Наименование	Кол. на исполн. -01	-04	-07	-10	-13	-15	-18	-19	-22	-25	Примечание
				Детали											
				Хомуты											
Б4		3		ф8А-I ГОСТ 5781-82, ℓ = 2540мм	20	28	34	40	48	54	58	60	68	70	1.0 кг
Б4		4		ф8А-I ГОСТ 5781-82, ℓ = 2270мм	20	26	34	40	46	54	56	60	66	70	0.9 кг
А3		5	3.503.1-95.2-1-34-04	Петля строповочная	1	1									
А3			-05	Петля строповочная			1	1	1						
А3			-06	Петля строповочная						1	1	1	1	1	
А3		6	-10	Петля строповочная	2	2									
А3			-11	Петля строповочная			2	2	2						
А3			-12	Петля строповочная						2	2	2	2	2	
				Материалы											
				Бетон В 27.5;											
				F300; W6	1.20	1.60	2.00	2.40	2.8	3.2	3.4	3.6	4.0	4.2	м³
			3.503.1-95.2-1-05 -02	(то же как для -01)											
			-03; -05	(то же как для -04)											
			-06; -08	(то же как для -07)											
			-09; -11	(то же как для -10)											
			-12; -14	(то же как для -13)											
			-16; -17	(то же как для -15)											
			-20; -21	(то же как для -19)											
			-23; -24	(то же как для -22)											
			-26	(то же как для -25)											

*) Отличие диаметра рабочей арматуры – см. табл. 1

Инв. № подл. | Подпись и дата | Взам. инв. №

Рис 1
Фасад

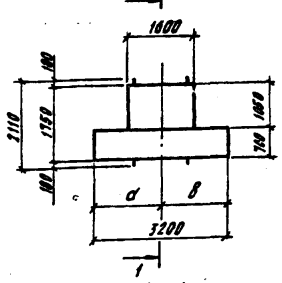

1 - 1

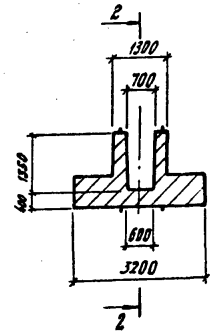

2 - 2

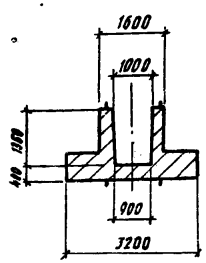

Рис. 2
Остальное - см. рис. 1

1 - 1

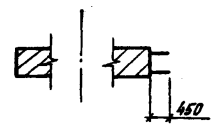

Рис. 3
Остальное - см. рис. 1

1 - 1

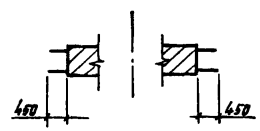

1. При бетонировании в проектном положении строповочные петли на нижней поверхности блока не ставить
2. После извлечения блока из опалубки, установленные на нижней поверхности блока петли срезать
3. Спецификацию см. лист 3

Ведомость расхода стали на элемент, кг

Марка элемента	Изделия арматурные							Всего	Общий расход
	Арматура класса								
	A-I ГОСТ 5781-82		A-II ГОСТ 5781-82						
	ф32	Итого	ф12	ф16	ф22		Итого		
Ф1-П	110,1	110,1	147.5	227.9	1591.4		1966.8	2076,9	2076.9
Ф1-У	110,1	110.1	147.5	227.9	1591.4		1966.8	2076,9	2076.9
Ф2-П	110,1	110.1	147.5	227.9	1678.2		2053,6	2163,7	2163.7
Ф2-У	110.1	110.1	147.5	227.9	1678.2		2053,6	2163,7	2163.7
Ф3-П	110,1	110,1	147.5	227.9	1765.0		2140.4	2250,5	2250.5
Ф3-У	110,1	110.1	147.5	227,9	1765.0		2140,4	2250,5	2250.5

Обозначение	Марка	Рис	Размеры, мм	
			а	в
3.503.1-95.2-1-06	ф1-П	1	1600	1600
-01	ф1-У		1100	2100
-02	ф2-П	2	1600	1600
-03	ф2-У		1100	2100
-04	ф3-П	3	1600	1600
-05	ф3-У		1100	2100

Нач.отд.	Дрондин	
Н.контр.	Леднева	
Гл.спец.отд.	Дмитриевский	
ГИП	Кашлатова	
Вед.инж.	Кассель	
Инж.II кат.	Мальгина	

3.503.1-95.2-1-06

Блок фундамента ф (ф1-П...ф3-П и ф1-У...ф3-У)

Стадия	Масса	Масштаб
Р	21,3т	1:100
Лист 1	Листов 3	

ГИПРОТРАНСМОСТ

Инв.№ подл. | Подпись и дата | Взам. инв.№

Схема армирования

2-2
М 1:20

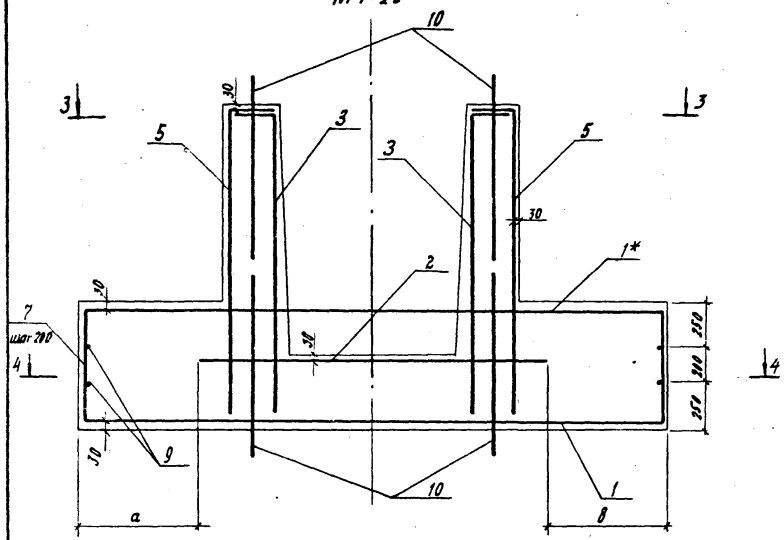

3-3
повернуто
м 1:20

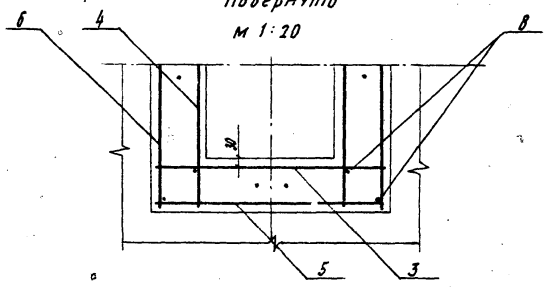

4-4
повернуто
сетки не показаны
М 1:50

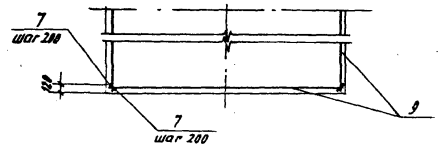

Поз. 7

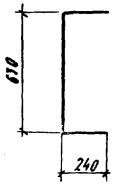

Поз. 8

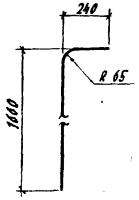

Обозначение	Марка	Размеры, мм	
		а	в
3.503.1-95.2-1-06	Ф1-П	600	600
-01	Ф1-У	100	1100
-02	Ф2-П	600	600
-03	Ф2-У	100	1100
-04	Ф3-П	600	600
-05	Ф3-У	100	1100

*Вырезать по месту при установке в опалубку.

Инв. № подл. | Подпись и дата | Взам. инв. №

Формат	Зона	Поз.	Обозначение	Наименование	Кол. на испол. -01	-02	-03	-04	-05							Примечание
				Сборочные единицы												
А3		1	3.503.1-95.2-1-30	Сетка С4	2	2										
А3			-01	Сетка С5			2	2								
А3			-02	Сетка С6					2	2						
А3		2	-03	Сетка С7	1	1	1	1	1	1						
А3		3	-04	Сетка С8	2	2	2	2	2	2						
А3		4	-05	Сетка С9	2	2	2	2	2	2						
А3		5	-06	Сетка С10	2	2	2	2	2	2						
А3		6	-07	Сетка С11	2	2	2	2	2	2						
				Детали												
Б4		7		ф12А-II ГОСТ 5781-82, l=1100 мм	64	64	64	64	64	64						0,98 кг
Б4		8		ф22А-II ГОСТ 5781-82, l=1870 мм	8	8	8	8	8	8						5,57 кг
Б4		9		ф12А-II ГОСТ 5781-82, l=3160 мм	8	8	8	8	8	8						2,81 кг
Д4		10	3.503.1-95.2-1-34-06	Петля строповочная	8	8	8	8	8	8						
				Материалы												
				Бетон В25; F300; W6	8,52	8,52	8,52	8,52	8,52	8,52						м³

Инв.№ подл. | Подпись и дата | Взам. инв.№

Рис. 1
Фасад

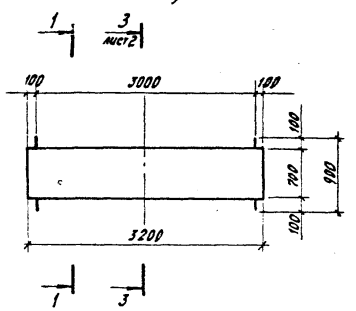

1 - 1

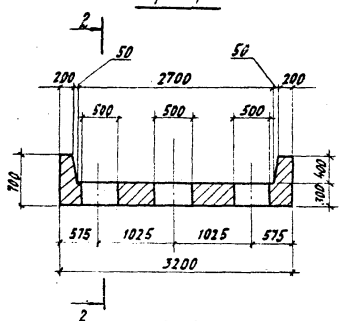

2 - 2

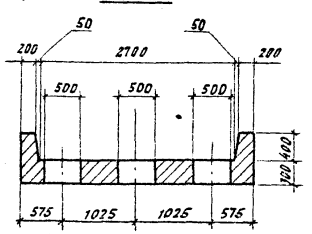

Рис. 2
Остальное - см. рис. 1

1 - 1

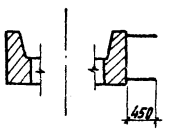

Рис. 3
Остальное - см. рис. 1

1 - 1

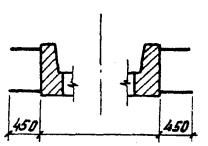

Обозначение	Марка	Рис.
3.503.1-95. 2-1-07	Т1	1
-01	Т2	2
-02	Т3	3

1. При бетонировании в проектном положении строповочные петли на нижней поверхности блока не ставить.
2. После извлечения блока из опалубки, установленные на нижней поверхности блока петли обрезать.
3. После установки блока ростверка в проектное положение верхние петли обрезать.
4. Спецификацию см. на листе 3.

Нач. отд.	Драндин		
Н. контр.	Леднева		
Гл. спец. отд	Дмитриевский		
ГИП	Кашлатова		
Вед. инж.	Кассель		
Инж. II кат.	Мальгина		

3.503.1-95.2-1-07

Блок ростверка Т (Т1...Т3)

Стадия	Масса	Масштаб
Р	8.75т	1:50
Лист 1	Листов 3	

Гипротрансмост

1348/3 | 26 | Формат А3

Инв. № подл. | Подпись и дата | Взам. инв. №

3 - 3
М 1:20

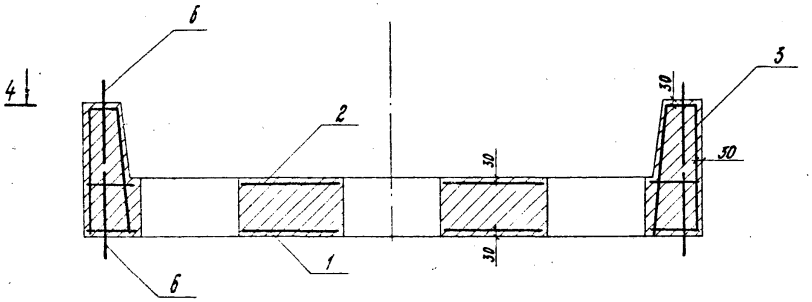

4 - 4
М 1:20

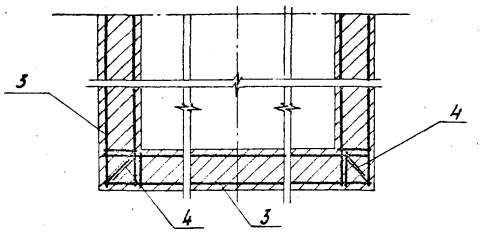

Ведомость расхода стали на элемент, кг

Марка элемента	Изделия арматурные						Всего	Общий расход
	Арматура класса							
	A-I			A-II				
	ГОСТ 5781-82			ГОСТ 5781-82				
	ф8	ф22	Итого	ф12	ф22	Итого		
Т1	62.9	39.9	102.8	171.60	424.4	596.0	698.8	698.8
Т2	62.9	39.9	102.8	171.60	575.6	747.2	850.0	850.0
Т3	62.9	39.9	102.8	171.60	726.8	898.4	1001.2	1001.2

3 - 3
для рис. 2

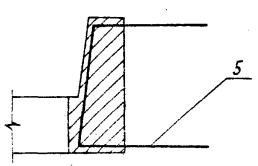

3 - 3
для рис. 3

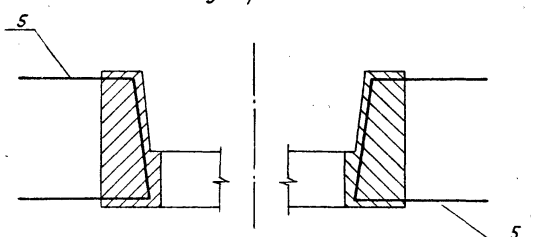

Поз. 4

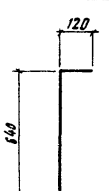

Поз. 5

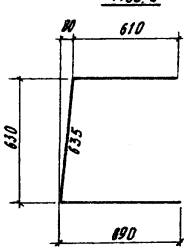

Стержни поз.5 устанавливаются рядом со стержнями сетки С 12.

Инв. № подл. | Подпись и дата | Взам. инв. №

3.503.1-95.2-1-07		Лист 2
1348/3	27	Формат А3

Формат	Зона	Поз	Обозначение	Наименование	Кол. на исполн.										Примечание
						-01	-02								
				Сборочные единицы											
А3		1	3.503.1-95.2-1-31	Сетка С12	1	1	1								
А3		2	-01	Сетка С13	1	1	1								
А4		3	3.503.1-95.2-1-13	Каркас пространственный КП2	4	4	4								
				Детали											
Б4		4		ф 6А-I ГОСТ 5781-82, в=760мм	8	8	8								0.30 кг
Б4		5		ф 22А-II ГОСТ 5781-82, в=1810мм	—	29	58								5.40 кг
А3		6	3.503.1-95.2-1-34 -11	Петля строповочная	8	8	8								
				Материалы											
				Бетон В25; F300; W6	3.5	3.5	3.5								м³

Инв. № подл. | Подпись и дата | Взам. инв. №

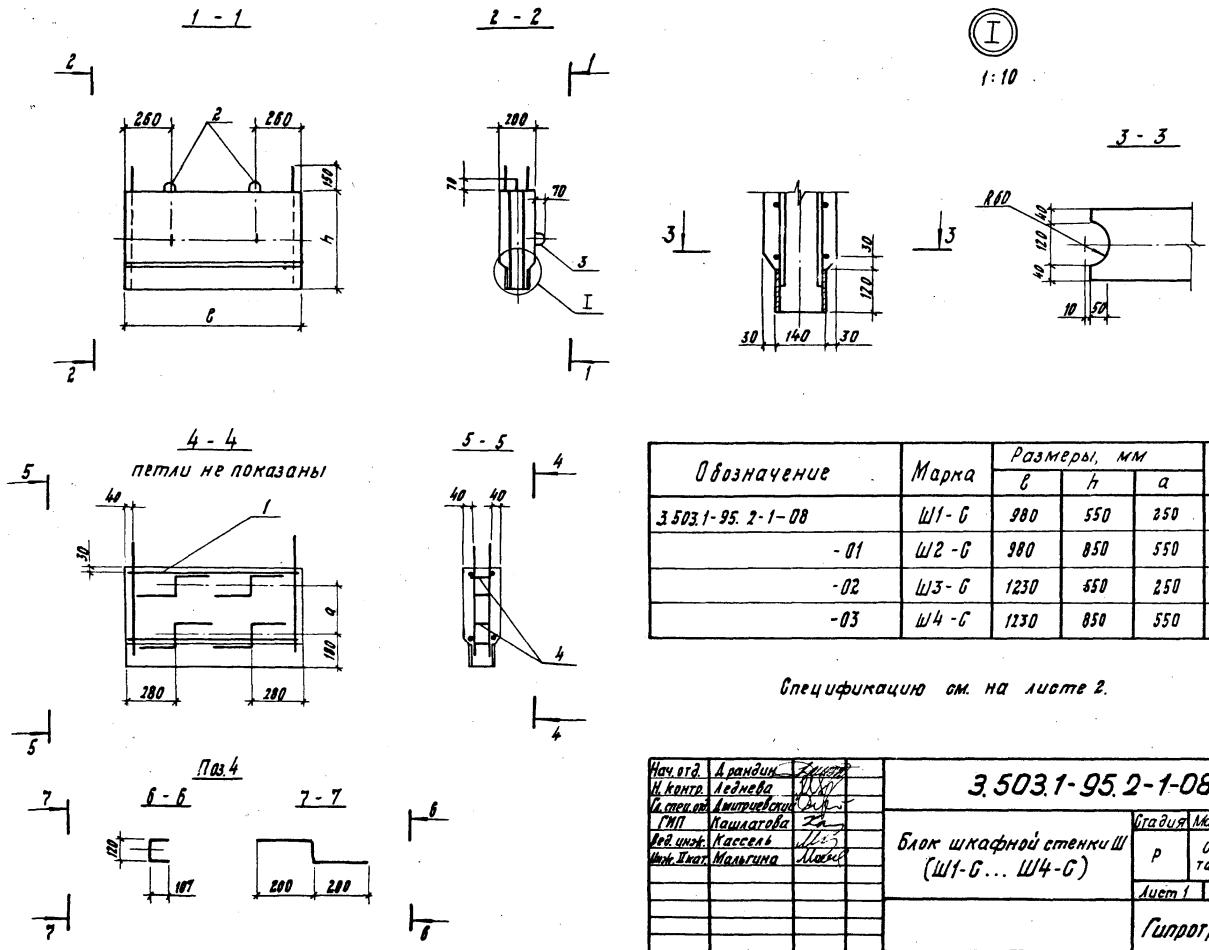

Обозначение	Марка	Размеры, мм			Масса, т
		l	h	a	
3.503.1-95. 2-1-08	Ш1-С	980	550	250	0.3
-01	Ш2-С	980	850	550	0.4
-02	Ш3-С	1230	550	250	0.4
-03	Ш4-С	1230	850	550	0.5

Спецификацию см. на листе 2.

Нач. отд.	Драндин	
Н. контр.	Леднева	
Гл. спец. отд.	Дмитриевский	
ГИП	Кашлатова	
Вед. инж.	Кассель	
Инж. II кат.	Мальгина	

3.503.1-95.2-1-08

Блок шкафной стенки Ш (Ш1-С... Ш4-С)

Стадия	Масса	Масштаб
Р	См. табл.	—

Лист 1 | Листов 2

Гипротрансмост

1348/3 | 29 | Формат А3

Инв. № подл. | Подпись и дата | Взам. инв. №

Ведомость расхода стали на элемент, кг

Марка элемента	Изделия арматурные							
	Арматура класса							Всего
	А-I			А-II				
	ГОСТ 5781-82			ГОСТ 5781-82				
	Ф8	Ф10	Итого	Ф10	Ф12		Итого	
Ш1-С	1.2	2.0	3.2	4.8	11.4		16.2	19.4
Ш2-С	1.2	2.0	3.2	7.2	16.6		23.8	27.0
Ш3-С	1.2	2.0	3.2	8.6	14.8		23.4	26.6
Ш4-С	1.2	2.0	3.2	13.0	21.6		34.6	37.8

Продолжение

Изделия закладные				
Прокат марки			Всего	Общий расход
Ст3сп5-I				
ГОСТ 103-76				
-10×120		Итого		
18.5		18.5	18.5	37.9
18.5		18.5	18.5	45.5
23.2		23.2	23.2	49.8
23.2		23.2	23.2	61.0

Формат	Зона	Поз.	Обозначение	Наименование	Кол. на исполн.						Примечание
						-01	-02	-03			
				Сборочные единицы							
А3		1	3.503.1-95.2-1-32	Сетка С14	2						
А3			-01	Сетка С15		2					
А3			-02	Сетка С16			2				
А3			-03	Сетка С17				2			
				Детали							
Б4		4		Ф8 А-I ГОСТ 5781-82, ℓ=735мм	4	4	4	4			0.29 кг
А3		2	3.503.1-95.2-1-34	Петля строповочная	2	2	2	2			
А3		3	-07	Петля строповочная	2	2	2	2			
				Материалы							
				Бетон В27.5; F300; W6	0.11	0.17	0.14	0.21			м³

Инв.№ подл. | Подпись и дата | Взам. инв.№

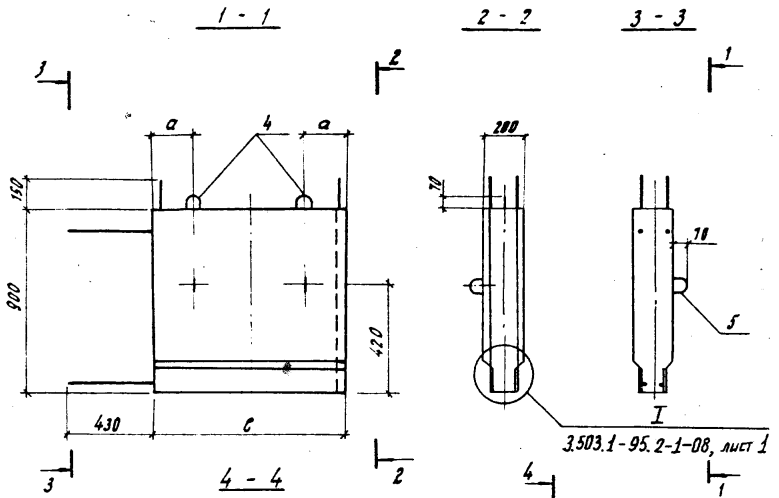

петли не показаны

Ведомость расхода стали на элемент, кг

Марка элемента	Изделия арматурные							Изделия закладные				Общий расход
	Арматура класса						Всего	Прокат марки			Всего	
	A-I ГОСТ 5781-82			A-II ГОСТ 5781-82				Ст3сп5-I ГОСТ 103-76				
	ф8	ф10	Итого	ф10	ф12	Итого		-10×120		Итого		
Ш1-К	1.2	2.0	3.2	11.3	17.6	28.9	32.1	17.9		17.9	17.9	50.0
Ш2-К	1.2	2.0	3.2	17.8	29.9	47.7	50.9	32.0		32.0	32.0	82.9

Обозначение	Марка	Размеры, мм			Масса, т
		в	а	в	
3.503.1-95.2-1-09	Ш1-К	950	200	240	0.4
-01	Ш2-К	1700	330	310	0.8

Спецификацию см. на листе 2

Нач. отд.	Дрондин		
Н. контр.	Леонева		
Гл. спец. отд.	Дмитриевской		
ГИП	Кашлатова		
Вед. инж.	Кассель		
Инж. 1 кат.	Мальгина		

3.503.1-95.2-1-09

Блок шкафной стенки Ш (Ш1-К, Ш2-К)

Стадия	Масса	Масштаб
Р	См. табл.	—
Лист 1	Листов 2	

ГИПРОТРАНСМОСТ

Инв. № подл. | Подпись и дата | Взам. инв. №

Формат	Зона	Поз	Обозначение	Наименование	Кол. на испол. -01	Примечание
				Сборочные единицы		
А3		1	3.503.1-95.2-1-33	Сетка С18	1	
А3		2	-01	Сетка С18н	1	
А3		1	-02	Сетка С19	1	
А3		2	-03	Сетка С19н	1	
				Детали		
БЧ		3		ФВА-I ГОСТ 5781-82, d=35мм	4 4	0.29 кг
А3		4	3.503.1-95.2-1-34	Петля строповочная	2 2	
А3		5	-07	Петля строповочная	2 2	
				Материалы		
				Бетон В27,5; F300; W6	0,17 0,30	м³

Инв.№ подл. | Подпись и дата | Взам.инв.№

3.503.1-95.2-1-10 - изображено
-01 - зеркальное отражение

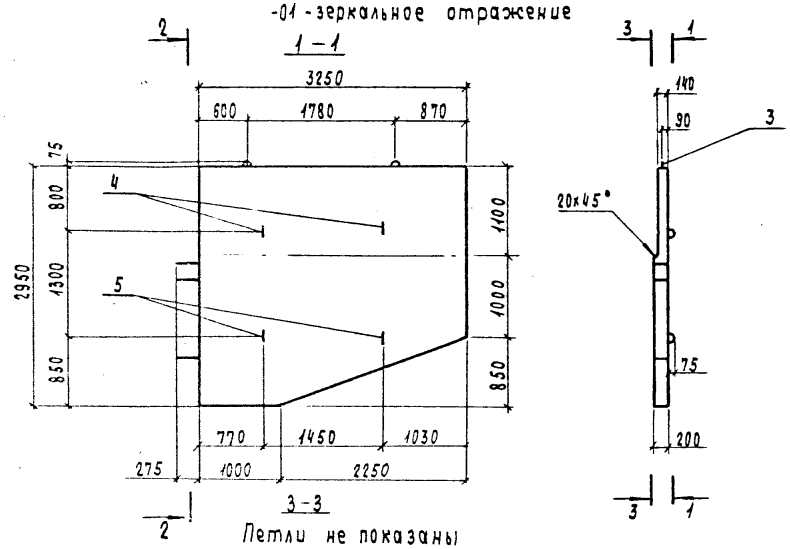

Петли не показаны

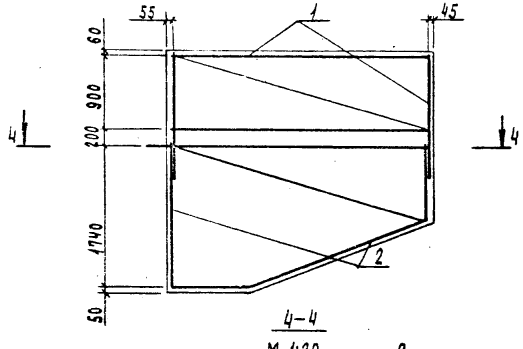

Ведомость расхода стали на элемент, кг

Марка элемента	Изделия арматурные								Всего	Общий расход
	Арматура класса									
	А-I				А-II					
	ГОСТ 5781-82				ГОСТ 5781-82					
	ф8	ф16		Итого	ф12	ф16		Итого		
К1	21.8	11.0		32.8	123.4	119.8		243.2	276.0	276.0

Формат	Зона	Поз.	Обозначение	Наименование	Кол.	Примечание
				Сборочные единицы		
				Каркасы пространственные		
А3		1	3.503.1-95.2-1-14	КП3	1	
А3		2	3.503.1-95.2-1-15	КП4	1	
				Детали		
А3		3	3.503.1-95.2-1-34-01	петля строповочная	2	
А3		4	-08	петля строповочная	2	
А3		5	-09	петля строповочная	2	
				Материалы		
				Бетон В27.5; F300; W6	1.5	м³
			-01 (то же	как для 3.503.1-95.2-1.10)		

Обозначение	Марка
3.503.1-95.2-1-10	К1
-01	К1н

Нач. отд.	Драндин		
Н. контр	Леднева		
Гл. спец. отд	Дмитриевский		
ГИП	Кашлатова		
Вед. инж.	Кассель		
Инж. II кат	Мальгина		

3.503.1-95.2-1-10

Блок крыла К (К1 и К1н)

Стадия	Масса	Масштаб
Р	3.8т	1:50
Лист	Листов 1	

Гипротрансмост

1348/3 | 33 | Формат А3

Инв. № подл. | Подпись и дата | Взам. инв. №

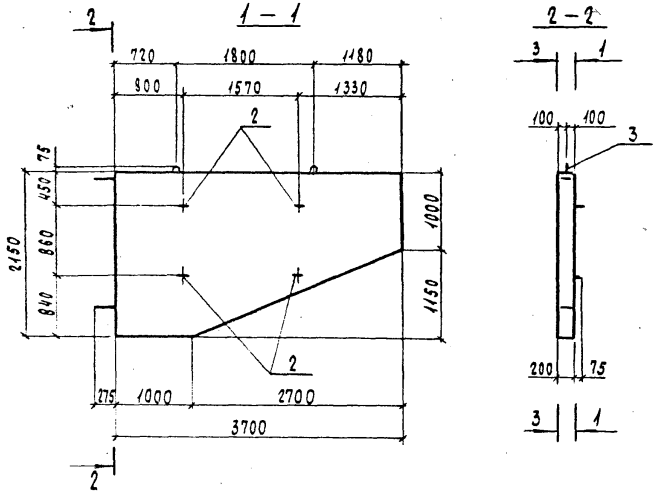

3 – 3

Петли не показаны

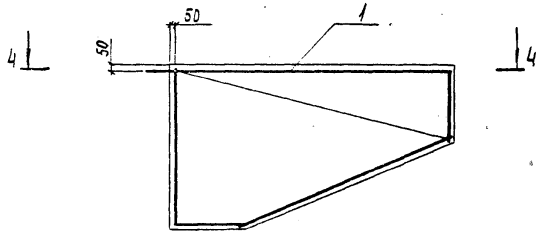

4 – 4

М 1:20

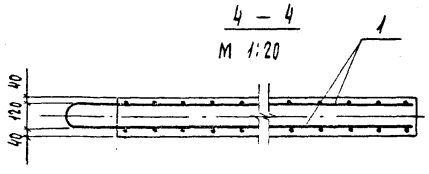

Ведомость расхода стали на элемент, кг

Марка элемента	Изделия арматурные								Общий расход
	Арматура класса							Всего	
	A-I				A-II				
	ГОСТ 5781-82				ГОСТ 5781-82				
	ф8	ф16		Итого	ф12	ф16		Итого	
К2	3.2	11.0		14.2	83.70	154.9		239.6	252.8	252.8

Формат	Зона	Поз	Обозначение	Наименование	Кол	Примечание
				Сборочные единицы		
				Каркас пространственный КП 5	1	
А3		1	3.503.1-95.2-1-16			
				Детали		
А3		2	3.503.1-95.2-1-34-09	Петля строповочная	4	
А3		3	-01	Петля строповочная	2	
				Материалы		
				Бетон В27.5; F300; W6	1.3	м³

Нач.отд.	Драндин		3.503.1-95.2-1-11
Н.контр.	Леднёва		
Гл.спец.отд	Дмитриевский		
ГИП	Кашлатова		Блок крыла К2
Вед.инж.	Кассель		
Инж.Пкат.	Мальгина		

Стадия	Масса	Масштаб
Р	3.2т	1:50
Лист	Листов 1	

Гипротрансмост

Инв. № подл. | Подпись и дата | Взам. инв. №

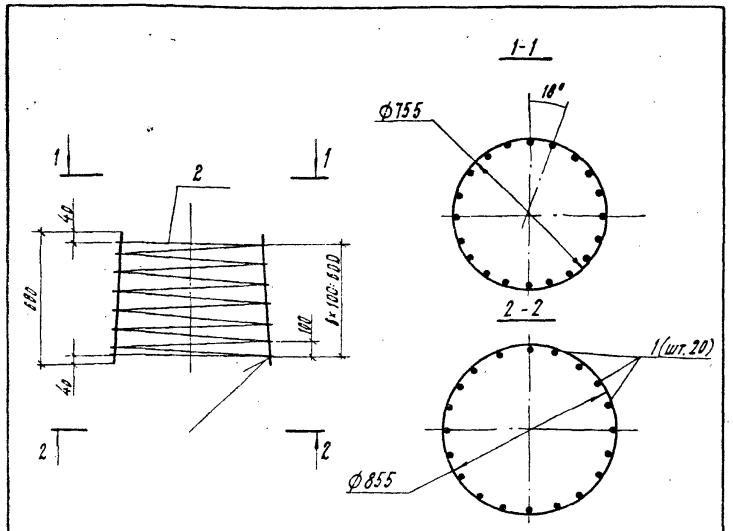

Формат	Зона	Поз.	Обозначение	Наименование	Кол.	Примечание
				Детали		
БЧ		1		ф10А-II ГОСТ5781-82, l=680	20	0,42кг
БЧ		2		ф8А-I ГОСТ5781-82, l=4830	1	1,1кг

Нач.отд.	Арандин		
Н.контр.	Леднева		
Гл.спец.отд.	Дмитриевский		
ГИП	Кашлатова		
Вед.инж.	Кассель		
Вед.инж.	Долгова		

3.503.1-95.2-1-12

Каркас пространственный КП1

Стадия	Масса	Масштаб
Р	9.5	1:20
Лист	Листов 1	

Гипротрансмост

Формат А4

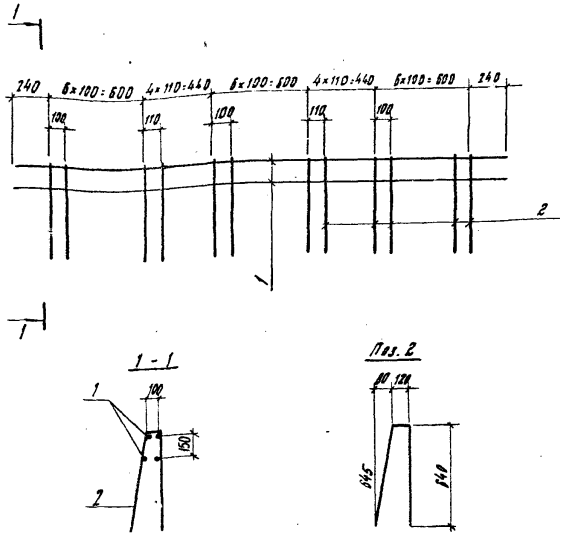

Формат	Зона	Поз.	Обозначение	Наименование	Кол.	Примечание
				Детали		
БЧ		1		12А-II ГОСТ5781-82, l=3160 мм	4	2,81кг
БЧ		2		ф8А-I ГОСТ 5781-82, l=1905 мм	27	0,56кг

Нач.отд.	Арандин		
Н.контр.	Леднева		
Гл.спец.отд.	Дмитриевский		
ГИП	Кашлатова		
Вед.инж.	Кассель		
Инж.-техн.	Мальгина		

3.503.1-95.2-1-13

Каркас пространственный КП2

Стадия	Масса	Масштаб
Р	26.4	1:25
Лист	Листов 1	

Гипротрансмост

1348/3 | 35 | Формат А4

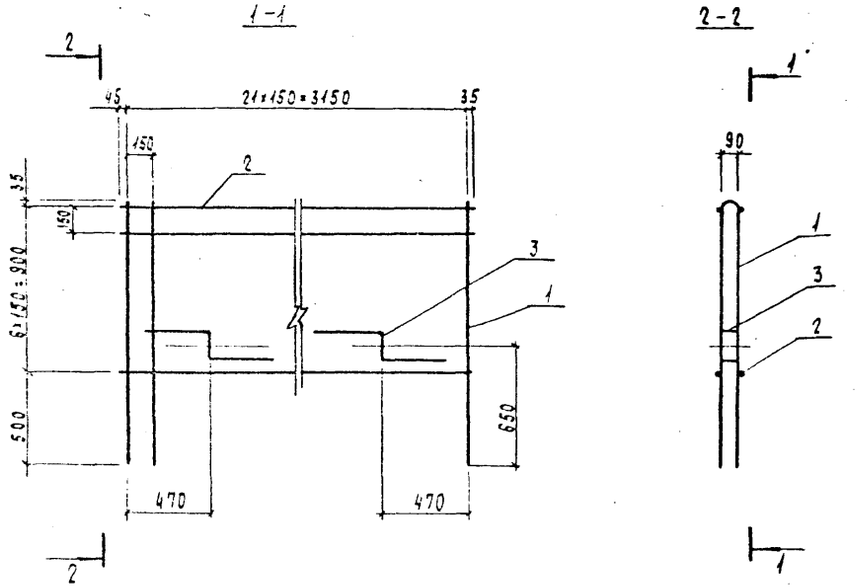

Поз.1

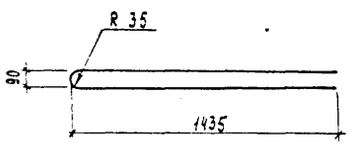

Поз.3

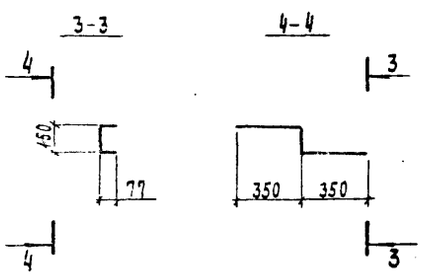

Формат	Зона	Поз.	Обозначение	Наименование	Кол.	Примечание
				Детали		
Б4		1		Ф12 А II ГОСТ 5781-82, ℓ=2940 мм	22	2.62 кг
Б4		2		Ф8 А I ГОСТ 5781-82, ℓ=3230 мм	14	1.28 кг
Б4		3		Ф8 А I ГОСТ 5781-82, ℓ=1000 мм	2	0.40 кг

Нач. отд.	Драндин		3.503.1-95. 2-1-14
Н. контр.	Леднева		
Гл. спец. отд.	Дмитриевский		
ГИП	Кашлатова		Каркас пространственный КП3
Вед. инж.	Кассель		
Инж. 2кат.	Мальгина		

Стадия	Масса	Масштаб
Р	76.4	1:25
Лист	Листов 1	

Гипротрансмост

1348/3 | 36 | Формат А3

Инв. № подл. | Подпись и дата | Взам. инв. №

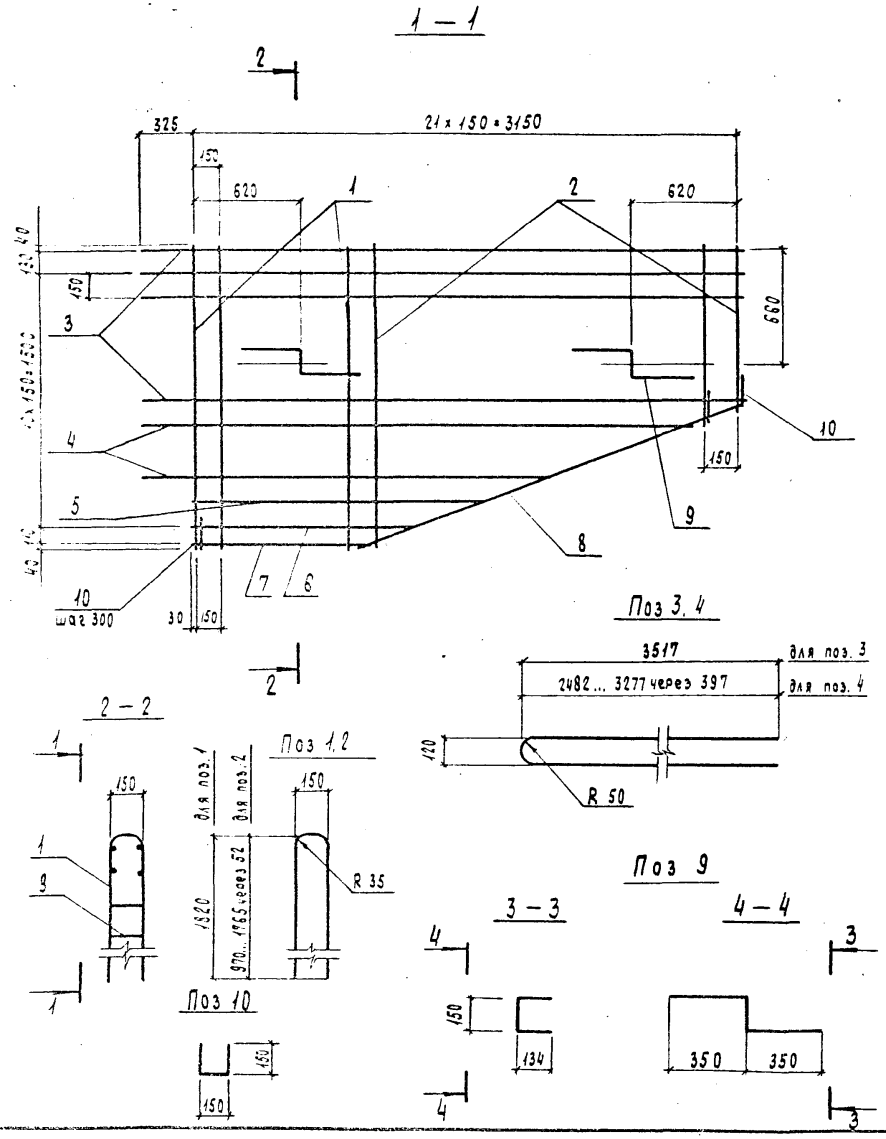

Формат	Зона	Поз.	Обозначение	Наименование	Кол.	Примечание
				Детали		
Б4		1		Ф12 А-I ГОСТ 5781-82, ℓ = 3760 мм	7	3.35 кг
Б4		2		Ф12 А-II ГОСТ 5781-82,		
				2060... 3650 через 104 мм ℓср = 2855 мм	15	2.54 кг
Б4		3		Ф16 А-II ГОСТ 5781-82, ℓ = 7110 мм	7	11.23 кг
Б4		4		Ф16 А-II ГОСТ 5781-82,		
				5040... 8630 через 795 ℓср = 5840 мм	3	9.23 кг
Б4		5		Ф16 А-II ГОСТ 5781-82, ℓ = 1780 мм	2	2.81 кг
Б4		6		Ф16 А-II ГОСТ 5781-82, ℓ = 1380 мм	2	2.21 кг
Б4		7		Ф16 А-II ГОСТ 5781-82, ℓ = 1110 мм	2	1.75 кг
Б4		8		Ф12 А-II ГОСТ 5781-82, ℓ = 2370 мм	2	2.11 кг
Б4		9		Ф8 А-I ГОСТ 5781-82, ℓ = 1120 мм	2	0.44 кг
Б4		10		Ф8 А-I ГОСТ 5781-82, ℓ = 450 мм	12	0.18 кг

Нач. отд.	Дрондин	
Н. контр.	Ледяева	
Гл. специалист	Дмитриевский	
ГИП	Кашлатова	
Рев. инж.	Кассель	
Инж. Дкат	Мальгина	

3.503.1-95.2-1-15

Каркас пространственный КП4

Стадия	Масса	Масштаб
Р	198.7	1:20
Лист	Листов 1	

Гипротрансмост

1348/3 | 37 | Формат А3

Инв. № подл. | Подпись и дата | Взам. инв. №

1-1

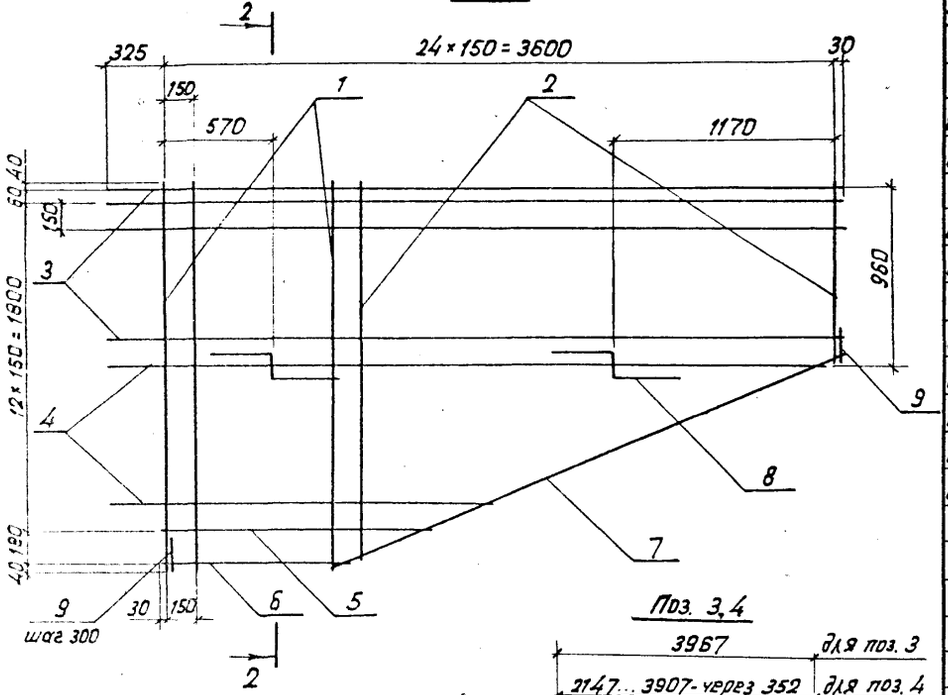

Поз. 3,4

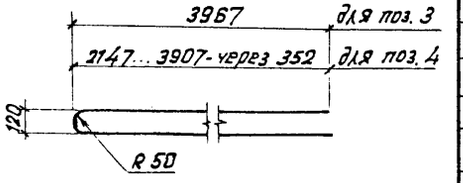

2-2

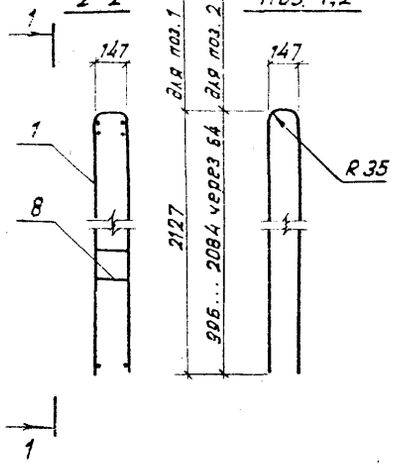

Поз. 8

3-3

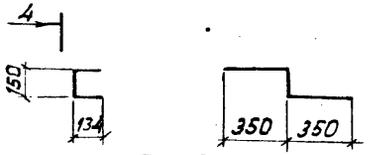

4-4

Поз. 9



Формат	Зона	Поз.	Обозначение	Наименование	Кол	Примечание
				Детали		
БЧ		1		Ф12 А-II ГОСТ 5781-82; ℓ=4370 мм	7	3.89 кг
БЧ		2		Ф 12 А-II ГОСТ 5781-82		
				2110... 4285 через 128 мм ℓср=3200 мм	18	2.85 кг
БЧ		3		Ф16 А-II ГОСТ 5781-82; ℓ= 8010 мм	7	12.56 кг
БЧ		4		Ф 16 А-II ГОСТ 5781-82		
				4370... 7890 через 704 мм ℓср=6130 мм	6	9.69 кг
БЧ		5		Ф16 А-II ГОСТ 5781-82; ℓ= 1500 мм	2	2.37 кг
БЧ		6		Ф16 А-II ГОСТ 5781-82; ℓ= 1080	2	1.71 кг
БЧ		7		Ф12 А-II ГОСТ 5781-82; ℓ= 2900 мм	2	2.58 кг
БЧ		8		Ф 8 А-I ГОСТ 5781-82; ℓ= 1120 мм	2	0.44 кг
БЧ		9		Ф 8 А-I ГОСТ 5781-82; ℓ= 450 мм	13	0.18 кг

Нач. отд.	Драндин	
Н. контр.	Лейнева	
Гл. спец. отд.	Дмитриевский	
ГИП	Кашлатова	
Вед. инж.	Кассель	
Инж. II кат.	Мальгина	

3.503.1-95.2-1-16

Каркас пространственный КП5

Стадия	Масса	Масштаб
Р	24,8	1:20
Лист	Листов 1	

Гипротрансмост

Инв. № подл. | Подпись и дата | Взам. инв. №

1348/3 | 38 | Формат А3

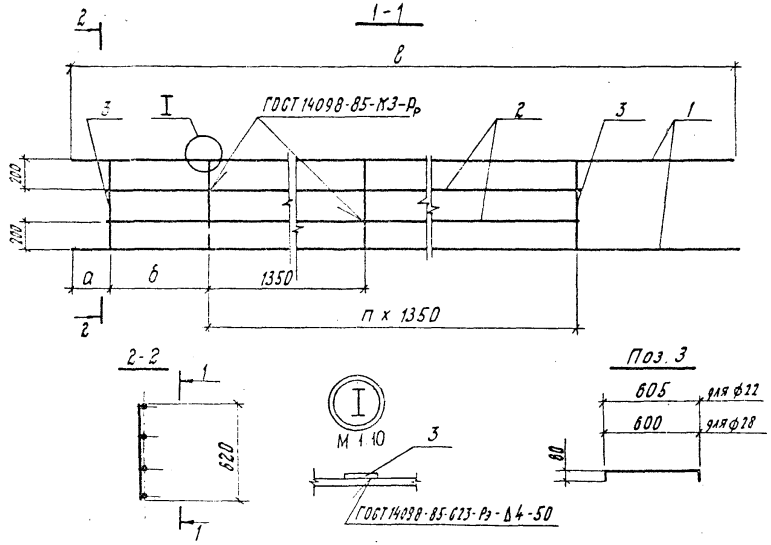

Обозначение	Марка	Размеры, мм ℓ	а	б	П, шт.	Масса, кг
3.503.1-95.2-1-17	КР1	3300	250	650	1	33,6
-01	КР2	4050	250	1400	1	42.6
-02	КР3	4600	900	1400	1	45.8
-03	КР4	4800	1000	1400	1	47.0
-04	КР5					75.3
-05	КР6	7300	250	650	4	82.6
-06	КР7	8050	250	1400	4	91.6

Формат	Зона	Поз.	Обозначение	Наименование	Кол.	Примечание
				3.503.1-95.2-1-17		
Б4		1		Ф22А-II ГОСТ5781-82, ℓ=3300	2	9,83 кг
Б4		2		Ф22А-II ГОСТ5781-82, ℓ=2100	2	6,26 кг
Б4		3		Ф10А-II ГОСТ5781-82, ℓ=740	3	0,46 кг

Формат	Зона	Поз.	Обозначение	Наименование	Кол.	Примечание
				3.503.1-95.2-1-17-01		
Б4		1		Ф22А-II ГОСТ5781-82, ℓ=4050	2	12,10 кг
Б4		2		Ф22А-II ГОСТ5781-82, ℓ=2850	2	8,50 кг
Б4		3		Ф10А-II ГОСТ5781-82, ℓ=740	3	0,46 кг
				3.503.1-95.2-1-17-02		
Б4		1		Ф22А-II ГОСТ5781-82, ℓ=4600	2	13,71 кг
Б4		2		Ф22А-II ГОСТ5781-82, ℓ=2850	2	8,50 кг
Б4		3		Ф10А-II ГОСТ5781-82, ℓ=740	3	0,46 кг
				3.503.1-95.2-1-17-03		
Б4		1		Ф22А-II ГОСТ5781-82, ℓ=4800	2	14,30 кг
Б4		2		Ф22А-II ГОСТ5781-82, ℓ=2850	2	8,50 кг
Б4		3		Ф10А-II ГОСТ5781-82, ℓ=740	3	0,46 кг
				3.503.1-95.2-1-17-04		
Б4		1		Ф28А-II ГОСТ5781-82, ℓ=4800	2	23,18 кг
Б4		2		Ф28А-II ГОСТ5781-82, ℓ=2850	2	13,77 кг
Б4		3		Ф10А-II ГОСТ5781-82, ℓ=735	3	0,46 кг
				3.503.1-95.2-1-17-05		
Б4		1		Ф22А-II ГОСТ5781-82, ℓ=7300	2	21,75 кг
Б4		2		Ф22А-II ГОСТ5781-82, ℓ=6100	2	18,18 кг
Б4		3		Ф10А-II ГОСТ5781-82, ℓ=740	6	0,46 кг
				3.503.1-95.2-1-17-06		
Б4		1		Ф22А-II ГОСТ5781-82, ℓ=8050	2	24,0 кг
Б4		2		Ф22А-II ГОСТ5781-82, ℓ=6850	2	20,4 кг
Б4		3		Ф10А-II ГОСТ5781-82, ℓ=740	6	0,46 кг

Нач.отд.	Драндин	
Н.контр.	Леднева	
Гл.спец.отд.	Дмитриевский	
ГИП	Кашлатова	
Вед.инж.	Кассель	
Вед.инж.	Долгова	

3.503.1-95.2-1-17

Каркас плоский КР (КР1... КР7)

Стадия	Масса	Масштаб
Р	см. табл.	—

Лист | Листов 1

ГИПРОТРАНСМОСТ

Формат А3

Инв. № подл. | Подпись и дата | Взам. инв. №

1-1

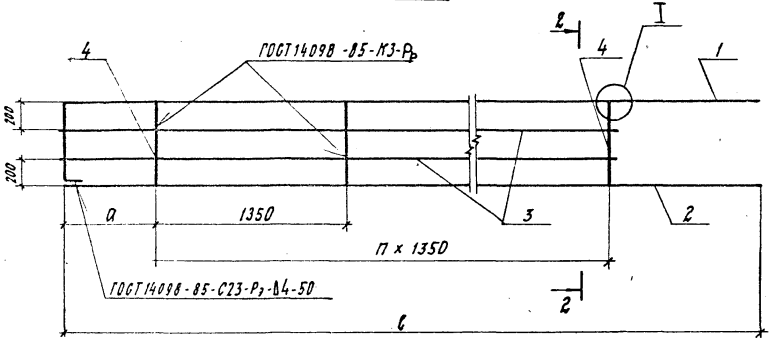

2-2

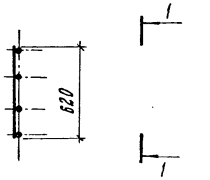

Поз. 1

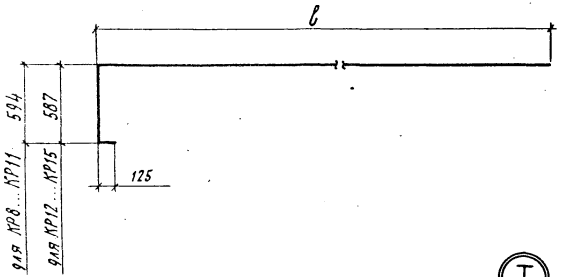

Поз. 4

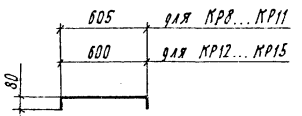

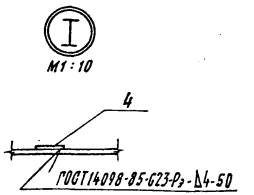

Обозначение	Марка	Размеры, мм a	Размеры, мм c	n, шт.	Диаметр арматуры, мм	Масса, кг
3.503.1-95.2-1-18	КР8	660	3060	1	ф22	34,1
-01	КР9	1610	4010	1	ф22	45,50
-02	КР10	660	7060	4	ф22	89,1
-03	КР11	1610	8010	4	ф22	94,5
-04	КР12	660	3060	1	ф28	54,3
-05	КР13	1610	4010	1	ф28	72,7
-06	КР14	660	7060	4	ф28	133,0
-07	КР15	1610	8010	4	ф28	151,3

Спецификацию см. лист 2

Нач. отд.	Дронкин		
Н. контр.	Леднева		
Гл. спец. пр.	Днипривокина		
ГИП	Кашлатова		
Вед. инж.	Кассель		
Вед. инж.	Лилгева		

3.503.1-95.2-1-18

Каркас плоский КР (КР8... КР15)

Стадия	Масса	Масштаб
Р	см. табл.	—
Лист 1	Листов 2	

Гипротрансмост

Инв. № подл. | Подпись и дата | Взам. инв. №

Формат	Зона	Поз.	Обозначение	Наименование	Кол.	Примечание
				3.503.1-95.2-1-18		
БЧ		1		ф22 А-II ГОСТ 5781-82, ℓ=5725	1	11,10 кг
БЧ		2		ф22 А-II ГОСТ 5781-82, ℓ=3060	1	9,12 кг
БЧ		3		ф22 А-II ГОСТ 5781-82, ℓ=2100	2	6,26 кг
БЧ		4		ф10 А-II ГОСТ 5781-82, ℓ=740	3	0,46 кг
				3.503.1-95.2-1-18-01		
БЧ		1		ф22 А-II ГОСТ 5781-82, ℓ=4675	1	13,93 кг
БЧ		2		ф22 А-II ГОСТ 5781-82, ℓ=4010	1	11,95 кг
БЧ		3		ф22 А-II ГОСТ 5781-82, ℓ=3050	2	9,10 кг
БЧ		4		ф10 А-II ГОСТ 5781-82, ℓ=740	3	0,46 кг
				3.503.1-95.2-1-18-02		
БЧ		1		ф22 А-II ГОСТ 5781-82, ℓ=7725	1	23,0 кг
БЧ		2		ф22 А-II ГОСТ 5781-82, ℓ=7060	1	21,0 кг
БЧ		3		ф22 А-II ГОСТ 5781-82, ℓ=6100	2	18,18 кг
БЧ		4		ф10 А-II ГОСТ 5781-82, ℓ=740	6	0,46 кг
				3.503.1-95.2-1-18-03		
БЧ		1		ф22 А-II ГОСТ 5781-82, ℓ=8675	1	25,85 кг
БЧ		2		ф22 А-II ГОСТ 5781-82, ℓ=8010	1	23,87 кг
БЧ		3		ф22 А-II ГОСТ 5781-82, ℓ=7050	2	21,0 кг
БЧ		4		ф10 А-II ГОСТ 5781-82, ℓ=740	6	0,46 кг

Формат	Зона	Поз.	Обозначение	Наименование	Кол.	Примечание
				3.503.1-95.2-1-18-04		
БЧ		1		ф28 А-II ГОСТ 5781-82, ℓ=3700	1	17,87 кг
БЧ		2		ф28 А-II ГОСТ 5781-82, ℓ=3060	1	14,78 кг
БЧ		3		ф28 А-II ГОСТ 5781-82, ℓ=2100	2	10,14 кг
БЧ		4		ф10 А-II ГОСТ 5781-82, ℓ=135	3	0,46 кг
				3.503.1-95.2-1-18-05		
БЧ		1		ф28 А-II ГОСТ 5781-82, ℓ=4650	1	22,46 кг
БЧ		2		ф28 А-II ГОСТ 5781-82, ℓ=4010	1	19,37 кг
БЧ		3		ф28 А-II ГОСТ 5781-82, ℓ=3050	2	14,73 кг
БЧ		4		ф10 А-II ГОСТ 5781-82, ℓ=135	3	0,46 кг
				3.503.1-95.2-1-18-06		
БЧ		1		ф28 А-II ГОСТ 5781-82, ℓ=7700	1	37,20 кг
БЧ		2		ф28 А-II ГОСТ 5781-82, ℓ=7060	1	34,10 кг
БЧ		3		ф28 А-II ГОСТ 5781-82, ℓ=6100	2	29,46 кг
БЧ		4		ф10 А-II ГОСТ 5781-82, ℓ=735	6	0,46 кг
				3.503.1-95.2-1-18-07		
БЧ		1		ф28 А-II ГОСТ 5781-82, ℓ=8650	1	41,78 кг
БЧ		2		ф28 А-II ГОСТ 5781-82, ℓ=8010	1	38,70 кг
БЧ		3		ф28 А-II ГОСТ 5781-82, ℓ=7050	2	34,05 кг
БЧ		4		ф10 А-II ГОСТ 5781-82, ℓ=135	6	0,46 кг

Инв. № подл. | Подпись и дата | Взам. инв. №

Рис. 1

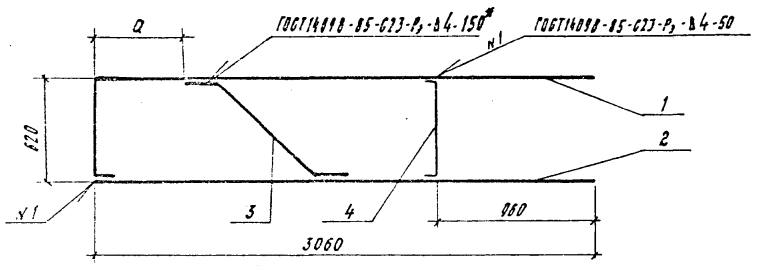

Рис. 2

Остальное-см. рис. 1

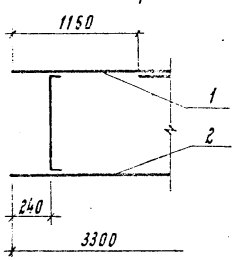

Поз. 3

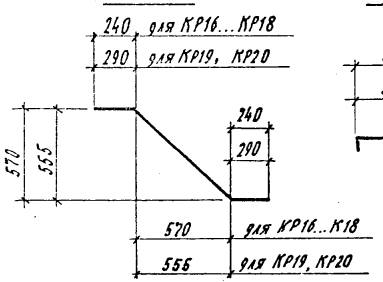

Поз. 4

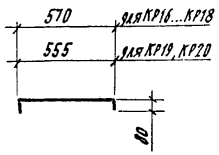

Поз. 1

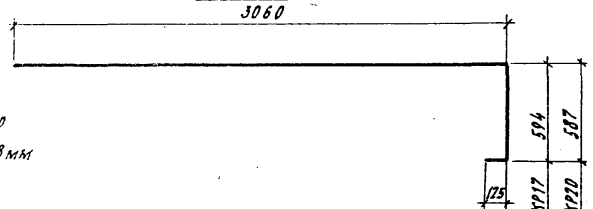

*) Длина шва сварного соединения арматуры ф28мм составляет 170мм.

Обозначение	Марка	Рис.	а	Диаметр арматуры, мм	Масса, кг
3.503.1-95.2-1-19	КР16	1	585	ф22	24,4
-01	КР17		910		24,4
-02	КР18	2	—		24,2
-03	КР19	1	575	ф28	39,4
-04	КР20		880		39,4

Формат	Зона	Поз.	Обозначение	Наименование	Кол.	Примечание
				3.503.1-95.2-1-19		
БЧ		1		ф22А-II ГОСТ5781-82, в=3725	1	11,10 кг
БЧ		2		ф22А-II ГОСТ5781-82, в=3060	1	9,12 кг
БЧ		3		ф22А-II ГОСТ5781-82, в=1240	1	3,70 кг
БЧ		4		ф10А-II ГОСТ5781-82, в=705	1	0,44 кг
				3.503.1-95.2-1-19-01		
БЧ		1		ф22А-II ГОСТ5781-82, в=3725	1	11,10 кг
БЧ		2		ф22А-II ГОСТ5781-82, в=3060	1	9,12 кг
БЧ		3		ф22А-II ГОСТ5781-82, в=1240	1	3,70 кг
БЧ		4		ф10А-II ГОСТ5781-82, в=705	1	0,44 кг
				3.503.1-95.2-1-19-02		
БЧ		1		ф22А-II ГОСТ5781-82, в=3500	1	9,83 кг
БЧ		2		ф22А-II ГОСТ5781-82, в=3300	1	9,83 кг
БЧ		3		ф22А-II ГОСТ5781-82, в=1240	1	3,70 кг
БЧ		4		ф10А-II ГОСТ5781-82, в=705	2	0,44 кг
				3.503.1-95.2-1-19-03		
БЧ		1		ф28А-II ГОСТ5781-82, в=3700	1	17,87 кг
БЧ		2		ф28А-II ГОСТ5781-82, в=3060	1	14,78 кг
БЧ		3		ф28А-II ГОСТ5781-82, в=1310	1	6,33 кг
БЧ		4		ф10А-II ГОСТ5781-82, в=690	1	0,43 кг
				3.503.1-95.2-1-19-04		
БЧ		1		ф28А-II ГОСТ5781-82, в=3700	1	17,87 кг
БЧ		2		ф28А-II ГОСТ5781-82, в=3060	1	14,78 кг
БЧ		3		ф28А-II ГОСТ5781-82, в=1310	1	6,33 кг
БЧ		4		ф10А-II ГОСТ5781-82, в=690	1	0,43 кг

Нач. отд.	Арапин	
Н. контр.	Леднева	
Гл. спец. пр.	Дмитриевская	
ГИП	Пашлатова	
Вед. инж.	Кассель	
Вед. инж.	Долгова	

3.503.1-95.2-1-19

Каркас плоский КР (КР16... КР20)

Стадия	Масса	Масштаб
Р	см. табл.	1:50
Лист	Листов 1	

Гипротрансмост

Инв. № подл. | Подпись и дата | Взам. инв. №

1348/3 | 42 | Формат А3

Рис. 1

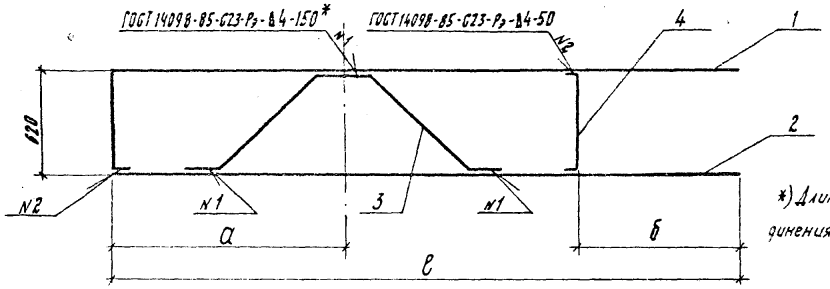

*) Длина шва сварного соединения арматуры ф28-170 мм

Рис. 2

Остальное - см. рис. 1

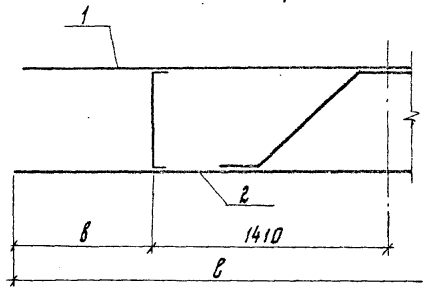

Поз. 1

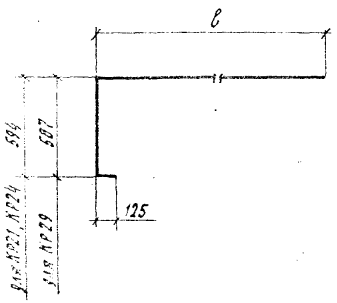

Поз. 3

для КР21, КР22, КР23, КР28

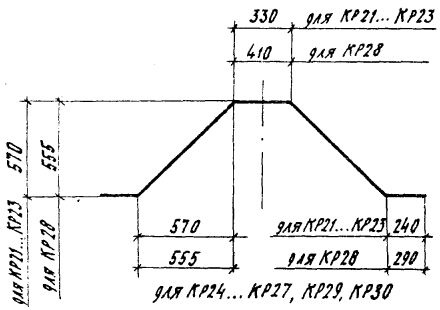

для КР24...КР27, КР29, КР30

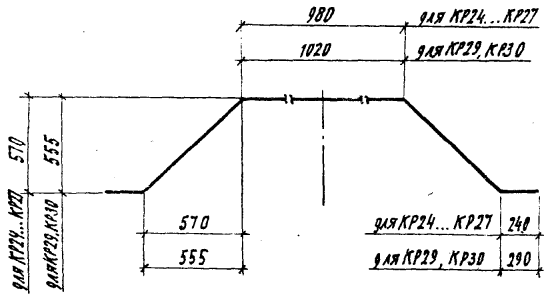

Поз. 4

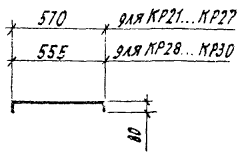

Обозначение	Марка	Рис	Размеры, мм в	Размеры, мм а	Размеры, мм б	Размеры, мм в	Диаметр арматуры	Масса, кг
3.503.1-95.2-1-20	КР21	1	3810	1410	960	—	ф22	32.1
—01	КР22	2	4600	—	860	860		35.2
—02	КР23		4800	—	960	960		36.4
—03	КР24	1	4010	1610	960	—		35.2
—04	КР25	2	4050	—	210	960		33.9
—05	КР26		4600	—	860	860		37.2
—06	КР27		4800	—	960	960		38.4
—07	КР28	2	4800	—	960	960	ф28	56.8
—08	КР29	1	4010	1610	960	—		56.8
—09	КР30	2	4800	—	960	960		61.8

Спецификацию см. лист 2

Нач. отд.	Драндин	
Н. контр.	Леднева	
Гл. спец. отд.	Дмитриевский	
ГИП	Кашлатова	
Вед. инж.	Кассель	
Вед. инж.	Долгова	

3.503.1-95.2-1-20

Каркас плоский КР (КР21... КР30)

Стадия	Масса	Масштаб
Р	см. табл.	—

Лист 1 | Листов 2

Гипротрансмост

1348/3 | 43 | Формат А3

Инв. № подл. | Подпись и дата | Взам. инв. №

Формат	Зона	Поз	Обозначение	Наименование	Кол.	Примечание
				3.503.1-95.2-1-20		
БЧ		1		ф22А-II ГОСТ5781-82, ℓ=4475	1	13,30кг
БЧ		2		ф22А-II ГОСТ5781-82, ℓ=3810	1	11,40кг
БЧ		3		ф22А-II ГОСТ5781-82, ℓ=2330	1	6,94кг
БЧ		4		ф10А-II ГОСТ5781-82, ℓ=705	1	0,44кг
				3.503.1-95.21-20-01		
БЧ		1		ф22А-II ГОСТ5781-82, ℓ=4600	1	13,71кг
БЧ		2		ф22А-II ГОСТ5781-82, ℓ=4600	1	13,71кг
БЧ		3		ф22А-II ГОСТ5781-82, ℓ=2330	1	6,94кг
БЧ		4		ф10А-II ГОСТ5781-82, ℓ=705	2	0,44кг
				3.503.1-95.2-1-20-02		
БЧ		1		ф22А-II ГОСТ5781-82, ℓ=4800	1	14,30кг
БЧ		2		ф22А-II ГОСТ5781-82, ℓ=4800	1	14,30кг
БЧ		3		ф22А-II ГОСТ5781-82, ℓ=2330	1	6,94кг
БЧ		4		ф10А-II ГОСТ5781-82, ℓ=705	2	0,44кг
				3.503.1-95.2-1-20-03		
БЧ		1		ф22А-II ГОСТ5781-82, ℓ=4675	1	13,93кг
БЧ		2		ф22А-II ГОСТ5781-82, ℓ=4010	1	11,95кг
БЧ		3		ф22А-II ГОСТ5781-82, ℓ=2980	1	8,90кг
БЧ		4		ф10А-II ГОСТ5781-82, ℓ=705	1	0,44кг
				3.503.1-95.2-1-20-04		
БЧ		1		ф22А-II ГОСТ5781-82, ℓ=4050	1	12,10кг
БЧ		2		ф22А-II ГОСТ5781-82, ℓ=4050	1	12,10кг
БЧ		3		ф22А-II ГОСТ5781-82, ℓ=2980	1	8,90кг
БЧ		4		ф10А-II ГОСТ5781-82, ℓ=705	2	0,44кг

Формат	Зона	Поз	Обозначение	Наименование	Кол.	Примечание
				3.503.1-95.2-1-20-05		
БЧ		1		ф22А-II ГОСТ5781-82, ℓ=4600	1	13,71кг
БЧ		2		ф22А-II ГОСТ5781-82, ℓ=4600	1	13,71кг
БЧ		3		ф22А-II ГОСТ5781-82, ℓ=2980	1	8,90кг
БЧ		4		ф10А-II ГОСТ5781-82, ℓ=705	2	0,44кг
				3.503.1-95.2-1-20-06		
БЧ		1		ф22А-II ГОСТ5781-82, ℓ=4800	1	14,30кг
БЧ		2		ф22А-II ГОСТ5781-82, ℓ=4800	1	14,30кг
БЧ		3		ф22А-II ГОСТ5781-82, ℓ=2980	1	8,90кг
БЧ		4		ф10А-II ГОСТ5781-82, ℓ=705	2	0,44кг
				3.503.1-95.2-1-20-07		
БЧ		1		ф28А-II ГОСТ5781-82, ℓ=4800	1	23,20кг
БЧ		2		ф28А-II ГОСТ5781-82, ℓ=4800	1	23,20кг
БЧ		3		ф28А-II ГОСТ5781-82, ℓ=2400	1	11,62кг
БЧ		4		ф10А-II ГОСТ5781-82, ℓ=690	2	0,43кг
				3.503.1-95.2-1-20-08		
БЧ		1		ф28А-II ГОСТ5781-82, ℓ=4650	1	22,50кг
БЧ		2		ф28А-II ГОСТ5781-82, ℓ=4010	1	19,40кг
БЧ		3		ф28А-II ГОСТ5781-82, ℓ=3019	1	14,50кг
БЧ		4		ф10А-II ГОСТ5781-82, ℓ=690	1	0,43кг
				3.503.1-95.2-1-20-09		
БЧ		1		ф28А-II ГОСТ5781-82, ℓ=4800	1	23,20кг
БЧ		2		ф28А-II ГОСТ5781-82, ℓ=4800	1	23,20кг
БЧ		3		ф28А-II ГОСТ5781-82, ℓ=3010	1	14,50кг
БЧ		4		ф10А-II ГОСТ5781-82, ℓ=690	2	0,43кг

Инв.№ подл. | Подпись и дата | Взам.инв.№

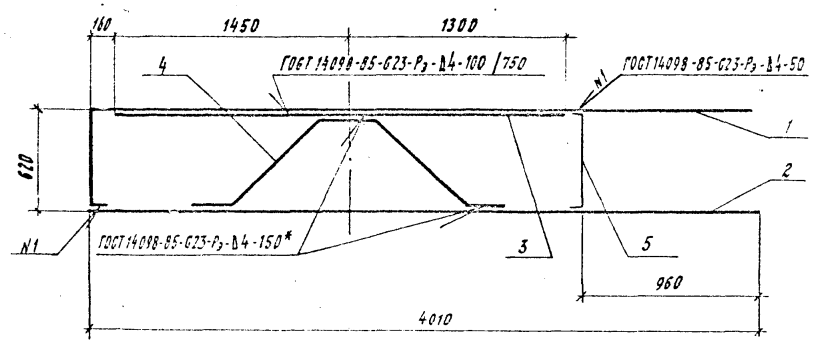

*) Шов двусторонний. Длина шва сварного соединения арматуры ф28А-II - 170 мм

Поз. 4

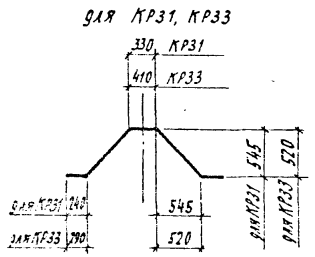

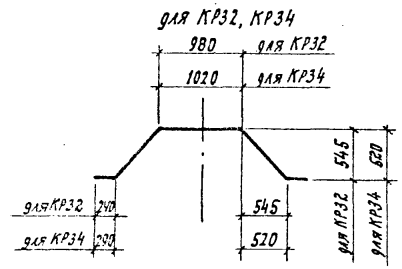

Поз. 1

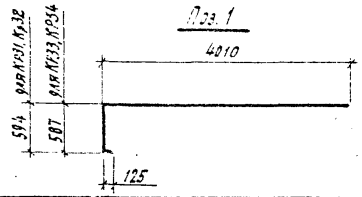

Поз. 5

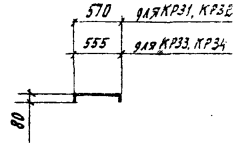

Обозначение	Марка	Диаметр арматуры, мм	Масса, кг
3.503.1-95.2-1-21	КР31	ф22	41,4
-01	КР32		43,4
-02	КР33	ф28	67,0
-03	КР34		70,0

Формат	Зона	Поз.	Обозначение	Наименование	Кол.	Примечание
				3.503.1-95.2-1-21		
БЧ		1		ф22А-II ГОСТ5781-82, в=4675	1	13,93 кг
БЧ		2		ф22А-II ГОСТ5781-82, в=4010	1	11,95 кг
БЧ		3		ф22А-II ГОСТ5781-82, в=2750	1	8,20 кг
БЧ		4		ф22А-II ГОСТ5781-82, в=2320	1	6,91 кг
БЧ		5		ф10А-II ГОСТ5781-82, в=705	1	0,44 кг
				3.503.1-95.2-1-21-01		
БЧ		1		ф22А-II ГОСТ5781-82, в=4675	1	13,93 кг
БЧ		2		ф22А-II ГОСТ5781-82, в=4010	1	11,95 кг
БЧ		3		ф22А-II ГОСТ5781-82, в=2750	1	8,20 кг
БЧ		4		ф22А-II ГОСТ5781-82, в=2970	1	8,85 кг
БЧ		5		ф10А-II ГОСТ5781-82, в=705	1	0,44 кг
				3.503.1-95.2-1-21-02		
БЧ		1		ф28А-II ГОСТ5781-82, в=4650	1	22,46 кг
БЧ		2		ф28А-II ГОСТ5781-82, в=4010	1	19,37 кг
БЧ		3		ф28А-II ГОСТ5781-82, в=2750	1	13,28 кг
БЧ		4		ф28А-II ГОСТ5781-82, в=2380	1	11,50 кг
БЧ		5		ф10А-II ГОСТ5781-82, в=690	1	0,43 кг
				3.503.1-95.2-1-21-03		
БЧ		1		ф28А-II ГОСТ5781-82, в=4650	1	22,46 кг
БЧ		2		ф28А-II ГОСТ5781-82, в=4010	1	[illegible]
БЧ		3		ф28А-II ГОСТ5781-82, в=2750	1	13,28 кг
БЧ		4		ф28А-II ГОСТ5781-82, в=2990	1	14,44 кг
БЧ		5		ф10А-II ГОСТ5781-82, в=690	1	0,43 кг

Нач. отд.	Драндин	
Н. контр.	Леонева	
Гл. спец. отд.	Дмитриевский	
ГИП	Кашлатова	
Вед. инж.	Кассело	
Вед. инж.	Долгова	

3.503.1-95.2-1-21

Каркас плоский КР (КР31... КР34)

Стадия	Масса	Масштаб
Р	см. табл.	1:50
Лист	Листов	1

ГИПРОТРАНСМОСТ

Инв. № подл. | Подпись и дата | Взам. инв. №

1348/3 | 45 | Формат А3

Рис. 1

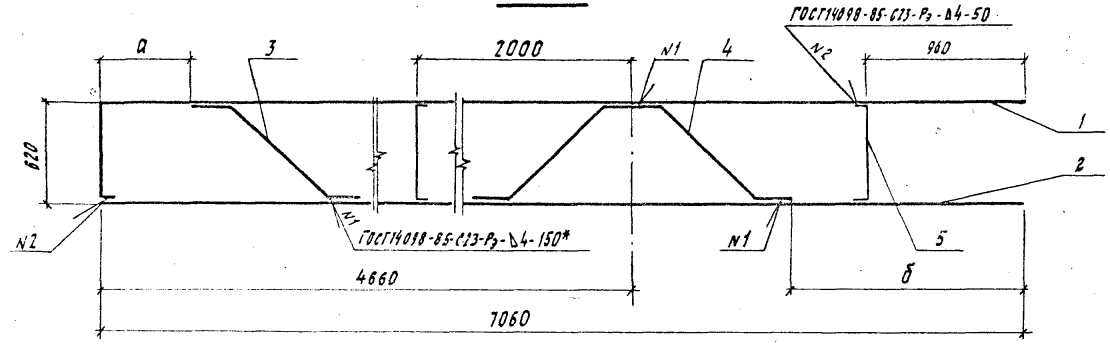

Рис. 2

Остальное - см. рис. 1

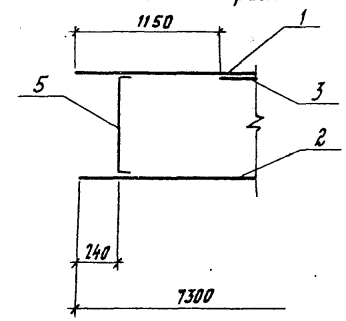

*) Шов двусторонний. Длина шва сварного соединения арматуры ф28мм - 170 мм.

Поз. 3

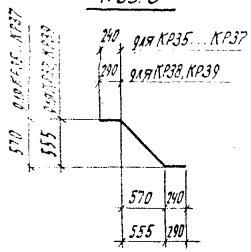

Поз. 1

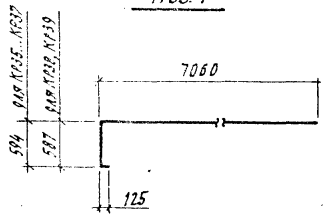

Поз. 5

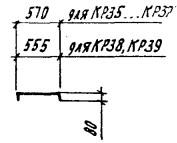

Поз. 4

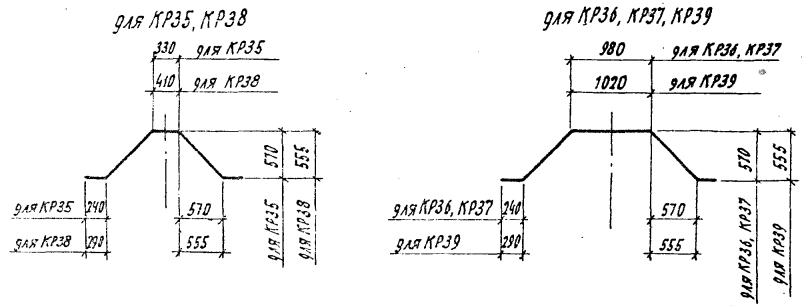

Обозначение	Марка	Рис.	Размеры, мм а	Размеры, мм б	Диаметр арматуры, мм	Масса, кг
3.503.1-95.2-1-22	КР35	1	585	1925	ф22	55.6
-01	КР36	1	910	1100	ф22	57.5
-02	КР37	2	—	1100	ф22	57.4
-03	КР38	1	575	1350	ф28	90.1
-04	КР39	1	880	1045	ф28	93.0

Спецификацию см. лист 2

Нач. отд.	Брандин	
Н. контр.	Леднева	
Гл. спец. отд.	Дмитриевский	
ГИП	Кашлатова	
Вед. инж.	Кассель	
Вед. инж.	Долгова	

3.503.1-95.2-1-22

Каркас плоский КР (КР35... КР39)

Стадия	Масса	Масштаб
Р	см. табл.	—
Лист 1	Листов 2	

Гипротрансмост

Инв. № подл. | Подпись и дата | Взам. инв. №

Формат	Зона	Поз.	Обозначение	Наименование	Кол.	Примечание
				3.503.1-95. 2-1-22		
БЧ		1		Ф22А-II ГОСТ5781-82, ℓ=7725	1	23,02кг
БЧ		2		Ф22А-II ГОСТ5781-82, ℓ=7060	1	21,04 кг
БЧ		3		Ф22А-II ГОСТ5781-82, ℓ=1240	1	3,70 кг
БЧ		4		Ф22А-II ГОСТ5781-82, ℓ=2330	1	6,94кг
БЧ		5		Ф10А-II ГОСТ5781-82, ℓ=705	2	0,44 кг
				3.503.1-95. 2-1-22-01		
БЧ		1		Ф22А-II ГОСТ5781-82, ℓ=7725	1	23,02кг
БЧ		2		Ф22А-II ГОСТ5781-82, ℓ=7060	1	21,04 кг
БЧ		3		Ф22А-II ГОСТ5781-82, ℓ=1240	1	3,70 кг
БЧ		4		Ф22А-II ГОСТ5781-82, ℓ=2980	1	8,88 кг
БЧ		5		Ф10А-II ГОСТ5781-82, ℓ=705	2	0,44 кг
				3.503.1-95. 2-1-22-02		
БЧ		1		Ф22А-II ГОСТ5781-82, ℓ=7300	1	21,75кг
БЧ		2		Ф22А-II ГОСТ5781-82, ℓ=7300	1	21,75кг
БЧ		3		Ф22А-II ГОСТ5781-82, ℓ=1240	1	3,70 кг
БЧ		4		Ф22А-II ГОСТ5781-82, ℓ=2980	1	8,88кг
БЧ		5		Ф10А-II ГОСТ5781-82, ℓ=705	3	0,44 кг

Формат	Зона	Поз.	Обозначение	Наименование	Кол.	Примечание
				3.503.1-95. 2-1-22-03		
БЧ		1		Ф28А-II ГОСТ5781-82, ℓ=7700	1	37,19кг
БЧ		2		Ф28А-II ГОСТ5781-82, ℓ=7060	1	34,10кг
БЧ		3		Ф28А-II ГОСТ5781-82, ℓ=1310	1	6,33кг
БЧ		4		Ф20А-II ГОСТ5781-82, ℓ=2400	1	11,59кг
БЧ		5		Ф10А-II ГОСТ5781-82, ℓ=690	2	0,43 кг
				3.503.1-95. 2-1-22-04		
БЧ		1		Ф28А-II ГОСТ5781-82, ℓ=7700	1	37,19кг
БЧ		2		Ф28А-II ГОСТ5781-82, ℓ=7060	1	34,10кг
БЧ		3		Ф28А-II ГОСТ5781-82, ℓ=1310	1	6,33кг
БЧ		4		Ф28А-II ГОСТ5781-82, ℓ=3010	1	14,54кг
БЧ		5		Ф10А-II ГОСТ5781-82, ℓ=690	2	0,43кг

Инв. № подл. | Подпись и дата | Взам. инв. №

Рис. 1

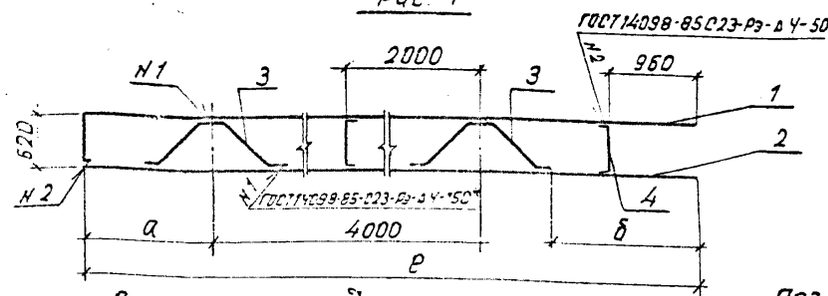

Рис 2

Остальное - см. рис. 1

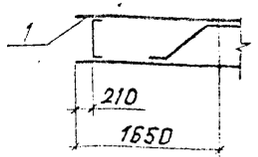

Поз. 1

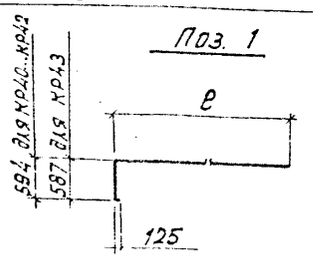

Поз. 4

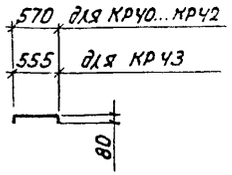

Поз 3

для КР40

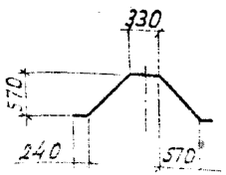

для КР41... КР43

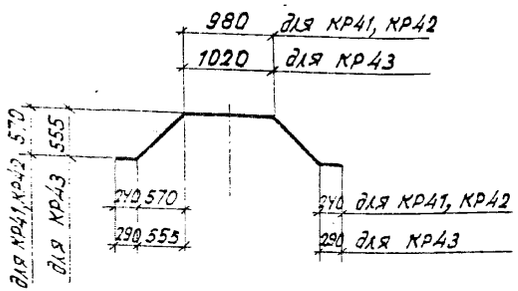

*) Шов двусторонний. Длина шва сварного соединения арматуры Ф28 А-II - 170мм.

Обозначение	Марка	Рис.	Размеры, мм. в	а	б	Диаметр арматуры, мм	Масса, кг
3.503.1-95.2-1-23	КР40	1	7810	1410	1425	Ф22	62.9
-01	КР41	2	8050	1410	1100		67.1
-02	КР42	1	8010	1610	1100		68.4
-03	КР43		8010	1610	1045	Ф28	100.4

Формат	Зона	Поз.	Обозначение	Наименование	Кол.	Примечание
				3.503.1-95.2-1-23		
БЧ		1		Ф22 А-II ГОСТ 5781-82; Р=8475	1	25.26 кг
БЧ		2		Ф22 А-II ГОСТ 5781-82, Р=7810	1	23.27 кг
БЧ		3		Ф22 А-II ГОСТ 5781-82, Р=2260	2	6.73 кг
БЧ		4		Ф10 А-II ГОСТ 5781-82, Р=705	2	0.44 кг
				3.503.1-95.2-1-23-01		
БЧ		1		Ф22 А-II ГОСТ 5781-82, Р=8050	1	23.99 кг
БЧ		2		Ф22 А-II ГОСТ 5781-82, Р=8050	1	23.99 кг
БЧ		3		Ф22 А-II ГОСТ 5781-82, Р=2980	2	8.88 кг
БЧ		4		Ф10 А-II ГОСТ 5781-82, Р=705	3	0.44 кг
				3.503.1-95.2-1-23-02		
БЧ		1		Ф22 А-II ГОСТ 5781-82, Р=8675	1	25.85 кг
БЧ		2		Ф22 А-II ГОСТ 5781-82, Р=8010	1	23.87 кг
БЧ		3		Ф22 А-II ГОСТ 5781-82, Р=2980	2	8.88 кг
БЧ		4		Ф10 А-II ГОСТ 5781-82, Р=705	2	0.44 кг
				3.503.1-95.2-1-23-03		
БЧ		1		Ф28 А-II ГОСТ 5781-82, Р=8650	1	41.78 кг
БЧ		2		Ф28 А-II ГОСТ 5781-82, Р=8010	1	38.69 кг
БЧ		3		Ф28 А-II ГОСТ 5781-82, Р=3010	2	14.54 кг
БЧ		4		Ф10 А-II ГОСТ 5781-82, Р=690	2	0.43 кг

Нач. отд	Драндин	
Н. контр.	Леднева	
Гл. спец. отд.	Дмитриевский	
ГИП	Кашлатова	
Вед. инж.	Кассель	
Вед. инж.	Долгова	

3.503.1-95.2-1-23

Каркас плоский КР (КР40... КР43)

Стадия	Масса	Масштаб
Р	см. табл.	—
Лист	Листов 1	

Гипротрансмост

Инв. № подл. | Подпись и дата | Взам. инв. №

1348/3 | 48

Формат А3

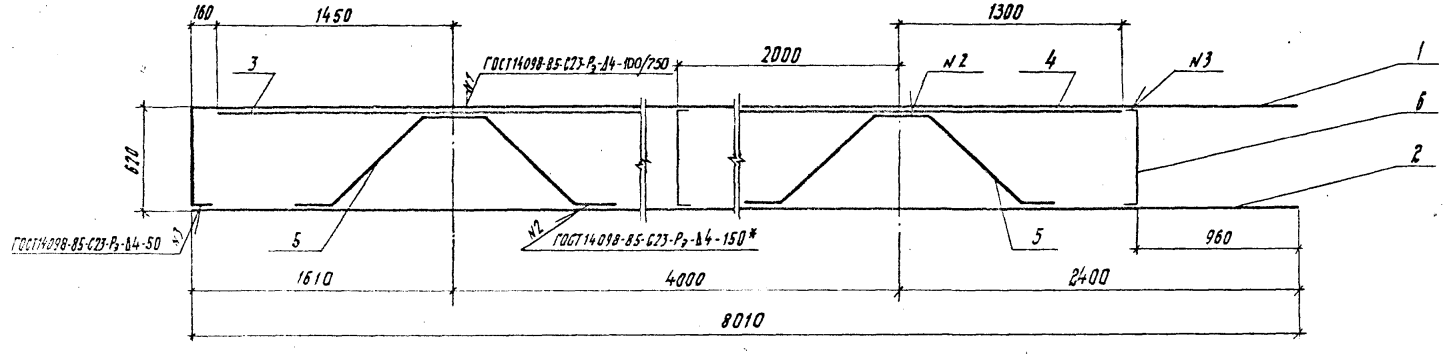

*) Шов двусторонний. Длина шва сварного соединения арматуры ф28А-II - 170 мм.

Поз. 5

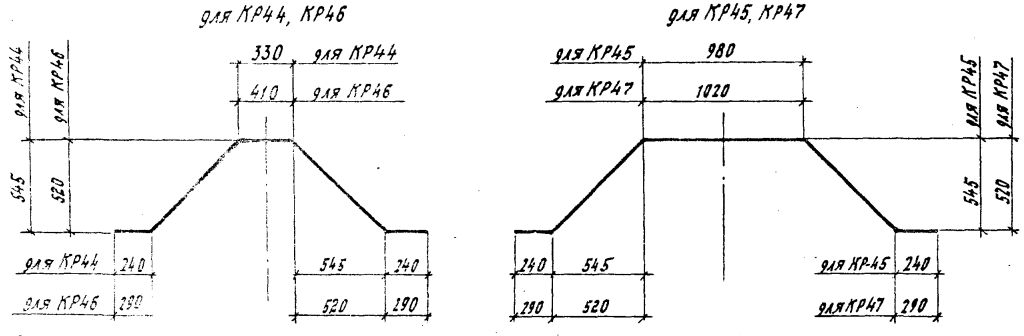

Поз. 1

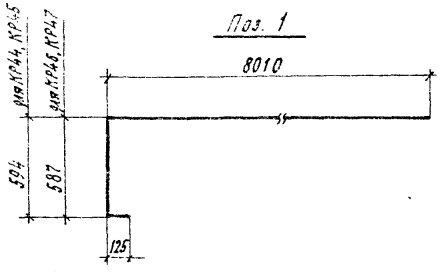

Поз. 6

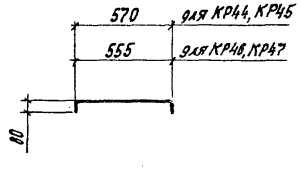

Обозначение	Марка	Диаметр арматуры, мм	Масса, кг
3.503.1-95.2-1-24	КР44	ф22	79.9
-01	КР45		83.8
-02	КР46	ф28	129.7
-03	КР47		128.9

Спецификацию см. лист 2

Нач.отд.	Драндин	
Н.контр.	Леднева	
Гл.спец.отд.	Дмитриевский	
ГИП	Кашлатова	
Вед.инж.	Кассель	
Вед.инж.	Долгова	

3.503.1-95.2-1-24

Каркас плоский КР (КР44... КР47)

Стадия	Масса	Масштаб
Р	см. табл.	1:25
Лист 1	Листов 2	

Гипротрансмост

Инв.№подл. | Подп. и дата | Взам.инв.№

Формат	Зона	Поз.	Обозначение	Наименование	Кол.	Примечание
				3.503.1-95.2-1-24		
БЧ		1		ф22А-II ГОСТ 5781-82, ℓ=8675	1	25.85 кг
БЧ		2		ф22А-II ГОСТ 5781-82, ℓ=8010	1	23.87 кг
БЧ		3		ф22А-II ГОСТ 5781-82, ℓ=2750	1	8.20 кг
БЧ		4		ф22А-II ГОСТ 5781-82, ℓ=2600	1	7.75 кг
БЧ		5		ф22А-II ГОСТ 5781-82, ℓ=2320	2	6.91 кг
БЧ		6		ф10А-II ГОСТ 5781-82, ℓ=705	1	0.44 кг
				3.503.1-95.2-1-24-01		
БЧ		1		ф22А-II ГОСТ 5781-82, ℓ=8675	1	25.85 кг
БЧ		2		ф22А-II ГОСТ 5781-82, ℓ=8010	1	23.87 кг
БЧ		3		ф22А-II ГОСТ 5781-82, ℓ=2750	1	8.20 кг
БЧ		4		ф22А-II ГОСТ 5781-82, ℓ=2600	1	7.75 кг
БЧ		5		ф22А-II ГОСТ 5781-82, ℓ=2970	2	8.85 кг
БЧ		6		ф10А-II ГОСТ 5781-82, ℓ=705	1	0.44 кг
				3.503.1-95.2-1-24-02		
БЧ		1		ф28А-II ГОСТ 5781-82, ℓ=8650	1	41.78 кг
БЧ		2		ф28А-II ГОСТ 5781-82, ℓ=8010	1	38.69 кг
БЧ		3		ф28А-II ГОСТ 5781-82, ℓ=2750	1	13.28 кг
БЧ		4		ф28А-II ГОСТ 5781-82, ℓ=2600	1	12.56 кг
БЧ		5		ф28А-II ГОСТ 5781-82, ℓ=2380	2	11.50 кг
БЧ		6		ф10А-II ГОСТ 5781-82, ℓ=690	1	0.43 кг

Формат	Зона	Поз.	Обозначение	Наименование	Кол.	Примечание
				3.503.1-95.2-1-24-03		
БЧ		1		ф28А-II ГОСТ 5781-82, ℓ=8650	1	41.78 кг
БЧ		2		ф28А-II ГОСТ 5781-82, ℓ=8010	1	38.69 кг
БЧ		3		ф28А-II ГОСТ 5781-82, ℓ=2750	1	13.28 кг
БЧ		4		ф28А-II ГОСТ 5781-82, ℓ=2600	1	12.56 кг
БЧ		5		ф28А-II ГОСТ 5781-82, ℓ=2290	2	11.06 кг
БЧ		6		ф10А-II ГОСТ 5781-82, ℓ=690	1	0.43 кг

Инв. № подл. | Подпись и дата | Взам. инв. №

Рис. 1

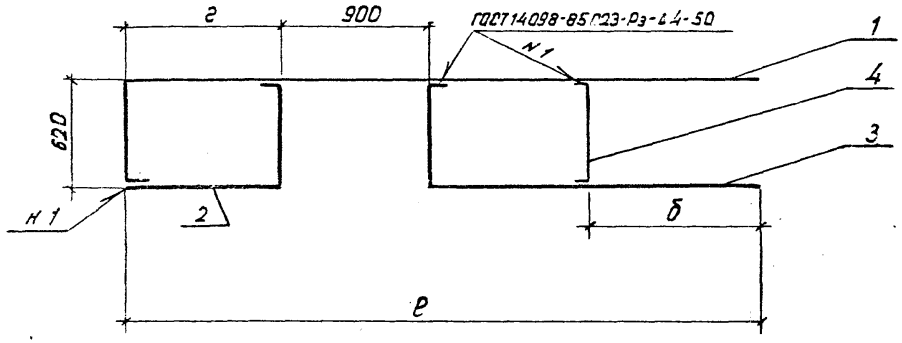

Рис. 2

Остальное - см. рис. 1

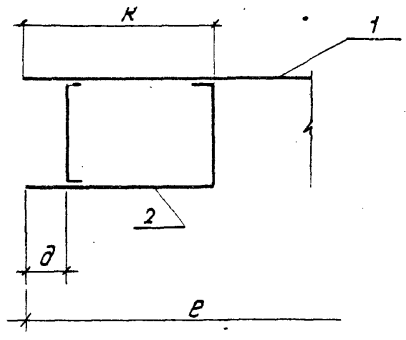

Поз. 1

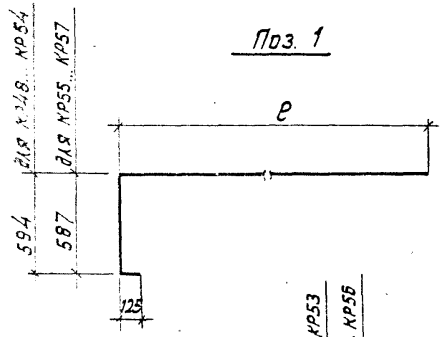

Поз. 4

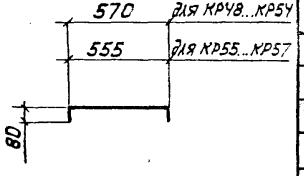

Поз. 2

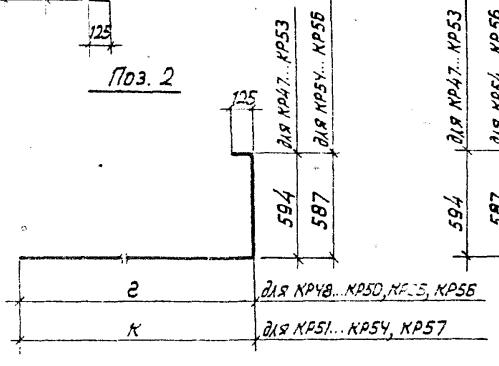

Поз. 3

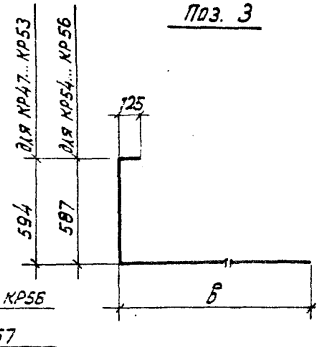

Обозначение	Марка	Рис	Размеры, мм						Диаметр арматуры, мм	Масса, кг
			е	б	в	г	д	к		
3.503.1-95.2-1-25	КР 48	1	3060	1000	1950	210	—	—	Ф22	21.9
-01	КР 49		3810	1000	1950	960	—	—		26.4
-02	КР 50		4010	1000	1950	1160	—	—		27.6
-03	КР 51	2	4600	900	1850	—	900	1850		29.6
-04	КР 52		3300	1000	1950	—	250	450		21.8
-05	КР 53		4050	1000	1950	—	250	1200		26.3
-06	КР 54		4800	1000	1950	—	1000	1950		30.8
-07	КР 55	1	3060	1000	1950	210	—	—	Ф28	34.9
-08	КР 56		4010	1000	1950	1160	—	—		44.1
-09	КР 57	2	4800	1000	1950	—	1000	1950		49.1

Нач. отд.	Драндин	
Н. контр.	Леднева	
Гл. спец. отд.	Дмитриевский	
ГИП	Кашлатова	
Вед. инж.	Кассель	
Вед. инж.	Долгова	

3.503.1-95.2-1-25

Каркас плоский КР (КР48... КР57)

Стадия	Масса	Масштаб
Р	см. табл.	—

Лист 1 | Листов 2

Гипротрансмост

Инв. № подл. | Подпись и дата | Взам. инв. №

1348/3 | 51

Формат А3

Формат	Зона	Поз.	Обозначение	Наименование	Кол.	Примечание
				3.503.1-95.2-1-25		
БЧ		1		Ф22 А-II ГОСТ 5781-82, ℓ=3725	1	1.10кг
БЧ		2		Ф22 А-II ГОСТ 5781-82, ℓ= 875	1	2.61кг
БЧ		3		Ф22 А-II ГОСТ 5781-82, ℓ=2615	1	7.79кг
БЧ		4		Ф10 А-II ГОСТ 5781-82, ℓ= 705	1	0.44кг
				3.503.1-95.2-1-25-01		
БЧ		1		Ф22 А-II ГОСТ 5781-82, ℓ=4475	1	13.34кг
БЧ		2		Ф22 А-II ГОСТ 5781-82, ℓ=1625	1	4.84кг
БЧ		3		Ф22 А-II ГОСТ 5781-82, ℓ=2615	1	7.79кг
БЧ		4		Ф10 А-II ГОСТ 5781-82, ℓ= 705	1	0.44кг
				3.503.1-95.2-1-25-02		
БЧ		1		Ф22 А-II ГОСТ 5781-82, ℓ=4675	1	13.93кг
БЧ		2		Ф22 А-II ГОСТ 5781-82, ℓ=1825	1	5.44кг
БЧ		3		Ф22 А-II ГОСТ 5781-82, ℓ=2615	1	7.79кг
БЧ		4		Ф10 А-II ГОСТ 5781-82, ℓ= 705	2	0.44кг
				3.503.1-95.2-1-25-03		
БЧ		1		Ф22 А-II ГОСТ 5781-82, ℓ=4600	1	13.71кг
БЧ		2		Ф22 А-II ГОСТ 5781-82, ℓ=2515	1	7.49кг
БЧ		3		Ф22 А-II ГОСТ 5781-82, ℓ=2515	1	7.49кг
БЧ		4		Ф10 А-II ГОСТ 5781-82, ℓ= 705	2	0.44кг
				3.503.1-95.2-1-25-04		
БЧ		1		Ф22 А-II ГОСТ 5781-82, ℓ=3300	1	9.83кг
БЧ		2		Ф22 А-II ГОСТ 5781-82, ℓ=1115	1	3.32кг
БЧ		3		Ф22 А-II ГОСТ 5781-82, ℓ=2615	1	7.79кг
БЧ		4		Ф10 А-II ГОСТ 5781-82, ℓ= 705	2	0.44кг

Формат	Зона	Поз.	Обозначение	Наименование	Кол.	Примечание
				3.503.1-95.2-1-25-05		
БЧ		1		Ф22 А-II ГОСТ 5781-82, ℓ=4050	1	12.07кг
БЧ		2		Ф22 А-II ГОСТ 5781-82, ℓ=1865	1	5.56кг
БЧ		3		Ф22 А-II ГОСТ 5781-82, ℓ=2615	1	7.79кг
БЧ		4		Ф10 А-II ГОСТ 5781-82, ℓ= 705	2	0.44кг
				3.503.1-95.2-1-25-06		
БЧ		1		Ф22 А-II ГОСТ 5781-82, ℓ=4800	1	14.30кг
БЧ		2		Ф22 А-II ГОСТ 5781-82, ℓ=2615	1	7.79кг
БЧ		3		Ф22 А-II ГОСТ 5781-82, ℓ=2615	1	7.79кг
БЧ		4		Ф10 А-II ГОСТ 5781-82, ℓ= 705	2	0.44кг
				3.503.1-95.2-1-25-07		
БЧ		1		Ф28 А-II ГОСТ 5781-82, ℓ=3700	1	17.87кг
БЧ		2		Ф28 А-II ГОСТ 5781-82, ℓ= 850	1	4.11кг
БЧ		3		Ф28 А-II ГОСТ 5781-82, ℓ=2590	1	12.51кг
БЧ		4		Ф10 А-II ГОСТ 5781-82, ℓ= 690	1	0.43кг
				3.503.1-95.2-1-25-08		
БЧ		1		Ф28 А-II ГОСТ 5781-82, ℓ=4650	1	22.46кг
БЧ		2		Ф28 А-II ГОСТ 5781-82, ℓ=1800	1	8.69кг
БЧ		3		Ф28 А-II ГОСТ 5781-82, ℓ=2590	1	12.51кг
БЧ		4		Ф10 А-II ГОСТ 5781-82, ℓ= 690	1	0.43кг
				3.503.1-95.2-1-25-09		
БЧ		1		Ф28 А-II ГОСТ 5781-82, ℓ=4800	1	23.18кг
БЧ		2		Ф28 А-II ГОСТ 5781-82, ℓ=2590	1	12.51кг
БЧ		3		Ф28 А-II ГОСТ 5781-82, ℓ=2590	1	12.51кг
БЧ		4		Ф10 А-II ГОСТ 5781-82, ℓ= 690	2	0.43кг

Инв. № подл. | Подпись и дата | Взам. инв. №

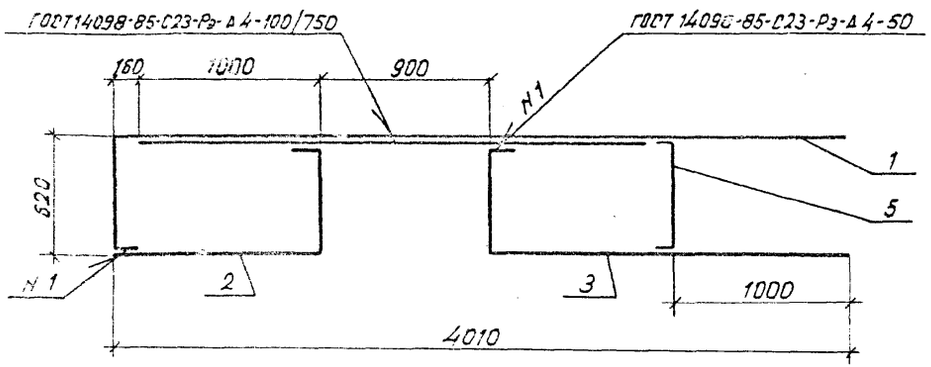

Поз. 1

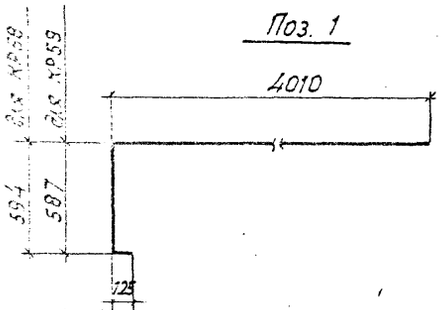

Поз. 2

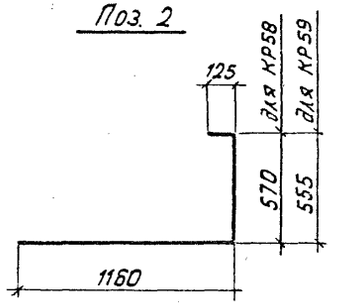

Поз. 3

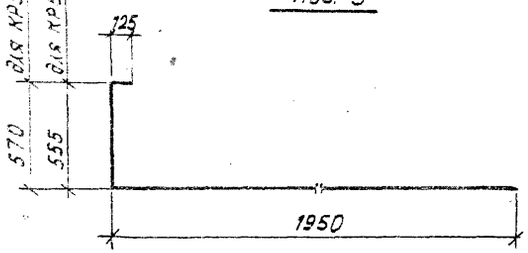

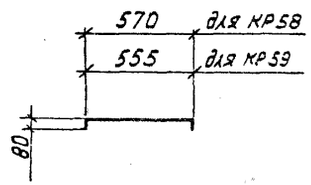

Обозначение	Марка	Диаметр арматуры, мм	Масса, кг
3.503.1-95.2-1-26	КР58	Ф 22	35.7
-01	КР59	Ф 28	57.0

Формат	Зона	Поз.	Обозначение	Наименование	Кол.	Примечание
				3.503.1-95.2-1-26		
БЧ		1		Ф22 А-II ГОСТ 5781-82, ℓ=4675	1	13.93кг
БЧ		2		Ф22 А-II ГОСТ 5781-82, ℓ=1800	1	5.36кг
БЧ		3		Ф22 А-II ГОСТ 5781-82, ℓ=2590	1	7.72кг
БЧ		4		Ф22 А-II ГОСТ 5781-82, ℓ=2750	1	8.20кг
БЧ		5		Ф10 А-II ГОСТ 5781-82, ℓ=705	1	0.44кг
				3.503.1-95.2-1-26-01		
БЧ		1		Ф28 А-II ГОСТ 5781-82, ℓ=4650	1	22.46кг
БЧ		2		Ф28 А-II ГОСТ 5781-82, ℓ=1765	1	8.52кг
БЧ		3		Ф28 А-II ГОСТ 5781-82, ℓ=2555	1	12.34кг
БЧ		4		Ф28 А-II ГОСТ 5781-82, ℓ=2750	1	13.28кг
БЧ		5		Ф10 А-II ГОСТ 5781-82, ℓ=690	1	0.43кг

Нач. отд	Драндин	
Н. контр	Леднева	
П. спец. отд	Дмитриевский	
ГИП	Кашлатова	
Вед. инж.	Кассель	
Сод. инж.	Долгова	

3.503.1-95.2-1-26

Каркас плоский КР (КР58, КР59)

Стадия	Масса	Масштаб
Р	см. табл.	1:25
Лист	Листов 1	

Гипротранемост

1348/3 | 53 | Формат А3

Инв. № подл. | Подпись и дата | Взам. инв. №

Рис. 1

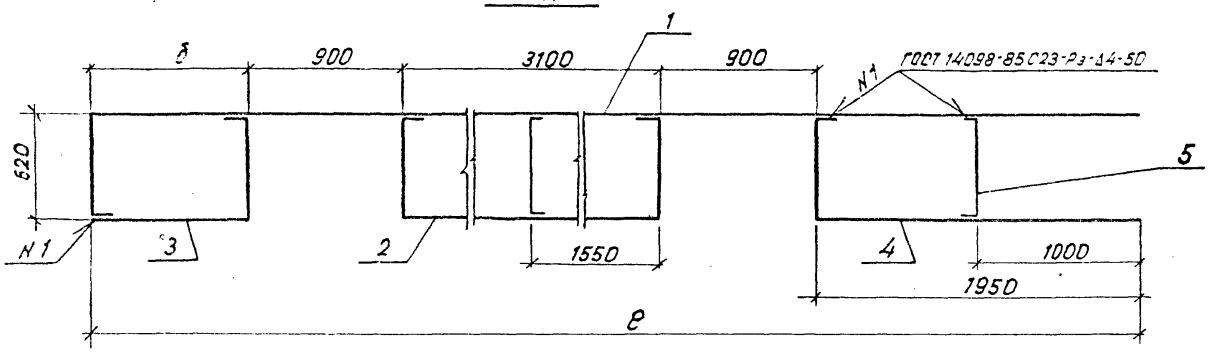

Рис. 2

Остальное - см. рис. 1

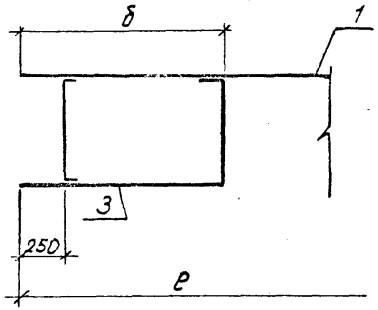

Поз. 1

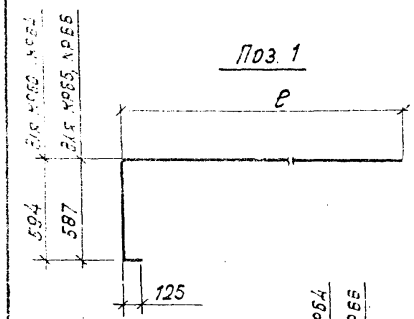

Поз. 2

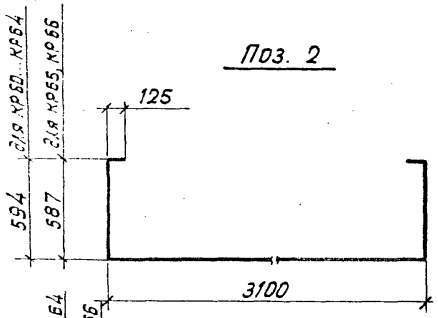

Поз. 3

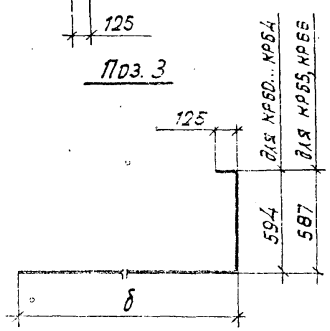

Поз. 4

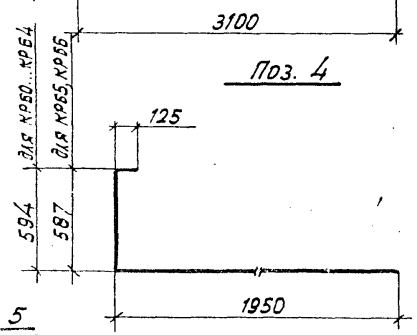

Поз. 5

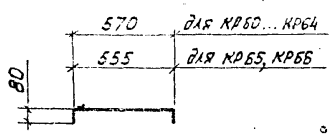

Обозначение	Марка	Рис.	Размеры, мм ℓ	Размеры, мм б	Диаметр арматуры, мм	Масса, кг
3.503.1-95.2-1-27	КР60	1	7060	210	ф22	47.5
-01	КР61	1	7810	960	ф22	52.0
-02	КР62	1	8010	1160	ф22	53.1
-03	КР63	2	730	450	ф22	47.4
-04	КР64	2	8050	1200	ф22	51.9
-05	КР65	1	7060	210	ф28	75.9
-06	КР66	1	8010	1150	ф28	85.1

Спецификацию см. лист 2

Нач. отд	Драндин	
Н. контр	Леднева	
Гл. спец. отд	Дмитриевский	
ГИП	Кашлатова	
Вед. инж.	Кастель	
Отд. инж.	Долгова	

3.503.1-95.2-1-27

Каркас плоский КР (КР60... КР66)

Стадия	Масса	Масштаб
Р	см. табл.	—

Лист 1 Листов 2

Гипротрансмост

1348/3 | 54 | Формат А3

Инв. № подл. | Подпись и дата | Взам. инв. №

Формат	Зона	Поз.	Обозначение	Наименование	Кол.	Примечание
				3.503.1-95.2-1-27		
БУ		1		Ф22 А-II ГОСТ 5781-82, ℓ=7725	1	23.02кг
БУ		2		Ф22 А-II ГОСТ 5781-82, ℓ=4425	1	13.19кг
БУ		3		Ф22 А-II ГОСТ 5781-82, ℓ=875	1	2.61кг
БУ		4		Ф22 А-II ГОСТ 5781-82, ℓ=2615	1	7.79кг
БУ		5		Ф10 А-II ГОСТ 5781-82, ℓ=705	2	0.44кг
				3.503.1-95.2-1-27-01		
БУ		1		Ф22 А-II ГОСТ 5781-82, ℓ=8475	1	25.26кг
БУ		2		Ф22 А-II ГОСТ 5781-82, ℓ=4425	1	13.19кг
БУ		3		Ф22 А-II ГОСТ 5781-82, ℓ=1625	1	4.84кг
БУ		4		Ф22 А-II ГОСТ 5781-82, ℓ=2615	1	7.79кг
БУ		5		Ф10 А-II ГОСТ 5781-82, ℓ=705	2	0.44кг
				3.503.1-95.2-1-27-02		
БУ		1		Ф22 А-II ГОСТ 5781-82, ℓ=8675	1	25.85кг
БУ		2		Ф22 А-II ГОСТ 5781-82, ℓ=4425	1	13.19кг
БУ		3		Ф22 А-II ГОСТ 5781-82, ℓ=1825	1	5.43кг
БУ		4		Ф22 А-II ГОСТ 5781-82, ℓ=2615	1	7.79кг
БУ		5		Ф10 А-II ГОСТ 5781-82, ℓ=705	2	0.44кг
				3.503.1-95.2-1-27-03		
БУ		1		Ф22 А-II ГОСТ 5781-82, ℓ=7300	1	21.75кг
БУ		2		Ф22 А-II ГОСТ 5781-82, ℓ=4425	1	13.19кг
БУ		3		Ф22 А-II ГОСТ 5781-82, ℓ=1115	1	3.32кг
БУ		4		Ф22 А-II ГОСТ 5781-82, ℓ=2615	1	7.79кг
БУ		5		Ф10 А-II ГОСТ 5781-82, ℓ=705	3	0.44кг

Формат	Зона	Поз.	Обозначение	Наименование	Кол.	Примечание
				3.503.1-95.2-1-27-04		
БУ		1		Ф22 А-II ГОСТ 5781-82, ℓ=8050	1	23.99кг
БУ		2		Ф22 А-II ГОСТ 5781-82, ℓ=4425	1	13.19кг
БУ		3		Ф22 А-II ГОСТ 5781-82, ℓ=1865	1	5.56кг
БУ		4		Ф22 А-II ГОСТ 5781-82, ℓ=2515	1	7.79кг
БУ		5		Ф10 А-II ГОСТ 5781-82, ℓ=705	3	0.44кг
				3.503.1-95.2-1-27-05		
БУ		1		Ф28 А-II ГОСТ 5781-82, ℓ=7700	1	37.19кг
БУ		2		Ф28 А-II ГОСТ 5781-82, ℓ=4375	1	21.13кг
БУ		3		Ф28 А-II ГОСТ 5781-82, ℓ=850	1	4.11кг
БУ		4		Ф28 А-II ГОСТ 5781-82, ℓ=2615	1	12.63кг
БУ		5		Ф10 А-II ГОСТ 5781-82, ℓ=690	2	0.43кг
				3.503.1-95.2-1-27-06		
БУ		1		Ф28 А-II ГОСТ 5781-82, ℓ=8650	1	41.78кг
БУ		2		Ф28 А-II ГОСТ 5781-82, ℓ=4375	1	21.13кг
БУ		3		Ф28 А-II ГОСТ 5781-82, ℓ=1800	1	8.70кг
БУ		4		Ф28 А-II ГОСТ 5781-82, ℓ=2615	1	12.63кг
БУ		5		Ф10 А-II ГОСТ 5781-82, ℓ=690	2	0.43кг

Инв. № подл. | Подпись и дата | Взам. инв. №

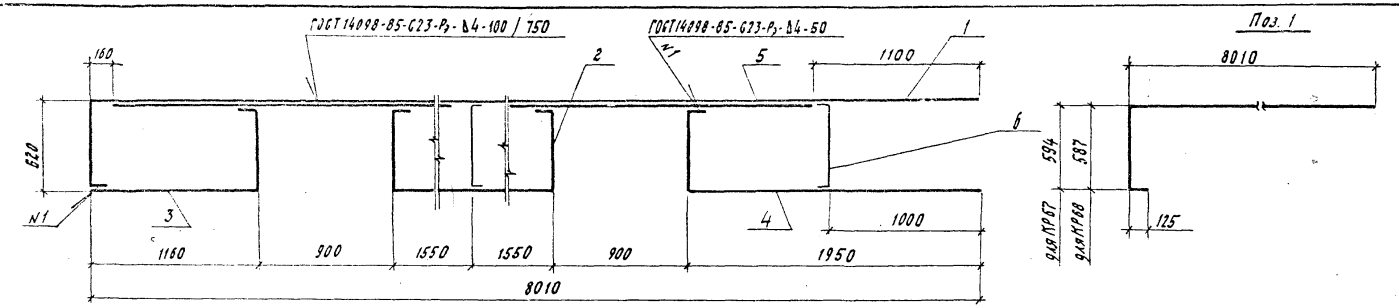

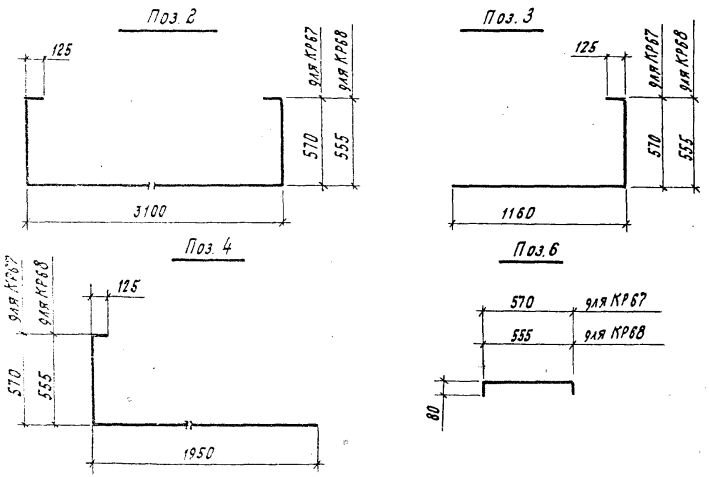

Формат	Зона	Поз.	Обозначение	Наименование	Кол.	Примечание
				3.503.1-95.2-1-28		
БЧ		1		Ф22А-II ГОСТ5781-82, ℓ=8675	1	25,85 кг
БЧ		2		Ф22А-II ГОСТ5781-82, ℓ=4380	1	13,05 кг
БЧ		3		Ф22А-II ГОСТ5781-82, ℓ=1800	1	5,36 кг
БЧ		4		Ф22А-II ГОСТ5781-82, ℓ=2590	1	7,72 кг
БЧ		5		Ф22А-II ГОСТ5781-82, ℓ=2750	2	8,20 кг
БЧ		6		Ф10А-II ГОСТ5781-82, ℓ=705	2	0,44 кг
				3.503.1-95.2-1-28-01		
БЧ		1		Ф28А-II ГОСТ5781-82, ℓ=8650	1	41,78 кг
БЧ		2		Ф28А-II ГОСТ5781-82, ℓ=4310	1	20,82 кг
БЧ		3		Ф28А-II ГОСТ5781-82, ℓ=1765	1	8,52 кг
БЧ		4		Ф28А-II ГОСТ5781-82, ℓ=2555	1	12,34 кг
БЧ		5		Ф28А-II ГОСТ5781-82, ℓ=2750	2	13,28 кг
БЧ		6		Ф10А-II ГОСТ5781-82, ℓ=690	2	0,43 кг

Обозначение	Марка	Диаметр арматуры, мм	Масса, кг
3.503.1-95.2-1-28	КР67	Ф22	69,3
-01	КР68	Ф28	110,9

Нач. отд.	Драндин	
Н. контр.	Леднева	
Гл. спец. отд.	Дмитриевский	
ГИП	Кашлатова	
Вед. инж.	Кассель	
Вед. инж.	Долгова	

3.503.1-95.2-1-28

Каркас плоский КР (КР67, КР68)

Стадия	Масса	Масштаб
Р	см. табл.	1:25
Лист	Листов 1	

ГИПРОТРАНСМОСТ

Инв. № подл. | Подпись и дата | Взам. инв. №

1348/3 | 56

Формат А3

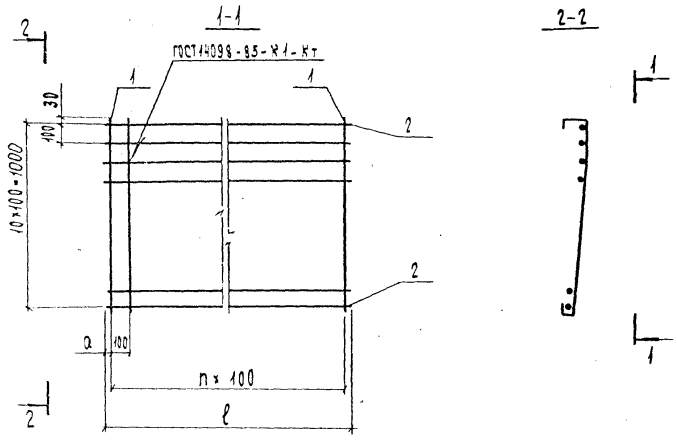

Поз.1

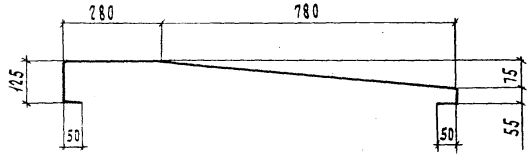

Обозначение	Марка	Размеры, мм a	Размеры, мм ℓ	n, шт	Масса, кг
3.503.1-95.2-1-29	С1	30	2870	28	27.8
-01	С2	30	2120	20	20.4
-02	С3	390	1640	10	13.0

Формат	Зона	Поз	Обозначение	Наименование	Кол.	Примечание
				3.503.1-95.2-1-29		
				Детали		
БЧ		1		Ф8А-I ГОСТ 5781-82, ℓ=1340	29	0,53 кг
БЧ		2		Ф8А-I ГОСТ 5781-82, ℓ=2870	11	1,13 кг
				3.503.1-95.2-1-29-01		
				Детали		
БЧ		1		Ф8А-I ГОСТ 5781-82, ℓ=1340	21	0,53 кг
БЧ		2		Ф8А-I ГОСТ 5781-82, ℓ=2120	11	0,84 кг
				3.503.1-95.2-1-29-02		
				Детали		
БЧ		1		Ф8А-I ГОСТ 5781-82, ℓ=1340	11	0,53 кг
БЧ		2		Ф8А-I ГОСТ 5781-82, ℓ=1640	11	0,65 кг

Нач. отд.	Драндин	
Н. контр.	Леднева	
Гл. спец. отд.	Дмитриевский	
ГИП	Кашлатова	
Вед. инж.	Кассель	
Вед. инж.	Долгова	

3.503.1-95.2-1-29

Сетка С (С1... С3)

Стадия	Масса	Масштаб
Р	см. табл.	1:50
Лист	Листов 1	

Гипротрансмост

Инв. № подл. | Подп. и дата | Взам. инв. №

Рис. 1

1 - 1

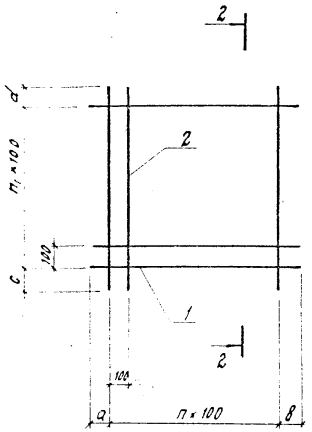

Рис. 2

Остальное-см. рис. 1

2 - 2

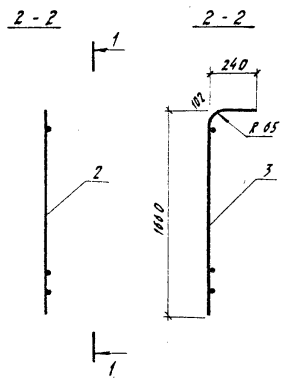

Поз. 1

для С10, С11

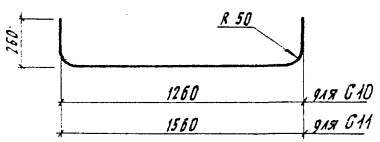

Обозначение	Марка	Рис.	Размеры, мм a	в	c	d	n шт.	n, шт.	Масса, кг
3.503.1-95.2-1-30	С4	1	80	80	80	80	30	30	584.0
-01	С5					550			627.4
-02	С6				550				670.8
-03	С7		50	50	50	50	19	14	62.3
-04	С8	2	280	280	580	80	7	10	68.5
-05	С9						10		88.3
-06	С10						7		74.3
-07	С11						10		96.3

Инв. № подл. | Подпись и дата | Взам. инв. №

Формат	Зона	Поз.	Обозначение	Наименование	Кол.	Примечание
				3.503.1-95.2-1-30		
БЧ		1		ф22А-II ГОСТ 5781-82, ℓ=3160мм	31	9,42кг
БЧ		2		ф22А-II ГОСТ 5781-82, ℓ=3160мм	31	9,42кг
				3.503.1-95.2-1-30-01		
БЧ		1		ф22А-II ГОСТ 5781-82, ℓ=3160мм	31	9,42кг
БЧ		2		ф22А-II ГОСТ 5781-82, ℓ=3630мм	31	10,82кг
				3.503.1-95.2-1-30-02		
БЧ		1		ф22А-II ГОСТ 5781-82, ℓ=3160мм	31	9,42кг
БЧ		2		ф22А-II ГОСТ 5781-82, ℓ=4100мм	31	12,22кг
				3.503.1-95.2-1-30-03		
БЧ		1		ф12А-II ГОСТ 5781-82, ℓ=2000мм	15	1,78кг
БЧ		2		ф12А-II ГОСТ 5781-82, ℓ=1500мм	20	1,78кг
				3.503.1-95.2-1-30-04		
БЧ		1		ф16А-II ГОСТ 5781-82, ℓ=1260мм	11	1,99кг
БЧ		3		ф22А-II ГОСТ 5781-82, ℓ=1870мм	8	5,57кг
				3.503.1-95.2-1-30-05		
БЧ		1		ф16А-II ГОСТ 5781-82, ℓ=1560мм	11	2,46кг
БЧ		3		ф22А-II ГОСТ 5781-82, ℓ=1870мм	11	5,57кг
				3.503.1-95.2-1-30-06		
БЧ		1		ф16А-II ГОСТ 5781-82, ℓ=1720мм	11	2,72кг
БЧ		3		ф22А-II ГОСТ 5781-82, ℓ=1870мм	8	5,57кг
				3.503.1-95.2-1-30-07		
БЧ		1		ф16А-II ГОСТ 5781-82, ℓ=2020мм	11	3,19кг
БЧ		3		ф22А-II ГОСТ 5781-82, ℓ=1870мм	11	5,57кг

Нач. отд	Арандин	
Н. контр.	Леднева	
Гл. спец. пр.	Дмитриевский	
ГИП	Пашкатова	
Вед. инж.	Нассель	
Инж.-техн.	Мальгина	

3.503.1-95.2-1-30

Сетка С (С4 ... С11)

Стадия	Масса	Масштаб
Р	см. табл.	1:20
Лист	Листов 1	

Гипротрансмост

1348/3 | 58 | Формат А3

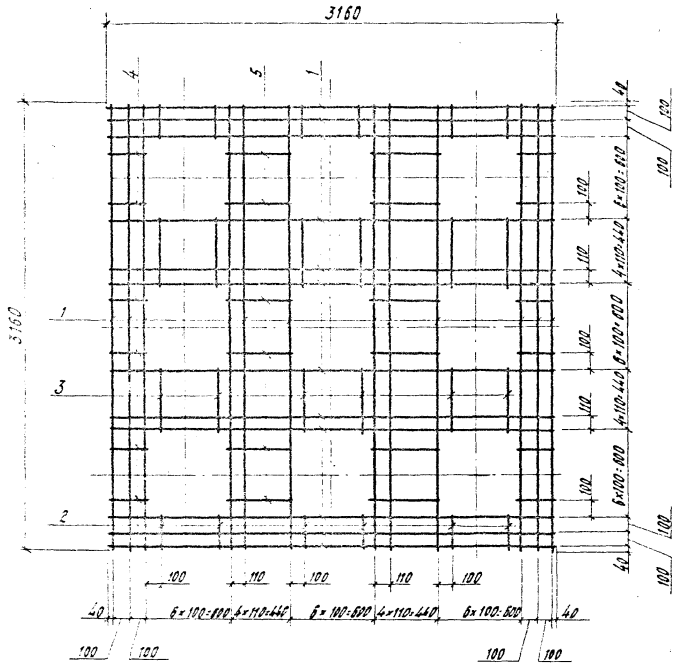
3160
3160
4
5
1
1
3
2
100
110
100
110
100
40
6×100=600
6×110=660
6×110=660
6×100=600
6×110=660
6×100=600
40
100
100
100

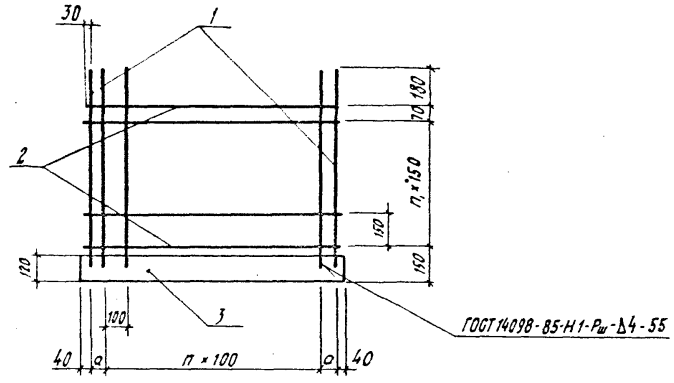

Обозначение	Марка	a мм	n шт	n_1 шт	Масса, кг
3.503.1-95.2-1-32	С14	100	7	2	17.33
-01	С15	100	7	4	21.13
-02	С16	75	10	2	23.32
-03	С17	75	10	4	28.86

Формат	Зона	Поз	Обозначение	Наименование	Кол.	Примечание
				3.503.1-95.2-1-32		
Б4		1		ф12А-II ГОСТ 5781-82, ℓ=635мм	10	0.57кг
Б4		2		ф10А-II ГОСТ 5781-82, ℓ=960мм	4	0.60кг
Б4		3		полоса 10×120 ГОСТ 103-76 / Ст3сп5-I ГОСТ 535-88		
				ℓ=980мм	1	9.23кг
				3.503.1-95.2-1-32-01		
Б4		1		ф12А-II ГОСТ 5781-82, ℓ=935мм	10	0.83кг
Б4		2		ф10А-II ГОСТ 5781-82, ℓ=960мм	6	0.60кг
Б4		3		полоса 10×120 ГОСТ 103-76 / Ст3сп5-I ГОСТ 535-88		
				ℓ=980мм	1	9.23кг
				3.503.1-95.2-1-32-02		
Б4		1		ф12А-II ГОСТ 5781-82, ℓ=635мм	13	0.57кг
Б4		2		ф10А-II ГОСТ 5781-82, ℓ=1210мм	4	1.08кг
Б4		3		полоса 10×120 ГОСТ 103-76 / Ст3сп5-I ГОСТ 535-88		
				ℓ=1230мм	1	11.59кг
				3.503.1-95.2-1-32-03		
Б4		1		ф12А-II ГОСТ 5781-82, ℓ=935мм	13	0.83кг
Б4		2		ф10А-II ГОСТ 5781-82, ℓ=1210мм	6	1.08кг
Б4		3		полоса 10×120 ГОСТ 103-76 / Ст3сп5-I ГОСТ 535-88		
				ℓ=1230мм	1	11.59кг

Нач. отд.	Брандин	
Н. контр.	Леонева	
Гл. спец. пр.	Амприевский	
ГИП	Кашлатова	
Вед. инж.	Кассель	
Инж. I кат.	Мальенна	

3.503.1-95.2-1-32

Сетка С (С14...С17)

Стадия	Масса	Масштаб
Р	См. табл.	1:20
Лист	Листов 1	

Гипротрансмост

Инв.№ подл. | Подпись и дата | Взам.инв.№

3.503.1-95.2-1-33 , -02 - изображено
-01, -03 - зеркальное отражение

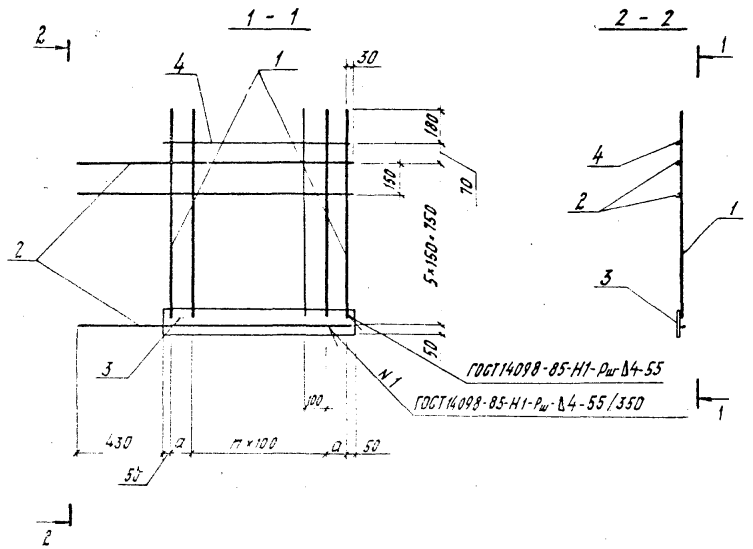

Обозначение	Марка	a, мм	n, шт	Масса, кг
3.503.1-95.2-1-33	С18	75	7	23,4
-01	С18н			
-02	С19	100	14	39,9
-03	С19н			

Формат	Зона	Поз.	Обозначение	Наименование	Кол.	Примечание
				3.503.1-95.2-1-33		
Б4		1		Ø12А-II ГОСТ 5781-82, ℓ = 985мм	10	0,88 кг
Б4		2		Ø10А-II ГОСТ 5781-82, ℓ = 1370мм	6	0,85 кг
Б4		3		полоса 10×120 ГОСТ 103-76 / Ст3сп5-I ГОСТ 535-88		
				ℓ = 950мм	1	8,95 кг
Б4		4		Ø10А-II ГОСТ 5781-82, ℓ = 910мм	1	0,56 кг
				3.503.1-95.2-1-33-02		
Б4		1		Ø12А-II ГОСТ 5781-82, ℓ = 985мм	17	0,88 кг
Б4		2		Ø10А-II ГОСТ 5781-82, ℓ = 2120мм	6	1,31 кг
Б4		3		полоса 10×120 ГОСТ 103-76 / Ст3сп5-I ГОСТ 535-88		
				ℓ = 1700мм	1	16,01 кг
Б4		4		Ø10А-II ГОСТ 5781-82, ℓ = 1660мм	1	1,03 кг
			-01 (то же как	для 3.503.1-95.2-1-33)		
			-03 (то же как	для 3.503.1-95.2-1-33-02)		

Нач. отд.	Драндин		3.503.1-95.2-1-33
Н. контр.	Леднева		
Гл. спец. отд.	Дмитриевский		Сетка С (С18, С19)
ГИП	Кашлатова		Стадия: Р; Масса: См. табл.; Масштаб: 1:20
Вед. инж.	Кассель		Лист; Листов 1
Инж. II кат.	Мальгина		Гипротрансмост

Инв. № подл. | Подпись и дата | Взам. инв. №

Рис.1

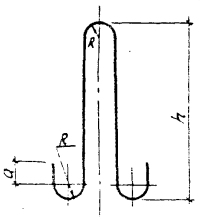

Рис.2

Остальное – см. рис.1

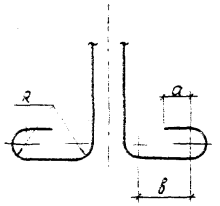

Обозначение	Рис.	Размеры, мм				Материал	Масса, кг
		R	a	в	h		
3.503.1-95.2-1-34	1	30	30		320	ф10АI ГОСТ 5781-82, ℓ = 830 мм	0.51
-01		30	50		400	ф16АI ГОСТ 5781-82, ℓ = 1075 мм	1.70
-02		40	55		460	ф18АI ГОСТ 5781-82, ℓ = 1260 мм	2.52
-03		40	60		500	ф20АI ГОСТ 5781-82, ℓ = 1350 мм	3.33
-04		40	70		545	ф22АI ГОСТ 5781-82, ℓ = 1625 мм	4.84
-05		60	85		710	ф28АI ГОСТ 5781-82, ℓ = 1995 мм	9.64
-06		60	100		825	ф32АI ГОСТ 5781-82, ℓ = 2180 мм	13.76
-07	2	30	30	60	230	ф10АI ГОСТ 5781-82, ℓ = 845 мм	0.52
-08		30	50	220	190	ф16АI ГОСТ 5781-82, ℓ = 1215 мм	1.92
-09		30	50	160	250	ф16АI ГОСТ 5781-82, ℓ = 1215 мм	1.92
-10		30	50	100	315	ф16АI ГОСТ 5781-82, ℓ = 1225 мм	1.94
-11		40	70	135	435	ф22АI ГОСТ 5781-82, ℓ = 1675 мм	4.99
-12		60	85	170	600	ф28АI ГОСТ 5781-82, ℓ = 2290 мм	11.06

Нач. отд.	Дрондин		
Н. контр.	Леднева		
Гл. спец. отд.	Дмитриевский		
ГИП	Кашлагова		
Инж. IIкат.	Малыгина		
Инж. IIIкат.	Кормиенко		

3.503.1-95.2-1-34

Петля строповочная

Стадия	Масса	Масштаб
Р	см. табл.	1:20
Лист	Листов 1	

ГИПРОТРАНСМОСТ

Инв. № подл. | Подпись и дата | Взам. инв. №

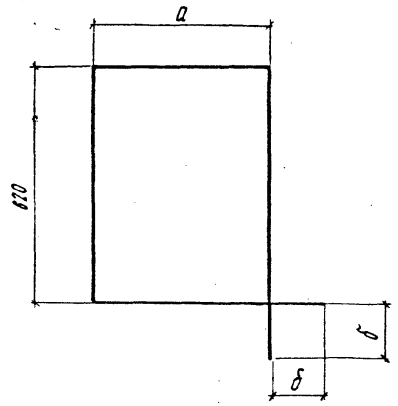

Обозначение	Размеры, мм а	Размеры, мм б	Материал	Масса, кг
3.503.1-95.2-1-35	225	110	ф10А-I ГОСТ 5781-82, ℓ=1910	1.18
-01	275	110	ф10А-I ГОСТ 5781-82, ℓ=2010	1.25
-02	282	140	ф10А-I ГОСТ 5781-82, ℓ=2080	1.30
-03	385	110	ф10А-I ГОСТ 5781-82, ℓ=2230	1.38
-04	392	140	ф10А-I ГОСТ 5781-82, ℓ=2300	1.42
-05	460	140	ф10А-I ГОСТ 5781-82, ℓ=2440	1.51
-06	465	110	ф10А-I ГОСТ 5781-82, ℓ=2390	1.48
-07	472	140	ф10А-I ГОСТ 5781-82, ℓ=2460	1.52
-08	1520	300	ф10А-II ГОСТ 5781-82, ℓ=4480	2.78
-09	1620	300	ф10А-II ГОСТ 5781-82, ℓ=5080	3.15

Нач. отд.	Брандин		
Н. контр.	Леднева		
Гл. спец. отд.	Амитриевский		
ГИП	Кашлатова		
Вед. инж.	Кассель		
Вед. инж.	Долгова		

3.503.1-95.2-1-35

Хомут

Стадия	Масса	Масштаб
Р	см. таб.	—
Лист	Листов 1	

Гипротрансмост

Формат А4

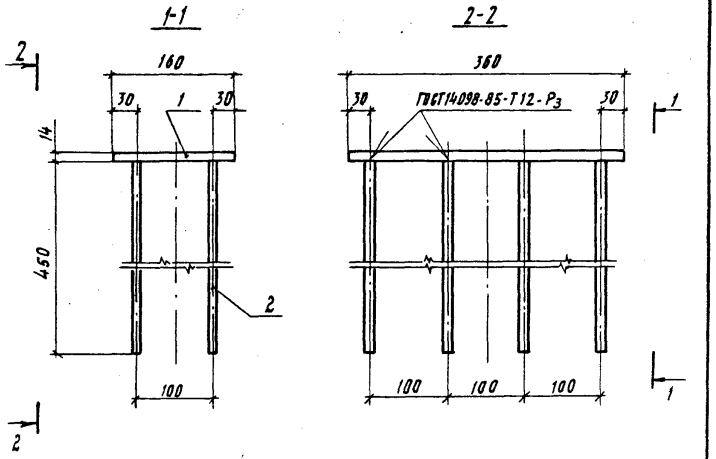

Формат	Зона	Поз.	Обозначение	Наименование	Кол.	Примечание
				Детали		
БЧ		1		Полоса 14х200 ГОСТ 103-76 / Ст3сп5-1 ГОСТ 535-88		
				ℓ=360мм	1	0.63кг
БЧ		2		ф16А-II ГОСТ 5781-82, ℓ=465	8	1.74кг

Нач. отд.	Брандин		
Н. контр.	Леднева		
Гл. спец. отд.	Амитриевский		
ГИП	Кашлатова		
Вед. инж.	Кассель		
Вед. инж.	Долгова		

3.503.1-95.2-1-36

Изделие закладное МН1

Стадия	Масса	Масштаб
Р	6.6	1:5
Лист	Листов 1	

Гипротрансмост

1348/3 | 63

Формат А4

gost.e-ecolog.ru