Типовые конструкции, изделия и узлы зданий и сооружений

Серия 3.501.1-165

Пешеходные мосты через железные дороги

Выпуск 2-2

Опоры и сходы мостов с железобетонными пролетными строениями

Металлические изделия

Рабочие чертежи

gost.e-ecolog.ru

Типовые конструкции, изделия и узлы зданий и сооружений

Серия 3.501.1-165

Пешеходные мосты через железные дороги

Выпуск 2-2

Опоры и сходы мостов с железобетонными пролетными строениями

Металлические изделия

Рабочие чертежи

Утверждены МПС, заключение от 16.05.88 N ЦУЗП-15/44/132.

Введены в действие Гипротрансмостом, с 01.05.93 приказ от 25.01.93 N 6-Р.

Разработаны институтом Гипротрансмост

Директор института О.А. Попов

Главный инженер института Л.Н. Журавов

Начальник отдела Л.В. Драндин

Главный инженер проекта Т.Н. Кашлатова

Назначение документа	Наименование	Стр.
3.501.1-165.2-2-ТО	Техническое описание	3
3.501.1-165.2-2-01	Ограждение перильное ПО (ПО1 и ПО2)	6

Нач. отд.	Драндин	
Н. контр.	Давидян	
Д. спец.	Дмитриевский	
ГИП	Кашлатова	
Вед. инж.	Долгова	

3.501.1-165.2-2

Содержание

Стадия	Лист	Листов
Р		1

Гипротрансмост

Инв. № подл. | Подп. и дата | Взам. инв. №

Формат А4

Настоящий выпуск 2-2 серии 3.501.1-165 включает в себя рабочие чертежи металлических изделий перильного ограждения продольных и поперечных сходов с пешеходных мостов.

Конструкции перильного ограждения разработаны для применения при любой средней температуре наиболее холодной пятидневки (с обеспеченностью 0.92), включая температуру ниже минус 40° с.

1. Конструктивные решения

1.1 Рабочие чертежи металлических изделий перильного ограждения выполнены для сходов, разработанных в выпуске 0-2, документ 3.501.1-165.0-2-03

1.2 Конструкция ограждения на сходах разработана в полном соответствии с перильным ограждением на пролетных строениях серии 3.501.1-165 выпуски 1 и 4. Объединение перил пролетных строений и сходов производится по месту.

Инв.№ подл. | Подп. и дата | Взам. инв.№

Нач. отд	Драндин		
Н.контр	Давыдян		
Гл. спец	Дмитриева		
ГИП	Кашлатова		
Вед. инж	Долгова		

3.501.1-165.2-2-ТО

Техническое описание

Стадия	Лист	Листов
Р	1	3

Гипротранссвязь

1.3 Ограждение запроектировано в виде отдельных панелей.
Перильное ограждение каждого пролета схода (от горизонтальной площадки до горизонтальной площадки) состоит из двух панелей.
Поручень запроектирован из уголка 56×56×5, заполнение из уголков 35×35×5 и арматуры Ф12 А-I.
Соединение поручней и уголков заполнения панелей производится на монтаже в стык.

1.4 Перильная стойка состоит из двух уголков 56×56×5, образующих замкнутый контур. Стойка заполняется цементным раствором после установки в проектное положение. Допускается изготовление стойки из любого равнопрочного профиля.

1.5 Узел прикрепления перильной стойки к закладной детали лестничного марша дан в 3.501.1-165.0-2.

1.6 Сварка элементов перильного ограждения производится с учетом требований ГОСТ 5264-80 и ГОСТ 14098-91.

1.7 Все поверхности металлических изделий должны быть защищены от коррозии лакокрасочным покрытием в соответствии с рекомендациями, данными в СНиП 2.03.11-85.

2. Материалы

Марки стали металлических изделий в зависимости от средней температуры наиболее холодной пятидневки в районе строительства приведены в таблице.

Наименование	Средняя температура наиболее холодной пятидневки, С	
	до минус 40° включительно	ниже минус 40°
Прокат Стойки и поручни перил	16Д по ГОСТ 6713-91 Ст 3 сп 5-I по ГОСТ 380-88; по ГОСТ 535-88	10Г2С1Д-Б; 10Г2С1-Б; 09Г2С-Б; 09Г2Д-Б; 09Г2-Б; 14Г2-Б по ГОСТ 19281-89
Прокат Элементы заполнения перил	Ст 3 кп 2-I по ГОСТ 380-88; по ГОСТ 535-88	

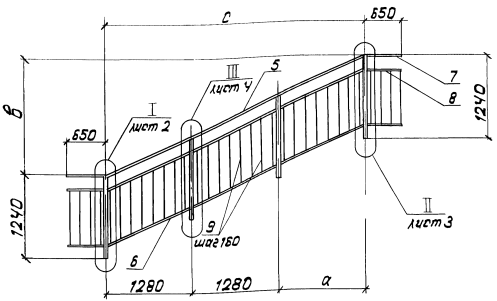

Обозначение	Марка	Размеры, мм			Масса, кг
		a	в	c	
3.501.1-165.2-2-01	П01	1280	1680	3840	117,4
-01	П02	640	1400	3200	107,9

Спецификацию см. листы 7...10.

Нач. отд.	Дракдин		
Н. контр.	Давидян		
Гл. спец.	Дмитриевский		
ГИП	Кашлатова		
Вед. инж.	Долгова		
Инж. II кат.	Голосова		

3.501.1-165.2-2-01

Ограждение перильное ПО (П01 и П02)

Стадия	Лист	Листов
Р	1	10

Гипротрансмост

Взам. инв. №

Подпись и дата

Инв. № подл.

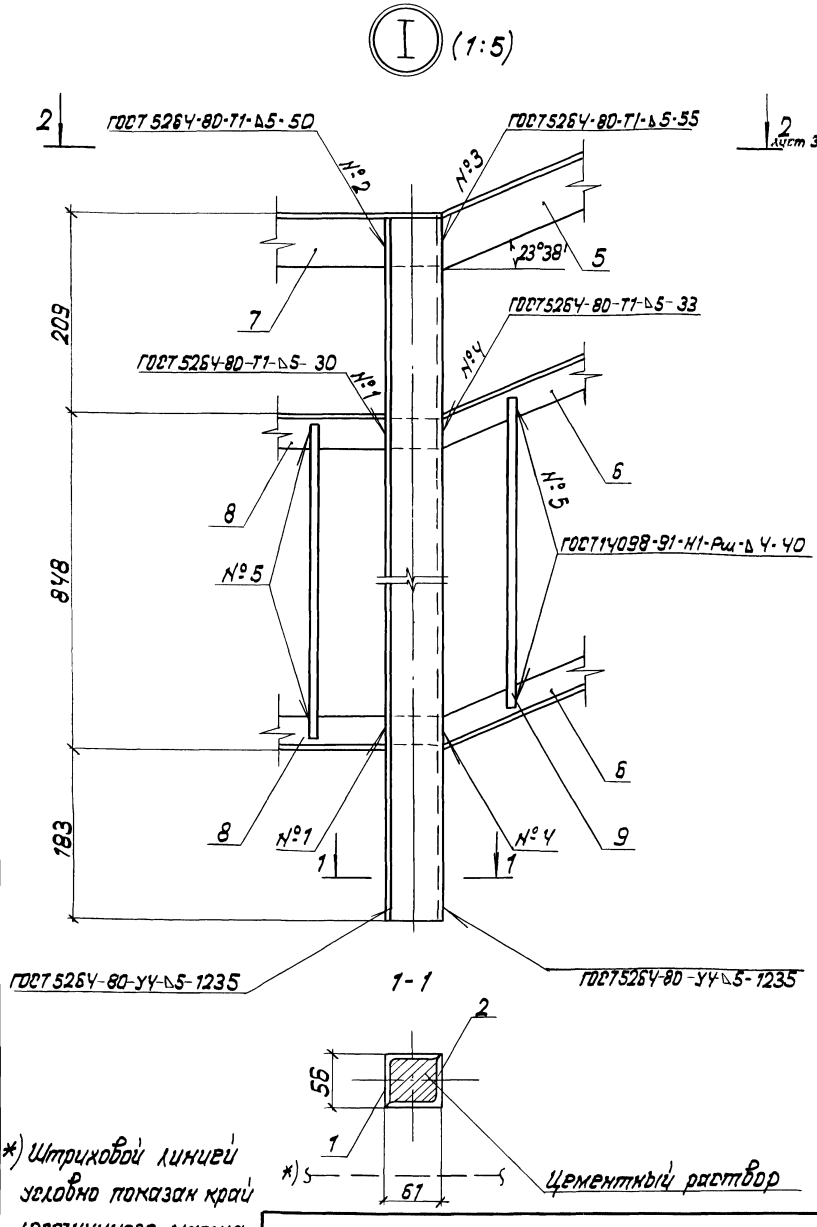

*) Штриховой линией условно показан край лестничного марша.

Инв. № подл.	Подпись и дата	Взам. инв. №

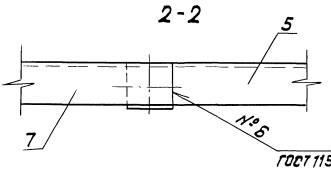
2-2
5
7
№6
ГОСТ 11533-75 -У1-Б5

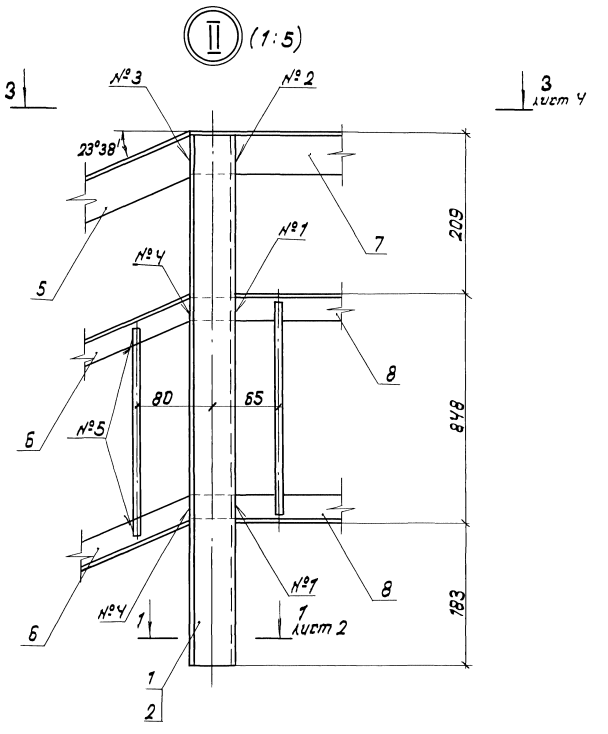
II
(1:5)
3
№3
№2
3
лист 4
23°38'
209
№1
7
№4
5
8
80
65
848
6
№5
№1
8
№4
1
1
лист 2
183
1
2

3 - 3

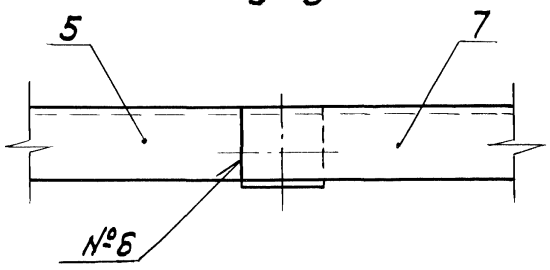

Ⅲ (1:5)

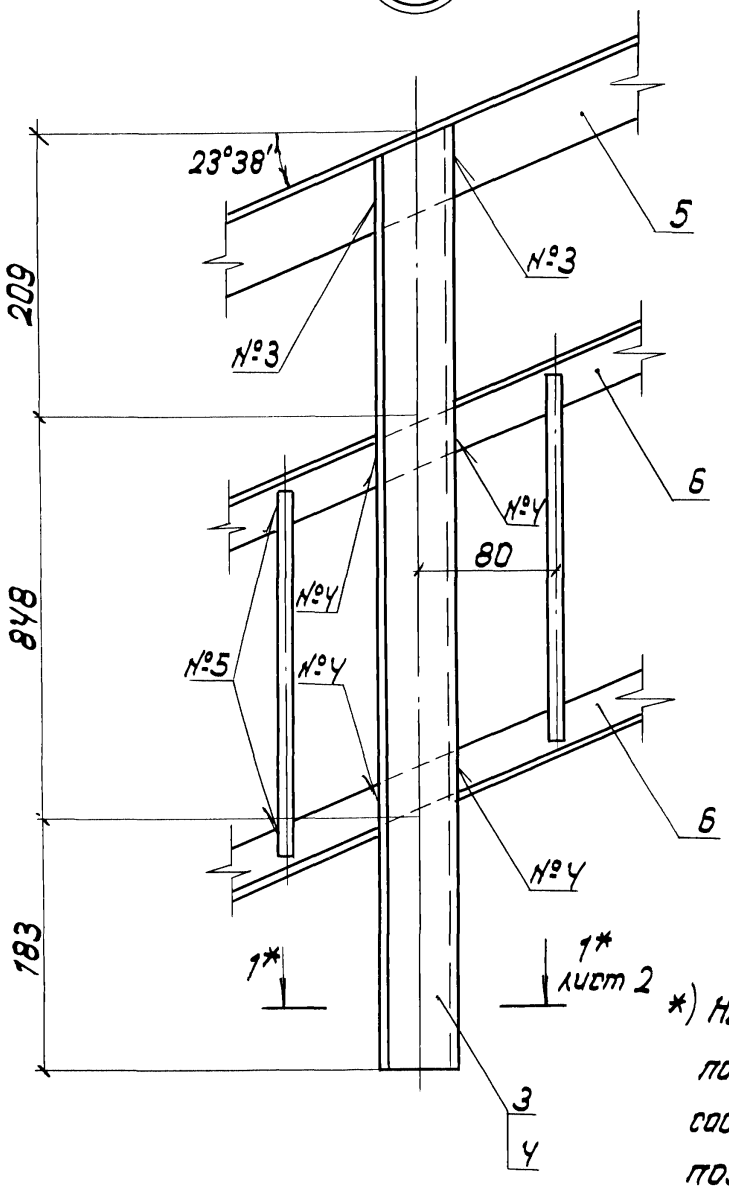

*) На листе 2 сеч. 1-1 поз. 1 и 2 заменить соответственно на поз. 3 и 4.

Инв. № подл. | Подпись и дата | Взам. инв. №

Поз. 1

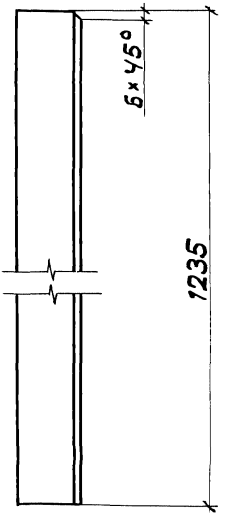

Поз. 2

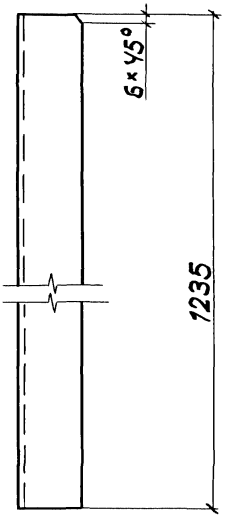

Поз. 3

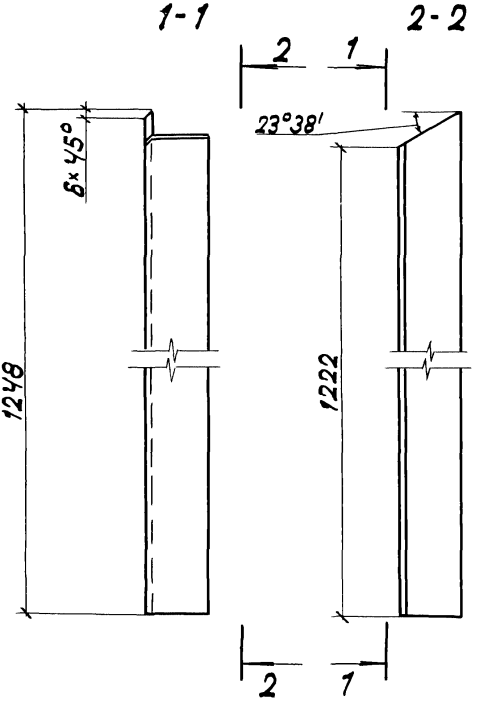

Поз. 4

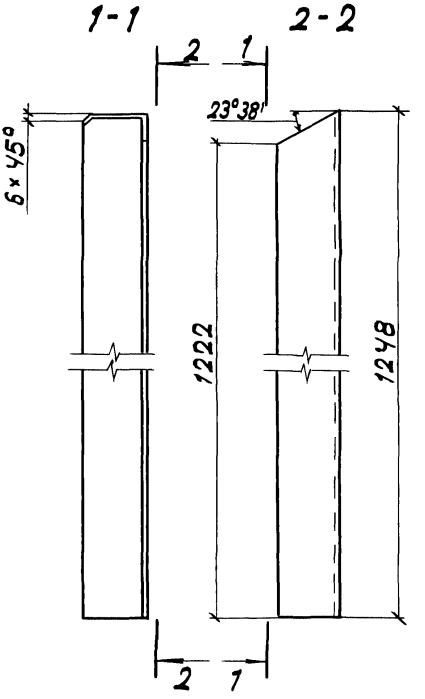

Инв. № подл. | Подп. и дата | Взам. инв. №

Поз. 5

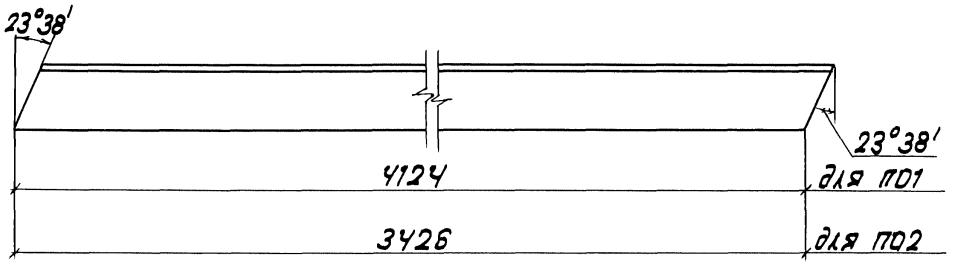

Поз. 6

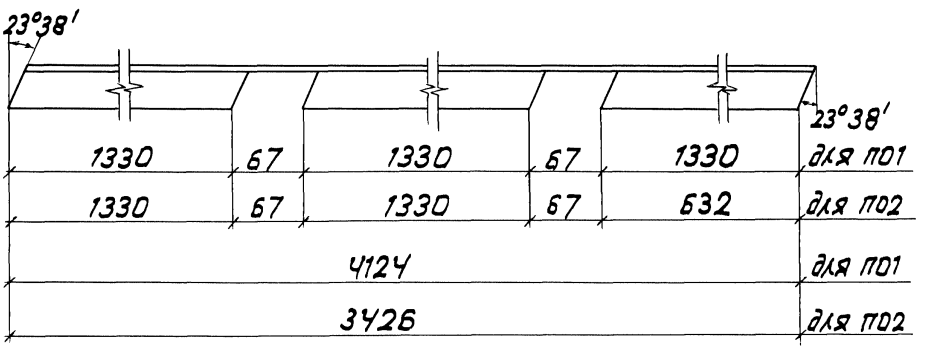

Поз. 8

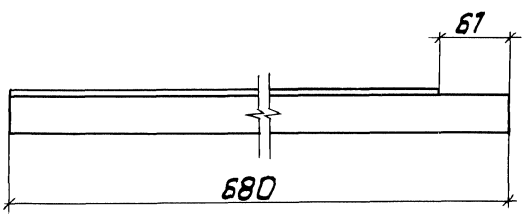

Инв. № подл. | Подпись и дата | Взам. инв. №

Формат	Зона	Поз.	Обозначение	Наименование	Кол.	Примечание
				3.501.1-165.2-2-01		
				Детали		
		1		Деталь стойки		
				Уголок $\frac{56\times56\times5\ ГОСТ\ 8509-86}{---\ *)}$		
				Р=1235	2	5,25 кг
		2		Деталь стойки		
				Уголок $\frac{56\times56\times5\ ГОСТ\ 8509-86}{---\ *)}$		
				Р=1235	2	5,25 кг
		3		Деталь стойки		
				Уголок $\frac{56\times56\times5\ ГОСТ\ 8509-86}{---\ *)}$		
				Р=1248	2	5,25 кг
		4		Деталь стойки		
				Уголок $\frac{56\times56\times5\ ГОСТ\ 8509-86}{---\ *)}$		
				Р=1248	2	5,25 кг
		5		Поручень		
				Уголок $\frac{56\times56\times5\ ГОСТ\ 8509-86}{---\ *)}$		
				Р=4124	1	17,53 кг
		6		Деталь заполнения		
				Уголок $\frac{35\times35\times5\ ГОСТ\ 8509-86}{---\ *)}$		
				Р=4124	2	10,54 кг

Инв. № подл. | Подп. и дата | Взам. инв. №

Формат	Зона	Поз.	Обозначение	Наименование	Кол.	Примечание
		7		Поручень		
				Уголок 56×56×5 ГОСТ 8509-86 — *)		
				ℓ=680	2	2,89кг
		8		Деталь заполнения		
				Уголок 35×35×5 ГОСТ 8509-86 — *)		
				ℓ=680	4	1,75кг
		9		Деталь заполнения		
				Ф12 А-I ГОСТ 5781-82; ℓ=830	32	0,74кг
				Материалы		
				Цементный раствор		0,01 м³
				3.501.1-165.2-2-01-01		
				Детали		
		1		Деталь стойки		
				Уголок 56×56×5 ГОСТ 8509-86 — *)		
				ℓ=1235	2	5,25кг
		2		Деталь стойки		
				Уголок 56×56×5 ГОСТ 8509-86 — *)		
				ℓ=1235	2	5,25кг

Инв.№ подл. | Подпись и дата | Взам.инв.№

Формат	Зона	Поз.	Обозначение	Наименование	Кол.	Примечание
		3		Деталь стойки		
				Уголок $\frac{56\times56\times5\ ГОСТ\ 8509\text{-}86}{———\ *)}$		
				$\ell = 1248$	2	5,25 кг
		4		Деталь стойки		
				Уголок $\frac{56\times56\times5\ ГОСТ\ 8509\text{-}86}{———\ *)}$		
				$\ell = 1248$	2	5,25 кг
		5		Поручень		
				Уголок $\frac{56\times56\times5\ ГОСТ\ 8509\text{-}86}{———\ *)}$		
				$\ell = 3426$	1	14,56 кг
		6		Деталь заполнения		
				Уголок $\frac{35\times35\times5\ ГОСТ\ 8509\text{-}86}{———\ *)}$		
				$\ell = 3426$	2	8,84 кг
		7		Поручень		
				Уголок $\frac{56\times56\times5\ ГОСТ\ 8509\text{-}86}{———\ *)}$		
				$\ell = 680$	2	2,89 кг
		8		Деталь заполнения		
				Уголок $\frac{35\times35\times5\ ГОСТ\ 8509\text{-}86}{———\ *)}$		
				$\ell = 680$	4	1,75 кг
		9		Деталь заполнения		
				Ø12 А-I ГОСТ 5781-82; $\ell = 830$	28	0,74 кг

Инв. № подл. | Подпись и дата | Взам. инв. №

Формат	Зона	Поз	Обозначение	Наименование	Кол.	Примечание
				Материалы		
				Цементный раствор		0,01 м³
			*) Марка стали уточняется по таблице документа 3.501.1-165-2-2-ТО			

gost.e-ecolog.ru