Типовые конструкции, изделия и узлы зданий и сооружений

Серия 3.501.1-165

Пешеходные мосты через железные дороги

Выпуск 2-5

Пролетные строения длиной 12, 15 и 18 м

Сборные железобетонные предварительно напряженные, армированные канатами К-7.

Металлические изделия.

Рабочие чертежи

gost.e-ecolog.ru

Типовые конструкции, изделия и узлы зданий и сооружений

Серия 3.501.1-165

Пешеходные мосты через железные дороги

Выпуск 2-5

Пролетные строения длиной 12, 15 и 18 м

Сборные железобетонные предварительно напряженные, армированные канатами К-7.

Металлические изделия

Рабочие чертежи

Утверждены МПС, заключение от 16.05.88 N ЦУЭП-15/44/132.
Введены в действие Гипротрансмостом с 01.03.95, приказ от 13.12.94 N 154

Разработаны институтом Гипротрансмост
Директор института О.А. Попов
Главный инженер института Л.Н. Журавов
Начальник отдела Л.В. Драндин
Главный инженер проекта Т.Н. Кашлатова

Назначение документа	Наименование	Стр.
3.501.1-165.2-5-ТО	Техническое описание	3
3.501.1-165.2-5-01	Ограждение перильное ПО(ПО12...ПО18)	5
3.501.1-165.2-5-02	Щит ограждения контактной сети	12
3.501.1-165.2-5-03	Лист перекрытия деформационного шва	17

Взам. инв. №

Подп. и дата

Инв. № подл.

Нач. отд.	Дроздина	
Н. контр.	Давидян	
ГИП	Кашлатова	
Вед. инж.	Долгова	

3.501.1-165.2-5

Содержание

Стадия	Лист	Листов
Р		1

Гипротранснефть

Настоящий выпуск включает в себя рабочие чертежи металлических изделий перильного ограждения, вертикального щита ограждения контактной сети, листа перекрытия деформационных швов для пролетных строений пешеходных мостов длиной 12,15 и 18м предварительно напряженных, армированных канатами К-7.

Конструкции разработаны для применения при любой средней температуре наиболее холодной пятидневки (с обеспеченностью 0,98), включая температуру ниже минус 40°С.

1. Конструктивные решения.

1.1 Рабочие чертежи разработаны для перильного ограждения длиной 12,15 и 18м.

При необходимости уменьшения длины пролетного строения на Δ м перильное ограждение уменьшается за счет середины.

Количество и расположение перильных стоек уточняется с учетом рекомендаций, данных в 3.501.1-165.1-5-ПЗ.

1.2 Прикрепление перильных стоек к балкам пролетного строения и щитов ограждения к перилам даны в 3.501.1-165.0-5.

1.3 Перильная стойка заполняется цементным раствором после установки её в проектное положение.

1.4 Все поверхности металлических изделий должны быть защищены от коррозии лакокрасочным покрытием в соответствии с рекомендациями СНиП 2.03.11-85.

1.5 Сварка элементов производится с учетом

Гл. инж. инта	Журавов		3.501.1-165.2-5-ТО		
Н. контр.	Давидян				
Нач. отд.	Драндин				
ГИП	Нашлатова		Техническое описание	Стадия	Лист	Листов
				Р	1	2
				ГИПРОТРАНСМОСТ		

Инв. № подл. | Подп. и дата | Взам. инв. №

Формат А4

требований ГОСТ 5264-80 и ГОСТ 14098-91.

2. Материалы

Марки стали металлических изделий в зависимости от средней температуры наиболее холодной пятидневки в районе строительства приведены в таблице

Наименование	Средняя температура наиболее холодной пятидневки, С°	
	до минус 40° включительно	ниже минус 40°
Прокат по ГОСТ 535-88 Стойки и поручни перил	16Д по ГОСТ 6713-75 Ст3сп 5-I по по ГОСТ 380-88, по ГОСТ 535-88	10Г2С1Д-6; 10Г2С1-6; 09Г2Д-6; 09Г2С-6; 09Г2Д-6; 09Г2-6; 14Г2-6 по ГОСТ 19281-89
Прокат Элементы заполнения перил, щит ограждения	Ст3кп 3-I по ГОСТ 380-88, по ГОСТ 535-88	

* Стойка может быть выполнена из любого равнопрочного профиля

Инв.№ подл. | Подп. и дата | Взам.инв.№

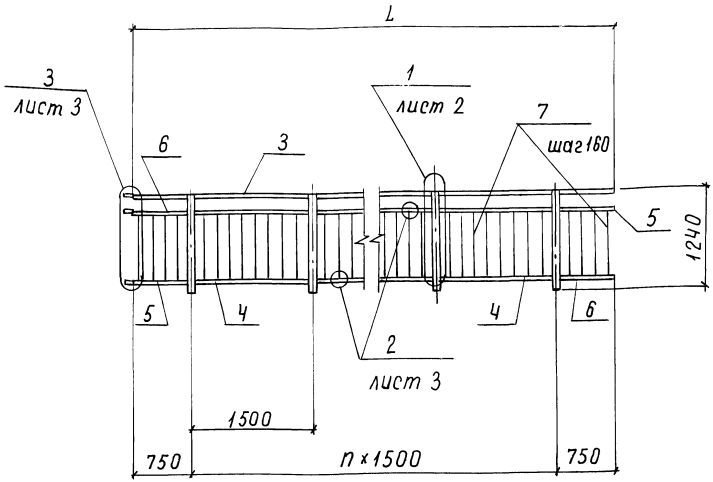

Обозначение	Марка	L, мм	n, шт.	Масса, кг
3.501.1-165.2-5-01	ПО12	12000	7	245,7
-01	ПО15	15000	9	306,8
-02	ПО18	18000	11	367,9

Размер L при изготовлении балок нестандартных длин должен соответствовать длине балок

Спецификацию см. листы 4..7

Взам. инв.№

Подп. и дата

Инв.№ подл.

Нач. отд	Драндин		
Н. контр	Давидян		
Гип.	Кашлатова		
Вед. инж	Долгова		

3.501.1-165.2-5-01

Ограждение перильное ПО (ПО12 ... ПО18)

Стадия	Лист	Листов
Р	1	7

Гипротрансмост

Формат А4

1/1

1-1

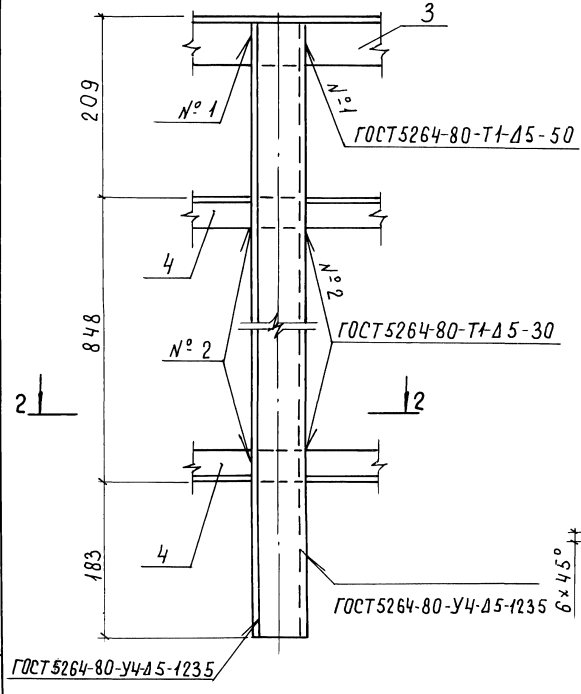

Поз. 1

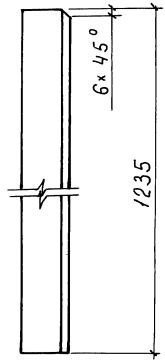

Поз. 2

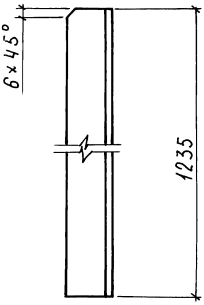

2-2

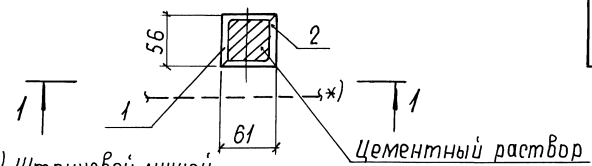

*) Штриховой линией условно показан край балки.

Инв. № подл.	Подп. и дата	Взам. инв. №

3.501.1-165.2-5-01	Лист 2

Формат А4

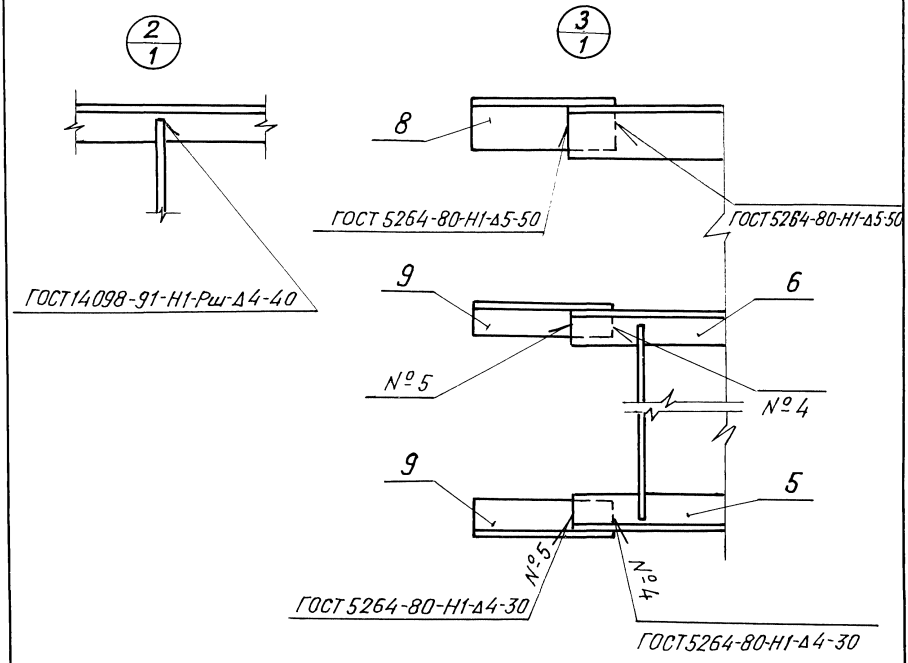

Поз. 4

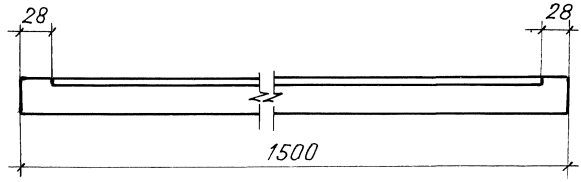

Поз. 6

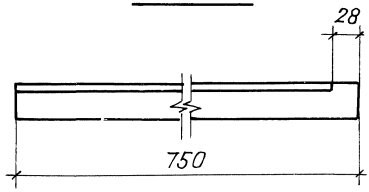

Поз. 5

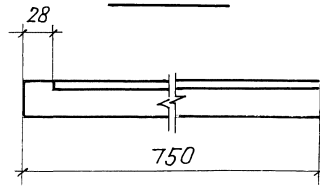

Инв. № подл. | Подп. и дата | Взам. инв. №

Формат	Зона	Поз.	Обозначение	Наименование	Кол	Приме-чание
				Детали		
БЧ		8		Деталь перильная		
				Уголок 55×56×5 ГОСТ 8509-86 — *)		
				ℓ=150	1	0,64 кг
БЧ		9		Деталь перильная		
				Уголок 35×35×5 ГОСТ 8509-86 — *)		
				ℓ=150	2	0,39 кг
			Переменные данные для исполнений			
				3.501.1-165.2-5-01		
				Детали		
БЧ		1		Деталь стойки		
				Уголок 56×56×5 ГОСТ 8509-86 — *)		
				ℓ=1235	8	5,25 кг
БЧ		2		Деталь стойки		
				Уголок 56×56×5 ГОСТ 8509-86 — *)		
				ℓ=1235	8	5,25 кг
	БЧ	3		Поручень		
				Уголок 56×56×5 ГОСТ 8509-85 — *)		
				ℓ=12000	1	51,0 кг

Взам. инв. №

Подп. и дата

Инв. № подл.

Формат	Зона	Поз	Обозначение	Наименование	Кол	Примечание
БЧ		4		Деталь заполнения		
				Уголок 35×35×5 ГОСТ 8509-86 — *)		
				ℓ=1500	14	3,87 кг
БЧ		5		Деталь заполнения		
				Уголок 35×35×5 ГОСТ 8509-86 — *)		
				ℓ=750	2	1,94 кг
БЧ		6		Деталь заполнения		
				Уголок 35×35×5 ГОСТ 8509-86 — *)		
				ℓ=750	2	1,94 кг
БЧ		7		Деталь заполнения		
				ф12А-I *ГОСТ 5781-82, ℓ=830	64	0,74 кг
				Материалы		
				Цементный раствор		0,02 м³
				3 501 1-165.2-5-01-01		
				Детали		
БЧ		1		Деталь стойки		
				Уголок 56×56×5 ГОСТ 8509-86 — *)		
				ℓ=1235	10	5,25 кг
БЧ		2		Деталь стойки		
				Уголок 56×56×5 ГОСТ 8509-86 — *)		
				ℓ=1235	10	5,25 кг

Взам. инв №

Подп и дата

Инв №подл

Формат	Зона	Поз	Обозначение	Наименование	Кол	Примечание
БЧ		3		Поручень		
				Уголок $\frac{56\times56\times5\ ГОСТ\ 8509\text{-}86}{*)}$		
				$\ell=15000$	1	63,8 кг
БЧ		4		Деталь заполнения		
				Уголок $\frac{35\times35\times5\ ГОСТ\ 8509\text{-}86}{*)}$		
				$\ell=1500$	18	3,87 кг
БЧ		5		Деталь заполнения		
				Уголок $\frac{35\times35\times5\ ГОСТ\ 8509\text{-}86}{*)}$		
				$\ell=750$	2	1,94 кг
БЧ		6		Деталь заполнения		
				Уголок $\frac{35\times35\times5\ ГОСТ\ 8509\text{-}86}{*)}$		
				$\ell=750$	2	1,94 кг
БЧ		7		Деталь заполнения		
				ϕ12А-I* ГОСТ 5781-82; $\ell=830$	80	0,74 кг
				Материалы		
				Цементный раствор		0,03 м^3
				3 501 1-165.2-1-01-02		
				Детали		
БЧ		1		Деталь стойки		
				Уголок $\frac{56\times56\times5\ ГОСТ\ 8509\text{-}86}{*)}$		
				$\ell=1235$	12	5,25 кг

Взам инв.N

Подп и дата

Инв.№ подл

3.501.1-165.2-5-01

Лист 6

Формат А4

Формат	Зона	Поз	Обозначение	Наименование	Кол.	Примечание
Б4		2		Деталь стойки		
				Уголок $\frac{56\times56\times5\ ГОСТ8509-86}{——\ *)}$		
				P=1235	12	5,25 кг
Б4		3		Поручень		
				Уголок $\frac{56\times56\times5\ ГОСТ\ 8509-86}{——\ *)}$		
				P=18000	1	76,5 кг
Б4		4		Деталь заполнения		
				Уголок $\frac{35\times35\times5\ ГОСТ8509-86}{——\ *)}$		
				P=1500	22	3,87 кг
Б4		5		Деталь заполнения		
				Уголок $\frac{35\times35\times5 ГОСТ8509-86}{——\ *)}$		
				P=750	2	1,94 кг
Б4		6		Деталь заполнения		
				Уголок $\frac{35\times35\times5 ГОСТ8509-86}{——\ *)}$		
				P=750	2	1,94 кг
Б4		7		Деталь заполнения		
				Ф12А-I^{x} ГОСТ5781-82, P=830	96	0,74 кг
				Материалы		
				Цементный раствор		0,04 м³
			*) Марка стали уточняется по таблице документа 3.501.1-165.2-5-ТО			

Инв. № подл. | Подп. и дата | Взам. инв. №

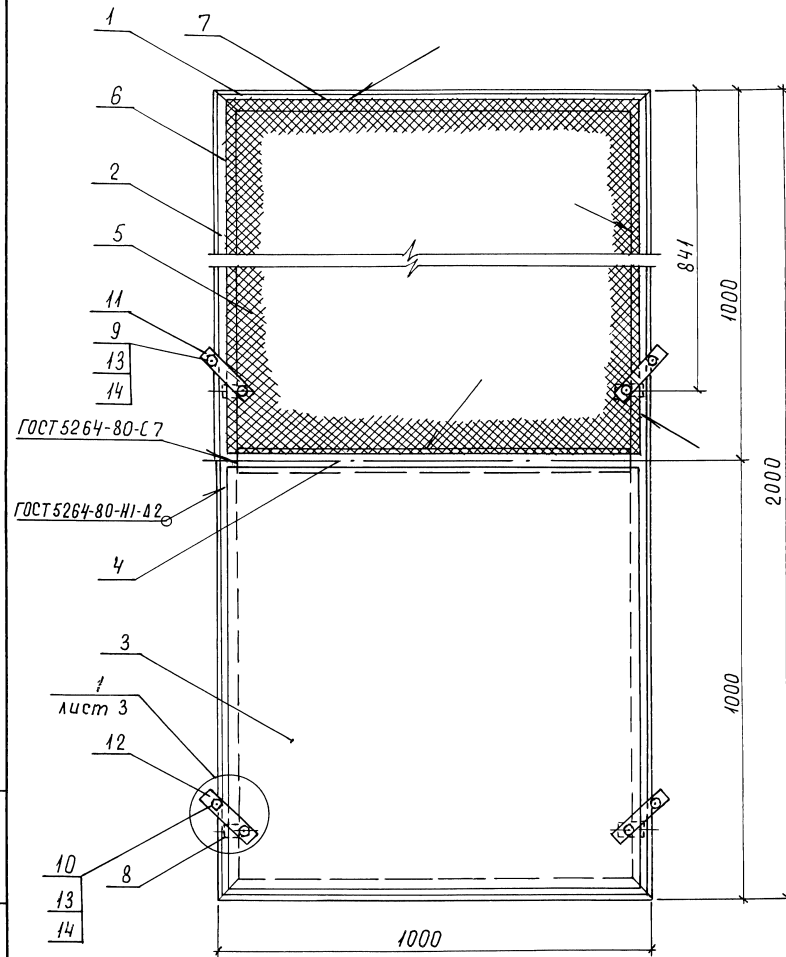

Нач отд.	Дрондин		
Н контр	Давидян		
ГИП	Кашлатова		
Вед инж	Долгова		

3.501.1-165.2-5-02

Щит ограждения контактной сети

Стадия	Лист	Листов
Р	1	5

Гипротрансмост

Взам инв. №

Подп и дата

Инв № подл.

Формат А4

Поз. 1

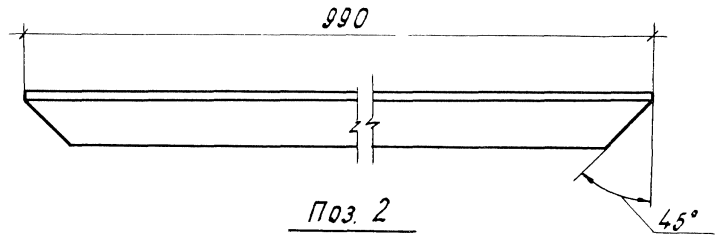

Поз. 2

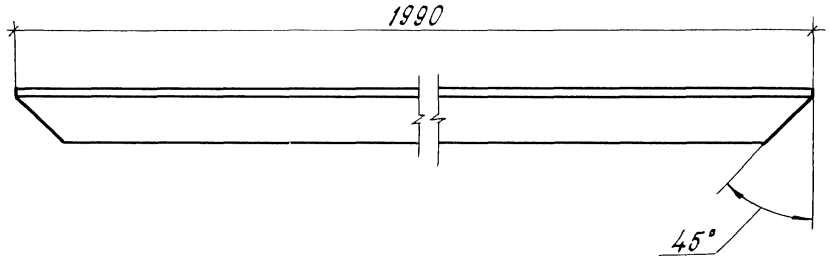

Поз. 3

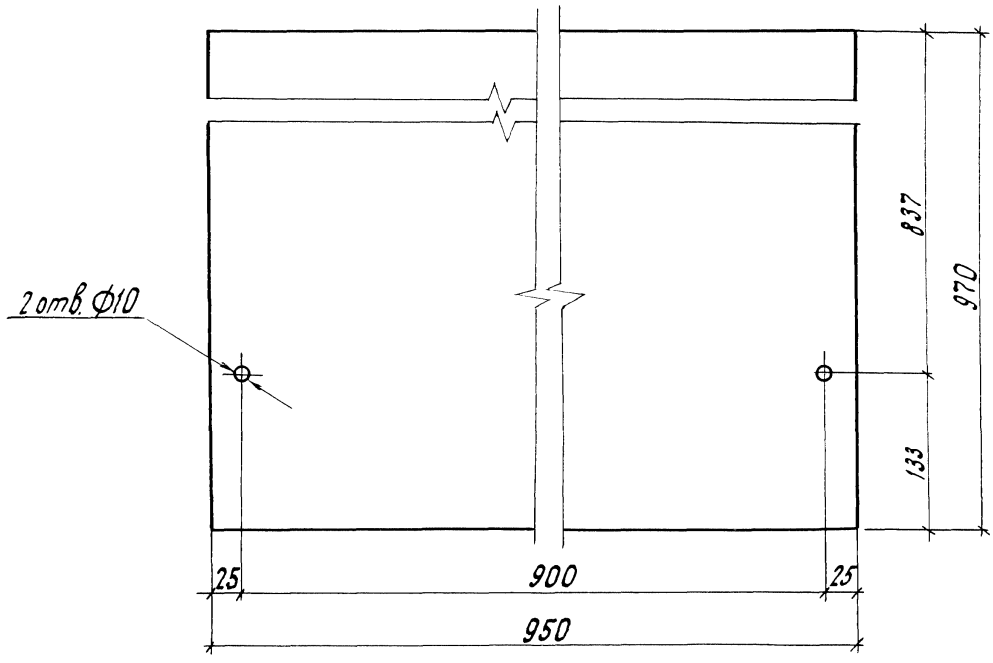

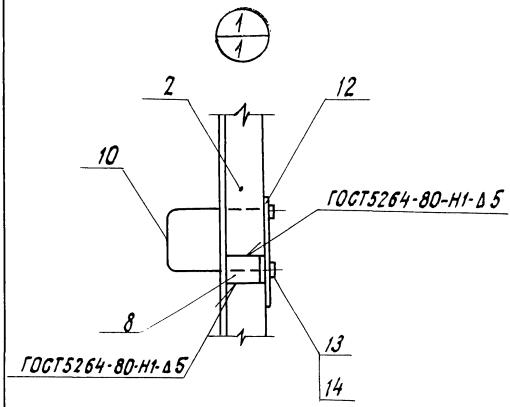

Поз. 8

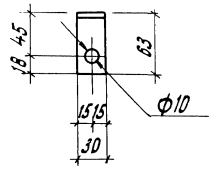

Поз. 9

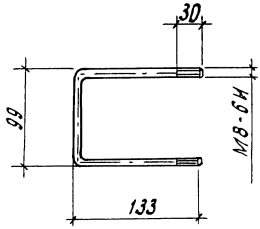

Поз. 10

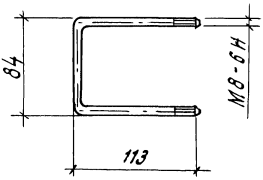

Поз. 11

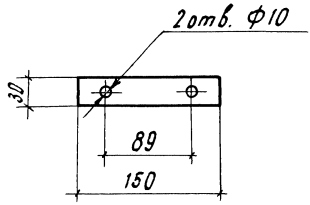

Поз. 12

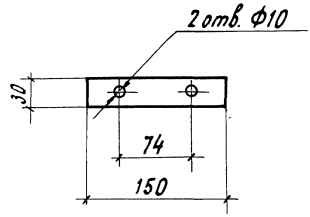

Взам. инв. №

Подп. и дата

Инв. № подл.

Формат	Зона	Поз.	Обозначение	Наименование	Кол.	Примечание
				Детали		
БУ		1		Деталь щита		
				Уголок $\frac{У5\times У5\times5\ ГОСТ\ 8509-86}{——\ *)}$		
				$\ell = 990$	2	3.37кг
БУ		2		Деталь щита		
				Уголок $\frac{У5\times У5\times5\ ГОСТ\ 8509-86}{——\ *)}$		
				$\ell = 1990$	2	6.74кг
БУ		3		Деталь щита		
				Лист $\frac{2\times950\ ГОСТ\ 19903-74}{——\ *)}$		
				$\ell = 970$	1	14.47кг
БУ		4		Планка		
				Полоса $\frac{5\times50\ ГОСТ\ 103-76}{——\ *)}$		
				$\ell = 910$	1	1.78кг
БУ		5		Сетка 20-20-0 ГОСТ 5336-80		
				970 × 950	1	2.45кг
БУ		6		Пруток		
				Круг $\frac{6\ ГОСТ\ 2590-88}{——\ *)}$		
				$\ell = 970$	2	0.22кг
БУ		7		Пруток		
				Круг $\frac{6\ ГОСТ\ 2590-88}{——\ *)}$		
				$\ell = 950$	2	0.21кг

Инв. № подл. | Подп. и дата | Взам. инв. №

Формат	Зона	Поз	Обозначение	Наименование	Кол.	Примечание
БУ		8		Упор		
				Уголок $\frac{63\times40\times5\ ГОСТ\ 8510-86}{*)}$		
				$\ell = 30$	4	1.17 кг
БУ		9		Скоба		
				Круг $\frac{10\ ГОСТ\ 2590-88}{*)}$		
				$\ell = 365$	2	0.22 кг
БУ		10		Скоба		
				Круг $\frac{10\ ГОСТ\ 2590-88}{*)}$		
				$\ell = 310$	2	0.19 кг
БУ		11		Планка		
				Полоса $\frac{5\times30\ ГОСТ\ 103-76}{*)}$		
				$\ell = 150$	2	0.18 кг
БУ		12		Планка		
				Полоса $\frac{5\times30\ ГОСТ\ 103-76}{*)}$		
				$\ell = 150$	2	0.18 кг
				Стандартные изделия		
БУ		13		Гайка М8-7Н.У	4	
				ГОСТ 5915-70		
БУ		14		Шайба 8.01	4	
				ГОСТ 11371-78		
			*) Марка стали уточняется по таблице			
			документа 3.501.1-165.2-5-ТО			

Взам. инв. N

Подп. и дата

Инв. N° подл.

3.501.1-165.2-5-02

Лист 5

Формат А4

1-1

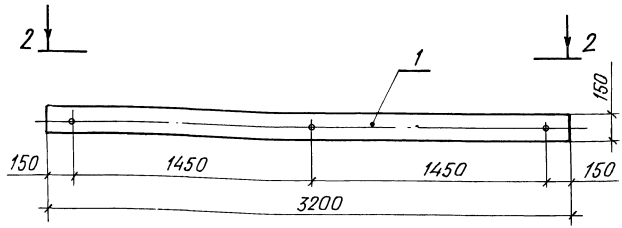

2-2

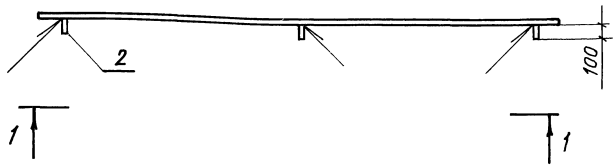

Нач. отд	Драндин		
Н. контр	Давидян		
ГИП	Кашлатова		
Вед инж.	Долгова		

3.501.1-165.2-5-03

Лист перекрытия деформационного шва

Стадия	Лист	Листов
Р	1	2

Гипротрансмост

Взам инв N

Подп и дата

Инв N° подл

Формат А4

Формат	Зона	Поз	Обозначение	Наименование	Кол	Приме-чание
				Детали		
БЧ		1		Планка		
				Полоса $\frac{8\times200\ ГОСТ\ 82-70}{*)}$		
				ℓ=3200	1	40,19 кг
БЧ		2		ф12А-I ГОСТ 5781-82; ℓ=108	3	0,10 кг
			*) Марка стали уточняется по таблице документа 3.501.1-165.2-5-70			

Взам. инв. №

Подп. и дата

Инв. № подл.

gost.e-ecolog.ru