Типовые конструкции, изделия и узлы зданий и сооружений

Серия 3.501.1-165

Пешеходные мосты через железные дороги

Выпуск 2-1

Пролетные строения длиной 12, 15 и 18 м сборные железобетонные с ненапрягаемой арматурой

Металлические изделия

Рабочие чертежи

gost.e-ecolog.ru

Типовые конструкции, изделия и узлы зданий и сооружений

Серия 3.501.1-165

Пешеходные мосты через железные дороги

Выпуск 2-1

Пролетные строения длиной 12, 15 и 18 м сборные железобетонные с ненапрягаемой арматурой

Металлические изделия
Рабочие чертежи

Разработаны институтом Гипротрансмост

Директор института — О.А. Попов

Главный инженер института — Л.Н. Журавов

Начальник отдела — Л.В. Драндин

Главный инженер проекта — Т.Н. Кашлатова

Утверждены МПС, заключение от 16.05.88г. N ЦУЭП-15/44/132.

Введены в действие Гипротрансмостом, приказ от 23.05.91г. N 83.

Назначение документа	Наименование	Стр.
3.501.1-165.2-1-ТО	Техническое описание	3
3.501.1-165.2-1-01	Ограждение перильное ПО(ПО12...ПО18)	5
3.501.1-165.2-1-02	Щит ограждения контактной сети	12
3.501.1-165.2-1-03	Лист перекрытия деформационного шва	17

Нач. отд	Драндин		3.501.1-165.2-1
Н. контр.	Лейнева		
Гл. спец.	Дмитриевский		Содержание
ГИП	Кашлатова		Стадия: Р; Лист: ; Листов: 1
Вед. инж.	Долгова		Гипротрансмост

Инв. № подл. | Подп. и дата | Взам. инв. №

Настоящий выпуск включает в себя рабочие чертежи металлических изделий перильного ограждения, вертикального щита ограждения контактной сети, листа перекрытия деформационных швов для пролетных строений пешеходных мостов длиной 12, 15 и 18м из балок с ненапрягаемой арматурой.

Конструкции разработаны для применения при любой средней температуре наиболее холодной пятидневки (с обеспеченностью 0.98), включая температуру ниже минус 40°С.

1. Конструктивные решения

1.1 Рабочие чертежи разработаны для перильного ограждения длиной 12, 15 и 18м.

При необходимости уменьшения длины пролетного строения на Δ 6м перильное ограждение уменьшается за счет середины.

Количество и расположение перильных стоек уточняется с учетом рекомендаций, данных в 3.501.1-165.1-1-ПЗ.

1.2 Узлы прикрепления перильных стоек к балкам пролетного строения и щитов ограждения к перилам даны в 3.501.1-165.0-1

1.3 Перильная стойка заполняется цементным раствором после установки её в проектное положение.

1.4 Все поверхности металлических изделий должны быть защищены от коррозии лакокрасочным покрытием в соответствии с рекомендациями СНиП 2.03.11-85.

1.5 Сварка элементов производится с учетом

Взам. инв. №

Подп. и дата

Инв. № подл.

Гл. инж-кт-р	Журавов		3.501.1-165.2-1-ТО			
Н. контр.	Леднева					
Нач. отд.	Драндин					
Гл. спец. отд.	Дмитриевский		Техническое описание	Стадия	Лист	Листов
ГИП	Кашлатова			Р	1	2
				ГИПРОТРАНСМОСТ		

требований ГОСТ 5264-80 и ГОСТ 14098-85.

2. Материалы

Марки стали металлических изделий в зависимости от средней температуры наиболее холодной пятидневки в районе строительства приведены в таблице

Наименование	Средняя температура наиболее холодной пятидневки, С°	
	до минус 40° включительно	ниже минус 40°
Прокат по ГОСТ 535-88 Стойки* и поручни перил	16Д по ГОСТ 6713-75 Ст3сп 5-I по ГОСТ 380-88	10Г2С1Д-6; 10Г2С1-6; 09Г2СД-6; 09Г2С-6; 09Г2Д-6; 09Г2-6; 14Г2-6 по ГОСТ 19281-89
Прокат Элементы заполнения перил, щит ограждения	Ст3кп 3-I по ГОСТ 380-88	

*Стойка может быть выполнена из любого равнопрочного профиля

Инв. № подл. | Подп. и дата | Взам. инв. №

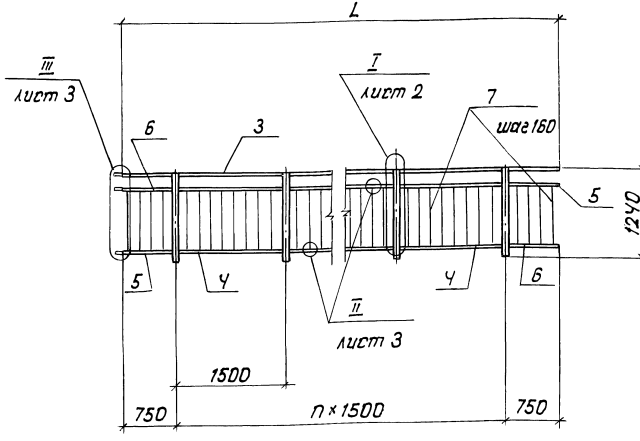

Обозначение	Марка	L, мм	n, шт.	Масса, кг
3.501.1-165.2-1-01	П012	12000	7	245,7
-01	П015	15000	9	306,8
-02	П018	18000	11	367,9

Размер L при изготовлении балок нестандартных длин должен соответствовать длине балок.

Спецификацию см. листы 4...7.

Нач. отд.	Драндум		3.501.1-165.2-1-01
Н. контр.	Леднева		
Гл. спец.	Дмитриевский		
ГИП	Кишлатова		Ограждение перильное по (П012 ... П018)
Вед. инж.	Долгова		Стадия: Р; Лист: 1; Листов: 7
Инж. II кат.	Голосова		Гипротрансмост

Инв. № подл. | Подп. и дата | Взам. инв. №

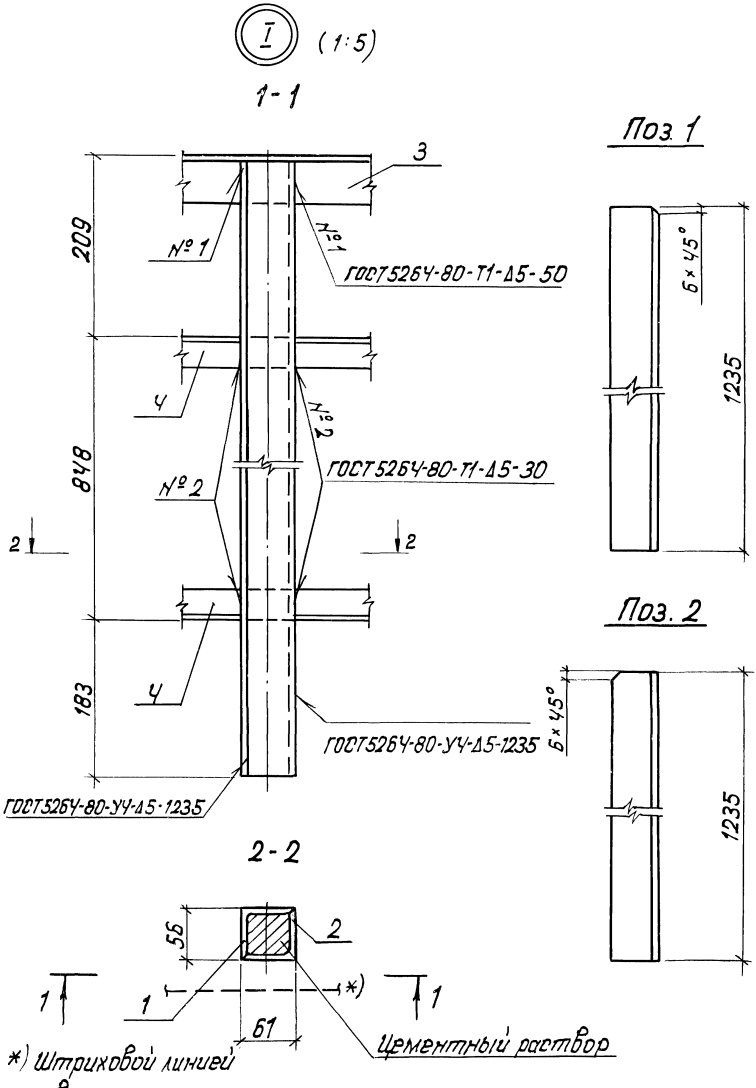

*) Штриховой линией условно показан край балки.

Взам. инв. №

Подп. и дата

Инв. № подл.

3.501.1-165.2-1-01

Лист 2

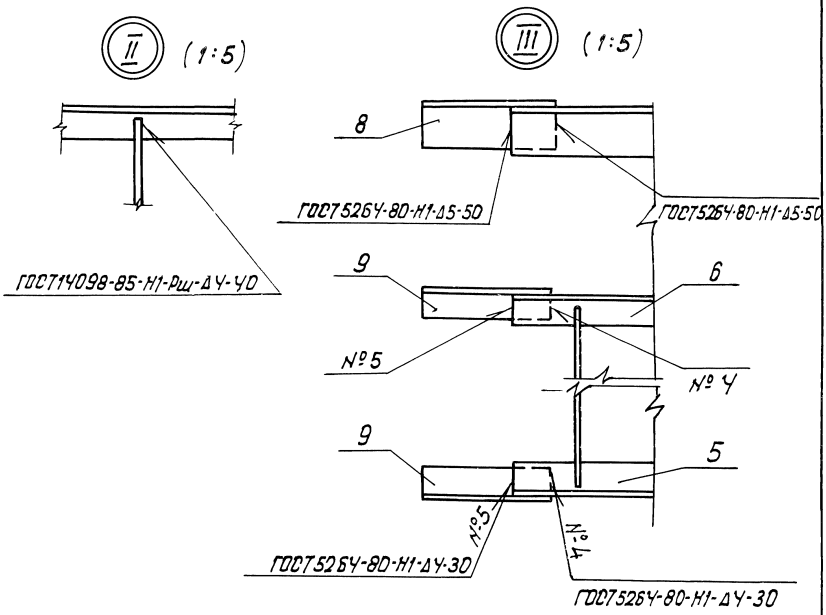

Поз. 4

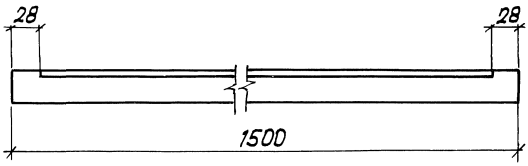

Поз. 6

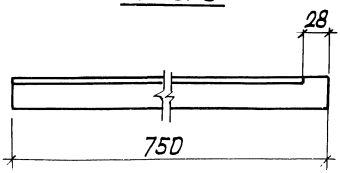

Поз. 5

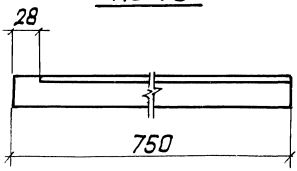

Инв. № подл.	Подп. и дата	Взам. инв. №

3.501.1-165.2-1-01	Лист 3

Формат	Зона	Поз.	Обозначение	Наименование	Кол.	Примечание
				Детали		
БЧ		8		Деталь перильная		
				Уголок $\frac{56\times56\times5\ ГОСТ\ 8509-86}{—\ *)}$		
				Р=150	1	0,64 кг
БЧ		9		Деталь перильная		
				Уголок $\frac{35\times35\times5\ ГОСТ\ 8509-86}{—\ *)}$		
				Р=150	2	0,39 кг
			Переменные данные для исполнений			
				3.501.1-165.2-1-01		
				Детали		
БЧ		1		Деталь стойки		
				Уголок $\frac{56\times56\times5\ ГОСТ\ 8509-86}{—\ *)}$		
				Р=1235	8	5,25 кг
БЧ		2		Деталь стойки		
				Уголок $\frac{56\times56\times5\ ГОСТ\ 8509-86}{—\ *)}$		
				Р=1235	8	5,25 кг
БЧ		3		Поручень		
				Уголок $\frac{56\times56\times5\ ГОСТ\ 8509-86}{—\ *)}$		
				Р=12000	1	51,0 кг

Инв. № подл. | Подп. и дата | Взам. инв. №

Формат	Зона	Поз.	Обозначение	Наименование	Кол.	Примечание
БЧ		4		Деталь заполнения		
				Уголок $\frac{35\times35\times5\ ГОСТ\ 8509-86}{—\ *)}$		
				Р=1500	14	3,87кг
БЧ		5		Деталь заполнения		
				Уголок $\frac{35\times35\times5\ ГОСТ\ 8509-86}{—\ *)}$		
				Р=750	2	1,94кг
БЧ		6		Деталь заполнения		
				Уголок $\frac{35\times35\times5\ ГОСТ\ 8509-86}{—\ *)}$		
				Р=750	2	1,94кг
БЧ		7		Деталь заполнения		
				Ф12 А-I* ГОСТ 5781-82; Р=830	6Ч	0,74кг
				Материалы		
				Цементный раствор		0,02 м³
				3.501.1-165.2-1-01-01		
				Детали		
БЧ		1		Деталь стойки		
				Уголок $\frac{56\times56\times5\ ГОСТ\ 8509-86}{—\ *)}$		
				Р=1235	10	5,25кг
БЧ		2		Деталь стойки		
				Уголок $\frac{56\times56\times5\ ГОСТ\ 8509-86}{—\ *)}$		
				Р=1235	10	5,25кг

Взам. инв. №

Подп. и дата

Инв. № подл.

Формат	Зона	Поз.	Обозначение	Наименование	Кол	Примечание
БЧ		3		Поручень		
				Уголок $\frac{5Б\times5Б\times5\ ГОСТ\ 8509-86}{—\ *)}$		
				ℓ=15000	1	63,8 кг
БЧ		4		Деталь заполнения		
				Уголок $\frac{35\times35\times5\ ГОСТ\ 8509-86}{—\ *)}$		
				ℓ=1500	18	3,87 кг
БЧ		5		Деталь заполнения		
				Уголок $\frac{35\times35\times5\ ГОСТ\ 8509-86}{—\ *)}$		
				ℓ=750	2	1,94 кг
БЧ		6		Деталь заполнения		
				Уголок $\frac{35\times35\times5\ ГОСТ\ 8509-86}{—\ *)}$		
				ℓ=750	2	1,94 кг
БЧ		7		Деталь заполнения		
				Ф12 А-I* ГОСТ 5781-82; ℓ=830	80	0,74 кг
				Материалы		
				Цементный раствор		0,03 м³
				3.501.1-165.2-1-01-02		
				Детали		
БЧ		1		Деталь стойки		
				Уголок $\frac{5Б\times5Б\times5\ ГОСТ\ 8509-86}{—\ *)}$		
				ℓ=1235	12	5,25 кг

Взам. инв. №

Подп. и дата

Инв. № подл.

25087-03 Ц-4

Формат	Зона	Поз.	Обозначение	Наименование	Кол.	Примечание
БЧ		2		Деталь стойки		
				Уголок $\frac{56\times56\times5\ ГОСТ\ 8509-86}{—— *)}$		
				ℓ = 1235	12	5,25 кг
БЧ		3		Поручень		
				Уголок $\frac{56\times56\times5\ ГОСТ\ 8509-86}{—— *)}$		
				ℓ = 18000	1	76,5 кг
БЧ		4		Деталь заполнения		
				Уголок $\frac{35\times35\times5\ ГОСТ\ 8509-86}{—— *)}$		
				ℓ = 1500	22	3,87 кг
БЧ		5		Деталь заполнения		
				Уголок $\frac{35\times35\times5\ ГОСТ\ 8509-86}{—— *)}$		
				ℓ = 750	2	1,94 кг
БЧ		6		Деталь заполнения		
				Уголок $\frac{35\times35\times5\ ГОСТ\ 8509-86}{—— *)}$		
				ℓ = 750	2	1,94 кг
БЧ		7		Деталь заполнения		
				Ø12 А-I *) ГОСТ 5781-82, ℓ = 830	96	0,74 кг
				Материалы		
				Цементный раствор		0,04 м³
			*) Марка стали уточняется по таблице			
			документа 3.501.1-165.2-1-ТО			

Взам. инв. №

Подп. и дата

Инв. № подл.

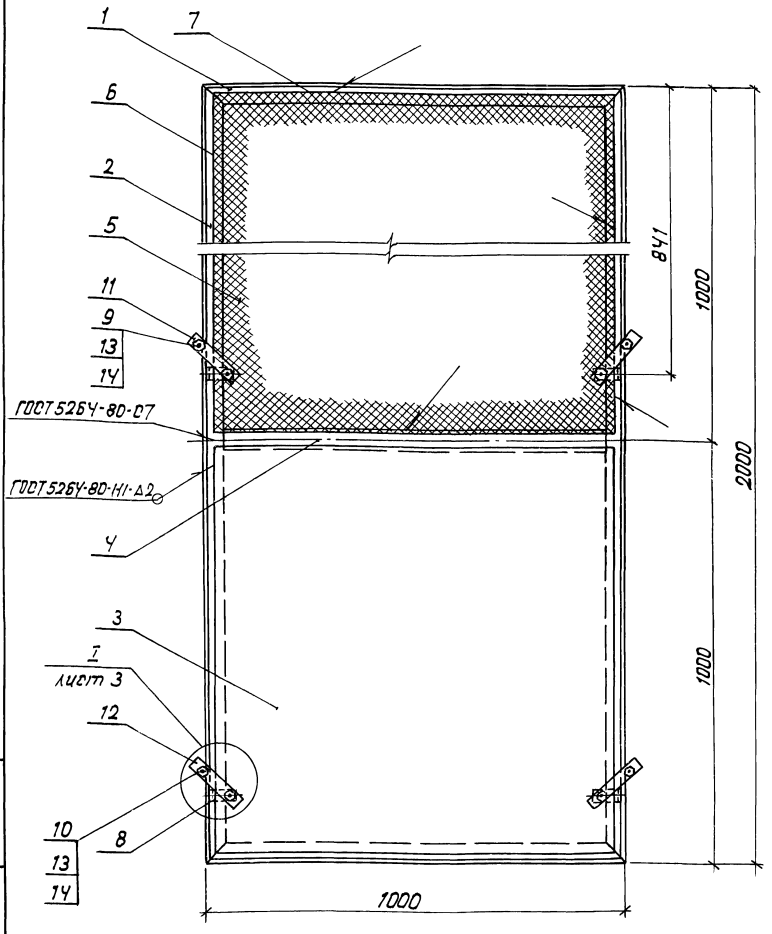

Нач. отд.	Драндин		
Н. контр.	Леднева		
Гл. спец.	Дмитриевский		
ГИП	Кашлатова		
Вед. инж.	Долгова		
Инж. II кат.	Голосова		

3.501.1-165.2-1-02

Щит ограждения контактной сети

Стадия	Лист	Листов
Р	1	5

Гипротрансмост

Инв. № подл. | Подп. и дата | Взам. инв. №

Поз. 1

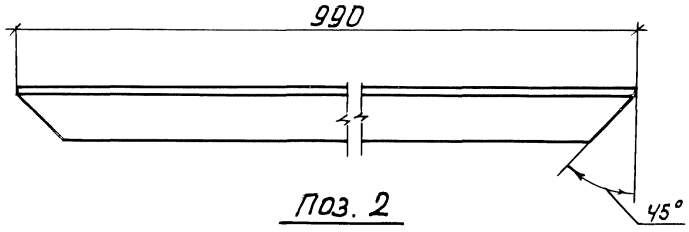

Поз. 2

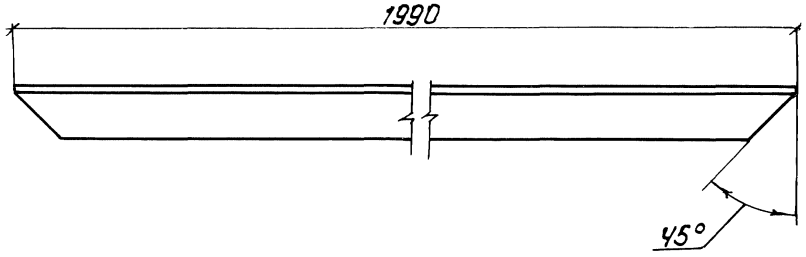

Поз. 3

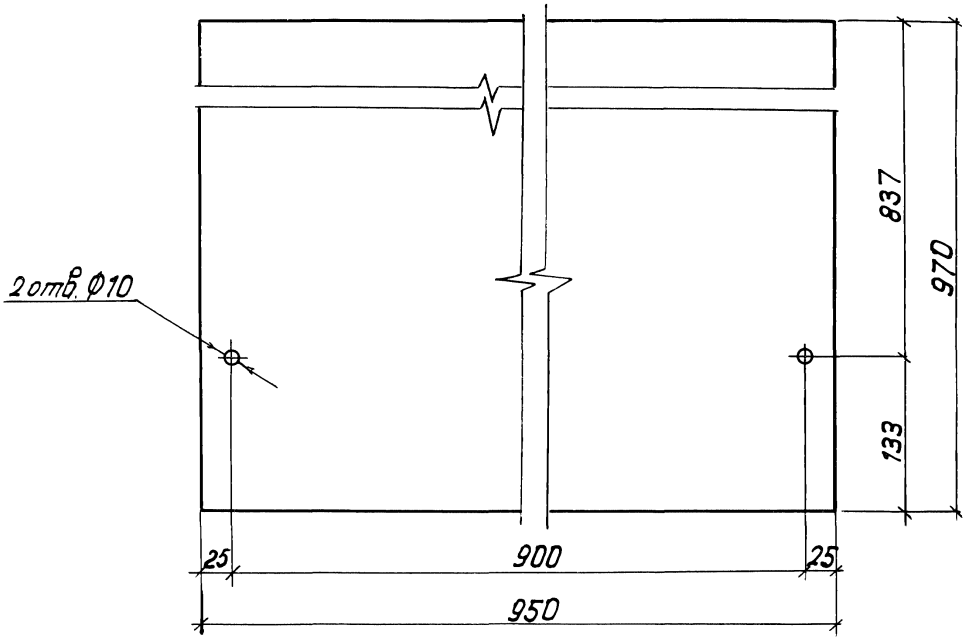

Взам. инв. №	
Подп. и дата	
Инв. № подл.	

3.501.1-165.2-1-02	Лист 2

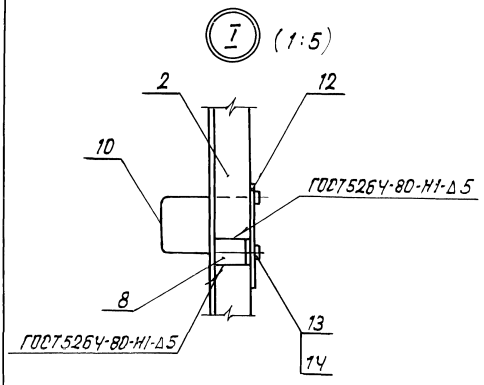

Поз. 8

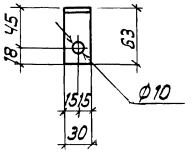

Поз. 9

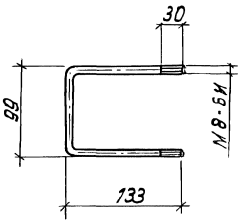

Поз. 10

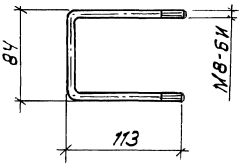

Поз. 11

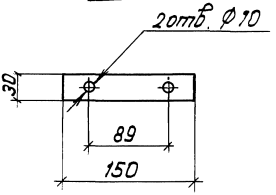

Поз. 12

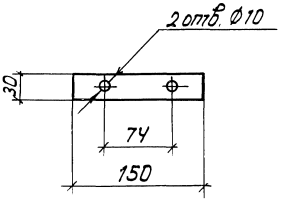

Инв. № подл. | Подп. и дата | Взам. инв. №

Формат	Зона	Поз.	Обозначение	Наименование	Кол.	Примечание
				Детали		
Б4		1		Деталь щита		
				Уголок $\frac{45\times45\times5\ ГОСТ\ 8509-86}{*)}$		
				Р=990	2	3,37кг
Б4		2		Деталь щита		
				Уголок $\frac{45\times45\times5\ ГОСТ\ 8509-86}{*)}$		
				Р=1990	2	6,74кг
Б4		3		Деталь щита		
				Лист $\frac{2\times950\ ГОСТ\ 19903-74}{*)}$		
				Р=970	1	14,47кг
Б4		4		Планка		
				Полоса $\frac{5\times50\ ГОСТ\ 103-76}{*)}$		
				Р=910	1	1,78кг
Б4		5		Сетка 20-20-0 ГОСТ 5336-80		
				970×950	1	2,45кг
Б4		6		Пруток		
				Круг $\frac{6\ ГОСТ\ 2590-88}{*)}$		
				Р=970	2	0,22кг
Б4		7		Пруток		
				Круг $\frac{6\ ГОСТ\ 2590-88}{*)}$		
				Р=950	2	0,21кг

Взам. инв. №

Подп. и дата

Инв. № подл.

25087-03 16

Формат	Зона	Поз.	Обозначение	Наименование	Кол.	Примечание
Б4		8		Упор		
				Уголок $\frac{63\times40\times5\ ГОСТ\ 8510-86}{*)}$		
				Р=30	4	1,17 кг
Б4		9		Скоба		
				Круг $\frac{10\ ГОСТ\ 2590-88}{*)}$		
				Р=365	2	0,22 кг
Б4		10		Скоба		
				Круг $\frac{10\ ГОСТ\ 2590-88}{*)}$		
				Р=310	2	0,19 кг
Б4		11		Планка		
				Полоса $\frac{5\times30\ ГОСТ\ 103-76}{*)}$		
				Р=150	2	0,18 кг
Б4		12		Планка		
				Полоса $\frac{5\times30\ ГОСТ\ 103-76}{*)}$		
				Р=150	2	0,18 кг
				Стандартные изделия		
Б4		13		Гайка М8-7Н.У	4	
				ГОСТ 5915-70		
Б4		14		Шайба 8.01	4	
				ГОСТ 11371-78		
			*) Марка стали уточняется по таблице			
			документа 3.501.1-165.2-1-ТО			

Взам. инв. №

Подп. и дата

Инв. № подл.

1 - 1

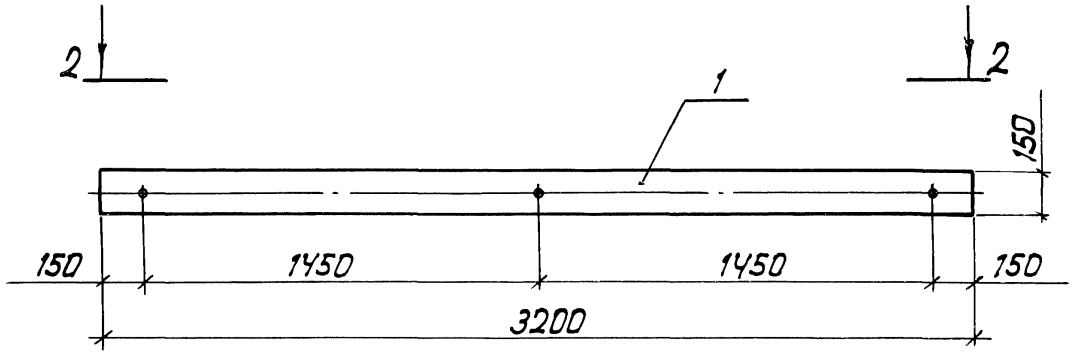

2 - 2

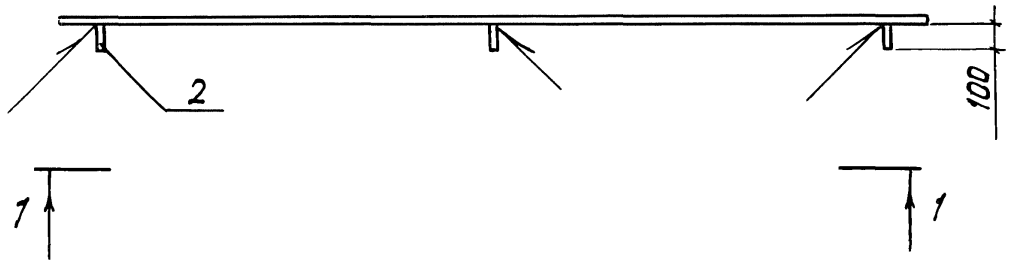

Нач. отд	Драндин		
Н. контр	Леднева		
Гл. спец.	Дмитриевский		
ГИП	Кашлатова		
Вед. инж.	Долгова		

3.501.1-165.2-1-03

Лист перекрытия деформационного шва

Стадия	Лист	Листов
Р	1	2

Гипротрансмост

Взам. инв. №

Подп. и дата

Инв. № подл.

Формат	Зона	Поз.	Обозначение	Наименование	Кол.	Примечание
				Детали		
Б4		1		Планка		
				Полоса $\frac{8\times200\ ГОСТ\ 82-70}{*)}$		
				ℓ=3200	1	40,19 кг
Б4		2		Ф12А-I ГОСТ 5781-82; ℓ=108	3	0,10 кг
			*) Марка стали уточняется по таблице			
			документа 3.501.1-165.2-1-70			

Взам. инв. №

Подп. и дата

Инв. № подл.

gost.e-ecolog.ru