ТИПОВЫЕ КОНСТРУКЦИИ, ИЗДЕЛИЯ И УЗЛЫ ЗДАНИЙ И СООРУЖЕНИЙ

СЕРИЯ 3.503.1-73

ПРОЛЕТНЫЕ СТРОЕНИЯ БЕЗ ДИАФРАГМ ДЛИНОЙ 12, 15 и 18 м ИЗ ЖЕЛЕЗОБЕТОННЫХ БАЛОК ТАВРОВОГО СЕЧЕНИЯ С НЕНАПРЯГАЕМОЙ АРМАТУРОЙ ДЛЯ АВТОДОРОЖНЫХ МОСТОВ

ВЫПУСК 1

ЖЕЛЕЗОБЕТОННЫЕ ИЗДЕЛИЯ

РАБОЧИЕ ЧЕРТЕЖИ

gost.e-ecolog.ru

ТИПОВЫЕ КОНСТРУКЦИИ, ИЗДЕЛИЯ И УЗЛЫ ЗДАНИЙ И СООРУЖЕНИЙ

СЕРИЯ 3.503.1-73

ПРОЛЕТНЫЕ СТРОЕНИЯ БЕЗ ДИАФРАГМ ДЛИНОЙ 12, 15 и 18 м ИЗ ЖЕЛЕЗОБЕТОННЫХ БАЛОК ТАВРОВОГО СЕЧЕНИЯ С НЕНАПРЯГАЕМОЙ АРМАТУРОЙ ДЛЯ АВТОДОРОЖНЫХ МОСТОВ

ВЫПУСК 1

ЖЕЛЕЗОБЕТОННЫЕ ИЗДЕЛИЯ

РАБОЧИЕ ЧЕРТЕЖИ

РАЗРАБОТАНЫ
ИНСТИТУТОМ Союздорпроект
ДИРЕКТОР ИНСТИТУТА ПП. Мельков
ГЛАВНЫЙ ИНЖЕНЕР ПРОЕКТА ИГ. Прохоров

УТВЕРЖДЕНЫ
Министерством транспортного строительства
протокол № АВ-269
от 14.04.87. Введены в действие с 01.07.87

Обозначение	Наименование	Стр.
3.503.1.-73.1 000000 ТО	Техническое описание	4
3.503.1.-73.1 000000 РМ1	Ведомость расхода материалов на балки с арматурой класса А-II.	6
3.503.1.-73.1 000000 РМ2	Ведомость расхода материалов на балки с арматурой класса А-III	7
3.503.1.-73.1 000000 РС1	Ведомость расхода стали на балки с арматурой класса А-II	8
3.503.1-73.1 000000 РС2	Ведомость расхода стали на балки с арматурой класса А-III.	9
3.503.1-73.1 000000 РС3	Ведомость расхода стали на блоки бордюрного ограждения БО-1, БО-2, БО-3.	10
3.503.1-73.1 010000	Балка пролетного строения Б1-12-1.(2,3,4); Б2-12-1.(2,3,4); Б3-12-1.(2,3,4).	11
3.503.1-73.1 010000СБ	Балка пролетного строения Б1-12-1.(2,3,4), Б2-12-1.(2,3,4); Б3-12-1.(2,3,4) Сборочный чертеж.	13
3.503.1-73.1 020000	Балка пролетного строения Б1-15-1.(2,3,4); Б2-15-1.(2,3,4); Б3-15-1.(2,3,4)	17
3.503.1-73.1.020000СБ	Балка пролетного строения Б1-15-1.(2,3,4); Б2-15-1.(2,3,4); Б3-15-1.(2,3,4). Сборочный чертеж.	19
3.503.1.-73.1.030000	Балка пролетного строения Б1-18-1.(2,3,4); Б2-18-1.(2,3,4); Б3-18-1.(2,3,4).	23
3.503.1-73.1 030000СБ	Балка пролетного строения Б1-18-1.(2,3,4); Б2-18-1.(2,3,4); Б3-18-1.(2,3,4). Сборочный чертеж.	25
3.503.1-73.1 040000	Блок бордюрного ограждения БО-1, БО-2, БО-3.	29
3.503.1-73.1 040000СБ	Блок бордюрного ограждения БО-1, БО-2, БО-3. Сборочный чертеж.	30
3.503.1-73.1 000100	Каркас пространственный сварной КПС-1; КПС-2.	31
3.503.1-73.1 000200	Каркас пространственный сварной КПС-3.	32
3.503.1-73.1 000300	Каркас пространственный сварной КПС-4.	33

Н.контр	Ивянский	
Нач.отд	Лостовой	
Гл.спец.от	Ивянский	
Гл.инж.пр	Прохоров	
Рук.бриг	Кропп	
Ст.инженер	Куликова	
Инженер	Куанджанов	

3.503.1-73.1 000000

Содержание

Стадия: Р | Лист: 1 | Листов: 2

Союздорпроект

Копировал: [illegible]

Формат А3

Инв. N подл. | Подпись и дата | Взам. инв. N

Обозначение	Наименование	Стр.
3.503.1.—73.1 000400	Каркас пространственный сварной КПС-5; КПС-6.	34
3.503.1.—73.1 000500	Каркас пространственный вязаный КПВ-1; КПВ-2	35
3.503.1.—73.1 000600	Каркас пространственный вязаный КПВ-3.	36
3.503.1.—73.1 000700	Каркас пространственный вязаный КПВ-4.	37
3.503.1.—73.1 000800	Каркас пространственный КП-1... КП-6.	38
3.503.1.—73.1 000800 СБ	Каркас пространственный КП-1... КП-6. Сборочный чертеж.	38
3.503.1.—73.1 000900	Каркас пространственный вязаный КПВ-5; КПВ-6	39
3.503.1.—73.1 000900 СБ	Каркас пространственный вязаный КПВ-5; КПВ-6. Сборочный чертеж	40
3.503.1—73.1 001000	Каркас плоский сварной К-5, К-6	39
3.503.1—73.1 001000 СБ	Каркас плоский сварной К-5; К-6. Сборочный чертеж.	41
3.503.1—73.1 001100	Каркас плоский сварной К-1; К-2.	42
3.503.1—73.1 001200	Каркас плоский сварной К-3.	43
3.503.1—73.1 001300	Каркас плоский сварной К-4.	44
3.503.1—73.1 001400	Каркас КБ-1.	45
3.503.1—73.1 001500	Фиксатор Ф-1; Ф-2.	45
3.503.1—73.1 001600	Сетка С-1с; С-1в; С-2с; С-2в; С-3с; С-3в; С-4с; С-4в.	46
3.503.1—73.1 001600 СБ	Сетка С-1с; С-1в; С-2с; С-2в; С-3с; С-3в; С-4с; С-4в Сборочный чертеж.	46
3.503.1—73.1 001700	Сетка С-5с; С-5в; С-6с; С-6в; С-7с; С-7в.	47
3.503.1—73.1 001700 СБ	Сетка С-5с; С-5в; С-6с; С-6в; С-7с; С-7в. Сборочный чертеж.	47
3.503.1—73.1 001800	Изделие закладное ЗД-2	48
3.503.1—73.1 001900	Изделие закладное ЗД-1	48
3.503.1—73.1 002000	Изделие закладное ЗД-6	49
3.503.1—73.1 002100	Изделие закладное ЗД-7	49
3.503.1—73.1 000001	Отогнутый стержень.	50
3.503.1—73.1 000002	Отогнутый стержень.	51
3.503.1—73.1 000003	Отогнутый стержень.	51
3.503.1—73.1 000004	Ребро жесткости.	52
3.503.1—73.1 000005	Хомут	52
3.503.1—73.1 000006	Хомут	53
3.503.1—73.1 000007	Отогнутый стержень	53
3.503.1—73.1 002200	Детали сварных арматурных каркасов	54,55
3.503.1—73.1 002300	Дополнительные закладные детали, устанавливаемые в случае опирания балок на стальные опорные части.	56
3.503.1—73.1 002400	Изделие закладное ЗД-5.	56

Инв. № подл. | Подпись и дата | Взам. инв. №

Настоящее техническое описание распространяется на сборные железобетонные изделия пролетных строений.

Представленный набор марок балок позволяет применять пролетные строения при любых расчетных температурах наружного воздуха, включая температуру ниже минус 40°С, в любых климатических районах и подрайонах СССР, при расчетной сейсмичности до 9 баллов включительно в соответствии с п. 4.29 СНиП II-7-81.

При изготовлении, транспортировании и хранении балок пролетных строений надлежит руководствоваться техническими условиями ТУ35-1806-86.

1. Конструктивные решения

Все балки одной длины имеют одинаковые опалубочные размеры, идентичные размерам промежуточных балок в заменяемой серии 3.503.14, вып. 5, и три схемы размещения закладных изделий в плите проезжей части в зависимости от местоположения балок в поперечном сечении пролетного строения.

Разработано два варианта армирования балок с использованием ненапрягаемой арматурной стали класса А-III и А-II (Ас-II тех же диаметров, что А II)

Изготовление арматурных каркасов и сеток предусмотрено в двух вариантах — сварными или вязаными. Применимость сварных каркасов и сеток определяется в соответствии с табл 2 в зависимости от климатических условий района строительства

С помощью приспособления, разработанного СКБ Главмостостроя (шифр чертежей „15268"), обеспечивающего съем балок без петель, в балках образуют отверстия, используемые в дальнейшем для строповки при перевозке и монтаже.

Максимальные консольные свесы балок при складировании и транспортировке должны быть не более указанных в табл. 1

Таблица 1

Длина балок ℓ, м	Максимальный свес консоли a, м
12	2,5
15	2,5
18	3,0

Рис. 1

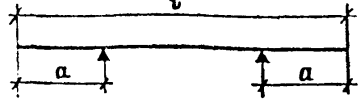

Поверхности всех закладных изделий должны быть защищены от коррозии огрунтовкой в один слой.

2. Материалы

Для изготовления сборных железобетонных изделий применяется тяжелый бетон со средней плотностью 2200 - 2500 кг/м³ класса по прочности на сжатие В 25.

Марку бетона по морозостойкости следует назначать в зависимости от климатических условий района строительства, руководствуясь таблицей 3.

В зависимости от средней температуры наружного воздуха наиболее холодной пятидневки (с обеспеченностью 0,92) в районе строительства, марки стали для закладных изделий следует принимать по табл 30 СНиП 2.05.03-84, а марки арматурной стали — по табл 2.

Таблица 2

Арматурная сталь	Класс арматурной стали	Документ, регламентирующий качество арматурной стали	Марка стали	Диаметр, мм	При применении конструкций в районах со средней t° наружного воздуха наиболее холодной пятидневки по СНиП 2.01.01-82					
					минус 30 и выше		ниже минус 30 до минус 40 включительно		ниже минус 40	
					сварные каркасы и сетки	вязаные каркасы и сетки	сварные каркасы и сетки	вязаные каркасы и сетки	сварные каркасы и сетки	вязаные каркасы и сетки
1	2	3	4	5	6	7	8	9	10	11
Стержневая горячекатаная гладкая	А-I	ГОСТ 5781-82 ГОСТ 380-71*	ВСт3сп2	6-10	+	+	+	+	+	+1)
			ВСт3пс2	6-10	+	+	+	+	—	+
			ВСт3Гпс2	6-10	+	+	+	+	—	+
			Ст3сп3	6-10	+	+	+	+	—	—
			Ст3пс3	6-10	+	+	+	+	—	—
			Ст3кп3	6-10	+	+	—	—	—	—
			ВСт3кп2	6-10	+	+	—	—	—	—

Н. контр.	Ивянский		3.503.1-73.1	000000ТО
Нач. отд	Постовой			
Гаспецотд	Ивянский			
Гл. инж. пр	Прохоров		Техническое описание	Стадия: Р; Лист: 1; Листов: 2
Рук. бриг	Кропп			
Вед. инж.	Смыслова			Союздорпроект
Ст. инж.	Куликова			

Инв. № подл. | Подпись и дата | Взам. инв. №

Копировал Фрол

Формат А3

1	2	3	4	5	6	7	8	9	10	11
Стержневая горячекатаная периодического профиля	А-II	ГОСТ 5781-82 ГОСТ 380-71	ВСт5сп2 ВСт5пс2 ВСт5пс2	10-40 10-16 18-40	+ + +	+ + +	+ — —	+ + —	— — —	— — —
	Ас-II	ГОСТ 5781-82	10ГТ	10-32	+	+	+	+	+	+
	А-III		25Г2С 35ГС	6-40 6-40	+ +	+ +	+ —	+ +	— —	+ —

1) кроме хомутов

Все сварные арматурные изделия должны изготовляться в соответствии с требованиями ГОСТ 10922-75. Сварка элементов закладных изделий должна производиться с соблюдением СН 393-78.

Перечень нормативных документов, которыми следует пользоваться при изготовлении балок, приведен в ТУ 35-1806-86.

3. Маркировка изделий

Все изготовляемые заводом железобетонные изделия должны быть замаркированы.

Марка балки состоит из 3^х групп обозначений (например Б1-12-1НА)

1 группа - Буква Б - балка,
цифра 1, или 2, или 3 - характеризует схему размещения в балке закладных изделий.

2 группа - цифры 12, или 15, или 18 обозначают длину балки в метрах.

3 группа - цифра 1, или 2, или 3, или 4 характеризует разновидности каркасов рабочей арматуры, установленных в балке, где

1 - сварные каркасы из арматуры класса А-II (Ас-II)
2 - вязаные каркасы из арматуры класса А-II
3 - сварные каркасы из арматуры класса А-III
4 - вязаные каркасы из арматуры класса А-III

Два буквенных индекса характеризуют сочетания видов бетона и арматурной стали, подобранных в зависимости от климатических условий района строительства.

Первая буква характеризует марку бетона по морозостойкости, вторая - применимость арматурной стали. Присвоение этих индексов производится в соответствии с таблицей 3.

На листах документации настоящего выпуска в марках балок буквенные индексы опущены, так как документация является общей для балок с различными сочетаниями видов бетона и арматурной стали.

Таблица 3

Применение конструкций в районах со среднемесячной температурой наиболее холодного месяца по СНиП 2.01.01-82	Марка балки по морозостойкости F	Буквенный индекс, характеризующий морозостойкость бетона	Применение конструкций в районах со средней температурой наружного воздуха наиболее холодной пятидневки по СНиП 2.01.01-82 (с обеспеченностью 0,92)		
			минус 30°С и выше	ниже минус 30°С до минус 40°С включительно	ниже минус 40°С
			Буквенный индекс, характеризующий применимость арматурной стали		
			А	Б	В
до минус 20°С включительно	200	Н	НА	НБ	НВ
ниже минус 20°С	300	С	СА	СБ	СВ

Пример маркировки балок

Задано: изготовить среднюю балку длиной 12 м для района строительства, характеризующегося следующими климатическими условиями по СНиП 2.01.01-82 средняя t° наружного воздуха наиболее холодной пятидневки ниже -40°С, средняя t° наиболее холодного месяца ниже -20°С.

Для заданных климатических условий могут быть изготовлены балки, имеющие следующую маркировку и характеристику материалов:

Б1-12-1СВ (сварные каркасы из арматуры класса Ас-II, марка бетона по морозостойкости F 300).
Б1-12-2СВ (вязаные каркасы из арматуры Ас-II, F 300)
Б1-12-4СВ (вязаные каркасы из арматуры А-III, F 300)
Марки стали подбираются по табл. 2.

Номер строки	Наименование материалов и единицы измерения	Код материала	Код ед. изм.	Код, марка изделия: Б1-12-1	Б2-12-1	Б3-12-1	Б1-15-1	Б2-15-1	Б3-15-1	Б1-18-1	Б2-18-1	Б3-18-1	Б1-12-2	Б2-12-2	Б3-12-2	Б1-15-2	Б2-15-2	Б3-15-2	Б1-18-2	Б2-18-2	Б3-18-2
				Количество на марку																	
1	Сортовой прокат обыкновенно-																				
2	го качества.	093000																			
3	Класса А-I, кг	093000	116	220,4	220,4	220,4	255,1	255,1	255,1	323,5	323,5	323,5	220,4	220,4	220,4	255,1	255,1	255,1	323,5	323,5	323,5
4	Класса А-II, кг	093000	116	990,8	1025,3	999,8	1453,0	1494,4	1463,8	1843,2	1891,5	1855,8	994,6	1029,1	1003,6	1452,4	1493,8	1463,2	1841,2	1889,5	1853,8
5	Итого сортового проката обык-																				
6	новенного качества, кг		116	1211,2	1245,7	1220,2	1708,1	1749,5	1718,9	2166,7	2215,0	2179,3	1215,0	1249,5	1224,0	1707,5	1748,9	1718,3	2164,7	2213,0	2177,3
7	Прокат листовой рядовой, кг	097100	116	34,4	140,4	120,4	34,4	161,6	137,6	34,4	182,8	154,8	34,4	140,4	120,4	34,4	161,6	137,6	34,4	182,8	154,8
8	Итого стали в натуральной																				
9	массе, кг		116	1245,6	1386,1	1340,6	1742,5	1911,1	1856,5	2201,1	2397,8	2334,1	1249,4	1389,9	1344,4	1741,9	1910,5	1855,9	2199,1	2395,8	2332,1
10	в том числе по укрупненному																				
11	сортаменту:																				
12	сталь крупносортная, кг	093100	116	433,6	433,6	433,6	734,2	734,2	734,2	1034,2	1034,2	1034,2	441,6	441,6	441,6	734,8	734,8	734,8	1037,1	1037,1	1037,1
13	сталь среднесортная, кг	093200	116	—	34,5	—	—	41,4	—	—	48,3	—	—	34,5	—	—	41,4	—	—	48,3	—
14	сталь мелкосортная, кг	093300	116	557,2	557,2	566,2	718,8	718,8	729,6	809,0	809,0	821,6	553,0	553,0	562,0	717,6	717,6	728,4	804,1	804,1	816,7
15	катанка, кг	093400	116	220,4	220,4	220,4	255,1	255,1	255,1	323,5	323,5	323,5	220,4	220,4	220,4	255,1	255,1	255,1	323,5	323,5	323,5
16	сталь толстолистовая, кг	097100	116	34,4	140,4	120,4	34,4	161,6	137,6	34,4	182,8	154,8	34,4	140,4	120,4	34,4	161,6	137,6	34,4	182,8	154,8
17	Бетон тяжелый																				
18	класса В 25, м³		113	4,36	4,36	4,36	5,44	5,44	5,44	7,04	7,04	7,04	4,36	4,36	4,36	5,44	5,44	5,44	7,04	7,04	7,04

Инв. № подл. | Подпись и дата | Взам. инв.

Норм. контр.	Ивянский		
Нач. отдела	Постовой		
Гл. спец. отд.	Ивянский		
Гл. инж. пр.	Прохоров		
Рук. бриг.	Кропп		
Ст. инж.	Монашова		
Ст. инж.	Кучакова		04.11.88

3.503.1-73.1 000000 РМ1

Ведомость расхода материалов на балки с арматурой класса А-II

Стадия	Лист	Листов
Р		1

СОЮЗДОРПРОЕКТ

Копировал: [illegible]

Формат А3

	Наименование материалов и единицы измерения	Код материала	Код ед. изм	Код, марка изделия: Б1-12-3	Б2-12-3	Б3-12-3	Б1-15-3	Б2-15-3	Б3-15-3	Б1-18-3	Б2-18-3	Б3-18-3	Б1-12-4	Б2-12-4	Б3-12-4	Б1-15-4	Б2-15-4	Б3-15-4	Б1-18-4	Б2-18-4	Б3-18-4
				Количество на марку																	
1	Сортовой прокат обыкновенного																				
2	качества	093 000																			
3	Класса А I, кг	093 000	116	220.4	220.4	220.4	255.1	255.1	255.1	323.5	323.5	323.5	220.4	220.4	220.4	255.1	255.1	255.1	323.5	323.5	323.5
4	Класса А II, кг	093 000	116	97.7	132.2	106.7	110.5	151.9	121.3	133.2	181.5	145.8	93.5	128.0	102.5	107.3	148.7	118.1	128.2	176.5	140.8
5	Класса А III, кг	093 004	116	698.8	698.8	698.8	1028.9	1028.9	1028.9	1324.2	1324.2	1324.2	704.2	704.2	704.2	1034.5	1034.5	1034.5	1327.7	1327.7	1327.7
6	Итого сортового проката обыкно-																				
7	венного качества, кг		116	1016.9	1051.4	1025.9	1394.5	1435.9	1405.3	1780.9	1829.1	1793.4	1018.1	1052.6	1027.1	1396.9	1438.3	1407.7	1779.4	1827.7	1792.0
8	Прокат листовой рядовой, кг	097 100	116	34.4	140.4	120.4	34.4	161.6	137.6	34.4	182.8	154.8	34.4	140.4	120.4	34.4	161.6	137.6	34.4	182.8	154.8
9	Итого стали в натуральной																				
10	массе, кг		116	1051.3	1191.8	1146.3	1428.9	1597.5	1542.9	1815.3	2011.9	1948.2	1052.5	1193.0	1147.5	1431.3	1599.9	1545.3	1813.8	2010.5	1946.8
11	в том числе по укрупненному																				
12	сортаменту:																				
13	Сталь среднесортная, кг	093 200	116	329.6	364.1	329.6	552.8	594.2	552.8	783.4	831.7	783.4	335.0	369.5	335.0	557.5	598.9	557.5	786.9	835.2	786.9
14	Сталь мелкосортная, кг	093 300	116	466.9	466.9	475.9	586.6	586.6	597.4	674.0	674.0	686.6	462.7	462.7	471.7	584.3	584.3	595.1	669.0	669.0	681.6
15	Катанка, кг	093 400	116	220.4	220.4	220.4	255.1	255.1	255.1	323.5	323.5	323.5	220.4	220.4	220.4	255.1	255.1	255.1	323.5	323.5	323.5
16	Сталь толстолистовая, кг	097 100	116	34.4	140.4	120.4	34.4	161.6	137.6	34.4	182.8	154.8	34.4	140.4	120.4	34.4	161.6	137.6	34.4	182.8	154.8
17	Бетон тяжелый																				
18	класса В 25, м³		113	4.36	4.36	4.36	5.44	5.44	5.44	7.04	7.04	7.04	4.36	4.36	4.36	5.44	5.44	5.44	7.04	7.04	7.04

Норм. конт	Ивянский		
Нач. отдела	Постовой		
Гл. спец. отд	Ивянский		
Гл. инж. пр	Проходов		
Рук. бриг	Кропп		
Ст. инж.	Монашова		
Ст. инж.	Куликова		14.11.86

3.503.1-75.1 000000 РМ2

Ведомость расхода материалов на балки с арматурой класса А-III

Стадия	Лист	Листов
Р		1

Союздорпроект

Инв. № подл. | Подпись и дата | Взам. инв. №

Копировал

Формат А3

Марка элемента	Изделия арматурные									Изделия закладные							Общ. расх., кг
	Арматура класса, кг									Арматура класса, кг			Прокат, кг				
	А-I			А-II						АII			ГОСТ и марки см. ТО				
	ГОСТ 5781-82* ГОСТ 380-71*			ГОСТ 5781-82*					Всего, кг	ГОСТ 5781-82*						Всего, кг	
	∅ 6	∅ 8	Итого	∅ 10	∅ 14	∅ 16	∅ 32	Итого		∅ 16	∅ 22	Итого	-300×20	-50 20	Итого		
Б1-12-1	59,93	160,48	220,41	98,29	414,16	41,16	433,56	987,19	1207,6	3,6	—	3,6	28,2	6,2	34,4	38,0	1245,6
Б2-12-1	59,93	160,48	220,41	98,29	414,18	41,16	433,56	987,19	1207,6	3,6	34,5	38,1	134,2	6,2	140,4	178,5	1386,1
Б3-12-1	59,93	160,48	220,41	98,29	414,18	41,16	433,56	987,19	1207,6	12,6	—	12,6	98,7	21,7	120,4	133,0	1340,6
Б1-15-1	74,88	180,25	255,13	110,62	513,28	91,34	734,17	1449,41	1704,54	3,6	—	3,6	28,2	6,2	34,4	38,0	1742,54
Б2-15-1	74,88	180,25	255,13	110,62	513,28	91,34	734,17	1449,41	1704,54	3,6	41,4	45,0	155,4	6,2	161,6	206,6	1911,14
Б3-15-1	74,88	180,25	255,13	110,62	513 28	91,34	734,17	1449,41	1704,54	14,4	—	14,4	112,8	24,8	137,6	152,0	1856,54
Б1-18-1	89,83	233,64	323,47	131,98	612,38	61,07	1034,15	1839,58	2163,05	3,6	—	3,6	28,2	6,2	34,4	38,0	2201,05
Б2-18-1	89,83	233,64	323,47	131,98	612,38	61,07	1034,15	1839,58	2163,05	3,6	48,3	51,9	176,6	6,2	182,8	234,7	2397,75
Б3-18-1	89,83	233,64	323,47	131,98	612,38	61,07	1034,15	1839,58	2163,05	16 2	—	16,2	126,9	27,9	154,8	171,0	2334,05
Б1-12-2	59,93	160,48	220,41	94,09	414,18	41,16	441,57	991,00	1211,41	3,6	—	3,6	28,2	6,2	34,4	38,0	1249,41
Б2-12-2	59,93	160,48	220,41	94,09	414,18	41,16	441,57	991,00	1211,41	3,6	34,5	38 1	134,2	6,2	140,4	178,5	1389,91
Б3-12-2	59,93	160,48	220,41	94,09	414,16	41,16	441,57	991,00	1211,41	12,6	—	12,6	98,7	21,7	120,4	133,0	1344,41
Б1-15-2	74,88	180,25	255,13	107,48	513,28	93,25	734,8	1448,8	1703,93	3,6	—	3,6	28 2	6,2	34,4	38,0	1741,93
Б2-15-2	74,88	180,25	255,13	107,48	513,28	93,25	734 8	1448,8	1703,93	3,6	41,4	45,0	155,4	6,2	161 6	206,6	1910,53
Б3-15-2	74,88	180,25	255,13	107,48	513,28	93,25	734,8	1448,8	1703,93	14,4	—	14,4	112,8	24,8	137,6	152,0	1855,93
Б1-18-2	89,83	233,64	323,47	127,04	612,38	61,07	1037,11	1837,6	2161,07	3,6	—	3,6	28,2	6,2	34,4	38,0	2199,07
Б2-18-2	89,83	233,64	323,47	127,04	612,38	61,07	1037,11	1837,6	2161,07	3,6	48,3	51,9	176,6	6,2	182,8	234,7	2395,77
Б3-18-2	89,83	233,64	323,47	127,04	612,38	61,07	1037,11	1837,6	2161,07	16,2	—	16,2	126,9	27,9	154,8	171,0	2332,07

Инв. № подл. | Подпись и дата | Взам. инв. №

Н. контр.	Ивянский		
Нач. отд.	Постовой		
Гл. инж. пр.	Прохоров		1923
Рук. бриг.	Кропп		
Ст. инж.	Монашова		
Ст. инж.	Ермилова		

3.503.1-73.1 000000 РС 1

Ведомость расхода стали на балки с арматурой класса АII

Стадия	Лист	Листов
Р		1

Союздорпроект

Копировал АЧ Формат А3

Марка изделия	Изделия арматурные										Всего, кг	Изделия закладные						Всего, кг	Общ. расх., кг
	Арматура класса, кг											Арматура класса, кг			Прокат, кг				
	A-I			A-II			A-III					A-II			ГОСТ и марки см. ТО				
	ГОСТ 5781-82* ГОСТ 380-71*			ГОСТ 5781-82*			ГОСТ 5781-82*					ГОСТ 5781-82*							
	⌀6	⌀8	Итого	⌀10	⌀16	Итого	⌀12	⌀16	⌀28	Итого		⌀16	⌀22	Итого	300×20	50×20	Итого		
Б1-12-3	59,93	160,48	220,41	52,94	41,16	94,10	369,23	—	329,55	698,78	1013,29	3,6	—	3,6	28,2	6,2	34,4	38,0	1051,29
Б2-12-3	59,93	160,48	220,41	52,94	41,16	94,10	369,23	—	329,55	698,78	1013,29	3,6	34,5	38,1	134,2	6,2	140,4	178,5	1191,79
Б3-12-3	59,93	160,48	220,41	52,94	41,16	94,10	369,23	—	329,55	698,78	1013,29	12,6	—	12,6	98,7	21,7	120,4	133,0	1146,29
Б1-15-3	74,88	180,25	255,13	56,21	50,64	106,85	455,01	21,14	552,79	1028,94	1390,92	3,6	—	3,6	28,2	6,2	34,4	38,0	1428,92
Б2-15-3	74,88	180,25	255,13	56,21	50,64	106,85	455,01	21,14	552,79	1028,94	1390,92	3,6	41,4	45,0	155,4	6,2	161,6	206,6	1597,52
Б3-15-3	74,88	180,25	255,13	56,21	50,64	106,85	455,01	21,14	552,79	1028,94	1390,92	14,4	—	14,4	112,8	24,8	137,6	152,0	1542,92
Б1-18-3	89,83	233,64	323,47	68,49	61,07	129,56	540,79	—	783,38	1324,17	1777,2	3,6	—	3,6	28,2	6,2	34,4	38,0	1815,20
Б2-18-3	89,83	233,64	323,47	68,49	61,07	129,56	540,79	—	783,38	1324,17	1777,2	3,6	48,3	51,9	176,6	6,2	182,8	234,7	2011,90
Б3-18-3	89,83	233,64	323,47	68,49	61,07	129,56	540,79	—	783,38	1324,17	1777,2	16,2	—	16,2	126,9	27,9	154,8	171,0	1948,20
Б1-12-4	59,93	160,48	220,41	48,74	41,16	89,90	369,23	—	334,96	704,19	1014,5	3,6	—	3,6	28,2	6,2	34,4	38,0	1052,50
Б2-12-4	59,93	160,48	220,41	48,74	41,16	89,90	369,23	—	334,96	704,19	1014,5	3,6	34,5	38,1	134,2	6,2	140,4	178,5	1193,00
Б3-12-4	59,93	160,48	220,41	48,74	41,16	89,90	369,23	—	334,96	704,19	1014,5	12,6	—	12,6	98,7	21,7	120,4	133,0	1147,50
Б1-15-4	74,88	180,25	255,13	53,06	50,64	103,70	455,01	22,00	557,53	1034,54	1393,37	3,6	—	3,6	28,2	6,2	34,4	38,0	1431,37
Б2-15-4	74,88	180,25	255,13	53,06	50,64	103,70	455,01	22,00	557,53	1034,54	1393,37	3,6	41,4	45,0	155,4	6,2	161,6	206,6	1599,97
Б3-15-4	74,88	180,25	255,13	53,06	50,64	103,70	455,01	22,00	557,53	1034,54	1393,37	14,4	—	14,4	112,8	24,8	137,6	152,0	1545,37
Б1-18-4	89,83	233,64	323,47	63,55	61,07	124,62	540,79	—	786,86	1327,65	1775,74	3,6	—	3,6	28,2	6,2	34,4	38,0	1813,74
Б2-18-4	89,83	233,64	323,47	63,55	61,07	124,62	540,79	—	786,86	1327,65	1775,74	3,6	48,3	51,9	176,6	6,2	182,8	234,7	2010,44
Б3-18-4	89,83	233,64	323,47	63,55	61,07	124,62	540,79	—	786,86	1327,65	1775,74	16,2	—	16,2	126,9	27,9	154,8	171,0	1946,74

Н.контр	Ибянский		
Нач.отд	Постовой		
Гл.спец.от	Ибянский		
Гл.инж.пр	Прохоров		4.11.86
Рук.бриг.	Кропп		
Ст.инж.	Монашова		
Ст.инж	Ермилова		

3.503.1-731 000000 РС2

Ведомость расхода стали на балки с арматурой класса А-III

Стадия	Лист	Листов
Р		1

СОЮЗДОРПРОЕКТ

Копировал: ЛЧ

Формат А3

Инв.№ подл. | Подпись и дата | Взам.инв.№

Марка элемента	Изделия арматурные						Изделия закладные					Общий расход кг
	Арматура класса					Всего	Арматура класса		Прокат		Всего	
	А-I			А-II			А-II		Марку и ГОСТ см ТО			
	ГОСТ 5781-82* ГОСТ 380-71*			ГОСТ 5781-82*			ГОСТ 5781-82*					
	∅8	∅10	итого	∅14	итого		∅16	итого	200×20	итого		
БО-1	17,1	1,0	18,1	35,5	35,5	53,6	3,0	3,0	9,4	9,4	12,4	66,0
БО-2	17,1	1,0	18,1	35,5	35,5	53,6	3,0	3,0	9,4	9,4	12,4	66,0
БО-3	17,1	1,0	18,1	35,5	35,5	53,6	3,0	3,0	9,4	9,4	12,4	66,0

Н.контр	Ивянский		
Нач.отд	Постовой		
Гаспецотд	Ивянский		
Гаинж.пр	Проходов		
Рук.бриг	Кропп		
Ст.инж.	Куликова		
Инженер	Куанджанов		

3.503.1-75.1 000000 РС3

Ведомость расхода стали на блоки бордюрного ограждения БО-1, БО-2, БО-3

Стадия	Лист	Листов
Р		1

Союздорпроект

Инв. № подл. | Подпись и дата | Взам. инв. №

Копировал АУ Формат А4

Формат	Зона	Поз.	Обозначение	Наименование	Количество на исполнение 3.503.1-73.1 010000- —	01	02	03	04	05	06	07	08	09	10	11	Примечание
				Документация													
А3			3.503.1-73.1 010000 СБ	Сборочный чертеж	X	X	X	X	X	X	X	X	X	X	X	X	
А3			3.503.1-73.1 000000 ТО	Техническое описание	X	X	X	X	X	X	X	X	X	X	X	X	
А3			3.503.1-73.1 000000 РС1	Ведомость расхода стали	X	X			X	X			X	X			
А3			3.503.1-73.1 000000 РС2	Ведомость расхода стали			X	X			X	X			X	X	
				Сборочные единицы													
А3		1	3.503.1-73.1 000400	Каркас пространственный КПС-1	1				1				1				
А3			-01	Каркас пространственный КПС-2			1				1				1		
А3			3.503.1-73.1 000500	Каркас пространственный КПВ-1		1				1				1			
А3			-01	Каркас пространственный КПВ-2				1				1				1	
А4		2	3.503.1-73.1 000800	Каркас пространственный КП-1	1	1	1	1	1	1	1	1	1	1	1	1	
А4		3	3.503.1-73.1 000800 -01	Каркас пространственный КП-2	2	2	2	2	2	2	2	2	2	2	2	2	
А4		4	3.503.1-73.1 001600	Сетка С-1с	3				3				3				
А4			-01	Сетка С-1в		3				3				3			
А4			-02	Сетка С-2с			3				3				3		
А4			-03	Сетка С-2в				3				3				3	
А4		5	3.503.1-73.1 001600 -04	Сетка С-3с	3				3				3				

Шифр	Лит
Б1-12-1	
Б1-12-2	
Б1-12-3	
Б1-12-4	
Б2-12-1	
Б2-12-2	
Б2-12-3	
Б2-12-4	
Б3-12-1	
Б3-12-2	
Б3-12-3	
Б3-12-4	

Инв. № подл. | Подпись и дата | Взам. инв. №

Норм. контр.	Иванский		
Нач. отд.	Постовой		
Гл. спец. отд.	Иванский		
Гл. инж. пр.	Прохоров		
Рук. бриг.	Кролп		
Ст. инж.	Смыслова		
Ст. инж.	Куликова		04.85

3.503.1-73.1 010000

Балка пролетного строения Б1-12-1(2;3;4) Б2-12-1(2;3;4) Б3-12-1(2;3;4)

Стадия	Лист	Листов
Р	1	2

Союздорпроект

Копировал

Формат А3

Формат	Зона	Поз	Обозначение	Наименование	Количество на исполнение 3.503.1-73.1 010000 —												Примечание
					—	01	02	03	04	05	06	07	08	09	10	11	
А4			3.503.1-73.1 001600 -05	Сетка С-3в		3				3				3			
А4			-06	Сетка С-4с			3				3				3		
А4			-07	Сетка С-4в				3				3				3	
А4		6	3.503.1-73.1 001700	Сетка С-5с	2				2				2				
А4			-01	Сетка С-5в		2				2				2			
А4			-02	Сетка С-6с			2				2				2		
А4			-03	Сетка С-6в				2				2				2	
А4		7	3.503.1-73.1 001700 -02	Сетка С-6с			2				2				2		
А4			-03	Сетка С-6в				2				2				2	
А4			-04	Сетка С-7с	2				2				2				
А4			-05	Сетка С-7в		2				2				2			
А4		8	3.503.1-73.1 001500	Фиксатор Ф-1	8	8			8	8			8	8			
А4			-01	Фиксатор Ф-2			8	8			8	8			8	8	
А4		9	3.503.1-73.1 001900	Закладное изделие 3Д-1					5	5	5	5					
А4		10	3.503.1-73.1 001900	Закладное изделие 3Д-2	2	2	2	2	2	2	2	2	7	7	7	7	
А4		11	3.503.1-73.1 002100	Закладное изделие 3Д-7	2	2	2	2	2	2	2	2	2	2	2	2	
				Детали													
Б4		12	3.503.1-73.1 000008	ф6 А1 ГОСТ 5781-82; ГОСТ 380-71* Ст3сп	120	120	120	120	120	120	120	120	120	120	120	120	0.08 кг
				Материалы													
				Бетон В25	4,34	4,34	4,34	4,34	4,34	4,34	4,34	4,34	4,34	4,34	4,34	4,34	м³
				Шифр	61-12-1	61-12-2	61-12-3	61-12-4	62-12-1	62-12-2	62-12-3	62-12-4	63-12-1	63-12-2	63-12-3	63-12-4	

Инв. № подл. | Подпись и дата | Взам. инв. №

Рис 1

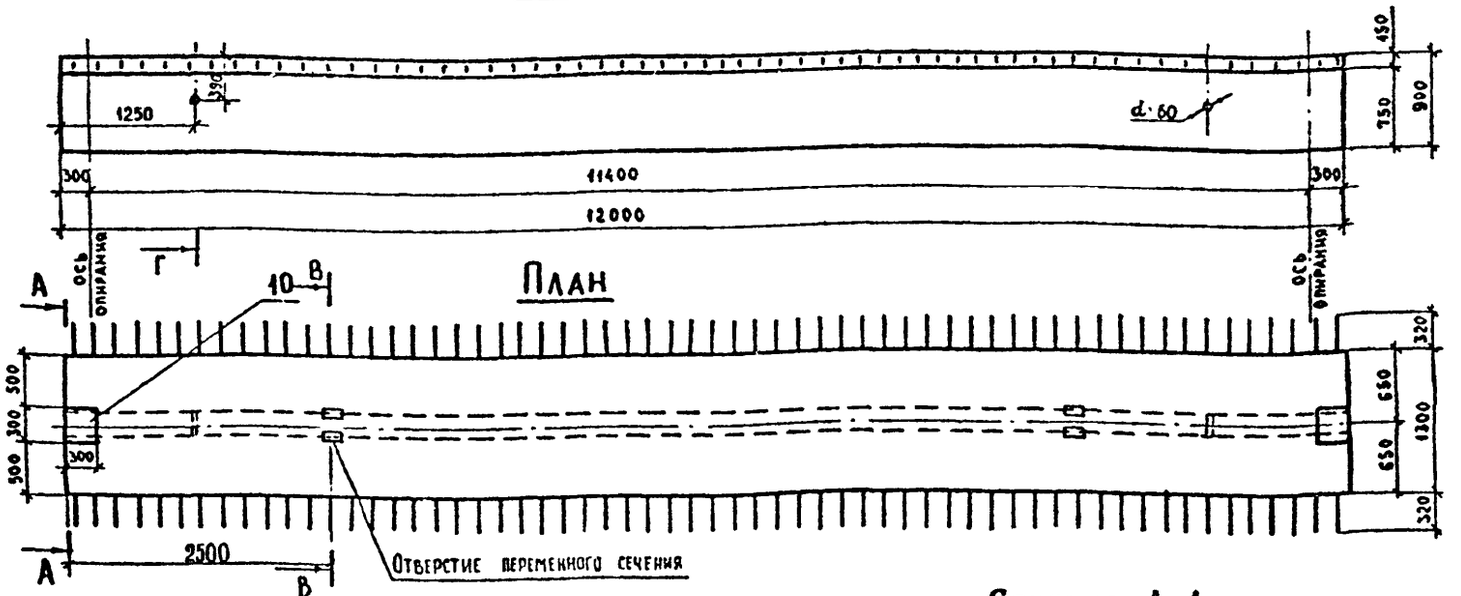

Обозначение	Рис.	Марка	Масса т	Класс арматуры	Тип каркасов /сеток/
3.503.1-73.1 010000	1	Б1-12-1	10,9	А-II	сварной
-01	1	Б1-12-2	10,9	А-II	вязаный
-02	1	Б1-12-3	10,9	А-III	сварной
-03	1	Б1-12-4	10,9	А-III	вязаный
-04	1; 2	Б2-12-1	11.1	А-II	сварной
-05	1; 2	Б2-12-2	11.1	А-II	вязаный
-06	1; 2	Б2-12-3	11.1	А-III	сварной
-07	1; 2	Б2-12-4	11.1	А-III	вязаный
-08	1; 3	Б3-12-1	11.0	А-II	сварной
-09	1; 3	Б3-12-2	11.0	А-II	вязаный
-10	1; 3	Б3-12-3	11.0	А-III	сварной
-11	1; 3	Б3-12-4	11.0	А-III	вязаный

Линия строительного подъема

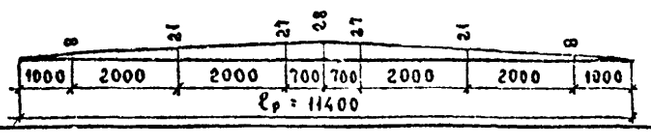

Сечение А-А

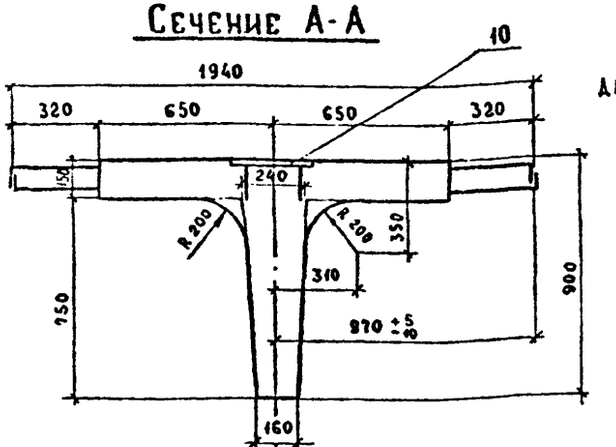

Сечение В-В

Положение осей отверстий для строповки

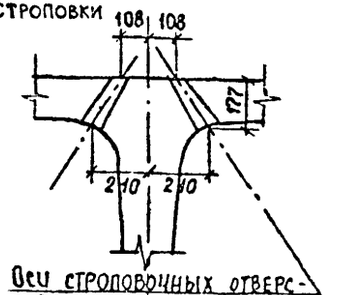

Оси строповочных отверстий, образуемых согласно п.1 ТО.

Сечение Г-Г см. лист 3

Норм. конт.	Ивянский		
Нач. отд.	Лостовой		
Гл. спец. отд.	Ивянский		
Гл. инж. пр.	Прохоров		
Рук. бриг	Кропп		
Вед. инж.	Смыслова		19.11.82
Ст. инж.	Куликова		19.11.82

3.503.1-73.1 010000 СБ

Балка пролетного строения Б1-12-1.(2,3,4); Б2-12-1.(2,3,4); Б3-12-1.(2,3,4)
Сборочный чертеж.

Стадия	Масса	Масштаб
Р	см. табл.	1:50
Лист 1	Листов 4	

Союздорпроект

Инв. № подл. | Подпись и дата | Взам. инв. №

Копировал

Формат А3

Рис. 2 (выпуски арматуры не показаны, остальное см. рис. 1)

План

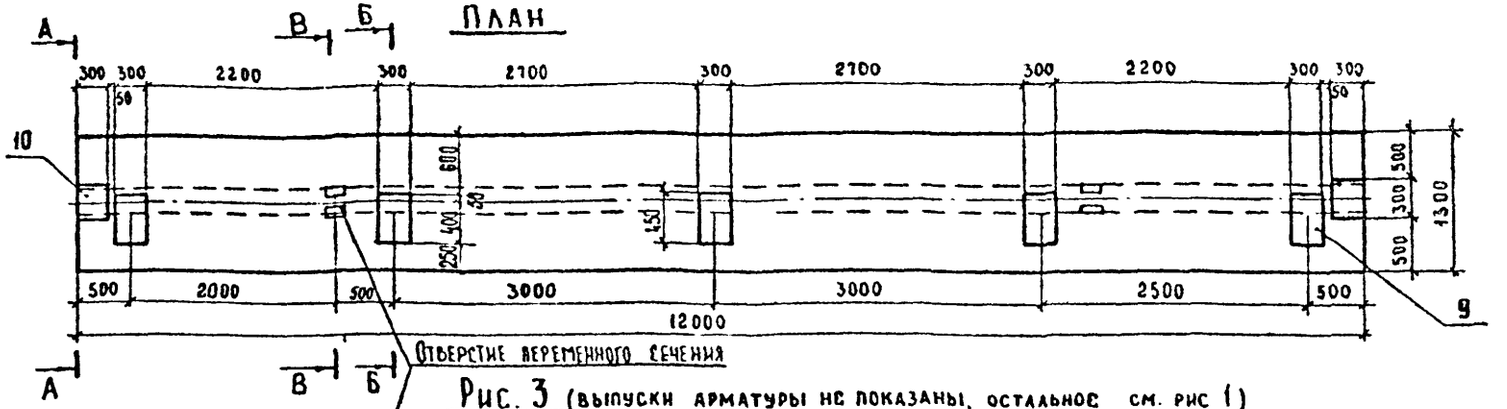

Рис. 3 (выпуски арматуры не показаны, остальное см. рис 1)

План

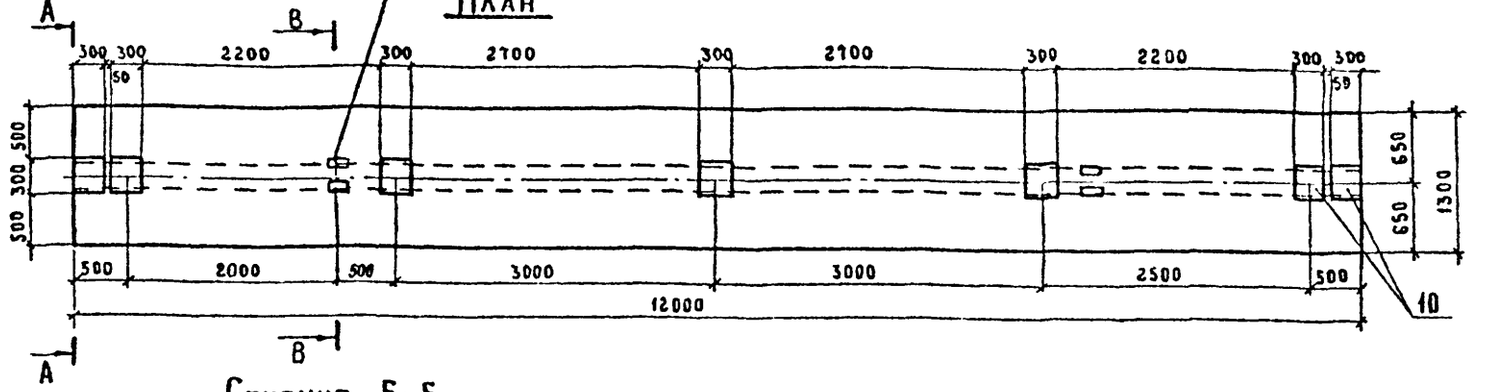

Сечение Б-Б

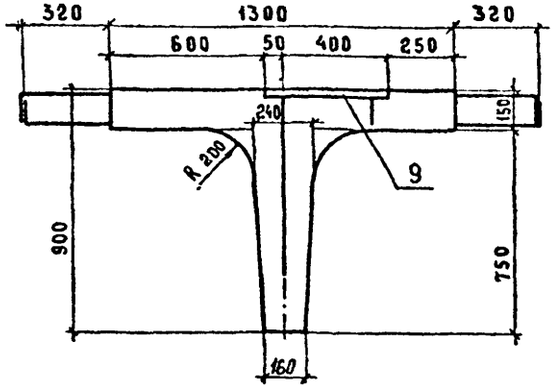

Сечение А-А и В-В см. лист 1.

Схема армирования балок

Сечение 1-1

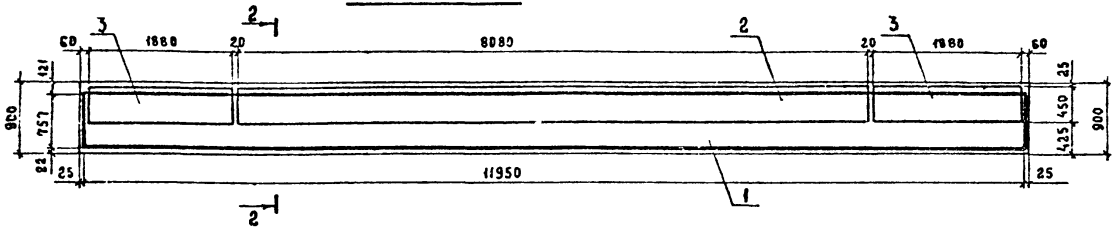

Разрез 6-6 (позиции 4–7 условно не показаны)

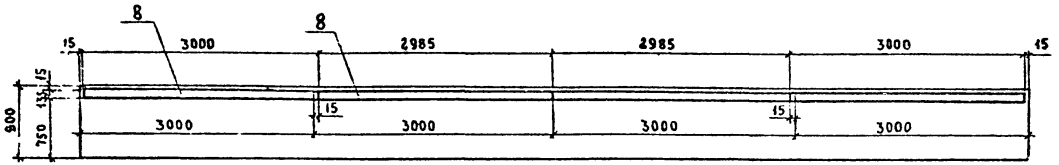

Разрез 2-2

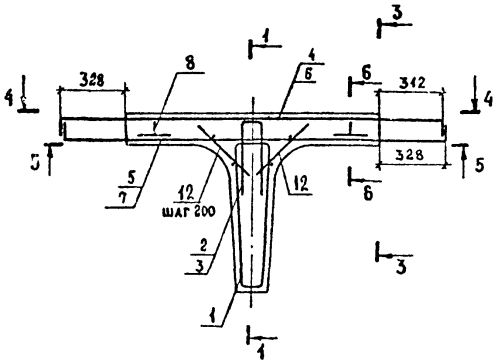

Сечение Г-Г

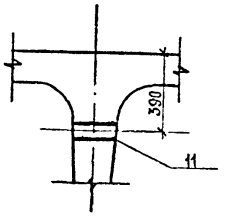

Положение сечения Г-Г см. лист 1.

Схема армирования балок

Разрез 3-3 (сетки условно не разделены)

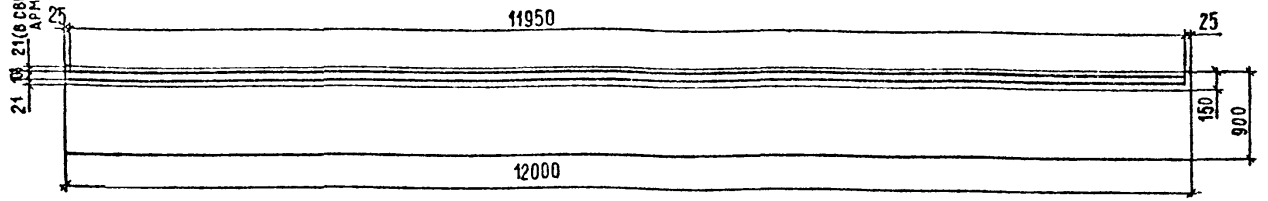

Вид 4-4 (план верхних сеток)

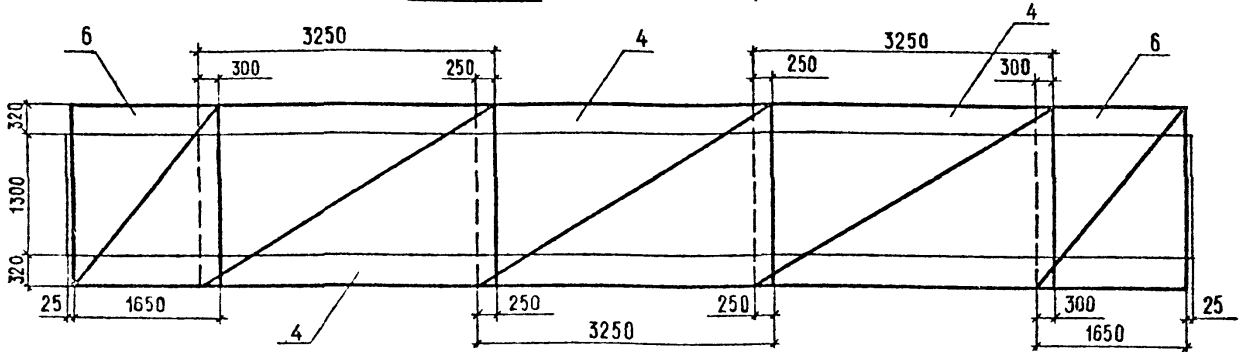

Вид 5-5 (план нижних сеток)

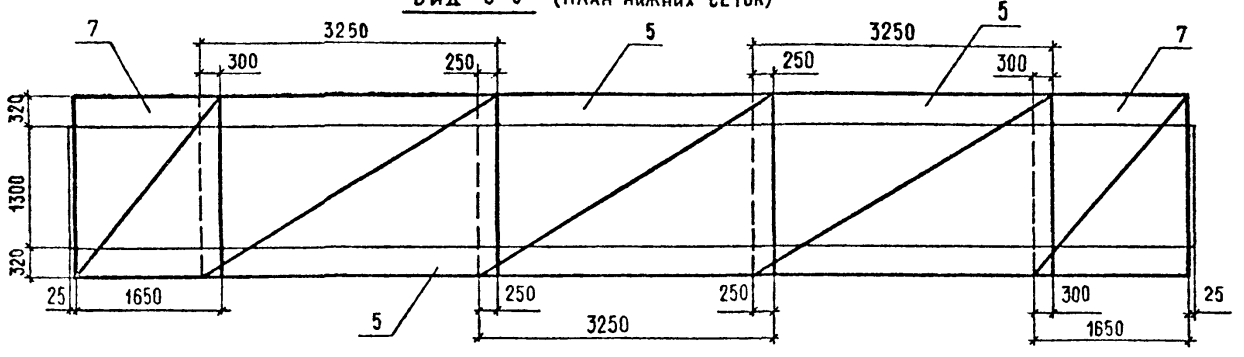

Формат	Зона	Поз	Обозначение	Наименование	Количество на исполнение 3.503.1-73.1 020000-												Примечание
					—	01	02	03	04	05	06	07	08	09	10	11	
				Документация													
А3			3.503.1-73.1 020000 СБ	Сборочный чертеж	×	×	×	×	×	×	×	×	×	×	×	×	
А3			3.503.1-73.1 000000 ТО	Техническое описание	×	×	×	×	×	×	×	×	×	×	×	×	
А3			3.503.1-73.1 000000 РС1	Ведомость расхода стали	×	×			×	×			×	×			
А3			3.503.1-73.1 000000 РС2	Ведомость расхода стали			×	×			×	×			×	×	
				Сборочные единицы													
А3		1	3.503.1-73.1 000200	Каркас пространственный КПС-3	1				1				1				
А3			3.503.1-73.1 000300	Каркас пространственный КПС-4			1				1				1		
А3			3.503.1-73.1 000600	Каркас пространственный КПВ-3		1				1				1			
А3			3.503.1-73.1 000700	Каркас пространственный КПВ-4				1				1				1	
А4		2	3.503.1-73.1 000800 -02	Каркас пространственный КП-3	1	1	1	1	1	1	1	1	1	1	1	1	
А4		3	3.503.1-73.1 000800 -03	Каркас пространственный КП-4	2	2	2	2	2	2	2	2	2	2	2	2	
А4		4	3.503.1-73.1 001600	Сетка С-1с	4				4				4				
А4			-01	Сетка С-1в		4				4				4			
А4			-02	Сетка С-2с			4				4				4		
А4			-03	Сетка С-2в				4				4				4	
А4		5	3.503.1-73.1 001600 -04	Сетка С-3с	4				4				4				
				Лит													
				Шифр	Б1-15-1	Б1-15-2	Б1-15-3	Б1-15-4	Б2-15-1	Б2-15-2	Б2-15-3	Б2-15-4	Б3-15-1	Б3-15-2	Б3-15-3	Б3-15-4	

Норм контр	Иванский		3.503.1-73.1 020000
Нач. отд	Постовой		
Гл. спец. отд	Иванский		Балка пролетного строения Б1-15-1(2;3;4) Б2-15-1(2;3;4) Б3-15-1(2;3;4)
Гл. инж. пр	Прохоров		
Рук. бриг	Кропп		
Ст. инж.	Смыслова		
Ст. инж.	Куликова		

Стадия	Лист	Листов
Р	1	2

Союздорпроект

Инв. № подл. | Подпись и дата | Взам. инв. №

Копировал

Формат А3

Формат	Зона	Поз.	Обозначение	Наименование	Количество на исполнение 3.503.1-73.1 020000 —												Примечание
					—	01	02	03	04	05	06	07	08	09	10	11	
А4			3.503.1-73.1 001600 -05	Сетка С-3в		4				4				4			
А4			-06	Сетка С-4с			4				4				4		
А4			-07	Сетка С-4в				4				4				4	
А4		6	3.503.1-73.1 001700	Сетка С-5с	2				2				2				
А4			-01	Сетка С-5в		2				2				2			
А4			-02	Сетка С 6с			2				2				2		
А4			-03	Сетка С-6в				2				2				2	
А4		7	3.503.1-73.1 001700 -02	Сетка С-6с			2				2				2		
А4			-03	Сетка С-6в				2				2				2	
А4			-04	Сетка С-7с	2				2				2				
А4			-05	Сетка С-7в		2				2				2			
А4		8	3.503.1-73.1 001500	Фиксатор Ф-1	10	10			10	10			10	10			
А4			-01	Фиксатор Ф-2			10	10			10	10			10	10	
А4		9	3.503.1-73.1 001900	Закладное изделие ЗД-1					6	6	6	6					
А4		10	3.503.1-73.1 001800	Закладное изделие ЗД-2	2	2	2	2	2	2	2	2	8	8	8	8	
А4		11	3.503.1-73.1 002100	Закладное изделие ЗД-7	2	2	2	2	2	2	2	2	2	2	2	2	
				Детали													
Б4		12	3.503.1-73.1 000008	ФБ АТ ГОСТ 5781-82, ГОСТ 380-71; Б-350	150	150	150	150	150	150	150	150	150	150	150	150	0,08 кг
				Материалы													
				Бетон В 25	5,44	5,44	5,44	5,44	5,44	5,44	5,44	5,44	5,44	5,44	5,44	5,44	м³
				Лит													
				Шифр	Б1-15-1	Б1-15-2	Б1-15-3	Б1-15-4	Б2-15-1	Б2-15-2	Б2-15-3	Б2-15-4	Б3-15-1	Б3-15-2	Б3-15-3	Б3-15-4	

Инв № подл. | Подпись и дата | Взам инв №

Лист 2

3.503.1-73.1 020000

Копировал [signature] Формат А3

Рис 1

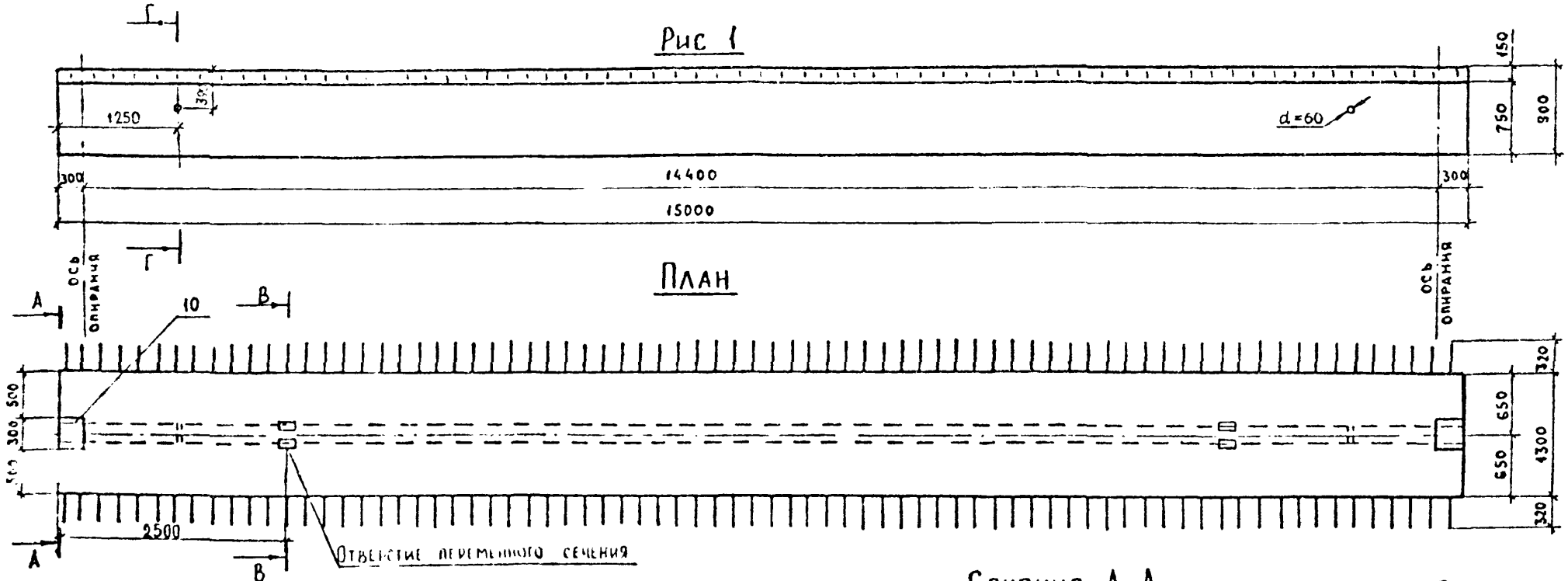

Обозначение	Рис.	Марка	Масса т	Класс арматуры	Тип каркасов /сеток/
3.503.1-73.1 020000	1	Б1-15-1	13.6	AII	сварной
-01	1	Б1-15-2	13.6	AII	вязаный
-02	1	Б1-15-3	13.6	AIII	сварной
-03	1	Б1-15-4	13.6	AIII	вязаный
-04	1; 2	Б2-15-1	13.8	AII	сварной
-05	1; 2	Б2-15-2	13.8	AII	вязаный
-06	1; 2	Б2-15-3	13.8	AIII	сварной
-07	1; 2	Б2-15-4	13.8	AIII	вязаный
-08	1; 3	Б3-15-1	13.7	AII	сварной
-09	1; 3	Б3-15-2	13.7	AII	вязаный
-10	1; 3	Б3-15-3	13.7	AIII	сварной
-11	1; 3	Б3-15-4	13.7	AIII	вязаный

Линия строительного подъема

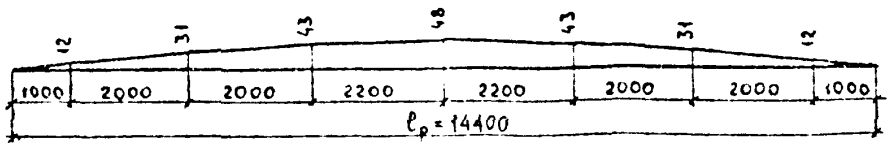

Сечение А-А

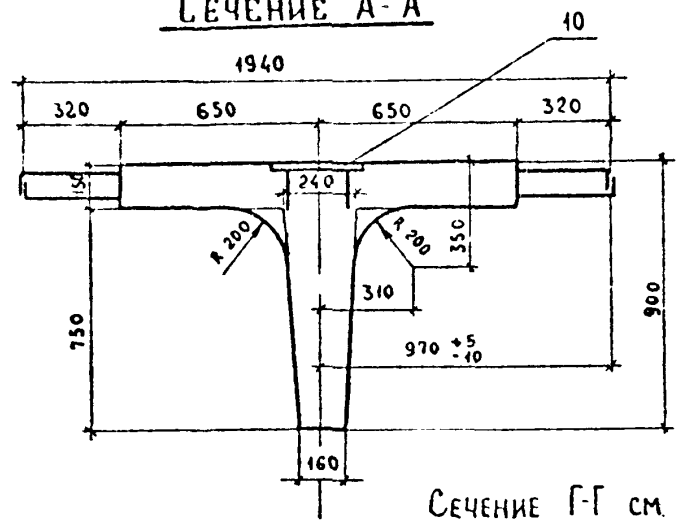

Сечение В-В

положение осей отверстий для строповки

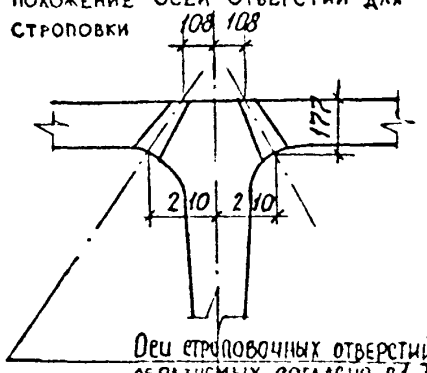

Оси строповочных отверстий образуемых согласно ТУ ТО

Сечение Г-Г см. лист 3.

Норм конт	Ивянский		
Нач. отд.	Постовой		
Гл. спец отд	Ивянский		
Гл инж. пр	Прохоров		
Рук. бриг	Кропп		
Вед инж	Смыслова		9.1186
Ст. инж	Куликова		9.1186

3.503.1-73.1 020000 СБ

Балка пролетного строения Б1-15-1.(2,3,4); Б2-15-1.(2,3,4); Б3-15-1.(2,3,4)
Сборочный чертеж

Стадия	Масса	Масштаб
Р	см. табл	1:50
Лист 1	Листов 4	

Союздорпроект

Инв. № подл. | Подпись и дата | Взам. инв. №

Копировал

Формат А3

Рис. 2 (выпуски арматуры не показаны, остальное см рис 1)

План

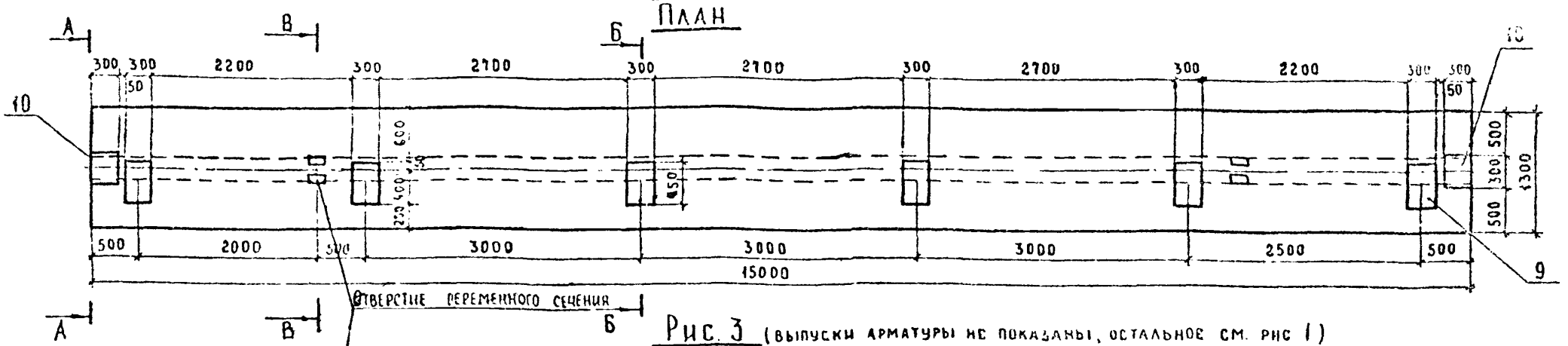

Рис. 3 (выпуски арматуры не показаны, остальное см. рис 1)

План

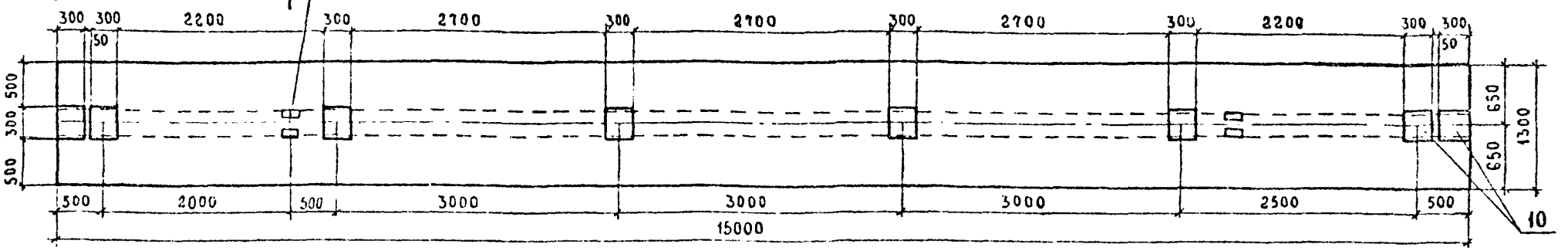

Сечение Б-Б

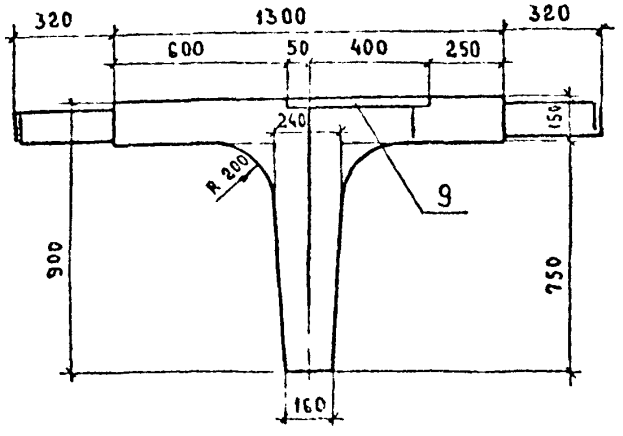

Сечение А-А и В-В см. лист 1.

3.503.1-73.1 020000 СБ		Лист 2

Копировал

Формат А3

Инв. № подл. | Подпись и дата | Взам. инв. №

Схема армирования балок

Сечение 1-1

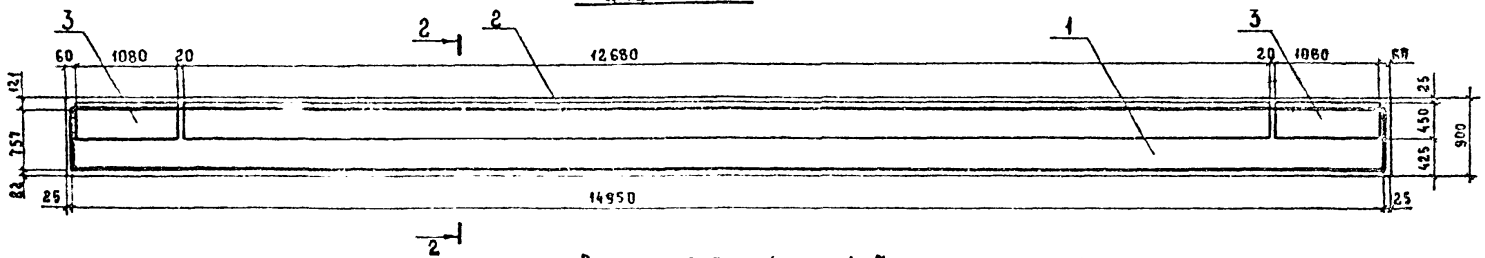

Разрез 6-6 (позиции 4-7 условно не показаны)

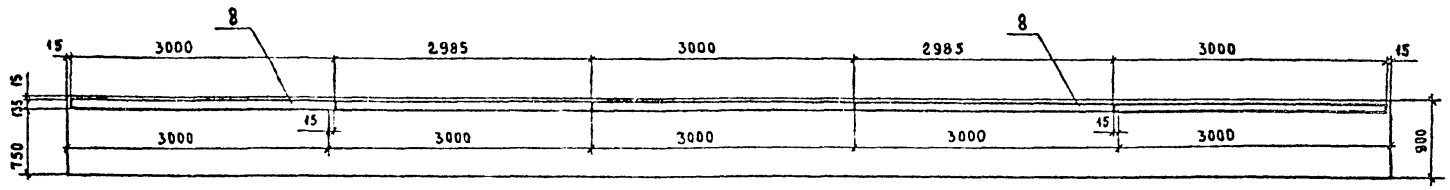

Разрез 2-2

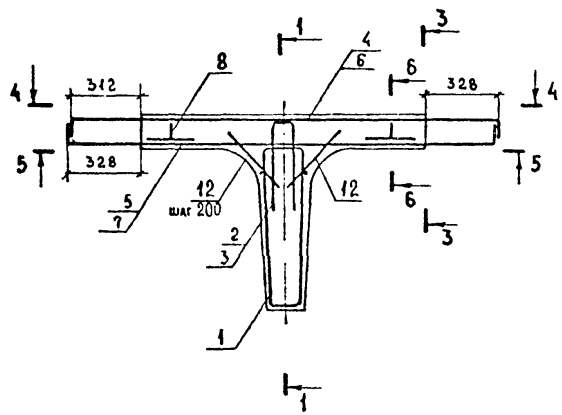

Сечение Г-Г

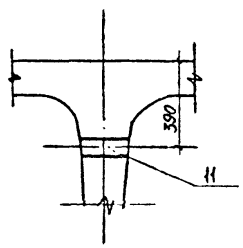

Положение сечения Г-Г см. лист 1.

Инв. № подл.	Подпись и дата	Взам. инв. №

3.503.1-73.1 020000 СБ	Лист 3

Копировал

Формат А3

Схема армирования балок

Разрез 3-3 (сетки условно не разделены)

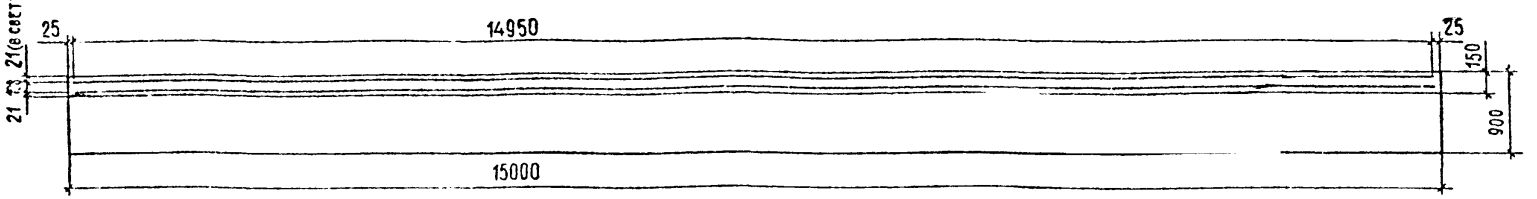

Вид 4-4 (план верхних сеток)

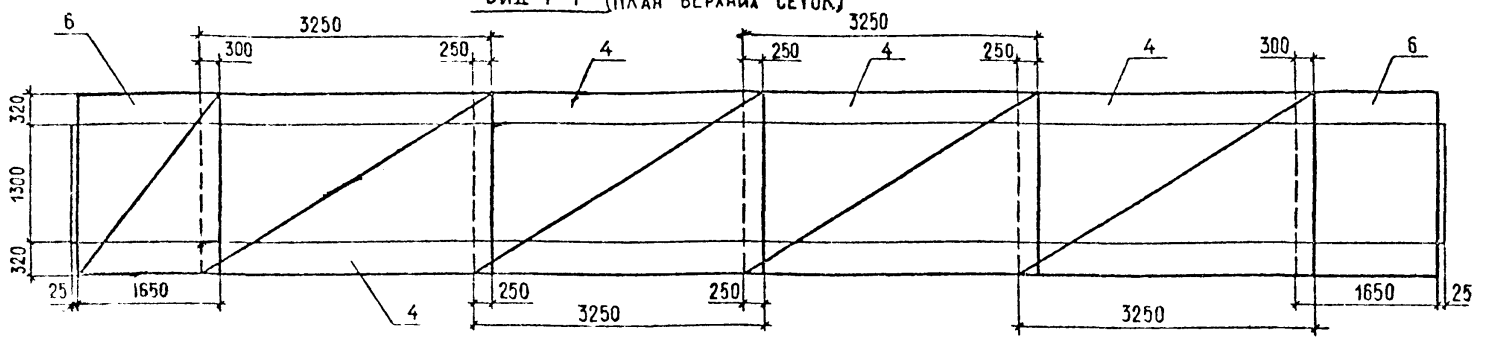

Вид 5-5 (план нижних сеток)

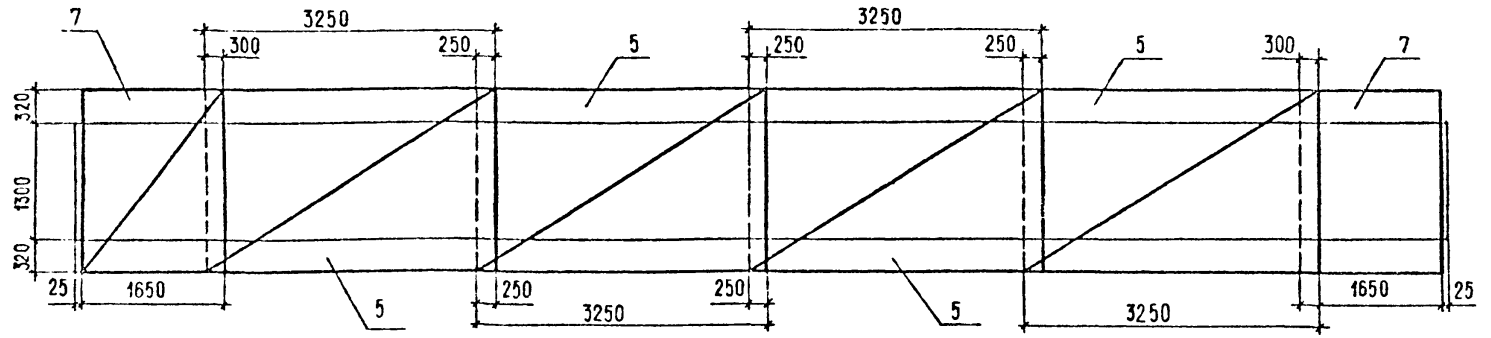

Инв. № подл. | Подпись и дата | Взам. инв. №

Формат	Зона	Поз	Обозначение	Наименование	Количество на исполнение 3.503.1-73.1 030000 —												Примечание
					—	01	02	03	04	05	06	07	08	09	10	11	
				Документация													
А3			3.503.1-73.1 030000СБ	Сборочный чертеж	×	×	×	×	×	×	×	×	×	×	×	×	
А3			3.503.1-73.1 000000ТО	Техническое описание	×	×	×	×	×	×	×	×	×	×	×	×	
А3			3.503.1-73.1 000000 РС1	Ведомость расхода стали	×	×			×	×			×	×			
А3			3.503.1-73.1 000000 РС2	Ведомость расхода стали			×	×			×	×			×	×	
				Сборочные единицы													
А3		1	3.503.1-73.1 000400	Каркас пространственный КПС-5	1				1				1				
А3			-01	Каркас пространственный КПС-6			1				1				1		
А3			3.503.1-73.1 000900	Каркас пространственный КПВ-5		1				1				1			
А3			-01	Каркас пространственный КПВ-6				1				1				1	
А4		2	3.503.1-73.1 000800 -04	Каркас пространственный КП-5	1	1	1	1	1	1	1	1	1	1	1	1	
А4		3	-05	Каркас пространственный КП-6	2	2	2	2	2	2	2	2	2	2	2	2	
А4		4	3.503.1-73.1 001600	Сетка С-1с	5				5				5				
А4			-01	Сетка С-1в		5				5				5			
А4			-02	Сетка С-2с			5				5				5		
А4			-03	Сетка С-2в				5				5				5	
А4		5	3.503.1-73.1 001600 -04	Сетка С-3с	5				5				5				
				Лит													
				Шифр	Б1-18-1	Б1-18-2	Б1-18-3	Б1-18-4	Б2-18-1	Б2-18-2	Б2-18-3	Б2-18-4	Б3-18-1	Б3-18-2	Б3-18-3	Б3-18-4	

Взам. инв. №

Подпись и дата

Инв. № подл.

Норм. контр.	Ивянский		
Нач. отд.	Постовой		
Гл. спец. от.	Ивянский		
Гл. инж. пр.	Прохоров		
Рук. бриг.	Кропп		
Ст. инж.	Смелова		
Ст. инж.	Куликова		04.11.88

3.503.1-73.1 030000

Балка пролетного строения
Б1-18-1(2;3;4) Б2-18-1(2;3;4)
Б3-18-1(2;3;4)

Стадия	Лист	Листов
Р	1	2

Союздорпроект

Копировал

Формат А3

Формат	Зона	Поз	Обозначение	Наименование	Количество на исполнение 3.503.1-73.1 030000												Примечание
					—	01	02	03	04	05	06	07	08	09	10	11	
А4			3.503.1-73.1 001600 -03	Сетка С-3в		5				5				5			
А4			-06	Сетка С-4с			5				5				5		
А4			-07	Сетка С-4в				5				5				5	
А4		6	3.503.1-73.1 001700	Сетка С-5с	2				2				2				
А4			-01	Сетка С-5в		2				2				2			
А4			-02	Сетка С-6с			2				2				2		
А4			-03	Сетка С-6в				2				2				2	
А4		7	3.503.1-73.1 001700 -02	Сетка С-6с			2				2				2		
А4			-03	Сетка С-6в				2				2				2	
А4			-04	Сетка С-7с	2				2				2				
А4			-05	Сетка С-7в		2				2				2			
А4		8	3.503.1-73.1 001500	Фиксатор Ф-1	12	12			12	12			12	12			
А4			-01	Фиксатор Ф-2			12	12			12	12			12	12	
А4		9	3.503.1-73.1 001900	Закладное изделие 3Д-1					7	7	7	7					
А4		10	3.503.1-73.1 001800	Закладное изделие 3Д-2	2	2	2	2	2	2	2	2	9	9	9	9	
А4		11	3.503.1-73.1 002100-01	Закладное изделие 3Д-7а	2	2	2	2	2	2	2	2	2	2	2	2	
				Детали													
Б4		12	3.503.1-73.1 000008	ФЕАТ ГОСТ 5781-82*, ГОСТ 380-71*, С-350	180	180	180	180	180	180	180	180	180	180	180	180	0,08 кг
				Материалы													
				Бетон В25	7,06	7,06	7,06	7,06	7,06	7,06	7,06	7,06	7,06	7,06	7,06	7,06	м³
				Лит.													
				Шифр	Б1-18-1	Б1-18-2	Б1-18-3	Б1-18-4	Б2-18-1	Б2-18-2	Б2-18-3	Б2-18-4	Б3-18-1	Б3-18-2	Б3-18-3	Б3-18-4	

Инв. № подл. | Подпись и дата | Взам. инв. №

3.503.1-73.1 030000 | Лист 2

Копировал [signature] Формат А3

Рис. 1

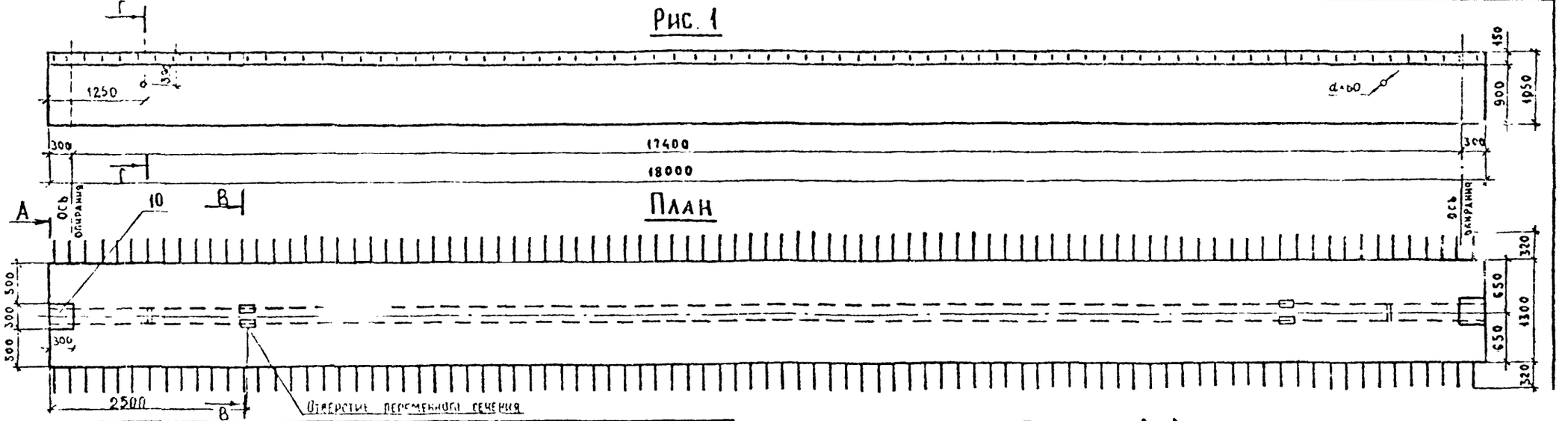

Обозначение	Рис.	Марка	Масса т	Класс арматуры	Тип каркасов /сеток/
3.503.1-73.1 030000	1	Б1-18-1	17.6	A II	сварной
-01	1	Б1-18-2	17.6	A II	вязаный
-02	1	Б1-18-3	17.6	A III	сварной
-03	1	Б1-18-4	17.6	A-III	вязаный
-04	1; 2	Б2-18-1	17.8	A-II	сварной
-05	1; 2	Б2-18-2	17.8	A-II	вязаный
-06	1; 2	Б2-18-3	17.8	A-III	сварной
-07	1; 2	Б2-18-4	17.8	A III	вязаный
-08	1; 3	Б3-18-1	17.8	A-II	сварной
-09	1; 3	Б3-18-2	17.8	A-II	вязаный
-10	1; 3	Б3-18-3	17.8	A-III	сварной
-11	1; 3	Б3-18-4	17.8	A-III	вязаный

Сечение А-А

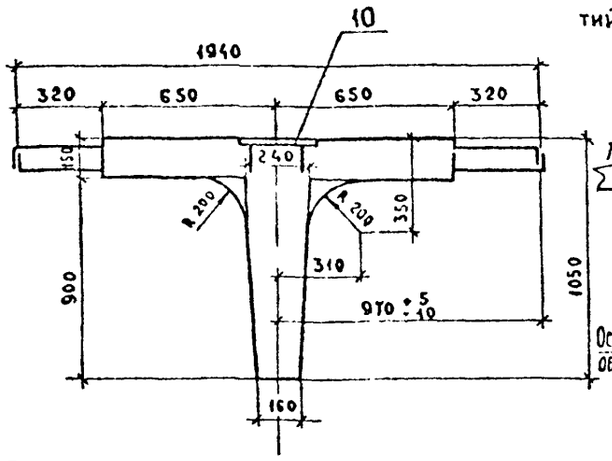

Сечение Б-Б

положение осей отверстий для строповки

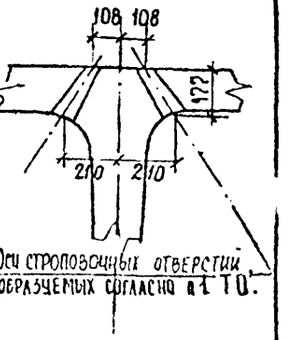

Оси строповочных отверстий образуемых согласно ТО.

Сечение Г-Г см. лист 3

Линия строительного подъема

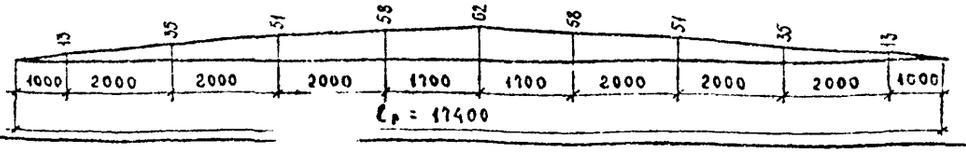

Нор. конт	Ивинский		
Нач отд	Постовой		
Гл спец отд	Ивинский		
Гл. инж пр	Прохоров		
Рук. бриг	Кропп		
Вед. инж	Смыслова		17.11.8
Ст. инж	Куликова		17.11.8

3.503.1-73.1 030000 СБ

Балка пролетного строения Б1-18-1(2,3,4); Б2-18-1(2,3,4); Б3-18-1(2,3,4)
Сборочный чертеж.

Стадия	Масса	Масштаб
Р	см табл.	1:50
Лист 1	Листов 4	

Союздорпроект

Инв. № подл. | Подпись и дата | Взам. инв. №

Копировал

Формат А3

Рис. 2 (выпуски арматуры не показаны, остальное см. рис 1)

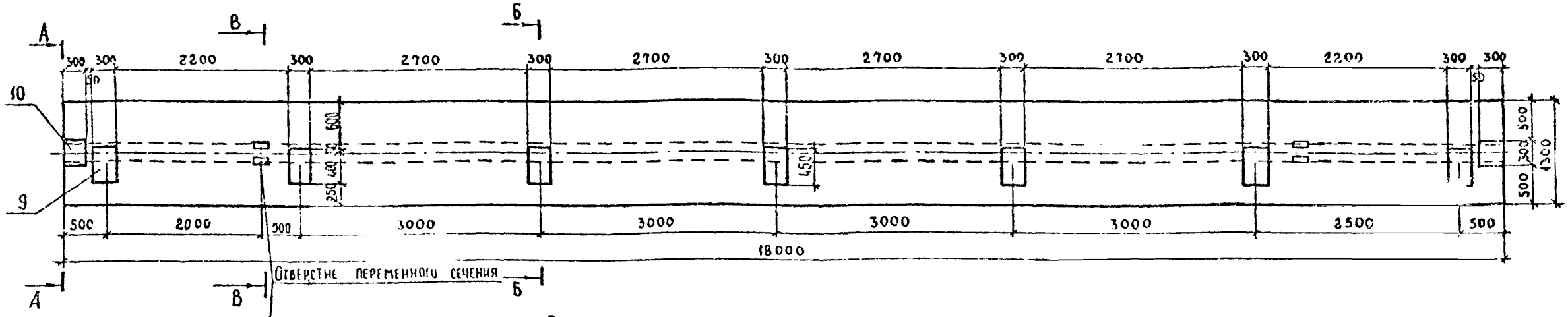

Рис. 3 (выпуски арматуры не показаны, остальное см рис 1)

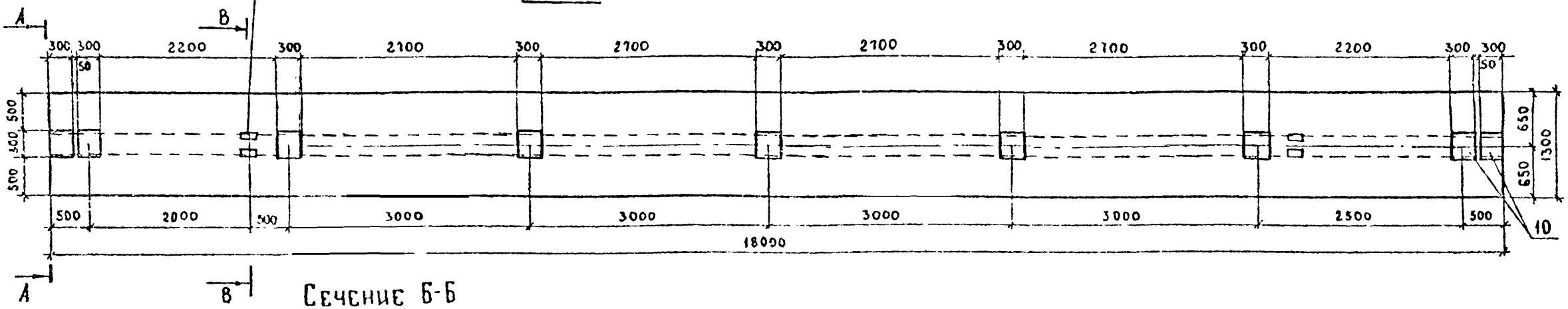

Сечение Б-Б

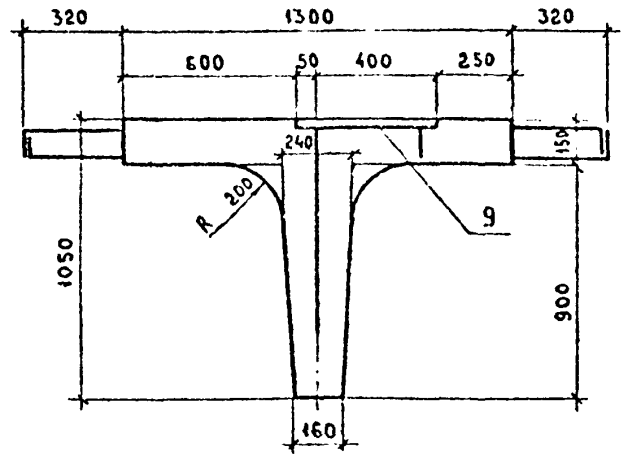

Сечение А-А и В-В см. лист 1.

Инв № подл	Подпись и дата	Взам. инв №

3.503.1-73.1 030000 СБ	Лист 2

Копировал Формат А3

Схема армирования балок

Сечение 1-1

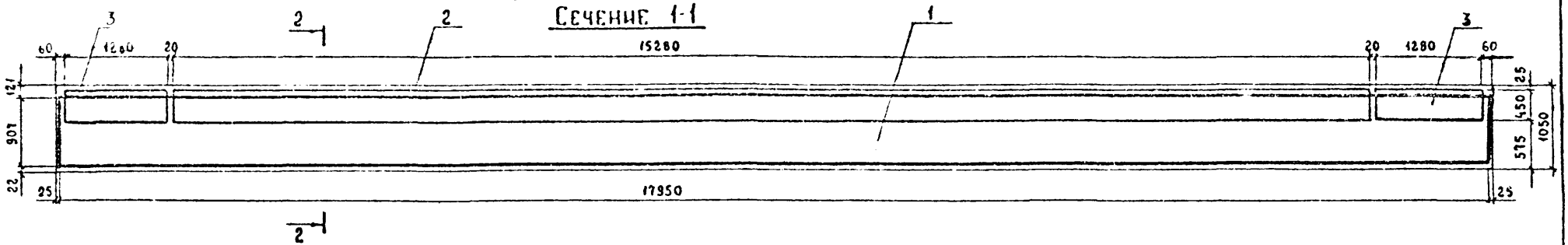

2

Разрез 6-6 (позиции 4-7 условно не показаны)

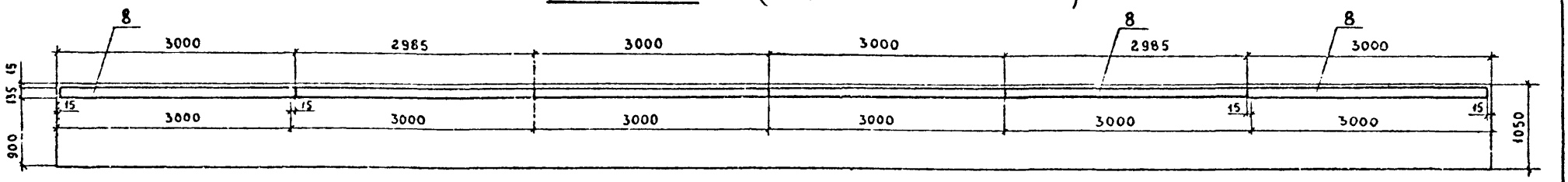

Разрез 2-2

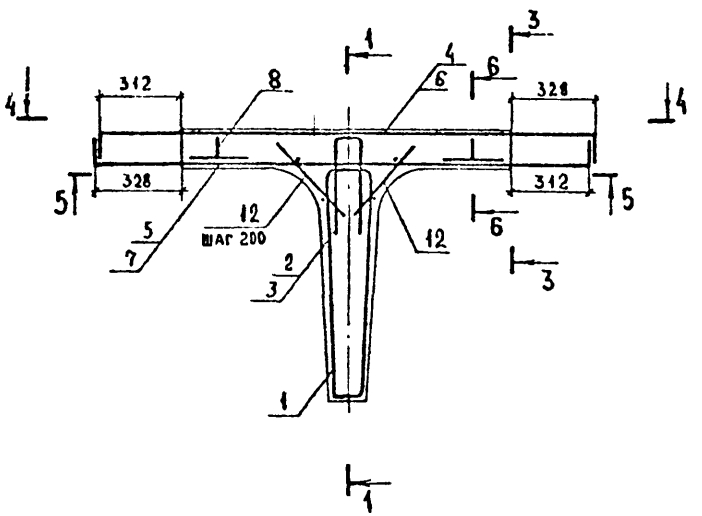

Сечение Г-Г

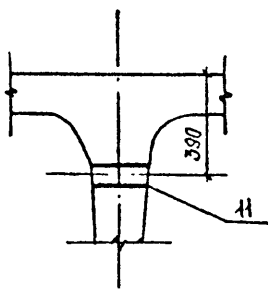

Положение сечения Г-Г см. лист 1.

Инв. № подл.	Подпись и дата	Взам. инв. №

3.503.1-75.1	030000 СБ	Лист 3

Копировал

Формат А3

Схема армирования балок

Разрез 3-3 (сетки условно не разделены)

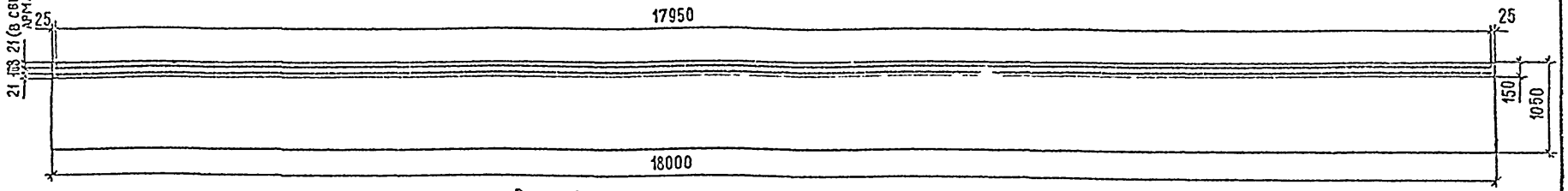

Вид 4-4 (план верхних сеток)

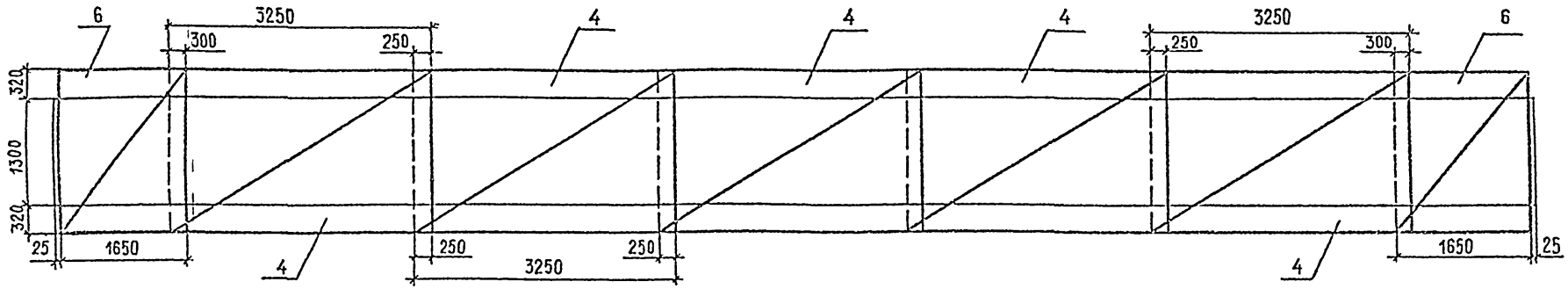

Вид 5-5 (план нижних сеток)

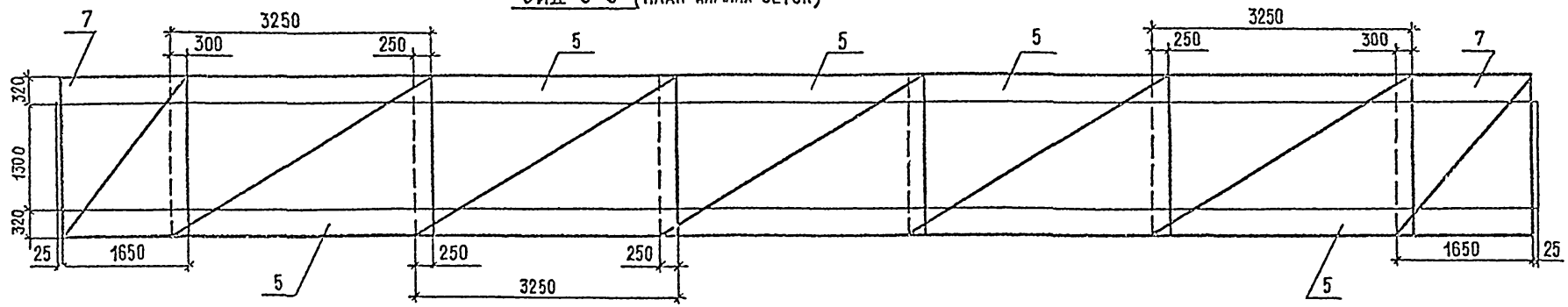

Инв. N подл.	Подпись и дата	Взам. инв. N

Формат	Зона	Поз.	Обозначение	Наименование	Кол. на исполнение 3503.1-73.1 040000 —								Примечание
					—	01	02						
				Документация									
А3			3.503.1-73.1 040000 СБ	Сборочный чертеж									
А3			3.503.1-73.1 000000ТО	Техническое описание									
А4			3.503.1-73.1 000000РСЗ	Ведомость расхода стали									

Лит.			
Шифр	БО-1	БО-2	БО-3

Н. контр.	Ивянский		3.503.1-73.1 040000
Нач. отд.	Поставой		
Гл. спец. сект.	Ивянский		Блок бордюрного ограждения БО-1, БО-2, БО-3
Гл. инж. пр.	Прохоров		
Рук. бриг.	Кропп		
Инженер	Кудиджанов		
Инженер	Засыпкина		

Стадия	Лист	Листов
Р	1	2

Союздорпроект

Копировал Формат А4

Инв. N подл.	Подпись и дата	Взам. инв. N

Формат	Зона	Поз.	Обозначение	Наименование	Кол. на исполнение 3503.1-73.1 040000 —								Примечание
					—	01	02						
				Сборочные единицы									
А4		1	3.503.1-73.1 001400	Каркас пространствен КБ-1	1	1	1						
А4		3	3.503.1-73.1 002000	Изделие закладное ЗД-6	2	2	2						
				Детали									
Б4		2	3.503.1-73.1 000042	Монтажная петля	2	2	2						0,51 кг
				Материалы									
				Бетон класса В 25	0,33	0,33	0,33						$м^3$

Лит.			
Шифр	БО-1	БО-2	БО-3

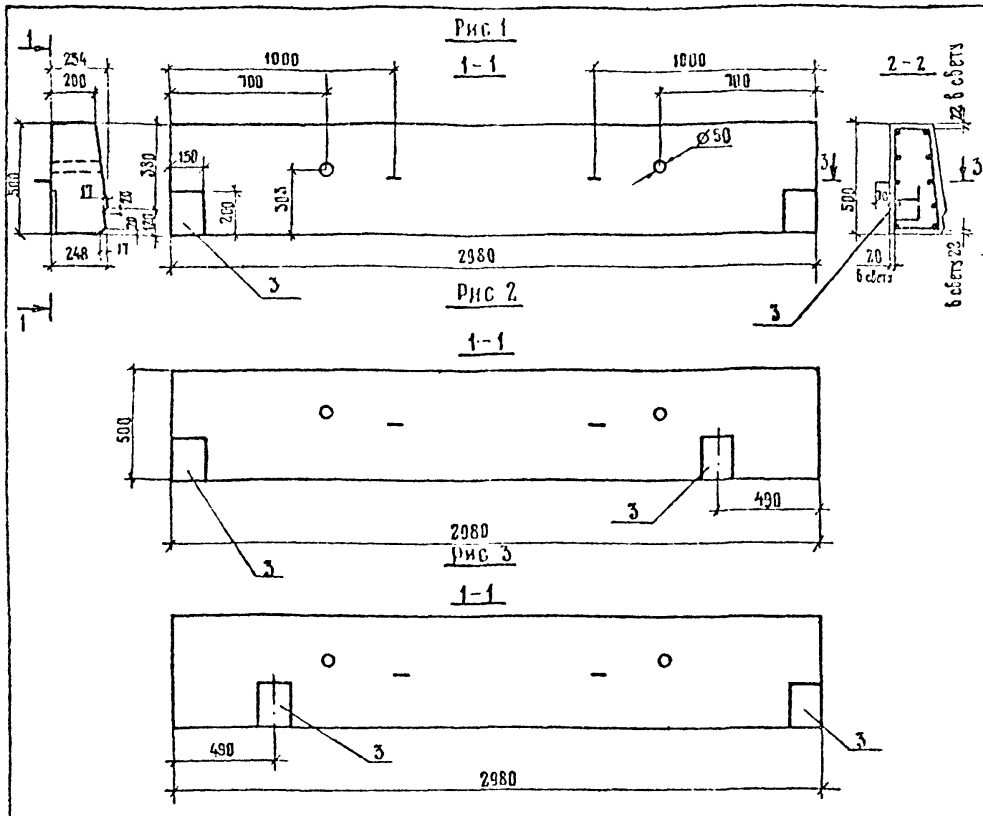

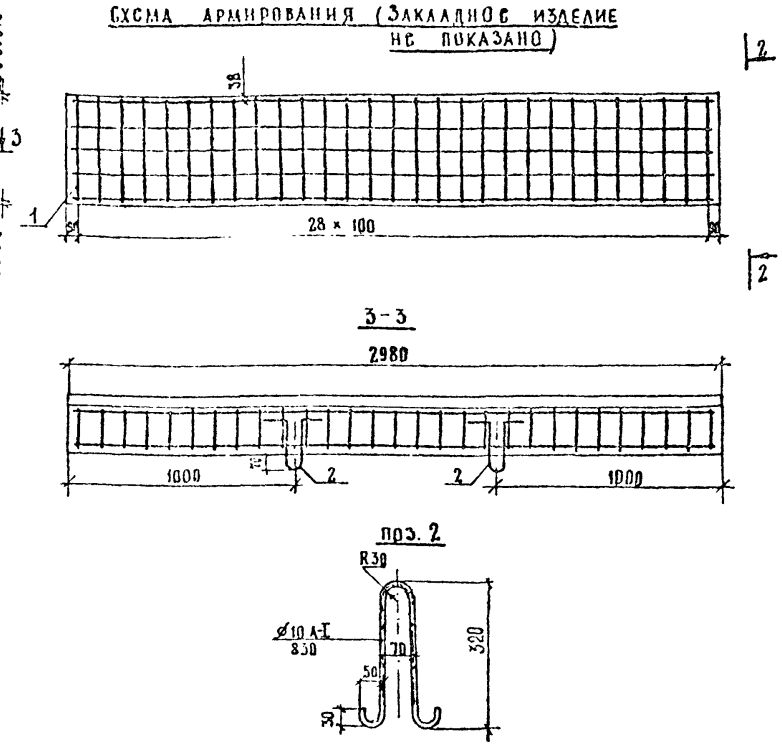

Обозначение	Марка	Рис
3.503.1-73.1 040000	БО-1	1
-01	БО-2	2
-02	БО-3	3

Примечание.

Монтажные петли после извлечения блока из опалубки необходимо срезать. При производстве монтажных работ использовать строповочные отверстия в блоке.

				3.503.1-73.1 040000 СБ			
Н. контр.				Блок бордюрного ограждения БО-1, БО-2, БО-3 Сборочный чертеж	Стадия	Масса	Масштаб
					Р	823	
					Лист	Листов 1	
Инженер	Кулиц				Союздорпроект		
Инженер	Засыпкина						

Копировал

Формат А3

Инв № подл. | Подпись и дата | Взам. инв. №

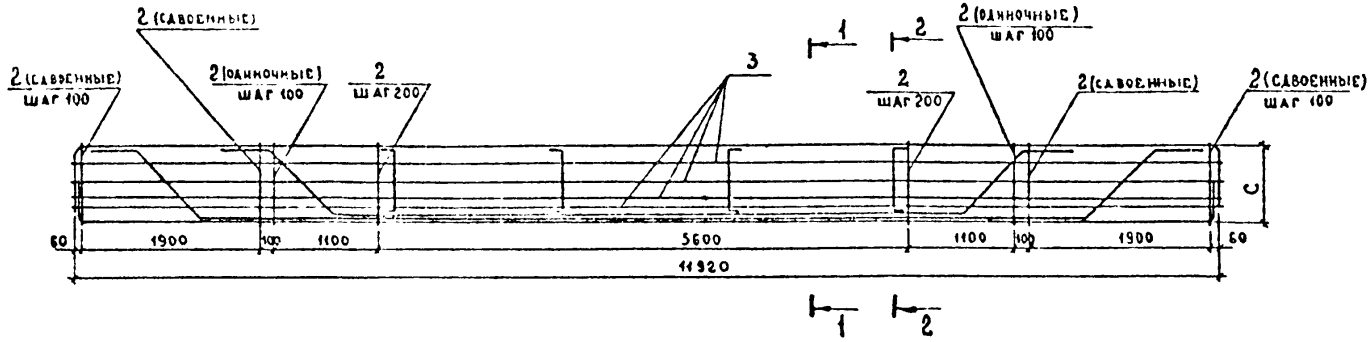

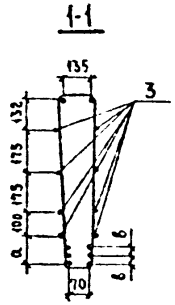

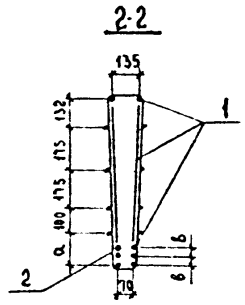

Формат	Зона	Поз.	Обозначение	Наименование	Кол на исполнение 3.503.1-73.1 000100				Примеч.
					1	01			
				Сборочные единицы					
А3		1	3.503.1-73.1 000100	Каркас плоский К-1	2	—			
А3			-01	Каркас плоский К-2	—	2			
				Детали					
А4		2	3.503.1-73.1 000006	Хомут	131	131			
Б4		3	3.503.1-73.1 000010	ф3А-I ГОСТ 5781-82*, ГОСТ 380-71* ℓ=11950	8	8			4,7 кг
Шифр				Лит.	КПС-1	КПС-2			

Обозначение	Марка	Размеры, мм			Класс рабочей арматуры	Масса, кг
		a	б	c		
3.503.1-73.1 000100	КПС-1	133	34	715	А-II	621.4
-01	КПС-2	135	30	717	А-III	517.4

Примечание

Марку стали поз.3 см таблицу 2 ТО.

Норм конт	Иванский		
Нач. отд	Постовой		
Гл. спец. отд	Иванский		
Гл. инж. пр	Прохоров		
Рук. бриг	Кропп		
Вед. инж	Смыслова		31086
Ст. инж	Куликова		

3.503.1-73.1 000100

Каркас пространственный сварной КПС-1 ; КПС-2

Стадия	Масса	Масштаб
Р	см. табл.	1:50
Лист	Листов 1	

Союздорпроект

Инв. № подл. | Подпись и дата | Взам. инв. №

Копировал

Формат А3

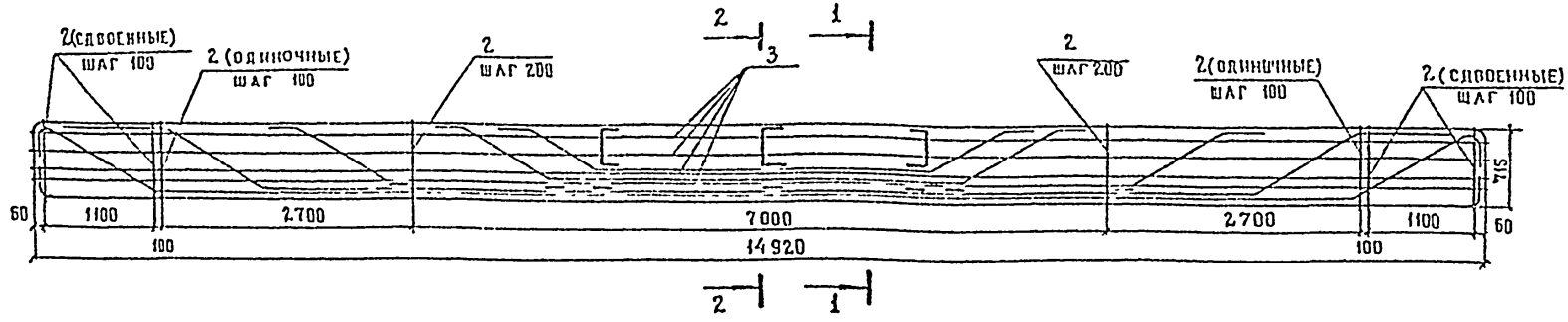

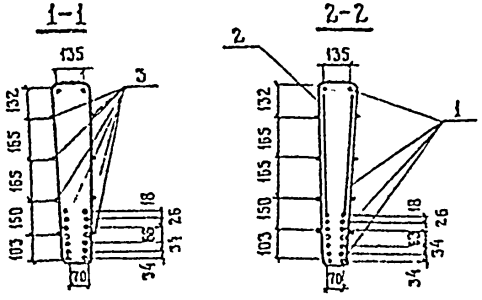

Формат	Зона	Поз	Обозначение	Наименование	Кол	Примечание
				Сборочные единицы		
А3		1	3 503 1-73 1 001200	Каркас плоский К-3	2	
				Детали		
А4		2	3.503 1-73 1 000006	Хомут	138	
Б4		3	3 503 1-73.1 000011	Ф8А-I ГОСТ 5781 82*; ГОСТ 380-71* Е-14950	8	5,9 кг

Примечание

Марку стали поз. 3 см таблицу 2 ТО.

				3 503 1-73.1 000200			
Норм контр	Ивянский			Каркас пространственный сварной КПС-3	Стадия	Масса	Масштаб
Нач отд	Постовой				Р	986,4	1:50
Гл спец отд	Ивянский				Лист	Листов 1	
Гл инж пр	Прохоров						
Рук. бр.	Кропп				Союздорпроект		
Вед инж	Смыслова		241086				
Ст. инж	Куликова		041185				

Инв № подл | Подпись и дата | Взам инв №

Копировал Др

Формат А3

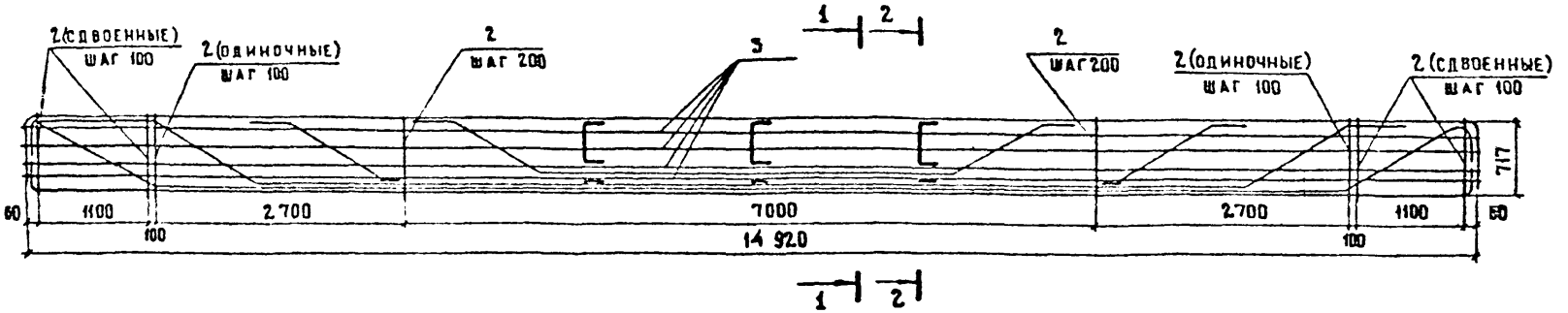

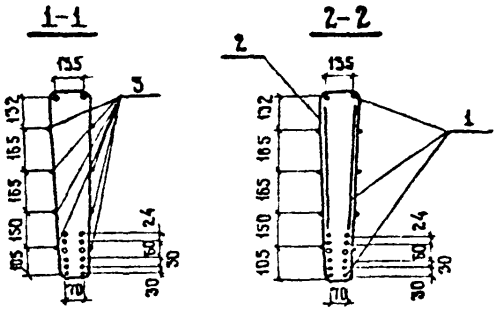

Формат	Зона	Поз.	Обозначение	Наименование	Кол.	Примечан.
				Сборочные единицы		
А3		1	3.503.1-73.1 000300	Каркас плоский К-4	2	
				Детали		
А4		2	3.503.1-73.1 000006	Хомут	138	
Б4		3	3.503.1-73.1 000011	⌀8 АI ГОСТ 5781-82; ГОСТ 380-71* ℓ=14950	8	5,9 кг

Примечание.

Марку стали поз.3 см. таблицу 2 ТО.

Норм. конт.	Ивянский		
Нач. отд.	Постовой		
Гл. спец. от.	Ивянский		
Гл. инж. пр.	Прохоров		
Рук. бриг.	Кропп		
Вед. инж.	Смыслова		28108
Ст. инж.	Куликова		

3.503.1-73.1 000300

Каркас пространственный сварной КПС-4

Стадия	Масса	Масштаб
Р	785,2	1:50
Лист	Листов 1	

Союздорпроект

Копировал:

Формат А3

Инв. № подл. | Подпись и дата | Взам. инв. №

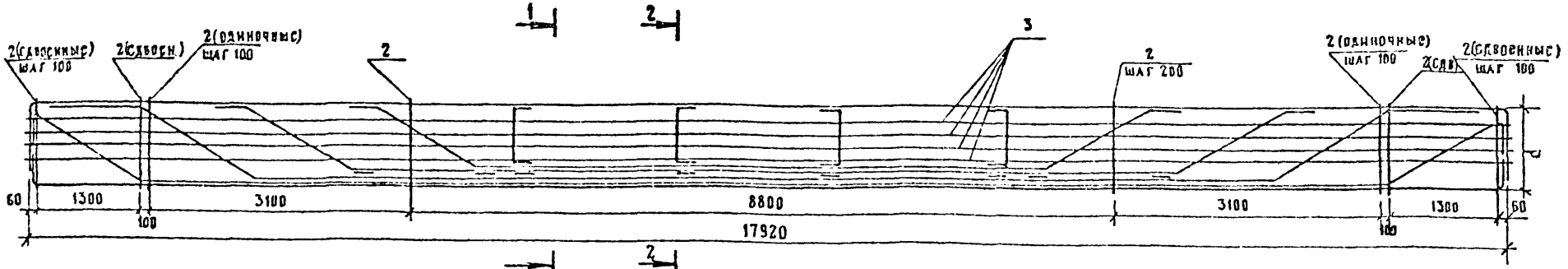

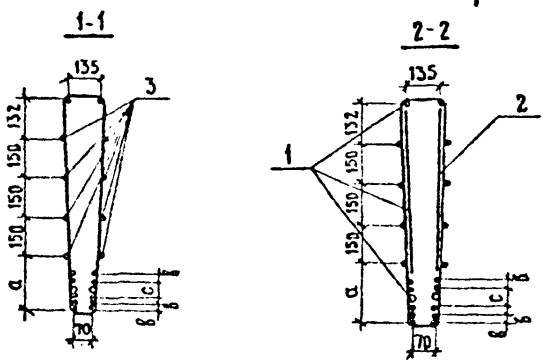

Формат	Зона	Поз.	Обозначение	Наименование	Кол на исполнение 3.503.1-73.1 000400				Примечан.
					—	01			
				Сборочные единицы					
А3		1	3.503.1-73.1 001000	Каркас плоский К-5	2	—			
А3			-01	Каркас плоский К-6	—	2			
				Детали					
А4		2	3.503.1-73.1 000006 -01	Хомут	163	163			
Б4		3	3.503.1-73.1 000012	Ф8А I ГОСТ 5781-82; ГОСТ 380-71* Е-17950	8	8			7,1 кг
				Лит					
				Шифр	КПС-5	КПС-6			

Обозначение	Марка	Размеры, мм				Класс рабочей арматуры	Масса, кг
		a	в	c	d		
	КПС-5	283	34	68	865	А-II	1303,7
-01	КПС-6	285	30	60	867	А-III	1052,5

Примечание.

Марку стали поз.3 см. таблицу 2 ТО.

Н. контр.	Ивянский		
Нач. отд.	Постовой		
Гл. спец. отд.	Ивянский		
Гл. инж. пр.	Прохоров		
Рук. бриг.	Кропп		
Вед. инж.	Смыслова		27.10.86
Ст. инж.	Куликова		4.11.86

3.503.1-73.1 000400

Каркас пространственный сварной КПС-5, КПС-6

Стадия	Масса	Масштаб
Р	см табл.	1:50
Лист	Листов 1	

Союздорпроект

Инв. № подл. | Подпись и дата | Взам. инв. №

Копировал

Формат А3

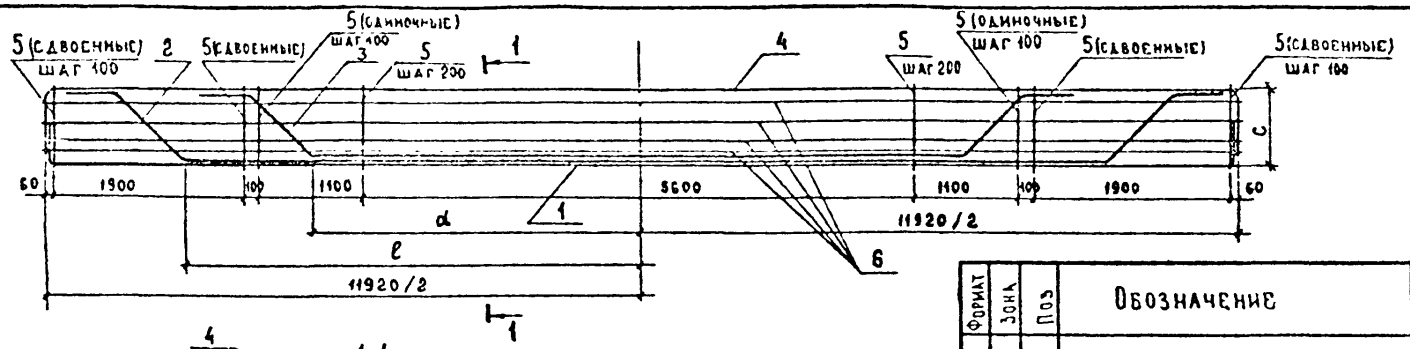

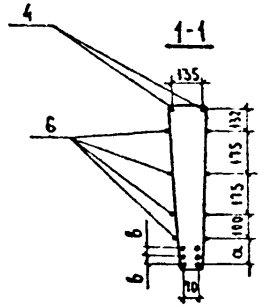

Формат	Зона	Поз	Обозначение	Наименование	Кол.	Примеч.
				Детали		
А4		4	3.503.1-73.1 000002	Отогнутый стержень	2	
А4		5	3.503.1-73.1 000006	Хомут	131	
Б4		6	3.503.1-73.1 000010	ФВА-I ГОСТ 5781-82*, ГОСТ 380-71* ℓ-11950	8	4,7 кг
			Переменные данные для исполнений:			
				3.503.1-73.1 000500		КПВ-1
				Детали		
А4		1	3.503.1-73.1 000002-01	Отогнутый стержень	2	
А3		2	3.503.1-73.1 000001-05	Отогнутый стержень	2	
А3		3	3.503.1-73.1 000001-07	Отогнутый стержень	2	
				3.503.1-73.1 000500-01		КПВ-2
				Детали		
А4		1	3.503.1-73.1 000002-02	Отогнутый стержень	2	
А3		2	3.503.1-73.1 000001-04	Отогнутый стержень	2	
А3		3	3.503.1-73.1 000001-06	Отогнутый стержень	2	

Обозначение	Марка	Размеры, мм					Класс рабочей арматуры	Масса, кг
		a	в	c	d	ℓ		
3.503.1-73.1 000500	КПВ-1	133	34	715	3460	4774	А-II	625,2
-01	КПВ-2	135	30	717	3440	4754	А-III	518,4

Примечание.

Марку стали поз.6 см. таблицу 2 ТО.

Норм. кон	Ивянский		
Нач. отд.	Постовой		
Гл. спец. отд.	Ивянский		
Гл. инж. пр.	Прохоров		
Рук. бриг.	Кропп		
Вед. инж.	Смыслова		31.10.85
Ст. инж.	Куликова		04.11.85

3.503.1-73.1 000500

Каркас пространственный вязаный КПВ-1; КПВ-2

Стадия	Масса	Масштаб
Р	см. табл.	1:50

Лист | Листов 1

СОЮЗДОРПРОЕКТ

Инв. № подл. | Подпись и дата | Взам. инв. №

Копировал [signature] Формат А3

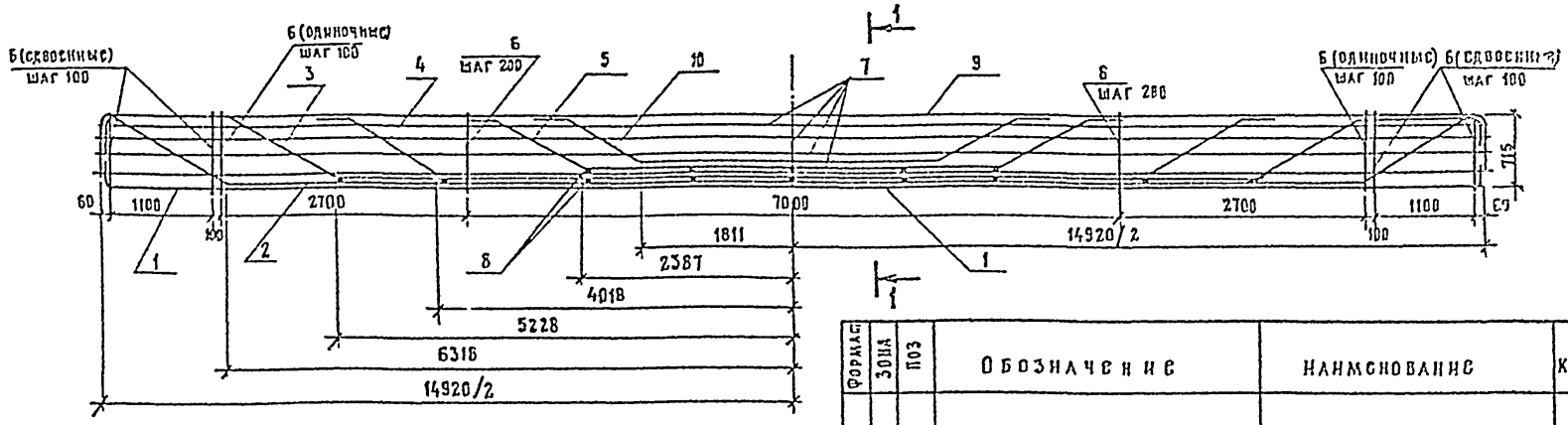

1-1

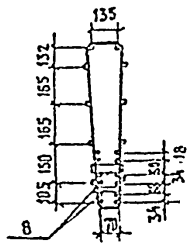

Формат	Зона	Поз	Обозначение	Наименование	Кол	Примечан
				Детали		
А4		1	3.503.1-73.1 000002—04	Отогнутый стержень	2	
А4		2	3.503.1-73.1 000003	Отогнутый стержень	2	
А3		3	3.503.1-73.1 000001—15	Отогнутый стержень	2	
А3		4	3.503.1-73.1 000001—17	Отогнутый стержень	2	
А3		5	3.503.1-73.1 000001—19	Отогнутый стержень	2	
А4		9	3.503.1-73.1 000002—03	Отогнутый стержень	2	
А3		10	3.503.1-73.1 000001—33	Отогнутый стержень	2	
А4		6	3.503.1-73.1 000006	Хомут	138	
Бч		7	3.503.1-73.1 000011	ф8АI ГОСТ 5781-82, ГОСТ 380-71* ℓ=14950	8	5,9 кг
Бч		8	3.503.1-73.1 000013	ф 32АII ГОСТ 5781-82* ℓ=150	14	0,95кг

Примечание.

Марку стали поз. 7,8 см таблицу 2 ТО.

Н. контр	Ивянский		
Нач. отд	Постовой		
Гл. спец. отд	Ивянский		
Гл. инж. пр	Прохоров		
Рук. бриг	Кропп		
Вед. инж	Смыслова		24.10.85
Ст. инж	Куликова		14.11.85

3.503.1-73.1 000600

Каркас пространственный вязаный КПВ-3

Стадия	Масса	Масштаб
Р	985,0	1:50
Лист	Листов 1	

Союздорпроект

Копировал. ЛУ-6 Формат А3

Инв. N подл. | Подпись и дата | Взам. инв. N

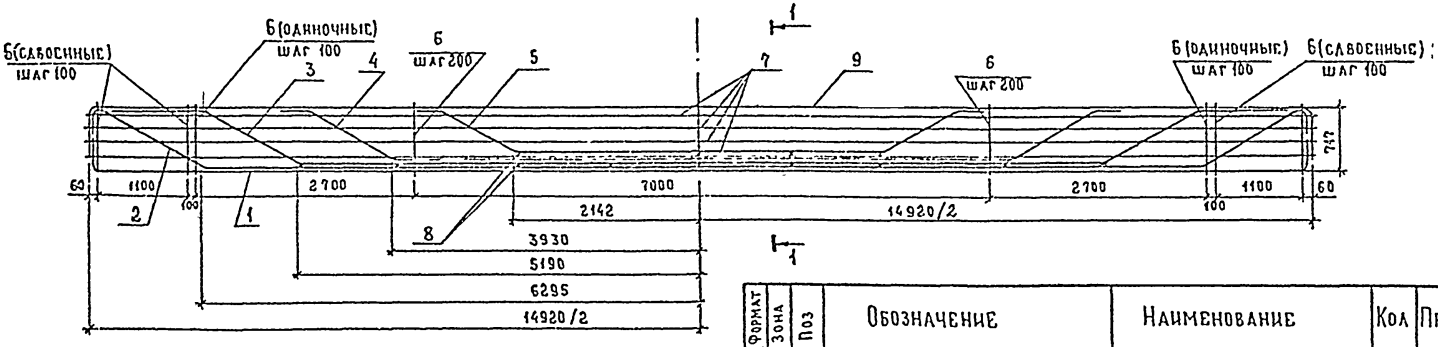

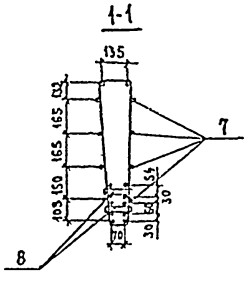

Формат	Зона	Поз	Обозначение	Наименование	Кол	Примеч
				Детали		
А4		1	3.503.1-73.1 000002 -05	Отогнутый стержень	2	
А4		2	3.503.1-73.1 000003 -01	Отогнутый стержень	2	
А3		3	3.503.1-73.1 000001 -14	Отогнутый стержень	2	
А3		4	3.503.1-73.1 000001 -16	Отогнутый стержень	2	
А3		5	3.503.1-73.1 000001 -18	Отогнутый стержень	2	
А4		6	3.503.1-73.1 000006	Хомут	138	
Б4		7	3.503.1-73.1 000011	⌀8 А-I ГОСТ 5781-82*, ГОСТ 380-71* ℓ=14950	8	5,9 кг
Б4		8	3.503.1-73.1 000014	⌀28 А-III ГОСТ 5781-82* ℓ=150	14	0,7 кг
А3		9	3.503.1-73.1 000002 -03	Отогнутый стержень	2	

Примечание.

Марку стали поз. 7 см. таблицу 2. ТО

Нач. отд.	Постовой		
Гл. спец. от	Иванский		
Гл. инж. пр	Прохоров		
Рук. бриг	Кропп		
Вед. инж.	Смыслова		31.10.84
Ст. инж.	Куликова		31.10.84

3.503.1-73.1 000700

Каркас пространственный вязаный КПВ-4

Стадия	Масса	Масштаб
Р	787,4	1:50
Лист	Листов 1	

Союздорпроект

Инв. № подл. | Подпись и дата | Взам. инв. №

Копировал

Формат А3

Формат	Зона	Поз	Обозначение	Наименование	Кол	Примечан.
				Документация		
А4			3.503.1-73.1 000800 СБ	Сборочный чертеж		
А3			3.503.1-73.1 000000 ТО	Техническое описание		
				3.503.1-73.1 000800		КП-1
				Детали		
А4		1	3.503.1-73.1 000005	Хомут	41	
Бч		2	3.503.1-73.1 000015	ФВАI ГОСТ 5781-82; ГОСТ 380-71* l=3080	4	3,2
				3.503.1-73.1 000800-01		КП-2
				Детали		
А4		1	3.503.1-73.1 000005	Хомут	19	
Бч		2	3.503.1-73.1 000016	ФВАI ГОСТ 5781-82; ГОСТ 380-71* l=1880	4	0,74
				3.503.1-73.1 000800 -02		КП-3
				Детали		
А4		1	3.503.1-73.1 000005	Хомут	64	
Бч		2	3.503.1-73.1 000017	ФВАI ГОСТ 5781-82; ГОСТ 380-71* l=12680	4	5,0
				3.503.1-73.1 000800 -03		КП-4
				Детали		
А4		1	3.503.1-73.1 000005	Хомут	11	
Бч		2	3.503.1-73.1 000018	ФВАI ГОСТ 5781-82; ГОСТ 380-71* l=1080	4	0,43
				3.503.1-73.1 000800 -04		КП-5
				Детали		
А4		1	3.503.1-73.1 000005	Хомут	77	
Бч		2	3.503.1-73.1 000019	ФВАI ГОСТ 5781-82; ГОСТ 380-71* l=15280	4	6,0
				3.503.1-73.1 000800 -05		КП-6
				Детали		
А4		1	3.503.1-73.1 000005	Хомут	13	
Бч		2	3.503.1-73.1 000020	ФВАI ГОСТ 5781-82; ГОСТ 380-71* l=1280	4	0,51

Инв. № подл. | Подпись и дата | Взам. инв. №

Н. контр.	Ивянский	
Нач. отд.	Постовой	
Гл. спец.	Ивянский	
Гл. инж. пр.	Прохоров	
Рук. бриг.	Кропп	
Вед. инж.	Смысаова	
Ст. инж.	Куаикова	22.10.86

3.503.1-73.1 000800

Каркас пространственный КП-1 ... КП-6

Стадия	Лист	Листов
Р		1

Союздорпроект

Копировал: Формат А4

Рис. 1

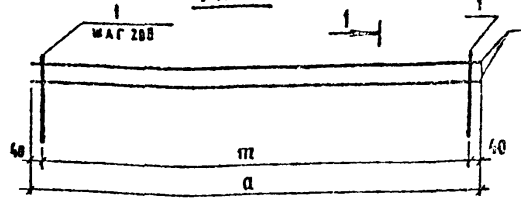

1-1

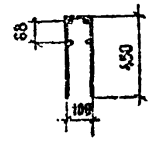

Рис. 2

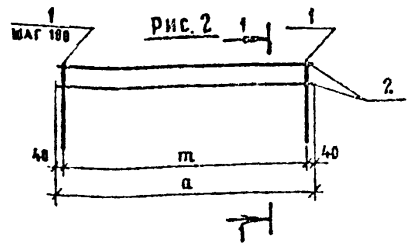

Обозначение	Марка	Размеры, мм a	Размеры, мм m	Рис.	Масса, кг
3.503.1-73.1 000800	КП-1	8080	8000	1	38,2
-01	КП-2	1880	1800	2	14,7
-02	КП-3	12680	12600	1	59,7
-03	КП-4	1080	1000	2	8,5
-04	КП-5	15280	15200	1	71,7
-05	КП-6	1280	1200	2	10,1

Примечание. Каркас изготовить вязаным.

Инв. № подл. | Подпись и дата | Взам. инв. №

Н. контр.	Ивянский	
Нач. отд.	Постовой	
Гл. спец.	Ивянский	
Гл. инж. пр.	Прохоров	
Рук. бриг.	Кропп	
Вед. инж.	Смысаова	
Ст. инж.	Куаикова	22.10.86

3.503.1-73.1 000800 СБ

Каркас пространственный КП-1 ... КП-6 Сборочный чертеж.

Стадия	Масса	Масштаб
Р	См. табл.	
Лист	Листов 1	

Союздорпроект

Копировал: Формат А4

Формат	Зона	Поз.	Обозначение	Наименование	Кол	Примечан.
				Документация		
А3			3.503.1-73.1 001000 СБ	Сборочный чертеж		
А3			3503.1-73.1 000000 ТО	Техническое описание		
				Детали		
А4		6	3.503.1-73.1 000002 -06	Отогнутый стержень	1	
			Переменные данные для	исполнений:		
				3.503.1-73.1 001000		К-5
				Детали		
А4		1	3.503.1-73.1 000002 -07	Отогнутый стержень	1	
А4		2	3.503.1-73.1 000003 -02	Отогнутый стержень	1	
А3		3	3.503.1-73.1 000001 -21	Отогнутый стержень	1	
А3		4	3.503.1-73.1 000001 -23	Отогнутый стержень	1	
А3		5	3.503.1-73.1 000001 -25	Отогнутый стержень	1	
А4		7	3.503.1-73.1 000004 -04	Ребро жесткости	4	
Б4		8	3.503.1-73.1 000021	⌀32 А-II ГОСТ 5781-82*; ℓ=190	8	1,2кг
				3.503.1-73.1 001000 -01		К-6
				Детали		
А4		1	3.503.1-73.1 000002 -08	Отогнутый стержень	1	
А4		2	3.503.1-73.1 000003 -03	Отогнутый стержень	1	
А3		3	3.503.1-73.1 000001 -20	Отогнутый стержень	1	
А3		4	3.503.1-73.1 000001 -22	Отогнутый стержень	1	
А3		5	3.503.1-73.1 000001 -24	Отогнутый стержень	1	
А4		7	3.503.1-73.1 000004 -05	Ребро жесткости	4	
Б4		8	3.503.1-73.1 000022	⌀28 А-III ГОСТ 5781-82*; ℓ=170	8	0,8кг

Взам. инв. № | Подпись и дата | Инв. № подл.

Н. контр.	Ивянский	
Нач. отд.	Постовой	
Гл. спец. от.	Ивянский	
Гл. инж. пр.	Прохоров	
Рук. бриг.	Кропп	
Вед. инж.	Смыслова	
Ст. инж.	Куликова	

3.503.1-73.1 001000

Каркас плоский сварной

К-5 ; К-6

Стадия	Лист	Листов
Р		1

СОЮЗДОРПРОЕКТ

Копировал Формат А4

Формат	Зона	Поз.	Обозначение	Наименование	Кол.	Примеч.
				Документация		
А3			3.503.1-73.1 000900 СБ	Сборочный чертеж		
А3			3.503.1-73.1 000000 ТО	Техническое описание		
				Детали		
А4		9	3.503.1-73.1 000002 -06	Отогнутый стержень	2	
Б4		7	3.503.1-73.1 000012	⌀8 А-I ГОСТ 5781-82*; ГОСТ 380-71* ℓ=17950	8	7,1кг
А4		6	3.503.1-73.1 000006 -01	Хомут	163	
			Переменные данные для	исполнений:		
				3.503.1-73.1 000900		КПВ-5
				Детали		
А4		1	3.503.1-73.1 000002 -07	Отогнутый стержень	2	
А4		2	3.503.1-73.1 000003 -02	Отогнутый стержень	2	
А3		3	3.503.1-73.1 000001 -27	Отогнутый стержень	2	
А3		4	3.503.1-73.1 000001 -29	Отогнутый стержень	2	
А3		5	3.503.1-73.1 000001 -31	Отогнутый стержень	2	
Б4		8	3.503.1-73.1 000013	⌀32 А-II ГОСТ 5781-82* ℓ=150	20	0,95кг
				3.503.1-73.1 000900 -01		КПВ-6
				Детали		
А4		1	3.503.1-73.1 000002 -08	Отогнутый стержень	2	
А4		2	3.503.1-73.1 000003 -03	Отогнутый стержень	2	
А3		3	3.503.1-73.1 000001 -26	Отогнутый стержень	2	
А3		4	3.503.1-73-1 000001 -28	Отогнутый стержень	2	
А3		5	3.503.1-73-1 000001 -30	Отогнутый стержень	2	
Б4		8	3.503.1-73-1 000014	⌀28 А-III ГОСТ 5781-82* ℓ=150	20	0,7кг

Взам. инв. № | Подпись и дата | Инв. № подл.

Н. контр.	Ивянский	
Нач. отд.	Постовой	
Гл. спец. от.	Ивянский	
Гл. инж. пр.	Прохоров	
Рук. бриг.	Кропп	
Вед. инж.	Смыслова	
Ст. инж.	Куликова	

3.503.1-73.1 000900

Каркас пространственный вязаный

КПВ-5 ; КПВ-6

Стадия	Лист	Листов
Р		1

СОЮЗДОРПРОЕКТ

Копировал Формат А4

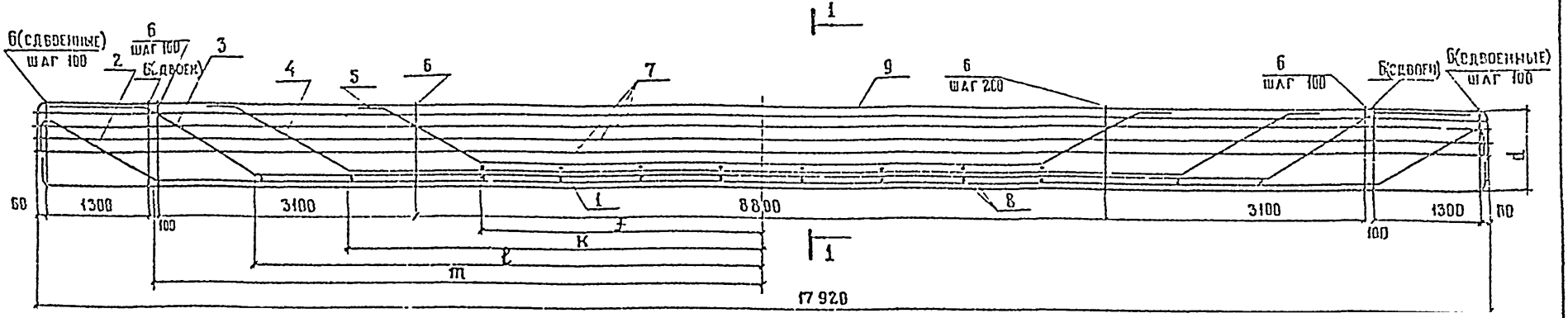

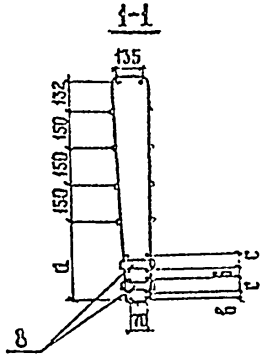

Обозначение	Марка	Размеры, мм								Класс рабочей арматуры	Масса, кг
		a	в	c	d	f	k	ℓ	m		
	КПВ-5	283	34	68	865	3783	5303	6603	7753	А-II	1305,5
	КПВ-6	285	30	60	867	3590	5240	6540	7690	А-III	1053,5

Норм контр	Ивянский		
Нач отд	Постовой		
Гл спец отд	Ивянский		
Гл инж пр	Прохоров		
Рук бриг	Кропп		
Вед инж	Смыслова		24.10.86
Ст. инж	Куликова		14.11.86

3.503.1-73.1 000900 сб

Каркас пространственный вязаный КПВ-5; КПВ-6
Сборочный чертеж

Стадия	Масса	Масштаб
Р	см таба	1:50

Лист | Листов 1

СОЮЗДОРПРОЕКТ

Инв № подл | Подпись и дата | Взам инв №

Копировал: Фрол

Формат А3

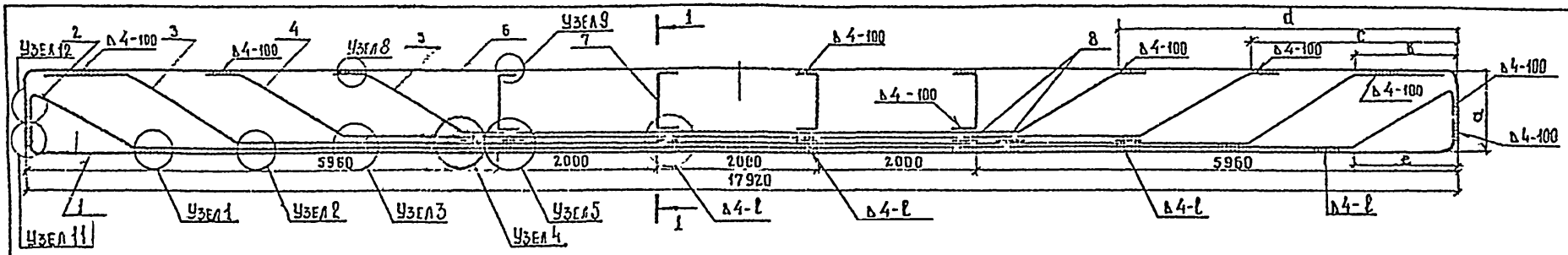

1-1

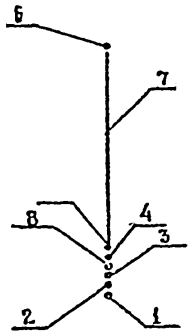

Обозначение	Марка	Размеры, мм					Класс рабочей арматуры	Длина сварного шва, l мм	Масса кг
		a	б	c	d	e			
3.503.1-73.1 001000	К-5	865	1021	2439	4097	1207	А-II	190	550,1
– 01	К-6	867	1063	2517	4219	1270	А-III	170	424,5

Примечание.

Узлы 1, 2, 3, 4, 5, 8, 9, 11, 12 см. документ 002200.

			3.503.1-73.1 001000 СБ
Норм. конт.	Ивянский		Каркас плоский сварной К-5, К-6 Сборочный чертеж.
Нач. отд.	Постовой		
Гл. спец.	Ивянский		
Гл. инж. пр.	Прозоров		
Рук. бриг.	Кропп		
Вед. инж.	Сысоева	26.10.85	
Ст. инж.	Куликова	14.11.85	

Стадия	Масса	Масштаб
Р	см. табл.	1:50
Лист	Листов 1	

Союздорпроект

Копировал:

Формат А3

Инв. № подл. | Подпись и дата | Взам. инв. №

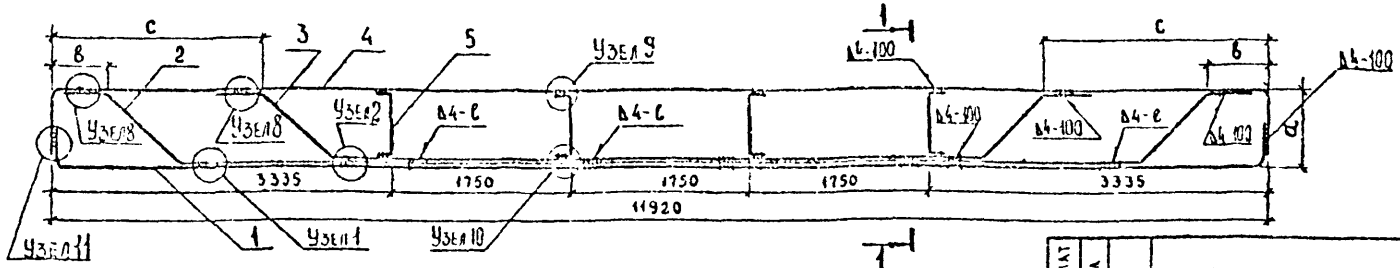

1-1

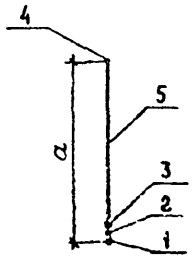

Обозначение	Марка	Размеры, мм			Класс рабочей арматуры	Длина сварного шва, ℓ мм	Масса, кг
		а	в	с			
3.503.1-73.1 001100	К-1	715	531	1879	А-II	190	239,5
-01	К-2	717	543	1887	А-III	170	187,5

Примечание.

Узлы 1, 2, 8, 9, 10, 11 см. документ 002200

Формат	Зона	Поз	Обозначение	Наименование	Кол.	Примеч.
				Детали		
А4		4	3.503.1-73.1 000002	Отогнутый стержень	1	
				Переменные данные для исполнений:		
				3.503.1-73.1 001100		К-1
				Детали		
А4		1	3.503.1-73.1 000002 -01	Отогнутый стержень	1	
А3		2	3.503.1-73.1 000001 -01	Отогнутый стержень	1	
А3		3	3.503.1-73.1 000001 -03	Отогнутый стержень	1	
А4		5	3.503.1-73.1 000004	Ребро жесткости	4	
				3.503.1-73.1 001100-01		К-2
				Детали		
А4		1	3.503.1-73.1 000002 -02	Отогнутый стержень	1	
А3		2	3.503.1-73.1 000001	Отогнутый стержень	1	
А3		3	3.503.1-73.1 000001 -02	Отогнутый стержень	1	
А4		5	3.503.1-73.1 000004 -01	Ребро жесткости	4	

Норм конт	Ивянский		
Нач отд	Постовой		
Гл спец отд	Ивянский		
Гл инж пр	Прохоров		
Рук бриг	Кропп		
Вед инж	Смыслова		
Ст инж	Куликова		

3.503.1-73.1 001100

Каркас плоский сварной К-1, К-2

Стадия	Масса	Масштаб
Р	см. табл.	1:50
Лист	Листов 1	

Союздорпроект

Инв. № подл. | Подпись и дата | Взам. инв. №

Копировал

Формат А3

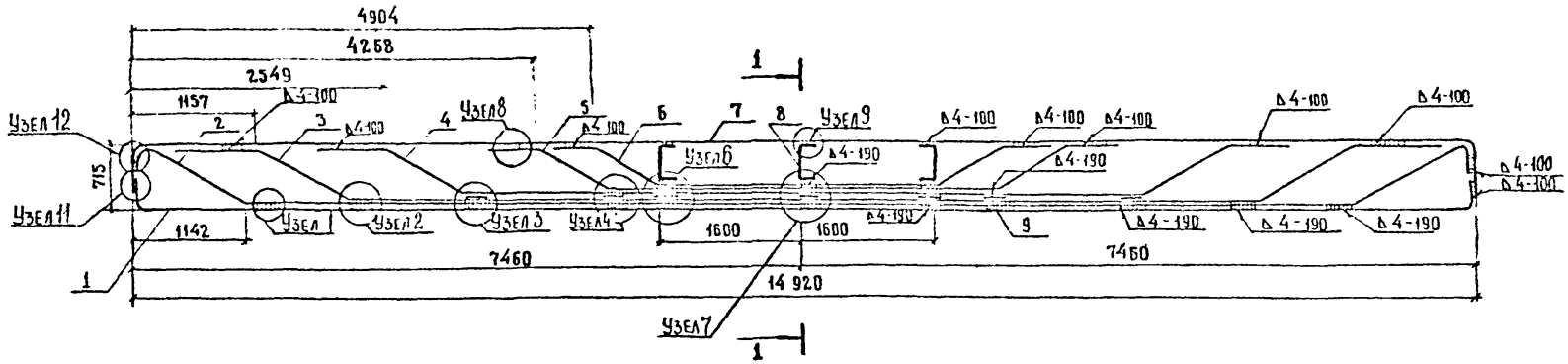

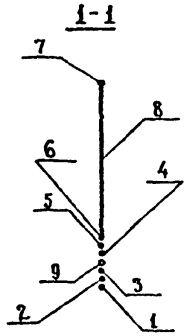

Формат	Зона	Поз.	Обозначение	Наименование	Кол	Примечан.
				Детали		К-3
А4		1	3.503.1-73.1 000002—04	Отогнутый стержень	1	
А4		2	3.503.1-73.1 000003	Отогнутый стержень	1	
А3		3	3.503.1-73.1 000001—09	Отогнутый стержень	1	
А3		4	3.503.1-73.1 000001—11	Отогнутый стержень	1	
А3		5	3.503.1-73.1 000001—13	Отогнутый стержень	1	
А3		6	3.503.1-73.1 000001—32	Отогнутый стержень	1	
А4		7	3.503.1-73.1 000002—03	Отогнутый стержень	1	
А4		8	3.503.1-73.1 000004—02	Ребро жесткости	3	
Б4		9	3.503.1-73.1 000021	⌀32 А-II ГОСТ 5781-82*; l=190	7	1,2 кг

Примечание.

1. Марку стали поз. 9 см. таблицу 2 ТО.
2. Узлы 1, 2, 3, 4, 6, 7, 8, 9, 11, 12 см. документ 002200.

Норм. конт.	Ивянский		
Нач. отд.	Постовой		
Гл. спец. пр.	Ивянский		
Гл. инж. пр.	Прохоров		
Рук. бриг.	Кропп		
Вед. инж.	Смыслова		28.10.86
Ст. инж.	Куликова		14.11.86

3.503.1-73.1 001200

Каркас плоский сварной К-3

Стадия	Масса	Масштаб
Р	414.4	1:50

Лист | Листов 1

Союздорпроект

Инв. № подл. | Подпись и дата | Взам. инв. №

Копировал: Фрм

Формат А3

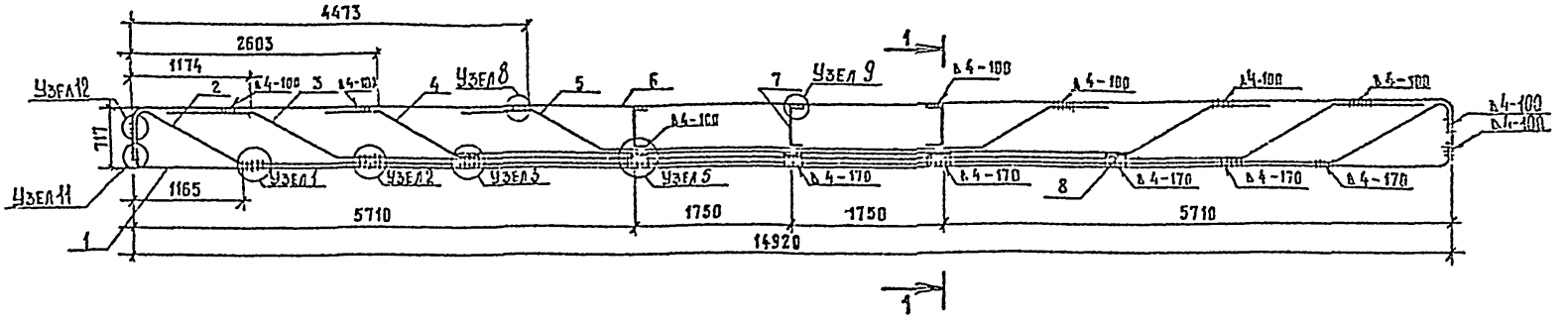

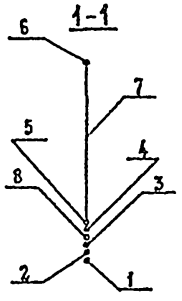

Формат	Зона	Поз.	Обозначение	Наименование	Кол.	Примечан
				Детали		К-4
А4		1	3.503.1-73.1 000002 -05	Отогнутый стержень	1	
А4		2	3.503.1-73.1 000003 -01	Отогнутый стержень	1	
А3		3	3.503.1-73.1 000001 -08	Отогнутый стержень	1	
А3		4	3.503.1-73.1 000001 -10	Отогнутый стержень	1	
А3		5	3.503.1-73.1 000001 -12	Отогнутый стержень	1	
А4		6	3.503.1-73.1 000002 -03	Отогнутый стержень	1	
А4		7	3.503.1-73.1 000004 -03	Ребро жесткости	3	
Бч		8	3.503.1-73.1 000022	ф28 AIII ГОСТ 5781-82* ℓ=170	5	0,8 кг.

Примечание.

1. Марку стали поз. 8 см. таблицу 2 ТО
2. Узлы 1,2,3,5,8,9,11,12 см. документ 002200.

Н. контр.	Ноянский		
Нач. отд.	Постовой		
Гл. спец. отд.	Ивянский		
Гл. инж. пр.	Прохоров		
Рук. бриг.	Кропп		
Вед. инж.	Смыслова		23.10.85
Вед. инж.	Кудикова		04.11.85

3.503.1-73.1 001300

Каркас плоский сварной К-4

Стадия	Масса	Масштаб
Р	313,8	1:50
Лист	Листов 1	

Союздорпроект

Копировал ЛМГ

Формат А3

Инв. № подл. | Подпись и дата | Взам. инв. №

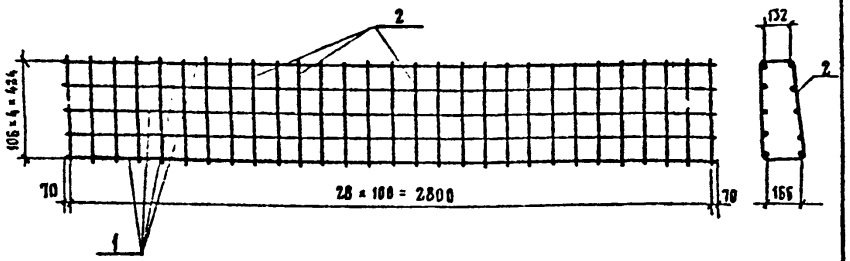

Формат	Зона	Поз.	Обозначение	Наименование	Кол.	Примечание
				Детали		
Б4		1	3.503.1-73.1 000023	ф14AIIIгост 5781-82* ℓ=2940	10	3,55 кг
А4		2	3.503.1-73.1 000006-02	Хомут	29	

Примечания

1. Каркас может быть сварным или вязаным. Выбор типа каркаса производится по таблице 2 ТО.
2. Марка стали позиции 1 см. таблицу 2 ТО.
3. Сварка ручная дуговая по СН393-78

Н.контр	Ивянский		
Нач.отд	Постовой		
Гл.спец	Ивянский		
Гл.инж.пр	Прохоров		14.11.86
Рук.бриг	Кропп		
Инженер	Куанджанов		
Ст.инж	Ермилова		

3.503.1-73.1 001400

Каркас КБ-1

Стадия	Масса	Масштаб
Р	52,61	
Лист	Листов 1	

Союздорпроект

Копировал: ЛЖ Формат А4

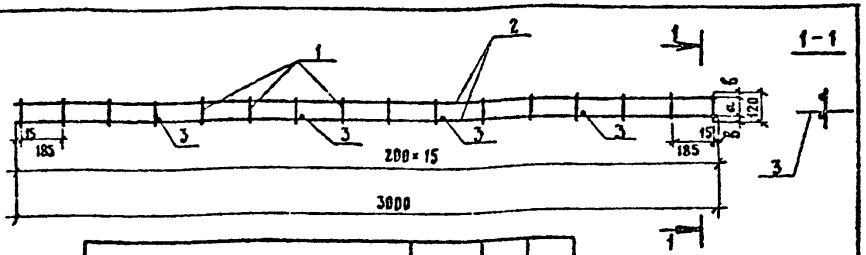

Обозначение	Марка	а, мм	б, мм
3.503.1-73.1 001500	Ф-1	70	25
-01	Ф-2	74	83

Формат	Зона	Поз.	Обозначение	Наименование	Кол.	Примечание
				3.503.1-73.1 001500		Ф-1
				Детали		
Б4		1	3.503.1-73.1 000024	ф6AIГОСТ5781-82*; ГОСТ380-71* ℓ=120	16	0,03 кг
Б4		2	3.503.1-73.1 000025	ф6AIГОСТ5781-82*; ГОСТ380-71* ℓ=3000	2	0,67 кг
Б4		3	3.503.1-73.1 000026	ф6AIГОСТ5781-82*; ГОСТ380-71* ℓ=250	4	0,06 кг
				3.503.1-73.1 001500-01		Ф-2
				Детали		
Б4		1	3.503.1-73.1 000024	ф6AIГОСТ5781-82*; ГОСТ380-71* ℓ=120	16	0,03кг
Б4		2	3.503.1-73.1 000025	ф6AIГОСТ5781-82*; ГОСТ380-71* ℓ=3000	2	0,67 кг
Б4		3	3.503.1-73.1 000026	ф6AIГОСТ5781-82*; ГОСТ380-71* ℓ=250	4	0,06кг

Примечание

Сварка ручная дуговая по СН393-78

Н.контр	Ивянский		
Нач.отд	Постовой		
Гл.спецоц	Ивянский		
Гл.инж.пр	Прохоров		
Рук.бриг	Кропп		
Вед.инж	Смыслова		221088
Ст.инж	Монашова		

3.503.1-73.1 001500

Фиксатор Ф-1; Ф-2

Стадия	Масса	Масштаб
Р	2,06	1:20
Лист	Листов 1	

Союздорпроект

Копировал: Формат А4

Инв. № подл. | Подпись и дата | Взам. инв. №

Инв. № подл.	Подпись и дата	Взам. инв. №

Формат	Зона	Поз	Обозначение	Наименование	Кол. на изд. 3.503.1-73.1 0016 00- —	01	02	03	04	05	06	07	Примечание
				Документация									
А3			3.503.1-73.1 0016 00 СБ	Сборочный чертеж									
А3			3.503.1-73.1 00 0000 ТО	Техническое описание									
				Детали									
Бч		1	3.503.1-73.1 000027	БАI ГОСТ 5781-82, ГОСТ 380-71* В-3250	6	6	6	6	6	6	6	6	0,72 кг
А4		2	3.503.1-73.1 000007-01	Отогнутый стержень	8	8			31	31			
А4			-02	Отогнутый стержень			15	15			31	31	
А4		3	3.503.1-73.1 000007	Отогнутый стержень	7	7							
				Шифр	С-1с	С-1в	С-2с	С-2в	С-3с	С-3в	С-4с	С-4в	

Норм. контр.	Ивянский	
Нач. ОИС	Постовой	
Гл. спец. ОИС	Ивянский	
ГИП ОИС	Прохоров	
Рук. бриг.	Кропп	
Вед. инж.	Смыслова	
Ст. инж.	Куликова	

3.503.1-73.1 0016 00

Сетка С-1с; С-1в; С-2с; С-2в; С-3с; С-3в; С-4с; С-4в

Стадия	Лист	Листов
Р		1

Союздорпроект

Формат А4

Инв. № подл.	Подпись и дата	Взам. инв. №

Рис. 1

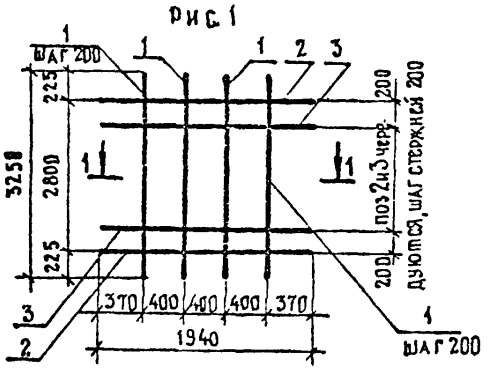

Рис. 2

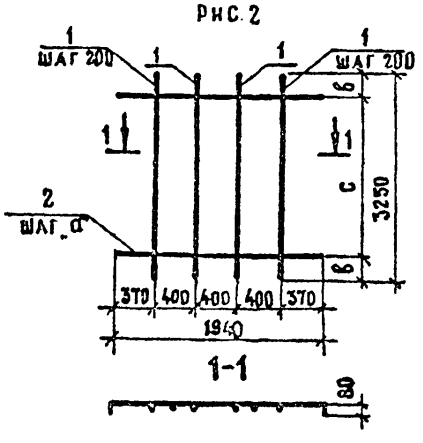

Обозначение	Рис	Марка	Шаг „а", мм	в мм	с мм	Тип сеток	Масса, кг
3.503.1-73.1 0016 00	1	С-1с	—	—	—	сварная	33,7
-01	1	С-1в	—	—	—	вязаная	33,7
-02	2	С-2с	200	225	2800	сварная	32,2
-03	2	С-2в	200	225	2800	вязаная	32,2
-04	2	С-3с	100	125	3000	сварная	83,1
-05	2	С-3в	100	125	3000	вязаная	83,1
-06	2	С-4с	100	125	3000	сварная	62,0
-07	2	С-4в	100	125	3000	вязаная	62,0

Примечание

Сварные сетки изготавливаются в соответствии с ГОСТ 10922-75.

Норм. контр.	Ивянский		
Нач. ОИС	Постовой		
Гл. спец. ОИС	Ивянский		
ГИП ОИС	Прохоров		10.01.85
Рук. бриг.	Кропп		
Вед. инж.	Смыслова		
Ст. инж.	Куликова		

3.503.1-73.1 0016 00 СБ

Сетка С-1с; С-1в; С-2с; С-2в; С-3с; С-3в; С-4с; С-4в. Сборочный чертеж

Стадия	Масса	Масштаб
Р	см. табл.	
Лист	Листов 1	

Союздорпроект

Формат А4

Инв. № подл.	Подпись и дата	Взам. инв. №

Формат	Зона	Поз.	Обозначение	Наименование	Кол. на испол. 3.503.1-73.1 001700 —	01	02	03	04	05	Примечание
				Документация							
А3			3.503.1-73.1 00 17 00 СБ	Сборочный чертеж							
А3			3.503.1-73.1 000 000 ТО	Техническое описание							
				Детали							
Б4		1	3.503.1-73.1 0000 31	6А-I ГОСТ 5781-82, ГОСТ 380-71*, L=1650	6	6	6	6	6	6	0.37 кг
А4		2	3.503.1-73.1 000007 — 01	Отогнутый стержень	8	8			15	15	
А4			— 02	Отогнутый стержень			15	15			
А4		3	3.503.1-73.1 000007	Отогнутый стержень	7	7					
				Шифр	С-5с	С-5в	С-6с	С-6в	С-7с	С-7в	

Инт

Норм. контр.	Ивянский			3.503.1-73.1 001700	
Нач. отд.	Постовой				
Гл. спец. отд.	Ивянский			Сетка С-5с; С-5в, С-6с, С-6в; С-7с; С-7в	Стадия: Р; Лист: 1; Листов: 2
Гл. инж. пр.	Прохоров		2.01.83		
Рук. бриг.	Кропп				СОЮЗДОРПРОЕКТ
Вед. инж.	Смысалова				
Ст. инж.	Куликова				

Инв. № подл.	Подпись и дата	Взам. инв. №

Рис.1

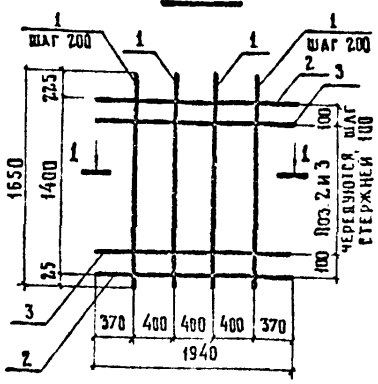

Рис.2

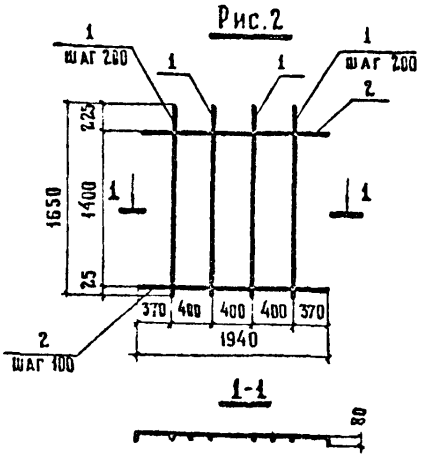

Обозначение	Рис.	Марка	Тип сеток	Масса, кг
3.503.1-73.1 001700	1	С-5С	сварная	31.6
— 01	1	С-5в	вязаная	31.6
— 02	2	С-6с	сварная	30.2
— 03	2	С-6в	вязаная	30.2
— 04	2	С-7с	сварная	40.3
— 05	2	С-7в	вязаная	40.3

Примечание

Сварные сетки изготавливаются в соответствии с ГОСТ 10922-75

Норм. контр.	Ивянский			3.503.1-73.1 001700 СБ	
Нач. ОИС	Постовой				
Гл. спец. ОИС	Ивянский			Сетка С-5с; С-5в; С-6с; С-6в; С-7с; С-7в	Стадия: Р; Масса: см таба.; Масштаб:
Гип ОИС	Прохоров		11.01.83	Сборочный чертеж	
Рук. бриг.	Кропп				Лист 2; Листов 2
Вед. инж.	Смысалова				СОЮЗДОРПРОЕКТ
Ст. инж.	Куликова				

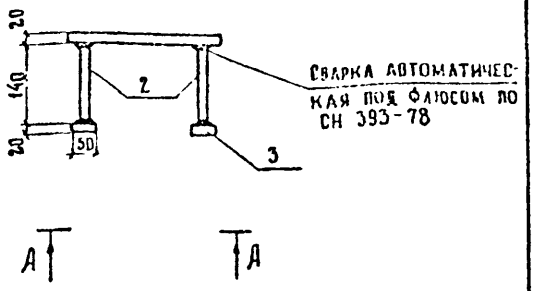

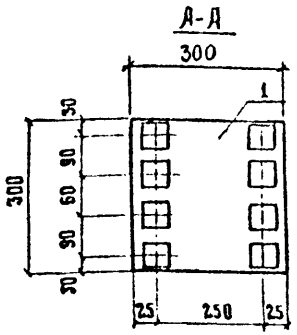

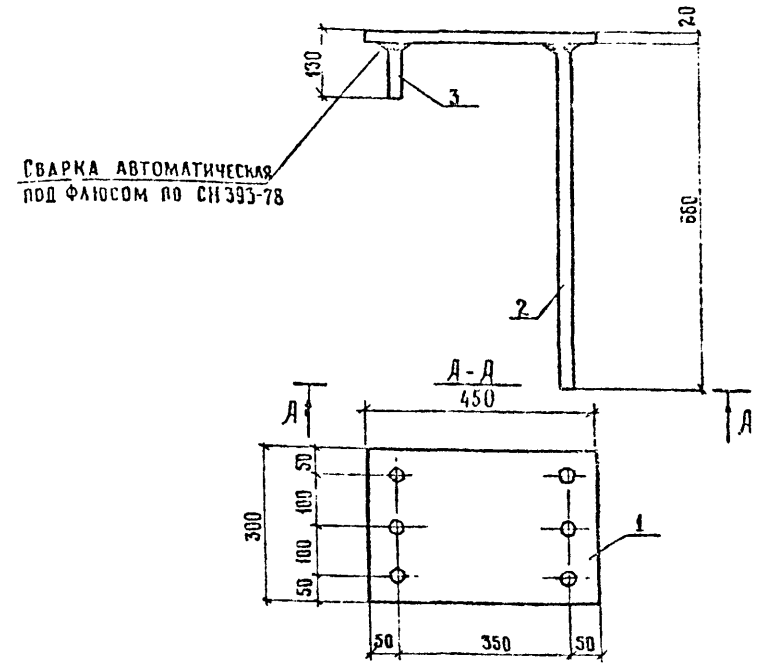

Формат	Зона	Поз.	Обозначение	Наименование	Кол.	Примечание
				Документация		
А3			3.503.1-73.1 000000 ТО	Техническое описание		
				Детали		
БЧ		1	3.503.1-73.1 000032	-300×20; ГОСТ 82-70*, ℓ=300	1	14,1 кг
БЧ		2	3.503.1-73.1 000033	⌀16 А-II ГОСТ 5781-82*; ℓ=140	8	0,24 кг
БЧ		3	3.503.1-73.1 000034	-50×20; ГОСТ 82-70*; ℓ=50	8	0,39 кг

Норм контр.	Иванский		
Нач. отд.	Постовой		
Гл. спец. отд.	Иванский		
Гл. инж. пр.	Прохоров		
Рук. бриг.	Кропп		
Вед. инж.	Смыслова		18.11.86
Ст. инж.	Монашова		

3.503.1-73.1 001800

Изделие закладное
ЗД-2

Стадия	Масса	Масштаб
Р	19,14	1:10
Лист	Листов 1	

СОЮЗДОРПРОЕКТ

Копировал

Формат А4

Формат	Зона	Поз.	Обозначение	Наименование	Кол.	Примечание
				Документация		
А3			3.503.1-73.1 000000 ТО	Техническое описание		
				Детали		
БЧ		1	3.503.1-73.1 000035	-300×20; ГОСТ 82-70*; ℓ=450	1	21,2 кг
БЧ		2	3.503.1-73.1 000036	⌀22 А-II; ГОСТ 5781-82*, ℓ=660	3	1,97 кг
БЧ		3	3.503.1-73.1 000037	⌀22 А-II, ГОСТ 5781-82*; ℓ=110	3	0,33 кг

Норм контр.	Иванский		
Нач. отд.	Постовой		
Гл. спец. отд.	Иванский		
Гл. инж. пр.	Прохоров		
Рук. бриг.	Кропп		
Вед. инж.	Смыслова		18.11.86
Ст. инж.	Монашова		

3.503.1-73.1 001900

Изделие закладное
ЗД-1

Стадия	Масса	Масштаб
Р	28,1	1:10
Лист	Листов 1	

СОЮЗДОРПРОЕКТ

Копировал

Формат А4

Инв. № подл. | Подпись и дата | Взам. инв. №

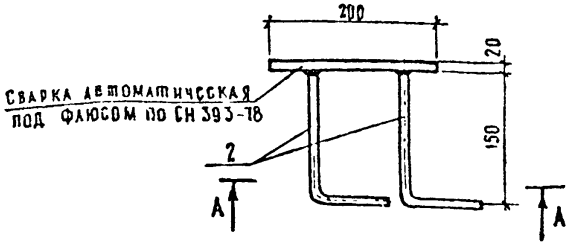

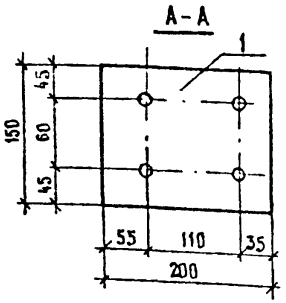

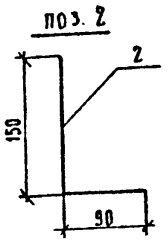

Формат	Зона	Поз.	Обозначение	Наименование	Кол.	Примечание
				Документация		
А3			3.503.1-73.1 000000 ТО	Техническое описание		
				Детали		
Бч		1	3.503.1-73.1 000038	200×20 ГОСТ 82-70* ℓ=150	1	4,71 кг
Бч		2	3.503.1-73.1 000039	ф16 А-II ГОСТ 5781-82* ℓ=240	4	0,38 кг

Н.контр.	Ивянский	
Нач.отд.	Постовой	
Гл.спец.отд.	Ивянский	
Гл.инж.пр.	Прохоров	14.11.83
Рук.бриг.	Кропп	
Инженер	Кулиджанов	
Ст.инж.	Ермилова	

3.503.1-73.1 002000

Изделие закладное
3Д-6

Стадия	Масса	Масштаб
Р	6,23	1:5
Лист	Листов 1	

Союздорпроект

Копировал ЛК

Формат А4

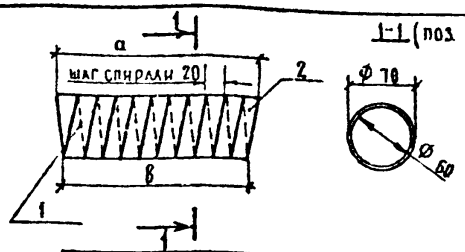

Обозначение	Марка	Размеры, мм а	Размеры, мм в	Масса, кг
3.503.1-73.1 002100	3Д-7	218	211	2,28
-01	3Д-7а	222	216	2,31

Формат	Зона	Поз.	Обозначение	Наименование	Кол.	Примечание
				Документация		
А3			3.503.1-73.1 000000 ТО	Техническое описание		
				Детали		
Бч		1	3.503.1-73.1 0000 28	ф6 А-I ГОСТ 5781-82*, ГОСТ 380-71* Ст3кп2	1	0,53 кг
				Переменные данные для исполнений:		
				3.503.1-73.1 002100		
Бч		2	3.503.1-73.1 0000 29	Труба ф70 ГОСТ 8732-78* ℓ=218	1	1,75
				3.503.1-73.1 002100 -01		
Бч		2	3.503.1-73.1 0000 29 - 01	Труба ф70 ГОСТ 8732-78* ℓ=222	1	1,78

Н.контр.	Ивянский	
Нач.отд.	Постовой	
Гл.спец.отд.	Ивянский	
Гл.инж.пр.	Прохоров	14.11.83
Рук.бриг.	Кропп	
Вед.инж.	Смыслова	
Ст.инж.	Куликова	

3.503.1-73.1 002100

Закладное изделие 3Д-7
3Д-7а

Стадия	Масса	Масштаб
Р	см. табл.	
Лист	Листов 1	

Союздорпроект

Копировал: ЛК

Формат А4

Инв. № подл. | Подпись и дата | Взам. инв. №

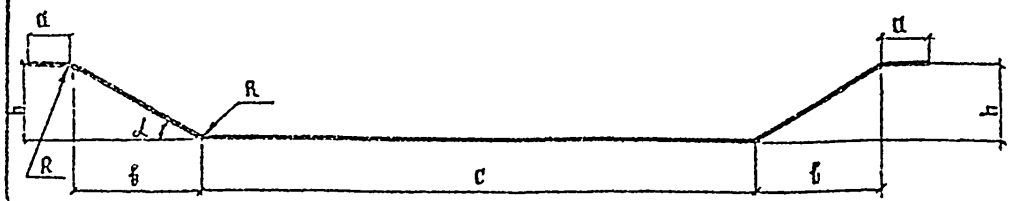

Обозначение	Класс арматуры	Размеры, мм						Длина, мм	Масса, кг
		ø	a	b	c	h	R		
35031-731 000001	А-III	28	420	663	9503	663	336	12168	58.8
-01	А-II	32	480	655	9548	655	384	12296	77.6
02	А-III	28	420	633	6880	633	336	9454	45.7
03	А-II	32	480	621	6920	621	384	9572	60.4
04	А-III	28	560	663	9508	663	336	12448	60.1
05	А-II	32	640	655	9548	655	384	12616	79.6
06	А-III	28	560	633	6880	633	336	9734	47.0
07	А-II	32	640	621	6920	621	384	9892	62.4
08	А-III	28	930	1096	10380	633	336	14756	71.3
09	А-II	32	1060	1075	10456	621	384	15040	94.9
10	А-III	28	370	992	7730	573	336	10746	51.9
11	А-II	32	423	958	7906	553	384	10944	69.1
12	А-III	16	211	961	4052	555	192	6690	10.6
13	А-II	16	211	927	4512	535	192	7070	11.2
14	А-III	28	930	1044	10380	603	336	14636	70.7
15	А-II	32	1060	1017	10456	587	384	14904	94.0
16	А-III	28	510	992	7860	573	336	11156	53.9
17	А-II	32	590	958	8036	553	384	11408	72.0
18	А-III	16	290	909	4282	525	192	6958	11.0
19	А-II	16	290	868	4773	501	192	7353	11.6
20	А-III	28	930	1357	13000	783	336	18056	87.2
21	А-II	32	960	1335	13206	771	384	18190	114.8

Обозначение	Класс арматуры	Размеры, мм						Длина, мм	Масса, кг
		ø	a	b	c	h	R		
35031-731 000001 -22	А-III	28	370	1253	10380	723	336	13996	67.6
-23	А-II	32	423	1218	10606	703	384	14244	89.9
-24	А-III	28	370	1201	7080	693	336	10576	51.1
-25	А-II	32	423	1160	7406	669	384	10908	68.8
-26	А-III	28	930	1304	13080	753	336	17936	86.6
-27	А-II	32	960	1276	13206	737	384	18054	113.9
-28	А-III	28	510	1252	10480	723	336	14376	69.4
-29	А-II	32	590	1218	10606	703	384	14578	92.0
-30	А-III	28	510	1148	7180	663	336	10836	52.3
-31	А-II	32	590	1100	7506	635	384	11266	71.1
-32	А-II	16	211	895	3322	517	192	5808	9.2
-33	А-II	16	290	837	3622	483	192	6130	9.7

Обозначение	α
От 35031-731 000001 до -07	45°
От -08 до -33	30°

Норм контр	Ивянский		
Нач отд	Постовой		
Гл спец отд	Ивянский		
Гл инж пр	Прохоров		
Рук бриг	Кропп		
Вед инж	Смыслова		30.10.86
Ст инж	Монашова		

35031-731 000001

Отогнутый стержень

Стадия	Масса	Масштаб
Р	см. таба	

Лист | Листов 1

ГОСТ 5781-82*

Марку см. ТО

СОЮЗДОРПРОЕКТ

Копировал: Дрожд

Формат А3

Взам инв № | Подпись и дата | Инв № подл

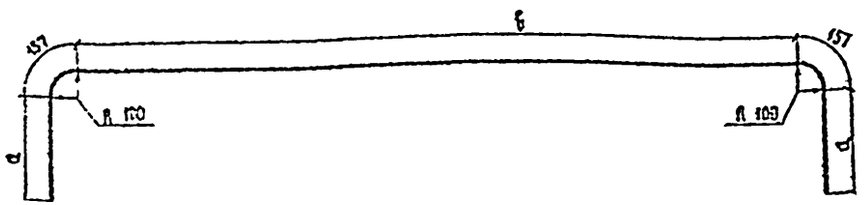

Обозначение	Класс арматуры	Размеры, мм			Длина, мм	Масса, кг
		ø	a	b		
3.503.1-73.1 000002	A-II	16	495	11720	13024	20,6
-01	A-II	32	250	11672	12486	78,8
-02	A-III	28	250	11676	12490	60,3
-03	A-II	16	495	14720	16024	25,3
-04	A-II	32	150	14668	15282	96,4
-05	A-III	28	150	14672	15286	73,8
-06	A-II	16	645	17720	19324	30,5
-07	A-II	32	200	17668	18382	116,0
-08	A-III	28	200	17672	18386	88,8

Норм. контр.	Ивянский		
Нач. отд.	Постовой		
Гл. спец. отд.	Ивянский		
Гл. инж. пр.	Прохоров		
Рук. бриг.	Кропп		
Вед. инж.	Смыслова		23.10.82
Ст. инж.	Монашова		

3.503.1-73.1 000002

Отогнутый стержень

Стадия	Масса	Масштаб
Р	см. табл.	1:50

Лист | Листов 1

ГОСТ 5781-82*

Марку см. ТО

СОЮЗДОРПРОЕКТ

Копировал

Формат А4

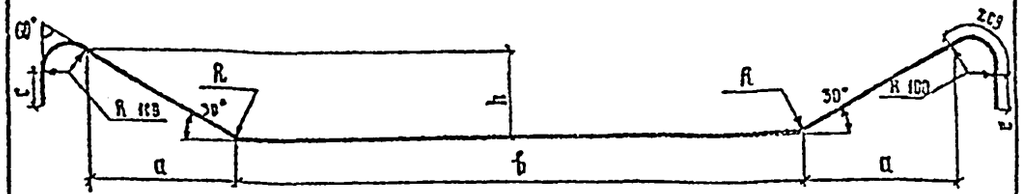

Обозначение	Класс арматуры	Размеры, мм						Длина, мм	Масса, кг
		ø	c	a	b	h	R		
3.503.1-73.1 000003	A-II	32	150	966	12636	558	384	15580	98,3
-01	A-III	28	150	991	12590	572	336	15590	75,3
-02	A-II	32	200	1032	15506	596	384	18698	118,0
-03	A-III	28	200	1097	15380	634	336	18723	90,4

Норм. контр.	Ивянский		
Нач. отд.	Постовой		
Гл. спец. отд.	Ивянский		
Гл. инж. пр.	Прохоров		
Рук. бриг.	Кропп		
Вед. инж.	Смыслова		23.10.82
Ст. инж.	Монашова		

3.503.1-73.1 000003

Отогнутый стержень

Стадия	Масса	Масштаб
Р	см. табл.	1:50

Лист | Листов 1

ГОСТ 5781-82*

Марку см. ТО

СОЮЗДОРПРОЕКТ

Копировал

Формат А4

Взам. инв. № | Подпись и дата | Инв. № подл.

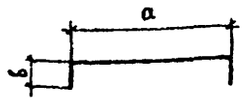

Обозначение	Размеры, мм		Длина, мм	Масса, кг
	а	в		
3.503.1-73.1 000004	609	120,5	850	0,53
-01	621	114,5	850	0,53
-02	505	172,5	850	0,53
-03	543	153,5	850	0,53
-04	652	174,0	1000	0,62
-05	678	161,0	1000	0,62

Взам инв. N | Подпись и дата | Инв. N подл.

Н контр	Ивянский		
Нач. отд	Постовой		
Гл спец	Ивянский		
Гл инж пр	Прохоров		
Рук бриг	Кропп		
Вед инж	Смыслова		27.10.88
Ст. инж	Куликова		14.11.88

3.503.1-73.1 000004

Ребро жесткости

Стадия	Масса	Масштаб
Р	см таба	

Лист | Листов 1

Ø 10 А-II ГОСТ 5781-82*

Марку см ТО

Союздорпроект

Копировал: ЛУ

Формат А4

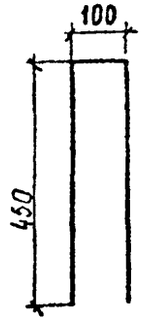

Взам инв. N | Подпись и дата | Инв. N подл.

Н контр	Ивянский		
Нач. отд	Постовой		
Гл спец	Ивянский		
Гл инж пр	Прохоров		
Рук бриг	Кропп		
Вед инж	Смыслова		27.10.88
Ст. инж.	Куликова		14.11.88

3.503.1-73.1 000005

Хомут

Стадия	Масса	Масштаб
Р	0,62	

Лист | Листов 1

Ø 10 А-II ГОСТ 5781-82* ℓ=1000

Марку см ТО

Союздорпроект

Копировал: ЛУ

Формат А4

Рис 1

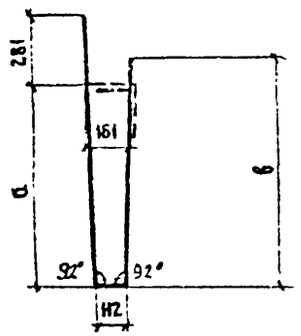

Рис 2

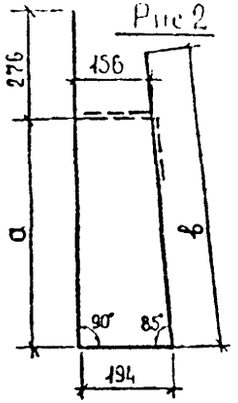

Обозначение	Рис	Размеры, мм		Длина, мм	Масса, кг
		а	в		
3.503.1-73.1 000006	1	749	868	2010	0,8
-01	1	899	1018	2310	0,9
-02	2	448	570	1488	0,6

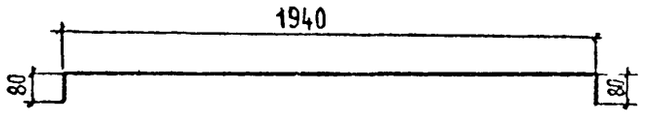

Обозначение	Класс арматуры	Размеры, мм ф	Длина, мм	Масса, кг
3.503.1-73.1 000007	А II	10	2100	1,30
-01	А II	14	2100	2,54
-02	А III	12	2100	1,86

Взам инв № | Подпись и дата | Инв № подл

Норм конт	Ивянский		
Нач отд.	Постовой		
Гл спец отд	Ивянский		
Гл инж пр	Прохоров		
Рук бриг	Кропп		
Вед инж.	Смыслова		29.10.85
Ст инж	Монашова		

3.503.1-73.1 000006

Хомут

Стадия	Масса	Масштаб
Р	см. табл.	

Лист | Листов 1

Ф8 А-I ГОСТ 5781-82*

Марку см. ТО

СОЮЗДОРПРОЕКТ

Копировал

Формат А4

Взам. инв. № | Подпись и дата | Инв № подл

Норм контр	Ивянский		
Нач отд.	Постовой		
Гл спец отд	Ивянский		
Гл инж пр.	Прохоров		
Рук бриг.	Кропп		
Инженер	Куанджанов		
Ст. инж.	Ермилова		

3.503.1-73.1 000007

Отогнутый стержень

Стадия	Масса	Масштаб
Р	см. табл.	1:20

Лист | Листов 1

ГОСТ 5781-82*

Марку см. ТО

СОЮЗДОРПРОЕКТ

Копировал

Формат А4

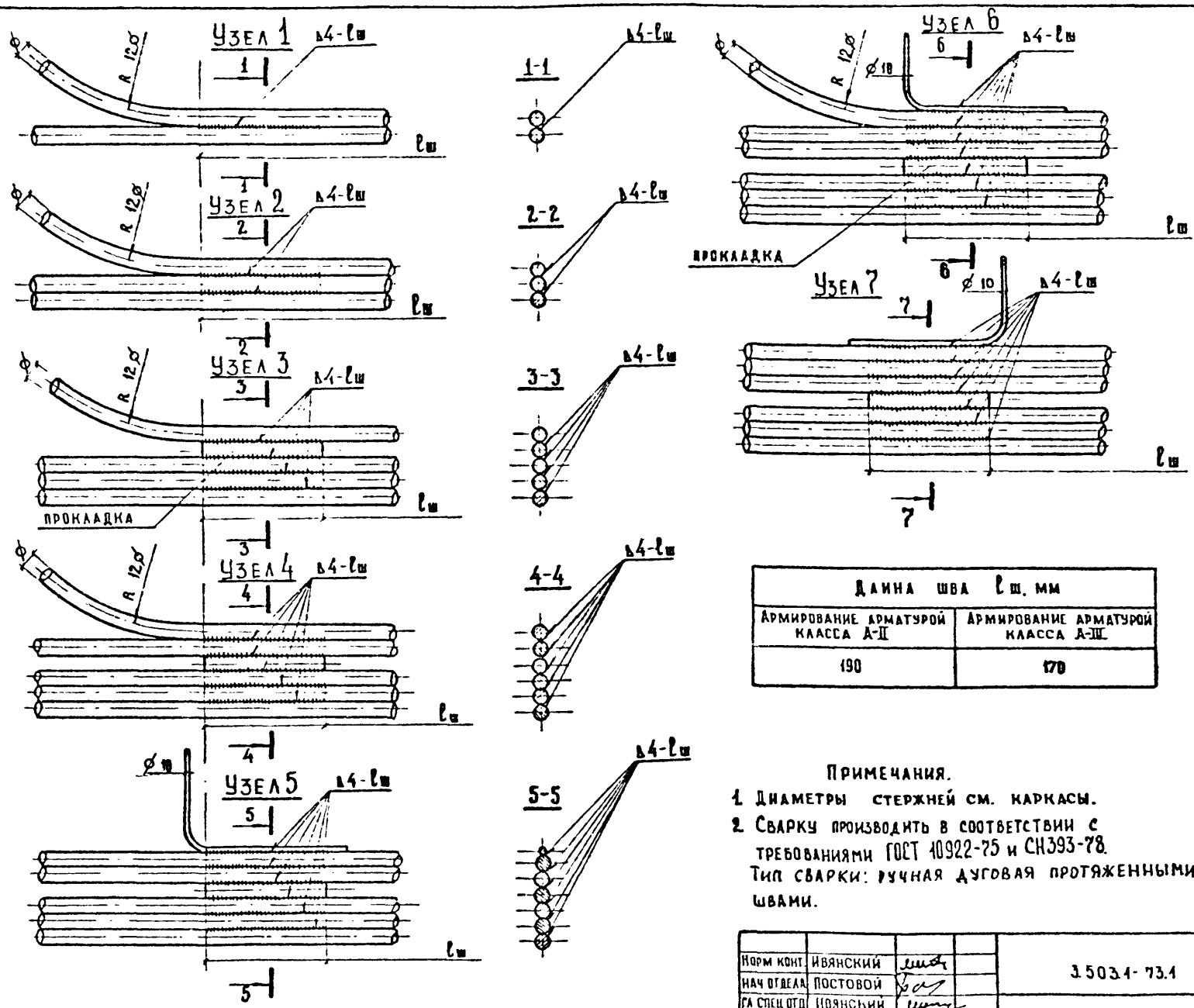

Длина шва $l_ш$, мм	
Армирование арматурой класса А-II	Армирование арматурой класса А-III
190	170

Примечания.

1. Диаметры стержней см. каркасы.
2. Сварку производить в соответствии с требованиями ГОСТ 10922-75 и СН393-78. Тип сварки: ручная дуговая протяженными швами.

Норм конт.	Ивянский	
Нач отдела	Постовой	
Гл спец отд	Ивянский	
Гл. инж пр.	Прохоров	
Рук бриг	Кропп	
Ведущ инж	Смыслова	
Инженер	Кулажанов	

3.503.1-73.1 002200

Детали сварных арматурных каркасов

Стадия	Лист	Листов
Р	1	2

Союздорпроект

Копировал:

Формат А3

Инв. № подл. | Подпись и дата | Взам. инв. №

Узел 8

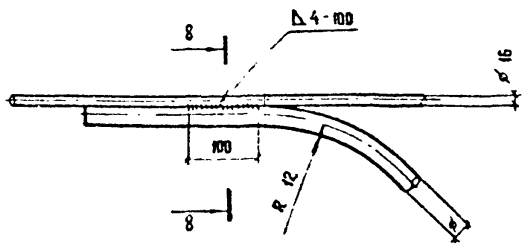

Узел 9

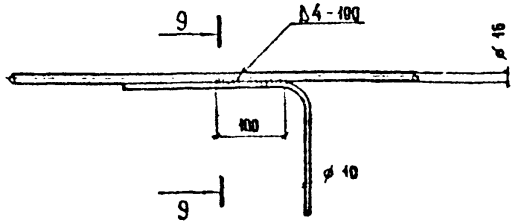

Узел 10

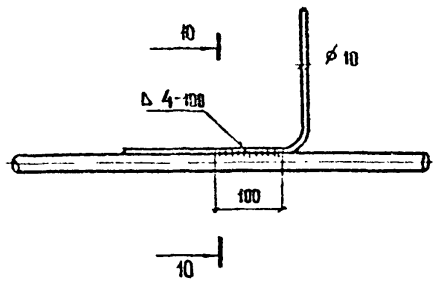

8-8

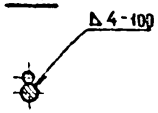

9-9

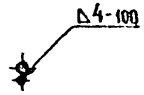

10-10

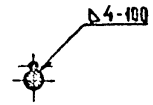

Узел 11

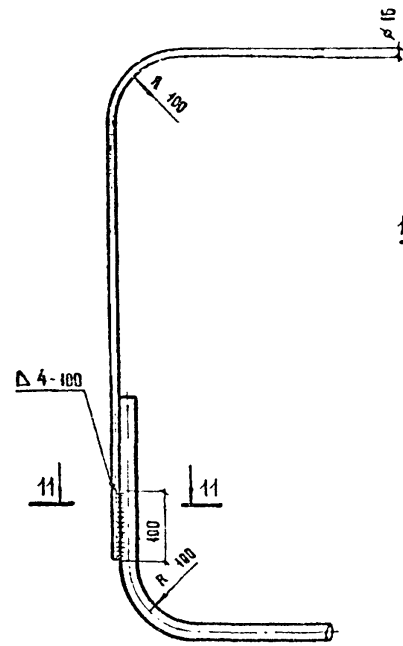

11-11

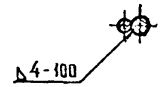

Узел 12

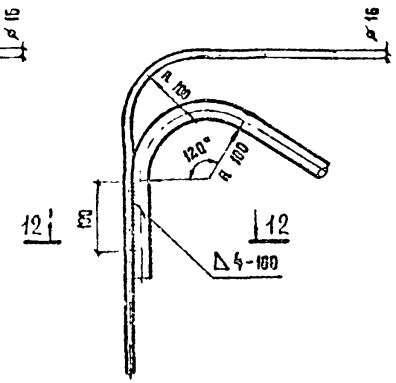

12-12

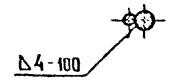

Инв N подл.	Подпись и дата	Взам инв N

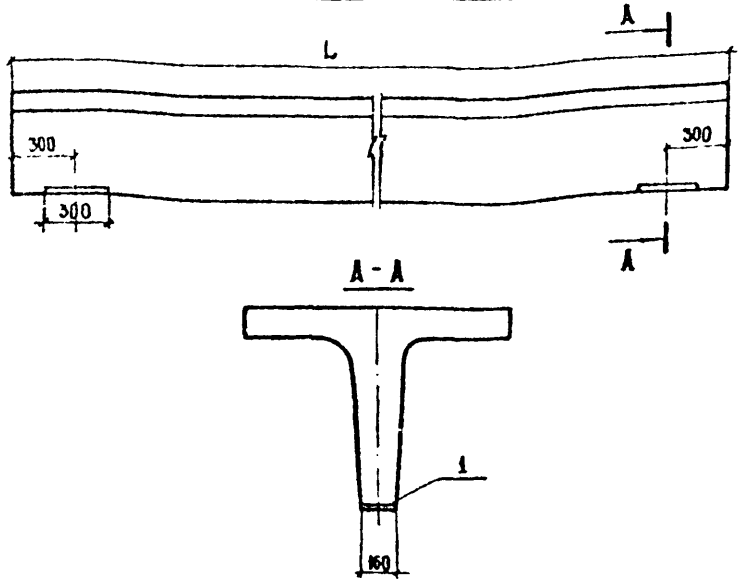

Формат	Зона	Поз.	Обозначение	Наименование	Кол.	Примечание
А4		1	3.503.1-73.1 002400	Закладное изделие ЗД-5	2	5,54 кг

Норм контр	Ивянский		
Нач отд	Постовой		
Гл спец ОВ	Ивянский		
Рук бриг	Кропп		
Вед инж	Смысалова		18.11.86
Ст инж	Куликова		

3.503.1-73.1 002300

Дополнительные закладные изделия устанавливаемые в случае опирания балок на стальные опорные части

Стадия	Лист	Листов
Р		1

СОЮЗДОРПРОЕКТ

Копировал

Формат А4

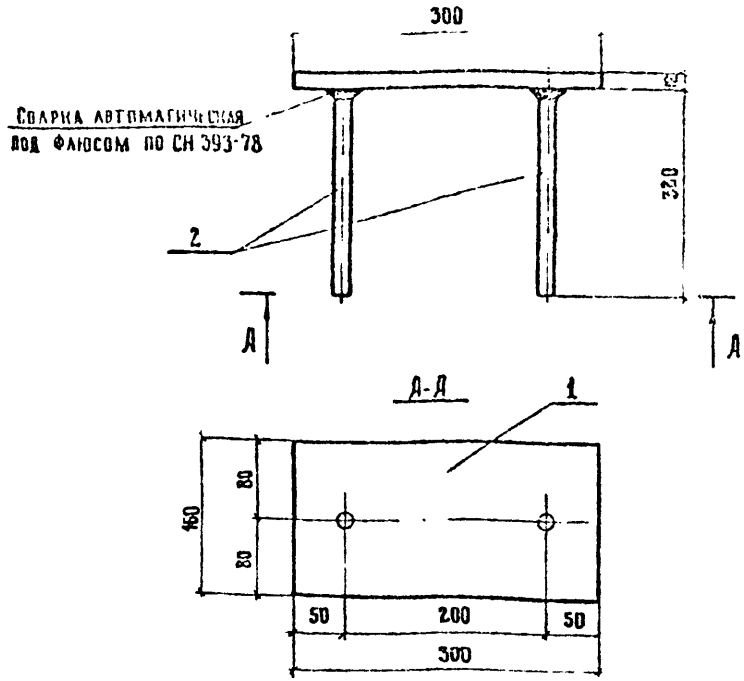

Формат	Зона	Поз	Обозначение	Наименование	Кол	Примечание
				Документация		
А3			3.503.1-73.1 000000 ТО	Техническое описание		
				Детали		
БЧ		1	3.503.1-73.1 000040	-300×12, ℓ=160	1	4,52 кг
БЧ		2	3.503.1-73.1 000041	⌀16 А-II; ГОСТ 5781-82*; ℓ=320	2	0,51 кг

Н контр	Ивянский		
Нач отд	Постовой		
Гл спец ОВ	Ивянский		
Гл инж пр	Прохоров		
Рук бриг	Кропп		
Вед инж	Смысалова		18.11.86
Ст инж	Куликова		

3.503.1-73.1 002400

Изделие закладное ЗД-5

Стадия	Масса	Масштаб
Р	5,54	1:5
Лист	Листов 1	

СОЮЗДОРПРОЕКТ

Копировал

Формат А4

Инв № подл | Подпись и дата | Взам. инв №
Инв № подл | Подпись и дата
gost.e-ecolog.ru