ТИПОВЫЕ КОНСТРУКЦИИ, ИЗДЕЛИЯ И УЗЛЫ
ЗДАНИЙ И СООРУЖЕНИЙ

СЕРИЯ 3.503-23
ОПОРЫ ПОД УНИФИЦИРОВАННЫЕ СБОРНЫЕ ЖЕЛЕЗОБЕТОННЫЕ АВТОДОРОЖНЫЕ ПРОЛЕТНЫЕ СТРОЕНИЯ СЕРИИ 3.503-12

ВЫПУСК 12
УСТОИ
ПОД ПРОЛЕТНЫЕ СТРОЕНИЯ ИЗ ПУСТОТНЫХ ПЛИТ ДЛИНОЙ 12,15 и 18 м
СПЕЦИАЛЬНЫЕ ВСПОМОГАТЕЛЬНЫЕ СООРУЖЕНИЯ И УСТРОЙСТВА ДЛЯ ВОЗВЕДЕНИЯ

gost.e-ecolog.ru

ТИПОВЫЕ КОНСТРУКЦИИ, ИЗДЕЛИЯ И УЗЛЫ
ЗДАНИЙ И СООРУЖЕНИЙ

СЕРИЯ 3.503-23
ОПОРЫ ПОД УНИФИЦИРОВАННЫЕ СБОРНЫЕ ЖЕЛЕЗОБЕТОННЫЕ АВТОДОРОЖНЫЕ ПРОЛЕТНЫЕ СТРОЕНИЯ СЕРИИ 3.503-12

ВЫПУСК 12
УСТОИ ПОД ПРОЛЕТНЫЕ СТРОЕНИЯ ИЗ ПУСТОТНЫХ ПЛИТ ДЛИНОЙ 12, 15 и 18 м. СПЕЦИАЛЬНЫЕ ВСПОМОГАТЕЛЬНЫЕ СООРУЖЕНИЯ И УСТРОЙСТВА ДЛЯ ВОЗВЕДЕНИЯ

Разработан
СКБ Главмостостроя
Минтрансстроя

Утверждены Минтрансстроем СССР
распоряжение № ЛН-436 от 24.05.1982 г.
и введены в действие Главтранспроектом
с 01.11.1983 г. письмо № 3002/24-6 ЦИТП-У от 08.07.1983 г.

Главный инженер СКБ Главмостостроя / Рязанский /
Главный конструктор проекта / Блинков /

Обозначение	Наименование	Стр.
3.503-23-12-01.00.00.00 ТО	Техническое описание	5
3.503-23-12-02.00.00.00	Каркас направляющий К1	6
3.503-23-12-02.00.00.00 СБ	Каркас направляющий К1. Сборочный чертеж	7
3.503-23-12-02.01.00.00	Каркас	8
3.503-23-12-02.01.00.00 СБ	Каркас. Сборочный чертеж	9
3.503-23-12-02.01.00.01	Балка нижняя	
3.503-23-12-02.01.00.02	Стойка	10
3.503-23-12-02.01.00.03	Балка верхняя	
3.503-23-12-02.01.00.05	Консоль	11
3.503-23-12-02.01.00.07	Фланец	
3.503-23-12-02.01.00.08	Прогон	12
3.503-23-12-02.01.00.11	Петля	
3.503-23-12-02.02.00.00	Патрубок	13
3.503-23-12-02.02.00.01	Проушина	
3.503-23-12-02.02.00.03	Обечайка	14
3.503-23-12-02.03.00.00	Направляющая	
3.503-23-12-02.03.00.00 СБ	Направляющая. Сборочный чертеж	15
3.503-23-12-03.00.00.00	Каркас направляющий	16
3.503-23-12-03.00.00.00 СБ	Каркас направляющий К2. Сборочный чертеж	17-19
3.503-23-12-03.01.00.00	Каркас	20
3.503-23-12-03.01.01.00	Рама	21
3.503-23-12-03.01.01.00 СБ	Рама. Сборочный чертеж	22
3.503-23-12-03.01.01.01	Раскос	
3.503-23-12-03.01.01.02	Стойка	23
3.503-23-12-03.01.01.07	Балка верхняя	
3.503-23-12-03.01.01.08	Балка нижняя	24
3.503-23-12-03.01.02.00	Связь горизонтальная	
3.503-23-12-03.01.02.00 СБ	Связь горизонтальная. Сборочный чертеж	25
3.503-23-12-03.01.02.01	Раскос	
3.503-23-12-03.01.02.02	Раскос	26
3.503-23-12-03-01.03.00	Связь вертикальная	
3.503-23-12-03.01.03.00 СБ	Связь вертикальная. Сборочный чертеж	27
3.503-23-12-03.01.03.01	Распорка	
3.503-23-12-03.01.03.02	Пояс	28
3.503-23-12-03.01.03.03	Раскос	
3.503-23-12-03.02.00.00	Балка	29
3.503-23-12-03.02.00.00 СБ	Балка. Сборочный чертеж	
3.503-23-12-03.02.00.04	Планка	30
3.503-23-12-03.02.00.05	Ребро жесткости	
3.503-23-12-03.03.00.00	Рамка вертикальных свай	31
3.503-23-12-03.03.00.00 СБ	Рамка вертикальных свай. Сборочный чертеж	32
3.503-23-12-03.03.01.00	Рамка	33
3.503-23-12-03.03.01.00 СБ	Рамка. Сборочный чертеж	34
3.503-23-12-03.03.01.01	Направляющая	
3.503-23-12-03.03.01.02	Направляющая	35
3.503-23-12-03.03.01.03	Стойка	
3.503-23-12-03.03.01.04	Подкос	36
3.503-23-12-03.03.01.05	Связь	
3.503-23-12-03.03.02.00	Направляющая продольная	37
3.503-23-12-03.03.02.00 СБ	Направляющая продольная. Сборочный чертеж	
3.503-23-12-03.03.03.00	Направляющая поперечная	38

Нач.отд.	Гевондян	
Гл.инж.отд	Герасимов	
Гл.кон.пр.	Блинков	
Рук.бриг.		
Проверил	Блинков	
Исполнил	Паличев	

3.503-23-12-00.00.00.00

Содержание

Стадия	Лист	Листов
Р	1	6

Минтрансстрой СКБ Главмостостроя

Формат А4

791/12 | 2

3.503-23-12-00.00.00.00 | Лист 2

25505-08 3 Формат А4

Обозначение	Наименование	Стр.
3.503-23-12-03.03.03.00 СБ	Направляющая поперечная. Сборочный чертеж	
3.503-23-12-03.04.00.00	Рама наклонных свай	39
3.503-23-12-03.04.00.00 СБ	Рама наклонных свай. Сборочный чертеж	
3.503-23-12-03.04.01.00	Направляющая поперечная	40
3.503-23-12-03.04.01.00 СБ	Направляющая поперечная. Сборочный чертеж	41
3.503-23-12-03.04.02.00	Направляющая продольная	
3.503-23-12-03.04.02.00 СБ	Направляющая продольная. Сборочный чертеж	42
3.503.23-12-03.04.03.00	Рамка	43
3.503-23-12-03.04.03.00 СБ	Рамка. Сборочный чертеж	44
3.503-23-12-03.04.03.01	Балка продольная	
3.503-23-12-03.04.03.02	Балка поперечная	45
3.503-23-12-03.04.03.03	Раскос	
3.503-23-12-03.05.00.00	Рамка нижняя	46
3.503-23-12-03.05.00.00 СБ	Рамка нижняя. Сборочный чертеж	47
3.503-23-12-04.00.00.00	Кондуктор направляющий К3	48-49
3.503-23-12-04.00.00.00 СБ	Кондуктор направляющий К3. Сборочный чертеж	50-52
3.503-23-12-04.01.00.00	Ограничитель продольный	
3.503-23-12-04.01.00.00 СБ	Ограничитель продольный. Сборочный чертеж	53
3.503-23-12-04.01.00.01	Столик	
3.503-23-12-04.01.00.02	Балка ограничителя	54
3.503-23-12-04.02.00.00	Рамка вертикальных стоек	55
3.503-23-12-04.02.00.00 СБ	Рамка вертикальных стоек. Сборочный чертеж	
3.503-23-12-04.02.01.00	Направляющая поперечная	56
3.503-23-12-04.02.02.00	Рамка	57
3.503-23-12-04.02.02.00 СБ	Рамка. Сборочный чертеж	
3.503-23-12-04.02.02.03	Раскос	58
3.503-23-12-04.02.02.04	Направляющая	

Обозначение	Наименование	Стр.
3.503-23-12-04.02.00.01	Направляющая продольная	59
3.503-23-12-04.03.00.00	Рамка наклонных стоек	60-61
3.503-23-12-04.03.00.00 СБ	Рамка наклонных стоек. Сборочный чертеж	62
3.503-23-12-04.03.01.00	Направляющая поперечная	
3.503-23-12-04.03.01.00 СБ	Направляющая поперечная. Сборочный чертеж	63
3.503-23-12-04.03.02.00	Направляющая продольная	
3.503-23-12-04.03.02.00 СБ	Направляющая продольная. Сборочный чертеж	64
3.503-23-12-04.03.02.01	Планка	
3.503-23-12-04.03.03.00	Рамка	65
3.503-23-12-04.03.03.00 СБ	Рамка. Сборочный чертеж	66
3.503-23-12-04.03.03.01	Направляющая	
3.503-23-12-04.03.03.02	Фиксатор	67
3.503-23-12-04.03.0	Направляющая	
3.503-23-12-04.03.03.05	Раскос	68
3.503-23-12-04.03.04.00	Вкладыш	69
3.503-23-12-04.03.04.00 СБ	Вкладыш Сборочный чертеж	
3.503-23-12-04.03.04.01	Направляющая	70
3.503-23-12-04.03.04.02	Фиксатор	71
3.503-23-12-04.04.00.00	Балка опорная	72
3.503-23-12-04.04.00.00 СБ	Балка опорная. Сборочный чертеж	73
3.503-23-12-05.00.00.00	Хомут опорный М1	74
3.503-23-12-05.00.00.00 СБ	Хомут опорный М1. Сборочный чертеж	75
3.503-23-12-05.01.00.00	Балка продольная	
3.503-23-12-05.01.00.00 СБ	Балка продольная. Сборочный чертеж	76
3.503-23-12-05.01.00.02	Ребро	
3.503-23-12-05.01.00.03	Фланец	77
3.503-23-12-05.02.00.00	Балка поперечная	

Обозначение	Наименование	Стр.
3.503.23-12-05.02.00.00.СБ	Балка поперечная. Сборочный чертеж	78
3.503-23-12-05.00.00.01	Подвеска	
3.503-23-12-05.00.00.02	Тяж	79
3.503-23-12-06.00.00.00	Хомут опорный М2	80
3.503-23-12-06.00.00.00 СБ	Хомут опорный М2. Сборочный чертеж	81
3.503-23-12-06.01.00.00	Балка продольная	
3.503-23-12-06.01.00.00 СБ	Балка продольная. Сборочный чертеж	82
3.503-23-12-07.00.00.00	Хомут опорный М3	83
3.503-23-12-07.00.00.00 СБ	Хомут опорный М3 Сборочный чертеж	84
3.503-23-12-07.01.00.00	Балка продольная	
3.503-23-12-07.01.00.00 СБ	Балка продольная. Сборочный чертеж	85
3.503-23-12-08.00.00.00	Площадка П1	86-87
3.503-23-12-08.00.00.00 СБ	Площадка П1 Сборочный чертеж	88-92
3.503-23-12-08.01.00.00	Консоль	93
3.503-23-12-08.01.00.00.СБ	Консоль. Сборочный чертеж	
3.503-23-12-08.01.00.03	Подкос	94
3.503-23-12-08.01.00.05	Фасонка	
3.503-23-12-08.01.00.06	Фасонка	95
3.503-23-12-08.01.00.07	Фасонка	
3.503-23-12-08.01.00.10	Скоба	96
3.503-23-12-08.02.00.00	Консоль	97
3.503-23-12-08.02.00.00 СБ	Консоль. Сборочный чертеж	98
3.503-23-12-08.02.00.03	Фасонка	
3.503-23-12-08.02.00.04	Фасонка	99
3.503-23-12-08.02.00.05	Фасонка	
3.503-23-12-08.02.00.06	Подкос	100
3.503-23-12-08.03.00.00	Хомут	101

Обозначение	Наименование	Стр.
3.503-23-12-08.03.00.00 СБ	Хомут. Сборочный чертеж	102
3.503-23-12-08.03.01.00	Плоскость хомута	
3.503-23-12-08.03.01.00 СБ	Плоскость хомута. Сборочный чертеж	103
3.503-23-12-08.03.01.01	Тяж	
3.503-23-12-08.03.01.02	Петля	104
3.503-23-12-08.03.01.03	Балка верхняя	
3.503-23-12-08.03.01.04	Балка нижняя	105
3.503-23-12-08.03.02.00	Поперечина верхняя	
3.503-23-12-08.03.03.00	Поперечина нижняя	106
3.503-23-12-08.04.00.00	Хомут	107
3.503-23-12-08.04.00.00 СБ	Хомут. Сборочный чертеж	108
3.503-23-12-08.04.01.00	Плоскость хомута	109
3.503-23-12-08.04.01.00 СБ	Плоскость хомута. Сборочный чертеж	110
3.503-23-12-08.04.01.01	Фасонка	
3.503-23-12-08.04.01.02	Балка нижняя	111
3.503-23-12-08.05.00.00	Балка поперечная	112
3.503-23-12-08.06.00.00	Балка продольная	113
3.503-23-12-08.06.00.00 СБ	Балка продольная. Сборочный чертеж	
3.503-23-12-08.06.00.01	Балка	114
3.503-23-12-08.07.00.00	Балка продольная	115
3.503-23-12-08.07.00.00 СБ	Балка продольная. Сборочный чертеж	
3.503-23-12-08.07.00.01	Балка	116
3.503-23-12-09.00.00.00	Площадка П2	117-118
3.503-23-12-09.00.00.00 СБ	Площадка П2. Сборочный чертеж	119-124
3.503-23-12-09.01.00.00	Балка поперечная	125
3.503-23-12-09.02.00.00	Балка продольная	
3.503-23-12-09.02.00.00 СБ	Балка продольная. Сборочный чертеж	126
3.503-23-12-09.02.00.01	Балка	127

1. Общая часть.

1.1. Представленные в выпуске 12 специальные вспомогательные сооружения и устройства (СВС и У) предназначены для использования при возведении опор в соответствии с технологическими схемами выпуска 11.

2. Технические требования

2.1. Требования к материалам и покупным изделиям. Металлоконструкции СВС и У изготавливаются из листовой и фасонной стали ВСт3 пс6 ГОСТ 14637-79, ГОСТ 535-79. Болты и гайки изготавливаются из стали ВСт3 пс6 ГОСТ 380-71*

Металлоконструкции СВС и У, предназначенные для эксплуатации при температуре ниже минус 40°С изготавливаются из листовой и фасонной стали 15ХСНД-15 ГОСТ 19281-73, ГОСТ 19282-73

2.2. Требования к изготовлению.

Изготовление СВС и У производится в соответствии с настоящим выпуском и (в части металлоконструкций) СНиП III-18-75

Сварные соединения выполняются электродами типа Э42А ГОСТ 9467-75 для сварки конструкций из углеродистых сталей и Э50А ГОСТ 9467-75 для сварки конструкции из низколегированных сталей.

Конструктивные элементы швов сварных соединений выполняются по ГОСТ 5264-80. Угловые швы тавровых соединений должны иметь вогнутую форму поверхности с плавным переходом к основному металлу.

Допуски на изготовление металлоконструкций принимаются по СНиП III-18-75. Допуски по технологическим дефектам сварных швов по таблице 41 СНиП III-18-75 для I категории сварных соединений

Изготовленные металлоконструкции грунтуются в один слой грунтом ГФ-020 ТУ 6-10-1642-77 и окрашиваются в красный цвет масляной краской цветной густотертой для наружных работ по ГОСТ 8292-75* в один слой или эмалями ПФ-115 ГОСТ 6465-76*, ПФ-133 ГОСТ 926-63* в соответствии со СНиП II-28-73*

3. Правила приемки

3.1. Изготовленные СВС и У принимаются комиссией, назначенной руководством предприятия-изготовителя.

Приемка производится до огрунтовки и окраски, которые принимаются отдельно. Результаты приемки оформляются актами:

3.2. В ходе приемки проверяются:

соответствие изготовленных конструкций технической документации по размерам, допускам, материалам, сварке;

наличие сертификатов на использованные материалы;

3.3 При приемке конструкции подвергаются контрольной сборке.

4. Указания по эксплуатации, транспортированию и хранению.

4.1. Эксплуатация СВС и У производится в соответствии с требованиями настоящего проекта, ППР, СНиП III-4-80 и „Правилами техники безопасности и производственной санитарии при строительстве мостов и труб". Минтрансстрой СССР, 1969г.

4.2. В случае выхода из строя элементов СВС и У они подвергаются ремонту и повторной приемке по п.3

4.3. Транспортирование и хранение конструкций производится в демонтированном (полностью или частично) состоянии на открытом воздухе.

		791/12	5

				3.503-23-12-01.00.00.00 ТО	
Нач.отд.	Гевондян				
Гл.инж.отд	Герасимов				
Гл.кон.пр.	Блинков		XII 85	Техническое описание	Стадия: Р; Лист: ; Листов: 1
Рук.бриг.					
Проверил	Блинков				Минтрансстрой СКБ Главмостостроя
Исполнил	Васильев				

Формат	Зона	Поз.	Обозначение	Наименование	Кол.	Примечание
				Документация		
А3			3.503-23-12-01.00.00.00 ТО	Техническое описание		
А3			3.503.-23-12-02.00.00.00СБ	Сборочный чертеж		
				Сборочные единицы		
А4		1	3.503-23-12-02.01.00.00	Каркас	1	
А4		2	3.503-23-12-02.02.00.00	Патрубок	4	
А4		3	3.503-23-12-02.03.00.00	Направляющая	2	
				Стандартные изделия		
		4		Костыль 1.165		
				ГОСТ 5812-82	4	
		5		Болт М20×40.46		
				ГОСТ 7798-70*	8	
		6		Болт М16×240.46		
				ГОСТ 7798-70*	4	
		7		Гайка М20.4		
				ГОСТ 5915-70*	8	
		8		Гайка М16.4		
				ГОСТ 5915-70*	4	
		9		Шайба 20.02		
				ГОСТ 11371-78	16	

Нач. отд.	Геворкян		3.503-23-12-02.00.00.00
Гл. инжен.	Герасимов		
Н. контр.	Блинков		
Рук. бриг.	Нередов		Каркас направляющий К1
Проверил	Нередов		Стадия: Р; Лист: 1; Листов: 2
Исполнил	Волкова		Минтрансстрой СКБ Мосстроя

Копировал Левых Формат А4

Формат	Зона	Поз.	Обозначение	Наименование	Кол.	Примечание
		10		Шайба 16.02		
				ГОСТ 11371-78	8	
				Материалы		
		11		Брус 200×200 Сосна 2с.		
				ГОСТ 8486-66	0,2	м³

791/12 6

3.503-23-12-02.00.00.00 Лист 2

Копировал Левых 25505-09 Формат А4

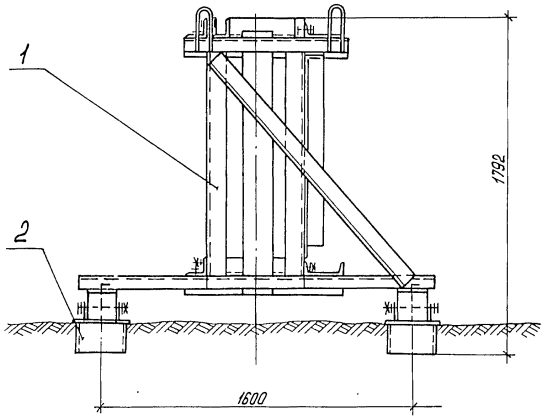

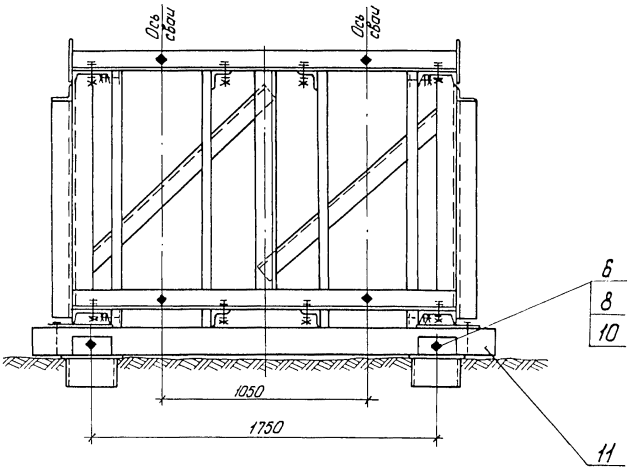

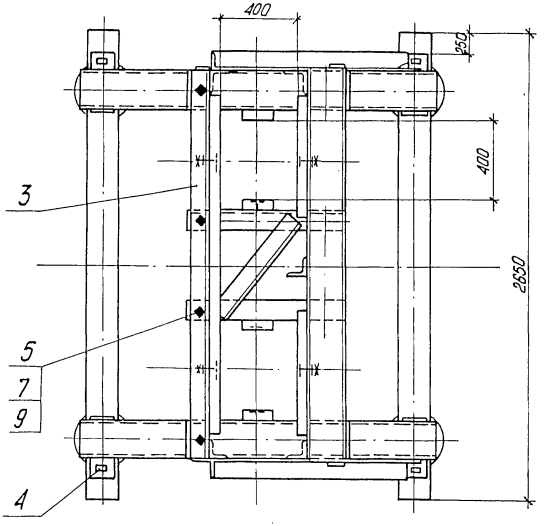

791/12 | 7

3.503-23-12-02.00.00.00 СБ

Каркас направляющий К1
Сборочный чертёж

Стадия	Масса	Масштаб
Р	700	1:20
Лист	Листов 1	

Минтрансстрой
СКБ Главмостстроя

Нач. отд.	Гевондян	
Гл. инж. отд.	Герасимов	
Гл. кон. пр.	Блинков	
Рук. фрит.	Нефёдов	
Проверил	Голубев	
Исполнил	Сидоров	

Копировал Левых 25505-08 8 Формат А3

Формат	Зона	Поз.	Обозначение	Наименование	Кол.	Примечание
				Документация		
А3			3.503-23-12-02.01.00.00 СБ	Сборочный чертеж		
				Детали		
А4		1	3.503-23-12-02.01.00.01	Балка нижняя	1	
		2	-01	Балка нижняя	1	
А4		3	3.503-23-12-02.01.00.02	Стойка	2	
		4	-01	Стойка	2	
А4		5	3.503-23-12-02.01.00.03	Балка верхняя	1	
		6	-01	Балка верхняя	1	
Б.Ч.		7	3.503-23-12-02.01.00.04	Подкос		
				Уголок Б-100×100×8 ГОСТ 8509-72 / ВСт3пс-6-1 ГОСТ 535-79		
				L = 1440	2	18,7кг.
А4		8	3.503-23-12-02.01.00.05	Консоль	2	
		9	-01	Консоль	2	
Б.Ч.		10	3.503-23-12-02.01.00.06	Диагональ		
				Уголок Б-100×100×8 ГОСТ 8509-72 / ВСт3пс-6-1 ГОСТ 535-79		
				L = 580	2	7,8кг.
А4		11	3.503-23-12-02.01.00.07	Фланец	4	
А4		12	3.503-23-12-02.01.00.08	Прогон	2	
Б.Ч.		13	3.503-23-12-02.01.00.09	Стойка		
				Уголок Б-100×100×8 ГОСТ 8509-72 / ВСт3пс-6-1 ГОСТ 535-79		
				L = 1300	1	15,9кг.

Нач.отд.	Гевондян	
Гл.инж.отд.	Герасимов	
Гл.кон. пр.	Блинков	
Рук.бриг.	Нефедов	
Проверил	Голубев	
Исполнил	Карлик	

3.503-23-12-02.01.00.00

Каркас

Стадия	Лист	Листов
Р	1	2

Минтрансстрой СКБ Главмостостроя

Копировал Левых Формат А4

Формат	Зона	Поз.	Обозначение	Наименование	Кол.	Примечание
Б.Ч.		14	3.503-23-12-02.01.00.10	Раскос		
				Уголок Б-100×100×8 ГОСТ 8509-72 / ВСт3пс-6-1 ГОСТ 535-79		
				L = 1380	2	17кг
А4		15	3.503-23-12-02.01.00.11	Петля	4	
				Стандартные изделия		
		16		Болт М16×65.46		
				ГОСТ 7798-70*	12	
		17		Гайка М16.4		
				ГОСТ 5915-70*	12	
		18		Шайба 16.02		
				ГОСТ 10906-78	8	
		19		Шайба 16.02		
				ГОСТ 11371-78	16	
				Материалы		
		20		Доска δ=50 Сосна 2с.		
				ГОСТ 8486-66	0,1	м³

791/12 8

3.503-23-12-02.01.00.00 Лист 2

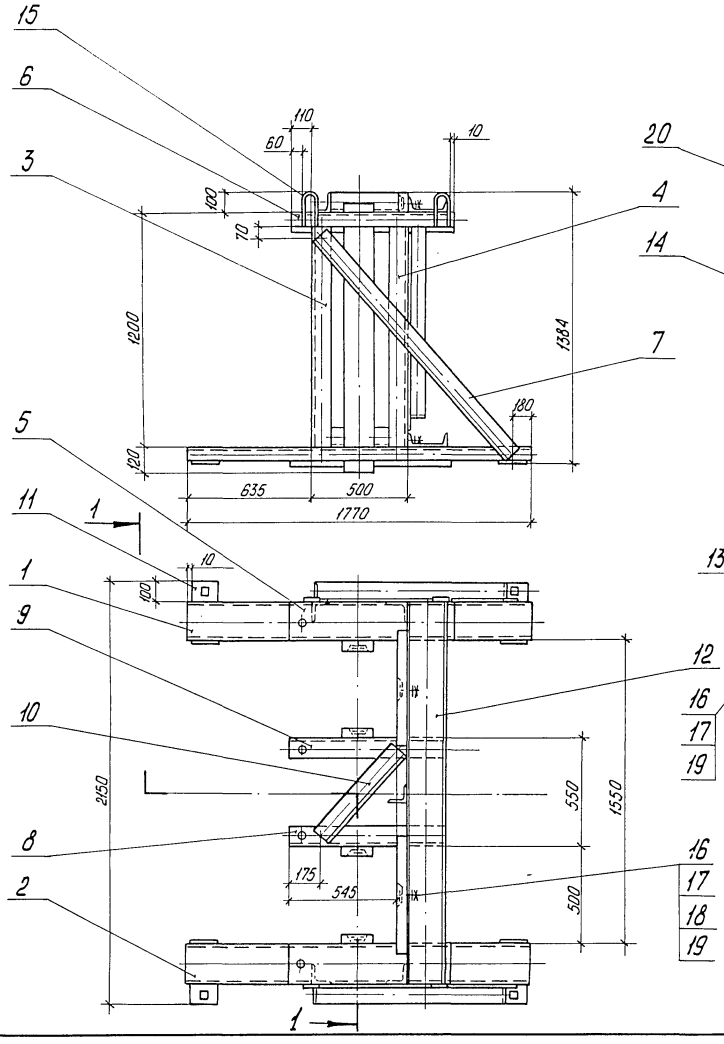

1-1 повернуто

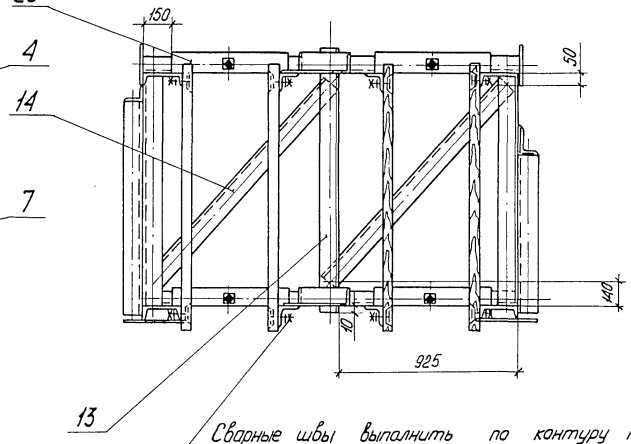

Сварные швы выполнить по контуру прилегания элементов катетом 6 мм по ГОСТ 5264-80.
Электроды типа Э-42А по ГОСТ 9467-75.

				791/12		9	
				3.503-23-12-02.01.00.00 СБ			
Нач. отд.	Гевондян			Каркас Сборочный чертеж	Стадия	Масса	Масштаб
Гл. инж. отд.	Герасимов				Р	435	1:20
Гл. кон. пр.	Блинков				Лист	Листов 1	
Рук. бриг.	Нефёдов				Минтрансстрой СКБ Главмостостроя		
Проверил	Нефёдов						
Исполнил	Сидоров						

Копировал Левых 25505-08 10 Формат А3

3.503-23-12-02.01.00.01 - изображено,
3.503-23-12-02.01.00.01-01 - зеркальное отражение

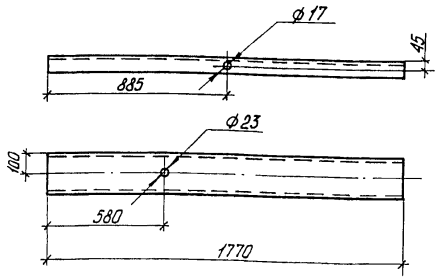

			3.503-23-12-02.01.00.01			
			Балка нижняя	Стадия	Масса	Масштаб
				Р	32,6	1:20
				Лист	Листов 1	
Нач.отд.	Гевондян		Швеллер 20 ГОСТ 8240-72 / ВСт.3пс-6-1 ГОСТ 535-79	Минтрансстрой СКБ Главмостстроя		
Гл.инж.отд.	Герасимов					
Гл.кон.пр.	Блинков					
Рук.бриг.	Нефёдов					
Проверил	Нефёдов					
Исполнил	Сидоров					

Копировал Левых Формат А4

3.503-23-12-02.01.00.02 - изображено,
3.503-23-12-02.01.00.02-01 - зеркальное отражение.

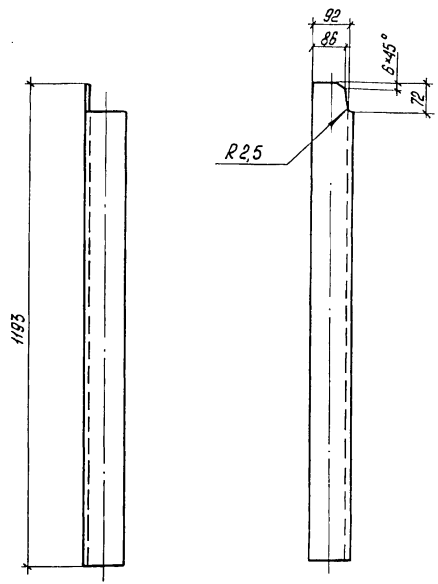

791/12 | 10

			3.503-23-12-02.01.00.02			
			Стойка	Стадия	Масса	Масштаб
				Р	14,5	1:10
				Лист	Листов 1	
Нач.отд.	Гевондян		Уголок Б·100×100×8 ГОСТ 8509-72 / ВСт.3пс-6-1 ГОСТ 535-79	Минтрансстрой СКБ Главмостстроя		
Гл.инж.отд.	Герасимов					
Гл.кон.пр.	Блинков					
Рук.бриг.	Нефёдов					
Проверил	Нефёдов					
Исполнил	Сидоров					

Копировал Левых 23305-09 11 Формат А4

3.503-23-12-02.01.00.03 - изображено,
3.503-23-12-02.01.00.03-01 - зеркальное отражение.

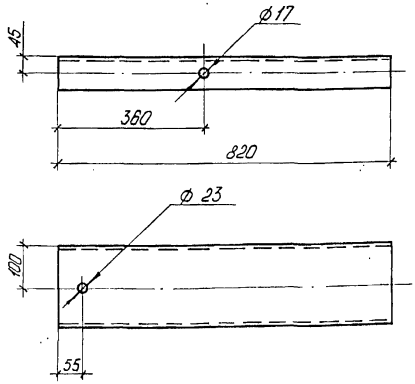

			3.503-23-12-02.01.00.03			
Нач.отд.	Гевондян		Балка верхняя	Стадия	Масса	Масштаб
Гл.инж.отд	Герасимов			Р	15,1	1:10
Гл.кон.пр.	Блинков			Лист	Листов 1	
Рук.фраг.	Нефёдов		Швеллер 20 ГОСТ 8240-72 / ВСт.3пс-6-I ГОСТ 535-79	Минтрансстрой СКБ Главмостостроя		
Проверил	Голубев					
Исполнил	Сидоров					

Копировал Левых Формат А4

3.503-23-12-02.01.00.05 - изображено,
3.503-23-12-02.01.00.05-01 - зеркальное отражение.

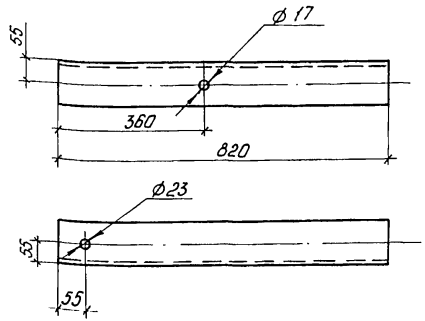

791/12 | 11

			3.503-23-12-02.01.00.05			
Нач.отд.	Гевондян		Консоль	Стадия	Масса	Масштаб
Гл.инж.отд	Герасимов			Р	10,0	1:10
Гл.кон.пр.	Блинков			Лист	Листов 1	
Рук.фраг.	Нефёдов		Уголок Б-100×100×8 ГОСТ 8509-72 / ВСт.3пс-6-I ГОСТ 535-79	Минтрансстрой СКБ Главмостостроя		
Проверил	Голубев					
Исполнил	Сидоров					

Копировал Левых Формат А4

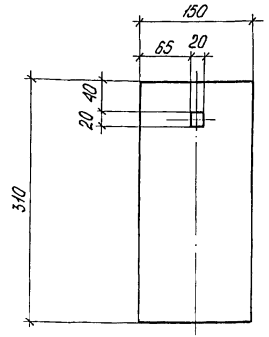

			3.503-23-12-02.01.00.07			
Нач. отд	Гевондян		Фланец	Стадия	Масса	Масштаб
Гл.инж.отд	Герасимов			Р	2,9	1:5
Гл.кон. пр.	Блинков			Лист	Листов 1	
Рук. бриг.	Нефёдов		Лист Б-ПН-О-8 ГОСТ 19903-74 / ВСт3пс6 ГОСТ 14637-79	Минтрансстрой СКБ Главмостстроя		
Проверил	Голубев					
Исполнил	Сидоров					

Копировал Левых Формат А4

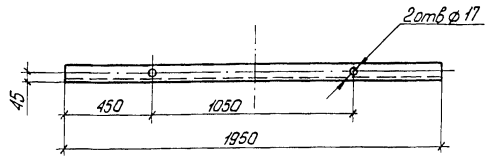

791/12 | 12

			3.503-23-12-02.01.00.08			
Нач. отд	Гевондян		Прогон	Стадия	Масса	Масштаб
Гл.инж.отд	Герасимов			Р	35,8	1:20
Гл.кон. пр.	Блинков			Лист	Листов 1	
Рук. бриг.	Нефёдов		Швеллер 20 ГОСТ 8240-72 / ВСт3пс6-1 ГОСТ 535-79	Минтрансстрой СКБ Главмостстроя		
Проверил	Голубев					
Исполнил	Сидоров					

Копировал Левых Формат А4

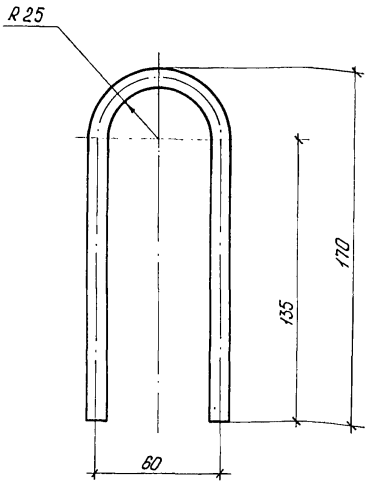

Длина развертки 365 мм*

*Размер для справок

		3.503-23-12-02.01.00.11	
Нач. отд.	Гевандян	Петля	Стадия: Р; Масса: 0,8; Масштаб: 1:2
Гл. инж. отд.	Герасимов		Лист; Листов 1
Гл. кон. пр.	Блинков		
Рук. бриг.	Нефёдов	Круг В 10 ГОСТ 2590-71 / ВСт3пс-6-1 ГОСТ 535-79	Минтрансстрой СКБ Главмостостроя
Проверил	Голубев		
Исполнил	Сидоров		

Копировал Левых Формат А4

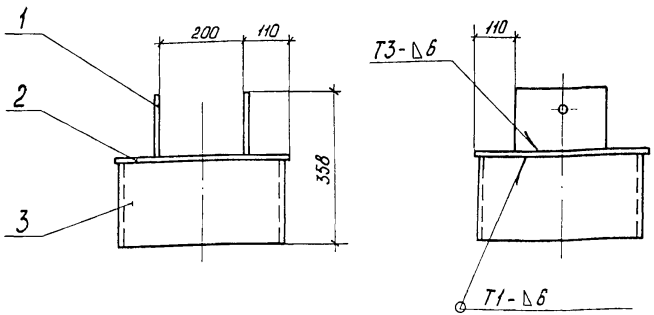

Сварные швы по ГОСТ 5264-80
Электроды типа Э-42А по ГОСТ 9467-75

Формат	Зона	Поз.	Обозначение	Наименование	Кол.	Примечание
				Детали		
А4		1	3.503-23-12-02.02.00.01	Проушина	2	
Б4		2	3.503-23-12-02.02.00.02	Фланец		
				Лист Б-ПН-0-8 ГОСТ 19903-74 / ВСт3пс6 ГОСТ 14637-79		
				D = 420	1	8,7 кг
А4		3	3.503-23-12-02.02.00.03	Обечайка	1	
					791/12	13

		3.503-23-12-02.02.00.00	
Нач. отд.	Гевандян	Патрубок	Стадия: Р; Масса: 20,4; Масштаб: 1:10
Гл. инж. отд.	Герасимов		Лист; Листов 1
Гл. кон. пр.	Блинков		
Рук. бриг.	Нефёдов		Минтрансстрой СКБ Главмостостроя
Проверил	Голубев		
Исполнил	Волкова		

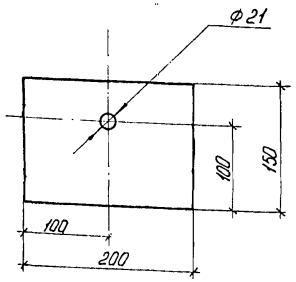

Нач.отд.	Гевандян		
Гл.инж.отд.	Герасимов		
Гл.кон.пр.	Блинков		
Рук.бриг.	Нефёдов		
Проверил	Голубев		
Исполнил	Сидоров		

3.503-23-12-02.02.00.01

Проушина

Стадия	Масса	Масштаб
Р	1,9	1:5
Лист	Листов 1	

Лист Б-ПН-О-8 ГОСТ 19903-74
ВСт.3пс6 ГОСТ 14637-79

Минтрансстрой СКБ Главмостостроя

Копировал Левых Формат А4

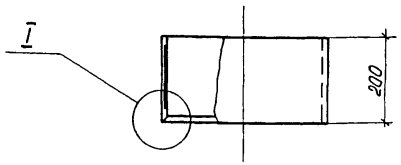

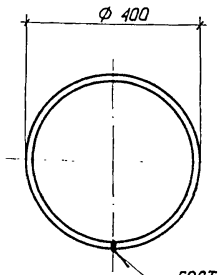

I
М1:1

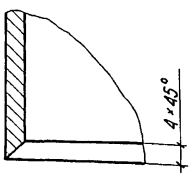

Электроды типа Э-42А по ГОСТ 9467-75
Длина развёртки 1250 мм*
*Размер для справок

791/12 | 14

Нач.отд.	Гевандян		
Гл.инж.отд.	Герасимов		
Гл.кон.пр.	Блинков		
Рук.бриг.	Нефёдов		
Проверил	Голубев		
Исполнил	Сидоров		

3.503-23-12-02.02.00.03

Обечайка

Стадия	Масса	Масштаб
Р	7,9	1:10
Лист	Листов 1	

Лист Б-ГН-О-4 ГОСТ 19903-74
ВСт.3пс6 ГОСТ 14637-79

Минтрансстрой СКБ Главмостостроя

Копировал Левых Формат А4

Формат	Зона	Поз.	Обозначение	Наименование	Кол.	Примечание
				Документация		
А4			3.503-23-12-02.03.00.00 СБ	Сборочный чертеж		
				Детали		
Б4		1	3.503.-23-12-02.03.00.01	Поперечина		
				Уголок Б-100×100×8 ГОСТ 8509-72 / ВСт3пс-6-1 ГОСТ 535-79		
				L = 1930	1	23,8 кг
				Стандартные изделия		
		2		Болт М16×65.46		
				ГОСТ 7798-70*	2	
		3		Гайка М16.4		
				ГОСТ 5915-70*	2	
		4		Шайба 20.02		
				ГОСТ 11371-78	4	
				Материалы		
		5		Доска б=50 Сосна 2с.		
				ГОСТ 8486-66	0,02	

Нач.отд.	Гевондян		
Гл.инж.отд.	Герасимов		
Гл.кон.пр.	Блинков		
Рук.бриг.			
Проверил	Блинков		
Исполнил	Сидоров		

3.503-23-12-02.03.00.00

Направляющая

Стадия	Лист	Листов
Р.		1

Минтрансстрой СКБ Главмостостроя

Копировал Левых Формат А4

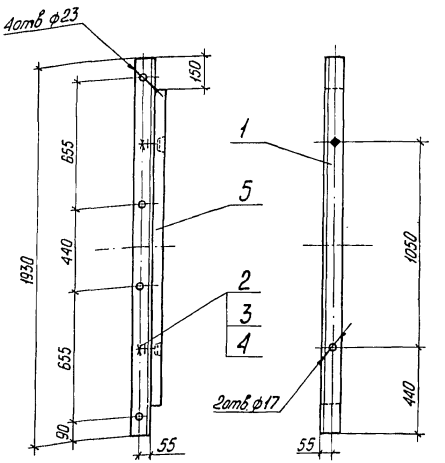

791/12 | 15

3.503-23-12-02.03.00.00 СБ

Нач.отд.	Гевондян		
Гл.инж.отд.	Герасимов		
Гл.кон.пр.	Блинков		
Рук.бриг.			
Проверил	Блинков		
Исполнил	Сидоров		

Направляющая
Сборочный чертеж

Стадия	Масса	Масштаб
Р.	35	1:20
Лист	Листов 1	

Минтрансстрой СКБ Главмостостроя

Копировал Левых Формат А4

Формат	Зона	Поз.	Обозначение	Наименование	Кол.	Примечание
				Документация		
А3			3.503-23-12-01.00.00.00ТО	Техническое описание		
А3			3.503-23-12-03.00.00.00СБ	Сборочный чертеж		
				Сборочные единицы		
А4		1	3.503-23-12-02.02.00.00	Патрубок	4	
А3		2	3.503-23-12-03.01.00.00	Каркас	1	
А4		3	3.503-23-12-03.02.00.00	Балка	2	
				Стандартные изделия		
		4		Костыль 1.185		
				ГОСТ 5812-82	4	
		5		Болт М20×65.46		
				ГОСТ 7798-70*	16	
		6		Болт. М20×240.46		
				ГОСТ 7798-70*	4	
		7		Гайка М20.4		
				ГОСТ 5915-70*	20	
				Материалы		
		8		Брус 200×200 Сосна 2с.		
				ГОСТ 8486-66	0,11	м³

Нач. отд.	Гевандян		3.503-23-12-03.00.00.00
Гл. инж. отд.	Герасимов		
Гл. кон. пр.	Блинков		Каркас направляющий К2
Рук. бриг.	Нефедов		Стадия: Р; Лист: 1; Листов: 2
Проверил	Голубев		Минтрансстрой СКБ Главмостостроя
Исполнил	Карлик		

Копировал Левых Формат А4

Формат	Зона	Поз.	Обозначение	Наименование	Кол.	Примечание
			Переменные данные	для исполнений		
				3.503-23-12-03.00.00.00		
				Сборочные единицы		
А4		9	3.503-23-12-03.03.00.00	Рамка вертикальных свай	2	
				Стандартные изделия		
		10		Шайба 20.02		
				ГОСТ 11371-78	32	
		11		Шайба 20.02		
				ГОСТ 10906-78	8	
				3.503-23-12-03.00.00.00-01		
				Сборочные единицы		
А4		12	3.503-23-12-03.04.00.00	Рамка наклонных свай	1	
А4		13	3.503-23-12-03.05.00.00	Рамка нижняя	1	
				Стандартные изделия		
		10		Шайба 20.02		
				ГОСТ 11371-78	26	
		11		Шайба 20.02		
				ГОСТ 10906-78	14	

	791/12	16
3.503-23-12-03.00.00.00		Лист 2

Копировал Левых Формат А4

Рис. 1.

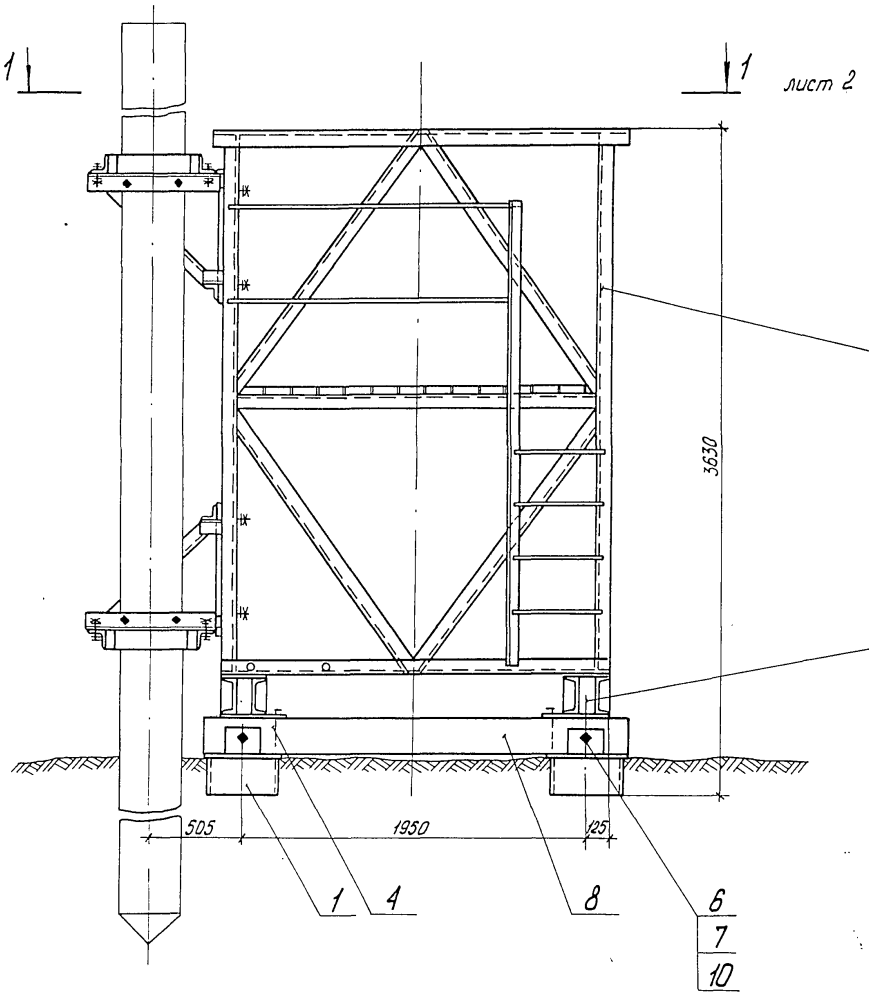

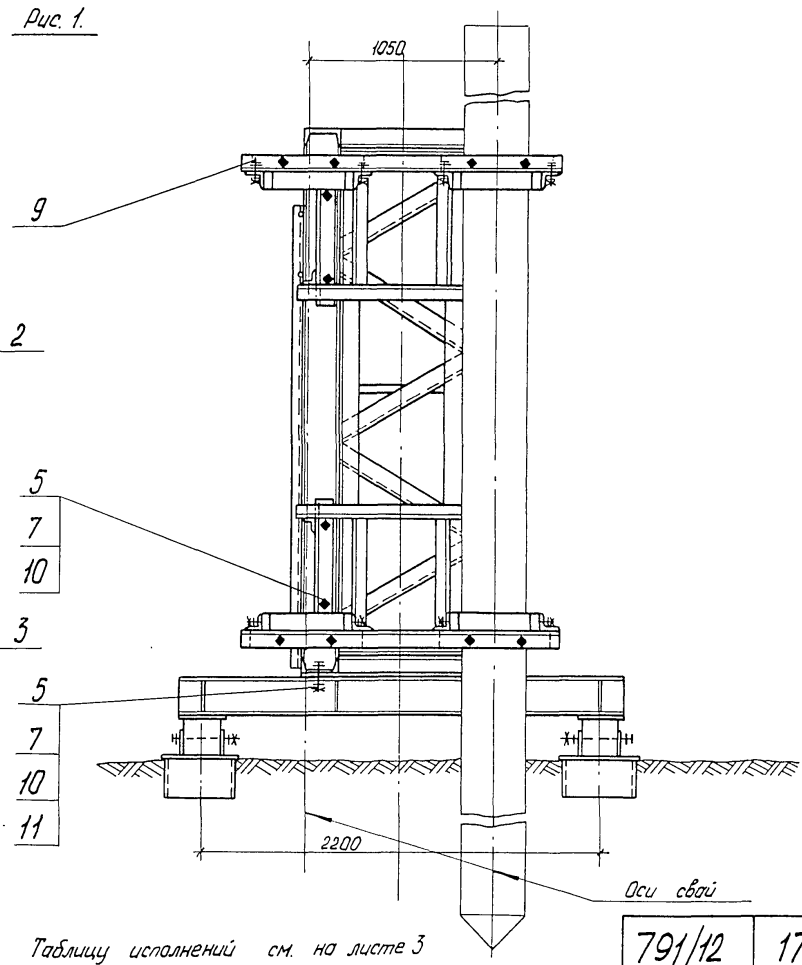

Таблицу исполнений см. на листе 3

791/12 | 17

Нач. отд.	Гевондян		
Гл. инж. отд.	Герасимов		
Гл. кон. пр.	Блинков		
Рук. бриг.	Нефедов		
Проверил	Голубев		
Исполнил	Сидоров		

3.503-23-12-03.00.00.00 СБ

Каркас направляющий К2
Сборочный чертеж.

Стадия	Масса	Масштаб
Р.	См. табл.	1:25
Лист 1	Листов 3	

Минтрансстрой СКБ Главмостостроя

Копировал Левых Формат А3

25505-08 18

1-1 лист 1

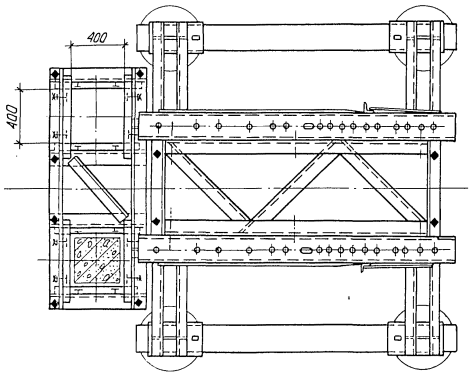

Рис. 2

Остальное - см. рис. 1

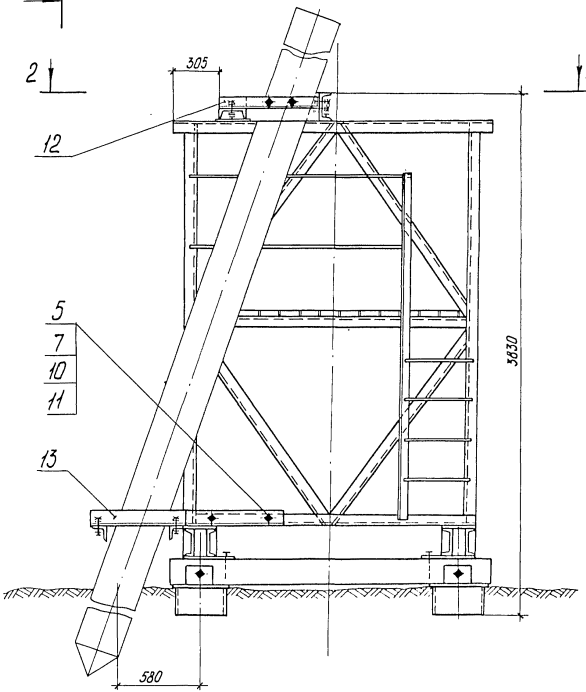

2-2 лист 2

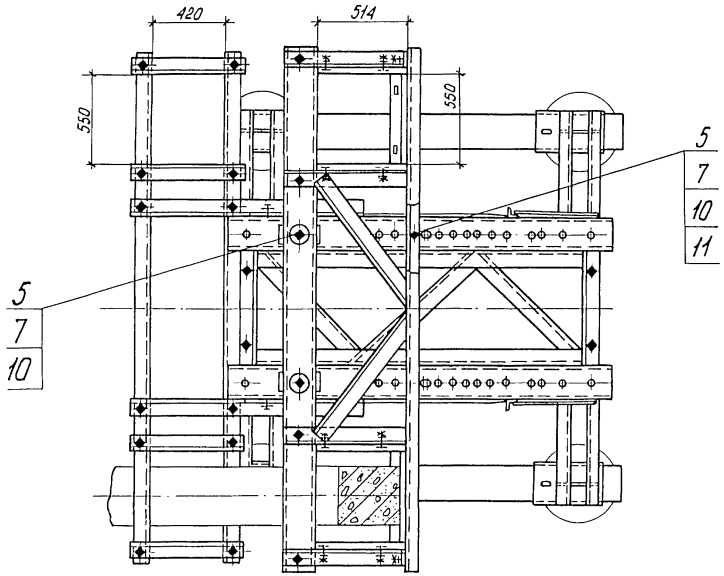

3-3 лист 2

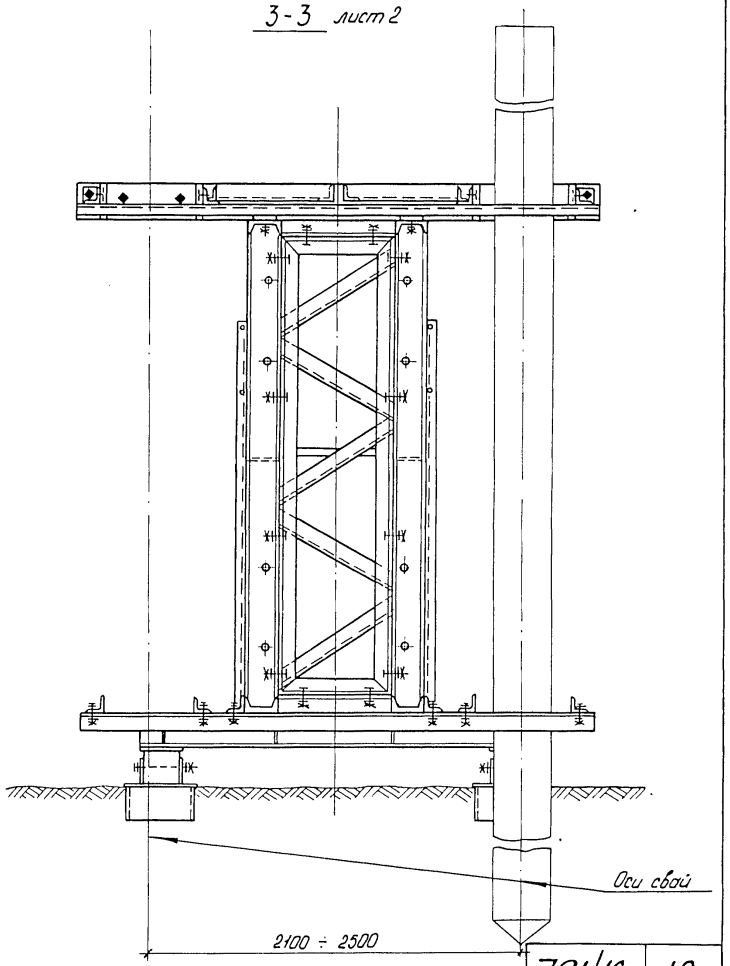

Обозначение	Сваи	Рис.	Масса, кг
3.503-23-12-03.00.00.00	вертикальные	1	2020
-01	наклонные	2	2070

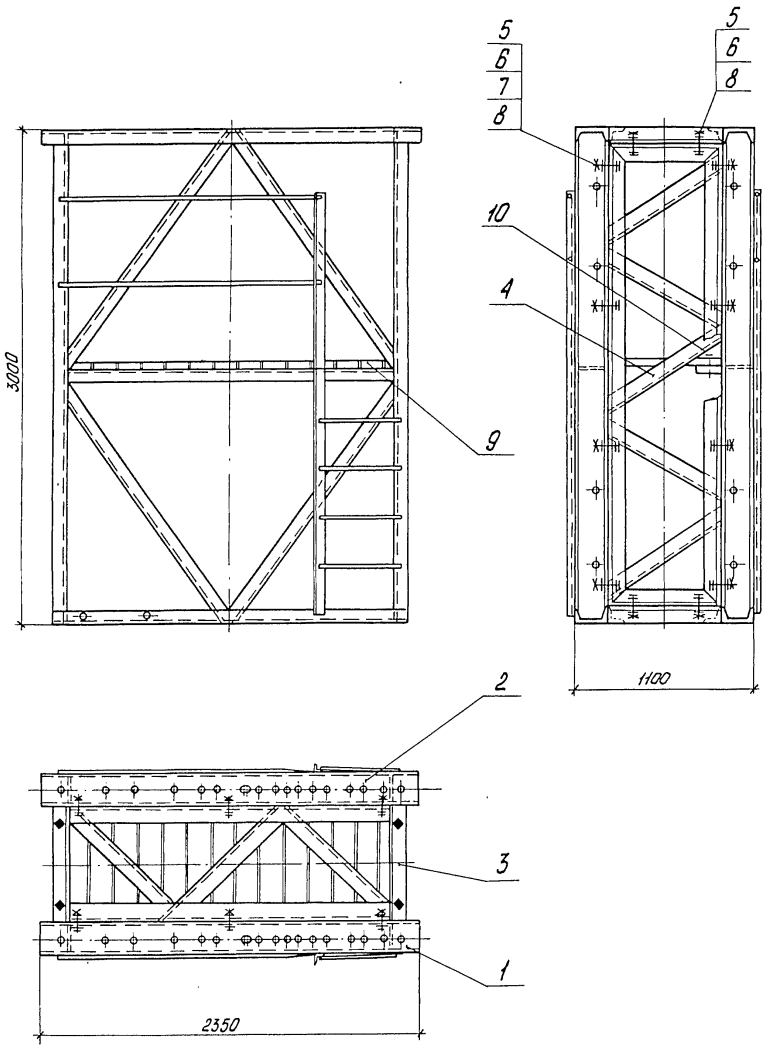

Формат	Зона	Поз.	Обозначение	Наименование	Кол.	Примечание
				Сборочные единицы		
А4		1	3.503-23-12-03.01.01.00	Рама	1	
		2	-01	Рама	1	
А4		3	3.503-23-12-03.01.02.00	Связь горизонтальная	2	
А4		4	3.503-23-12-03.01.03.00	Связь вертикальная	2	
				Стандартные изделия		
		5		Болт М20×65.46		
				ГОСТ 7798-70*	36	
		6		Гайка М20.4		
				ГОСТ 5915-70*	36	
		7		Шайба 20.02		
				ГОСТ 10906-78	28	
		8		Шайба 20.02		
				ГОСТ 11371-78	44	
				Материалы		
		9		Доска Б-40 Сосна 2с.		
				ГОСТ 8486-66	0,1	м³
		10		Гвозди К4,0×120	1,2	кг
				ГОСТ 4028-63*	791/12	20

Нач.отд.	Гевондян	
Гл.инж.отд	Герасимов	
Гл.кон. пр.	Блинков	
Рук. фчс.	Нефёдов	
Проверил	Голубев	
Исполнил	Сидоров	

3.503-23-12-03.01.00.00

Каркас

Стадия	Масса	Масштаб
Р	1270	1:25
Лист	Листов 1	

Минтрансстрой СКБ Главмостостроя

Формат	Зона	Поз.	Обозначение	Наименование	Кол.	Примечание
				Документация		
А3			3.503-23-12-03.01.01.00 СБ	Сборочный чертеж		
				Детали		
А4		1	3.503-23-12-03.01.01.01	Раскос	4	
А4		2	3.503-23-12-03.01.01.02	Стойка	1	
		3	-01	Стойка	1	
Б4		4	3.503-23-12-03.01.01.03	Распорка		
				Швеллер 20 ГОСТ 8240-72 / ВСт.3пс-6-I ГОСТ 535-79		
				L = 2045	1	37,8 кг.
Б4		5	3.503-23-12-03.01.01.04	Заполнение перильное		
				Круг В16 ГОСТ 2590-71 / ВСт.3пс-6-I ГОСТ 535-79		
				L = 1700	2	2,7 кг.
Б4		6	3.503-23-12-03.01.01.05	Ступень		
				Круг В16 ГОСТ 2590-71 / ВСт.3пс-6-I ГОСТ 535-79		
				L = 480	4	0,8 кг
Б4		7	3.503-23-12-03.01.01.06	Тетива		
				Уголок Б-63×40×8 ГОСТ 8510-72 / ВСт.3пс-6-I ГОСТ 535-79		
				L = 2690	1	16,2 кг

Нач.отд.	Гевондян		3.503-23-12-03.01.01.00
Гл.инж.отд.	Герасимов		
Гл.кон.пр.	Блинков		Рама
Рук.бриг.			
Проверил	Блинков		Стадия Р; Лист 1; Листов 2
Исполнил	Сидоров		Минтрансстрой СКБ Главмостостроя

Копировал Левых Формат А4

Формат	Зона	Поз.	Обозначение	Наименование	Кол.	Примечание
			Переменные данные	для исполнений:		
				3.503-23-12-03.01.01.00		
				Детали		
А4		8	3.503-23-12-03.01.01.07	Балка верхняя	1	
А4		9	3.503-23-12-03.01.01.08	Балка нижняя	1	
				3.503-23-12-0.01.01.00-01		
				Детали		
А4		8	3.503-23-12-03.01.01.07-01	Балка верхняя	1	
А4		9	3.503-23-12-03.01.01.08-01	Балка нижняя	1	

791/12 | 21

3.503-23-12-03.01.01.00 | Лист 2

Копировал Левых Формат А4

3.503-23-12-03.01.01.00 - изображено,

3.503-23-12-03.01.01.00-01 - зеркальное отражение

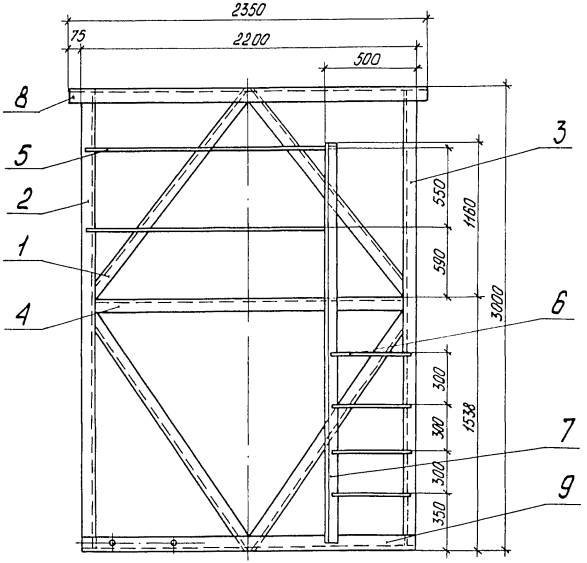

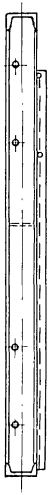

1-1

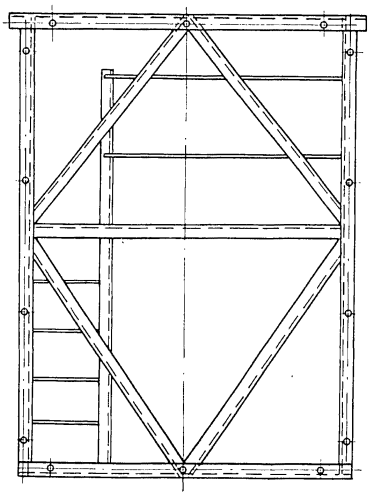

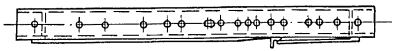

Сварные швы выполнить по контуру прилегания элементов катетом 6мм по ГОСТ 5264-80. Электроды типа Э-42А по ГОСТ 9467-75.

791/12 | 22

				3.503-23-12-03.01.01.00 СБ		
					Стадия	Масса	Масштаб
Нач.отд.	Гевондян		Рама		Р	375	1:25
Гл.инж.отд	Герасимов						
Гл.кон. пр.	Блинков		Сборочный чертеж.		Лист	Листов 1
Рук. бриг.						
Проверил	Блинков				Минтрансстрой СКБ Главмостостроя	
Исполнил	Сидоров					

Копировал Лебых

Формат А3

25585-08 23

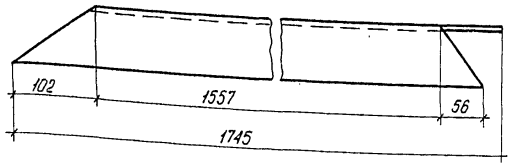

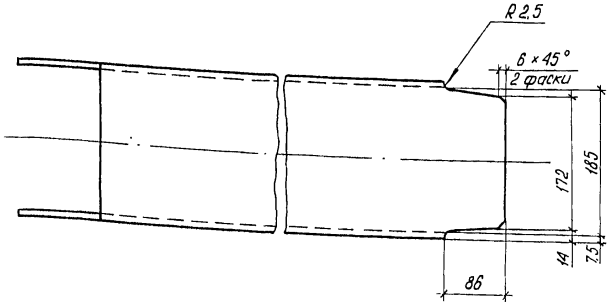

			3.503-23-12-03.01.01.01		
Нач.отд.	Гевондян		Раскос	Стадия: Р	Масса: 29,5	Масштаб: 1:5
Гл.инж.отд	Герасимов			Лист	Листов 1
Гл.кон.пр.	Блинков				
Рук.бриг.	Нефёдов				
Проверил	Голубев		Швеллер 20 ГОСТ 8240-72 ВСт3пс-6-1 ГОСТ 535-79	Минтрансстрой СКБ Главмостостроя	
Исполнил	Черняховский				

Копировал Левых Формат А4

Рис. 1

Рис. 2

Остальное - см. рис. 1

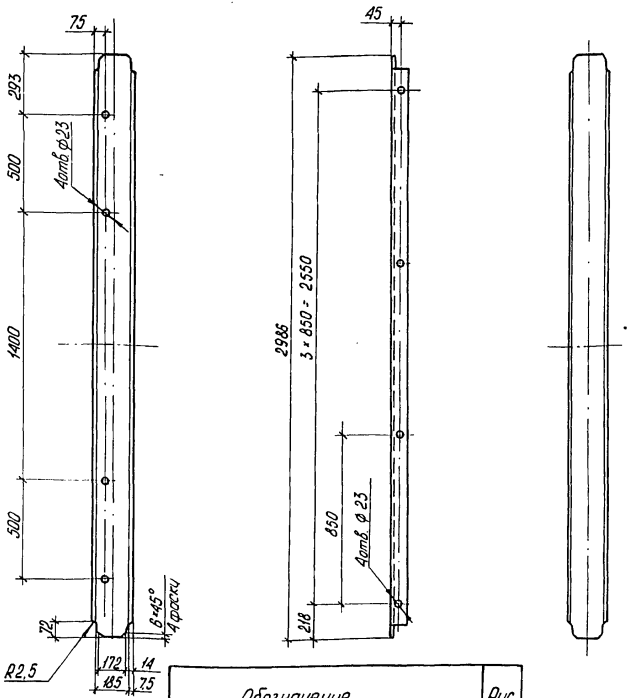

Обозначение	Рис.		
3.503-23-12-03.01.01.02	1	791/12	23
-01	2		

			3.503-23-12-03.01.01.02		
Нач.отд.	Гевондян		Стойка	Стадия: Р	Масса: 54	Масштаб: 1:20
Гл.инж.отд	Герасимов			Лист	Листов 1
Гл.кон.пр.	Блинков				
Рук.бриг.	Нефёдов				
Проверил	Голубев		Швеллер 20 ГОСТ 8240-72 ВСт3пс-6-1 ГОСТ 535-79	Минтрансстрой СКБ Главмостостроя	
Исполнил	Черняховский				

Копировал Левых Формат А4

25305-08 24

3.503-23-12-03.01.01.07 - изображено,
3.503-23-12-03.01.01.07-01 - зеркальное отражение.

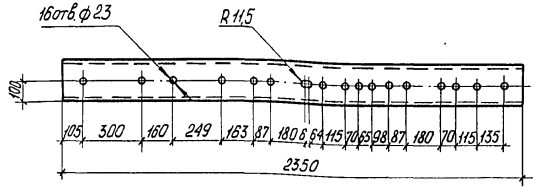

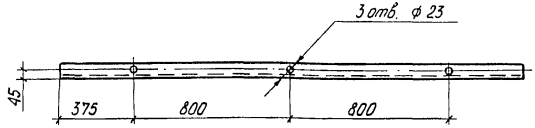

Нач.отд.	Гевондян		
Гл.инж.отд	Герасимов		
Гл.кон. пр.	Блинков		
Рук.бриг.	Нефёдов		
Проверил	Сидоров		
Исполнил	Черняховский		

3.503-23-12-03.01.01.07

Балка верхняя

Стадия	Масса	Масштаб
Р	43,4	1:20
Лист	Листов 1	

Швеллер 20 ГОСТ 8240-72 / ВСт3пс-6-1 ГОСТ 535-79

Минтрансстрой СКБ Главмостостроя

Копировал Левых Формат А4

3.503-23-12-03.01.01.08 - изображено,
3.503-23-12-03.01.01.08-01 - зеркальное отражение

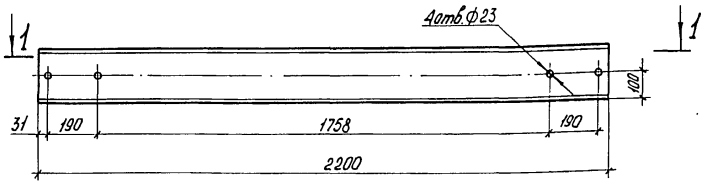

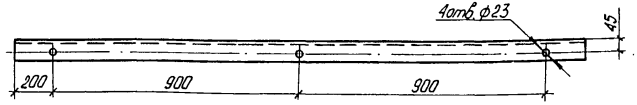

1-1

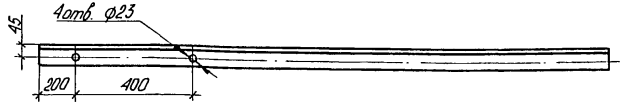

791/12 | 24

Нач.отд	Гевондян		
Гл.инж.отд	Герасимов		
Гл.кон. пр.	Блинков		
Рук.бриг.	Нефёдов		
Проверил	Сидоров		
Исполнил	Черняховский		

3.503-23-12-03.01.01.08

Балка нижняя

Стадия	Масса	Масштаб
Р	40,4	1:15
Лист	Листов 1	

Швеллер 20 ГОСТ 8240-72 / ВСт3пс-6-1 ГОСТ 535-79

Минтрансстрой СКБ Главмостостроя

Копировал Левых Формат А4

3.503.5-08 1.5

Формат	Зона	Поз.	Обозначение	Наименование	Кол.	Примечание
				Документация		
А4			3.503-23-12-03.01.02.00СБ	Сборочный чертеж		
				Детали		
А4		1	3.503-23-12-03.01.02.01	Раскос	2	
А4		2	3.503-23-12-03.01.02.02	Раскос	1	
Б4		3	3.503-23-12-03.01.02.03	Пояс		
				Уголок $\frac{Б\text{-}100\times100\times8\ ГОСТ\ 8509\text{-}72}{ВСт3пс\text{-}6\text{-}I\ ГОСТ\ 535\text{-}79}$		
				L = 2028	2	24,7кг.
Б4		4	3.503-23-12-03.01.02.04	Распорка		
				Уголок $\frac{Б\text{-}100\times100\times8\ ГОСТ\ 8509\text{-}72}{ВСт3пс\text{-}6\text{-}I\ ГОСТ\ 535\text{-}79}$		
				L = 700	2	8,5кг.

Нач.отд.	Гевондян		3.503-23-12-03.01.02.00			
Гл.инж.отд.	Герасимов			Стадия	Лист	Листов
Гл.кон.пр.	Блинков		Связь горизонтальная	Р		1
Рук.фраг.	Нефёдов			Минтрансстрой СКБ Главмостостроя		
Проверил	Голубев					
Исполнил	Сидоров					

Копировал Левых Формат А4

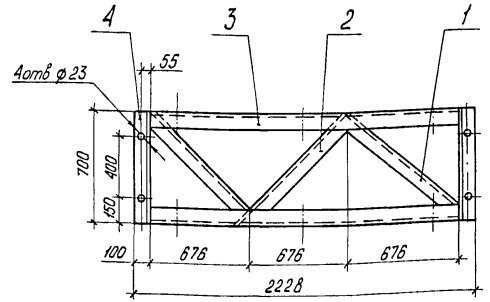

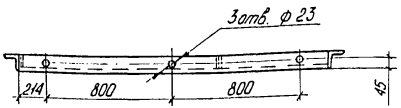

Сварные швы выполнить по контуру прилегания элементов катетом 6мм по ГОСТ 5264-80.
Электроды типа Э-42А по ГОСТ 9467-75.

791/12 | 25

Нач.отд.	Гевондян		3.503-23-12-03.01.02.00СБ			
Гл.инж.отд.	Герасимов			Стадия	Масса	Масштаб
Гл.кон.пр.	Блинков		Связь горизонтальная Сборочный чертеж	Р	98	1:25
Рук.фраг.	Нефёдов			Лист	Листов 1	
Проверил	Сидоров			Минтрансстрой СКБ Главмостостроя		
Исполнил	Черняховский					

Копировал Левых Формат А4
25505-08 26

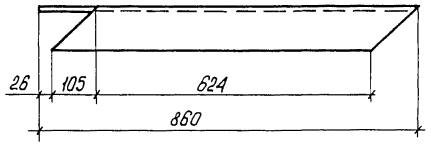

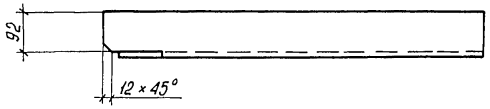

Нач.отд.	Гевандян		
Гл.инж.отд.	Герасимов		
Гл.кон.пр.	Блинков		
Рук.бриг.	Нефедов		
Проверил	Сидоров		
Исполнил	Черняховский		

3.503-23-12-03.01.02.01

Раскос

Стадия	Масса	Масштаб
Р.	10,1	1:10
Лист	Листов 1	

Уголок Б-100×100×8 ГОСТ 8509-72 / ВСт3пс-6-1 ГОСТ 535-79

Минтрансстрой СКБ Главмостостроя

Копировал Левых Формат А4

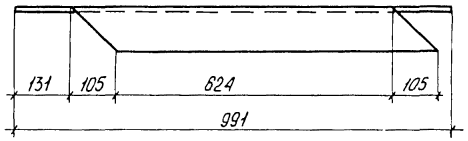

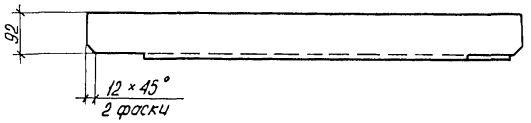

791/12 | 26

Нач.отд.	Гевандян		
Гл.инж.отд.	Герасимов		
Гл.кон.пр.	Блинков		
Рук.бриг.	Нефедов		
Проверил	Голубев		
Исполнил	Черняховский		

3.503-23-12-03.01.02.02

Раскос

Стадия	Масса	Масштаб
Р.	10,5	1:10
Лист	Листов 1	

Уголок Б-100×100×8 ГОСТ 8509-72 / ВСт3пс-6-1 ГОСТ 535-79

Минтрансстрой СКБ Главмостостроя

Копировал Левых Формат А4

Формат	Зона	Поз.	Обозначение	Наименование	Кол.	Примечание
				Документация		
А4			3.503-23-12-03.01.03.00СБ	Сборочный чертеж		
				Детали		
А4		1	3.503-23-12-03.01.03.01	Распорка	2	
А4		2	3.503-23-12-03.01.03.02	Пояс	2	
А4		3	3.503-23-12-03.01.03.03	Раскос	5	

Нач.отд.	Гевондян		3.503-23-12-03.01.03.00
Гл.инж.отд	Герасимов		Связь вертикальная
Гл.кон.пр.	Блинков		Стадия: Р; Лист; Листов: 1
Рук.бриг.	Нефедов		Минтрансстрой СКБ Главмостостроя
Проверил	Голубев		
Исполнил	Сидоров		

Копировал Левых Формат А4

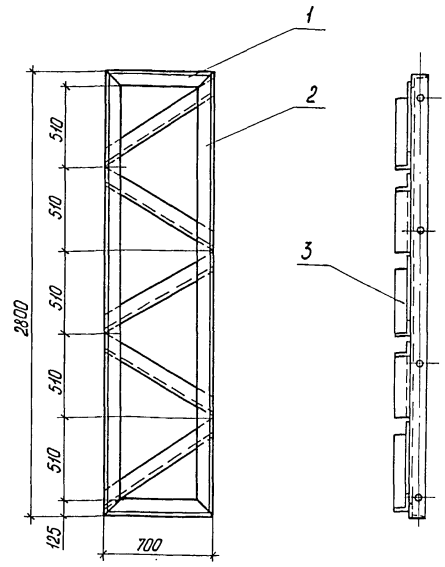

Сварные швы выполнить по контуру прилегания элементов катетом 6мм по ГОСТ 5264-80. Электроды типа Э-42А по ГОСТ 9467-75.

791/12 | 27

Нач.отд.	Гевондян		3.503-23-12-03.01.03.00 СБ
Гл.инж.отд	Герасимов		Связь вертикальная Сборочный чертеж
Гл.кон.пр.	Блинков		Стадия: Р; Масса: 130; Масштаб: 1:25; Лист; Листов 1
Рук.бриг.	Нефедов		Минтрансстрой СКБ Главмостостроя
Проверил	Голубев		
Исполнил	Черняховский		

Копировал Левых Формат А4

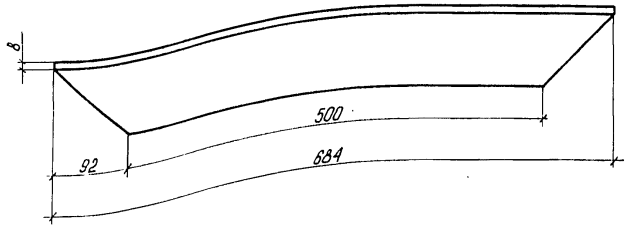

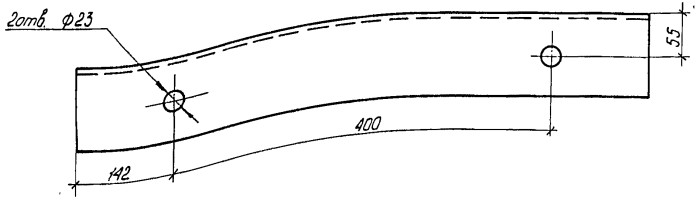

3.503-23-12-03.01.03.01

Распорка

Стадия	Масса	Масштаб
Р	7,9	1:5
Лист	Листов 1	

Уголок Б-100×100×8 ГОСТ 8509-72 / ВСт3пс-6-I ГОСТ 535-79

Минтрансстрой СКБ Главмостостроя

Нач. отд.	Гевондян	
Гл.инж.отд.	Герасимов	
Гл.кон. пр.	Блинков	
Рук. бриг.	Нефёдов	
Проверил	Голубев	
Исполнил	Черняховский	

Копировал Левых Формат А4

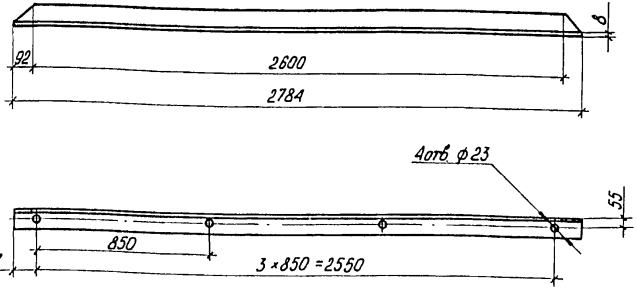

791/12 | 28

3.503-23-12-03.01.03.02

Пояс

Стадия	Масса	Масштаб
Р	33,6	1:20
Лист	Листов 1	

Уголок Б-100×100×8 ГОСТ 8509-72 / ВСт3пс-6-I ГОСТ 535-79

Минтрансстрой СКБ Главмостостроя

Нач. отд.	Гевондян	
Гл.инж.отд.	Герасимов	
Гл.кон. пр.	Блинков	
Рук. бриг.	Нефёдов	
Проверил	Голубев	
Исполнил	Черняховский	

Копировал Левых Формат А4

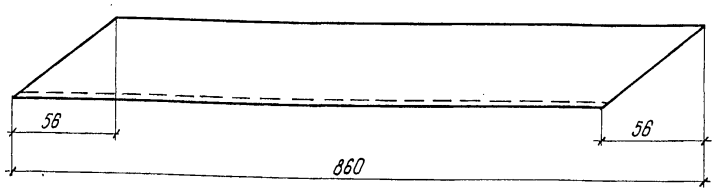

	3.503-23-12-03.01.03.03		
Нач.отд.	Гевондян		
Гл.инж.отд	Герасимов		
Гл.кон. пр.	Блинков		
Рук.бриг.	Нефедов		
Проверил	Голубев		
Исполнил	Чернявский		

Раскос	Стадия	Масса	Масштаб
	Р	9,5	1:5
	Лист	Листов 1	
Уголок 6-100×100×8 ГОСТ 8509-72 / ВСт.3 пс-6-I ГОСТ 535-79	Минтрансстрой СКБ Главмостстроя		

Копировал: Левых Формат А4

Формат	Зона	Поз.	Обозначение	Наименование	Кол.	Примечание
				Документация		
А4			3.503-23-12-03.02.00.00СБ	Сборочный чертеж		
				Детали		
Б4		1	3.503-23-12-03.02.00.01	Прогон		
				Швеллер 20 ГОСТ 8240-72 / ВСт.3пс-6-I ГОСТ 535-79		
				L = 2500	2	46 кг
Б4		2	3.503-23-12-03.02.00.02	Планка		
				Лист Б-ПН-О-10 ГОСТ 19903-74 / ВСт3пс6 ГОСТ 14637-79		
				200 × 230	2	3,6 кг
Б4		3	3.503-23-12-03.02.00.03	Диафрагма		
				Лист Б-ПН-О-10 ГОСТ 19903-74 / ВСт3пс6 ГОСТ 14637-79		
				100 × 200	4	1кг
А4		4	3.503-23-12-03.02.00.04	Планка	2	
А4		5	3.503-23-12-03.02.00.05	Ребра жесткости	8	

791/12 29

	3.503-23-12-03.02.00.00		
Нач.отд.	Гевондян		
Гл.инж.отд	Герасимов		
Гл.кон. пр.	Блинков		
Рук.бриг.	Нефёдов		
Проверил	Голубев		
Исполнил	Сидоров		

Балка	Стадия	Лист	Листов
	Р.		1
	Минтрансстрой СКБ Главмостстроя		

Копировал Левых Формат А4

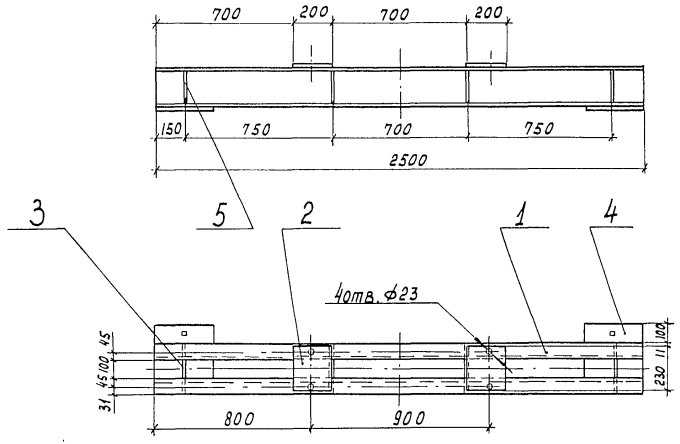

Сварные швы выполнить по контуру прилегания элементов катетом 6 мм по ГОСТ 5264-80.
Электроды типа Э-42А по ГОСТ 9467-75.

				3.503-23-12-03.02.00.00 СБ		
				Балка Сборочный чертеж	Стадия: Р.	Масса: 125	Масштаб: 1:20
Нач. отд.	Гевондян				Лист	Листов 1
Гл. инж. отд.	Герасимов				Минтрансстрой СКБ Главмостостроя	
Гл. кон. пр.	Блинков					
Рук. бриг.	Нефёдов					
Проверил	Голубев					
Исполнил	Черняховский					

Копировал Чесалкина Формат А4

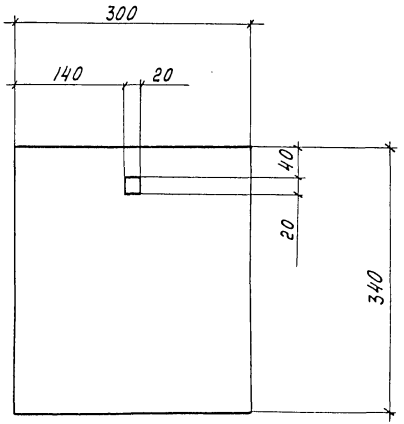

791/12 | 30

				3.503-23-12-03.02.00.04			
				Планка	Стадия: Р.	Масса: 7	Масштаб: 1:5
Нач. отд.	Гевондян				Лист	Листов 1
Гл. инж. отд	Герасимов				Лист Б-ПН-0-10 ГОСТ 19903-74 ВСт3пс6 ГОСТ 14637-79	Минтрансстрой СКБ Главмостостроя	
Гл. кон. пр.	Блинков						
Рук. бриг.	Нефедов						
Проверил	Голубев						
Исполнил	Волкова						

Копировал Чесалкина Формат А4

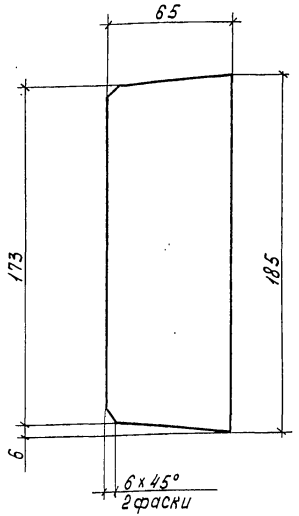

Нач. отд.	Гевондян		
Гл. инж. отд	Герасимов		
Гл. кон. пр	Блинков		
Рук. бриг	Нефёдов		
Проверил	Голубев		
Исполнил	Черняховский		

3.503-23-12-03.02.00.05

Ребро жесткости

Стадия	Масса	Масштаб
Р.	0,6	1:2

Лист | Листов 1

Лист Б-ПН-О-6 ГОСТ 19903-74
ВСт3пс6 ГОСТ 14637-79

Минтрансстрой СКБ Главмостостроя

Копировал Чесалкина Формат А4

Формат	Зона	Поз	Обозначение	Наименование	Кол.	Примечание
				Документация		
А3			3.503-23-12-03.03.00.00СБ	Сборочный чертеж		
				Сборочные единицы		
А4		1	3.503-23-12-03.03.01.00	Рамка	1	
А4		2	3.503-23-12-03.03.02.00	Направляющая продольная	1	
А4		3	3.503-23-12-03.03.03.00	Направляющая поперечная	2	
				Стандартные изделия		
		4		Болт М20х65.46 ГОСТ 7798-70*	6	
		5		Гайка М20.4 ГОСТ 5915-70*	6	
		6		Шайба 20.02 ГОСТ 11371-78	6	

791/12 | 31

Нач. отд.	Гевондян		
Гл. инж. отд	Герасимов		
Гл. кон. пр.	Блинков		
Рук. бриг	Нефедов		
Проверил	Голубев		
Исполнил	Сидоров		

3.503-23-12-03.03.00.00

Рамка вертикальных свай

Стадия	Лист	Листов
Р.		1

Минтрансстрой СКБ Главмостостроя

Копировал Чесалкина Формат А4
25305-08 3д

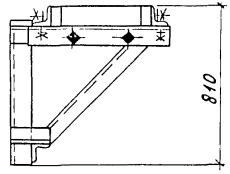

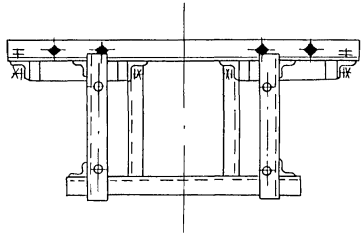

1-1

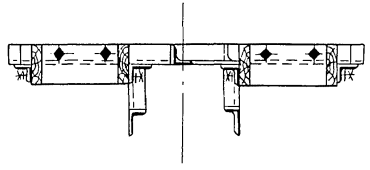

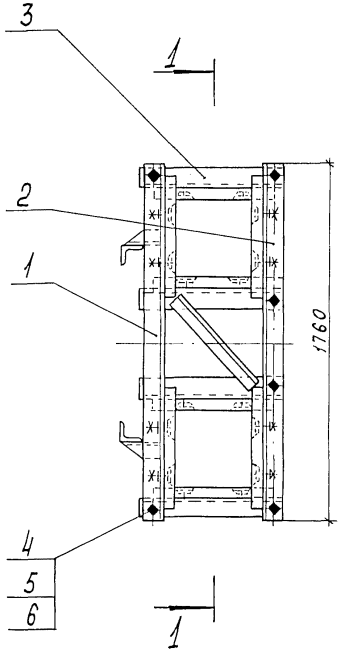

				791/12	32
				3.503-23-12-03.03.00.00 СБ	
				Рамка вертикальных свай. Сборочный чертеж	Стадия: Р; Масса: 145; Масштаб: 1:20
Нач. отд.	Гевондян				Лист; Листов 1
Гл. инж. отд.	Герасимов				Минтрансстрой СКБ Главмостостроя
Гл. кон. пр.	Блинков				
Рук. бриг.	Нефедов				
Проверил	Солудев				
Исполнил	Сидоров				

Копировал Чесалкина Формат А3
25305-08 33

Формат	Зона	Поз.	Обозначение	Наименование	Кол.	Примечание
				Документация		
А3			3.503-23-12-03.03.01.00СБ	Сборочный чертеж		
				Детали		
А4		1	3.503-23-12-03.03.01.01	Направляющая	1	
А4		2	3.503-23-12-03.03.01.02	Направляющая	1	
		3	-01	Направляющая	1	
А4		4	3.503-23-12-03.03.01.03	Стойка	2	
А4		5	3.503-23-12-03.03.01.04	Подкос	1	
		6	-01	Подкос	1	
А4		7	3.503-23-12-03.03.01.05	Связь	2	
		8	-01	Связь	2	
Б.Ч.		9	3.503-23-12-03.03.01.06	Раскос		
				Уголок $\frac{Б\text{-}75\times75\times8\ ГОСТ\ 8509\text{-}72}{ВСт\ 3ПС\text{-}6\text{-}I\ ГОСТ\ 535\text{-}79}$		
				$L = 595$	1	5.4 кг
БЧ		10	3.503-23-12-03.03.01.07	Балка		
				Уголок $\frac{Б\text{-}100\times100\times8\ ГОСТ\ 8509\text{-}72}{ВСт.3ПС\text{-}6\text{-}I\ ГОСТ\ 535\text{-}79}$		
				$L = 1130$	1	13.7 кг

Нач. отд.	Гевондян	
Гл. инж. отд.	Герасимов	
Гл. кон. пр.	Блинков	
Рук. бриг.	Нефедов	
Проверил	Голубев	
Исполнил	Карлик	

3.503-23-12-03.03.01.00

Рамка

Стадия	Лист	Листов
Р.	1	2

Минтрансстрой СКБ Главмостостроя

Копировал Новикова Формат А4

Формат	Зона	Поз.	Обозначение	Наименование	Кол.	Примечание
				Стандартные изделия		
		11		Болт М16×65.46		
				ГОСТ 7798-70*	8	
		12		Гайка М 16.4		
				ГОСТ 5915-70*	8	
		13		Шайба 16.02		
				ГОСТ 11371-78	16	
				Материалы		
		14		Доска δ=50 Сосна 2с.		
				ГОСТ 8486-66	0.01	м³

791/12 33

3.503-23-12-03.03.01.00

Лист 2

Копировала Новикова Формат А4

25505-08 34

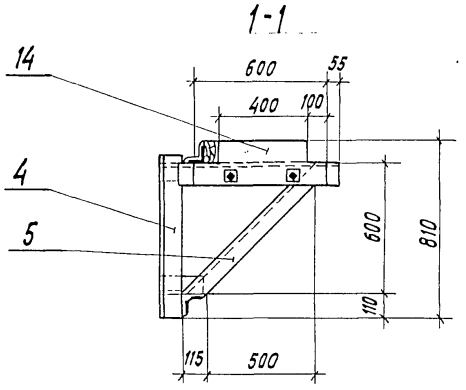

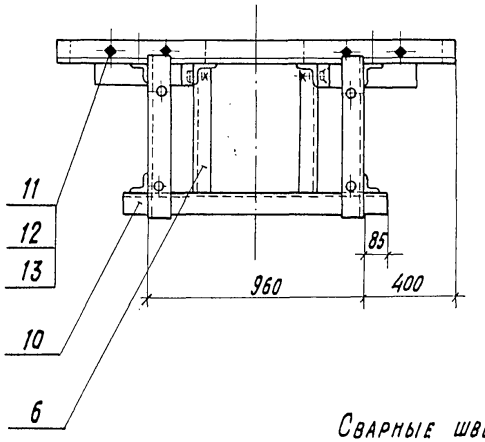

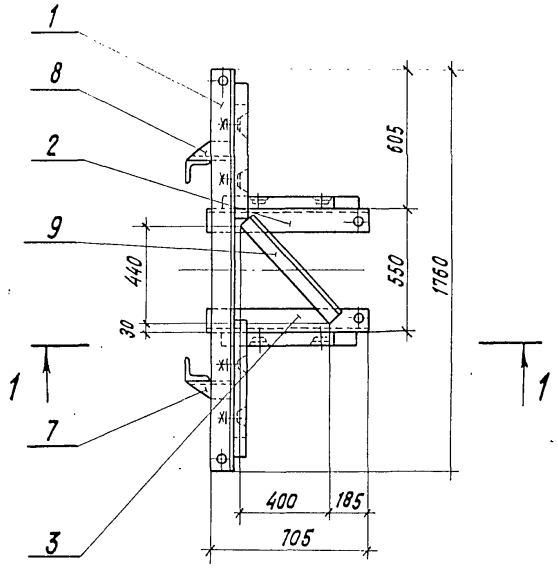

Сварные швы выполнить по контуру прилегания элементов катетом 6мм по ГОСТ 5264-80

Электроды типа Э-42А по ГОСТ 9467-75.

		791/12	34

		3.503-23-12-03.03.01.00 СБ	
Нач. отд.	Гевондян	Рамка Сборочный чертеж	Стадия: Р. / Масса: 97 / Масштаб: 1:20 Лист / Листов 1 Минтрансстрой СКБ Главмостостроя
Гл.инж.отд.	Герасимов		
Гл.кан. пр.	Блинков		
Рук.бриг.	Нефедов		
Проверил	Голубев		
Исполнил	Черняховский		

Копировал: Новикова Формат А3

25305-08 35

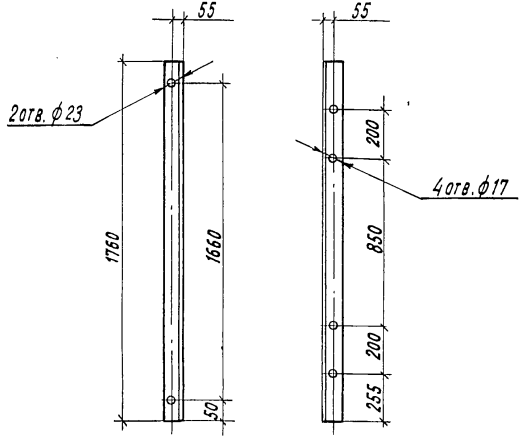

Нач. отд.	Гевондян		
Гл. инж. отд	Герасимов		
Гл. кон. пр.	Блинков		
Рук. бриг.	Нефедов		
Проверил	Голубев		
Исполнил	Черняховский		

3.503-23-12-0.03.01.01

Направляющая

Стадия	Масса	Масштаб
Р.	21.5	1:20
Лист	Листов 1	

Уголок 5-100×100×8 ГОСТ 8509-72 / Ст.3пс-6-I ГОСТ 535-79

Минтрансстрой СКБ Главмостстроя

Копировал: Новикова Формат А4

3.503-23-12-03.03.01.02 - изображено,

3.503-23-12-03.03.01.02-01 - зеркальное отражение.

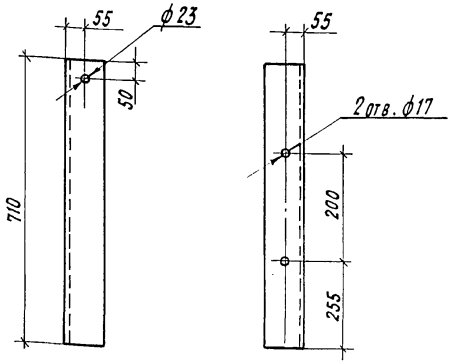

791/12 | 35

Нач. отд.	Гевондян		
Гл. инж. отд	Герасимов		
Гл. кон. пр.	Блинков		
Рук. бриг.	Нефедов		
Проверил	Голубев		
Исполнил	Черняховский		

3.503-23-12-03.03.01.02

Направляющая

Стадия	Масса	Масштаб
Р	8.7	1:10
Лист	Листов 1	

Уголок 5-100×100×8 ГОСТ 8509-72 / Ст.3 пс-6-I ГОСТ 535-79

Минтрансстрой СКБ Главмостстроя

Копировал: Новикова Формат А4

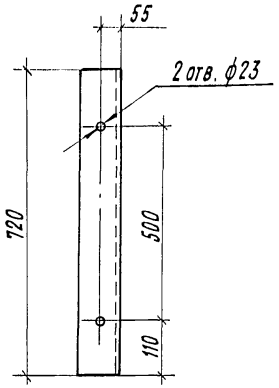

3.503-23-12-03.03.01.03			
Стойка	Стадия: Р.	Масса: 8.7	Масштаб: 1:10
	Лист	Листов 1	
Уголок 6-100×100×8 ГОСТ 8509-72 / Вст.3пс-6-I ГОСТ 535-79	Минтрансстрой СКБ Главмостостроя		

Нач.отд.	Гевондян
Гл.инж.отд	Герасимов
Гл.кон.пр.	Блинков
Рук.бриг.	Нефедов
Проверил	Голубев
Исполнил	Черняховский

Копировал: Новикова Формат А4

3.503-23-12-03.03.01.04 - изображено,

3.503-23-12-03.03.01 04-01 - зеркальное отражение

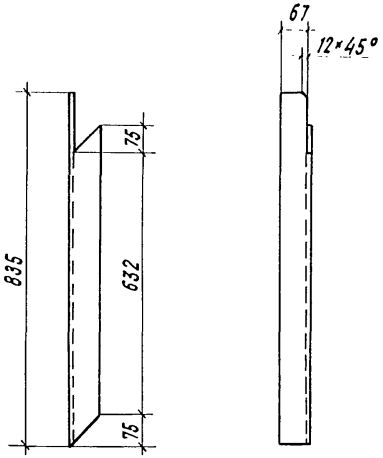

791/12 | 36

3.503-23-12-03.03.01.04			
Подкос	Стадия: Р.	Масса: 6.5	Масштаб: 1:10
	Лист	Листов 1	
Уголок 6-75×75×8 ГОСТ 8509-72 / Вст3пс-6-I ГОСТ 535-79	Минтрансстрой СКБ Главмостостроя		

Нач.отд.	Гевондян
Гл.инж.отд.	Герасимов
Гл.кон.пр.	Блинков
Рук.бриг.	Нефедов
Проверил	Голубев
Исполнил	Черняховский

Копировал Новикова Формат А4

3.503-23-12-03.03.01.05 — изображено,
3.503-23-12-03.03.01.05-01 — зеркальное отражение

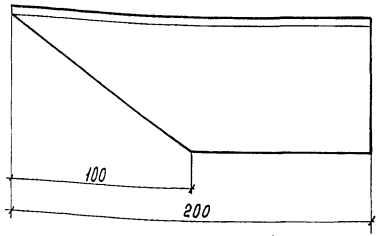

				3.503-23-12-03.03.01.05		
Нач. отд.	Гевондян			Связь	Стадия: Р.	Масса: 1.4	Масштаб: 1:2
Гл. инж. отд	Герасимов				Лист	Листов 1
Гл. кон. пр.	Блинков			Уголок Б-75×75×8 ГОСТ 8509-72 / ВСт.3пс-6-I ГОСТ 535-79	Минтрансстрой СКБ Главмостостроя	
Рук. бриг.	Нефедов					
Проверил	Голубев					
Исполнил	Чернаховский					

Копировал Чесалкина Формат А4

Формат	Зона	Поз	Обозначение	Наименование	Кол.	Примечание
				Документация		
А4			3.503-23-12-03.03.02.00СБ	Сборочный чертеж		
				Детали		
Б.ч		1	3.503-23-12-03.03.02.01	Направляющая		
				Уголок Б-100×100×8 ГОСТ 8509-72 / ВСт.3пс-6-I ГОСТ 535-79		
				L = 1760	1	21.4 кг
				Стандартные изделия		
		2		Болт М16×65.46		
				ГОСТ 7798-70*	4	
		3		Гайка М16.4		
				ГОСТ 5915-70*	4	
		4		Шайба 16.02		
				ГОСТ 11371-78	8	
				Материалы		
		5		Доска б=50. Сосна 2с		
				ГОСТ 8486-66	0.01	м³
				791/12		37

				3.503-23-12-03.03.02.00		
Нач. отд.	Гевондян			Направляющая продольная	Стадия: Р.	Лист	Листов 1
Гл. инж. отд	Герасимов				Минтрансстрой СКБ Главмостостроя	
Гл. кон. пр.	Блинков					
Рук. бриг.	Нефедов					
Проверил	Голубев					
Исполнил	Сидоров					

Копировал Чесалкина Формат А4
2.3305-08 38

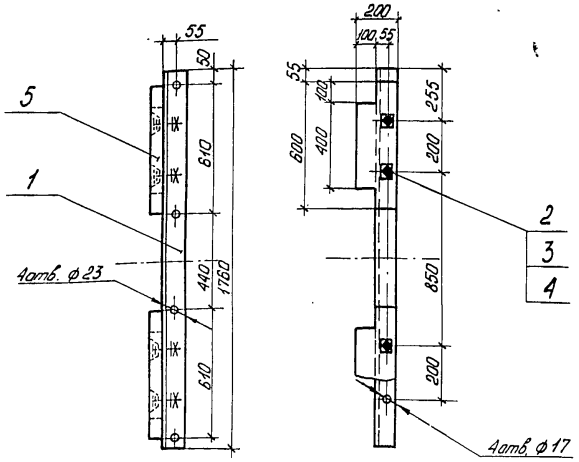

Формат	Зона	Поз.	Обозначение	Наименование	Кол.	Примечание
				Документация		
А4			3.503-23-12-03.03.03.00СБ	Сборочный чертеж		
				Детали		
Б.4		1	3.503-23-12-03.03.03.01	Направляющая		
				Уголок Б-100×100×8 ГОСТ 8509-72 / ВСт3кп-6-Т ГОСТ 535-79		
				L = 710	1	8,7 кг
				Стандартные изделия		
		2		Болт М16×65.46		
				ГОСТ 7798-70*	2	
		3		Гайка М16.4		
				ГОСТ 5915-70*	2	
		4		Шайба 16.02		
				ГОСТ 11371-78	4	
				Материалы		
		5		Доска δ=50 Сосна 2с.		
				ГОСТ 8486-66	0,01	м3

791/12 38

Нач.отд	Гевондян	
Гл.инж.отд	Герасимов	
Гл.кон.пр.	Блинков	
Рук.брит.	Нефёдов	
Проверил	Голубев	
Исполнил	Черняховский	

3.503-23-12-03.03.02.00 СБ

Направляющая продольная
Сборочный чертеж

Стадия	Масса	Масштаб
Р.	23	1:20
Лист	Листов 1	

Минтрансстрой СКБ Главмостостроя

Копировал Левых Формат А4

Нач.отд	Гевондян	
Гл.инж.отд	Герасимов	
Гл.кон.пр.	Блинков	
Рук.брит.	Нефёдов	
Проверил	Голубев	
Исполнил	Черняховский	

3.503-23-12-03.03.03.00

Направляющая поперечная

Стадия	Лист	Листов
Р.		1

Минтрансстрой СКБ Главмостостроя

Копировал Левых Формат А4

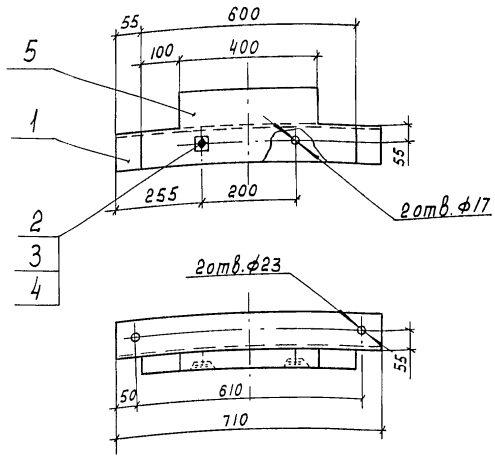

3.503-23-12-03.03.03.00 СБ			
Направляющая поперечная. Сборочный чертеж	Стадия	Масса	Масштаб
	Р.	10	1:10
	Лист	Листов 1	

Нач.отд.	Гевондян	
Гл.инж.отд	Герасимов	
Гл.кон.пр	Блинков	
Рук.бриг	Нефёдов	
Проверил	Голубев	
Исполнил	Черняховский	

Копировал Чесалкина Формат А4

Формат	Зона	Поз.	Обозначение	Наименование	Кол.	Примечание
				Документация		
А4			3.503-23-12-03.04.00.00СБ	Сборочный чертеж		
				Сборочные единицы		
А4		1	3.503-23-12-03.04.01.00	Направляющая поперечная	1	
		2	-01	Направляющая поперечная	1	
А4		3	3.503-23-12-03.04.02.00	Направляющая продольная	1	
А4		4	3.503-23-12-03.04.03.00	Рамка	1	
				Стандартные изделия		
		5		Болт М20х65.46		
				ГОСТ 7798-70*	6	
		6		Гайка М20.4		
				ГОСТ 5915-70*	6	
		7		Шайба 20.02		
				ГОСТ 11371-78	12	
					791/12	39

3.503-23-12-03.04.00.00		
Рамка наклонных свай	Стадия	Лист	Листов
	Р.		1
	Минтрансстрой СКБ Главмостстроя		

Нач.отд.	Гевондян	
Гл.инж.отд	Герасимов	
Гл.кон.пр	Блинков	
Рук.бриг	Нефёдов	
Проверил	Голубев	
Исполнил	Сидоров	

Копировал Чесалкина Формат А4

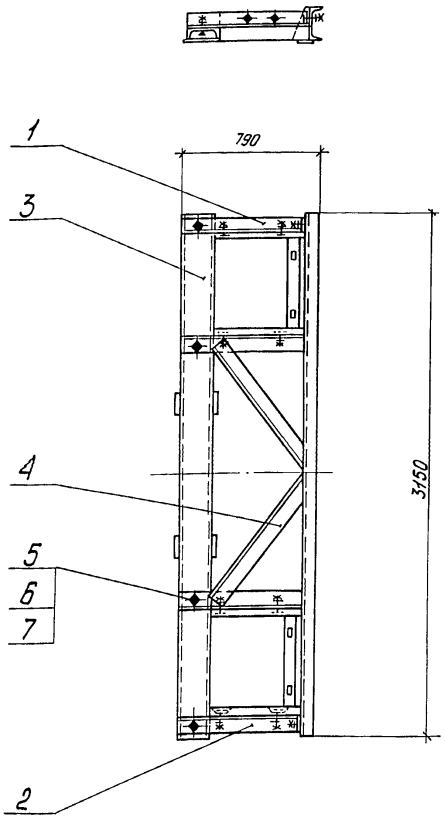

Нач.отд.	Гевондян		
Гл.инж.отд.	Герасимов		
Гл.кон.пр.	Блинков		
Рук.фриг.	Нефёдов		
Проверил	Голубев		
Исполнил	Сидоров		

3.503-23 — 12-03.04.00.00 СБ

Рамка наклонных свай
Сборочный чертеж

Стадия	Масса	Масштаб
Р.	200	1:25

Лист	Листов 1

Минтрансстрой
СКБ Главмостостроя

Копировал Лебых Формат А4

Формат	Зона	Поз.	Обозначение	Наименование	Кол.	Примечание
				Документация		
А4			3.503-23-12-03.04.01.00 СБ	Сборочный чертеж		
				Детали		
Б4		1	3.503-23-12-03.04.01.01	Фланец		
				Лист Б-ПН-0-Б ГОСТ 19903-74 / Ст.3 пс 6 ГОСТ 14637-79		
				100 × 100	1	0,5 кг
Б4		2	3.503-23-12-03.04.01.02	Направляющая		
				Уголок Б-100×100×8 ГОСТ 8509-72 / Ст.3 пс-б-I ГОСТ 535-79		
				L = 708	1	8,6 кг.
				Стандартные изделия		
		3		Болт М16×65.46	2	
				ГОСТ 7798-70*		
		4		Гайка М16.4	2	
				ГОСТ 5915-70*		
		5		Шайба 16.02	4	
				ГОСТ 11371-78		

791/12 | 40

Нач.отд.	Гевондян		
Гл.инж.отд.	Герасимов		
Гл.кон.пр.	Блинков		
Рук.фриг.	Нефёдов		
Проверил	Голубев		
Исполнил	Сидоров		

3.503-23 — 12-03.04.01.00

Направляющая поперечная

Стадия	Лист	Листов
Р.	1.	2

Минтрансстрой
СКБ Главмостостроя

Копировал Лебых Формат А4

Формат	Зона	Поз.	Обозначение	Наименование	Кол	Примечание
				Материалы		
		6		Доска б=50 Сосна 2с. ГОСТ 8486-66	0.01	м³
			Различия исполнений 3.503-23-12-03.04.01.00-01	3.503-23-12-03.04.01.00 по сборочному чертежу.	4	

	3.503-23-12-03.04.01.00	Лист 2

Копировал Чесалкина Формат А4

3.503-23-12-03.04.01.00 - изображено,
3.503-23-12-03.04.01.00-01 - зеркальное отражение

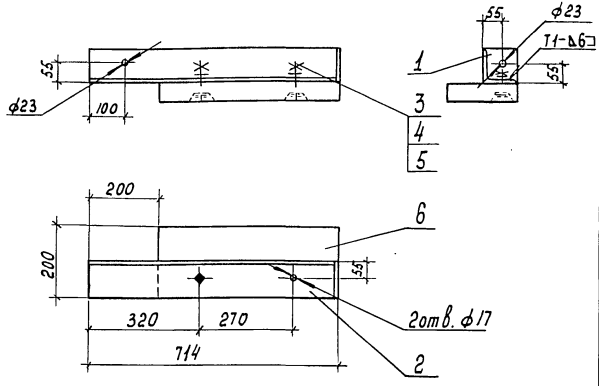

Сварные швы по ГОСТ 5264-80.
Электроды типа Э-42А по ГОСТ 9467-75.

791/12	41

			3.503-23-12-03.04.01.00 СБ			
Нач. отд.	Гевондян		Направляющая поперечная	Стадия	Масса	Масштаб
Гл. инж. пр	Герасимов			Р.	10	1:10
Гл. кон. пр	Блинков		Сборочный чертеж	Лист	Листов 1	
Рук. бриг	Нефедов			Минтрансстрой СКБ Главмостостроя		
Проверил	Голубев					
Исполнил	Антонова					

Копировал Чесалкина Формат А4
25305-08 12

Формат	Зона	Поз.	Обозначение	Наименование	Кол.	Примечание
				Документация		
А4			3.503-23-12-03.04.02.00СБ	Сборочный чертеж		
				Детали		
Б4		1	3.503-23-12-03.04.02.01	Поперечина		
				Швеллер 20 ГОСТ 8240-72 / Вст.3пс-6-Т ГОСТ 535-79		
				L=3150	1	57.9 кг
Б4		2	3.503-23-12-03.04.02.02	Фланец		
				Лист Б-ПН-0-8 ГОСТ 19903-74 / Вст.3пс6 ГОСТ 14637-79		
				120×220	2	1.6 кг

Нач.отд.	Гевондян		3.503-23-12-03.04.02.00			
Гл.инж.отд	Герасимов					
Гл.кон.пр.	Блинков		Направляющая продольная	Стадия	Лист	Листов
Рук.бриг.				Р.		
Проверил	Голубев			Минтрансстрой СКБ Главмостстроя		
Исполнил	Волкова					

Копировал Чесалкина Формат А4

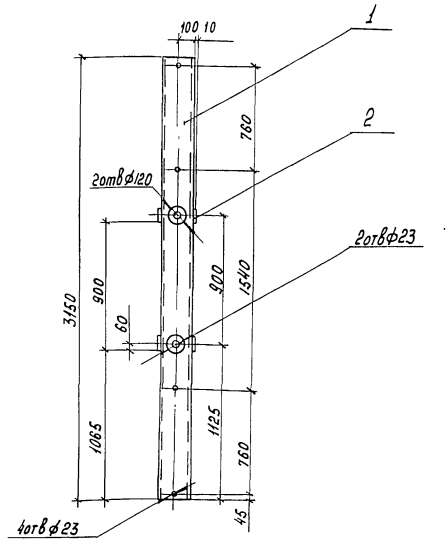

Сварные швы выполнить по контуру прилегания элементов катетом 6мм по ГОСТ 5264-80.
Электроды типа Э-42А по ГОСТ 9467-75.

791/12 | 42

Нач.отд	Гевондян		3.503-23-12-03.04.02.00 СБ			
Гл.инж.отд	Герасимов					
Гл.кон.пр.	Блинков		Направляющая продольная Сборочный чертеж	Стадия	Масса	Масштаб
Рук.бриг	Нефёдов			Р.	61	1:25
Проверил	Голубев			Лист	Листов 1	
Исполнил	Волкова			Минтрансстрой СКБ Главмостстроя		

Копировал Чесалкина Формат А4

Формат	Зона	Поз.	Обозначение	Наименование	Кол.	Примечание
				Документация		
А3			3.503-23-12-03.04.03.00 СБ	Сборочный чертеж		
				Детали		
А4		1	3.503-23-12-03.04.03.01	Балка продольная	1	
А4		2	3.503-23-12-03.04.03.02	Балка поперечная	1	
		3	-01	Балка поперечная	1	
А4		4	3.503-23-12-03.04.03.03	Раскос	1	
		5	-01	Раскос	1	
Б4		6	3.503-23-12-03.04.03.04	Упор		
				Лист Б-ПН-0-6 ГОСТ 19903-74 Вст3 пс6 ГОСТ 14637-79		
				80×450	2	1,7 кг
				Стандартные изделия		
		7		Болт М16×80.46		
				ГОСТ 7798-70*	8	
		8		Гайка М16.4		
				ГОСТ 5915-70*	8	
		9		Шайба 16.02		
				ГОСТ 11371-78	16	

Нач.отд	Гевондян		3.503-23-12-03.04.03.00
Гл.инж.отд	Герасимов		
Гл.кон.пр.	Блинков		
Рук.фраг.	Нефёдов		Рамка
Проверил	Голубев		Стадия Р; Лист 1; Листов 2
Исполнил	Волкова		Минтрансстрой СКБ Главмостостроя

Копировал Левых Формат А4

Формат	Зона	Поз.	Обозначение	Наименование	Кол.	Примечание
				Материалы		
		10		Брус 100×200 Сосна 2с		
				ГОСТ 8486-66	0,02	м³
		11		Доска б=50 Сосна 2с		
				ГОСТ 8486-66	0,01	м³

	791/12
3.503-23-12-03.04.03.00	Лист 2

Копировал Левых Формат А4

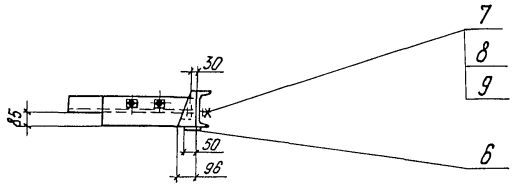

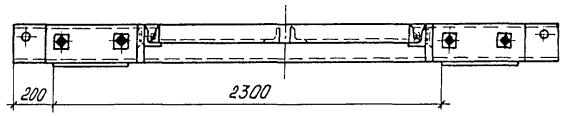

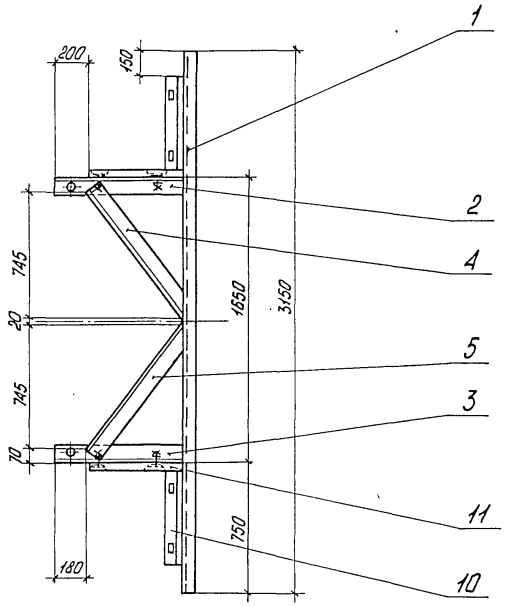

Сварные швы выполнить по контуру прилегания элементов катетом 6 мм по ГОСТ 5264-80.
Электроды типа Э-42А по ГОСТ 9467-75.

791/12	44

Нач.отд.	Гевондян		
Гл.инж.отд.	Герасимов		
Гл.кон.пр.	Блинков		
Рук.бриг.	Нефёдов		
Проверил	Сидоров		
Исполнил	Черняховский		

3.503-23-12-03.04.03.00 СБ

Рамка

Сборочный чертеж

Стадия	Масса	Масштаб
Р.	115	1:25
Лист	Листов 1	

Минтрансстрой СКБ Главмостостроя

Копировал Левых

Формат А3

25505-08 45

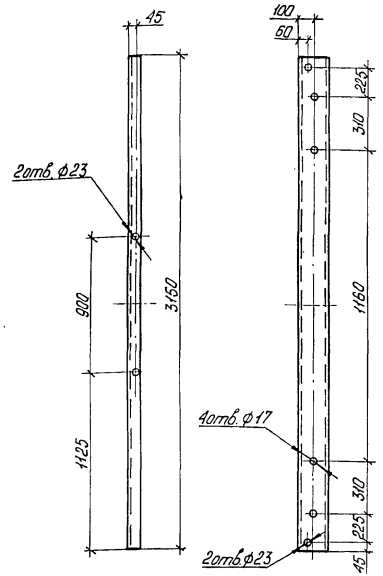

			3.503-23-12-03.04.03.01			
			Балка продольная	Стадия	Масса	Масштаб
				Р.	57,9	1:25
				Лист	Листов 1	
Нач.отд	Гевондян		Швеллер 20 ГОСТ 8240-72 ВСт.3пс-6-I ГОСТ 535-73	Минтрансстрой СКБ Главмостстроя		
Гл.инж.отд	Герасимов					
Гл.кон.пр.	Блинков					
Рук.брил.	Нефёдов					
Проверил	Сидоров					
Исполнил	Черняховский					

Копировал Левых Формат А4

3.503-23-12-03.04.03.02 - изображено,

3.503-23-12-03.04.03.02-01 - зеркальное отражение.

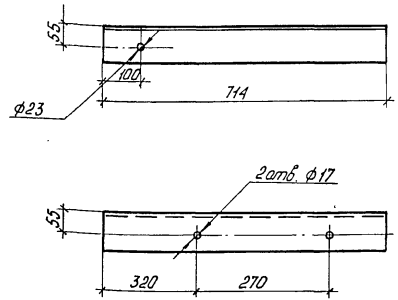

791/12 | 45

			3.503-23-12-03.04.03.02			
			Балка поперечная	Стадия	Масса	Масштаб
				Р.	8,7	1:10
				Лист	Листов 1	
Нач.отд	Гевондян		Уголок Б-100×100×8 ГОСТ 8509-72 ВСт.3пс-6-I ГОСТ 535-79	Минтрансстрой СКБ Главмостстроя		
Гл.инж.отд	Герасимов					
Гл.кон.пр.	Блинков					
Рук.брил.	Нефёдов					
Проверил	Голубев					
Исполнил	Черняховский					

Копировал Левых Формат А4

3.503-23-12-03.04.03.03 - изображено,

3.503-23-12-03.04.03.03-01 - зеркальное отражение.

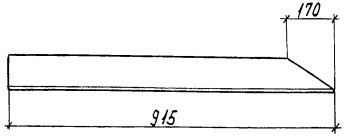

Нач. отд	Гевондян		
Гл. инж. отд	Герасимов		
Гл. кон. пр.	Блинков		
Рук. бриг.	Нефёдов		
Проверил	Сидоров		
Исполнил	Черняховский		

3.503-23-12-03.04.03.03

Раскос

Стадия	Масса	Масштаб
Р.	12.2	1:10

Лист	Листов 1

Уголок Б-100×100×8 ГОСТ 8509-72 / ВСт3пс-6-1 ГОСТ 535-79

Минтрансстрой СКБ Главмостстроя

Копировал Чесалкина Формат А4

Формат	Зона	Поз	Обозначение	Наименование	Кол.	Примечание
				Документация		
А3			3.503-23-12-03.05.00.00СБ	Сборочный чертеж		
				Детали		
Б.4		1	3.503-23-12-03.05.00.01	Дернатель		
				Уголок Б-100×100×8 ГОСТ 8509-72 / ВСт3пс-6-1 ГОСТ 535-79		
				L = 1330	2	32.4кг
Б.4		2	3.503-23-12-03.05.00.02	Направляющая продольная		
				Уголок Б-100×100×8 ГОСТ 8509-72 / ВСт3пс-6-1 ГОСТ 535-79		
				L = 3070	2	37.4кг
Б.4		3	3.503-23-12-03.05.00.03	Направляющая поперечная		
				Уголок Б-100×100×8 ГОСТ 8509-72 / ВСт3пс-6-1 ГОСТ 535-79		
				L = 840	4	7.8кг
				Стандартные изделия		
		4		Болт М20×65.46		
				ГОСТ 7798-70*	12	
		5		Гайка М20.4		
				ГОСТ 5915-70*	12	
		6		Шайба 20.02		
				ГОСТ 11371-78	24	

791/12 | 46

Нач. отд.	Гевондян		
Гл. инж. отд	Герасимов		
Гл. кон. пр	Блинков		
Рук. бриг	Нефёдов		
Проверил	Голубев		
Исполнил	Сидоров		

3.503-23-12-03.05.00.00

Рамка нижняя

Стадия	Лист	Листов
Р		1

Минтрансстрой СКБ Главмостстроя

Копировал Чесалкина Формат А4

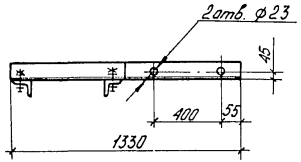

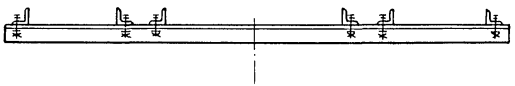

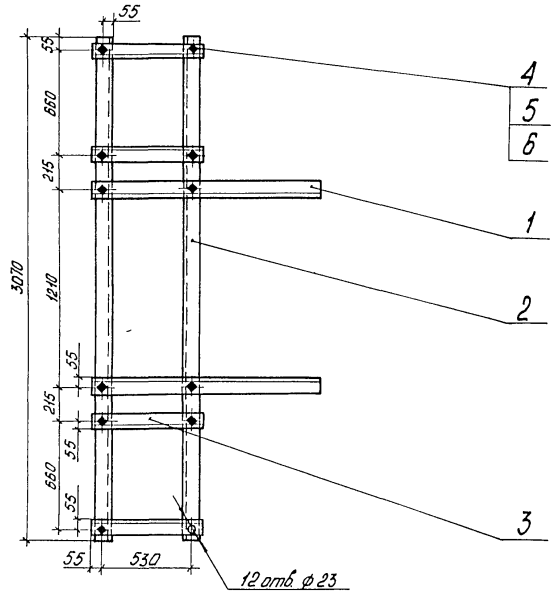

				791/12		47
				3.503-23-12-03.05.00.00 СБ		
Нач.отд.	Гевондян			Рамка нижняя Сборочный чертеж	Стадия	Масса	Масштаб
Гл.инж.отд.	Герасимов				Р.	140	1:25
Гл.кон.пр.	Блинков				Лист	Листов 1	
Рук.бриг.	Нефёдов				Минтрансстрой СКБ Главмостостроя		
Проверил	Сидоров						
Исполнил	Черняховский						

Копировал Левых Формат А3
25505-08 48

Формат	Зона	Поз.	Обозначение	Наименование	Кол. на испол. 3.503-23-12-04.00.00.00 —	01	02	03	04	05	06	07	08	09	10	11	12	13	14	15	16	17	18	19	20	21	Примечание
				Документация																							
А3			3.503-23-12-01.00.00.00ТО	Техническое описание	×	×	×	×	×	×	×	×	×	×	×	×	×	×	×	×	×	×	×	×	×	×	×	
А3			3.503-23-12-04.00.00.00СБ	Сборочный чертеж	×	×	×	×	×	×	×	×	×	×	×	×	×	×	×	×	×	×	×	×	×	×	×	
				Сборочные единицы																							
А3		1	3.503-23-12-03.01.00.00	Каркас	1	1	1	1	1	1	1	1	1	1	1	1	1	1	1	1	1	1	1	1	1	1	
А4		2	3.503-23-12-04.01.00.00	Ограничитель продольный	1	1	1	1	1	1	1	1	1	1	1	1	1	1	1	1	1	1	1	1	1	1	
		3	-01	Ограничитель продольный	1	1	1	1	1	1	1	1	1	1	1	1	1	1	1	1	1	1	1	1	1	1	
А4		4	3.503-23-12-04.02.00.00	Рамка вертикальных стоек	1	1	1	1	1						1	1	1	1	1	1							
			-01	Рамка вертикальных стоек						1	1	1	1	1							1	1	1	1	1	1	
А4		5	3.503-23-12-04.03.00.00	Рамка наклонных стоек											1												
			-01	Рамка наклонных стоек												1											
			-02	Рамка наклонных стоек													1										
			-03	Рамка наклонных стоек														1	1								
			-04	Рамка наклонных стоек	1	1	1	1	1											1							
			-05	Рамка наклонных стоек																	1						
			-06	Рамка наклонных стоек																		1					
			-07	Рамка наклонных стоек																			1				
			-08	Рамка наклонных стоек																				1	1		
			-09	Рамка наклонных стоек						1	1	1	1	1												1	
А3		6	3.503-23-12-04.04.00.00	Балка опорная	2	2	2	2	2						2	2	2	2	2	2							
			-01	Балка опорная						2	2	2	2	2							2	2	2	2	2	2	

791/12 | 48

Нач. отд.	Гевандян		3.503-23-12-04.00.00.00
Гл. инж. отд.	Герасимов		
Гл. кон. пр.	Блинков		Кондуктор направляющий К3
Рук. бриг.	Нефёдов		
Проверил	Нефёдов		
Исполнил	Голубев		

Стадия	Лист	Листов
Р	1	2

Минтрансстрой СКБ Главмостостроя

Копировал Левых Формат А3

Формат	Зона	Поз.	Обозначение	Наименование	Кол. на испол. 3.503-23-12-04.00.00.00 –	01	02	03	04	05	06	07	08	09	10	11	12	13	14	15	16	17	18	19	20	21	Примечание
				Детали																							
Б4		7	3.503-23-12-04.00.00.01	Ограничитель поперечный																							
				Уголок $\frac{Б\text{-}100\times100\times8\ ГОСТ\ 8509\text{-}72}{ВСт.3пс\text{-}6\text{-}I\ ГОСТ\ 535\text{-}79}$																							
				$L = 2000$	2	2	2	2	2	2	2	2	2	2	2	2	2	2	2	2	2	2	2	2	2	2	24,1 кг
				Стандартные изделия																							
		8		Болт М20×65.46																							
				ГОСТ 7798-70*	28	28	28	28	28	28	28	28	28	28	28	28	28	28	28	28	28	28	28	28	28	28	
		9		Гайка М20.4																							
				ГОСТ 5915-70*	28	28	28	28	28	28	28	28	28	28	28	28	28	28	28	28	28	28	28	28	28	28	
		10		Шайба 20.02																							
				ГОСТ 10906-78	20	20	20	20	22	22	20	20	20	20	22	20	20	20	20	20	22	20	20	20	20	20	
		11		Шайба 20.02																							
				ГОСТ 11371-78	36	36	36	36	34	34	36	36	36	36	34	36	36	36	36	36	34	36	36	36	36	36	
				Материалы																							
		12		Доска б=40 Сосна 2с																							
				ГОСТ 8486-66	0,1	0,1	0,1	0,1	0,1	0,1	0,1	0,1	0,1	0,1	0,1	0,1	0,1	0,1	0,1	0,1	0,1	0,1	0,1	0,1	0,1	0,1	$м^3$

Рис. 1

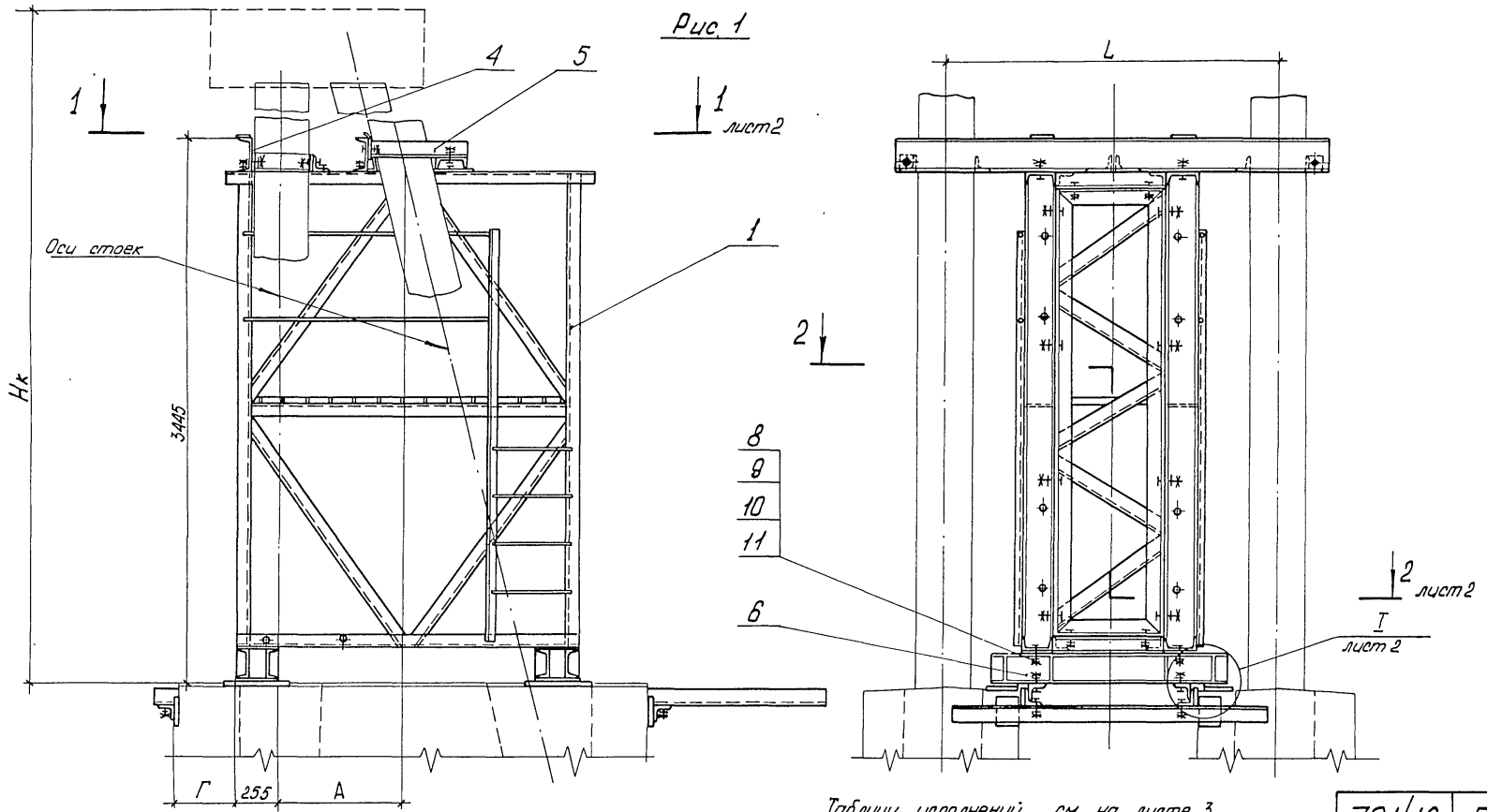

Таблицу исполнений см. на листе 3.

791/12 | 50

				3.503-23-12-0400.00.00 СБ	
				Кондуктор направляющий К-3 Сборочный чертеж	Стадия: Р. / Масса: см. табл. / Масштаб: 1:25
					Лист 1 / Листов 3
Нач.отд.	Гевондян				Минтрансстрой СКБ Главмостстроя
Гл.инж.отд	Герасимов				
Гл.кон.пр.	Блинков				
Рук.фриг.	Нефедов				
Проверил	Блинков				
Исполнил	Сидоров				

Копировал Левых 25385-08 57 Формат А3

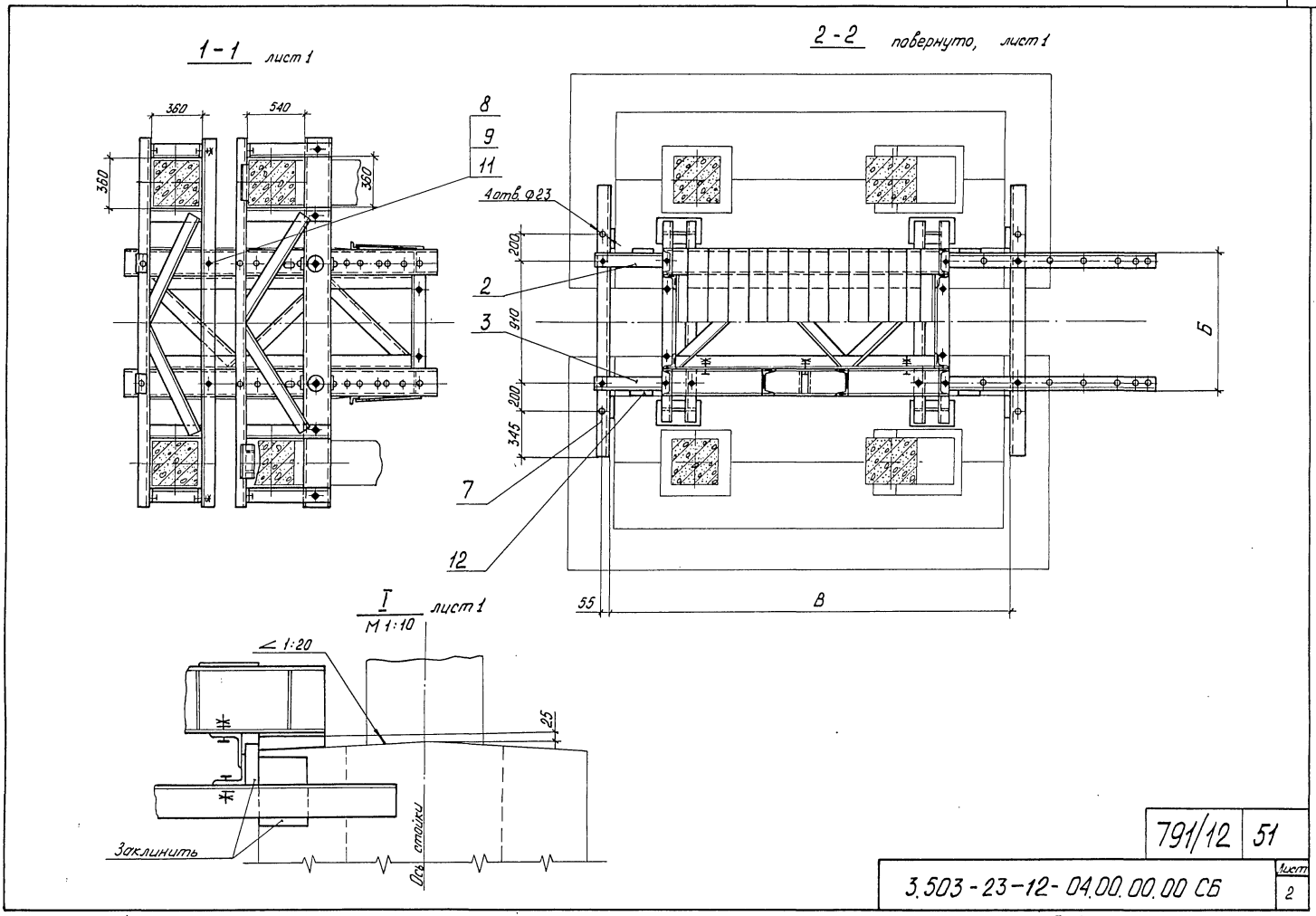

791/12	51
3.503-23-12-04.00.00.00 СБ	Лист 2

Копировал Левых 25505-08 52 Формат А3

Рис. 2

Остальное – см. рис. 1

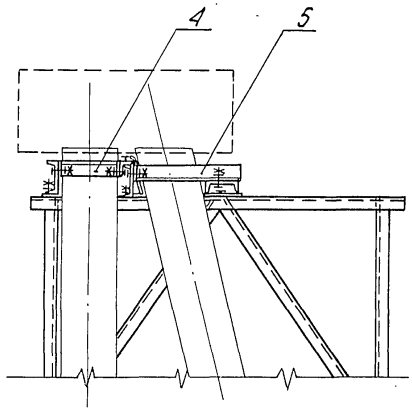

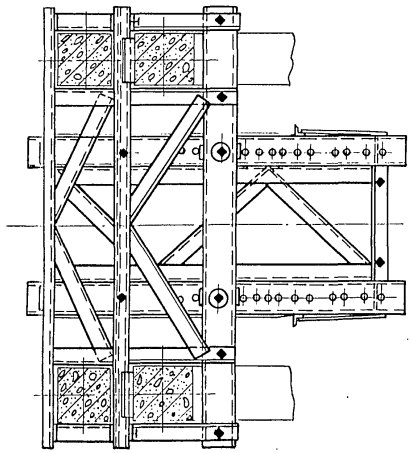

Обозначение	Тип устоя	L м	Нк м	Рис.	Размеры, мм А	Б	В	Г	Масса, кг
3.503-23-12-04.00.00.00	Козлового типа на естественном основании	2,1	5	1	767	1020	3030	410	1955
-01			6		1017		3280		
-02			7		1267		3530		
-03			8		1517		3780		
-04		2,5	4	2	514		2780		2025
-05			4	1	767	1420	3030		
-06			5		1017		3280		
-07			6		1267		3530		
-08			7		1517		3780		
-09			8						
-10	Козлового типа на свайном основании	2,1	4	2	587	1020	4030	585	1955
-11			5	1	974				
-12			6		1221				
-13			7		1392				
-14			7				4110		
-15			8		1517				
-16		2,5	4	2	587	1420	4030		2025
-17			5	1	974				
-18			6		1221				
-19			7		1392				
-20			7				4110		
-21			8		1517				

Копировал Лебых 25585-08 53 Формат А3

Формат	Зона	Поз.	Обозначение	Наименование	Кол.	Примечание
				Документация		
А4			3.503-23-12-04.01.00.00 СБ	Сборочный чертеж		
				Детали		
А4		1	3.503-23-12-04.01.00.01	Столик	2	
			Переменные данные	**для исполнений**		
				3.503-23-12-04.01.00.00		
				Детали		
А4		2	3.503-23-12-04.01.00.02	Балка ограничителя	1	
				3.503-23-12-04.01.00.00-01		
				Детали		
А4		2	3.503-23-12-04.01.00.02-01	Балка ограничителя	1	

Начальд.	Гевондан		3.503-23-12-04.01.00.00
Гл.инж.отд	Герасимов		
Гл.кон.пр.	Блинков		Ограничитель продольный — Стадия: Р; Лист: ; Листов: 1
Рук.бриг.	Нефёдов		Минтрансстрой СКБ Главмостостроя
Проверил	Голубев		
Исполнил	Сидоров		

Копировал Левых Формат А4

3.503-23-12-04.01.00.00 - изображено,
3.503-23-12-04.01.00.00-01 - зеркальное отражение

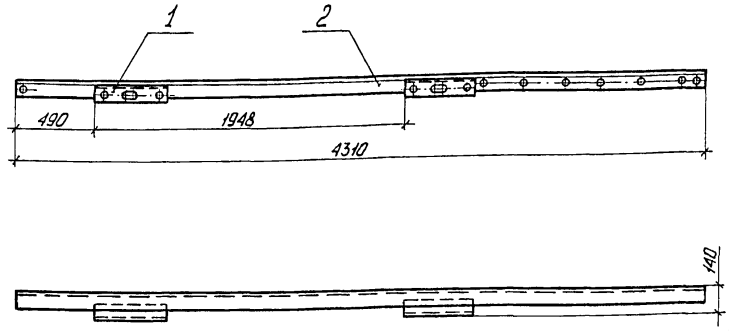

Сварные швы выполнить по контуру прилегания элементов катетом 6 мм по ГОСТ 5264-80. Электроды типа Э-42А по ГОСТ 9467-75.

791/12 | 53

Нач.отд	Гевондан		3.503-23-12-04.01.00.00 СБ
Гл.инж.отд	Герасимов		
Гл.кон.пр.	Блинков		Ограничитель продольный Сборочный чертеж — Стадия: Р; Масса: 63; Масштаб: 1:25; Лист: ; Листов 1
Рук.бриг.	Нефёдов		Минтрансстрой СКБ Главмостостроя
Проверил	Голубев		
Исполнил	Черняховский		

Копировал Левых Формат А4

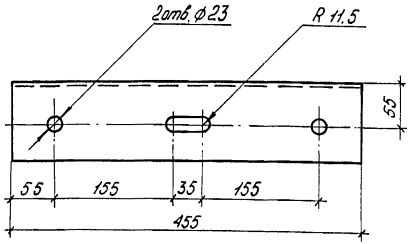

			3.503-23-12-04.01.00.01		
Нач.отд.	Гевондян		Столик	Стадия: Р.	Масса: 5,5	Масштаб: 1:5
Гл.инж.отд	Герасимов			Лист	Листов 1
Гл.кон.пр.	Блинков				
Рук.фраг.	Нефедов		Уголок Б-100×100×8 ГОСТ 8509-72 / ВСт.3пс-6-I ГОСТ 535-79	Минтрансстрой СКБ Главмостостроя	
Проверил	Голубев				
Исполнил	Черняховский				

Копировал Левых Формат А4

3.503-23-12-04.01.00.02 - изображено,

3.503-23-12-04.01.00.02-01 - зеркальное отражение

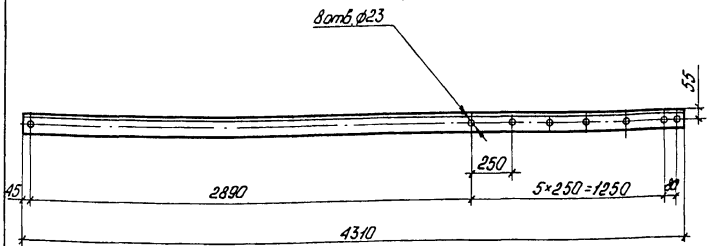

791/12 54

			3.503-23-12-04.01.00.02		
Нач.отд	Гевондян		Балка ограничителя	Стадия: Р.	Масса: 52	Масштаб: 1:25
Гл.инж.отд	Герасимов			Лист	Листов 1
Гл.кон.пр.	Блинков				
Рук.фраг.	Нефедов		Уголок Б-100×100×8 ГОСТ 8509-72 / ВСт.3пс-6-I ГОСТ 535-79	Минтрансстрой СКБ Главмостостроя	
Проверил	Голубев				
Исполнил	Черняховский				

Копировал Левых Формат А4

Формат	Зона	Поз.	Обозначение	Наименование	Кол.	Примечание
				Документация		
А4			3.503-23-12-04.02.00.00 СБ	Сборочный чертеж		
				Сборочные единицы		
А4		1	3.503-23-12-04.02.01.00	Направляющая поперечная	2	
				Стандартные изделия		
		2.		Болт М20×65.46 ГОСТ 7798-70*	6	
		3		Гайка М20.4 ГОСТ 5915-70*	6	
		4		Шайба 20.02 ГОСТ 11371-78	12	
			Переменные данные	для исполнений:		
				3.503-23-12-04.02.00.00		
				Сборочные единицы		
А4		5	3.503-23-12-04.02.02.00	Рамка		

Нач.отд.	Лебондан		3.503-23-12-04.02.00.00
Гл.инж.отд.	Герасимов		Рамка вертикальных стоек
Гл.кон.пр.	Блинков		Стадия: Р; Лист: 1; Листов: 2
Рук.брит.	Нередов		Минтрансстрой СКБ Главмостостроя
Проверил	Галуев		
Исполнил	Балкова		

Копировал Лебым Формат А4

Формат	Зона	Поз.	Обозначение	Наименование	Кол.	Примечание
				Детали		
А4		6	3.503-23-12-04.02.00.01	Направляющая продольная	1	
				3.503-23-12-03.02.00.00-01		
				Сборочные единицы		
А4		5	3.503-23-12-04.02.02.00-01	Рамка		
				Детали		
А4		6	3.503-23-12-04.02.00.01-01	Направляющая продольная	1	

791/12 55

3.503-23-12-04.02.00.00 Лист 2

Копировал Лебым 25365-08 5.6 Формат А4

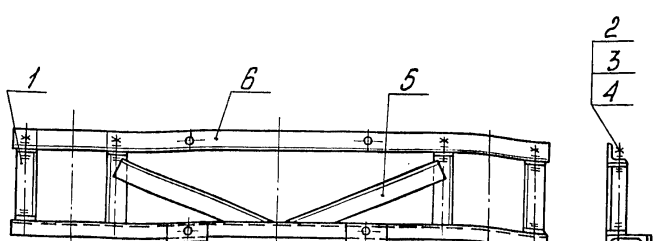

Обозначение	L, мм	Масса, кг
3.503-23-12-04.02.00.00	2100	125
-01	2500	145

		3.503-23-12-04.02.00.00 СБ	
Нач.отд.	Левандан	Рамка вертикальных стоек Сборочный чертеж	Стадия: Р; Масса: см табл.; Масштаб: 1:20
Гл.инж.отд.	Герасимов		
Гл.кон.пр.	Блинков		Лист; Листов 1
Рук.бриг.	Нефёдов		Минтрансстрой СКБ Главмостстроя
Проверил	Голубев		
Исполнил	Черняховский		

Копировал Левых Формат А4

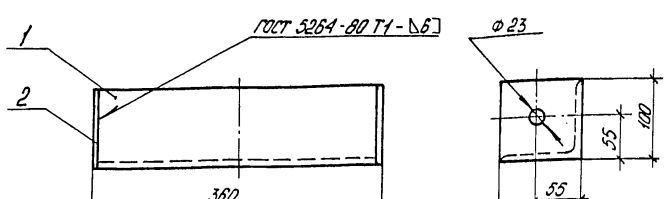

Электроды типа Э-42А по ГОСТ 9467-75.

Формат	Зона	Поз.	Обозначение	Наименование	Кол.	Примечание
				Детали		
Б4		1	3.503-23-12-04.02.01.01	Направляющая		
				Уголок Б-100×100×8 ГОСТ 8509-72 / ВСт.3пс-6-I ГОСТ 535-79		
				L = 344		
Б4		2	3.503-23-12-04.02.01.02	Фланец 100×100	2	0,6кг
				Лист Б-ПН-0-8 ГОСТ 19903-74 / ВСт.3пс.6 ГОСТ 14637-79		
				100×100		

791/12 56

		3.503-23-12-04.02.01.00	
Нач.отд.	Левандан	Направляющая поперечная	Стадия: Р; Масса: 5,4; Масштаб: 1:5
Гл.инж.отд.	Герасимов		
Гл.кон.пр.	Блинков		Лист; Листов 1
Рук.бриг.	Нефёдов		Минтрансстрой СКБ Главмостстроя
Проверил	Голубев		
Исполнил	Черняховский		

Копировал Левых Формат А4

Формат	Зона	Поз.	Обозначение	Наименование	Кол.	Примечание
				Документация		
А4			3.503-23-12-04.02.02.00СБ	Сборочный чертеж		
				Детали		
Б.4		1	3.503-23-12-04.02.01.02	Фланец		
				Лист $\frac{Б\text{-}ПН\text{-}0\text{-}8\ ГОСТ\ 19903\text{-}74}{ВСт3пс6\ ГОСТ\ 14637\text{-}79}$		
				100 × 100	2	0,6 кг
Б.4		2	3.503-23-12-04.02.02.01	Направляющая		
				Уголок $\frac{Б\text{-}100\times100\times8\ ГОСТ\ 8509\text{-}72}{ВСт3пс\text{-}6\text{-}I\ ГОСТ\ 535\text{-}79}$		
				L = 352	2	4,3 кг.
Б.4		3	3.503-23-12-04.02.02.02	Прокладка		
				Лист $\frac{Б\text{-}ПН\text{-}0\text{-}8\ ГОСТ\ 19903\text{-}74}{ВСт3пс6\ ГОСТ\ 14637\text{-}79}$		
				90 × 200	2	1,2 кг

			3.503-23-12-04.02.02.00			
Нач.отд.	Гевондян					
Гл.инж.отд.	Герасимов		Рамка	Стадия	Лист	Листов
Ст.конт.пр.	Блинков			Р	1	2
Рук.брит.	Нефедов			Минтрансстрой СКБ Главмостостроя		
Проверил	Голубев					
Исполнил	Карлик					

Копировал Левых Формат А4

Формат	Зона	Поз.	Обозначение	Наименование	Кол.	Примечание
			Переменные данные	для исполнений:		
				3.503-23-12-04.02.02.00		
				Детали		
А4		4	3.503-23-12-04.02.02.03	Раскос	1	
		5	-02	Раскос	1	
А4		6	3.503-23-12-04.02.02.04	Направляющая	1	
				3.503-23-12-04.02.02.00-01		
				Детали		
А4		4	3.503-23-12-04.02.02.03-01	Раскос	1	
		5	-03	Раскос	1	
А4		6	3.503-23-12-04.02.02.04-01	Направляющая	1	

	791/12	57	
3.503-23-12-04.02.02.00			Лист 2

Копировал Левых Формат А4

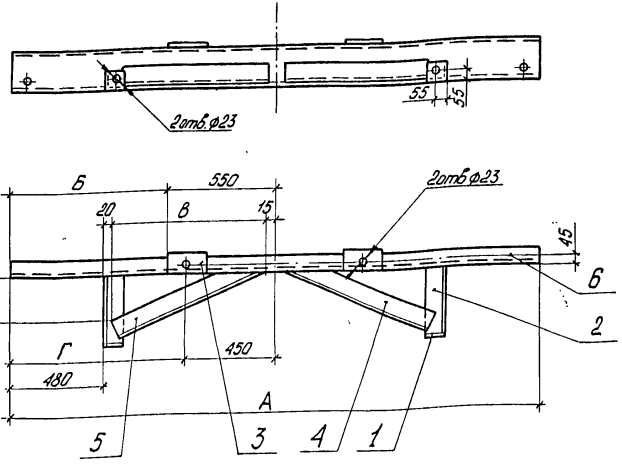

Обозначение	Размеры, мм А	Б	В	Г	Масса, кг
3.503-23-12-04.02.02.00	2700	800	835	900	80
-01	3100	1000	1035	1100	92

Сварные швы выполнить по контуру прилегания элементов катетом 6 мм по ГОСТ 5264-80.

Электроды типа Э-42А по ГОСТ 9467-75.

Нач.отд.	Гевондян		
Гл.инж.отд.	Герасимов		
Гл.кон.пр.	Блинков		
Рук.бриг.	Нефедов		
Проверил	Голубев		
Исполнил	Черняховский		

3.503-23-12-04.02.02.00 СБ.

Рамка

Сборочный чертеж.

Стадия	Масса	Масштаб
Р.	См. табл.	1:20
Лист	Листов 1	

Минтрансстрой СКБ Главмостстроя

Копировал Левых Формат А4

Рис. 1

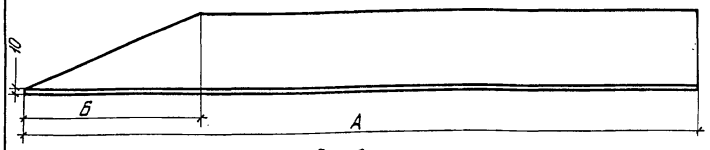

Рис. 2

Остальное - см. рис. 1

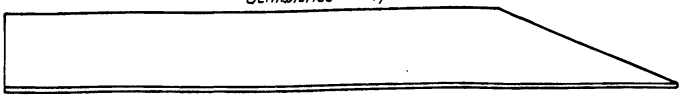

Обозначение	Рис	Размеры, мм А	Б	Масса, кг
3.503-23-12-04.02.02.03	1	866	233	9,2
-01		1076	291	11,4
-02	2	866	233	9,2
-03		1076	291	11,4

791/12 | 58

Нач.отд.	Гевондян		
Гл.инж.отд.	Герасимов		
Гл.кон.пр.	Блинков		
Рук.бриг.	Нефедов		
Проверил	Голубев		
Исполнил	Черняховский		

3.503-23-12-04.02.02.03

Раскос

Стадия	Масса	Масштаб
Р.	См. табл.	1:5
Лист	Листов 1	

Уголок Б-100×100×8 ГОСТ 8509-72 / ВСт.3пс-6-1 ГОСТ 535-79

Минтрансстрой СКБ Главмостстроя

Копировал Левых Формат А4

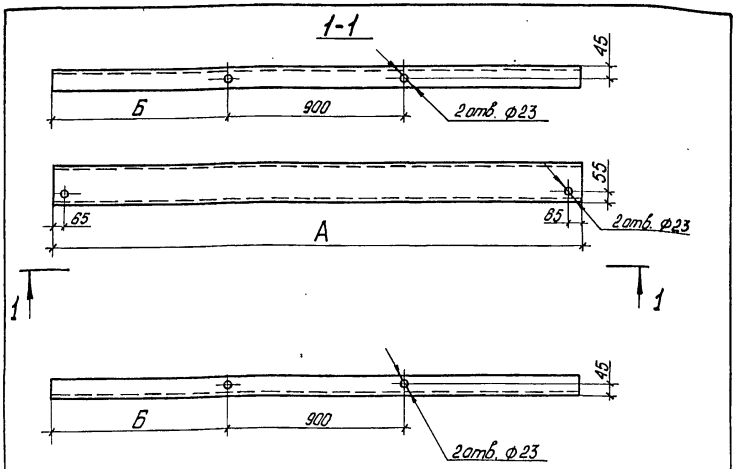

Обозначение	Размеры, мм А	Б	Масса кг
3.503-23-12 -04.02.02.04	2700	900	49
-01	3100	1100	57

			3.503-23-12 -04.02.02.04		
			Направляющая	Стадия: Р.	Масса: См. табл.
				Масштаб: 1:20	
Нач. отд.	Гевондян			Лист	Листов 1
Гл. инж. отд.	Герасимов		Швеллер 20 ГОСТ 8240-72 / ВСт3пс-6-Т ГОСТ 535-79	Минтрансстрой СКБ Главмостостроя	
Гл. кон. пр.	Блинков				
Рук. бриг.	Нефёдов				
Проверил	Голубев				
Исполнил	Карлик				

Копировал Левых Формат А4

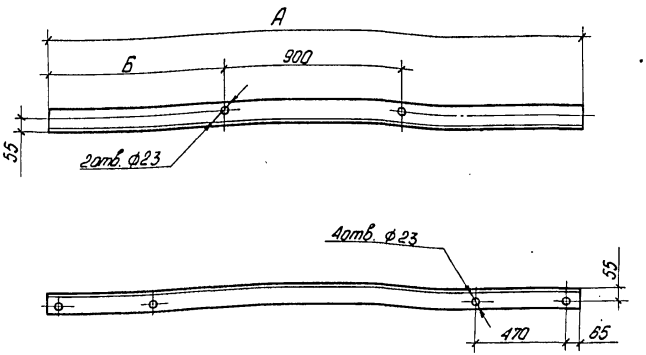

Обозначение	Размеры, мм А	Б	Масса, кг
3.503-23-12-04.02.00.01	2700	900	33
-01	3100	1100	38

791/12 | 59

			3.503-23-12-04.02.00.01		
			Направляющая продольная	Стадия: Р.	Масса: См. табл.
				Масштаб: 1:20	
Нач. отд.	Гевондян			Лист	Листов 1
Гл. инж. отд.	Герасимов		Уголок 6-100×100×8 ГОСТ 8509-72 / ВСт3пс-6-Т ГОСТ 535-79	Минтрансстрой СКБ Главмостостроя	
Гл. кон. пр.	Блинков				
Рук. бриг.	Нефёдов				
Проверил	Голубев				
Исполнил	Карлик				

Копировал Левых Формат А4

Формат	Зона	Поз.	Обозначение	Наименование	Кол.	Примечание
				Документация		
А3			3.503-23-12-04.03.00.00 СБ	Сборочный чертеж		
				Сборочные единицы		
А4		1	3.503-23-12-04.03.01.00	Направляющая поперечная	1	
		2	-01	Направляющая поперечная	1	
				Стандартные изделия		
		3		Болт М20х65.46		
				ГОСТ 7798-70*	6	
		4		Гайка М20.4		
				ГОСТ 5915-70*	6	
		5		Шайба 20.02		
				ГОСТ 11371-78	12	
				Переменные данные для исполнений:		
				3.503-23-12-04.03.00.00		
				Сборочные единицы		
А4		6	3.503-23-12-04.03.02.00	Направляющая продольная	1	

Нач.отд.	Гевондян		3.503-23-12-04.03.00.00
Гл.инж.отд.	Герасимов		Рамка наклонных стоек
Гл.конс.пр.	Блинков		Стадия: Р; Лист: 1; Листов: 4
Рук.брит.	Нефедов		Минтрансстрой СКБ Главмостостроя
Проверил	Голубев		
Исполнил	Антонова		

Копировал Левых Формат А4

Формат	Зона	Поз.	Обозначение	Наименование	Кол.	Примечание
А4		7	3.503-23-12-04.03.03.00	Рамка	1	
А4		8	3.503-23-12-04.03.04.00	Вкладыш	2	
				3.503-23-12-04.03.00.00-01		
				Сборочные единицы		
А4		6	3.503-23-12-04.03.02.00	Направляющая продольная	1	
А4		7	3.503-23-12-04.03.03.00	Рамка	1	
А4		8	3.503-23-12-04.03.04.00-01	Вкладыш	2	
				3.503-23-12-04.03.00.00-02		
				Сборочные единицы		
А4		6	3.503-23-12-04.03.02.00	Направляющая продольная	1	
А4		7	3.503-23-12-04.03.03.00	Рамка	1	
А4		8	3.503-23-12-04.03.04.00-02	Вкладыш	2	
				3.503-23-12-04.03.00.00-03		
				Сборочные единицы		
А4		6	3.503-23-12-04.03.02.00	Направляющая продольная	1	
А4		7	3.503-23-12-04.03.03.00	Рамка	1	
А4		8	3.503-23-12-04.03.04.00-03	Вкладыш	2	

Формат	Зона	Поз.	Обозначение	Наименование	Кол.	Примечание
				3.503-23-12-04.03.00.00-04		
				Сборочные единицы		
А4		6	3.503-23-12-04.03.02.00	Направляющая продольная	1	
А4		7	3.503-23-12-04.03.03.00	Рамка	1	
А4		8	3.503-23-12-04.03.04.00-04	Вкладыш	2	
				3.503-23-12-04.03.00.00-05		
				Сборочные единицы		
А4		6	3.503-23-12-04.03.02.00-01	Направляющая продольная	1	
А4		7	3.503-23-12-04.03.03.00-01	Рамка	1	
А4		8	3.503-23-12-04.03.04.00	Вкладыш	2	
				3.503-23-12-04.03.00.00-06		
				Сборочные единицы		
А4		6	3.503-23-12-04.03.02.00-01	Направляющая продольная	1	
А4		7	3.503-23-12-04.03.03.00-01	Рамка	1	
А4		8	3.503-23-12-04.03.04.00-01	Вкладыш	2	

Формат	Зона	Поз.	Обозначение	Наименование	Кол.	Примечание
				3.503-23-12-04.03.00.00-07		
				Сборочные единицы		
А4		6	3.503-23-12-04.03.02.00-01	Направляющая продольная	1	
А4		7	3.503-23-12-04.03.03.00-01	Рамка	1	
А4		8	3.503-23-12-04.03.04.00-02	Вкладыш	2	
				3.503-23-12-04.03.00.00-08		
				Сборочные единицы		
А4		6	3.503-23-12-04.03.02.00-01	Направляющая продольная	1	
А4		7	3.503-23-12-04.03.03.00-01	Рамка	1	
А4		8	3.503-23-12-04.03.04.00-03	Вкладыш	2	
				3.503-23-12-04.03.00.00-09		
				Сборочные единицы		
А4		6	3.503-23-12-04.03.02.00-01	Направляющая продольная	1	
А4		7	3.503-23-12-04.03.03.00-01	Рамка	1	
А4		8	3.503-23-12-04.03.04.00-04	Вкладыш	2	

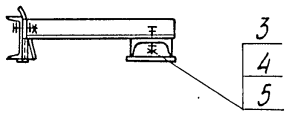

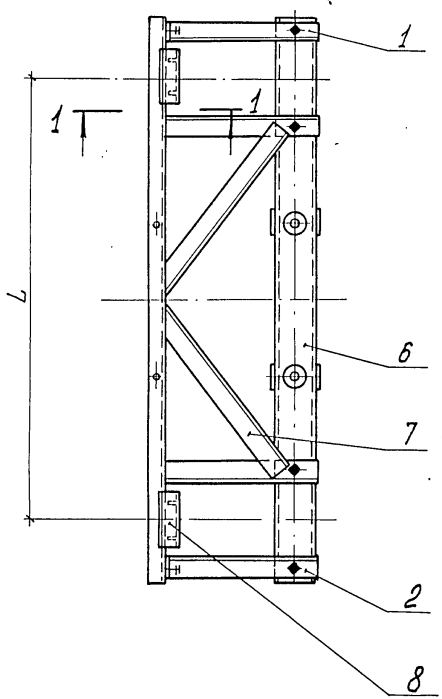

1-1
М 1:5

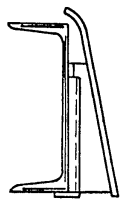

Обозначение	L, мм	Масса, кг
От 3.503-23-12-04.03.00.00 до -04	2100	180
-05 ... -09	2500	200

791/12 | 62

3.503-23-12-04.03.00.00 СБ

Рамка наклонных стоек
Сборочный чертеж

Стадия	Масса	Масштаб
Р	См. табл.	1:20
Лист	Листов 1	

Минтрансстрой
СКБ Главмостстроя

Начатд.	Гевандан	
Гл.инж.отд.	Герасимов	
Гл.кон.пр.	Блинков	
Рук.бриг.	Нефедов	
Проверил	Галубев	
Исполнил	Сидоров	

Копировал Лебых

Формат А3
25305-08 63

Формат	Зона	Поз.	Обозначение	Наименование	Кол.	Примечание
				Документация		
А4			3.503-23-12-04.03.01.00 СБ	Сборочный чертеж		
				Детали		
Б4		1	3.503-23-12-04.03.01.01	Направляющая		
				Уголок $\frac{Б\text{-}100\times100\times8\ ГОСТ\ 8509\text{-}72}{ВСт.3пс\text{-}6\text{-}2\ ГОСТ\ 535\text{-}79}$		
				L = 732	1	8,9 кг
Б4		2	3.503-23-12-04.03.01.02	Фланец		
				Лист $\frac{Б\text{-}ЛН\text{-}0\text{-}8\ ГОСТ\ 19903\text{-}74}{ВСт.3пс6\ ГОСТ\ 14637\text{-}79}$		
				100×100	1	0,6 кг
			Различия исполнений	3.503-23-12-04.03.01.00	Ч	
			3.503.-23-12-04.03.01.00-01	по сборочному чертежу		

Нач.отд.	Гевондян		3.503-23-12-04.03.01.00			
Гл.инж.отд.	Герасимов			Стадия	Лист	Листов
Гл.кон.пр.	Блинков		Направляющая поперечная	Р		1
Рук.бриг.				Минтрансстрой СКБ Главмостостроя		
Проверил	Блинков					
Исполнил	Сидоров					

Копировал Левых Формат А4

3.503-23-12-04.03.01.00 - изображено,

3.503-23-12-04.03.01.00-01 - зеркальное отражение.

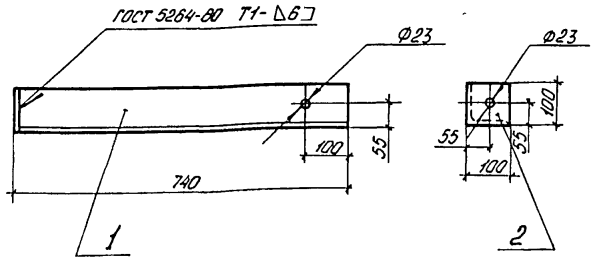

Электроды типа Э-42А по ГОСТ 9467-75

791/12 | 63

Нач.отд.	Гевондян		3.503-23-12-04.03.01.00 СБ			
Гл.инж.отд.	Герасимов			Стадия	Масса	Масштаб
Гл.кон.пр.	Блинков		Направляющая поперечная	Р	9,5	1:10
Рук.бриг.			Сборочный чертеж	Лист	Листов 1	
Проверил	Блинков			Минтрансстрой СКБ Главмостостроя		
Исполнил	Сидоров					

Копировал Левых Формат А4

Формат	Зона	Поз.	Обозначение	Наименование		Примечание
				Документация		
А4			3.503-23-12-04.03.02.00 СБ	Сборочный чертеж		
				Детали		
А4		1	3.503-23-12-04.03.02.01	Планка		
			Переменные данные для исполнений:			
				3.503-23-12-04.03.02.00		
				Детали		
Б4		2	3.503-23-12-04.03.02.02	Направляющая Швеллер 20 ГОСТ 8240-72 8 Ст.3пс-6-1 ГОСТ 535-79 L = 2700	1	49.7 кг
				3.503-23-12-04.03.02.00-01		
				Детали		
Б4		2	3.503-23-12-04.03.02.02-01	Направляющая Швеллер 20 ГОСТ 8240-72 8 Ст.3пс-6-1 ГОСТ 535-79 L = 3100	1	57.1 кг

Нач.отд.	Гевондян		3.503-23-12-04.03.02.00
Гл.инж.отд	Герасимов		Направляющая продольная
Гл.кон.пр.	Блинков		Стадия: Р; Лист; Листов 1
Рук.бриг.			Минтрансстрой СКБ Главмостостроя
Проверил	Блинков		
Исполнил	Сидоров		

Копировал Лещёва Формат А4

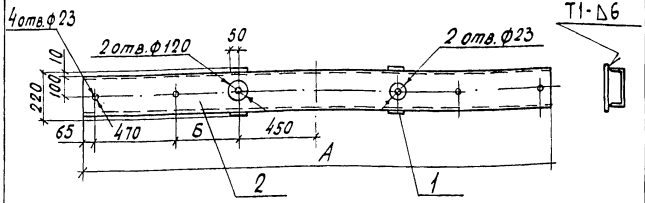

Обозначение	Размеры, мм А	Б	Масса кг
3.503-23-12-04.03.02.00	2700	365	53
-01	3100	565	60

Сварные швы по ГОСТ 5264-80.

Электроды типа Э-42А по ГОСТ 9467-75

791/12 | 64

Нач.отд.	Гевондян		3.503-23-12-04.03.02.00 СБ
Гл.инж.отд	Герасимов		Направляющая продольная Сборочный чертеж
Гл.мон.пр.	Блинков		Стадия: Р; Масса: 0 м. табл.; Масштаб 1:20
Рук.бриг.	Нефедов		Лист; Листов 1
Проверил	Голубев		Минтрансстрой СКБ Главмостостроя
Исполнил	Антонова		

Копировал Лещёва 25305-08 65 Формат А4

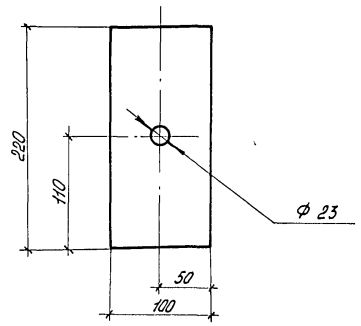

Формат	Зона	Поз.	Обозначение	Наименование	Кол.	Примечание
				Документация		
А4			3.503-23-12-04.03.03.00 СБ	Сборочный чертеж		
				Детали		
А4		1	3.503-23-12-04.03.03.01	Направляющая	1	
		2	-01	Направляющая	1	
А4		3	3.503-23-12-04.03.03.02	Фиксатор	4	
Б4		4	3.503-23-12-04.03.03.03	Столик		
				Лист Б-ПН-0-8 ГОСТ 19903-74 ВСт.3пс6 ГОСТ 14637-79		
				80×360	2	1,8 кг
			Переменные данные	для исполнений:		
				3.503-23-12-04.03.03.00		
				Детали		
А4		5	3.503-23-12-04.03.03.04	Направляющая	1	
А4		6	3.503-23-12-04.03.03.05	Раскос	1	
		7	-02	Раскос	1	

791/12 | 65

Нач.отд.	Гевондян	
Гл.инж.отд.	Герасимов	
Гл.кон.пр.	Блинков	
Рук.бриг.	Нефедов	
Проверил	Голубев	
Исполнил	Антонова	

3.503-23-12-04.03.02.01

Планка

Стадия	Масса	Масштаб
Р	1,4	1:4
Лист	Листов 1	

Лист Б-ПН-0-8 ГОСТ 19903-74 ВСт.3пс6 ГОСТ 14637-79

Минтрансстрой СКБ Главмостстроя

Копировал Левых Формат А4

Нач.отд.	Гевондян	
Гл.инж.отд.	Герасимов	
Гл.кон.пр.	Блинков	
Рук.бриг.	Нефедов	
Проверил	Голубев	
Исполнил	Волкова	

3.503-23-12-04.03.03.00

Рамка

Стадия	Лист	Листов
Р	1	2

Минтрансстрой СКБ Главмостстроя

Копировал Левых Формат А4

Формат	Зона	Поз.	Обозначение	Наименование	Кол.	Примечание
				3.503-23-12-04.03.03.00-01		
				Деталь		
		5	3.503-23-12-04.03.03.04-01	Направляющая	1	
		6	3.503-23-12-04.03.03.05-01	Раскос	1	
		7	-03	Раскос	1	

3.503-23-12-04.03.03.00	Лист	2

Копировал Левых Формат А4

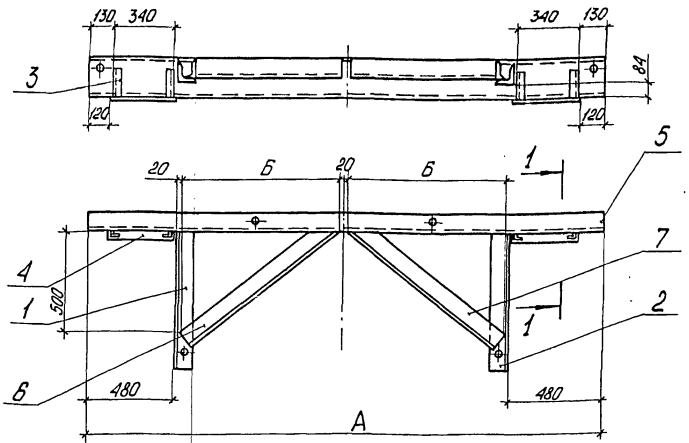

1-1 повернуто
М 1:10

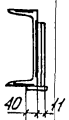

Сварные швы выполнить по контуру прилегания элементов катетом 6 мм по ГОСТ 5264-80. Электроды типа Э-42А по ГОСТ 9467-75.

Обозначение	Размеры, мм А	Размеры, мм Б	Масса, кг
3.503-23-12-04.03.03.00	2700	840	95
-01	3100	1040	110

791/12 | 66

3.503-23-12-04.03.03.00 СБ

Нач.отд.	Геванян		
Инженер	Герасимов		
Гл.кон.пр.	Блинков		
Рук.фирм.	Нефедов		
Проверил	Голубев		
Исполнил	Черняховский		

Рамка
Сборочный чертеж

Стадия	Масса	Масштаб
Р.	См. табл.	1:20
Лист	Листов 1	

Минтрансстрой СКБ Главмостостроя

Копировал Левых Формат А4

25585-08 67

3.503-23-12 -04.03.03.01 - изображено,

3.503-23-12 -04.03.03.01-01 - зеркальное отражение

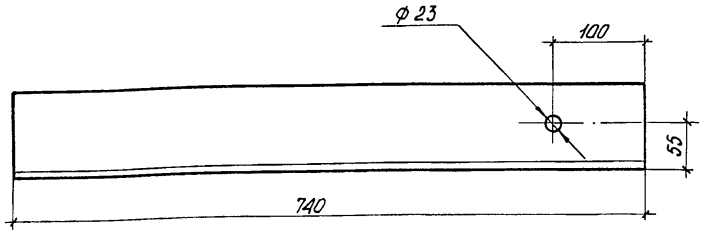

Нач. отд	Гевондян		3.503-23-12-04.03.03.01		
Гл. инж. отд	Герасимов		Направляющая	Стадия: Р.	Масса: 9	Масштаб: 1:5
Гл. кон. пр.	Блинков			Лист	Листов 1
Рук. бриг.	Нефедов		Уголок Б-100×100×8 ГОСТ 8509-72 / ВСт3пс-6-I ГОСТ 535-79	Минтрансстрой СКБ Главмостостроя	
Проверил	Сидоров				
Исполнил	Черняховский				

Копировал Левых Формат А4

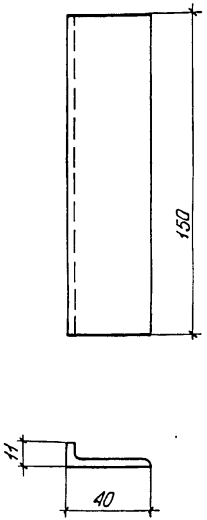

791/12 | 67

Нач. отд	Гевондян		3.503-23-12-04.03.03.02		
Гл. инж. отд	Герасимов		Фиксатор	Стадия: Р.	Масса: 0,3	Масштаб: 1:2
Гл. кон. пр.	Блинков			Лист	Листов 1
Рук. бриг.	Нефедов		Уголок Б-40×40×4 ГОСТ 8509-72 / ВСт3пс-6-I ГОСТ 535-79	Минтрансстрой СКБ Главмостостроя	
Проверил	Сидоров				
Исполнил	Черняховский				

Копировал Левых Формат А4

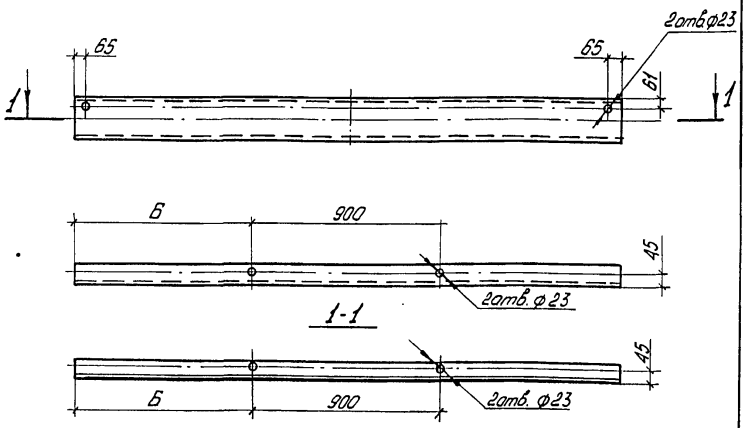

Обозначение	Размеры, мм		Масса,
	А	Б	кг
3.503-23-12-04.03.03.04	2700	900	49,7
-01	3100	1100	57,1

Нач.отд.	Гевондян		
Гл.инж.отд	Герасимов		
Гл.кон.пр.	Блинков		
Рук.брыг.	Нефедов		
Проверил	Голубев		
Исполнил	Черняховский		

3.503-23-12-04.03.03.04

Направляющая

Стадия	Масса	Масштаб
Р	См. табл.	1:20
Лист	Листов 1	

Швеллер 20 ГОСТ 8240-72 / ВСт.3пс-6-I ГОСТ 535-79

Минтрансстрой СКБ Главмостостроя

Копировал Левых Формат А4

Рис. 1

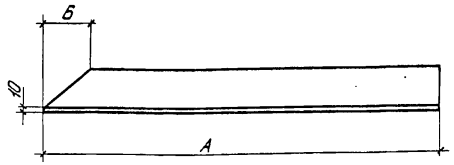

Рис. 2
Остальное - см. рис. 1

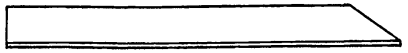

Обозначение	Рис.	Размеры, мм		Масса
		А	Б	кг
3.503-23-12-04.03.03.05	1	972	134	11,1
-01		1149	168	13
-02	2	972	134	11,1
-03		1149	168	13

791/12 | 68

Нач.отд.	Гевондян		
Гл.инж.отд	Герасимов		
Гл.кон.пр.	Блинков		
Рук.брыг.	Нефедов		
Проверил	Голубев		
Исполнил	Черняховский		

3.503-23-12-04.03.03.05

Раскос

Стадия	Масса	Масштаб
Р	См. табл.	1:10
Лист	Листов 1	

Уголок Б-100×100×8 ГОСТ 8509-72 / ВСт.3пс-6-I ГОСТ 535-79

Минтрансстрой СКБ Главмостостроя

Копировал Левых Формат А4

Формат	Зона	Поз.	Обозначение	Наименование	Кол.	Примечание
				Документация		
А4			3.503-23-12-04.05.04.00 СБ	Сборочный чертеж		
				Детали		
А4		1	3.503-23-12-04.03.04.01	Направляющая	1	
			Переменные данные для исполнений:			
				3.503-23-12-04.03.04.00		
				Детали		
А3		2	3.503-23-12-04.03.04.02	Фиксатор	1	
		3	-01	Фиксатор	1	
				3.503-23-12-04.03.04.00-01		
				Детали		
А3		2	3.503-23-12-04.03.04.02-02	Фиксатор	1	
		3	-03	Фиксатор	1	

Нач. отд.	Гевондян	
Гл. инж. пр.	Ерасимов	
Гл. конс. пр.	Блинков	
Рук. фрм.	Мефедов	
Проверил	Голубев	
Исполнил	Волкова	

3.503-23-12-04.03.04.00

Вкладыш

Стадия	Лист	Листов
Р	1	2

Минтрансстрой СКБ Главмосстроя

Копировал Лещёва Формат А4

Формат	Зона	Поз.	Обозначение	Наименование	Кол.	Примечание
				3.503-23-12-04.03.04.00-02		
				Детали		
А3		2	3.503-23-12-04.03.04.02-04	Фиксатор	1	
		3	-05	Фиксатор	1	
				3.503-23-12-04.03.04.00-03		
				Детали		
А3		2	3.503-23-12-04.03.04.02-06	Фиксатор	1	
		3	-07	Фиксатор	1	
				3.503-23-12-04.03.04.00-04		
				Детали		
А3		2	3.503-23-12-04.03.04.02-08	Фиксатор	1	
		3	-09	Фиксатор	1	

791/12 | 69

3.503-23-12-04.03.04.00 Лист 2

Копировал Лещёва Формат А4

25505-08

Рис. 1

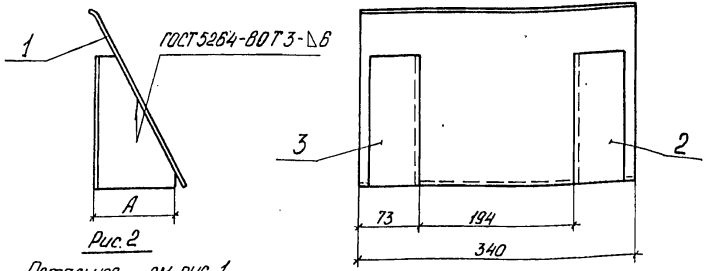

Рис. 2

Остальное - см. рис. 1



Электроды типа Э-42 А по ГОСТ 9467-75

Обозначение	Рис.	А мм	Масса, кг
3.503-23-12-04.03.04.00	1	100	5
-01	2	88	
-02		72	
-03		61	
-04		54	

Нач.отд.	Гевондян		
Гл.инж.отд	Герасимов		
Гл.кон.пр.	Блинков		
Рук.бриг.	Нефедов		
Проверил	Голубев		
Исполнил	Черняховский		

3.503-23-12-04.03.04.00 СБ

Вкладыш

Сборочный чертеж

Стадия	Масса	Масштаб
Р.	См. табл.	1:5
Лист	Листов 1	

Минтрансстрой СКБ Главмостстроя

Копировал Левых Формат А4

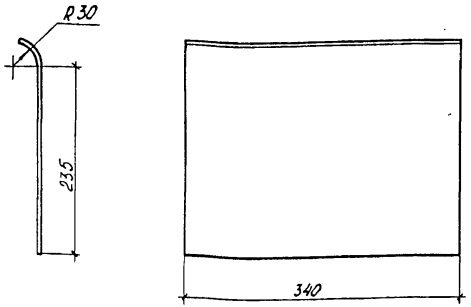

Длина развертки 270 мм *

* Размер для справок.

791/12 | 70

Нач.отд.	Гевондян		
Гл.инж.отд	Герасимов		
Гл.кон.пр.	Блинков		
Рук.бриг.	Нефедов		
Проверил	Сидоров		
Исполнил	Черняховская		

3.503-23-12-04.03.04.01

Направляющая

Стадия	Масса	Масштаб
Р.	2,9	1:5
Лист	Листов 1	

Лист Б-ПН-0-4 ГОСТ 19903-74
ВСт3пс6 ГОСТ 14637-79

Минтрансстрой СКБ Главмостстроя

Копировал Левых Формат А4

Рис. 1

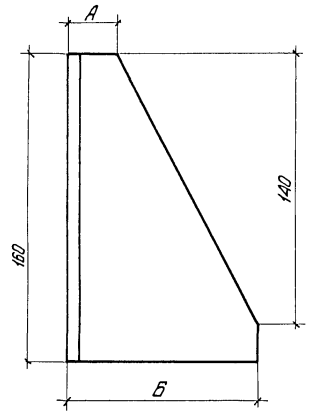

Рис. 2

Остальное - см. рис. 1

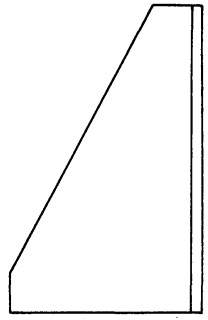

Обозначение	Рис.	Размеры мм А	Размеры мм Б	Масса кг.
3.503-23-12-04.03.04.02	1	25	100	1,0
-01	2			
-02	3	21	88	0,9
-03	4			
-04	3	17	72	
-05	4			
-06	3	15	61	
-07	4			
-08	3	14	54	
-09	4			

Рис. 3

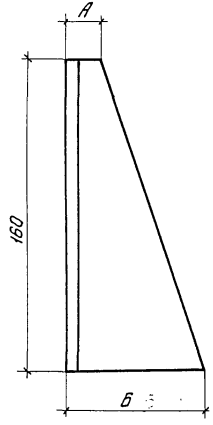

Рис 4

Остальное - см. рис. 3

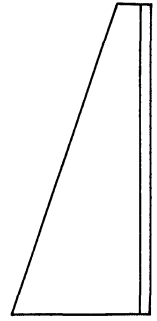

791/12 | 71

3.503-23-12-04.03.04.02

Фиксатор

Стадия	Масса	Масштаб
Р	См. табл.	1:2

Лист | Листов 1

Минтрансстрой СКБ Главмостостроя

Уголок Б-100×63×6 ГОСТ 8510-72 / ВСт3пс6-1 ГОСТ 535-79

Нач.отд.	Гевондян	
Гл.инж.отд.	Герасимов	
Гл.кон.пр.	Блинков	
Рук.бриг.	Нефедов	
Проверил	Голубев	
Исполнил	Черняховский	

Копировал Левых

Формат А3

25505-08 72

Формат	Зона	Поз.	Обозначение	Наименование	Кол.	Примечание
				Документация		
А3			3.503-23-12-04.04.00.00 СБ	Сборочный чертеж		
				Детали		
А4		1	3.503-23-12-03.02.00.05	Ребро жесткости	8	
Б.Ч		2	3.503-23-12-04.04.00.01	Планка		
				Лист $\frac{\text{Б-ПН-0-10 ГОСТ 19903-74}}{\text{ВСт.3пс6 ГОСТ 14637-79}}$		
				200 × 230	4	3,6 кг
Б.Ч.		3	3.503-23-12-04.04.00.02	Диафрагма		
				Лист $\frac{\text{Б-ПН-0-6 ГОСТ 19903-74}}{\text{ВСт.3пс6 ГОСТ 14637-79}}$		
				100 × 200	4	1,0 кг
			Переменные данные	**для исполнений:**		
				3.503-23-12-04.04.00.00		
				Детали		
Б.Ч.		4	3.503-23-12-04.04.00.03	Прогон		
				Швеллер $\frac{\text{20 ГОСТ 8240-72}}{\text{ВСт.3пс6-1 ГОСТ 535-79}}$		
				L = 1500	2	27,6 кг

Нач. отд.	Гевондян		3.503-23-12-04.04.00.00	
Гл.инж. отд.	Герасимов			
Гл.кон. пр.	Блинков		Балка опорная	Стадия: Р; Лист: 1; Листов: 2
Рук. фраг.				Минтрансстрой СКБ Главмостостроя
Проверил	Блинков			
Исполнил	Сидоров			

Копировал левых Формат А4

Формат	Зона	Поз.	Обозначение	Наименование	Кол.	Примечание
				3.503-23-12-04.04.00.00-01		
				Детали		
Б.Ч.		4	3.503-23-12-04.04.00.03-01	Прогон		
				Швеллер $\frac{\text{20 ГОСТ 8240-72}}{\text{ВСт.3пс6-1 ГОСТ 535-79}}$		
				L = 1900	2	35,0 кг

791/12 | 72

3.503-23-12-04.04.00.00 | Лист 2

Копировал левых 25565-08 Ф3 Формат А4

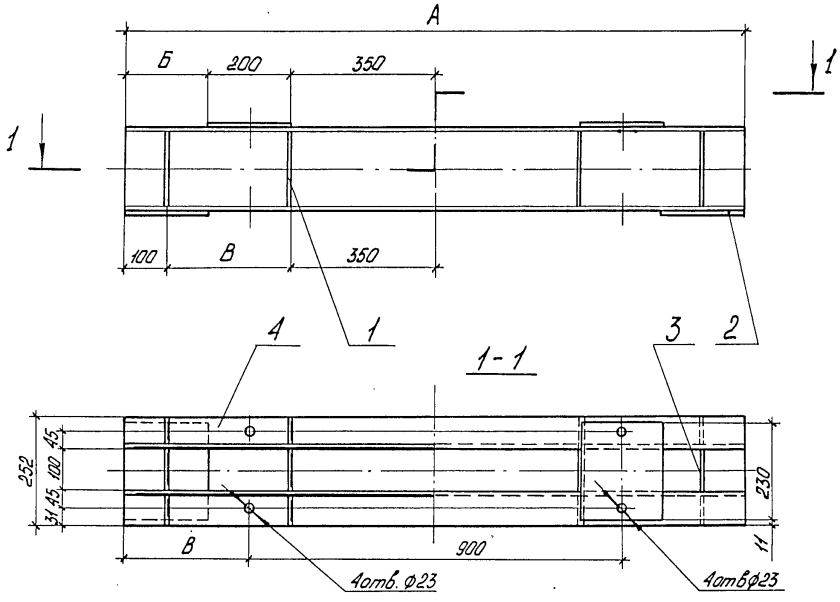

Обозначение	Размеры, мм			Масса, кг
	А	Б	В	
3.503-23-12-04.04.00.00	1500	200	300	79
-01	1900	400	500	94

Сварные швы выполнить по контуру прилегания элементов катетом 6 мм по ГОСТ 5264-80.

Электроды типа Э-42 А по ГОСТ 9467-75

Нач.отд.	Гевондян		
Гл.инж.отд.	Герасимов		
Гл.кон.пр.	Блинков		
Рук.бриг.	Нефедов		
Проверил	Голубев		
Исполнил	Сидоров		

791/12 | 73

3.503-23-12-04.04.00.00СБ

Балка опорная
Сборочный чертеж

Стадия	Масса	Масштаб
Р.	См. табл.	1:10

Лист | Листов 1

Минтрансстрой
СКБ Главмостостроя

Копировал Левых Формат А3
25505-08 74

Формат	Зона	Поз.	Обозначение	Наименование	Кол.	Примечание
				Документация		
А3			3.503-23-12-01.00.00.00 ТО	Техническая описание		
А3			3.503-23-12-05.00.00.00 СБ	Сборочный чертеж		
				Сборочные единицы		
А4		1	3.503-23-12-05.01.00.00	Балка продольная	2	
А4		2	3.503-23-12-05.02.00.00	Балка поперечная	2	
				Детали		
А4		3	3.503-23-12-05.00.00.01	Подвеска	1	
А4		4	3.503-23-12-05.00.00.02	Тяж	2	
				Стандартные изделия		
		5		Болт М20×65.46		
				ГОСТ 7798-70*	8	
		6		Гайка М.20.4		
				ГОСТ 5915-70*	16	
		7		Шайба 20.02		
				ГОСТ 11371-78	18	
		8		Шайба 20.02		
				ГОСТ 6958-78	4	

Нач.отд	Гевандян		3.503-23-12-05.00.00.00
Гл.инж.орг	Герасимов		Хомут опорный М1
Гл.кон.пр.	Блинков		Стадия: 0 / Лист: 1 / Листов: 2
Рук.бриг.	Нефедов		Минтрансстрой СКБ Главмостостроя
Проверил	Голубев		
Исполнил	Волкова		

Копировал Левых Формат А4

Формат	Зона	Поз.	Обозначение	Наименование	Кол.	Примечание
				Материалы		
		9		Брус 150×200 Сосна 2с.		
				ГОСТ 8486-66	0,1	м³
		10		Доска б=50 Сосна 2с.		
				ГОСТ 8486-66	0,1	м³
		11		Гвозди К4,0×120		
				ГОСТ 4028-63*	1,0	кг

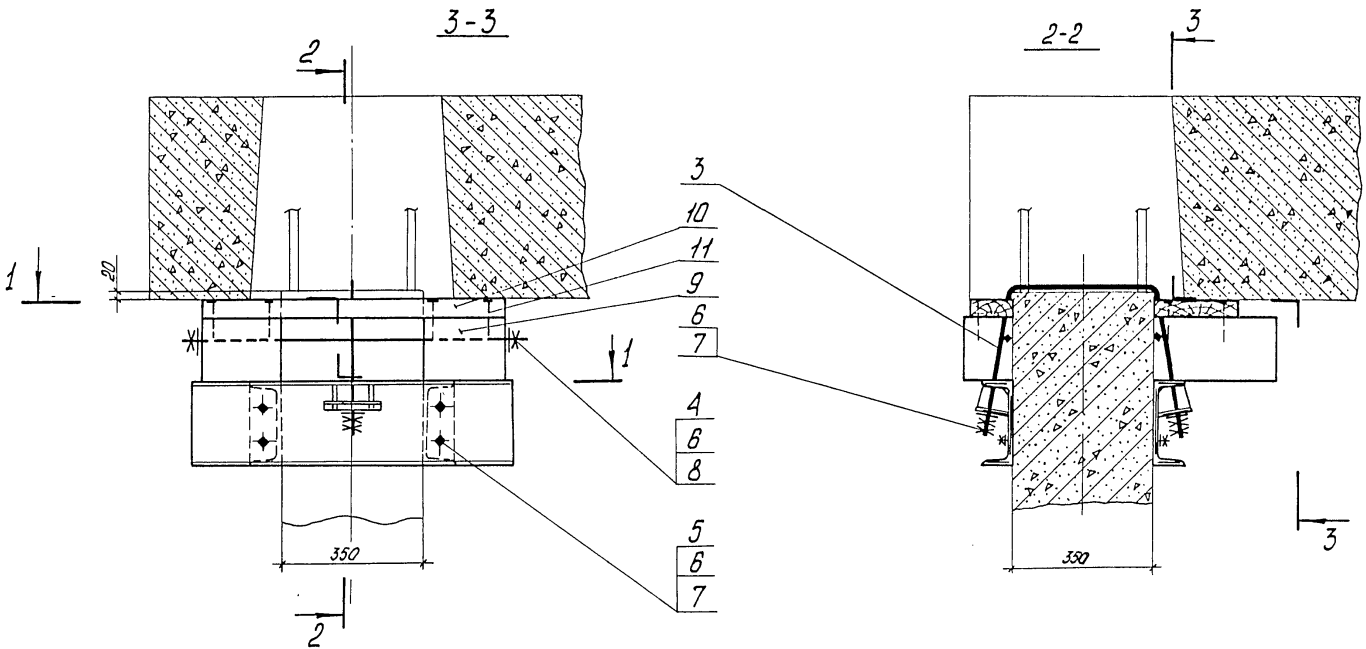

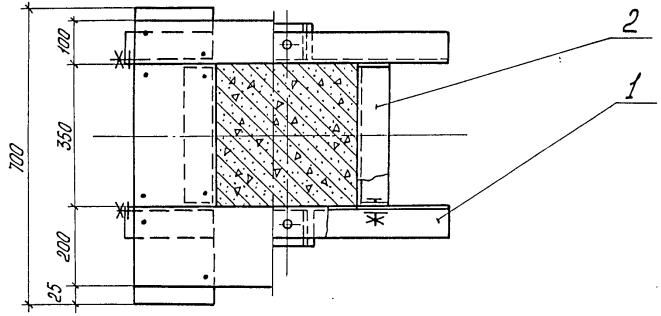

791/12 | 75

3.503-23-12-05.00.00.00 СБ

Начотд	Гевондян		
Гинж.отд	Герасимов		
Гл.кон.пр	Блинков		
Рук.бриг.	Нефедов		
Проверил	Голубев		
Исполнил	Черняховский		

Хомут опорный М1

Сборочный чертеж

Стадия	Масса	Масштаб
Р	61	1:10
Лист	Листов 1	

Минтрансстрой СКБ Главмостостроя

Копировал Левых Формат А3

25505-08 #6

Формат	Зона	Поз.	Обозначение	Наименование	Кол.	Примечание
				Документация		
А4			3.503-23-12-05.01.00.00 СБ	Сборочный чертеж		
				Детали		
Б4		1	3.503-23-12-05.01.00.01	Прогон		
				Швеллер 20 ГОСТ 8240-72 Вст 3пс-6-1 ГОСТ 535-79		
				L = 800	1	14,7 кг
А4		2	3.503-23-12-05.01.00.02	Ребро	2	
А4		3	3.503-23-12-05.01.00.03	Фланец	1	

Нач.отд	Гевондян		3.503-23-12-05.01.00.00	
Гл.инж.отд	Герасимов			
Гл.кон.пр.	Блинков		Балка продольная	Стадия: Р; Лист: ; Листов: 1
Рук.бриг.	Нефедов			Минтрансстрой СКБ Главмостостроя
Проверил	Голубев			
Исполнил	Черняховский			

Копировал Левых Формат А4

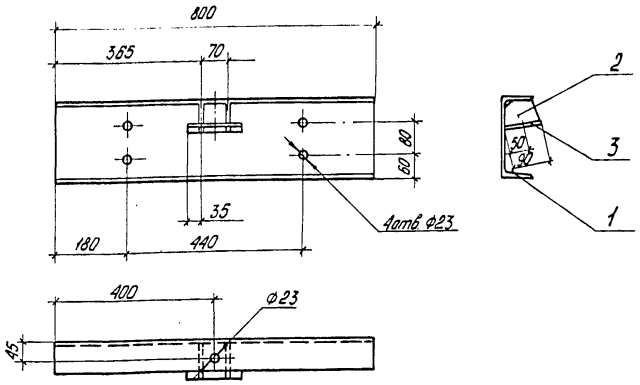

Сварные швы выполнить по контуру прилегания элементов катетом 6 мм по ГОСТ 5226-80. Электроды типа Э-42А по ГОСТ 9467-75.

791/12 | 76

Нач.отд	Гевондян		3.503-23-12-05.01.00.00 СБ	
Гл.инж.отд	Герасимов			
Гл.кон.пр.	Блинков		Балка продольная Сборочный чертеж	Стадия: Р; Масса: 16; Масштаб: 1:10; Лист: ; Листов:
Рук.бриг.	Нефедов			Минтрансстрой СКБ Главмостостроя
Проверил	Голубев			
Исполнил	Черняховский			

Копировал Левых Формат А4

25305-08 77

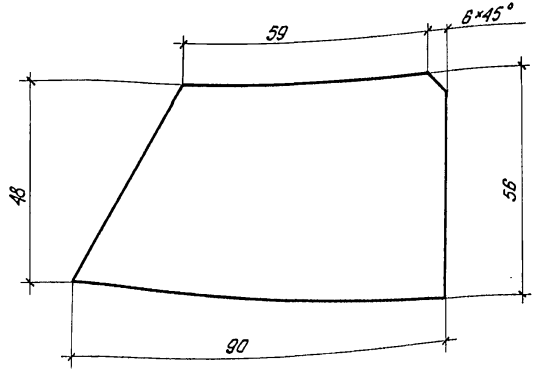

Нач.отд.	Гевондян		3.503-23-12-05.01.00.02		
Гл.инж.отд	Герасимов		Ребро	Стадия: Р.	Масса: 0,3	Масштаб: 1:1
Гл.кон.пр.	Блинков			Лист	Листов 1
Рук.бриг.	Нефедов		Лист Б-ПН-0-6 ГОСТ-19903-74 ВСт3пс6 ГОСТ 14637-79	Минтрансстрой СКБ Главмостостроя	
Проверил	Голубев				
Исполнил	Черняховский				

Копировал Левых Формат А4

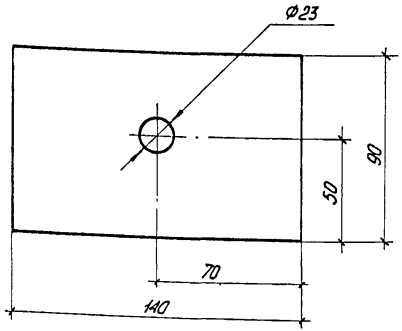

791/12 | 77

Нач.отд.	Гевондян		3.503-23-12-05.01.00.03		
Гл.инж.отд	Герасимов		Фланец	Стадия: Р.	Масса: 0,5	Масштаб: 1:2
Гл.кон.пр.	Блинков			Лист	Листов 1
Рук.бриг.	Нефедов		Лист Б-ПН-0-6 ГОСТ 19903-74 ВСт3пс.6 ГОСТ 14637-79	Минтрансстрой СКБ Главмостостроя	
Проверил	Голубев				
Исполнил	Черняховский				

Копировал Левых Формат А4

Формат	Зона	Поз.	Обозначение	Наименование	Кол.	Примечание
				Документация		
А4			3.503-23-12-05.02.00.00 СБ	Сборочный чертеж		
				Детали		
Б4		1	3.503-23-12-05.02.00.01	Прогон		
				Швеллер 20 ГОСТ 8240-72 / Вст3пс6-1 ГОСТ 535-79		
				L = 334	1	6,1 кг.
Б4		2	3.503-23-12-05.02.00.02	Фланец		
				Лист Б-ПН-0-8 ГОСТ 19903-74 / Вст3пс6 ГОСТ 14637-79		
				76 × 200	2	1,8 кг

			3.503-23-12 -05.02.00.00			
Нач.отд	Гевондян		Балка поперечная	Стадия	Лист	Листов
Гл.инж.отд	Герасимов			Р		1
Гл.кон.пр.	Блинков			Минтрансстрой СКБ Главмостостроя		
Рук.бриг.	Нефедов					
Проверил	Голубев					
Исполнил	Волкова					

Копировал Левых Формат А4

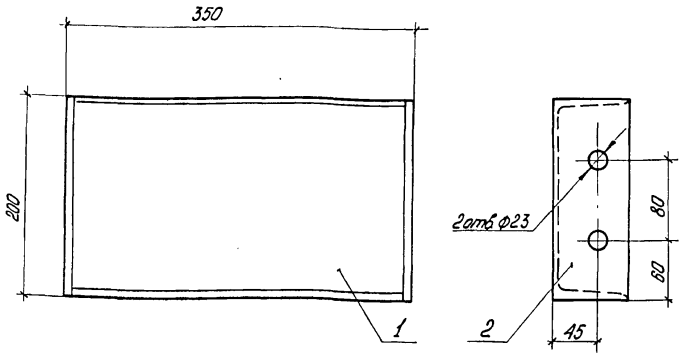

Сварные швы выполнить по контуру прилегания элементов катетом 6 мм по ГОСТ 5264-80.

Электроды типа Э-42А по ГОСТ 9467-75.

791/12	78

			3.503-23-12-05.02.00.00 СБ			
Нач.отд	Гевондян		Балка поперечная Сборочный чертеж	Стадия	Масса	Масштаб
Гл.инж.отд	Герасимов			Р	10	1:4
Гл.кон.пр.	Блинков			Лист	Листов 1	
Рук.бриг.	Нефедов			Минтрансстрой СКБ Главмостостроя		
Проверил	Голубев					
Исполнил	Волкова					

Копировал Левых Формат А4

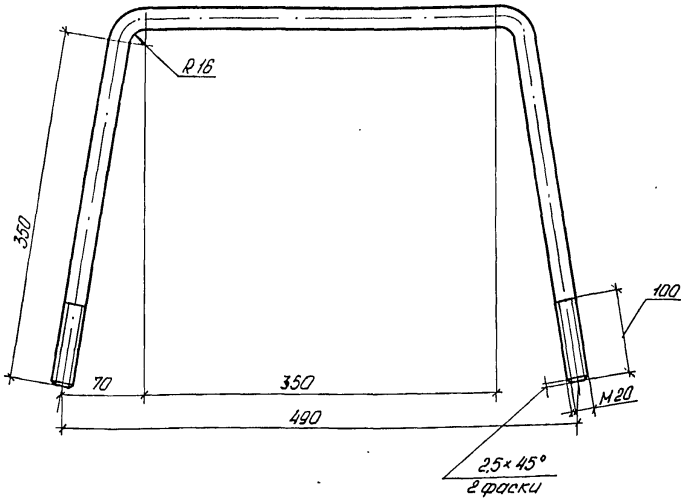

Длина развертки - 1075 мм *

* Размер для справок

			3.503-23-12-05.00.00.01			
Нач.отд	Гевондян		Подвеска	Стадия	Масса	Масштаб
Гл.инж.отд	Герасимов			Р	2	1:4
Гл.кон.пр	Блинков			Лист	Листов 1	
Рук.бриг.	Нефедов		Круг В20 ГОСТ 2590-71 / ВСт.3 пс-6-I ГОСТ 535-79	Минтрансстрой СКБ Главмостостроя		
Проверил	Голубев					
Исполнил	Черняховский					

Копировал Лебых Формат А4

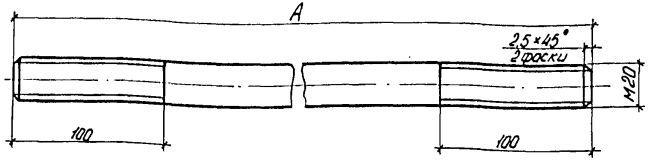

Обозначение	А мм	Масса, кг
3.503-23-12-05.00.00.02	900	1,5
-01	1000	2
-02	1450	3

791/12 | 79

			3.503-23-12-05.00.00.02			
Нач.отд	Гевондян		Тяж	Стадия	Масса	Масштаб
Гл.инж.отд	Герасимов			Р	см. табл.	1:2
Гл.кон.пр	Блинков			Лист	Листов 1	
Рук.бриг.	Нефедов		Круг В20 ГОСТ 2590-71 / ВСт.3 пс-6-I ГОСТ 535-79	Минтрансстрой СКБ Главмостостроя		
Проверил	Голубев					
Исполнил	Черняховский					

Копировал Лебых Формат А4

Формат	Зона	Поз.	Обозначение	Наименование	Кол.	Примечание
				Документация		
А3			3.503-23 – 12-01.00.00.00 ТО	Техническое описание		
А3			3.503-23 – 12-06.00.00.00 СБ	Сборочный чертеж		
				Сборочные единицы		
А4		1	3.503-23 – 12-05.02.00.00	Балка поперечная	2	
А4		2	3.503-23 – 12-06.01.00.00	Балка продольная	1	
		3	-01	Балка продольная	1	
				Детали		
А4		4	3.503-23 – 12-05.00.00.01	Подвеска	2	
А4		5	3.503-23 – 12-05.00.00.02-02	Тяж	2	
				Стандартные изделия		
		6		Болт М20×65.46 ГОСТ 7798-70*	8	
		7		Гайка М20.4 ГОСТ 5915-70*	20	
		8		Шайба 20.02 ГОСТ 11371-78	20	

Нач. отд.	Гевондян	
Гл. инж. отд	Герасимов	
Гл. кон. пр.	Баннов	
Рук. бриг.	Нефедов	
Проверил	Голубев	
Исполнил	Карлик	

3.503-23-12-06.00.00.00

Хомут опорный N2

Стадия	Лист	Листов
Р	1	2

Минтрансстрой СКБ Главмостостроя

Копировал Лещёва Формат А4

Формат	Зона	Поз.	Обозначение	Наименование	Кол.	Примечание
		9		Шайба 20.02 ГОСТ 6958-78	4	
				Материалы		
		10		Гвоздь К 4.0×120 ГОСТ 4028-63*	1.0	кг
		11		Брус 150×200 Сосна 2с. ГОСТ 8486-66	0.1	м³
		12		Доска 8=50 Сосна 2с ГОСТ 8486-66	0.02	м³

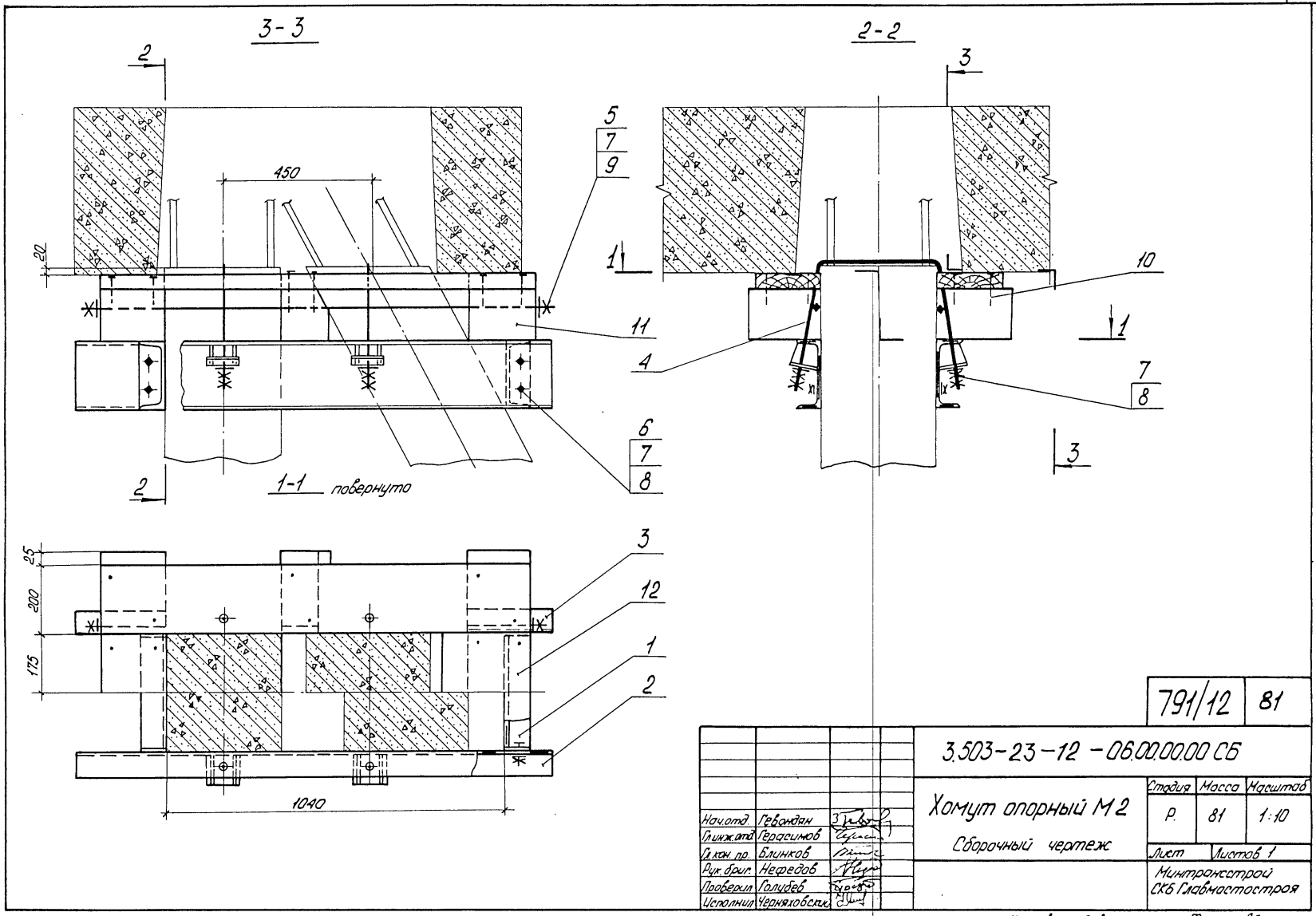
3-3
2-2
450
20
5
7
9
11
6
7
8
1-1 повернуто
10
4
7
8
25
200
175
3
12
1
2
1040
791/12
81
3.503-23-12 -06.00.00.00 СБ
Хомут опорный М2
Сборочный чертеж
Стадия
Масса
Масштаб
Р.
81
1:10
Лист
Листов 1
Минтрансстрой
СКБ Главмостостроя
Нач.отд. Гевондян
Гл.инж.отд. Герасимов
Гл.кон. пр. Блинков
Рук.бриг. Нефедов
Проверил Голубев
Исполнил Черняховский
Копировал Левых
Формат А3
25505-08 82

Формат	Зона	Поз.	Обозначение	Наименование	Кол.	Примечание
				Документация		
А4			3.503-23-12-06.01.00.00 СБ	Сборочный чертеж		
				Детали		
А4		1	3.503-23-12-05.01.00.02	Ребро	4	
А4		2	3.503-23-12-05.01.00.03	Фланец	2	
Б.Ч.		3	3.503-23-12-06.01.00.01	Прогон		
				Швеллер 20 ГОСТ 8240-72 / ВСт3пс-6-1 ГОСТ 535-79		
				L = 1440	1	26,5 кг
			Различия исполнений	3.503-23-12-06.01.00.00	и	
			3.503-23-12-06.01.00.00-01	по сборочному чертежу		

Нач.отд.	Гевондян		3.503-23-12-06.01.00.00
Гл.инж.отд.	Герасимов		
Гл.кон.пр.	Блинков		Балка продольная
Рук.бриг.	Нефедов		Стадия: Р. Лист: Листов: 1
Проверил	Голубев		Минтрансстрой СКБ Главмостостроя
Исполнил	Котер		

Копировал Левых Формат А4

3.503-23-12 – 06.01.00.00 - изображено,

3.503-23-12 – 06.01.00.00-01 - зеркальное отражение

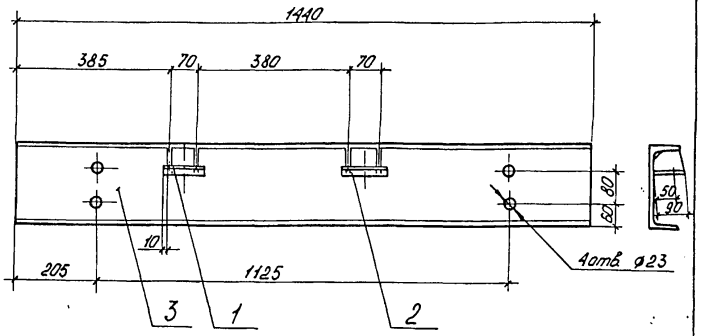

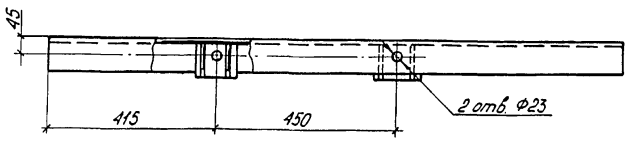

Сварные швы выполнить по контуру прилегания элементов катетом 6 мм по ГОСТ 5264-80.
Электроды типа Э-42А по ГОСТ 9467-75.

791/12 | 82

Нач.отд.	Гевондян		3.503-23-12-06.01.00.00 СБ
Гл.инж.отд.	Герасимов		
Гл.кон.пр.	Блинков		Балка продольная
Рук.бриг.	Нефедов		Сборочный чертеж
Проверил	Голубев		Стадия: Р. Масса: 27 Масштаб: 1:10
Исполнил	Черноховский		Лист: Листов: 1
			Минтрансстрой СКБ Главмостостроя

Копировал Левых Формат А4

Формат	Зона	Поз.	Обозначение	Наименование	Кол.	Примечание
				Документация		
А3			3.503-23-12-01.00.00.00ТО	Техническое описание		
А3			3.503-23-12-07.00.00.00СБ	Сборочный чертеж		
				Сборочные единицы		
А4		1	3.503-23-12-05.01.00.00	Балка продольная	4	
А4		2	3.503-23-12-05.02.00.00	Балка поперечная	6	
А4		3	3.503-23-12-07.01.00.00	Балка продольная	1	
		4	-01	Балка продольная	1	
				Детали		
А4		5	3.503-23-12-05.00.00.01	Подвеска	3	
А4		6	3.503-23-12-05.00.00.02	Тяж	4	
		7	-01	Тяж	2	
				Стандартные изделия		
		8		Болт М20×65.46		
				ГОСТ 7798-70*	24	
		9		Гайка М20.4		
				ГОСТ 5915-70*	48	
		10		Шайба 20.02		
				ГОСТ 11371-78	54	

Нач.отд.	Геворкян		3.503-23-12-07.00.00.00
Гл.инж.пр.	Герасимов		
Гл.кон.пр.	Блинков		Хомут опорный М3
Рук.брил.	Неверов		
Проверил	Голубев		
Исполнил	Антонова		

Стадия	Лист	Листов
Р	1	2

Минтрансстрой СКБ Главмостстроя

Копировал левых Формат А4

Формат	Зона	Поз.	Обозначение	Наименование	Кол.	Примечание
		11		Шайба 20.02		
				ГОСТ 6958-78	12	
				Материалы		
		12		Брус 150×200 Сосна 2с.		
				ГОСТ 8486-66	0,21	м³
		13		Доска б=50 Сосна 2с		
				ГОСТ 8486-66	0,1	м³
		14		Гвозди К 40×120		
				ГОСТ 4028-63*	2,0	кг.

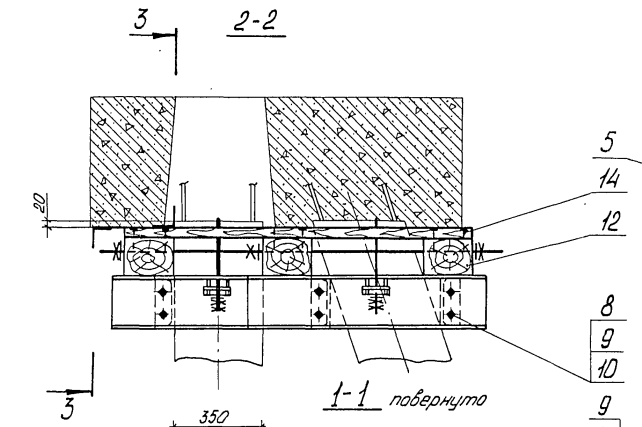

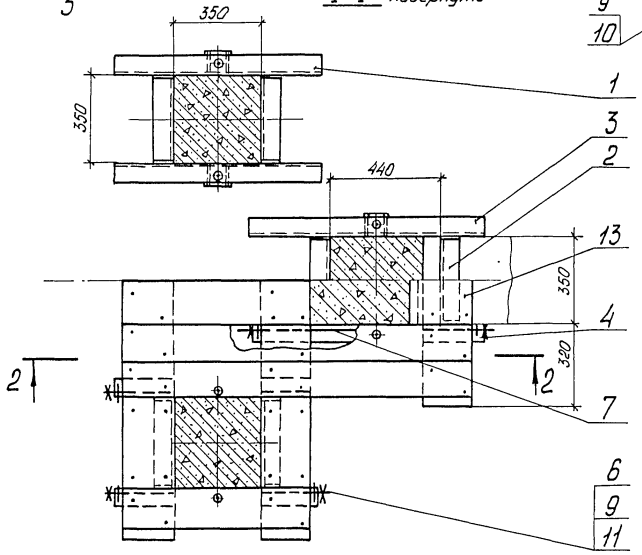

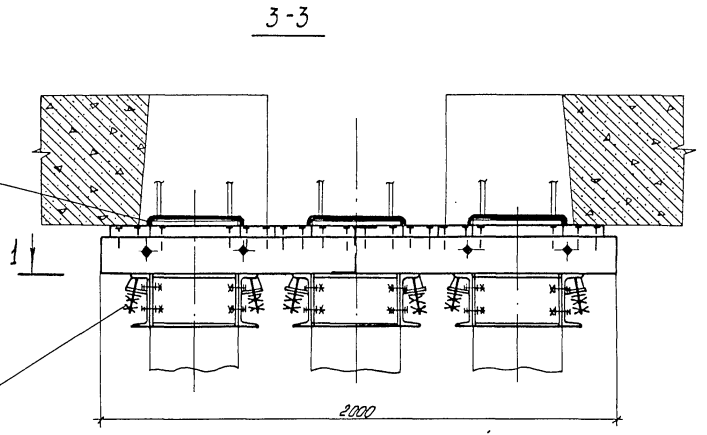

791/12 | 84

		3.503-23-12 - 07.00.00.00 СБ	
Нач.отд	Гевондян	Хомут опорный М3	Стадия: Р; Масса: 180; Масштаб: 1:15
Гл.инж.отд	Герасимов	Сборочный чертеж	Лист; Листов 1
Гл.кон.пр	Блинков		
Рук.брит	Нефедов		Минтрансстрой СКБ Главмостостроя
Проверил	Голубев		
Исполнил	Черняховский		

Копировал Левых Формат А3

25505-08 85

Формат	Зона	Поз.	Обозначение	Наименование	Кол.	Примечание
				Документация		
А4			3.503-23-12-07.01.00.00 СБ	Сборочный чертеж		
				Детали		
А4		1	3.503-23-12-05.01.00.02	Ребро	2	
А4		2	3.503-23-12-05.01.00.03	Фланец	1	
Б4		3	3.503-23-12-07.01.00.01	Прогон		
				Швеллер 20 ГОСТ 8240-72 / Вст3пс-Б-2 ГОСТ 535-79		
				L = 920	1	17,0 кг
			Различия исполнений	3.503-23-12-07.01.00.00 и		
			3.503-23-12-07.01.00.00-01	по сборочному чертежу		

Нач.отд.	Гевондян		
Гл.инж.отд.	Герасимов		
Гл.кон.пр.	Блинков		
Рук.фрис.	Нефедов		
Проверил	Голубев		
Исполнил	Черняховский		

3.503-23-12 -07.01.00.00

Балка продольная

Стадия	Лист	Листов
Р		1

Минтрансстрой СКБ Главмостостроя

Копировал Левых Формат А4

3.503-23-12 -07.01.00.00 - изображено

3.503-23-12 -07.01.00.00-01 - зеркальное отражение

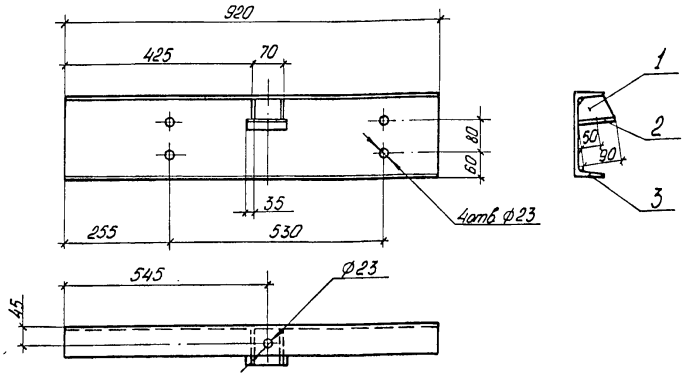

Сварные швы выполнить по контуру прилегания элементов катетом 6мм по ГОСТ 5264-80.

Электроды типа Э-42 А по ГОСТ 9467-75

791/12 | 85

Нач.отд.	Гевондян		
Гл.инж.отд.	Герасимов		
Гл.кон.пр.	Блинков		
Рук.фрис.	Нефедов		
Проверил	Голубев		
Исполнил	Черняховский		

3.503-23-12-07.01.00.00 СБ

Балка продольная. Сборочный чертеж

Стадия	Масса	Масштаб
Р	18	1:10
Лист	Листов 1	

Минтрансстрой СКБ Главмостостроя

Копировал Левых Формат А4

Формат	Зона	Поз.	Обозначение	Наименование	Кол. на исполн. 3.503-23-12-08.00.00.00- --	01	02	03	04	05	06	07	08	09	10	11	12	Примечание
				Документация														
А3			3.503-23-12-01.00.00.00 ТО	Техническое описание	×	×	×	×	×	×	×	×	×	×	×	×	×	
А3			3.503-23-12-08.00.00.00 СБ	Сборочный чертеж	×	×	×	×	×	×	×	×	×	×	×	×	×	
				Сборочные единицы														
А4		1	3.503-23-12-08.01.00.00	Консоль	4	6	6	6	6	6	6	12	14	18	14	18	18	
А4		2	3.503-23-12-08.02.00.00	Консоль	5	6	6	6	7	7	7	13	14	17	14	18	18	
А3		3	3.503-23-12-08.03.00.00	Хомут	4	6	6	6	6	6	6	12	14	18	14	18	18	
А4		4	3.503-23-12-08.04.00.00	Хомут	5	6	6	6	7	7	7	13	14	17	14	18	18	
А3		5	3.503-23-12-08.05.00.00	Балка поперечная	2	2	2	2	2	2	2	2	2	2	4	4	4	
А3		6	3.503-23-12-08.06.00.00	Балка продольная	2	2						2	2	2		2		
			-01	Балка продольная			2											
			-02	Балка продольная				2			2							
			-03	Балка продольная					2									
			-04	Балка продольная						2								
			-05	Балка продольная											2			
			-06	Балка продольная													2	
А3		7	3.503-23-12-08.07.00.00	Балка продольная	2	2						2	2	2		2		
			-01	Балка продольная			2											
			-02	Балка продольная				2			2							
			-03	Балка продольная					2									
			-04	Балка продольная						2								
			-05	Балка продольная											2			
			-06	Балка продольная													2	

791/12 | 86

Нач. отд.	Гевондян		
Гл. инж. отд.	Герасимов		
Гл. инж. пр.	Баннков		
Рук. бюро	Нефёдов		
Проверил	Голубев		
Исполнил	Баннков		

3.503-23-12-08.00.00.00

Площадка П1

Стадия	Лист	Листов
Р	1	2

Минтрансстрой СКБ Главмостстроя

Копировал Лещёва Формат А3

25505-08 87

Формат	Зона	Поз.	Обозначение	Наименование	Кол. на исполн. 3.503-23-12-08.00.00.00-												Примечание
					-	01	02	03	04	05	06	07	08	09	10	11	12	
				Стандартные изделия														
		8		Болт М20×300.46														
				ГОСТ 7798-70*	12	17	17	17	18	18	18	30	35	45	35	65	65	
		9		Болт М20×65.46														
				ГОСТ 7798-70*	140	172	172	172	184	184	184	316	360	424	400	476	476	
		10		Гайка М20.4														
				ГОСТ 5915-70*	152	189	189	189	202	202	202	346	395	469	435	541	541	
		11		Шайба 20.02														
				ГОСТ 11371-78	264	338	338	338	364	364	364	652	750	898	790	1002	1002	
		12		Шайба 20.02														
				ГОСТ 10906-78	40	40	40	40	40	40	40	40	40	40	80	80	80	
				Материалы														
		13		Гвозди К4,0×120														
				ГОСТ 4028-63*	8	8	8	8	8	8	8	20	20	27	20	27	27	
		14		Брус 200×200 Сосна 2с.														
				ГОСТ 8486-66	1,2	1,7	1,7	1,7	2,1	2,1	2,1	3,9	4,3	5,5	3,9	5,5	5,5	
		15		Брус 100×200 Сосна 2с.														
				ГОСТ 8486-66	0,4	0,5	0,5	0,5	0,6	0,6	0,6	1,1	1,1	1,4	1,1	1,4	1,4	
		16		Доска б=40 Сосна 2с.														
				ГОСТ 8486-66	1,5	2	2	2	2,5	2,5	2,5	4	4,3	5,3	4,5	5,5	5,5	
		17		Доска б=25 Сосна 2с.														
				ГОСТ 8486-66	0,3	0,4	0,4	0,4	0,4	0,5	0,5	0,8	0,8	1,0	0,8	1,0	1,1	

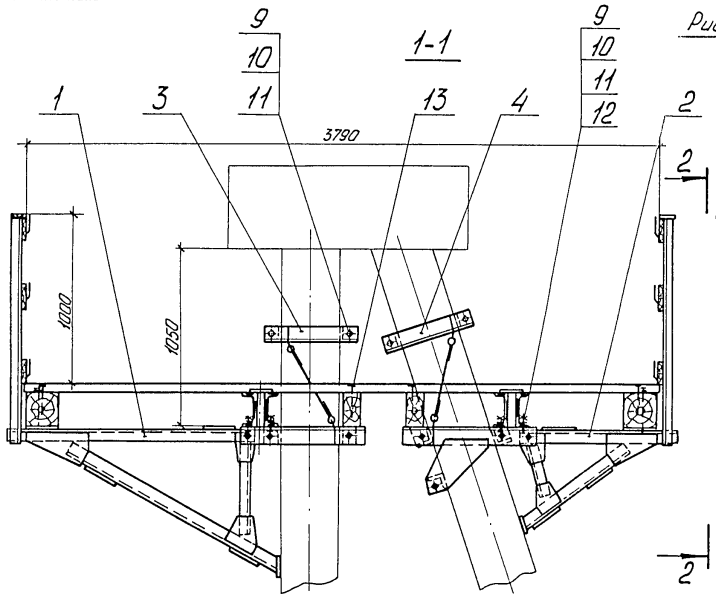

Рис. 1

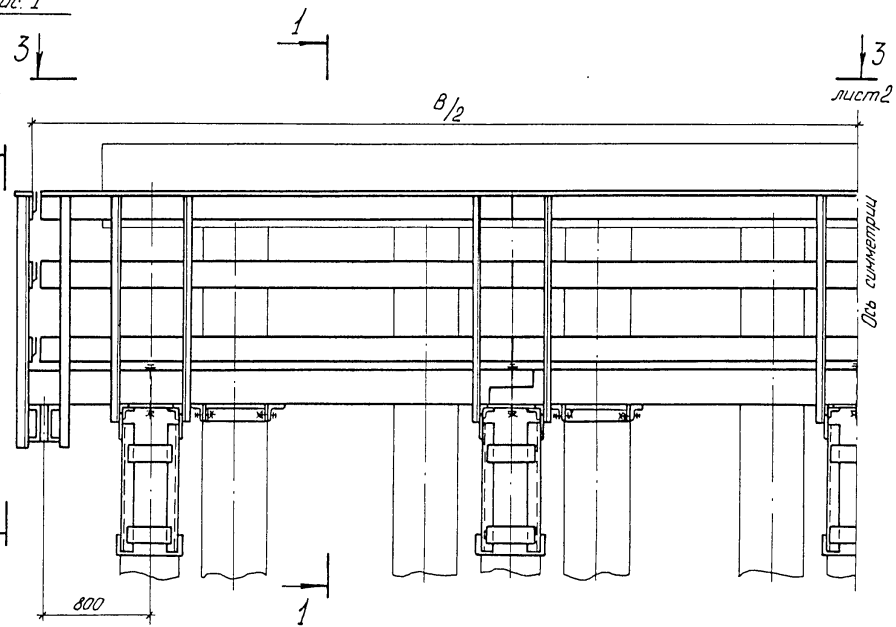

2-2

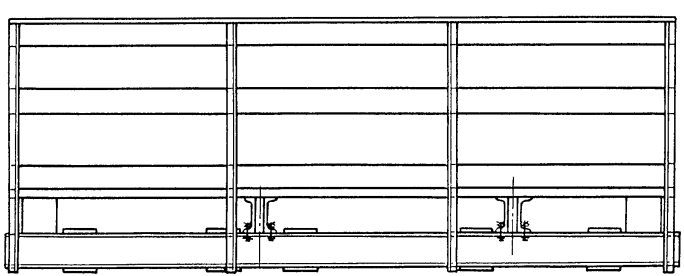

Таблицу исполнений см. на листе 3.

				791/12		88
				3.503-23-12 -08.00.00.00 СБ		
Нач.отд.	Гевондян			Площадка П1 Сборочный чертеж	Стадия	Масса	Масштаб
Гл.инж.отд.	Герасимов				Р.	См.табл	–
Гл.кон.пр.	Блинков				Лист 1	Листов 5	
Рук.бриг.	Нефёдов				Минтрансстрой СКБ Главмостастроя		
Проверил	Голубев						
Исполнил	Блинков						

Копировал Левых Формат А3

25505-08 89

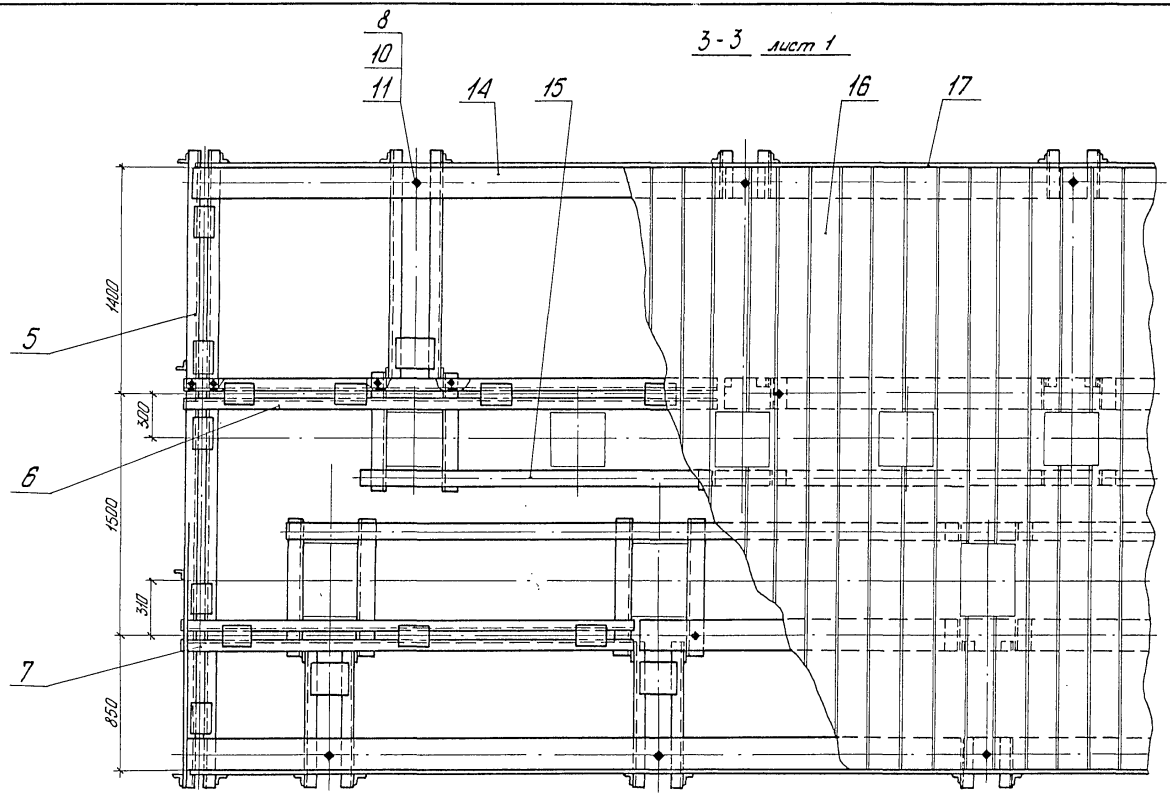
3-3 лист 1
8
10
11
14
15
16
17
5
6
7
1400
300
1500
310
850

Рис. 4

Остальное - см. рис. 1

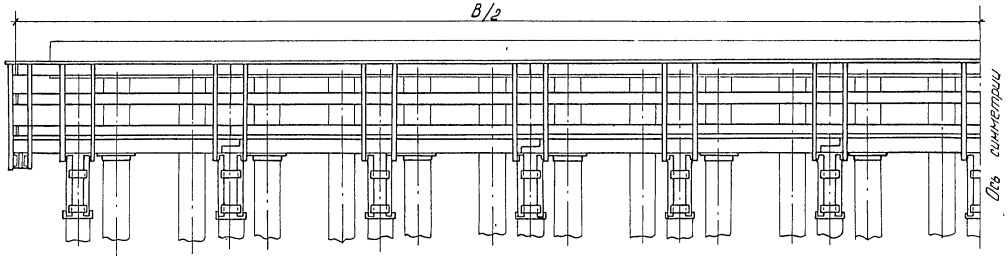

Обозначение	Габарит	Рис.	B, мм	Масса, кг.
3.503-23-12 -08.00.00.00	Г-6,5+2×1,0	1	10400	2405
-01	Г-8 +2×1,0	2	12300	2385
-02	Г-8 +2×1,5		12900	2905
-03	Г-10 +2×1,0		13900	2935
-04	Г-10 +2×1,5	3	14900	3075
-05	Г-11,5+2×1,0		15400	3065
-06	Г-11,5+2×1,5		16400	3095
-07	Г-9,5 +5+9,5 +2×1,0	4	27900	4975
-08	Г-9,5 +5+9,5 +2×1,5	5	29900	5455
	Г-9,5 +6+9,5 +2×1,0			
	Г-9,5 +6+9,5 +2×1,5			
-09	Г-13,25+5+13,25+2×1,0	6	37400	12030
	Г-13,25+5+13,25+2×1,5			
	Г-13,25+6+13,25+2×1,0			
	Г-13,25+6+13,25+2×1,5			
-10	2×(Г-11,5+1,0) разб.	7	15620	5860
	2×(Г-11,5+1,5) разб.			
-11	2×(Г-15,25+1,0) разб.	8	18620	7200
-12	2×(Г-15,25+1,5) разб.		19370	7220

Рис. 2

Остальное - см. рис. 1

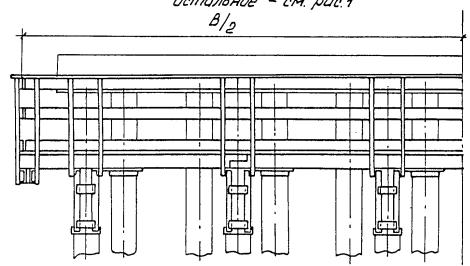

Рис. 3

Остальное - см. рис. 1.

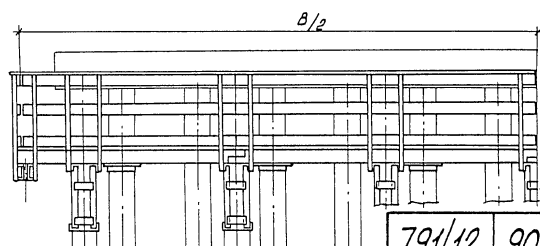

Рис. 5

Остальное - см. рис. 1

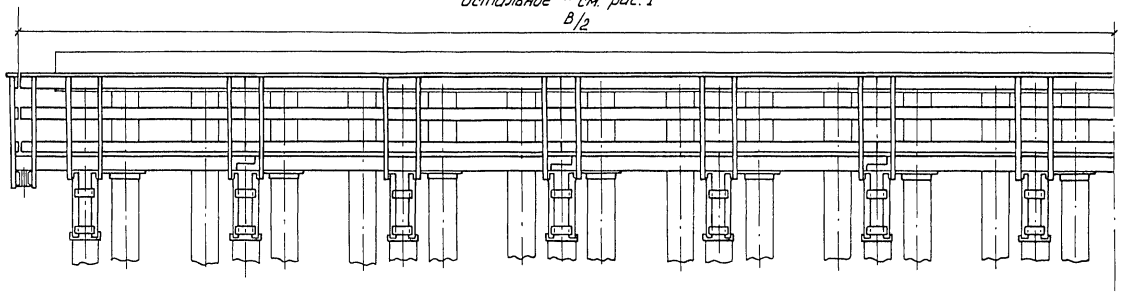

Рис. 6

Остальное - см. рис. 1

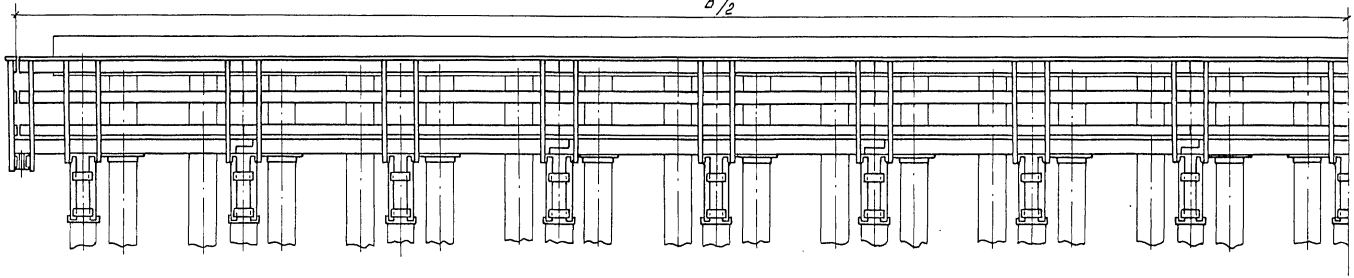

Рис. 7

Остальное - см. рис. 1

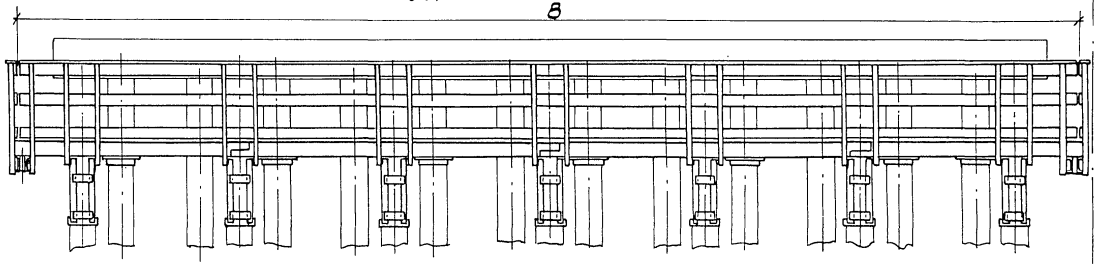

Рис. 8

Остальное - см. рис. 1

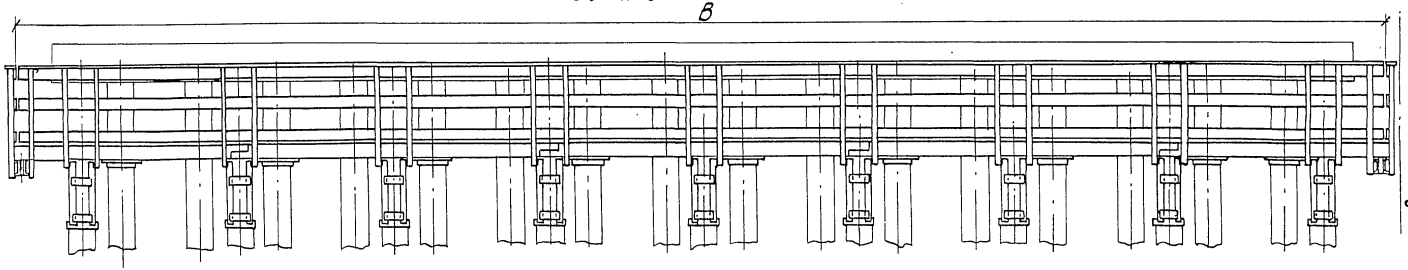

Формат	Зона	Поз.	Обозначение	Наименование	Кол.	Примечание
				Документация		
А4			3.503-23-12-08.01.00.00 СБ	Сборочный чертеж		
				Детали		
Б.Ч.		1	3.503-23-12-08.01.00.01	Балка		
				Уголок Б-75×75×8 ГОСТ 8509-72 / ВСт3пс-6-I ГОСТ 535-79		
				L = 1460	2	13,2 кг
Б.Ч.		2	3.503-23-12-08.01.00.02	Стойка		
				Уголок Б-75×75×8 ГОСТ 8509-72 / ВСт3пс-6-I ГОСТ 535-79		
				L = 580	2	5,1 кг
А4		3	3.503-23-12-08.01.00.03	Подкос	1	
		4	-01	Подкос	1	
Б.Ч.		5	3.503-23-12-08.01.00.04	Стойка перильная		
				Уголок Б-63×40×8 ГОСТ 8510-72 / ВСт3пс-6-I ГОСТ 535-79		
				L = 1310	2	7,9 кг
А4		6	3.503-23-12-08.01.00.05	Фасонка	2	
А4		7	3.503-23-12-08.01.00.06	Фасонка	2	
А4		8	3.503-23-12-08.01.00.07	Фасонка	2	

Нач. отд.	Гевондян		3.503-23-12 -08.01.00.00
Гл. инж. отд.	Ерасимов		
Гл. кон. пр.	Блинков		Консоль
Рук. бриг.	Нефедов		Стадия: Р. / Лист: 1 / Листов: 2
Проверил	Голубев		Минтрансстрой СКБ Главмостстроя
Исполнил	Котер		

Копировал Левых Формат А4

Формат	Зона	Поз.	Обозначение	Наименование	Кол.	Примечание
Б.Ч.		9	3.503-23-12-08.01.00.08	Планка		
				Лист Б-ПН-О-10 ГОСТ 19903-74 / ВСт3пс6 ГОСТ 14637-79		
				200×265	4	3,3 кг
Б.Ч.		10	3.503-23-12-08.01.00.09	Фланец		
				Лист Б-ПН-О-10 ГОСТ 19903-74 / ВСт3пс6 ГОСТ 14637-79		
				130×345	1	3,5 кг
А4		11	3.503-23-12-08.01.00.10	Скоба	6	

791/12 | 93

3.503-23-12-08.01.00.00 | Лист 2

Копировал Левых 25585-08 24 Формат А4

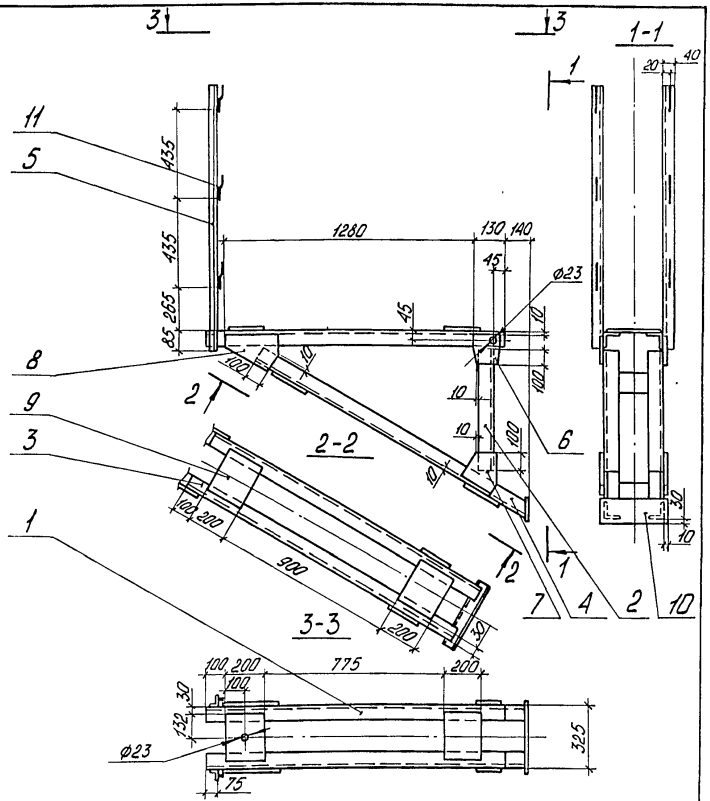

Сварные швы выполнить по контуру примыкания элементов катетом 6 мм по ГОСТ 5264-80. Электроды типа Э-42А по ГОСТ 9467-75.

			3.503-23-12 - 08.01.00.00 СБ			
			Консоль	Стадия	Масса	Масштаб
				Р.	105	1:20
			Сборочный чертеж	Лист	Листов 1	
Нач.отд.	Гевондян			Минтрансстрой СКБ Главмостостроя		
Гл.инж.отд.	Герасимов					
Гл.кон.пр.	Блинков					
Рук.фриг.	Нефедов					
Проверил	Голубев					
Исполнил	Котер					

Копировал Левых Формат А4

3.503-23-12 -08.01.00.03 - изображено,
3.503-23-12 -08.01.00.03-01 - зеркальное отражение

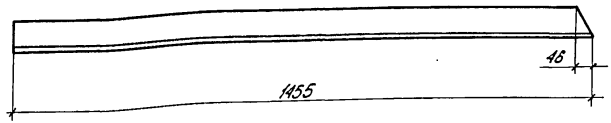

791/12 | 94

			3.503-23-12 -08.01.00.03			
			Подкос	Стадия	Масса	Масштаб
				Р.	13,1	1:10
				Лист	Листов 1	
Нач.отд.	Гевондян		Уголок Б·75·75·8 ГОСТ 8509-72 / 8Ст3пс-б-Т ГОСТ 535-79	Минтрансстрой СКБ Главмостостроя		
Гл.инж.отд.	Герасимов					
Гл.кон.пр.	Блинков					
Рук.фриг.	Нефедов					
Проверил	Голубев					
Исполнил	Котер					

Копировал Левых Формат А4

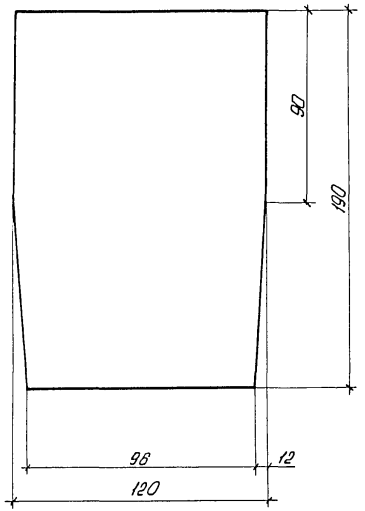

		3.503-23-12 -08.01.00.05	
Фасонка	Стадия: Р.	Масса: 2,1	Масштаб: 1:2
	Лист	Листов: 1	
Лист: Б-ПН-0-12 ГОСТ 19903-74 / ВСт3пс6 ГОСТ 14637-79	Минтрансстрой СКБ Главмостостроя		
Нач. отд. Гевондян			
Гл. инж. отд. Герасимов			
Гл. кон. пр. Блинков			
Рук. бриг. Нефедов			
Проверил Голубев			
Исполнил Котер			

Копировал Левых Формат А4

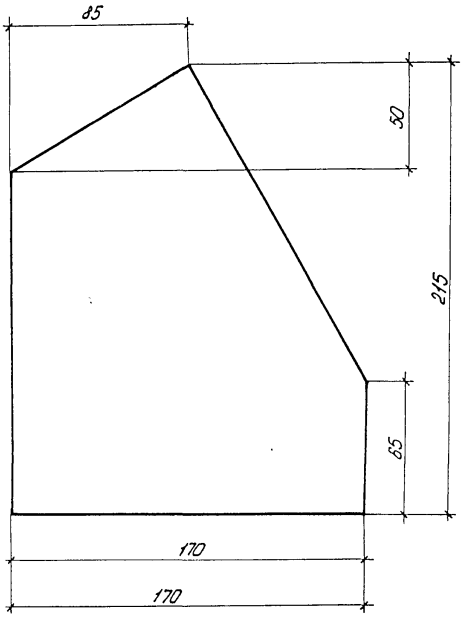

791/12 | 95

		3.503-23-12 -08.01.00.06	
Фасонка	Стадия: Р.	Масса: 2,7	Масштаб: 1:2
	Лист	Листов: 1	
Лист: Б-ПН-0-12 ГОСТ 19903-74 / ВСт3пс6 ГОСТ 14637-79	Минтрансстрой СКБ Главмостостроя		
Нач. отд. Гевондян			
Гл. инж. отд. Герасимов			
Гл. кон. пр. Блинков			
Рук. бриг. Нефедов			
Проверил Голубев			
Исполнил Котер			

Копировал Левых Формат А4

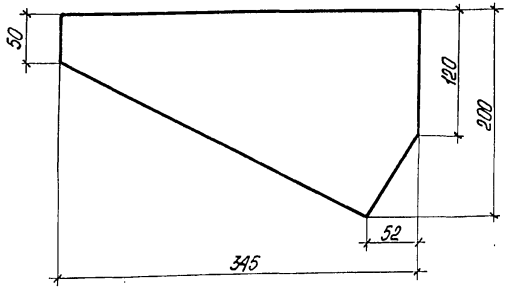

3.503-23-12 -08.01.00.07			
Фасонка	Стадия	Масса	Масштаб
	Р.	4,2	1:4
	Лист	Листов 1	
Лист Б-ПН-О-12 ГОСТ 19903-74 ВСт 3пс 6 ГОСТ 14637-79	Минтрансстрой СКБ Главмостстроя		

Нач. отд.	Гевондян	
Гл. инж. отд.	Герасимов	
Гл. кон. пр.	Блинков	
Рук. фриг.	Нефедов	
Проверил	Голубев	
Исполнил	Котер	

Копировал Левых Формат А4

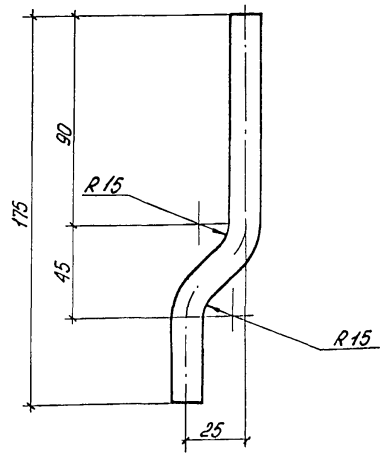

Длина развертки – 190 мм *

* Размер для справок

791/12 | 96

3.503-23-12 -08.01.00.10			
Скоба	Стадия	Масса	Масштаб
	Р.	0,1	1:2
	Лист	Листов 1	
Круг В 8 ГОСТ 2590-71 ВСт 3пс-б-1 ГОСТ 535-79	Минтрансстрой СКБ Главмостстроя		

Нач. отд.	Гевондян	
Гл. инж. отд.	Герасимов	
Гл. кон. пр.	Блинков	
Рук. фриг.	Нефедов	
Проверил	Голубев	
Исполнил	Котер	

Копировал Левых Формат А4

25505-08 0.7

Формат	Зона	Поз.	Обозначение	Наименование	Кол.	Примечание
				Документация		
А3			3.503-23-12 -08.02.00.00СБ	Сборочный чертеж		
				Детали		
Б4		1	3.503-23-12 -08.01.00.04	Стойка перильная		
				Уголок Б-63×40×8 ГОСТ 8510-72 / ВСт3пс6-1 ГОСТ 535-79		
				L = 1310	2	7,9 кг
Б4		2	3.503-23-12 -08.01.00.08	Планка		
				Лист Б-ПН-0-10 ГОСТ 19903-74 / ВСт3пс6 ГОСТ 14637-79		
				200 × 265	4	3,3 кг
Б4		3	3.503-23-12 -08.01.00.09	Фланец		
				Лист Б-ПН-0-10 ГОСТ 19903-74 / ВСт3пс6 ГОСТ 14637-79		
				130 × 345	1	3,5 кг
А4		4	3.503-23-12 -08.01.00.10	Скоба	6	
Б4		5	3.503-23-12 -08.02.00.01	Балка		
				Уголок Б-75×75×8 ГОСТ 8509-72 / ВСт3пс6-1 ГОСТ 535-79		
				L = 920	2	8,3 кг

			3.503-23-12 -08.02.00.00		
Нач.отд.	Гевондян				
Гл.инж.пр.	Герасимов				
Гл.кон.пр.	Блинков		Консоль	Стадия: Р	Лист: 1 / Листов: 2
Рук.бриг.	Нефедов			Минтрансстрой СКБ Главмостостроя	
Проверил	Голубев				
Исполнил	Котер				

Копировал Левых Формат А4

Формат	Зона	Поз.	Обозначение	Наименование	Кол.	Примечание
Б4		6	3.503-23-12 -08.02.00.02	Стойка		
				Уголок Б-75×75×8 ГОСТ 8509-72 / ВСт3пс6-1 ГОСТ 535-79		
				L = 300	2	2,7 кг
А4		7	3.503-23-12 -08.02.00.03	Фасонка	2	
А4		8	3.503-23-12 -08.02.00.04	Фасонка	2	
А4		9	3.503-23-12 -08.02.00.05	Фасонка	2	
				Переменные данные для исполнений		
				3.503-23-12 -08.02.00.00		
				Детали		
А4		10	3.503-23-12 -08.02.00.06	Подкос	1	
		11	-01	Подкос	1	
				3.503-23-12 -08.02.00.00-01		
				Детали		
А4		10	3.503-23-12 -08.02.00.06-02	Подкос	1	
		11	-03	Подкос	1	

			791/12	97
	3.503-23-12 -08.02.00.00			Лист 2

Копировал Левых Формат А4

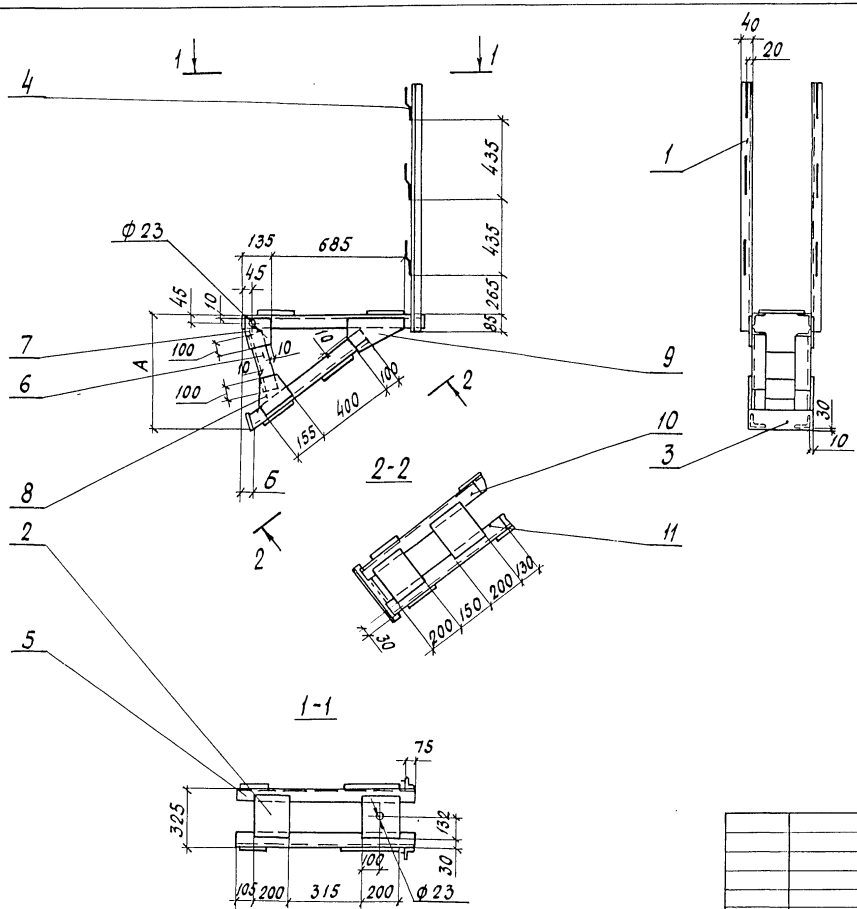

Обозначение	Размеры, мм		Масса, кг
	А	Б	
3.503-23-12-08.02.00.00	542	49	87
-01	570	7	87

Сварные швы выполнить по контуру прилегания элементов катетом 6мм по ГОСТ 5264-80

Электроды типа Э-42А по ГОСТ 9467-75

791/12 | 98

3.503-23-12-08.02.00.00 СБ

Нач. отд.	Гевондян	
Гл. инж. отд.	Ерасимов	
Гл. кон. пр.	Блинков	
Рук. бриг.	Нефедов	
Проверил	Голубев	
Исполнил	Котер	

Консоль
Сборочный чертеж

Стадия	Масса	Масштаб
Р	См. табл.	1:20
Лист	Листов 1	

Минтрансстрой СКБ Главмостостроя

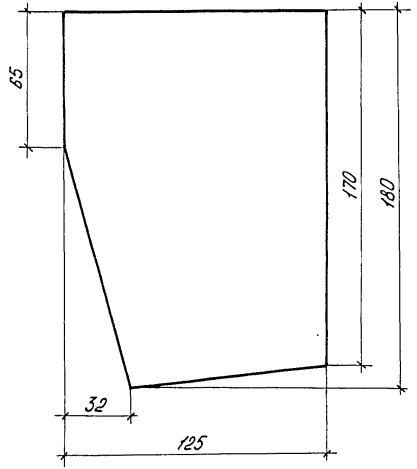

			3.503-23-12-08.02.00.03			
			Фасонка	Стадия	Масса	Масштаб
				Р.	1,9	1:2
				Лист	Листов 1	
Нач.отд.	Левондян		Лист Б-ПН-0-12 ГОСТ 19903-74 / ВСт3пс6 ГОСТ 14637-79	Минтрансстрой СКБ Главмостостроя		
Гл.инж.отд.	Герасимов					
Гл.кон.пр.	Блинков					
Рук.бриг.	Нефёдов					
Проверил	Голубев					
Исполнил	Котер					

Копировал Левых Формат А4

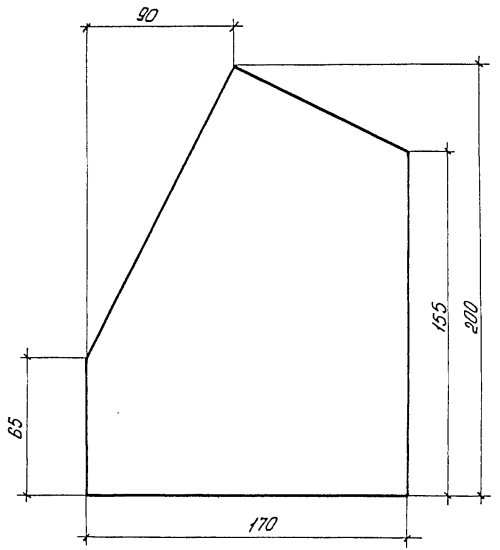

791/12 | 99

			3.503-23-12-08.02.00.04			
			Фасонка	Стадия	Масса	Масштаб
				Р.	2,5	1:2
				Лист	Листов 1	
Нач.отд.	Левондян		Лист Б-ПН-0-12 ГОСТ 19903-74 / ВСт3пс6 ГОСТ 14637-79	Минтрансстрой СКБ Главмостостроя		
Гл.инж.отд.	Герасимов					
Гл.кон.пр.	Блинков					
Рук.бриг.	Нефёдов					
Проверил	Голубев					
Исполнил	Котер					

Копировал Левых Формат А4

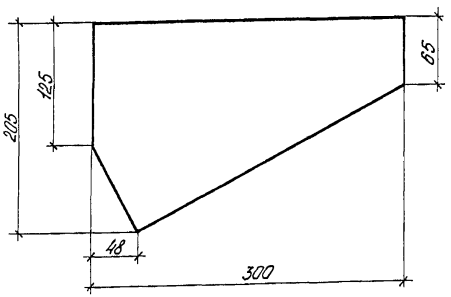

Нач.отд.	Гевондан		
Гл.инж.отд	Герасимов		
Гл.кон.пр.	Блинков		
Рук.бриг.	Нефёдов		
Проверил	Голубев		
Исполнил	Котер		

3.503-23-12 – 08.02.00.05

Фасонка

Стадия	Масса	Масштаб
Р.	4,0	1:4
Лист	Листов 1	

Лист — Б-ПН-0-12 ГОСТ 19903-74 / ВСт.3пс.6 ГОСТ 14637-79

Минтрансстрой СКБ Главмостостроя

Копировал Левых Формат А4

Рис. 1

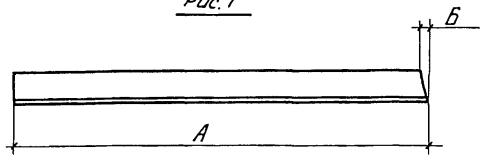

Рис. 2

Остальное - см. рис. 1

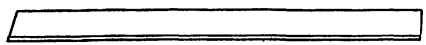

Обозначение	Рис.	Размеры, мм А	Размеры, мм Б	Масса, кг
3.503-23-12 – 08.02.00.06	1	720	11	6,5
-01	2			
-02	1	770	16	6,9
-03	2			

791/12 | 100

Нач.отд.	Гевондан	
Гл.инж.отд	Герасимов	
Гл.кон.пр.	Блинков	
Рук.бриг.	Нефедов	
Проверил	Голубев	
Исполнил	Котер	

3.503-23-12 – 08.02.00.06

Подкос

Стадия	Масса	Масштаб
Р.	См. табл.	1:10
Лист	Листов 1	

Уголок — Б-75×75×8 ГОСТ 8509-72 / ВСт.3пс-6-1 ГОСТ 535-79

Минтрансстрой СКБ Главмостостроя

Копировал Левых Формат А4

25505-08 101

Формат	Зона	Поз.	Обозначение	Наименование	Кол.	Примечание
				Документация		
А3			3.503-23-12 -08.03.00.00 СБ	Сборочный чертеж		
				Сборочные единицы		
А4		1	3.503-23-12 -08.03.01.00	Плоскость хомута	1	
		2	-01	Плоскость хомута	1	
А4		3	3.503-23-12 -08.03.02.00	Поперечина верхняя	2	
А4		4	3.503-23-12 -08.03.03.00	Поперечина нижняя	2	
				Стандартные изделия		
		5		Болт М20 × 55.46		
				ГОСТ 7798-70*	4	
		6		Болт М16 × 55.46		
				ГОСТ 7798-70*	4	
		7		Гайка М20.4		
				ГОСТ 5915-70*	4	
		8		Гайка М16.4		
				ГОСТ 5915-70*	4	
		9		Шайба 20.02		
				ГОСТ 11371-78	8	
		10		Шайба 16.02		
				ГОСТ 11371-78	8	

Нач.отд.	Гевондян		3.503-23-12 -08.03.00.00
Гл.инж.отд.	Герасимов		
Гл.кон.пр.	Блинков		Хомут
Рук.бриг.	Нефёдов		Стадия: Р. Лист: 1 Листов: 2
Проверил	Галубев		Минтрансстрой СКБ Главмостостроя
Исполнил	Сидоров		

Копировал Левых Формат А4

Формат	Зона	Поз.	Обозначение	Наименование	Кол.	Примечание
				Материалы		
		11		ФБС б=5		
				ГОСТ 11539-73	0,01	м³

791/12 101

3.503-23-12 -08.03.00.00 Лист 2

Копировал Левых Формат А4

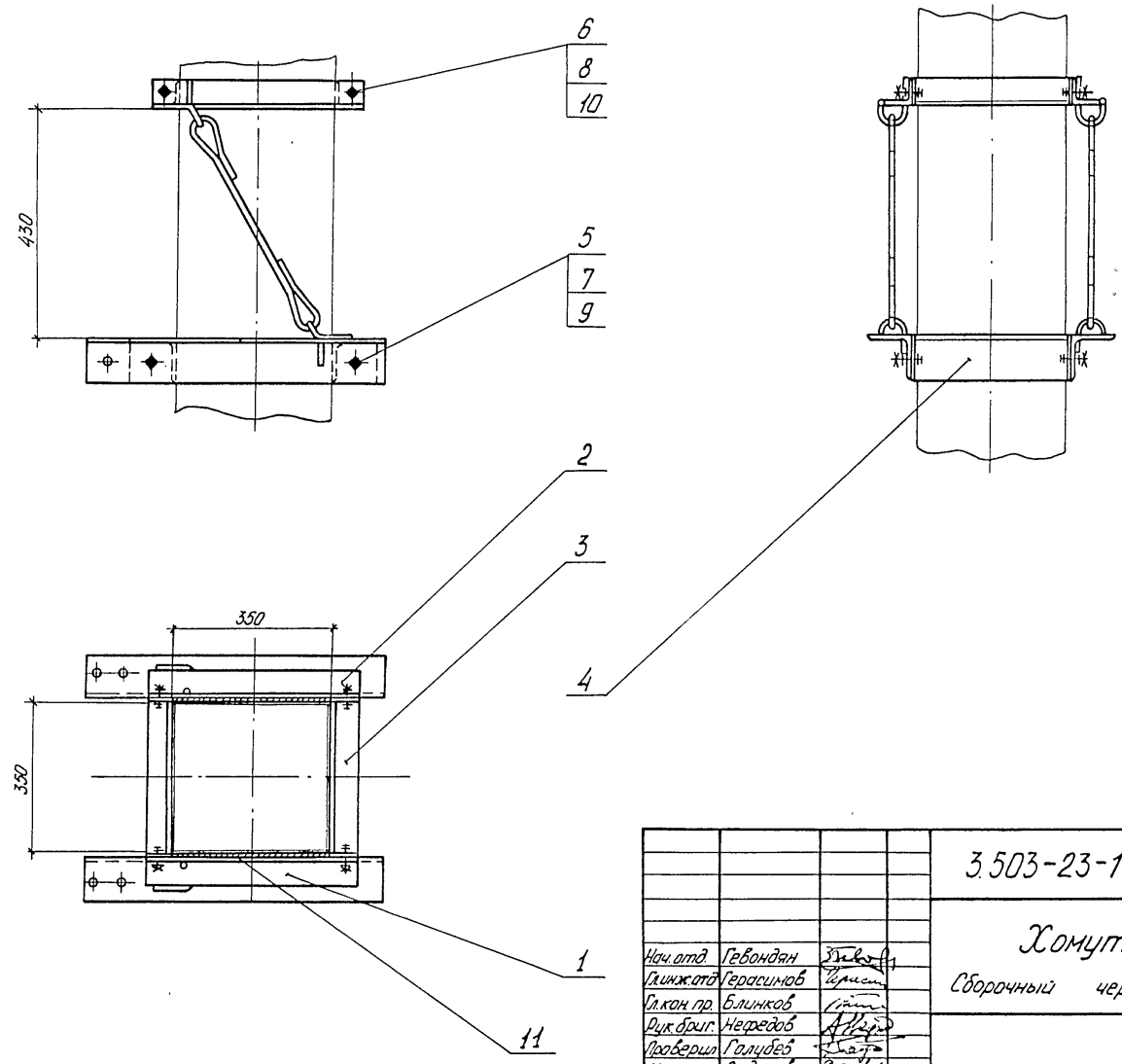

				791/12		102
				3.503-23-12 -08.03.00.00 СБ		
Нач.отд.	Гевондян			Хомут Сборочный чертеж	Стадия	Масса	Масштаб
Гл.инж.отд	Герасимов				Р.	49	1:10
Гл.кон.пр.	Блинков				Лист	Листов 1	
Рук.бриг.	Нефедов				Минтрансстрой СКБ Главмостостроя		
Проверил	Голубев						
Исполнил	Сидоров						

Копировал Левых Формат А3

25505-08 103

Формат	Зона	Поз.	Обозначение	Наименование	Кол.	Примечание
				Документация		
А4			3.503-23-12 –08.03.01.00 СБ	Сборочный чертеж		
				Детали		
А4		1	3.503-23-12 –08.03.01.01	Тяж	1	
			Переменные данные	для исполнений:		
				3.503-23-12 –08.03.01.00		
А4		2	3.503-23-12 –08.03.01.02	Петля	2	
А4		3	3.503-23-12 –08.03.01.03	Балка верхняя	1	
А4		4	3.503-23-12 –08.03.01.04	Балка нижняя	1	
				3.503-23-12 –08.03.01.00-01		
А4		2	3.503-23-12 –08.03.01.02-01	Петля	2	
А4		3	3.503-23-12 –08.03.01.03-01	Балка верхняя	1	
А4		4	3.503-23-12 –08.03.01.04-01	Балка нижняя	1	

Нач. отд.	Гевондян		3.503-23-12 –08.03.01.00
Гл. инж. отд.	Герасимов		
Гл. кон. пр.	Блинков		Плоскость хомута
Рук. фрит.	Нефёдов		
Проверил	Голубев		
Исполнил	Котер		

Стадия	Лист	Листов
Р		1

Минтрансстрой СКБ Главмостостроя

Копировал Левых Формат А4

3.503-23-12 –08.03.01.00 - изображено,
3.503-23-12 –08.03.01.00-01 - зеркальное отражение.

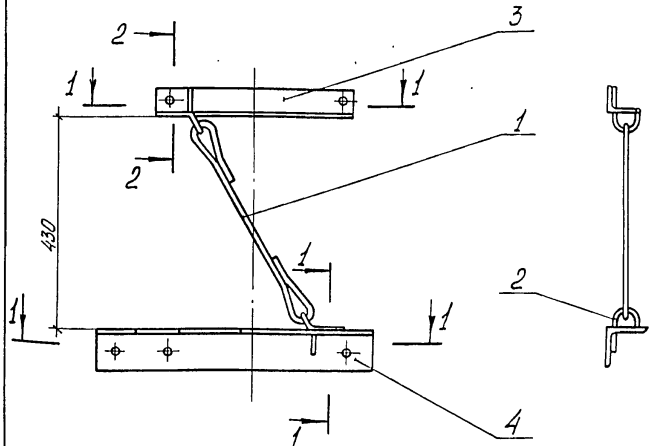

Электроды типа Э-42А по ГОСТ 9467-75.

791/12 | 103

Нач. отд.	Гевондян		3.503-23-12 –08.03.01.00 СБ
Гл. инж. отд.	Герасимов		
Гл. кон. пр.	Блинков		Плоскость хомута
Рук. фрит.	Нефёдов		Сборочный чертеж
Проверил	Голубев		
Исполнил	Котер		

Стадия	Масса	Масштаб
Р	15	1:10
Лист	Листов 1	

Минтрансстрой СКБ Главмостостроя

Копировал Левых Формат А4

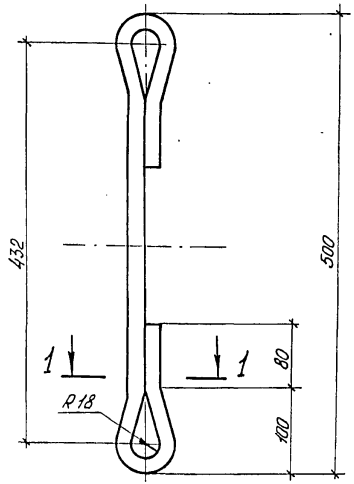

1-1
М1:1

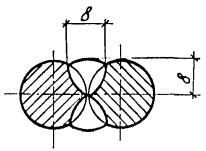

Электроды типа Э-42А по ГОСТ 9467-75.

Длина развертки - 895мм *

*Размер для справок

Нач.отд	Гевандян		
Гл.инж.отд	Герасимов		
Гл.кон.пр.	Блинков		
Рук.бриг.	Нефедов		
Проверил	Голубев		
Исполнил	Котер		

3.503-23-12 -08.03.01.01.

Тяж

Стадия	Масса	Масштаб
Р.	1,4	1:5
Лист	Листов 1	

Круг В16 ГОСТ 2590-71 / ВСт3пс-6-1 ГОСТ 535-79

Минтрансстрой СКБ Главмостостроя

Копировал Левых Формат А4

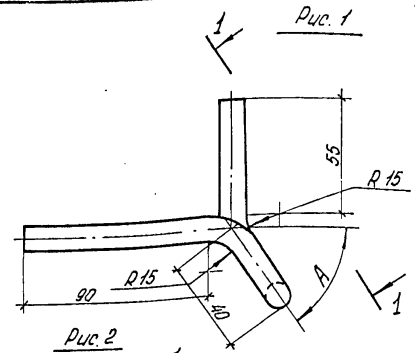

Рис. 2
Остальное - см. рис. 1

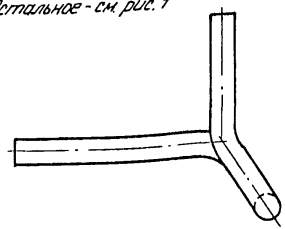

Длина развертки 300 мм.*
* Размер для справок.

Обозначение	Рис.	A
3.503-23-12 -08.03.01.02	1	58°
-01	2	
-02	1	73°
-03	2	

791/12 | 104

Нач.отд	Гевандян		
Гл.инж.отд	Герасимов		
Гл.кон.пр.	Блинков		
Рук.бриг.	Нефедов		
Проверил	Голубев		
Исполнил	Сидоров		

3.503-23-12 -08.03.01.02

Петля

Стадия	Масса	Масштаб
Р.	0,3	1:2
Лист	Листов 1	

Круг В12 ГОСТ 2590-71 / ВСт3пс-6-1 ГОСТ 535-79

Минтрансстрой СКБ Главмостостроя

Копировал Левых Формат А4

3.503-23-12 –08.03.01.03 - изображена,
3.503-23-12 –08.03.01.03-01-зеркальное отражение.

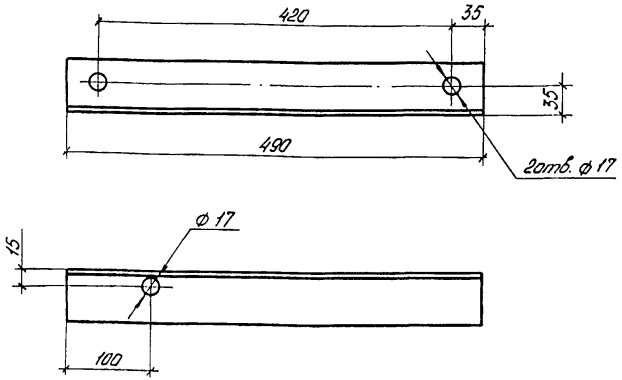

Нач. отд.	Гевондян		
Гл. инж. отд	Герасимов		
Гл. кон. пр.	Блинков		
Рук. фриг.	Нефедов		
Проверил	Голубев		
Исполнил	Котер		

3.503-23-12 –08.03.01.03

Балка Верхняя

Стадия	Масса	Масштаб
Р.	2,8	1:5
Лист	Листов 1	

Уголок Б-63×63×6 ГОСТ 8509-72 / ВСт.3пс-6-I ГОСТ 535-79

Минтрансстрой СКБ Главмостостроя

Копировал Левых Формат А4

3.503-23-12 –08.03.01.04 - изображена,
3.503-23-12 –08.03.01.04.-01 - зеркальное отражение.

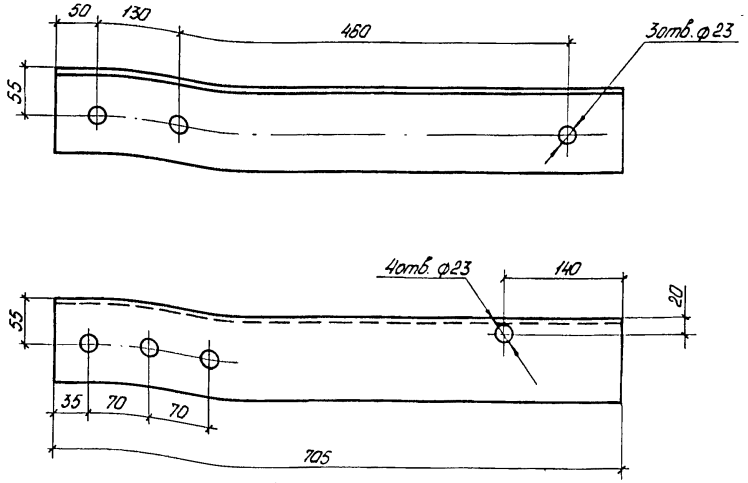

791/12 105

Нач. отд.	Гевондян		
Гл. инж. отд	Герасимов		
Гл. кон. пр.	Блинков		
Рук. фриг.	Нефёдов		
Проверил	Голубев		
Исполнил	Котер.		

3.503-23-12 –08.03.01.04

Балка нижняя

Стадия	Масса	Масштаб
Р.	8,1	1:5
Лист	Листов 1	

Уголок Б-100×100×8 ГОСТ 8509-72 / ВСт.3пс-6-I ГОСТ 535-79

Минтрансстрой СКБ Главмостостроя

Копировал Левых Формат А4

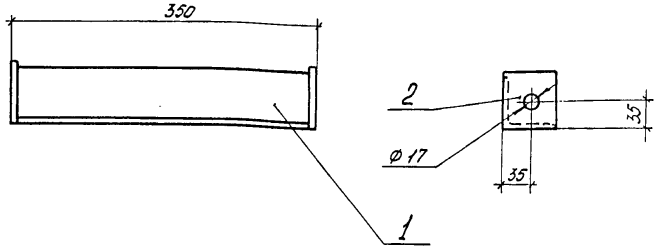

Сварные швы выполнить по контуру прилегания элементов катетом 6 мм по ГОСТ 5264-80.

Электроды типа Э-42А по ГОСТ 9467-75.

Формат	Зона	Поз.	Обозначение	Наименование	Кол.	Примечание
				Детали		
Б.4.		1	3.503-23-12-08.03.02.01	Стяжка		
				Уголок $\frac{Б\text{-}63\times63\times6\ ГОСТ\ 8509\text{-}72}{ВСт3пс\text{-}6\text{-}1\ ГОСТ\ 535\text{-}79}$		
				L = 330	1	1,9 кг
Б.4		2	3.503-23-12-08.03.02.02	Фланец		
				Лист $\frac{Б\text{-}ПН\text{-}0\text{-}10\ ГОСТ\ 19903\text{-}74}{ВСт3пс6\ ГОСТ\ 14637\text{-}79}$		
				70×70	2	0,4 кг

Нач.отд.	Гевондян		
Гл.инж.отд	Герасимов		
Гл.кон.пр.	Блинков		
Рук.брит.	Нефёдов		
Проверил	Голубев		
Исполнил	Котер		

3.503-23-12-08.03.02.00

Поперечина верхняя

Стадия	Масса	Масштаб
Р	3	1:5
Лист	Листов 1	

Минтрансстрой СКБ Главмостстроя

Копировал Левых Формат А4

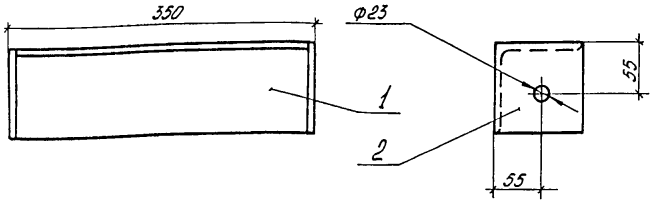

Сварные швы выполнить по контуру прилегания элементов катетом 8 мм по ГОСТ 5264-80.

Электроды типа Э-42А по ГОСТ 9467-75.

Формат	Зона	Поз.	Обозначение	Наименование	Кол.	Примечание
				Детали		
Б.4.		1	3.503-23-12-08.03.03.01	Стяжка		
				Уголок $\frac{Б\text{-}100\times100\times8\ ГОСТ\ 8509\text{-}72}{ВСт3пс\text{-}6\text{-}1\ ГОСТ\ 535\text{-}79}$		
				L = 330	1	4,0 кг
Б.4		2	3.503-23-12-08.03.03.02	Фланец 100×100	2	0,8 кг
				Лист $\frac{Б\text{-}ПН\text{-}0\text{-}10\ ГОСТ\ 19903\text{-}74}{ВСт3пс6\ ГОСТ\ 14637\text{-}79}$		

791/12 | 106

Нач.отд.	Гевондян		
Гл.инж.отд	Герасимов		
Гл.кон.пр.	Блинков		
Рук.брит.	Нефёдов		
Проверил	Голубев		
Исполнил	Котер		

3.503-23-12-08.03.03.00

Поперечина нижняя

Стадия	Масса	Масштаб
Р	6	1:5
Лист	Листов 1	

Минтрансстрой СКБ Главмостстроя

Копировал Левых Формат А4

Формат	Зона	Поз.	Обозначение	Наименование	Кол.	Примечание
				Документация		
А3			3.503-23-12 -08.04.00.00 СБ	Сборочный чертеж		
				Сборочные единицы		
А4		1	3.503-23-12 -08.03.02.00	Поперечина верхняя	2	
А4		2	3.503-23-12 -08.03.03.00	Поперечина нижняя	3	
				Детали		
Б4		3	3.503-23-12 -08.03.03.02	Прокладка		
				Лист 6-ПН-0-8 ГОСТ 19903-74 ВСт3кп6 ГОСТ 14637-79		
				100 х 100	2	0,7 кг
				Стандартные изделия		
		4		Болт М20 х 55.46		
				ГОСТ 7798-70 *	6	
		5		Болт М 16 х 55.46		
				ГОСТ 7798-70 *	4	
		6		Гайка М20.4		
				ГОСТ 5915-70 *	6	

Нач.отд.	Гевондян		3.503-23-12 -08.04.00.00
Гл.инж.отд	Герасимов		
Гл.кон.пр.	Блинков		Хомут
Рук.бриг.	Нефёдов		Стадия: Р; Лист: 1; Листов: 2
Проверил	Голубев		Минтрансстрой СКБ Главмостостроя
Исполнил	Котер		

Копировал Левых Формат А4

Формат	Зона	Поз.	Обозначение	Наименование	Кол.	Примечание
		7		Гайка 16.4		
				ГОСТ 5915-70 *	4	
		8		Шайба 20.02		
				ГОСТ 11371-78	12	
		9		Шайба 16.02		
				ГОСТ 11371-78	8	
				Материалы		
		10		ФБС б = 5		
				ГОСТ 11539-73	0,01	м³
			Переменные данные	для исполнений		
				3.503-23-12 -08.04.00.00	-	
				Сборочные единицы		
А3		11	3.503-23-12 -08.04.01.00	Плоскость хомута	1	
		12	-01	Плоскость хомута	1	
				3.503-23-12 -08.04.00.00-01		
				Сборочные единицы		
		11	3.503-23-12 -08.04.01.00-02	Плоскость хомута	1	
		12	-03	Плоскость хомута	1	

	791/12	107
3.503-23-12 -08.04.00.00		Лист 2

Копировал Левых 25365-08 108 Формат А4

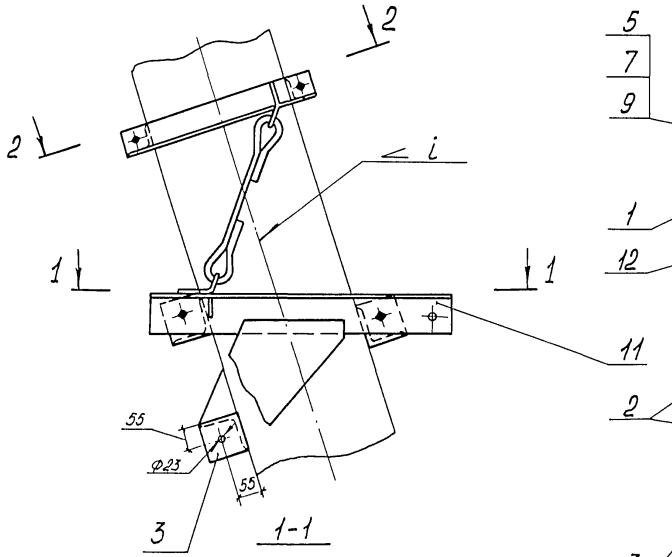

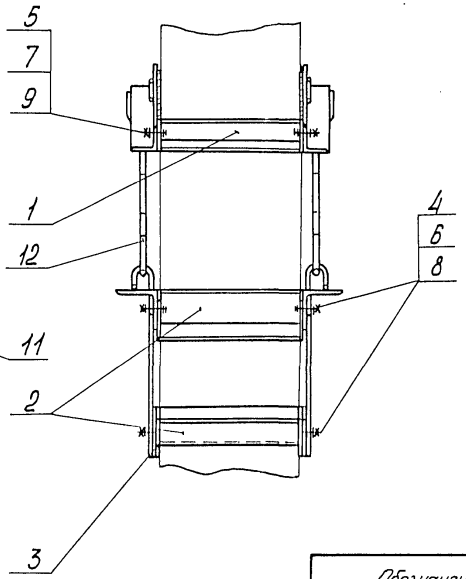

2-2 повернуто

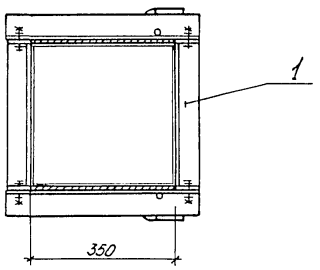

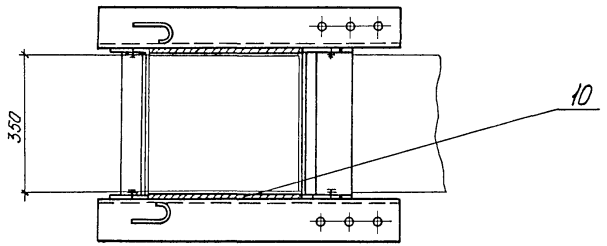

Обозначение	i
3.503-23-12 -08.04.00.00	3:1
-01	4:1

791/12 | 108

			3.503-23-12 -08.04.00.00 СБ	
			Хомут	Стадия: Р; Масса: 72; Масштаб: 1:10
			Сборочный чертеж	Лист; Листов 1
Нач.отд.	Гевондян			Минтрансстрой СКБ Главмостостроя
Гл.инжен.	Герасимов			
Гл.хан. пр.	Блинков			
Рук.бриг.	Нефёдов			
Проверил	Голубев			
Исполнил	Котер.			

Копировал Лебых Формат А3

Формат	Зона	Поз.	Обозначение	Наименование	Кол.	Примечание
				Документация		
А3			3.503-23-12-08.04.01.00СБ	Сборочный чертеж		
				Деталн		
А4		1	3.503-23-12-08.03.01.01	Тяж	1	
А4		2	3.503-23-12-08.04.01.01	Фасонка	1	
			Переменные данные	для исполнений:		
				3.503-23-12-08.04.01.00		
				Деталн		
А4		3	3.503-23-12-08.03.01.02-01	Петля	1	
		4	-03	Петля	1	
А4		5	3.503-23-12-08.03.01.03-01	Балка верхняя	1	
А4		6	3.503-23-12-08.04.01.02	Балка нижняя	1	
				3.503-23-12-08.04.01.00-01		
				Деталн		
А4		3	3.503-23-12-08.03.01.02	Петля	1	
		4				

Нач.отд.	Гевондян	
Гл.инж.отд.	Герасимов	
Гл.кон.пр.	Блинков	
Рук.брит.	Нефёдов	
Проверил	Голубев	
Исполнил	Сидоров	

3.503-23-12-08.04.01.00

Плоскость хомута

Стадия	Лист	Листов
Р	1	2

Минтрансстрой СКБ Главмостостроя

Копировал Лещёва Формат А4

Формат	Зона	Поз.	Обозначение	Наименование	Кол.	Примечание
		4	3.503-23-12-08.03.01.02-02	Петля	1	
А4		5	3.503-23-12-08.03.01.03	Балка верхняя	1	
А4		6	3.503-23-12-08.04.01.02-01	Балка нижняя	1	
				3.503-23-12 08.04.01.00-02		
				Деталн		
А4		3	3.503-23-12-08.03.01.02-01	Петля	1	
		4	-03	Петля	1	
А4		5	3.503-23-12-08.03.01.03-01	Балка верхняя	1	
А4		6	3.503-23-12-08.04.01.02-02	Балка нижняя	1	
				3.503-23-12-08.04.01.00-03		
				Деталн		
А4		3	3.503-23-12-08.03.01.02	Петля	1	
		4	-02	Петля	1	
А4		5	3.503-23-12-08.03.01.03	Балка верхняя	1	
А4		6	3.503-23-12-08.04.01.02-03	Балка нижняя	1	

791/12 | 109

3.503-23-12-08.04.01.00

Лист 2

Копировал Лещёва Формат А4

25565-08 110.

2

Рис. 1

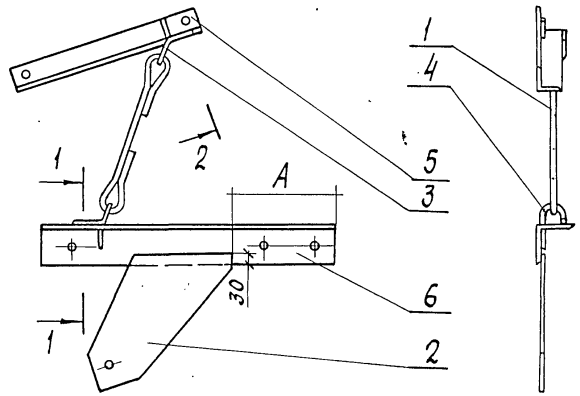

Обозначение	Рис.	A, мм
3.503-23 – 12-08.04.01.00	1	265
-01	2	
-02	1	290
-03	2	

1-1
М 1:1

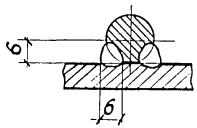

2-2 повернуто
М 1:1

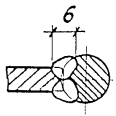

Рис. 2
Остальное - см. рис. 1

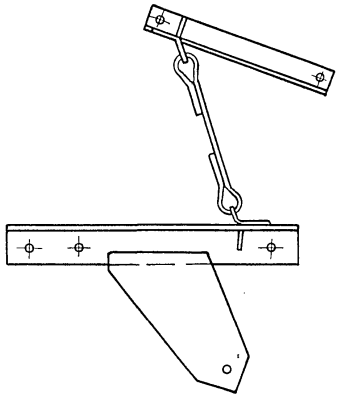

Сварные швы, кроме оговоренных, выполнить по контуру прилегания элементов катетом 8 мм по ГОСТ 5264-80.

Электроды типа Э-42А по ГОСТ 9467-75.

791/12	110

			3.503-23-12-08.04.01.00 СБ
Нач. отд.	Гевондян		Плоскость хомута. Сборочный чертеж
Гл. инж. отд.	Герасимов		
Гл. кон. пр.	Блинков		
Рук. брн.	Нефедов		
Проверил	Голубев		
Исполнил	Котер		

Стадия	Масса	Масштаб
Р.	22	1:10
Лист	Листов 1	

Минтрансстрой СКБ Главмостостроя

Копировал Лещёва Формат А3
25365-09 111

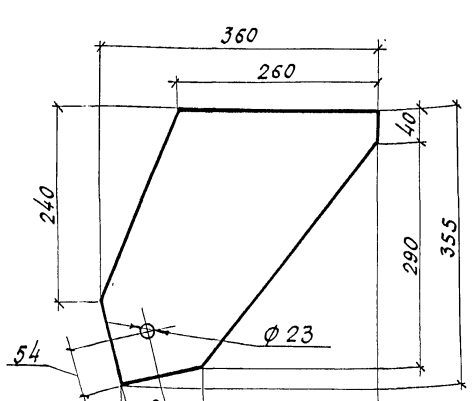

Нач. отд.	Гевондян	
Гл. инж. отд.	Герасимов	
Гл. конс. пр.	Блинков	
Рук. бриг.	Мефедов	
Проверил	Голубев	
Исполнил	Котер	

3.503-23-12-08.04.01.01

Фасонка

Стадия	Масса	Масштаб
Р.	5.0	1:5

Лист	Листов 1

Лист 8 От Зпс 6 ГОСТ 14637-79

Б-ПН-0-10 ГОСТ 19903-74

Минтрансстрой СКБ Главмостстроя

Копировал Лещёва Формат А4

Рис. 1

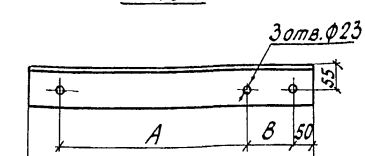

Рис. 2

Остальное - см. рис. 1

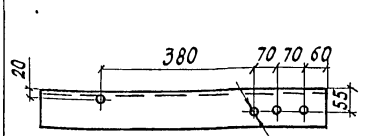

Обозначение	Рис.	Размеры, мм			Масса, кг
		А	Б	В	
3.503-23-12-08.04.01.02	1	485	820	124	10
-01	2				
-02	1	475	800	129	9,8
-03	2				

791/12 | 111

Нач. отд.	Гевондян	
Гл. инж. отд.	Герасимов	
Гл. конс. пр.	Блинков	
Рук. бриг.	Мефедов	
Проверил	Голубев	
Исполнил	Котер	

3.503-23-12-08.04.01.02

Балка нижняя

Стадия	Масса	Масштаб
Р.	См. табл.	1:10

Лист	Листов 1

Уголок 5-100×100×8 ГОСТ 8509-72 / ВСт3пс-6-I ГОСТ 535-79

Минтрансстрой СКБ Главмостстроя

Копировал Лещёва Формат А4

25585-08 112

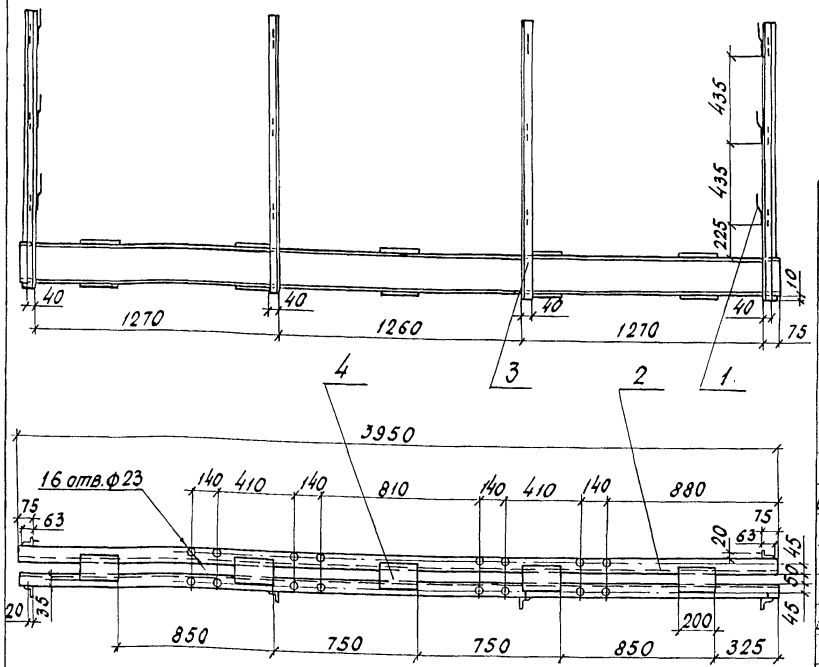

Сварные швы выполнить по контуру прилегания элементов катетом 6 мм по ГОСТ 5264-80
Электроды типа Э-42А по ГОСТ 9467-75

Формат	Зона	Поз.	Обозначение	Наименование	Кол.	Примечание
				Детали		
П4		1	3.503-23-12-08.01.00.10	Скоба	18	
Б.Ч.		2	3.503-23-12-08.05.00.01	Балка		
				Швеллер 20 ГОСТ 8240-72 / В Ст. 3пс-6-I ГОСТ 535-79		
				L = 3950	2	72,6 кг
Б.Ч.		3	3.503-23-12-08.05.00.02	Стойка перильная		
				Уголок Б-63×40×8 ГОСТ 8510-72 / В Ст3пс-6-I ГОСТ 535-79		
				L = 1425	6	8,6 кг
Б.Ч.		4	3.503-23-12-08.05.00.03	Планка 120×200	10	1,5 кг
				Лист Б-ПН-0-8 ГОСТ 19903-74 / В Ст3пс6 ГОСТ 14637-69		

791/12 | 112

Нач. отд.	Гевондян	
Гл. инж. отд.	Герасимов	
Гл. конс. пр.	Блинков	
Рук. бриг.	Мефедов	
Проверил	Голубев	
Исполнил	Котер	

3.503-23-12-08.05.00.00

Балка поперечная

Стадия	Масса	Масштаб
Р.	215	1:20
Лист	Листов 1	

Минтрансстрой СКБ Главмостостроя

Копировал Лещёва Формат А3

Формат	Зона	Поз.	Обозначение	Наименование	Кол. на испол. 3.503-23-12-08.06.00.00- —	01	02	03	04	05	06	Примечание
				Документация								
А4			3.503-23-12-08.06.00.00 СБ	Сборочный чертеж	×	×	×	×	×	×	×	
				Детали								
Б.4		1	3.503-23-12-08.05.00.03	Планка								
				Лист Б-ПН-8/ГОСТ 19903-74								
				Вст3пс6 ГОСТ 14637-79								
				120×200	8	8	8	8	8	8	8	1,5кг.
А4		2	3.503-23-12-08.06.00.01	Балка	1							
		3	-01	Балка	1							
		2	-02	Балка		1						
		3	-03	Балка		1						
		2	-04	Балка			1					
		3	-05	Балка			1					
		2	-06	Балка				1				
		3	-07	Балка				1				
		2	-08	Балка					1			
		3	-09	Балка					1			
		2	-10	Балка						1		
		3	-11	Балка						1		
		2	-12	Балка							1	
		3	-13	Балка							1	

791/12 | 113

Нач. отд.	Гевондян	
Гл. инж. отд.	Герасимов	
Гл. конс. пр.	Блинков	
Рук. бриг.	Нефедов	
Проверил	Голубев	
Исполнил	Котер	

3.503-23-12-08.06.00.00

Балка продольная

Стадия	Лист	Листов
Р		1

Минтрансстрой СКБ Главмостостроя

Копировал Лещёва Формат А3
25505-08 114

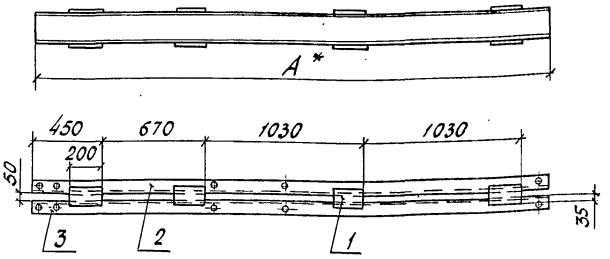

Сварные швы выполнить по контуру прилегания элементов катетом 6мм по ГОСТ 5264-80.

Электроды типа Э-42А по ГОСТ 9467-45

Обозначение	Размер, мм А *	Масса, кг
3.503-23-12-08.06.00.00	3365	140
-01	3515	145
-02	3765	155
-03	3615	150
-04	3565	145
-05	3665	150
-06	3475	145

*Размер для справок

			3.503-23-12-08.06.00.00 СБ		
Нач. отд.	Гевондян		Балка продольная	Стадия	Масса	Масштаб
Гл. инж. отд.	Герасимов			Р.	см. табл.	1:25
Гл. кон. пр.	Балинов		Сборочный чертеж	Лист	Листов 1
Рук. бриг.	Нефедов			Минтрансстрой СКБ Главмостостроя	
Проверил	Голубев				
Исполнил	Котер				

Копировал Лещёва Формат А4

Рис. 1

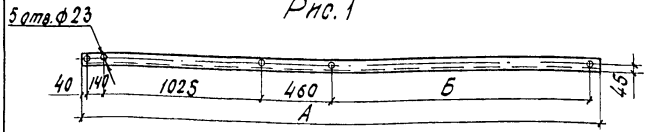

Рис. 2

Остальное - см. рис. 1

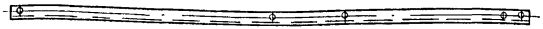

Обозначение	Рис.	Размеры, мм А	Размеры, мм Б	Масса, кг
3.503-23-12-08.06.00.01	1	3365	1640	62.0
-01	2			
-02	1	3315	1790	64.6
-03	2			
-04	1	3765	2040	69.3
-05	2			
-06	1	3615	1890	66.4
-07	2			
-08	1	3565	1840	65.6
-09	2			
-10	1	3665	1940	67.4
-11	2			
-12	1	3475	1750	63.9
-13	2			

791/12 | 114

			3.503-23-12-08.06.00.01		
Нач. отд.	Гевондян		Балка	Стадия	Масса	Масштаб
Гл. инж. отд.	Герасимов			Р.	см. табл.	1:25
Гл. кон. пр.	Балинов			Лист	Листов 1
Рук. бриг.	Нефедов		20 ГОСТ 8240-72	Минтрансстрой СКБ Главмостостроя	
Проверил	Голубев		Швеллер 8 Ст3пс-6-1 ГОСТ 535-79		
Исполнил	Котер				

Копировал Лещёва Формат А4

25585-08 115

Формат	Зона	Поз.	Обозначение	Наименование	Кол. на исполн. 3.503-23-12-08.07.00.00 –							Примечание
					–	01	02	03	04	05	06	
				Документация								
А4			3.503-23-12-08.07.00.00 СБ	Сборочный чертеж	×	×	×	×	×	×	×	
				Детали								
Б.Ч.		1	3.503-23-12-08.05.00.03	Планка								
				Лист Б-ПН-0-8ГОСТ19903-74 В Ст3пс6ГОСТ14637-79								
				120×200	6	6	6	6	6	6	6	1.5 кг.
А4		2	3.503-23-12-08.07.00.01	Балка	1							
			-01	Балка	1							
			-02	Балка		1						
			-03	Балка		1						
			-04	Балка			1					
			-05	Балка			1					
			-06	Балка				1				
			-07	Балка				1				
			-08	Балка					1			
			-09	Балка					1			
			-10	Балка						1		
			-11	Балка						1		
			-12	Балка							1	
			-13	Балка							1	

791/12 | 115

Нач. отд.	Гевондян	[signature]
Гл. инж. отд.	Герасимов	[signature]
Гл. кон. пр.	Блинков	[signature]
Рук. бриг.	Нефедов	[signature]
Проверил	Голубев	[signature]
Исполнил	Котер	[signature]

3.503-23-12-08.07.00.00

Балка продольная

Стадия	Лист	Листов
Р.		1

Минтрансстрой СКБ Главмостостроя

25505-08 116

Копировал Лещева Формат А3

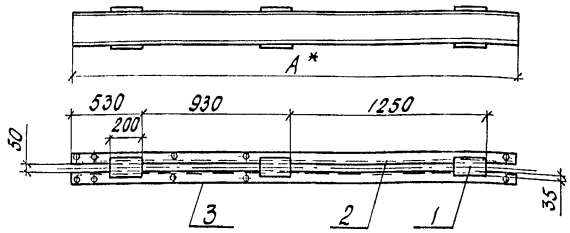

Сварные швы выполнить по контуру прилегания элементов катетом 6мм по ГОСТ 5264-80

Электроды типа Э-42А по ГОСТ 9467-75.

Обозначение	Размер мм A*	Масса, кг
3.503-23-12-08.07.00.00	2840	115
-01	2915	120
-02	3040	125
-03	2965	120
-04	2940	120
-05	2990	120
-06	2895	120

*Размер для справок

Нач. отд.	Гевондян		
Гл. инж. отд.	Герасимов		
Гл. кон. пр.	Блинков		
Рук. бриг.	Нефедов		
Проверил	Голубев		
Исполнил	Котер		

3.503-23-12-08.07.00.00 СБ

Балка продольная

Сборочный чертеж

Стадия	Масса	Масштаб
Р.	См. табл.	1:25
Лист	Листов 1	

Минтрансстрой СКБ Главмостостроя

Копировал Лещёва Формат А4

Рис. 1

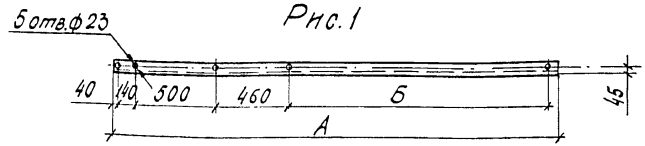

Рис. 2

Остальное - см. рис. 1

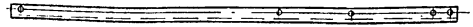

Обозначение	Рис.	Размеры, мм А	Размеры, мм Б	Масса, кг
3.503-23-12-08.07.00.01	1	2840	1640	52.2
-01	2			
-02	1	2915	1715	53.6
-03	2			
-04	1	3040	1840	55.9
-05	2			
-06	1	2965	1765	54.5
-07	2			
-08	1	2940	1740	54.1
-09	2			
-10	1	2990	1790	55.0
-11	2			
-12	1	2895	1695	53.2
-13	2			

791/12 | 116

Нач. отд.	Гевондян		
Гл. инж. отд.	Герасимов		
Гл. кон. пр.	Блинков		
Рук. бриг.	Нефедов		
Проверил	Голубев		
Исполнил	Котер		

3.503-23-12-08.07.00.01

Балка

Швеллер 20 ГОСТ 8240-72 / В Ст3пс-6-I ГОСТ 535-79

Стадия	Масса	Масштаб
Р.	См. табл.	1:25
Лист	Листов 1	

Минтрансстрой СКБ Главмостостроя

Копировал Лещёва Формат А4

25585-08 114

Формат	Зона	Поз.	Обозначение	Наименование	Кол. на исполн. 3.503-23-12-09.00.00.00 — –	01	02	03	04	05	06	07	08	09	10	Примечание
				Документация												
А3			3.503-23-12-01.00.00.00 ТО	Техническое описание	×	×	×	×	×	×	×	×	×	×	×	
А3			3.503-23-12-09.00.00.00 СБ	Сборочный чертеж	×	×	×	×	×	×	×	×	×	×	×	
				Сборочные единицы												
А4		1	3.503-23-12-08.01.00.00	Консоль	4	5	5	6	6	7	12	14	16	12	16	
А4		2	3.503-23-12-08.02.00.00-01	Консоль	4	5	5	6	6	7	12	14	16	12	16	
А3		3	3.503-23-12-08.03.00.00	Хомут	4	5	5	6	6	7	12	14	16	12	16	
А4		4	3.503-23-12-08.04.00.00-01	Хомут	4	5	5	6	6	7	12	14	16	12	16	
А3		5	3.503-23-12-09.01.00.00	Балка поперечная	2	2	2	2	2	2	2	2	2	4	4	
А4		6	3.503-23-12-09.02.00.00	Балка продольная	4		4		4	4	4	4	4	8	8	
			-01	Балка продольная		4		4								
				Стандартные изделия												
		7		Болт М20×300.46												
				ГОСТ 7798-70*	12	16	16	20	20	24	44	52	60	40	56	
		8		Болт М20×65.46												
				ГОСТ 7798-70*	128	150	150	172	172	194	304	348	392	344	432	
		9		Гайка М20.4												
				ГОСТ 5915-70*	140	166	166	192	192	218	348	400	452	384	488	

791/12 | 117

Нач.отд.	Гевондян	
Гл.инж.отд	Герасимов	
Гл.конс.пр.	Блинков	
Рук.бриг.	Нефедов	
Проверил	Голуоев	
Исполнил	Валуева	

3.503-23-12-09.00.00.00

Площадка П2

Стадия	Лист	Листов
Р	1	2

Минтрансстрой СКБ Главмостстроя

Формат	Зона	Поз.	Обозначение	Наименование	Кол. на мополн. 3.503-23-12-09.00.00.00 -	01	02	03	04	05	06	07	08	09	10	Примечание
		10		Шайба 20.02												
				ГОСТ 11371-78	240	292	292	344	344	396	656	760	864	688	896	
		11		Шайба 20.02												
				ГОСТ 10906-78	40	40	40	40	40	40	40	40	40	80	80	
				Материалы												
		12		Гвозди К4.0×120												
				ГОСТ 4028-63*	7	7	8	8	9	9	17	20	20	17	21	кг
		13		Брус 200×200 Сосна 2с.												
				ГОСТ 8486-66	1.8	1.9	2.2	2.3	2.6	2.7	4.8	5.8	6.0	5.0	6.2	$м^3$
		14		Доска δ=40 Сосна 2с												
				ГОСТ 8486-66	1.6	1.7	2.0	2.0	2.3	2.5	4.2	5.1	5.3	4.5	5.5	$м^3$
		15		Доска δ=25 Сосна 2с.												
				ГОСТ 8486-66	0.3	0.3	0.4	0.4	0.5	0.5	0.8	0.9	0.9	0.9	1.0	$м^3$

Рис.1

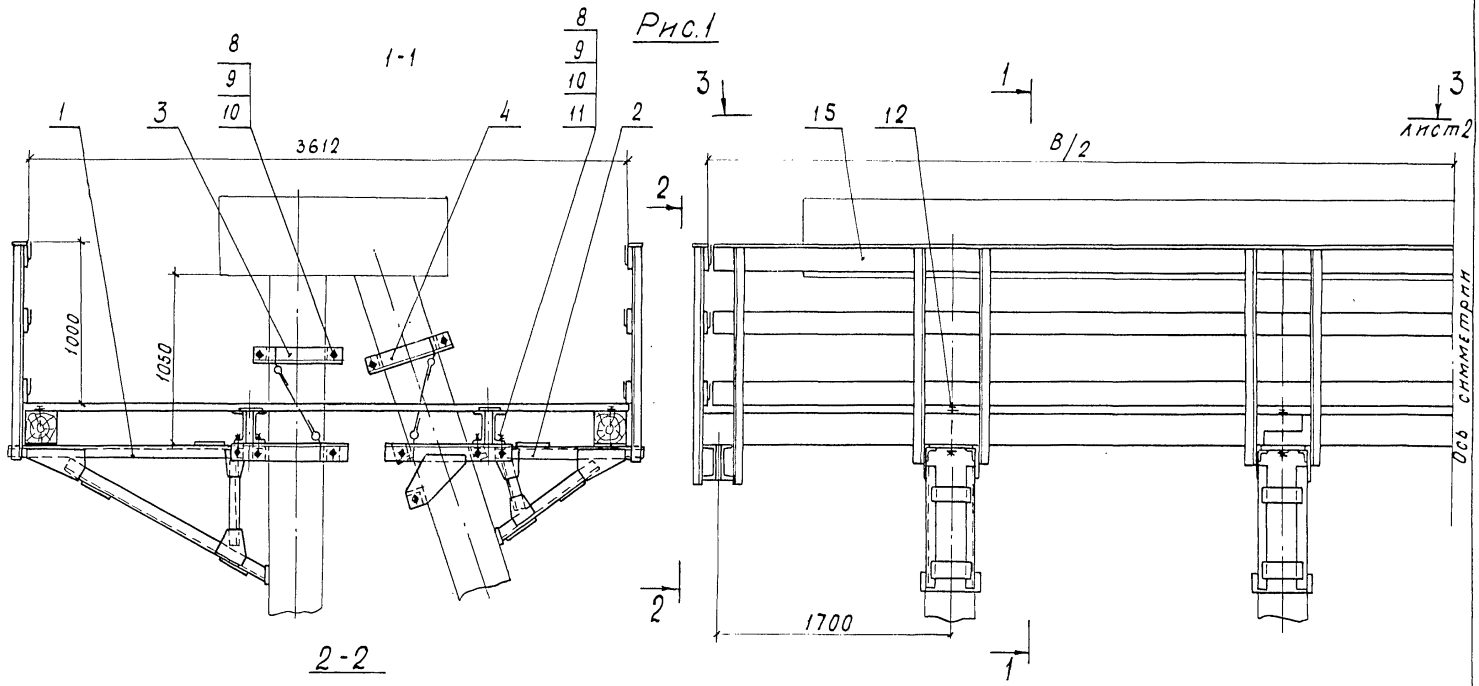

Таблицу исполнений см. на листе 3

791/12	119	

3.503-23-12-09.00.00.00 СБ

Нач.отд.	Гевондян		Площадка П2 Сборочный чертеж	Стадия	Масса	Масштаб
Гл.инж.отд.	Герасимов			Р	См. табл.	—
Гл.конструктор	Блинков			Лист 1	Листов 6	
Рук.бриг.	Нефедов			Минтрансстрой СКБ Главмостстроя		
Провер.	Голубев					
Исполн.	Блинков					

Копировал Лещёва Формат А3

25505-08 100

3-3 лист1

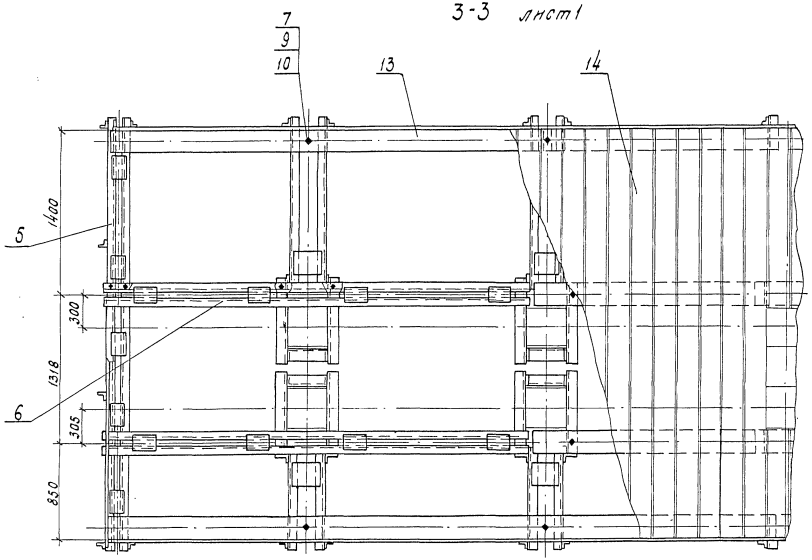

Обозначение	Габарит	Рис.	B, мм	Масса, кг
3.503-23-12 — 09.00.00.00	Г-6,5+2×1,0	1	11100	2360
-01	Г-8,0+2×1,0	2	12000	2660
-02	Г-8,0+2×1,5		13600	2680
-03	Г-10,0+2×1,0	3	14100	2980
-04	Г-10,0+2×1,5		16100	3000
	Г-11,5+2×1,0			
-05	Г-11,5+2×1,5	4	17000	3325
-06	Г-9,5+5,0+9,5+2×1,0	5	29900	4930
	Г-9,5+5,0+9,5+2×1,5			
	Г-9,5+6,0+9,5+2×1,0			
	Г-9,5+6,0+9,5+2×1,5			
-07	Г-13,25+5,0+13,25+2×1,0	6	36100	5575
-08	Г-13,25+5,0+13,25+2×1,5	7	37500	6215
	Г-13,25+6,0+13,25+2×1,0			
	Г-13,25+6,0+13,25+2×1,5			
-09	2(Г-11,5+1,0) разд.	8	15700	6000
	2(Г-11,5+1,5) разд.			
-10	2(Г-15,25+1,0) разд.	9	19500	7285
	2(Г-15,25+1,5) разд.			

Рис. 2

Остальное - см. рис. 1

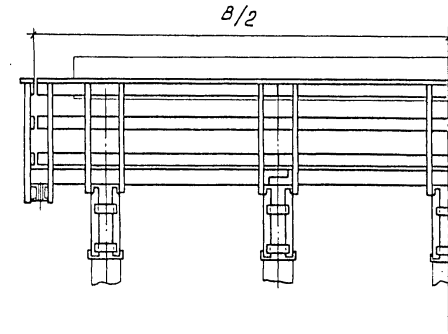

Рис. 3

Остальное - см. рис. 1

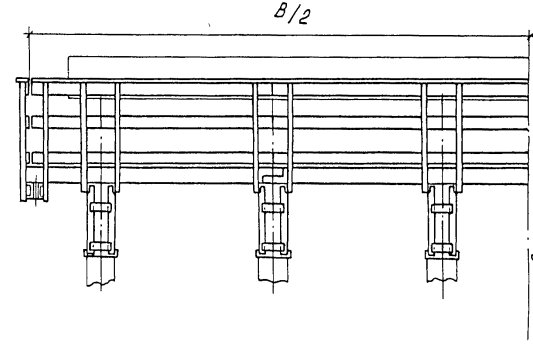

Рис. 4

Остальное - см. рис. 1

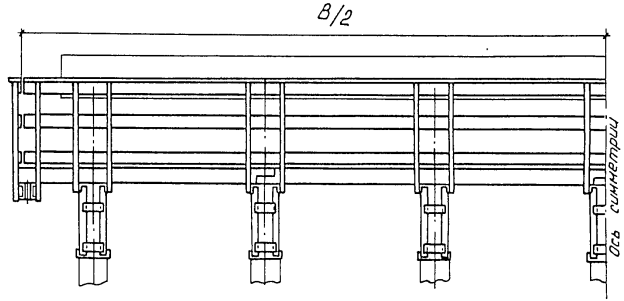

Рис. 5

Остальное - см. рис. 1

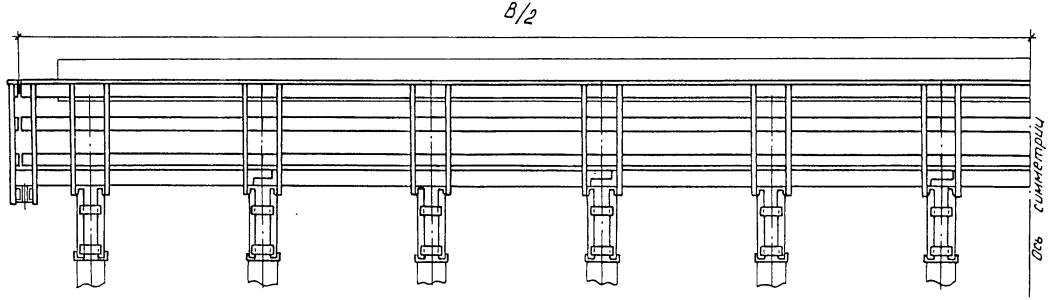

791/12	122

3.503-23-12 -09.00.00.00СБ	Лист 4

Копировал Левых Формат А3

25505-08 123

Рис. 6

Остальное - см. рис. 1

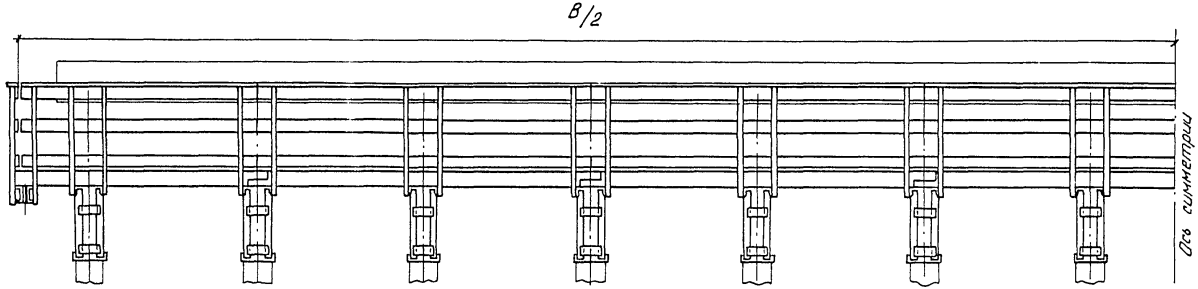

Рис. 7

Остальное - см. рис. 1

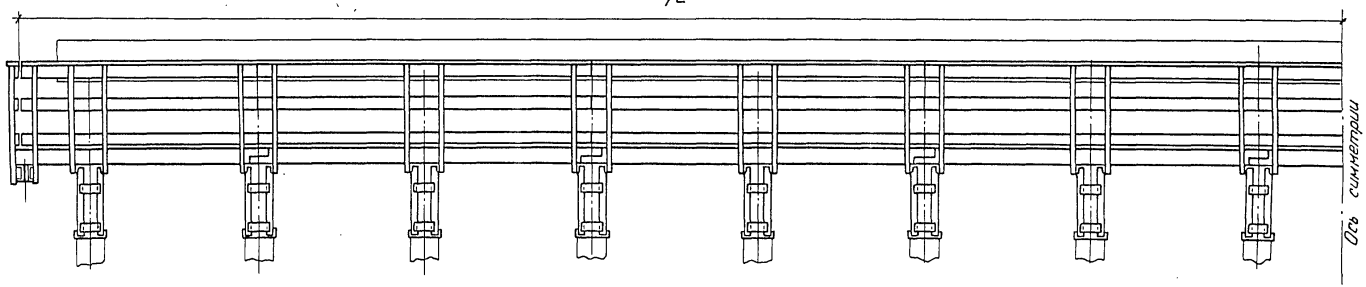

Рис. 8

Остальное - см. рис. 1

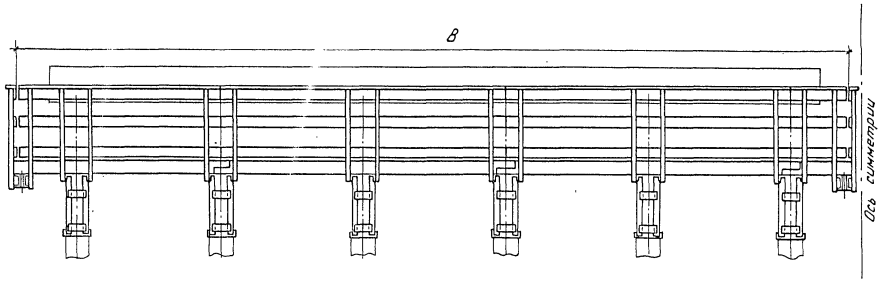

Рис. 9

Остальное - см. рис. 1

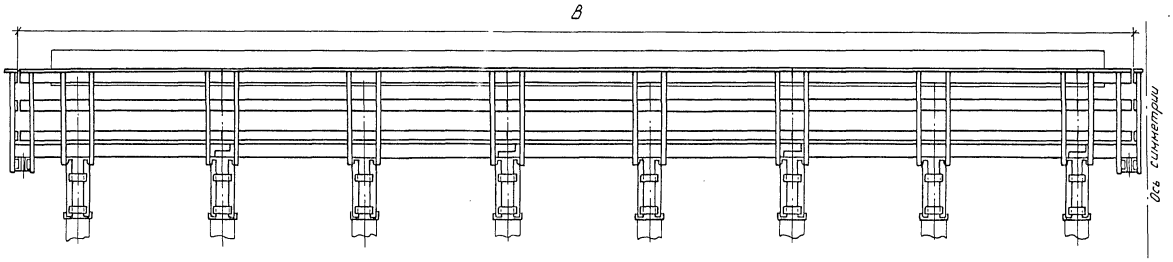

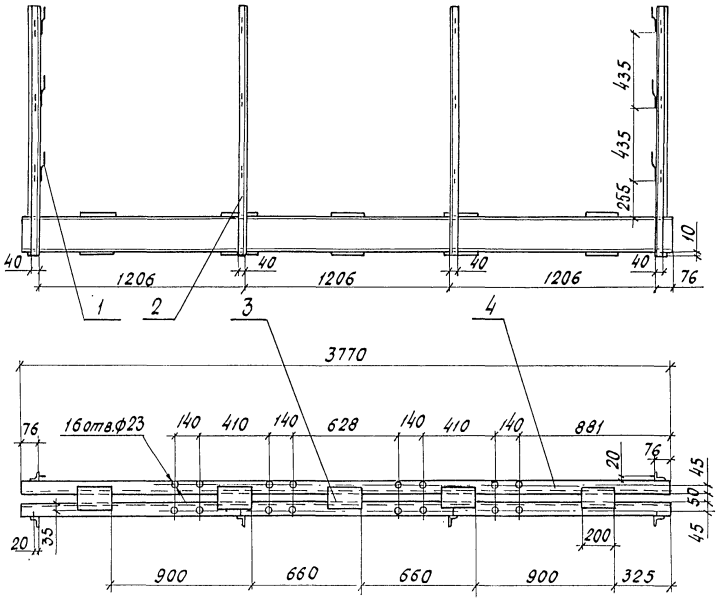

Сварные швы выполнить по контуру прилегания элементов катетом 6 мм по ГОСТ 5264-80
Электроды типа Э-42А по ГОСТ 9467-75.

Формат	Зона	Поз.	Обозначение	Наименование	Кол.	Примечание
				Детали		
А4		1	3.503-23-12-08.01.00.10	Скоба	18	
Б.4		2	3.503-23-12-08.05.00.12	Стойка перильная		
				Уголок Б-63×40×8 ГОСТ 8510-72 / В Ст3пс-6-I ГОСТ 535-79		
				L = 1425	6	8.6 кг
Б.4		3	3.503-23-12-08.05.00.03	Планка		
				Лист Б-ПН-08 ГОСТ 19903-74 / В Ст3пс6 ГОСТ 14637-79		
				120×200	10	1.5 кг
Б.4		4	3.503-23-12-09.01.00.01	Балка L = 3770	2	69.4 кг
				Швеллер 20 ГОСТ 8240-72 / В Ст.3пс-6-I ГОСТ 535-79		

791/12 | 125

3.503-23-12-09.01.00.00

Нач. отд.	Гевондян	
Гл. инж. отд.	Герасимов	
Гл. конс. пр.	Блинков	
Рук. фрм.	Мефедов	
Проверил	Голдаев	
Исполнил	Котер	

Балка поперечная

Стадия	Масса	Масштаб
Р.	210	1:20
Лист	Листов 1	

Минтрансстрой СКБ Главмостостроя

Копировал Лещёва Формат А3
25505-08 12.6

Формат	Зона	Поз.	Обозначение	Наименование	Кол.	Примечание
				Документация		
А4			3.503-23-12-09.02.00.00 СБ	Сборочный чертеж		
				Детали		
А4		1	3.503-23-12-08.05.00.03	Планка		
				Лист $\frac{\text{Б-ПН-О-8 ГОСТ 19903-74}}{\text{Ст3пс6 ГОСТ 14637-79}}$		
				120×200	8	1.5 кг
				Переменные данные для исполнений:		
				3.503-23-12-09.02.00.00		
				Детали		
А4		2	3.503-23-12-09.02.00.01	Балка	1	
		3	-01	Балка	1	
				3.503-23-12-09.02.00.00-01		
				Детали		
		2	3.503-23-12-09.02.00.01-02	Балка	1	
		3	-03	Балка	1	

			3.503-23-12-09.02.00.00		
Нач.отд.	Гевондян				
Гл.инж.отд	Герасимов		Балка продольная	Стадия: Р.	Лист: — Листов: 1
Гл.кон.пр.	Блинков				
Рук.бриг.	Нефедов			Минтрансстрой СКБ Главмостостроя	
Проверил	Голубев				
Исполнил	Котер				

Копировал Лещёва Формат А4

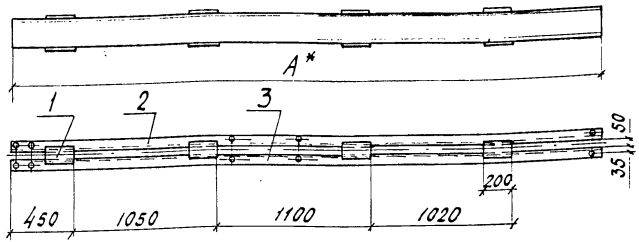

Сварные швы выполнить по контуру прилегания элементов катетом 6мм по ГОСТ 5264-80
Электроды типа Э-42А по ГОСТ 9467-75

Обозначение	Размер мм А*	Масса, кг
3.503-23-12-09.02.00.00	4140	160
-01	3740	155

*Размер для справок

			791/12	126	
			3.503-23-12-09.02.00.00 СБ		
Нач.отд.	Гевондян			Стадия: Р.	Масса: См. табл.	Масштаб: 1:25
Гл.инж.отд	Герасимов		Балка продольная			
Гл.кон.пр.	Блинков		Сборочный чертеж	Лист	Листов 1	
Рук.бриг.	Нефедов			Минтрансстрой СКБ Главмостостроя		
Проверил	Голубев					
Исполнил	Котер					

Копировал Лещёва Формат А4

Рис. 1

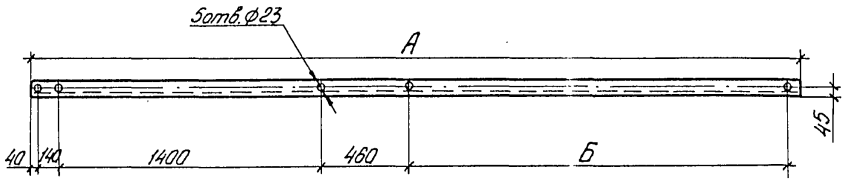

Рис. 2

Остальное - см. рис. 1

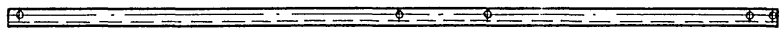

Обозначение	Рис.	Размеры, мм А	Размеры, мм Б	Масса, кг
3.503-23-12 -09.02.00.01	1	4140	2040	76,1
-01	2			
-02	1	3740	1640	68,9
-03	2			

791/12 | 127

3.503-23-12 -09.02.00.01

Нач.отд	Гевондян	
Рук.бриг.	Нефедов	
Проверил	Голубев	
Исполнил	Котер	

Балка

Стадия	Масса	Масштаб
Р.	См. табл.	1:25
Лист	Листов 1	

Швеллер 20·ГОСТ 8240-72 / ВСт.3пс-6-I ГОСТ 535-79

Минтрансстрой СКБ Главмостстроя

Копировал Левых Формат А4

gost.e-ecolog.ru