ТИПОВЫЕ КОНСТРУКЦИИ, ИЗДЕЛИЯ И УЗЛЫ ЗДАНИЙ И СООРУЖЕНИЙ

СЕРИЯ 3.503 – 23

ОПОРЫ ПОД УНИФИЦИРОВАННЫЕ СБОРНЫЕ ЖЕЛЕЗОБЕТОННЫЕ АВТОДОРОЖНЫЕ ПРОЛЕТНЫЕ СТРОЕНИЯ СЕРИИ 3.503 – 12

ВЫПУСК 10

УСТОИ ПОД ПРОЛЕТНЫЕ СТРОЕНИЯ ИЗ ПУСТОТНЫХ ПЛИТ ДЛИНОЙ 12, 15 И 18 м

БЛОКИ ЗАВОДСКОГО ИЗГОТОВЛЕНИЯ

РАБОЧИЕ ЧЕРТЕЖИ

НАСТОЯЩАЯ ДОКУМЕНТАЦИЯ НЕ ПОДЛЕЖИТ ПРЯМОЙ ПЕРЕДАЧЕ НА ЗАВОД-ИЗГОТОВИТЕЛЬ И МОЖЕТ БЫТЬ ИСПОЛЬЗОВАНА В КАЧЕСТВЕ СПРАВОЧНОГО МАТЕРИАЛА ПРИ РАЗРАБОТКЕ КОНКРЕТНОГО ПРОЕКТА (ПИСЬМО ГОССТРОЯ РОССИИ ОТ. 17.03.99 № 5-11/30)

25505-06

gost.e-ecolog.ru

25505-06

ТИПОВЫЕ КОНСТРУКЦИИ, ИЗДЕЛИЯ И УЗЛЫ ЗДАНИЙ И СООРУЖЕНИЙ

СЕРИЯ 3.503-23

ОПОРЫ ПОД УНИФИЦИРОВАННЫЕ СБОРНЫЕ ЖЕЛЕЗОБЕТОННЫЕ АВТОДОРОЖНЫЕ ПРОЛЕТНЫЕ СТРОЕНИЯ СЕРИИ 3.503-12

ВЫПУСК 10

УСТОИ ПОД ПРОЛЕТНЫЕ СТРОЕНИЯ ИЗ ПУСТОТНЫХ ПЛИТ ДЛИНОЙ 12, 15 И 18 М.

БЛОКИ ЗАВОДСКОГО ИЗГОТОВЛЕНИЯ

РАБОЧИЕ ЧЕРТЕЖИ

РАЗРАБОТАНЫ ГПИ „СОЮЗДОРПРОЕКТ"
ГЛАВНЫЙ ИНЖЕНЕР ИНСТИТУТА В.Р. Силков
ГЛАВНЫЙ ИНЖЕНЕР ПРОЕКТА Ю.И. Федоров

Утверждены
РАСПОРЯЖЕНИЕМ МИНТРАНССТРОЯ СССР
от 24.05.82 № ЛН-436
И ВВЕДЕНЫ В ДЕЙСТВИЕ ГЛАВТРАНСПРОЕКТОМ
с 01.11.83г, письмо № 3002/24-6 от 08.07.83г.

Обозначение	Наименование	Стр.
3.503—23.10—0.0.0	Содержание	2
3.503—23.10—0.0.0ПЗ	Пояснительная записка	3-5
3.503—23.10—0.0.0Д1	Ведомость ссылочных документов	6-7
3.503—23.10—1.0.0	Блок шкафной стенки Ш-1	8
3.503—23.10—1.1.0	Сетка арматурная С-1	9
3.503—23.10—2.0.0СБ	Блоки шкафной стенки Ш-2; Ш-3 Сборочный чертеж	10
3.503—23.10—2.0.0	Блоки шкафной стенки Ш-2; Ш-3 Спецификация	11

Обозначение	Наименование	Стр.
3.503—23.10—2.1.0	Сетка арматурная С-2; С-3	12
3.503—23.10—3.0.0	Открылок К-1	13
3.503—23.10—3.1.0	Сетка арматурная С-4^{т}; С-4^{н}	15
3.503—23.10—4.0.0	Открылок К-2	14
3.503—23.10—4.1.0	Сетка арматурная С-5^{т}; С-5^{н}	15
3.503—23.10—1.2.0	Изделие закладное ЗД-1	16
3.503—23.10—0.0.0ВС	Ведомость расхода стали	16

				791/10	2	
				3.503 — 23.10 — 0.0.0		
Нач. ОИС	Постовой			Содержание	Стадия	Лист	Листов
Гл. спец. ОИС	Ивянский				Р		1
Гл. инж. пр.	Федоров				Союздорпроект		

Инв. № подл. | Подпись и дата | Взам. инв. №

Копировал: 25505-06 3 Формат А3

1. Введение

Типовая документация на конструкции, изделия и узлы устоев под пролетные строения из пустотных плит длиной 12,15 и 18м разработана по плану типового проектирования на 1979г., утвержденному постановлением Госстроя СССР от 18.12.78г. №235 в соответствии с техническими решениями, утвержденными распоряжением Минтрансстроя СССР от 24.10.78г. № А-1363.

Состав документации:

Выпуск 9 „Устои под пролетные строения из пустотных плит длиной 12,15 и 18м. Материалы для проектирования."

Выпуск 10 „Устои под пролетные строения из пустотных плит длиной 12,15 и 18м. Блоки заводского изготовления;"

Выпуск 11 „Устои под пролетные строения из пустотных плит длиной 12,15 и 18м. Технологические схемы возведения;"

Выпуск 12 „Устои под пролетные строения из пустотных плит длиной 12,15 и 18м. Специальные вспомогательные сооружения и устройства для возведения."

В выпуске 10 содержатся рабочие чертежи сборных железобетонных блоков шкафных стенок и откылков устоев, разработанных в настоящей серии.

2. Номенклатура блоков.

Эскиз	Марка изделия	Длина блока, L, мм	Высота блока, H, мм	Марка бетона	Расход материала на изделие: бетон, м³	Расход материала на изделие: сталь, кг	Масса, т
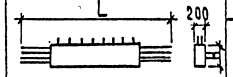	Ш-1	2600	670	М300	0,19	21	0,5
	Ш-2	4380	670		0,39	84	1,0
	Ш-3	4800	670		0,43	87	1,1
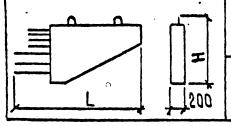	К-1	2680	1400	М300	0,35	38	0,9
	К-2	2860	1550		0,43	44	1,1

Разрешается укрупнение выше указанных блоков с целью уменьшения объемов мокрых стыков.

3. Пояснения по обозначению документов.

Все документы настоящего выпуска имеют, кроме базового обозначения 3.503-23.10, трехзначное цифровое обозначение, дополняемое буквами ТО для технического описания, СБ - для сборочных чертежей изделий и ВС - для ведомости расхода стали.

Первая цифра предназначена для обозначения документов на блоки: от 1.0.0 до 2.0.0 - блоки шкафной стенки; 3.0.0 - откылки. Следующая цифра используется для обозначения документов на сборочные единицы.

4. Требования к материалам.

4.1. Для нормальных климатических условий (средняя температура наиболее холодных суток не ниже -40°С по СНиП II-А.6-72 табл. 1 гр.19).

Сборные элементы опор должны изготовляться из гидротехнического бетона проектной марки по прочности на сжатие М300 по ГОСТ 4795-68. Марка бетона по морозостойкости М200 при среднемесячной температуре воздуха наиболее холодного месяца не ниже -15°С и Мрз 300 при более низкой температуре.

Цемент и заполнители для бетона сборных элементов должны удовлетворять требованиям нормативных документов, приведенных в таблице №1.

Таблица №1

Наименование материала	Нормативные документы
Цемент	СНиП III-43-75 п. 4.22; ГОСТ 310-76
Крупный заполнитель	СНиП III-43-75 п. 4.23; ГОСТ 8269-76
Мелкий заполнитель	СНиП III-43-75 п. 4.24; ГОСТ 8735-75
Вода	СНиП III-43-75 п. 4.27

Нач. ОИС	Постовой		
Гл. спец. ОИС	Ивянский		
Гл. инж. пр.	Федоров		

3.503-23.10-0.0.ПЗ

Пояснительная записка

Стадия	Лист	Листов
Р	1	3

Союздорпроект

Инв. № подл. | Подпись и дата | Взам. инв. №

791/10 | 3

25505-06 4

Копировал: Формат А3

Для армирования элементов опор в соответствии с указаниями ТП 101-81 п. 2.7 в качестве рабочей арматуры принята арматура класса А-III.

Для рабочей и конструктивной арматуры, строповочных петель и закладных деталей используются стали, марки которых указаны в таблице №2.

Таблица №2

Наименование стали	Вид изделия	Марка стали при расчетной температуре	
		не ниже −30°С	не ниже −40°С
Арматурная сталь класса А-I по ГОСТ 5781-75	Сварные и вязаные сетки и каркасы	ВСт3 сп2 Ст3 сп3 ВСт3 пс2 ВСт3 Гпс2 по ГОСТ 380-71* В18 Гпс2 по 4МТУ I-47-67	ВСт3 сп2 Ст3 сп3 по ГОСТ 380-71*
	Вязаные сетки и каркасы		ВСт3 пс2 ВСт3 Гпс2 по ГОСТ 380-71* В18 Гпс2 по 4 МТУ I-47-67
	Строповочные петли	ВСт3 сп2, ВСт3 пс2 по ГОСТ 380-71*	
Арматурная сталь класса А-II по ГОСТ 5781-75	Сварные и вязаные сетки и каркасы, закладные детали	ВСт5 сп2 ВСт5 пс2 по ГОСТ 380-71*	ВСт5 сп2 по ГОСТ 380-71*
	Вязаные сетки и каркасы		ВСт5 пс2 по ГОСТ 380-71*
Арматурная сталь класса А-III по ГОСТ. 5781-75	Сварные и вязаные сетки и каркасы	25Г2С, 35ГС по ГОСТ 5.1459-72*	25Г2С по ГОСТ 5.1459-72*
	Вязаные сетки и каркасы		35ГС по ГОСТ 5.1459-72*
Прокатная полосовая сталь по ГОСТ 103-57*		ВСт3 сп5 по ГОСТ 380-71* 18Д по ГОСТ 8713-75	

4.2. Для Северной строительно-климатической зоны (средняя температура наружного воздуха наиболее холодных суток ниже −40°С до −55°С по СНиП II-А.6-72 таблицы 1 гр. 19).

В соответствии с ВСН 155-69 марка бетона по прочности принимается как для районов с нормальными климатическими условиями, т.е М300. Марка бетона по морозостойкости должна быть не ниже Мрз 300. Цемент и заполнители должны удовлетворять требованиям нормативных документов таблицы №1 настоящего раздела. Кроме того загрязненность щебня не должна превышать 0,5%.

Армирование элементов опор производится по тем же чертежам, что и для нормальных климатических условий, но марка сталей должна приниматься в соответствии с приведенными в таблице №3 марками сталей.

Таблица №3

Наименование стали	Вид изделия	Марка стали при расчетной температуре	
		до −50°С	ниже −50°С
Арматурная сталь класса А-I по ГОСТ 5781-75	Сварные и вязаные сетки и каркасы	ВСт3 сп2 по ГОСТ 380-71*	
	Вязаные сетки и каркасы	ВСт3 Гпс2 по ГОСТ 380-71* 18 Гпс2 по 4МТУ I-47-67	
	Строповочные петли	ВСт3 сп2 по ГОСТ 380-71*	
Арматурная сталь класса А-II по ГОСТ 5781-75	Сварные и вязаные сетки и каркасы, закладные детали, строповочные петли	10ГТ по ГОСТ 5781-75	
Арматурная сталь класса А-III по ГОСТ 5781-75	Вязаные сетки и каркасы	25Г2С по ГОСТ 5781-75 и по ГОСТ 5.1459-72*	—
Прокатная полосовая сталь по ГОСТ 103-57*		10Г2С1Д-2, 10ХСНД-2, 15ХСНД-2 по ГОСТ 8713-75	10Г2С1Д-3 10ХСНД-3 по ГОСТ 8713-75

Инв.№ подл. | Подпись и дата | Взам. инв.№

25505-06 5

Копировал: Формат А3

Работы по изготовлению и монтажу закладных деталей должны выполняться с соблюдением требований СН 313-65, а для северной климатической зоны также и ВСН 145-68 Минтрансстроя, МПС.

Для соблюдения толщины защитного слоя и фиксации арматурных элементов следует выполнять требования „Руководства по конструированию бетонных и железобетонных конструкций из тяжелого бетона (без предварительного напряжения)", 1978 г.

Инв. № подл. | Подпись и дата | Взам. инв. №

Копировал Формат А3

N п/п	Обозначение	Наименование
		Государственные стандарты
1	ГОСТ 103 - 76	Полоса стальная горячекатанная. Сортамент.
2	ГОСТ 380 - 71*	Сталь углеродистая обыкновенного качества. Марки и общие технические требования.
3	ГОСТ 4795-68	Бетон гидротехнический Технические требования.
4	ГОСТ 4797-69*	Бетон гидротехнический
	ГОСТ 4798-69*	Технические требования к материалам для его приготовления и методы испытания материалов для его приготовления.

Нач. ОИС	Постовой	
Гл. спец. ОИС	Ивянский	
Гл. инж. пр.	Федоров	
Рук. бриг.	Мухина	
Проверил	Мухина	
Разраб.	Деллос	

3.503 - 23.10-0.0.0Д1

Ведомость ссылочных документов

Стадия	Лист	Листов
Р	1	4

Союздорпроект

Инв. № подл. | Подпись и дата | Взам. инв. №

Копировал: 1365 Формат А4

N п/п	Обозначение	Наименование
5.	ГОСТ 5781 - 75	Сталь горячекатанная для армирования железобетонных конструкций.
6	ГОСТ 6713 - 75	Сталь углеродистая и низколегированная конструкционная для мостостроения. Марки и технические требования.
7	ГОСТ 19281-73	Сталь низколегированная сортовая и фасонная.
8	ГОСТ 19282-73	Сталь низколегированная толстолистовая и широкополосная. Универсальная.
		Отраслевые документы
9	СН 200 - 62	Технические условия проектирования железно-

791/10 | 6 | 3.503 - 23.10-0.0.0Д1 | Лист 2

25505-06 7

Инв. № подл. | Подпись и дата | Взам. инв. №

Копировал: 1365 Формат А4

N п/п	Обозначение	Наименование
		дорожных и городских
		мостов и труб
10	СН 313 – 65*	Инструкция по
		технологии изготов-
		ления и установки
		стальных закладд-
		ных деталей в
		сборных железобетон-
		ных и бетонных
		изделиях.
11	СН 393 – 78	Инструкция по
		сварке соединений
		арматуры и закладных
		деталей железо-
		бетонных конструк-
		ций.
12	СН 365 – 67	Указания по проектированию
		железобетонных и бетонных кон-
		струкций железнодорожных, автодорож-
		ных и городских мостов и труб

Инв. № подл. | Подпись и дата | Взам. инв. №

Копировал

Формат А4

N п/п	Обозначение	Наименование
13	ТП 101 – 76	Технические усло-
		вия по экономно-
		му расходованию
		основных строи-
		тельных матери-
		алов.
14	ВСН 155 – 69	Указания по
		проектированию
		и строительству
		железобетонных
		и бетонных кон-
		струкций авто-
		дорожных и город-
		ских мостов и труб,
		предназначенных для
		эксплуатации в усло-
		виях низких температур
		(северное исполнение)
15	ВСН 187 – 76	Инструкция по проекти-
		рованию малых и сред-
		них мостов БАМ

Инв. № подл. | Подпись и дата | Взам. инв. №

Копировал

25305-06 8

Формат А4

Опалубка

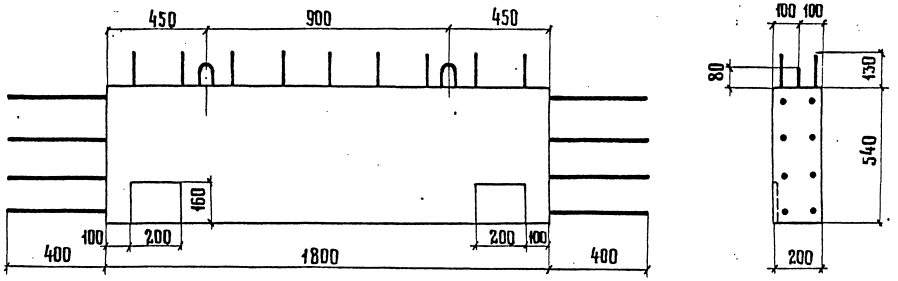

Армирование

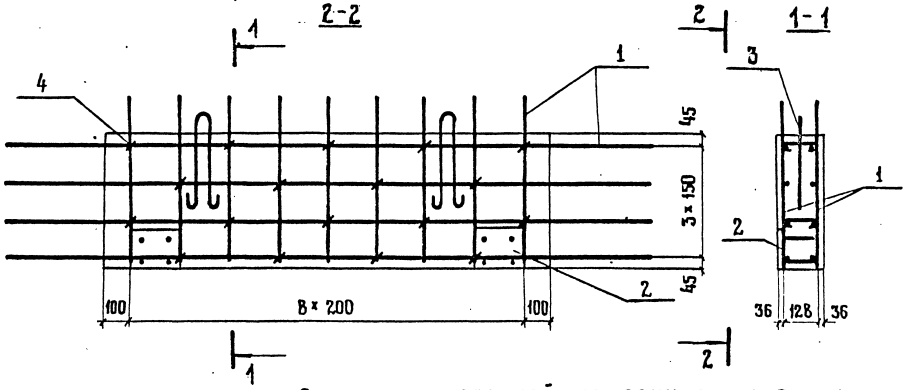

Ведомость стержней на один элемент

Марка элемента	Поз.	Эскиз	ф мм	Длина мм	Кол.
Ш-1	3	300, 50	10 AI	920	2
	4	130	8 AI	250	18

Формат	Зона	Позиция	Обозначение	Наименование	Кол.	Примечание
				Документация		
А3			3.503-23.10-0.0.0ПЗ	Пояснительная записка		
А4			3.503-23.10-0.0.0ВС	Выборка стали		
				Сборочные единицы		
А4		1	3.503-23.10-1.1.0	Сетка арматурная С-1	2	
А4		2	3.503-23.10-1.2.0	Изделие закладное ЗД-1	2	
				Детали		
Б4		3	3.503-23.10-1.0.3	Петля строповочная	2	См. ведомость стержней
Б4		4	3.503-23.10-1.0.4	Стяжка	18	На один элемент
				Материалы		
				Бетон марки 300	0,19	м³
			Остальное - см. спецификацию исполнений			

	791/10	8

3.503-23.10-1.0.0

Нач. ОИС	Постовой	
Гл.спец. ОИС	Ивянский	
Гл.инж.пр.	Федоров	
Рук.бриг.	Мухина	
Проверил	Клейменова	
Разраб.	Мухина	

Блок шкафной стенки Ш-1

Стадия	Масса	Масштаб
Р	0,5т	1:20
Лист	Листов 1	

СОЮЗДОРПРОЕКТ

Взам. инв.№ | Подпись и дата | Инв.№ подл.

25505-06 9

Копировал Дронова Формат А3

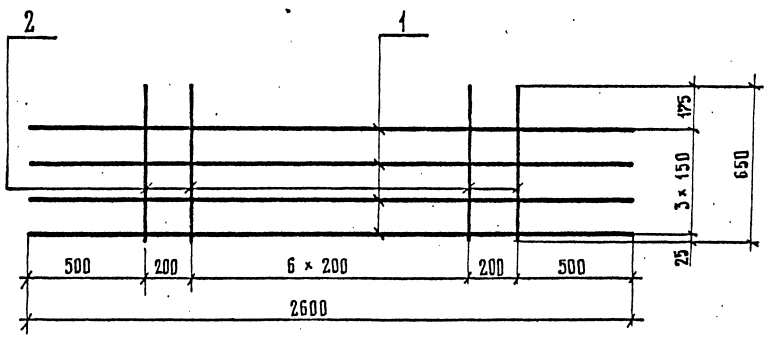

Формат	Зона	Поз.	Обозначение	Наименование	Кол.	Примеч.
				Детали		
Б4		1	3.503-23.10 — 1.1.1	⌀6AI ГОСТ 5781-75 ℓ=2600	4	2,31
Б4		2	3.503-23.10 — 1.1.2	⌀10AIII ГОСТ 5781-75 ℓ=650	9	3,61

Инв.№ подл. | Подпись и дата | Взам. инв.№

Нач. ОИС	Постовой		
Гл.спец.ОИС	Ивянский		
Гл.инж.пр.	Федоров		
Рук.бриг.	Мухина		
Проверил	Клейменова		
Разраб.	Мухина		

3.503-23.10 — 1.1.0

Сетка арматурная С-1

Стадия	Масса	Масштаб
Р	5,92	1:20
Лист	Листов 1	

Союздорпроект

Копировал: Зятикова Формат А4

Опалубка

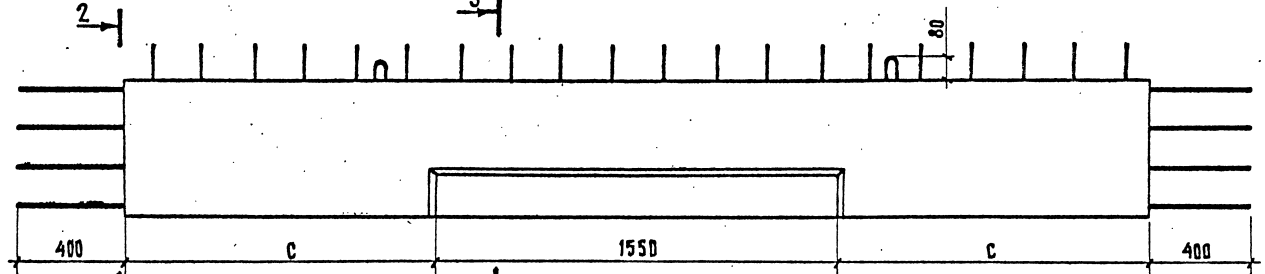

Армирование

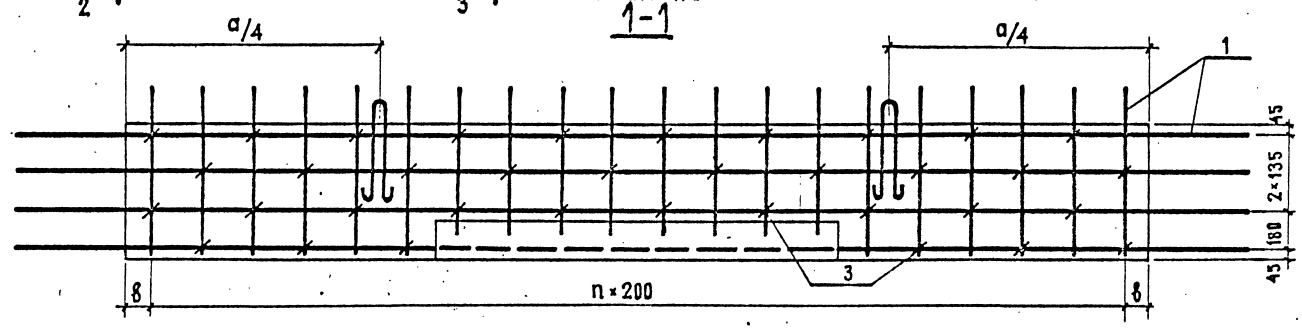

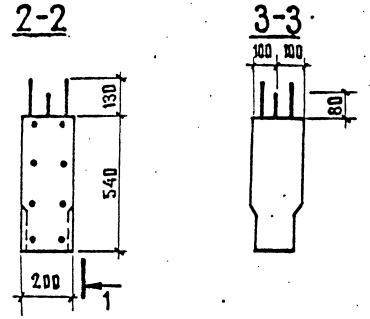

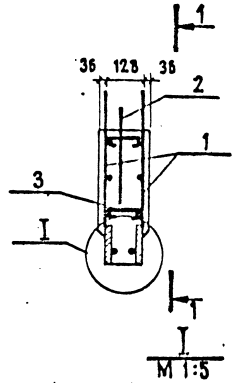

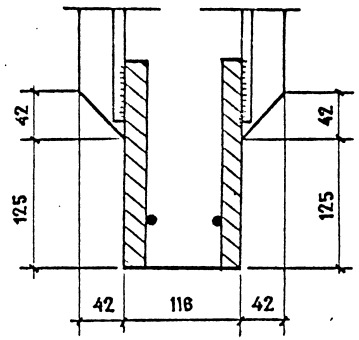

Ведомость стержней на один элемент

Марка элемента	Поз.	Эскиз	⌀ мм	Длина мм	Кол. Ш-2	Кол. Ш-3
Ш-2, Ш-3	2	r=25, 380, 50	10 А-I	920	2	2
	3	130	8 А-I	250	36	40

Марка	Обозначение	Масса ед., т	a, мм	b, мм	n, шт	c, мм
Ш-2	3.503-23.10 – 2.0.0	1,0	3580	80	17	1015
Ш-3	3.503-23.10 – 2.0.0-01	1,1	4000	100	19	1225

нач. ОИС	Постовой	
гл.спец.ОИС	Ивянский	
гл.инж. пр.	Федоров	
рук. бриг.	Мухина	
проверил	Смыслова	
разработ.	Рудницкий	

3.503-23.10 – 2.0.0СБ

Блоки шкафной стенки Ш-2, Ш-3
Сборочный чертеж

Стадия	Масса	Масштаб
Р	см. таблицу	1:20
Лист	Листов 1	

СОЮЗДОРПРОЕКТ

791/10 | 10

25305-06 11

Копировал: Митрушкина Формат А3

Инв. № подл. | Подпись и дата | Взам. инв. №

Инв. № подл.	Подпись и дата	Взам. инв. №

Формат	Зона	Позиция	Обозначение	Наименование	Колич. на исполн. 3.503-23.10-2.0.0	01									Примечание
				Документация											
А3			3.503-23.10 — 0.0.0ПЗ	Пояснительная записка	X	X									
А3			3.503-23.10 — 2.0.0СБ	Сборочный чертеж	X	X									
А4			3.503-23.10 — 0.0.0 ВС	Выборка стали	X	X									
				Лит	Р	Р									
				Марка блока	Ш-2	Ш-3									

Нач. отд.	Постовой	
Гл. спец. отд.	Ивянский	
Гл. инж. пр.	Федоров	
Рук. бриг.	Мухина	
Проверил	Клейменова	
Разраб.	Мухина	

3.503-23.10 — 2.0.0

Блок шкафной стенки Ш-2, Ш-3
Спецификация

Стадия	Лист	Листов
Р	1	2

Союздорпроект

Копировал: [illegible] Формат А4

Формат	Зона	Позиция	Обозначение	Наименование	Колич. на исполн. 3.503-23.10 2.00	01									Примечание
				Сборочные единицы											
А4		1	3.503-23.10 — 2.1.0	Сетка арматурная С-2	2										
А4			— 01	Сетка арматурная С-3		2									
				Детали											
А3		2	3.503-23.10 — 2.0.2	Петля строповочная	2	2									
А3		3	3.503-23.10 — 2.0.3	Стяжка	36	40									
				Материал											
				Бетон марки 300	0,39	0,43									$м^3$
			Остальное-см. спецификацию исполнений												

791/10	11	3.503-23.10 — 2.0.0	Лист 2

Копировал: [illegible] Формат А4

25505-06 12

11

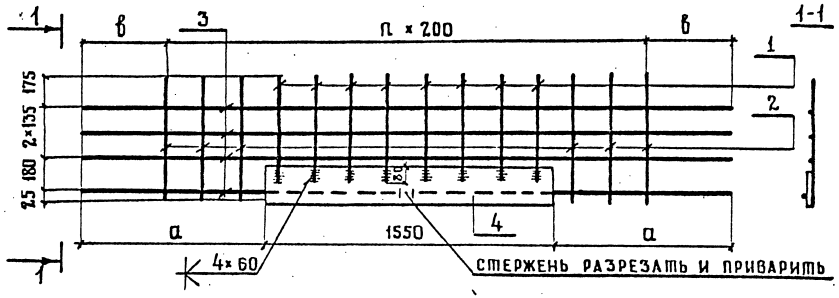

ОБОЗНАЧЕНИЕ	МАРКА СЕТКИ	а, мм	в, мм	п, шт	МАССА, кг
3.503 – 23.10 – 2.1.0	С-2	1415	490	17	39,7
3.503 – 23.10 – 2.1.0–01	С-3	1625	500	19	40,9

Формат	Зона	Поз.	Обозначение	Наименование	Кол.	Примечание
			3.503 – 23.10 – 2.1.0	СЕТКА С-1		
				ДЕТАЛИ		
БЧ		1	3.503 – 23.10 – 2.1.1	ф10 А III ГОСТ 5781-75, ℓ=530	8	2,6 кг
БЧ		2	3.503 – 23.10 – 2.1.2	ф10 А III ГОСТ 5781-75, ℓ=650	10	4,0 кг
БЧ		3	3.503 – 23.10 – 2.1.3	ф 6 А I ГОСТ 5781-75, ℓ=4380	4	3,9 кг
БЧ		4	3.503 – 23.10 – 2.1.4	-200×12 ГОСТ 103-57*, ℓ=1550	1	29,2 кг
			3.503 – 23.10 – 2.1.0 – 01	СЕТКА С-2		
				ДЕТАЛИ		
БЧ		1	3.503 – 23.10 – 2.1.1 – 01	ф10 А III ГОСТ 5781-75, ℓ=530	8	2,6 кг
БЧ		2	3.503 – 23.10 – 2.1.2 – 01	ф 10 А III ГОСТ 5781-75, ℓ=650	12	4,8 кг
БЧ		3	3.503 – 23.10 – 2.1.3 – 01	ф 6 А I ГОСТ 5781-75, ℓ=4800	4	4,3 кг
БЧ		4	3.503 – 23.10 – 2.1.4 – 01	-200×12 ГОСТ 103-57,* ℓ=1550	1	29,2 кг

3.503 – 23.10 2.1.0

НАЧ. ОИС	Постовой	
ГЛ. СПЕЦ. ОИС	ИВЯНСКИЙ	
ГЛ. ИНЖ. ПР.	ФЕДОРОВ	
РУК. БРИГ.	МУХИНА	
ПРОВЕРИЛ	СМЫСЛОВА	
РАЗРАБ.	РУДНИЦКИЙ	

СЕТКИ АРМАТУРНЫЕ С-2, С-3

СТАДИЯ	МАССА	МАСШТАБ
Р	СМ. ТАБЛИЦУ	1:20
ЛИСТ	ЛИСТОВ 1	

СОЮЗДОРПРОЕКТ

ВЗАМ. ИНВ. | ПОДПИСЬ И ДАТА | ИНВ. № ПОДЛ.

791/10 | 12

25505-06 13

Копировал: Дронова

Формат А4

1-1

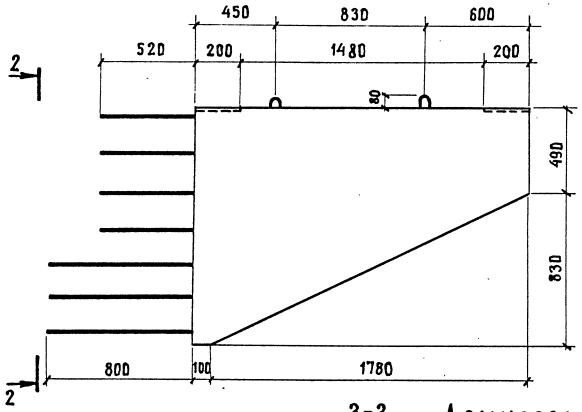

2-2

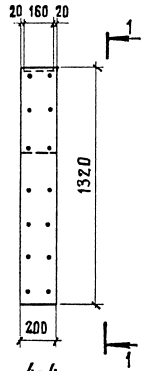

3-3

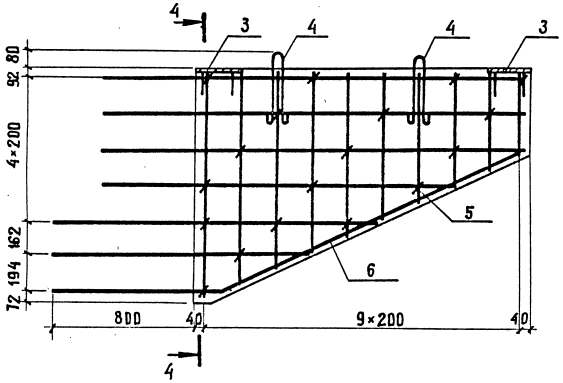

4-4

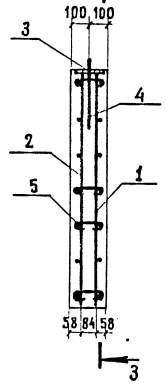

Армирование

Формат	Зона	Позиция	Обозначение	Наименование	Кол.	Примечание
				Документация		
А3			3.503-23.10 — 0.0.ОПЗ	Пояснительная записка		
А4			3.503-23.10 — 0.0.ОВС	Выборка стали		
				Сборочные единицы		
А4		1	3.503-23.10 — 3.1.0	Сетка арматурная С-4Т	1	
А4		2	3.503-23.10 — 3.1.0-01	Сетка арматурная С-4М	1	
А4		3	3.503-23.10 — 3.3.0	Изделие закладное ЗД-1	2	
				Детали		
Б4		4	3.503-23.10 — 3.0.1	Петля строповочная	2	см. ведомость стержней на 1 элем.
Б4		5	3.503-23.10 — 3.0.2	Стяжка	18	
Б4		6	3.503-23.10 — 3.0.3	Стержень	2	
				Материал		
				Бетон марки 300	0,35	м³
			Остальное - см. спецификацию	исполнений		

Ведомость стержней на один элемент

Марка элемента	Поз.	Эскиз	⌀ мм	Длина мм	Кол.
К-1	4	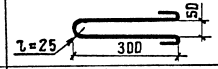	10А-I	920	2
	5		8А-I	250	18
	6	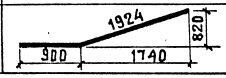	10А-III	2824	2

Нач. ОИС	Постовой		
Гл. спец. ОИС	Ивянский		
Гл. инж. пр.	Федоров		
Рук. бриг.	Мухина		
Проверил	Клеймёнова		
Разраб.	Смыслова		

3.503-23.10 — 3.0.0

Открылок К-1

Стадия	Масса	Масштаб
Р	0,9т	1:25
Лист	Листов 1	

СОЮЗДОРПРОЕКТ

791/10 | 13

Инв. № подл. | Подпись и дата | Взам. инв. №

25505-06 14

Копировал: Формат А3

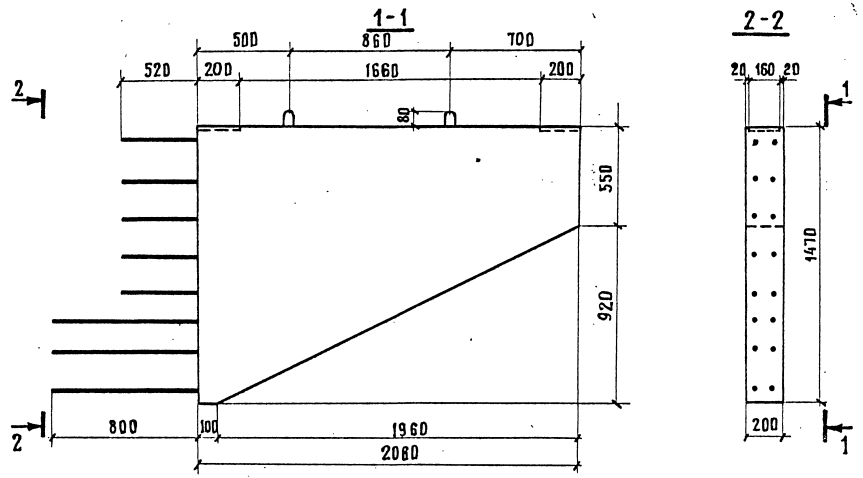

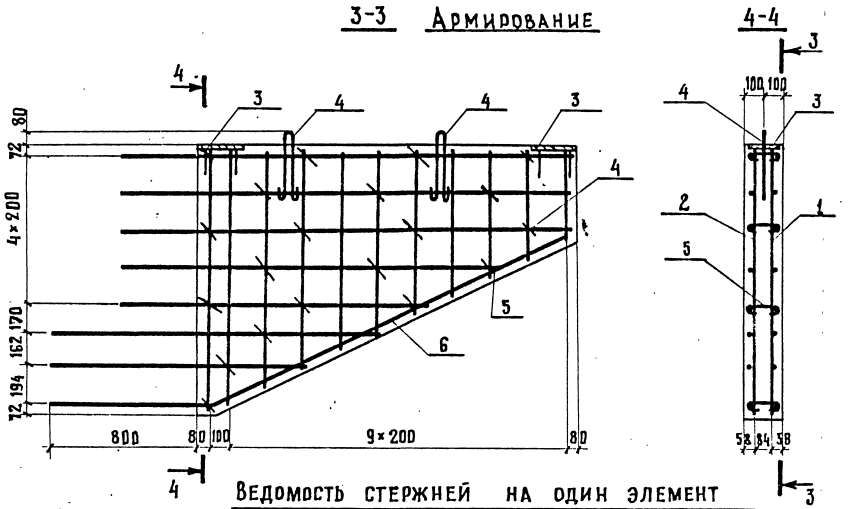

Формат	Зона	Позиция	Обозначение	Наименование	Кол.	Примечание
				Документация		
А3			3.503-23.10 — 0.0.ОПЗ	Пояснительная записка		
А4			3.503-23.10 — 0.0.ОВС	Выборка стали		
				Сборочные единицы		
А4		1	3.503-23.10 — 4.1.0	Сетка арматурная С-5Т	1	
А4		2	3.503-23.10 — 4.1.0 — 01	Сетка арматурная С-5М	1	
А4		3	3.503-23.10 — 1.2.0	Изделие закладное ЗД-1	2	
				Детали		
Б4		4	3.503-23.10 — 4.0.1	Петля строповочная	2	см. ведомость стержней на 1 элем.
Б4		5	3.503-23.10 — 4.0.2	Стяжка	20	
Б4		6	3.503-23.10 — 4.0.3	Стержень	2	
				Материал		
				Бетон марки 300	0,43	м³
			Остальное - см. спецификацию исполнений			

Ведомость стержней на один элемент

Марка элемента	Поз.	Эскиз	∅ мм	Длина мм	Кол.
К-2	4	50, r=25, 300	10А-I	920	2
	5	130	8А-I	250	20
	6	217, 910, 900, 1920	10А-III	3024	2

Нач. ОИС	Постовой	
Гл.спец.ОИС	Ивянский	
Гл.инж.пр.	Федоров	
Рук.бриг.	Мухина	
Проверил	Клеймёнова	
Разраб.	Смыслова	

3.503-23.10 — 4.0.0

Открылок К-2

Стадия	Масса	Масштаб
Р	1,1т	1:25
Лист	Листов 1	

СОЮЗДОРПРОЕКТ

791/10 | 14

Инв.№ подл. | Подпись и дата | Взам.инв.№

25505-06 15

Копировал:

Формат А3

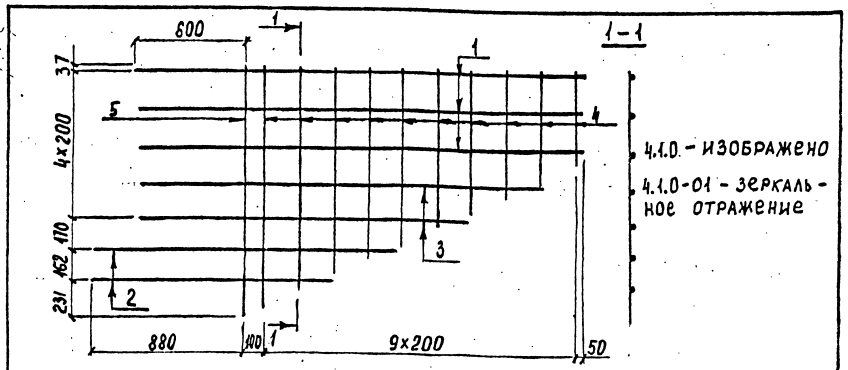

Формат	Зона	Поз.	Обозначение	Наименование	Кол.	Примечание
			3.503-23.10-4.1.0	Сетка арматурная С-5т		
				Детали		
БЧ		1	3.503-23.10-4.1.1	Ø10 А-III ГОСТ 5781-75 l=2550	3	4,7 кг
БЧ		2	3.503-23.10-4.1.2	Ø10 А-III ГОСТ 5781-75 l от 1437 до 1782 через 345 lср=1610	2	2,0 кг
БЧ		3	3.503-23.10-4.1.3	Ø10 А-III ГОСТ 5781-75 l от 1864 до 2290 через 426 lср=1077	2	2,4 кг
БЧ		4	3.503-23.10-4.1.4	Ø10 А-III ГОСТ 5781-75 l от 520 до 1366 через 94 lср=943	10	5,8 кг
БЧ		5	3.503-23.10-4.1.5	Ø10 А-III ГОСТ 5781-75 l=1400	1	0,9 кг
			3.503-23.10-4.1.0-01	Сетка арматурная С-5н		
				Детали		
БЧ		1	3.503-23.10 4.1.1-01	Ø10 А-III ГОСТ 5781-75 l=2550	3	4,7 кг
БЧ		2	3.503-23.10 4.1.2-01	Ø10 А-III ГОСТ 5781-75 l от 1437 до 1782 через 345 lср=1610	2	2,0 кг
БЧ		3	3.503-23.10 4.1.3-01	Ø10 А-III ГОСТ 5781-75 l от 1864 до 2290 через 426 lср=1077	2	2,4 кг
БЧ		4	3.503-23.10 4.1.4-01	Ø10 А-III ГОСТ 5781-75 l от 520 до 1366 через 94 lср=943	10	5,8 кг
БЧ		5	3.503-23.10 4.1.5-01	Ø10 А-III ГОСТ 5781-75 l=1400	1	0,9 кг

Нач. ОИС	Постовой	
Гл. спец. ОИС	Ивянский	
Гл. инж. пр	Федоров	
Рук. бриг.	Мухина	
Проверил	Мухина	
Разраб	Клейменова	

3.503-23.10 - 4.1.0

Сетка арматурная С-5т; С-5н

Стадия	Масса	Масштаб
Р	15,8кг	1:25
Лист	Листов 1	

СОЮЗДОРПРОЕКТ

Взам. инв. №

Подпись и дата

Инв. № подл.

Копировал Формат А4

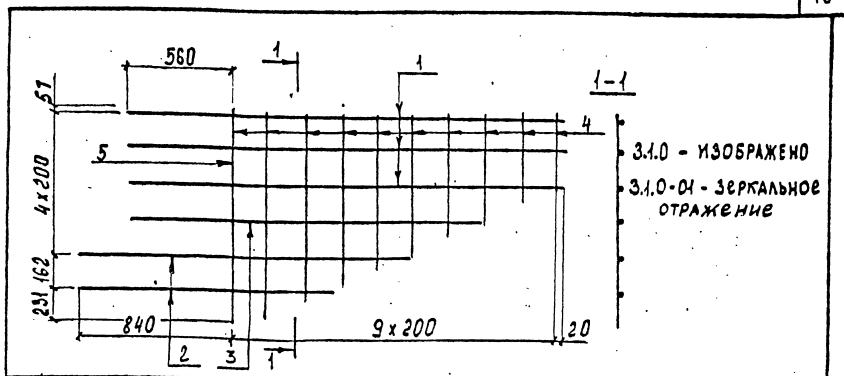

Формат	Зона	Поз.	Обозначение	Наименование	Кол.	Примечание
			3.503-23.10-3.1.0	Сетка арматурная С-4т		
				Детали		
БЧ		1	3.503-23.10-3.1.1	Ø10 А-III ГОСТ 5781-75 l=2380	3	4,4 кг
БЧ		2	3.503-23.10-3.1.2	Ø10 А-III ГОСТ 5781-75 l от 1450 до 1798 через 348 lср=1624	2	2,0 кг
БЧ		3	3.503-23.10-3.1.3	Ø10 А-III ГОСТ 5781-75 l=1947	1	1,2 кг
БЧ		4	3.503-23.10-3.1.4	Ø10 А-III ГОСТ 5781-75 l от 440 до 1184 через 93 lср=812	9	4,5 кг
БЧ		5	3.503-23.10-3.1.5	Ø10 А-III ГОСТ 5781-75 l=1250	1	0,8 кг
			3.503-23.10-3.1.0-01	Сетка арматурная С-4н		
				Детали		
БЧ		1	3.503-23.10 3.1.1-01	Ø10 А-III ГОСТ 5781-75 l=2380	3	4,4 кг
БЧ		2	3.503-23.10 3.1.2-01	Ø10 А-III ГОСТ 5781-75 l от 1450 до 1798 через 348 lср=1624	2	2,0 кг
БЧ		3	3.503-23.10 3.1.3-01	Ø10 А-III ГОСТ 5781-75 l=1947	1	1,2 кг
БЧ		4	3.503-23.10 3.1.4-01	Ø10 А-III ГОСТ 5781-75 l от 440 до 1184 через 93 lср=812	9	4,5 кг
БЧ		5	3.503-23.10 3.1.5-01	Ø10 А-III ГОСТ 5781-75 l=1250	1	0,8 кг

Нач. ОИС	Постовой	
Гл. спец. ОИС	Ивянский	
Гл. инж. пр.	Федоров	
Рук. бриг.	Мухина	
Проверил	Мухина	
Разработ.	Клейменова	

3.503-23.10 - 3.1.0

Сетка арматурная С-4т; С-4н

Стадия	Масса	Масштаб
Р	12,9кг	1:25
Лист	Листов 1	

СОЮЗДОРПРОЕКТ

25505-06 16

Копировал Формат А4

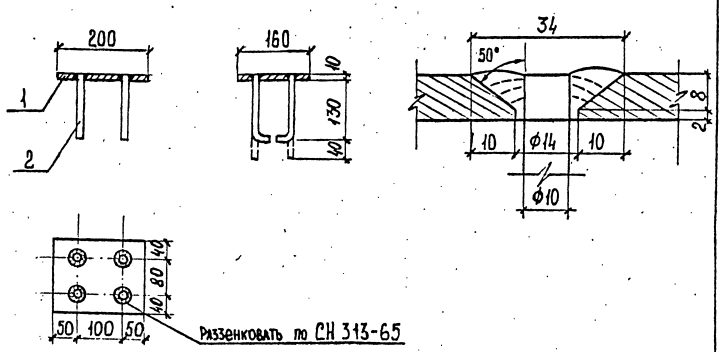

Формат	Зона	Поз.	Обозначение	Наименование	Кол.	Примечание.
				Детали		
БЧ		1	3.503-23.10 — 1.2.1	-160×10 ГОСТ 380-71* ℓ=200	1	2,5 кг
БЧ		2	3.503-23.10 — 1.2.2	Ф10 AII ГОСТ 5781-75 ℓ=180	4	0,45 кг

Нач. ОИС	Постовой	
Гл. спец. ОИС	Иванский	
Рук. бриг.	Мухина	
Проверил	Клейменова	
Разраб.	Мухина	

3.503-23.10 — 1.2.0

Изделие закладное ЗД-1

Стадия	Масса	Масштаб
Р	2,95	1:10
Лист	Листов 1	

СОЮЗДОРПРОЕКТ

Ведомость расхода стали на элемент, кг

Марка элемента	Изделия арматурные						Изделия закладные				Общий расход
	Арматура класса						Арматура класса		полосовая прокатная		
	A-I				A-III		A-II				
	ГОСТ 5781-75				ГОСТ 5781-75		ГОСТ 5781-75		ГОСТ 103-57*		
	Ф6	Ф8	Ф10	Итого	Ф10	Итого	Ф10	Итого	-10×160	-12×200	
Ш-1	4,6	1,8	1,1	7,5	7,2	7,2	0,9	0,9	5,0	—	20,6
Ш-2	7,8	3,6	1,1	12,5	13,2	13,2	—	—	—	58,4	84,1
Ш-3	8,6	4,0	1,1	13,7	14,8	14,8	—	—	—	58,4	86,9
К-1	—	1,8	1,1	2,9	29,3	29,3	0,9	0,9	5,0	—	38,1
К-2	—	2,0	1,1	3,1	35,3	35,3	0,9	0,9	5,0	—	44,3

791/10 | 16

Нач. ОИС	Постовой	
Гл. спец. ОИС	Иванский	
Гл. инж. пр.	Федоров	
Рук. бриг.	Мухина	
Проверил	Клейменова	
Разработ.	Мухина	

3.503-23.10-0.0.0 ВС

Ведомость расхода стали

Стадия	Лист	Листов
Р		1

СОЮЗДОРПРОЕКТ

Инв. № подл. | Подпись и дата | Взам. инв. №

gost.e-ecolog.ru