ТИПОВЫЕ КОНСТРУКЦИИ, ИЗДЕЛИЯ И УЗЛЫ ЗДАНИЙ И СООРУЖЕНИЙ

СЕРИЯ 3.503.1-81

ПРОЛЕТНЫЕ СТРОЕНИЯ СБОРНЫЕ ЖЕЛЕЗОБЕТОННЫЕ ДЛИНОЙ 12, 15, 18, 21, 24 и 33м ИЗ БАЛОК ДВУТАВРОВОГО СЕЧЕНИЯ С ПРЕДВАРИТЕЛЬНО НАПРЯГАЕМОЙ АРМАТУРОЙ ДЛЯ МОСТОВ И ПУТЕПРОВОДОВ, РАСПОЛОЖЕННЫХ НА АВТОМОБИЛЬНЫХ ДОРОГАХ ОБЩЕГО ПОЛЬЗОВАНИЯ, НА УЛИЦАХ И ДОРОГАХ В ГОРОДАХ

ВЫПУСК 2-2

ТРОТУАРНЫЕ И ОГРАЖДАЮЩИЕ БЛОКИ КОСЫХ ПРОЛЕТНЫХ СТРОЕНИЙ

РАБОЧИЕ ЧЕРТЕЖИ

25790-02

Отпускная цена

gost.e-ecolog.ru

ТИПОВЫЕ КОНСТРУКЦИИ, ИЗДЕЛИЯ И УЗЛЫ ЗДАНИЙ И СООРУЖЕНИЙ

СЕРИЯ 3.503.1-81

ПРОЛЕТНЫЕ СТРОЕНИЯ СБОРНЫЕ ЖЕЛЕЗОБЕТОННЫЕ ДЛИНОЙ 12, 15, 18, 21, 24 и 33м ИЗ БАЛОК ДВУТАВРОВОГО СЕЧЕНИЯ С ПРЕДВАРИТЕЛЬНО НАПРЯГАЕМОЙ АРМАТУРОЙ ДЛЯ МОСТОВ И ПУТЕПРОВОДОВ, РАСПОЛОЖЕННЫХ НА АВТОМОБИЛЬНЫХ ДОРОГАХ ОБЩЕГО ПОЛЬЗОВАНИЯ, НА УЛИЦАХ И ДОРОГАХ В ГОРОДАХ

ВЫПУСК 2-2

ТРОТУАРНЫЕ И ОГРАЖДАЮЩИЕ БЛОКИ КОСЫХ ПРОЛЕТНЫХ СТРОЕНИЙ

РАБОЧИЕ ЧЕРТЕЖИ

Утверждены Корпорацией "Трансстрой"
протокол от 3.02.92г N 3002-18/4
Введены в действие Союздорпроектом
с 1.07.92 приказ от 26.03.92 N 35пр

Разработаны институтом "Союздорпроект" Минтрансстроя

Главный инженер института В.Д.Браславский
Главный инженер проекта В.И.Маркин

Обозначение документа	Наименование	Стр.
3.503.1-81.2-2-ТТ	Технические требования	4
3.503.1-81.2-2-1	Блок тротуарный Т75.15-...-2(3)К	6
3.503.1-81.2-2-2	Блок тротуарный Т150.15-...-2(3)К	12
3.503.1-81.2-2-3	Блок ограждающий ОБ15-...-2(3)К	18
3.503.1-81.2-2-4	Блок разделительной полосы РП15-...-2К	24
3.503.1-81.2-2-5	Блок карнизный К-...-1П;К-...-1Л	28
3.503.1-81.2-2-6	Блок карнизный К-...-2Л;К-...-2П	29
3.503.1-81.2-2-7	Блок перильный ПО-105(120 ÷495)	30
3.503.1-81.2-2-8	Каркас КП-ТАII(AIII)-14	32
3.503.1-81.2-2-9	Каркас КП-ТАII(AIII)-15	32
3.503.1-81.2-2-10	Каркас КП-ТАI-16;КП-ТАI-17	33
3.503.1-81.2-2-11	Каркас КП-ТАI-18	34
3.503.1-81.2-2-12	Сетка С-ТАII(AIII)-25;С-ТАII(AIII)-26	35
3.503.1-81.2-2-13	Сетка С-ТАII(AIII)-27;С-ТАII(AIII)-28	36
3.503.1-81.2-2-14	Сетка С-ТАII(AIII)-29;С-ТАII(AIII)-30	37
3.503.1-81.2-2-15	Сетка С-ТАII(AIII)-31	38
3.503.1-81.2-2-16	Сетка С-ТАII(AIII)-32	39
3.503.1-81.2-2-17	Сетка С-ТАII(AIII)-33	40
3.503.1-81.2-2-18	Сетка С-ТАII(AIII)-34	41
3.503.1-81.2-2-19	Сетка С-ТАII(AIII)-35	42
3.503.1-81.2-2-20	Сетка С-ТАII(AIII)-36	43
3.503.1-81.2-2-21	Сетка С-ТАII(AIII)-37;С-ТАII(AIII)-38	44
3.503.1-81.2-2-22	Сетка С-ТАII(AIII)-39;С-ТАII(AIII)-40	45
3.503.1-81.2-2-23	Сетка С-ТАII(AIII)-41;С-ТАII(AIII)-42	46
3.503.1-81.2-2-24	Сетка С-ТАII(AIII)-43	47
3.503.1-81.2-2-25	Сетка С-ТАII(AIII)-44	48
3.503.1-81.2-2-26	Сетка С-ТАII(AIII)-45	49
3.503.1-81.2-2-27	Сетка С-ТАII(AIII)-46	50
3.503.1-81.2-2-28	Сетка С-ТАII(AIII)-47	51
3.503.1-81.2-2-29	Сетка С-ТАII(AIII)-48	52
3.503.1-81.2-2-30	Сетка С-ТАII(AIII)-49;С-ТАII(AIII)-50	53
3.503.1-81.2-2-31	Сетка С-ТАII(AIII)-51;С-ТАII(AIII)-52	54
3.503.1-81.2-2-32	Сетка С-ТАII(AIII)-53;С-ТАII(AIII)-54	55
3.503.1-81.2-2-33	Сетка С-ТАII(AIII)-55	56
3.503.1-81.2-2-34	Сетка С-ТАII(AIII)-56	57
3.503.1-81.2-2-35	Сетка С-ТАII(AIII)-57	58
3.503.1-81.2-2-36	Сетка С-ТАII(AIII)-58	59
3.503.1-81.2-2-37	Сетка С-ТАII(AIII)-59	60
3.503.1-81.2-2-38	Сетка С-ТАII(AIII)-60	61
3.503.1-81.2-2-39	Сетка С-ТАII(AIII)-61	62
3.503.1-81.2-2-40	Сетка С-ТАII(AIII)-62	63
3.503.1-81.2-2-41	Сетка С-ТАII(AIII)-63;С-ТАII(AIII)-64	64
3.503.1-81.2-2-42	Сетка С-ТАII(AIII)-65;С-ТАII(AIII)-66	65
3.503.1-81.2-2-43	Изделие закладное МН-ТАII(AIII)-12	
	МН-ТАII(AIII)-13;МН-ТАII(AIII)-14	66
3.503.1-81.2-2-44	Изделие закладное МН-ТАII(AIII)-15;	
	МН-ТАII(AIII)-16;МН-ТАII(AIII)-17	67
3.503.1-81.2-2-45 РС	Ведомость расхода стали	68

Н контр	Прохоров		
Нач ОИС	Постовой		
Глав спец	Прохоров		
ГИП	Маркин		02.92
Нач груп	Старова		

3.503.1-81.2-2

Содержание

Стадия	Лист	Листов
Р		1

СОЮЗДОРПРОЕКТ

25790-02 3 Формат А4

Настоящий выпуск включает рабочие чертежи сборных железобетонных тротуарных, ограждающих и карнизных блоков, блоков разделительной полосы и металлических перильных ограждений косых мостов и путепроводов, расположенных на автомобильных дорогах общего пользования, разработанные в соответствии со СНиП 2.05.03-84 "Мосты и трубы

Конструкции предназначены для эксплуатации во всех климатических районах и подрайонах СССР.

В серии для удобства маркировки сборных железобетонных изделий мостового полотна территория СССР разделена на температурные зоны в зависимости от средней температуры наиболее холодного месяца и наиболее холодной пятидневки. Характеристика температурных зон приведена в таблице 1.

Среднюю температуру наиболее холодного месяца и наиболее холодной пятидневки принимать в соответствии со СНиП 2.01.01-82 "Строительная климатология и геофизика"

Среднюю температуру наружного воздуха наиболее холодной пятидневки в районе строительства следует принимать с обеспеченностью: 0,92 для железобетонных изделий мостового полотна и 0,98 для металлических перил.

Таблица 1

Средняя температура наиболее холодного месяца	Минус 10°С и выше	Ниже минус 10°С		
Средняя температура наиболее холодной пятидневки с обеспеченностью	Минус 30°С и выше	Минус 30°С и выше	Ниже минус 30°С до 40°С вкл.	Ниже минус 40°С
Т - номер температурной зоны строительства	9	10	11	12
Марка бетона по морозостойкости	F 200	F 300		

При изготовлении, траспортировании и хранении блоков мостового полотна надлежит руководствоваться ТУ 35-1842-88 с извещением 1 и СНиП 3.06.04-91.

Материалы

Для изготовления блоков мостового полотна применяется тяжелый бетон по ГОСТ 25192-82 и ГОСТ 26633-85. Класс бетона по прочности на сжатие принят В35 для тротуарных, ограждающих блоков и блоков разделительной полосы и В30 - для карнизных блоков.

Марка бетона по морозостойкости приведена в таблице 1.

Для определения морозостойкости бетона сборных блоков мостового полотна образцы бетона должны испытываться при их насыщении раствором хлористого натрия по п.2.12 ГОСТ 10060-87.

Марка бетона по водонепроницаемости W6.

Марки арматурной стали и листового проката для изготовления железобетонных изделий в зависимости от средней температуры наиболее холодной пятидневки района строительства приведены в таблице 2, для металлических перил - в таблице 3.

Применение импортных арматурных сталей допускается только при условии обязательной приемочной проверки, независимо от наличия сертификатов, включающей механические испытания, оценку эффиктивности периодического профиля, оценку свариваемости.

Применение импортных сталей для конструкций в северном исполнении температурная зона 12 - не допускается.

2. Особенности конструкции

Сборные блоки мостового полотна приведенные в настоящем выпуске являются дополнительными типоразмерами блоков по выпуску 2-1 и 3-1 настоящей серии.

Железобетонные блоки мостового полотна изготавливать в металлических опалубках в перевернутом положении для обеспечения гладких и ровных наружных поверхностей. Опалубки должны иметь кантователи. Хранить и перевозить блоки в нормальном положении.

3. Маркировка

Маркировка тротуарных, ограждающих и прочих сборных блоков мостового полотна в выпусках 2-1 и 2-2 приведена ниже.

Пример маркировки

Т 75.15-ТАШ-1 , РП 60-ТАП-2К, ОБ 15-ТАП-1 , К-ТАП-1 Т 150.15-ТАII-2.45П
1-ая группа ОБ 15-ТАIII-3.75Л

Буква Т - тротуарный блок, РП - блок разделительной полосы, ОБ - ограждающий блок, К - карнизный блок, ПО - блок перильного ограждения.

75, 150 - ширина пешеходного прохода только для тротуарных блоков, в см.

15, 60 - высота бетонного парапета, цоколя под металлическое барьерное ограждение, в см

2-ая группа

Т=9,10,11 и 12 - номер температурной зоны в соответствии с таблицей 8, заполняется при конкретном проектировании.

А1,АП,АШ - класс рабочей арматуры.

3-ья группа

1,2 и 3 - местные изменения основного блока в соответствии с положением блоков в компоновке габарита пролетного строения моста или путепровода.

45П, 60П, 75П, 45Л, 60Л, 75Л - угол пересечения в градусах

П - правая косина, Л - левая косина

На сборочных чертежах К = 45П ÷ 75Л

Н контр	Прохоров			3.503.1-81.2-2-ТТ
Нач ОИС	Постовой			
Глав спец	Прохоров			
ГИП	Маркин		9.02.92	Технические требования
Нач груп	Старова			Стадия: Р; Лист: 1; Листов: 2
Инж IIIк	Топоркова			СОЮЗДОРПРОЕКТ
Инж III к	Болховитинова			

25790-02 4 Формат А3

Таблица 2

Номера температурных зон		9, 10	11	12
Средняя температура наиболее холодной пятидневки с обеспеченностью 0.92		Минус 30°С и выше	Ниже минус 30°С до минус 40°С включительно	Ниже минус 40°С
1	2	3	4	5
Арматурная сталь класса А-I по ГОСТ 5781-82*	сварные и вязаные сетки и каркасы (диам. 6-10 мм)	Ст3сп Ст3пс Ст3кп по ГОСТ 380-88*	Ст3сп Ст3пс по ГОСТ 380-88*	Ст3сп по ГОСТ 380-88*
	только вязаные сетки и каркасы (диам. 6-10 мм)			Ст3пс (кроме хомутов) ГОСТ 380-88*
	строповочные петли	Ст3сп, Ст3пс по ГОСТ 380-88*		Ст3сп по ГОСТ 380-88*
Арматурная сталь класса А-II по ГОСТ 5781-82* (диам. 10-16 мм)	сварные и вязаные сетки и каркасы, закладные изделия	Ст5пс (кроме хомутов) и Ст5сп по ГОСТ 380-88*	Ст5сп по ГОСТ 380-88*	—
	только вязаные сетки и каркасы		Ст5пс (кроме хомутов) по ГОСТ 380-88*	—
Арматурная сталь класса Ас-II по ГОСТ 5781-82*	сварные и вязаные сетки и каркасы, закладные изделия	10ГТ по ГОСТ 5781-82*		

В выпуске дана конструкция тротуарных, ограждающих блоков и блоков разделительной полосы с устройством металлического барьерного ограждения (высота бетонного цоколя 15см), блоки с бетонным парапетом высотой 60см необходимо разрабатывать при конкретном проектировании

Продолжение таблицы 2

1	2	3	4	5
Арматурная сталь класса А-III по ГОСТ 5781-82*	сварные и вязаные сетки и каркасы, закладные изделия	25Г2С, 35ГС по ГОСТ 5781-82*	25Г2С по ГОСТ 5781-82*	—
	только вязаные сетки и каркасы		35ГС по ГОСТ 5781-82*	25Г2С по ГОСТ 5781-82*
Прокатная полосовая по ГОСТ 103-76*, широкополосная универсальная по ГОСТ 82-70*, по ГОСТ 19903-74*	Сварные закладные изделия	16Д по ГОСТ 6713-91 16ГС-12 по ГОСТ 19281-89* 17ГС-12 по ГОСТ 19281-89* Ст3сп5-1 по ГОСТ 380-88*		10ХСНД-2 15ХСНД-2 по ГОСТ 6713-91 09Г2СД-14 09Г2С-14 10Г2С1-14 16ГС-14 по ГОСТ 19281-89*

Таблица 3

Исполнение	Обычное	Северное А	Северное Б
Средняя температура наиболее холодной пятидневки	До минус 40°С включительно	Ниже минус 40°С до 50°С включительно	Ниже минус 50°С
Полосовая сталь по ГОСТ 103-76*	16Д, 15ХСНД 15ХСНД-2, 10ХСНД, 10ХСНД-2 по ГОСТ 6713-91, Ст3сп5-1, Ст3пс5-1 по ГОСТ 535-88*	15ХСНД-2, 10ХСНД-2 по ГОСТ 6713-91	15ХСНД-40, 10ХСНД-3 по ГОСТ 6713-91
		10Г2С1Д-6, 10Г2С1-6, 09Г2СД-6, 09Г2С-6, 09Г2Д-6, 09Г2-6, 14Г2-6 по ГОСТ 19281-89*	
Швеллеры по ГОСТ 8240-89 трубы стальные прямоугольные по ГОСТ 8645-68*	16Д, 15ХСНД, 10ХСНД по ГОСТ 6713-91	15ХСНД-2, 10ХСНД-2 по ГОСТ 6713-91	15ХСНД-40, 10ХСНД-3 по ГОСТ 6713-91
		15ХСНД, 10ХСНД по ГОСТ 6713-75* при условии выполнения требований по ударной вязкости при температуре минус 60°С и 70°С	

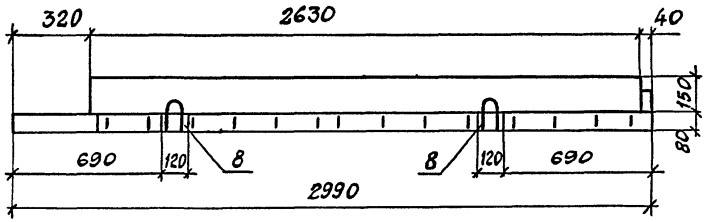

Рис.1

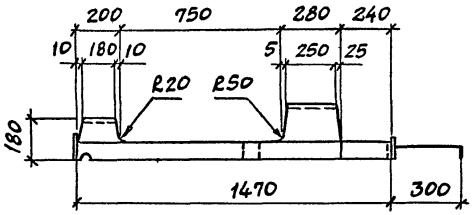

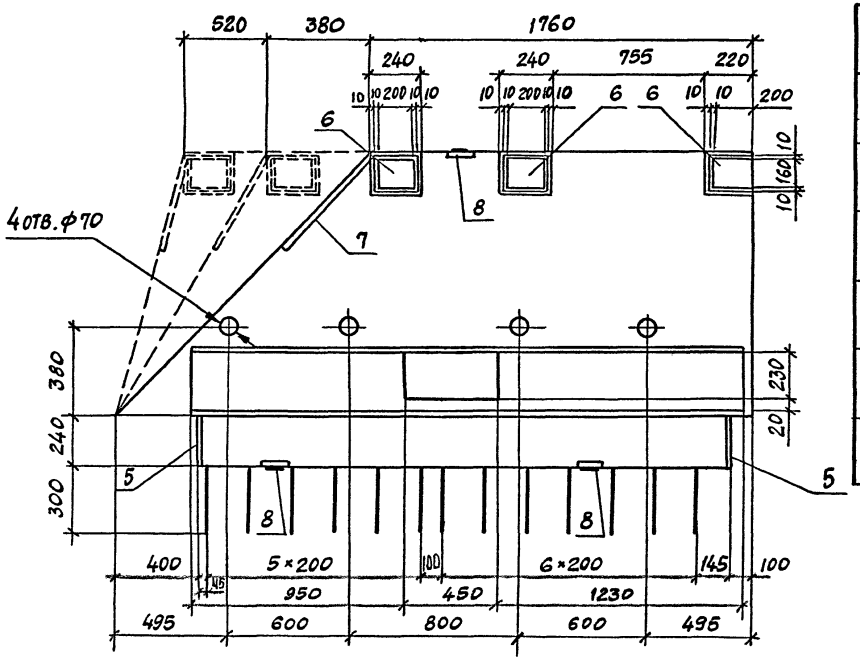

Марка блока	Т, номер температурной зоны	Класс бетона по прочности на сжатие	Марка бетона по морозостойкости	Марка бетона по водонепроницаем.	e, мм	Объем бетона, м3	Рис.	Масса, т
Т75.15-... -2,45П	9	В35	F200	W6	820	0,40	1	1,00
Т75.15-... -3,45Л	10,11,12		F300				3	
Т75.15-... -2,60П	9		F200		1010	0,43	1	1,08
Т75.15-... -3,60Л	10,11,12		F300				3	
Т75.15-... -2,75П	9		F200		1270	0,45	1	1,13
Т75.15-... -3,75Л	10,11,12		F300				3	
Т75.15-... -2,75Л	9		F200		1600	0,49	2	1,23
Т75.15-... -3,75П	10,11,12		F300				4	
Т75.15-... -2,60Л	9		F200		1790	0,51	2	1,28
Т75.15-... -3,60П	10,11,12		F300				4	
Т75.15-... -2,45Л	9		F200		2050	0,54	2	1,35
Т75.15-... -3,45П	10,11,12		F300				4	

Технические требования см. 3.503.1-81.2-2-ТТ
Спецификация см. листы 5,6.

Н.конт.	Прохоров			3.503.1-81.2-2-1
Нач.отс.	Постовой			
Гл.спец.	Прохоров			
ГИП	Маркин		9.02.92	Блок тротуарный Т75.15-...-2(3)К
Нач.гр.	Старова			
Инж.	Болховитинова			
Инж.	Тропоркова			

Стадия	Лист	Листов
Р	1	6

СОЮЗДОРПРОЕКТ

Рис.2

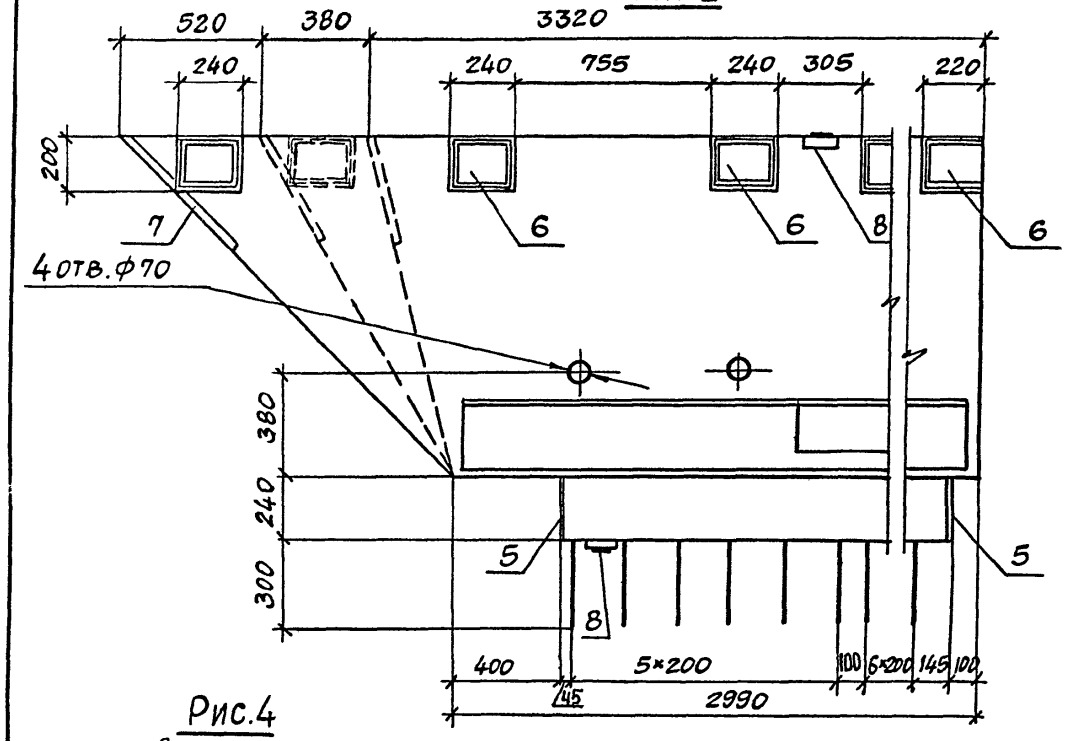

Рис.3

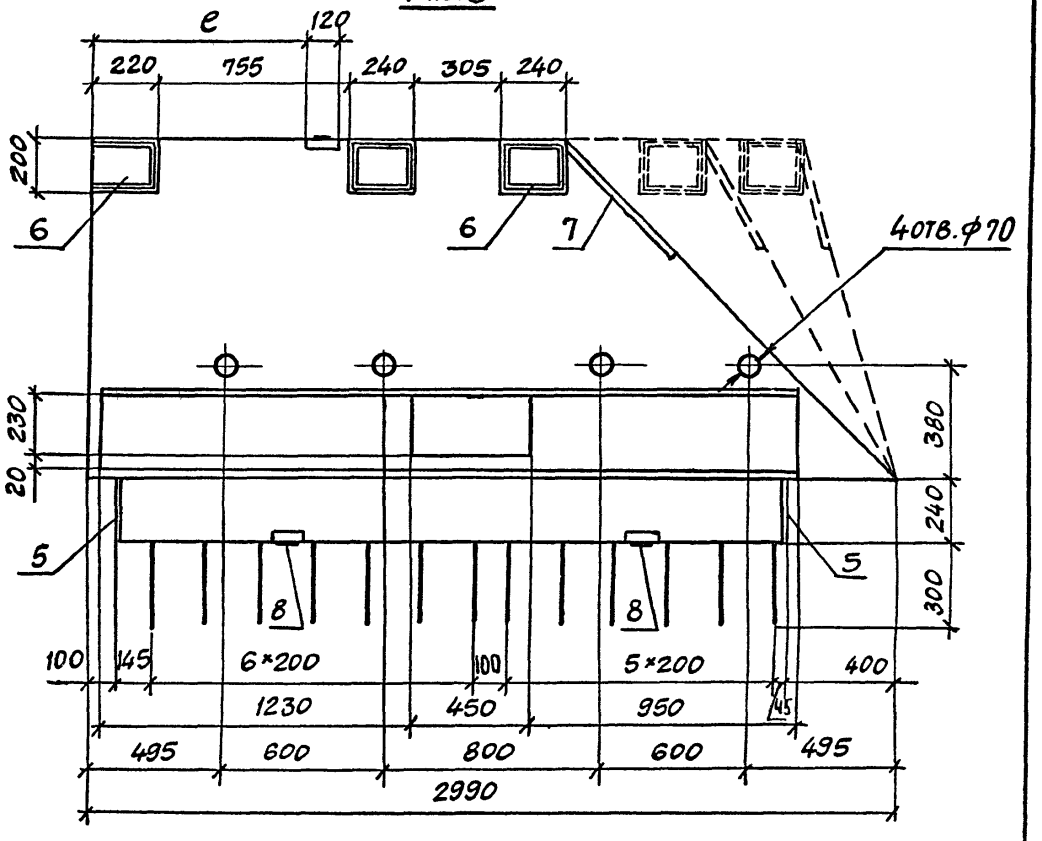

Рис.4

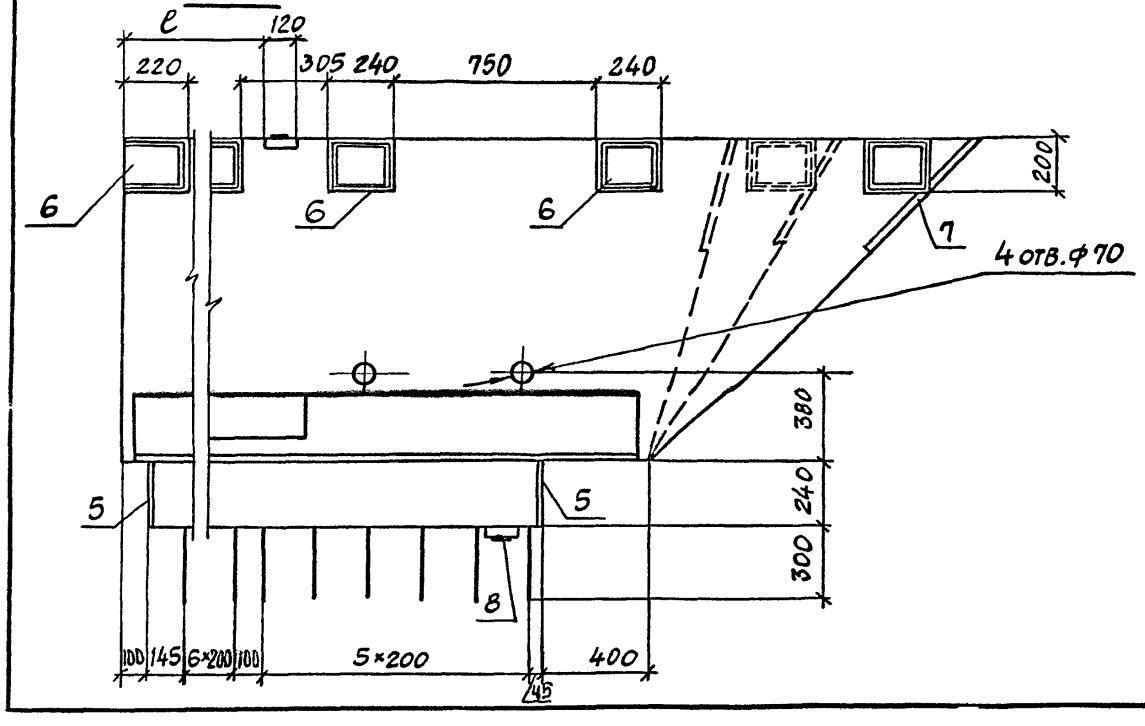

Схема армирования

А-А

Каркасы ребра

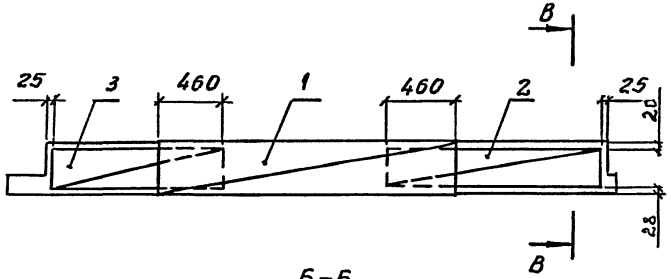

В-В

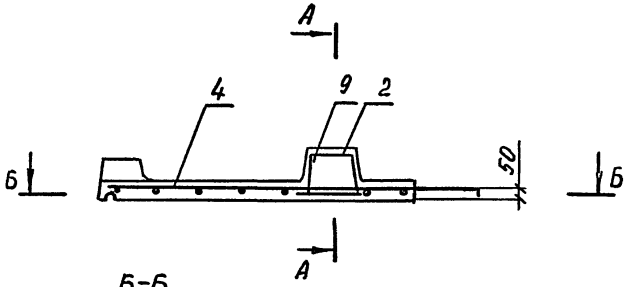

Б-Б

План сетки (к рис. 1)

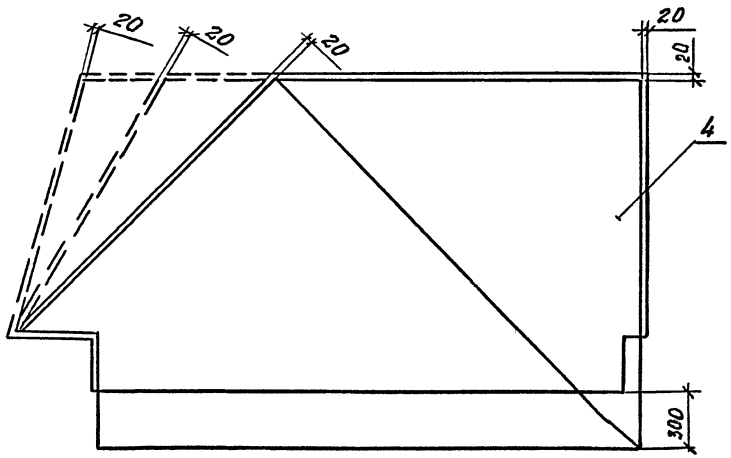

Б-Б

План сетки (к рис. 3)

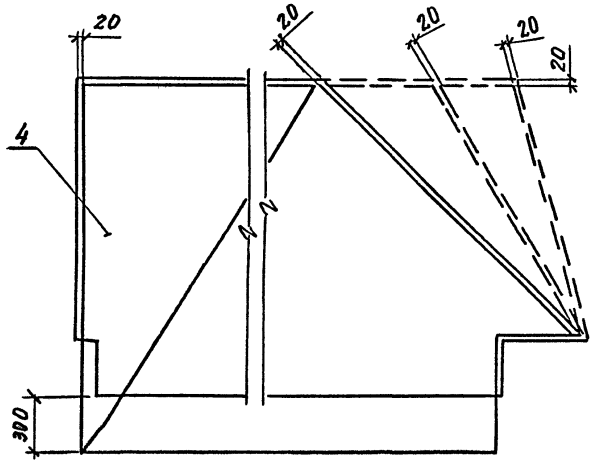

А-А

КАРКАСЫ РЕБРА

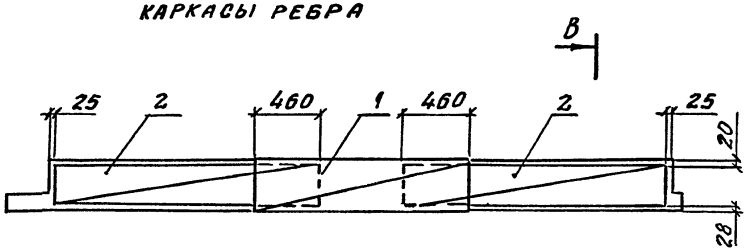

В-В

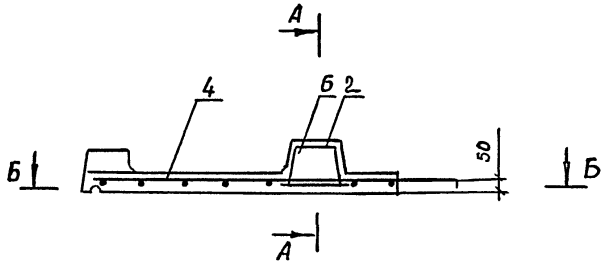

Б-Б

План сетки (к рис. 2)

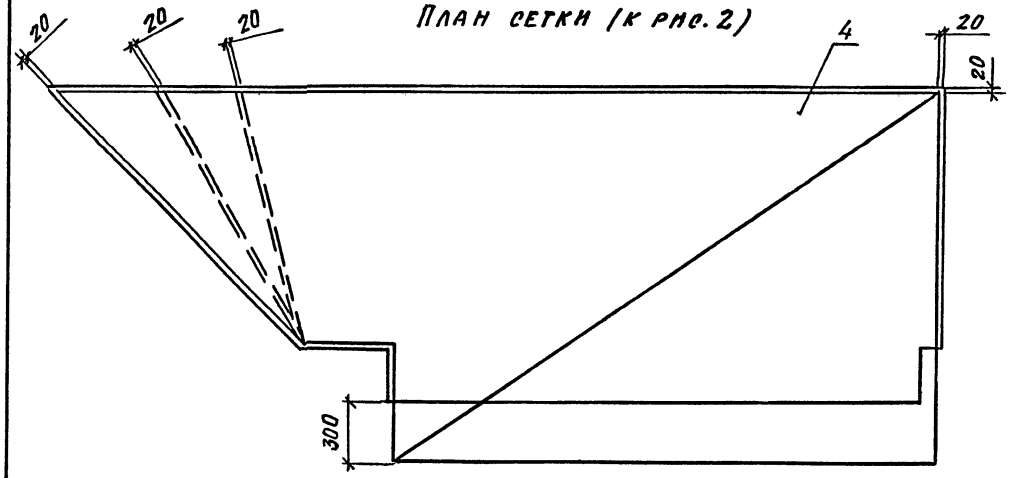

Б-Б

План сетки (к рис. 4)

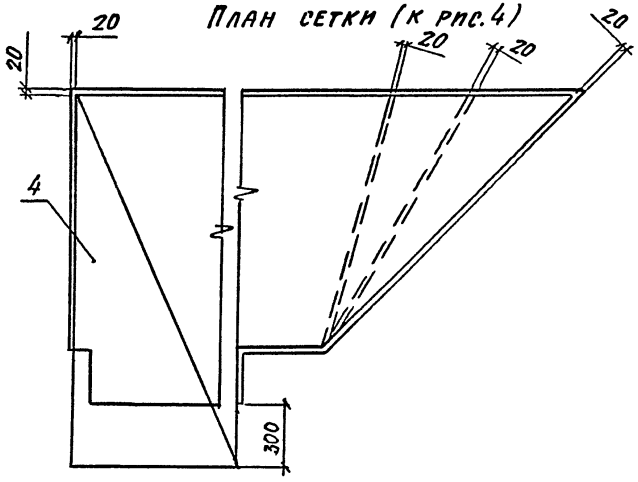

Марка	Поз.	Наименование	Кол.	Обозначение документа	Масса ед., кг
	1	Каркас КП-ТАII(AIII)-1	1	3.503.1-81.2-1-17	25,9
	2	КП-ТАII(AIII)-2	1	2-1-18	12,9
	3	КП-ТАII(AIII)-14	1	2-2-8	9,5
	4	Сетка С-ТАII(AIII)-25	1	2-2-12	33,2
Т75.15-...-246.П		Изделие закладное			
	5	МН-ТАII(AIII)-2	2	3.503.1-81.2-1-52	1,7
	6	МН-ТАII(AIII)-3	3	2-1-53	3,3
	7	МН-ТАII(AIII)-14	1	2-2-43	3,8
	8	МН-ТАII(AIII)-1	3	2-1-51	1,4
	9	Бетон класса В35, м³	0,4		
	1	Каркас КП-ТАII(AIII)-1	1	3.503.1-81.2-1-17	25,9
	2	КП-ТАII(AIII)-2	1	2-1-18	12,9
	3	КП-ТАII(AIII)-14	1	2-2-8	9,5
	4	Сетка С-ТАII(AIII)-27	1	2-2-13	35,9
Т75.15-...-260.П		Изделие закладное			
	5	МН-ТАII(AIII)-2	2	3.503.1-81.2-1-52	1,7
	6	МН-ТАII(AIII)-3	3	2-1-53	3,3
	7	МН-ТАII(AIII)-13	1	2-2-43	3,0
	8	МН-ТАII(AIII)-1	3	2-1-51	1,4
	9	Бетон класса В35, м³	0,43		
	1	Каркас КП-ТАII(AIII)-1	1	3.503.1-81.2-1-17	25,9
	2	КП-ТАII(AIII)-2	1	2-1-18	12,9
	3	КП-ТАII(AIII)-14	1	2-2-8	9,5
	4	Сетка С-ТАII(AIII)-29	1	2-2-14	38,3
Т75.15-...-275.П		Изделие закладное			
	5	МН-ТАII(AIII)-2	2	3.503.1-81.2-1-52	1,7
	6	МН-ТАII(AIII)-3	4	2-1-53	3,3
	7	МН-ТАII(AIII)-12	1	2-2-43	2,8
	8	МН-ТАII(AIII)-1	3	2-1-51	1,4
	9	Бетон класса В35, м³	0,45		

продолжение

Марка	Поз.	Наименование	Кол.	Обозначение документа	Масса ед., кг
	1	Каркас КП-ТАII(AIII)-1	1	3.503.1-81.2-1-17	25,9
	2	КП-ТАII(AIII)-2	2	2-1-18	12,9
	4	Сетка С ТАII(AIII)-31	1	2-2-15	46,8
		Изделие закладное			
Т75.15-...-245.П	5	МН-ТАII(AIII)-2	2	3.503.1-81.2-1-52	1,7
	6	МН-ТАII(AIII)-3	5	2-1-53	3,3
	7	МН-ТАII(AIII)-14	1	2-2-43	3,8
	8	МН-ТАII(AIII)-1	4	2-1-51	1,4
	9	Бетон класса В35, м³	0,54		
	1	Каркас КП-ТАII(AIII)-1	1	3.503.1-81.2-1-17	25,9
	2	КП-ТАII(AIII)-2	2	2-1-18	12,9
	4	Сетка С-ТАII(AIII)-33	1	2-2-17	43,2
Т75.15-...-260.П		Изделие закладное			
	5	МН-ТАII(AIII)-2	2	3.503.1-81.2-1-52	1,7
	6	МН-ТАII(AIII)-3	5	2-1-53	3,3
	7	МН-ТАII(AIII)-13	1	2-2-43	3,0
	8	МН-ТАII(AIII)-1	4	2-1-51	1,4
	9	Бетон класса В35, м³	0,51		
	1	Каркас КП-ТАII(AIII)-1	1	3.503.1-81.2-1-17	25,9
	2	КП-ТАII(AIII)-2	2	2-1-18	12,9
	3	Сетка С-ТАII(AIII)-35	1	2-2-19	40,9
Т75.15-...-275.П		Изделие закладное			
	5	МН-ТАII(AIII)-2	2	3.503.1-81.2-1-52	1,7
	6	МН-ТАII(AIII)-3	4	2-1-53	3,3
	7	МН-ТАII(AIII)-12	1	2-2-43	2,8
	8	МН-ТАII(AIII)-1	4	2-1-51	1,4
	9	Бетон класса В35, м³	0,49		

продолжение

Марка	Поз.	Наименование	Кол.	Обозначение документа	Масса ед., кг
	1	Каркас КП-ТА II(A III)-1	1	3.503.1-81.2-1-17	25,9
	2	КП-ТА II(A III)-2	1	2-1-18	12,9
	3	КП-ТА II(A III)-14	1	2-2-8	9,5
	4	Сетка С-ТА II(A III)-26	1	2-2-12	33,2
Т75.15-...-3.45Л		Изделие закладное			
	5	МН-ТА II(A III)-2	2	3.503.1-81.2-1-52	1,7
	6	МН-ТА II(A III)-3	3	2-1-53	3,3
	7	МН-ТА II(A III)-14	1	2-2-43	3,8
	8	МН-ТА II(A III)-1	3	2-1-51	1,4
	9	Бетон класса В35, м³	0,4		
	1	Каркас КП-ТА II(A III)-1	1	3.503.1-81.2-1-17	25,9
	2	КП-ТА II(A III)-2	1	2-1-18	12,9
	3	КП-ТА II(A III)-14	1	2-2-8	9,5
	4	Сетка С-ТА II(A III)-28	1	2-2-13	35,9
Т75.15-...-3.60Л		Изделие закладное			
	5	МН-ТА II(A III)-2	2	3.503.1-81.2-1-52	1,7
	6	МН-ТА II(A III)-3	3	2-1-53	3,3
	7	МН-ТА II(A III)-13	1	2-2-43	3,0
	8	МН-ТА II(A III)-1	3	2-1-51	1,4
	9	Бетон класса В35, м³	0,43		
	1	Каркас КП-ТА II(A III)-1	1	3.503.1-81.2-1-17	25,9
	2	КП-ТА II(A III)-2	1	2-1-18	12,9
	3	КП-ТА II(A III)-14	1	2-2-8	9,5
	4	Сетка С-ТА II(A III)-30	1	2-2-14	38,3
Т75.15-...-3.75Л		Изделие закладное			
	5	МН-ТА II(A III)-2	2	3.503.1-81.2-1-52	1,7
	6	МН-ТА II(A III)-3	4	2-1-53	3,3
	7	МН-ТА II(A III)-12	1	2-2-43	2,7
	8	МН-ТА II(A III)-1	3	2-1-51	1,4
	9	Бетон класса В35, м³	0,45		

продолжение

Марка	Поз.	Наименование	Кол.	Обозначение документа	Масса ед., кг
	1	Каркас КП-ТА II(A III)-1	1	3.503.1-81.2-1-17	25,9
	2	КП-ТА II(A III)-2	2	2-1-18	12,9
	4	Сетка С-ТА II(A III)-32	1	2-2-16	46,8
Т75.15-...-3.45П		Изделие закладное			
	5	МН-ТА II(A III)-2	2	3.503.1-81.2-1-52	1,7
	6	МН-ТА II(A III)-3	5	2-1-53	3,3
	7	МН-ТА II(A III)-14	1	2-2-43	3,8
	8	МН-ТА II(A III)-1	4	2-1-51	1,4
	9	Бетон класса В35, м³	0,54		
	1	Каркас КП-ТА II(A III)-1	1	3.503.1-81.2-1-17	25,9
	2	КП-ТА II(A III)-2	2	2-1-18	12,9
	4	Сетка С-ТА II(A III)-34	1	2-2-18	43,2
Т75.15-...-3.60П		Изделие закладное			
	5	МН-ТА II(A III)-2	2	3.503.1-81.2-1-52	1,7
	6	МН-ТА II(A III)-3	5	2-1-53	3,3
	7	МН-ТА II(A III)-13	1	2-2-43	3,0
	8	МН-ТА II(A III)-1	4	2-1-51	1,4
	9	Бетон класса В35, м³	0,51		
	1	Каркас КП-ТА II(A III)-1	1	3.503.1-81.2-1-17	25,9
	2	КП-ТА II(A III)-2	2	2-1-18	12,9
	3	Сетка С-ТА II(A III)-36	1	2-2-20	40,9
Т75.15-...-3.75П		Изделие закладное			
	5	МН-ТА II(A III)-2	2	3.503.1-81.2-1-52	1,7
	6	МН-ТА II(A III)-3	4	2-1-53	3,3
	7	МН-ТА II(A III)-12	1	2-2-43	2,8
	8	МН-ТА II(A III)-1	4	2-1-51	1,4
	9	Бетон класса В35, м³	0,49		

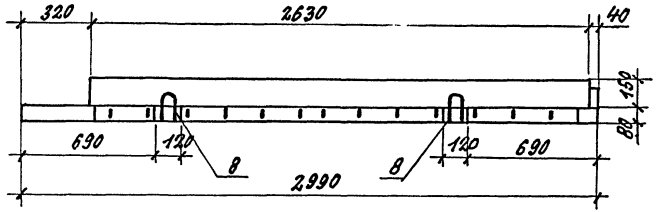

Рис. 1

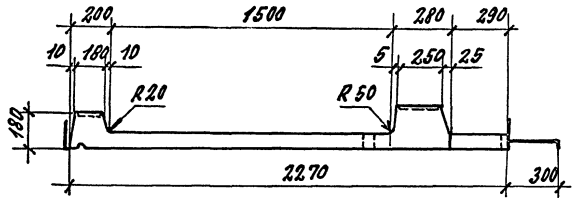

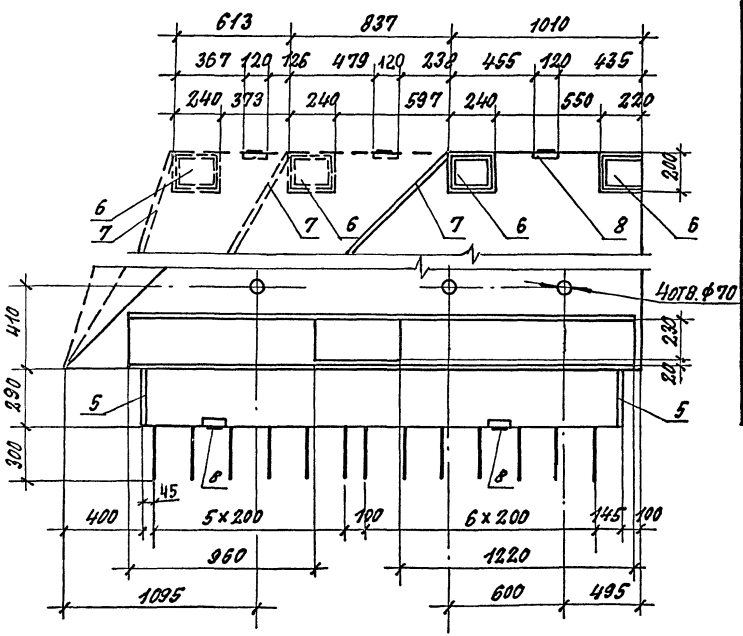

Марка блока	Т, номер температурной зоны	Класс бетона по прочности на сжатие	Марка бетона по водонепроницаемости	Марка бетона по морозостойкости	Рис.	Объем бетона, м³	Масса, т
Т150.15-...-2.45П	9	В35	W6	F200	1	0.47	1.18
Т150.15-...-3.45Л	10, 11, 12			F300	4		
Т150.15-...-2.60П	9			F200	1	0.55	1.38
Т150.15-...-3.60Л	10, 11, 12			F300	4		
Т150.15-...-2.75П	9			F200	1	0.66	1.65
Т150.15-...-3.75Л	10, 11, 12			F300	4		
Т150.15-...-2.75Л	9			F200	3	0.70	1.75
Т150.15-...-3.75П	10, 11, 12			F300	2		
Т150.15-...-2.60Л	9			F200	3	0.75	1.87
Т150.15-...-3.60П	10, 11, 12			F300	2		
Т150.15-...-2.45Л	9			F200	3	0.82	2.05
Т150.15-...-3.45П	10, 11, 12			F300	2		

Технические требования см. 3.503.1-81.2-2-Т.Т
спецификацию см. листы 5, 6.

Н. контр.	Прохоров		3.503.1-81.2-2-2	
Нач. ОНС	Постовой			
Гл. спец.	Прохоров			
ГИП	Маркин	9.02.90	Блок тротуарный Т150.15-...-2(3)К	Стадия: Р; Лист: 1; Листов: 6
Нач. гр.	Старова			
Инж.	Топоркова			СОЮЗДОРПРОЕКТ
Инж.	Волковитинова			

Рис. 2

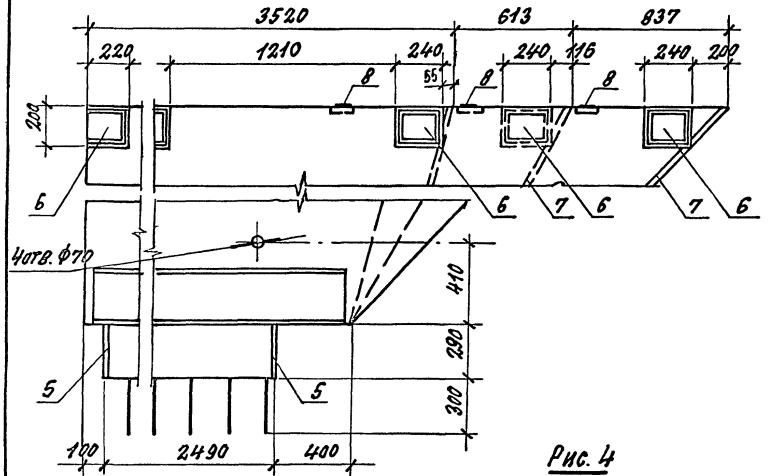

Рис. 3

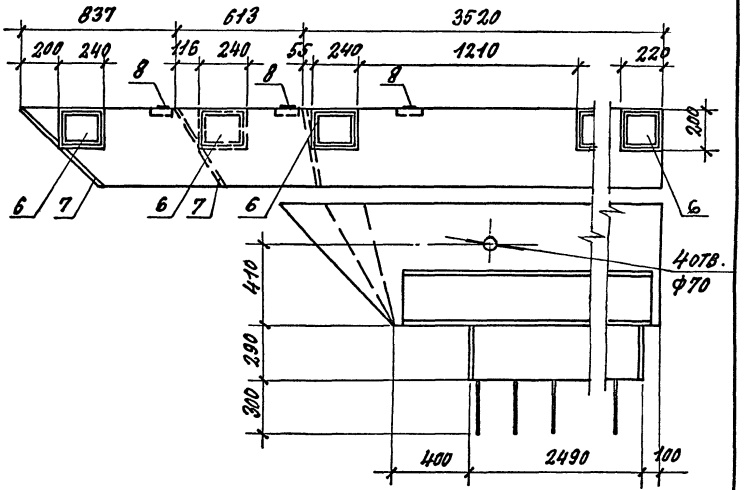

Рис. 4

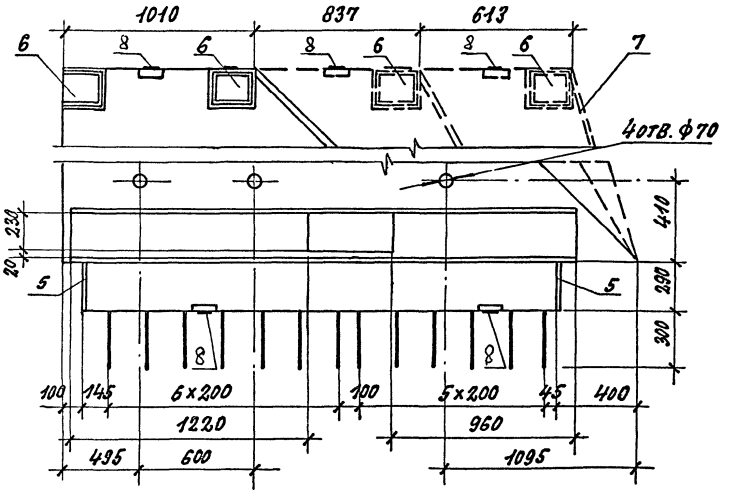

3.503.1-81.2-2-2

Лист 2

Схема армирования

А-А

Каркасы ребра

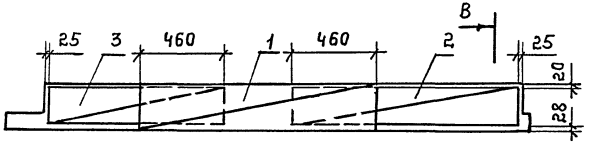

В-В

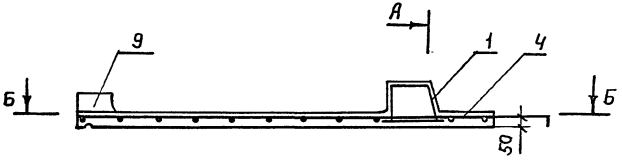

Б-Б

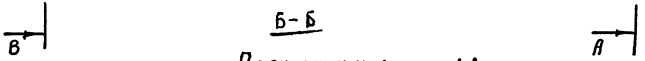

План сетки (к рис.1)

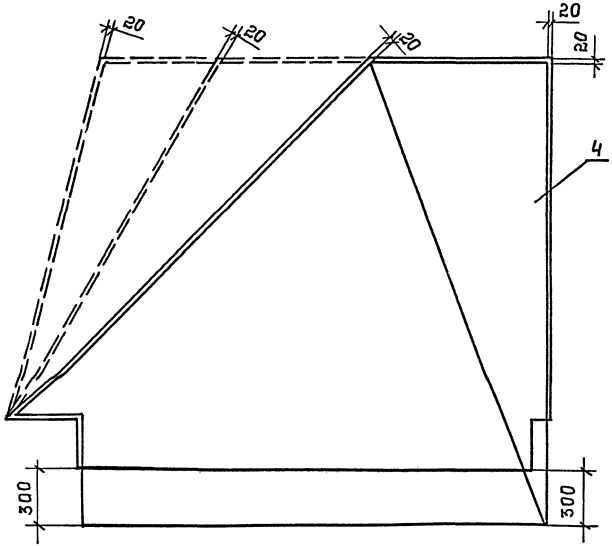

Б-Б

План сетки (к рис.4)

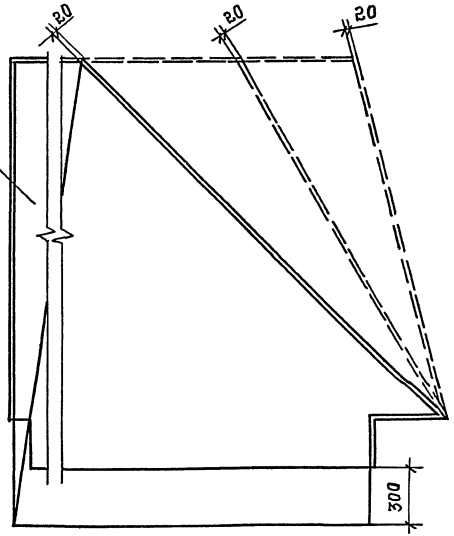

Схема армирования.

А-А

Каркасы ребра

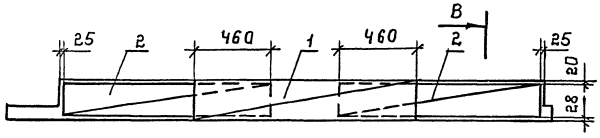

В-В

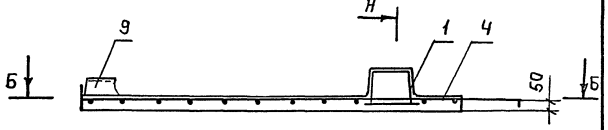

Б-Б

План сетки (к рис.3)

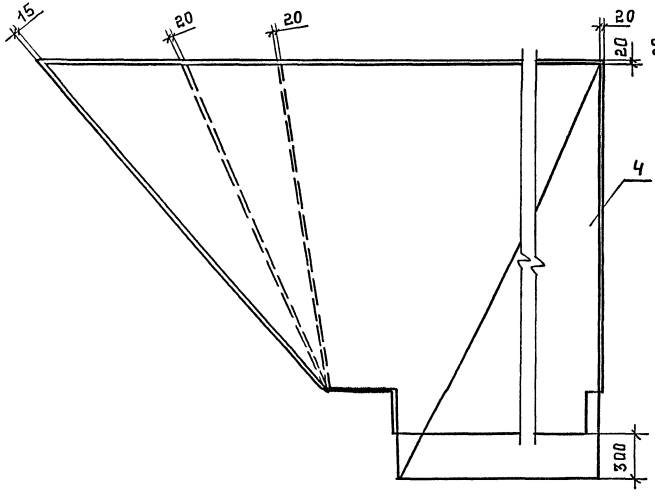

Б-Б

План сетки (к рис. 2)

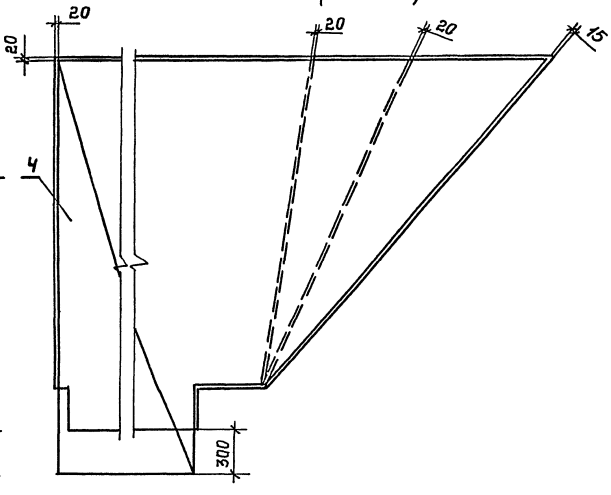

Марка	Поз	Наименование	Кол	Обозначение документа	Масса ед. кг.
	1	Каркас КП-ТАII(AIII)-1	1	3.503.1-81.2-1-17	25,9
	2	КП-ТАII(AIII)-2	1	3.503.1-81.2-1-18	12,9
	3	КП-ТАII(AIII)-14	1	3.503.1-81.2-2-8	9,5
Т150.15-2,45.II	4	Сетка С-ТАII(AIII)-37	1	3.503.1-81.2-2-21	44,2
		Изделие закладное			
	5	МН-ТАII(AIII)-2	2	3.503.1-81.2-1-52	1,7
	6	МН-ТАII(AIII)-3	2	3.503.1-81.2-1-53	3,3
	7	МН-ТАII(AIII)-17	1	3.503.1-81.2-2-44	10,9
	8	МН-ТАII(AIII)-1	3	3.503.1-81.2-1-51	1,4
	9	Бетон класса В35 м³	0,47		
	1	Каркас КП-ТАII(AIII)-1	1	3.503.1-81.2-1-17	25,9
	2	КП-ТАII(AIII)-2	1	3.503.1-81.2-1-18	12,9
	3	КП-ТАII(AIII)-14	1	3.503.1-81.2-2-8	9,5
	4	Сетка С-ТАII(AIII)-39	1	3.503.1-81.2-2-22	51,5
Т150.15-2,60.II		Изделие закладное			
	5	МН-ТАII(AIII)-2	2	3.503.1-81.2-1-52	1,7
	6	МН-ТАII(AIII)-3	3	3.503.1-81.2-1-53	3,3
	7	МН-ТАII(AIII)-16	1	3.503.1-81.2-2-44	9,0
	8	МН-ТАII(AIII)-1	4	3.503.1-81.2-1-51	1,4
	9	Бетон класса В35, м³	0,55		
	1	Каркас КП-ТАII(AIII)-1	1	3.503.1-81.2-1-17	25,9
	2	КП-ТАII(AIII)-2	1	3.503.1-81.2-1-18	12,9
	3	КП-ТАII(AIII)-14	1	3.503.1-81.2-2-8	9,5
	4	Сетка С-ТАII(AIII)-41	1	3.503.1-81.2-2-23	53,4
Т150.15-2,75.II		Изделие закладное			
	5	МН-ТАII(AIII)-2	2	3.503.1-81.2-1-52	1,7
	6	МН-ТАII(AIII)-3	4	3.503.1-81.2-1-53	3,3
	7	МН-ТАII(AIII)-15	1	3.503.1-81.2-2-44	6,5
	8	МН-ТАII(AIII)-1	4	3.503.1-81.2-1-51	1,4
	9	Бетон класса В35 м³	0,66		

Продолжение

Марка	Поз	Наименование	Кол	Обозначение документа	Масса ед. кг.
	1	Каркас КП-ТАII(AIII)-1	1	3.503.1-81.2-1-17	25,9
	2	КП-ТАII(AIII)-2	2	3.503.1-81.2-1-18	12,9
	4	Сетка С-ТАII(AIII)-44	1	3.503.1-81.2-2-25	88,5
Т150.15-3,45.II		Изделие закладное			
	5	МН-ТАII(AIII)-2	2	3.503.1-81.2-1-52	1,7
	6	МН-ТАII(AIII)-3	5	3.503.1-81.2-1-53	3,3
	7	МН-ТАII(AIII)-17	1	3.503.1-81.2-2-44	10,9
	8	МН-ТАII(AIII)-1	4	3.503.1-81.2-1-51	1,4
	9	Бетон класса В35, м³	0,82		
	1	Каркас КП-ТАII(AIII)-1	1	3.503.1-81.2-1-17	25,9
	2	КП-ТАII(AIII)-2	2	3.503.1-81.2-1-18	12,9
	4	Сетка С-ТАII(AIII)-46	1	3.503.1-81.2-2-27	71,2
Т150.15-3,60.II		Изделие закладное			
	5	МН-ТАII(AIII)-2	2	3.503.1-81.2-1-52	1,7
	6	МН-ТАII(AIII)-3	5	3.503.1-81.2-1-53	3,3
	7	МН-ТАII(AIII)-16	1	3.503.1-81.2-2-44	9,0
	8	МН-ТАII(AIII)-1	4	3.503.1-81.2-1-51	1,4
	9	Бетон класса В35, м³	0,75		
	1	Каркас КП-ТАII(AIII)-1	1	3.503.1-81.2-1-17	25,9
	2	КП-ТАII(AIII)-2	2	3.503.1-81.2-1-18	12,9
	4	Сетка С-ТАII(AIII)-48	1	3.503.1-81.2-2-29	67,1
Т150.15-3,75.II		Изделие закладное			
	5	МН-ТАII(AIII)-2	2	3.503.1-81.2-1-52	1,7
	6	МН-ТАII(AIII)-3	4	3.503.1-81.2-1-53	3,3
	7	МН-ТАII(AIII)-15	1	3.503.1-81.2-2-44	6,5
	8	МН-ТАII(AIII)-1	4	3.503.1-81.2-1-51	1,4
	9	Бетон класса В35, м³	0,70		

ПРОДОЛЖЕНИЕ

Марка	Поз.	Наименование	Кол.	Обозначение документа	Масса ед. кг
	1	Каркас КП-ТА II(AIIIв)-1	1	3.503.1-81.2-1-17	25.9
	2	КП-ТА II(AIIIв)-2	1	2-1-18	12.9
	3	КП-ТА II(AIIIв)-14	1	2-2-8	9.52
	4	Сетка С-ТА II(AIIIв)-38	1	2-2-21	44.2
Т150.15-2.45Л		Изделие закладное			
	5	МН-ТА II(AIIIв)-2	2	3.503.1-81.2-1-52	1.7
	6	МН-ТА II(AIIIв)-3	2	2-1-53	3.3
	7	МН-ТА II(AIIIв)-17	1	2-2-44	10.9
	8	МН-ТА II(AIIIв)-1	3	2-1-51	1.4
	9	Бетон класса В35, м³	0.47		
	1	Каркас КП-ТА II(AIIIв)-1	1	3.503.1-81.2-1-17	25.9
	2	КП-ТА II(AIIIв)-2	1	2-1-18	12.9
	3	КП-ТА II(AIIIв)-14	1	2-2-8	9.5
	4	Сетка С-ТА II(AIIIв)-40	1	2-2-22	51.5
Т150.15-3.60Л		Изделие закладное			
	5	МН-ТА II(AIIIв)-2	2	3.503.1-81.2-1-52	1.7
	6	МН-ТА II(AIIIв)-3	3	2-1-53	3.3
	7	МН-ТА II(AIIIв)-16	1	2-2-44	9.0
	8	МН-ТА II(AIIIв)-1	4	2-1-51	1.4
	9	Бетон класса В35, м³	0.55		
	1	Каркас КП-ТА II(AIIIв)-1	1	3.503.1-81.2-1-17	25.9
	2	КП-ТА II(AIIIв)-2	1	2-1-18	12.9
	3	КП-ТА II(AIIIв)-14	1	2-2-8	9.5
	4	Сетка С-ТА II(AIIIв)-42	1	2-2-23	53.4
Т150.15-3.75Л		Изделие закладное			
	5	МН-ТА II(AIIIв)-2	2	3.503.1-81.2-1-52	1.7
	6	МН-ТА II(AIIIв)-3	4	2-1-53	3.3
	7	МН-ТА II(AIIIв)-15	1	2-2-44	6.5
	8	МН-ТА II(AIIIв)-1	4	2-1-51	1.4
	9	Бетон класса В35, м³	0.66		

ПРОДОЛЖЕНИЕ

Марка	Поз.	Наименование	Кол.	Обозначение документа	Масса ед. кг
	1	Каркас КП-ТА II(AIIIв)-1	1	3.503.1-81.2-1-17	25.9
	2	КП-ТА II(AIIIв)-2	2	2-1-18	12.9
	4	Сетка С-ТА II(AIIIв)-43	1	2-2-24	88.5
Т150.15-2.45Л		Изделие закладное			
	5	МН-ТА II(AIIIв)-2	2	3.503.1-81 2-1-52	1.7
	6	МН-ТА II(AIIIв)-3	5	2-1-53	3.3
	7	МН-ТА II(AIIIв)-17	1	2-2-44	10.9
	8	МН-ТА II(AIIIв)-1	4	2-1-51	1.4
	9	Бетон класса В35, м³	0.82		
	1	Каркас КП-ТА II(AIIIв)-1	1	3.503.1-81.2-1-17	25.9
	2	КП-ТА II(AIIIв)-2	2	2-1-18	12.9
	4	С-ТА II(AIIIв)-45	1	2-2-26	71.2
Т150.15-2.60Л		Изделие закладное			
	5	МН-ТА II(AIIIв)-2	2	3.503.-81. 2-1-52	1.7
	6	МН-ТА II(AIIIв)-3	5	2-1-53	3.3
	7	МН-ТА II(AIIIв)-16	1	2-2-44	9.0
	8	МН-ТА II(AIIIв)-1	4	2-1-51	1.4
	9	Бетон класса В35, м³	0.75		
	1	Каркас КП-ТА II(AIIIв)-1	1	3.503.1-81.2-1-17	25.9
	2	КП-ТА II(AIIIв)-2	2	2-1-18	12.9
	4	Сетка С-ТА II(AIIIв)-47	1	2-2-28	67.1
Т150.15-2.75Л		Изделие закладное			
	5	МН-ТА II(AIIIв)-2	2	3.503.1-81.2-1-52	1.7
	6	МН-ТА II(AIIIв)-3	4	2-1-53	3.3
	7	МН-ТА II(AIIIв)-15	1	2-2-44	6.5
	8	МН-ТА II(AIIIв)-1	4	2-1-51	1.4
	9	Бетон класса В35, м3	0.7		

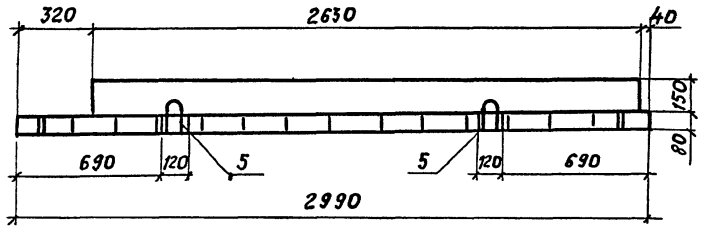

Рис. 1

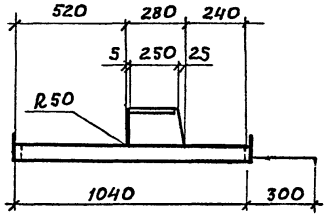

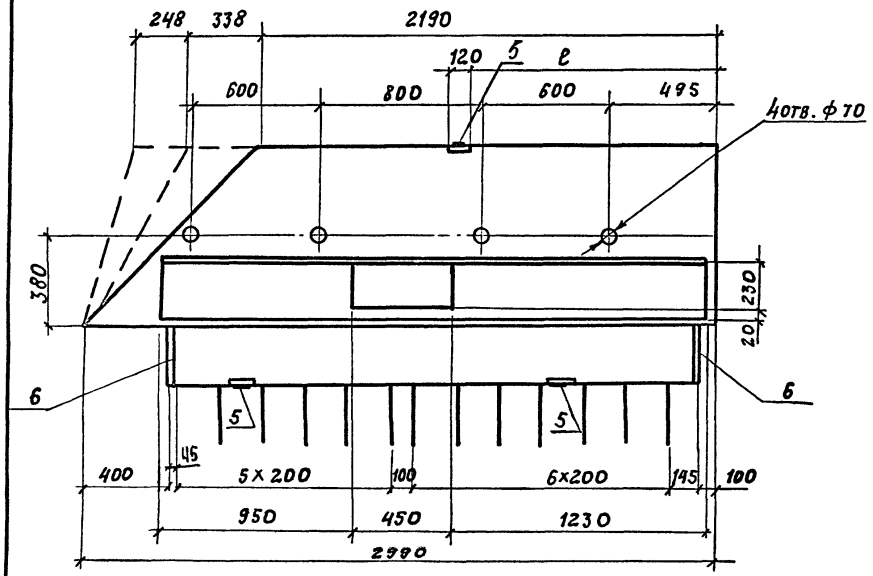

Марка блока	Номер температурной зоны	Класс бетона по прочности на сжатие	Марка бетона по морозостойкости	Марка бетона по водонепроницаемости	Объем бетона, м³	Рис.	Масса, т
ОБ 15-...-2.45П	9	В35	F200	W6	0,32	1	0,80
ОБ 15-...-3.45Л	10, 11, 12		F300			2	
ОБ 15-...-2.60П	9		F200		0,33	1	0,83
ОБ 15-...-3.60Л	10, 11, 12		F300			2	
ОБ 15-...-2.75П	9		F200		0,34	1	0,85
ОБ 15-...-3.75Л	10, 11, 12		F300			2	
ОБ 15-...-2.75Л	9		F200		0,36	3	0,90
ОБ 15-...-3.75П	10, 11, 12		F300			4	
ОБ 15-...-2.60Л	9		F200		0,37	3	0,93
ОБ 15-...-3.60П	10, 11, 12		F300			4	
ОБ 15-...-2.45Л	9		F200		0,38	3	0,95
ОБ 15-...-3.45П	10, 11, 12		F300			4	

Технические требования см. 3.503.1-81.2-2-ТТ
Спецификацию см. листы 5, 6.

Н. конт.	Прохоров		3.503.1-81.2-2-3	
Нач. ОИС	Постовой			
Гл. спец.	Прохоров			
Тип	Маркин	9.02.92	Блок ограждающий ОБ15-...-2(3)К	Стадия Р; Лист 1; Листов 6
Нач. гр.	Старова			
Инж.	Болховитинова			Союздорпроект
Инж.	Токоркова			

Рис. 2

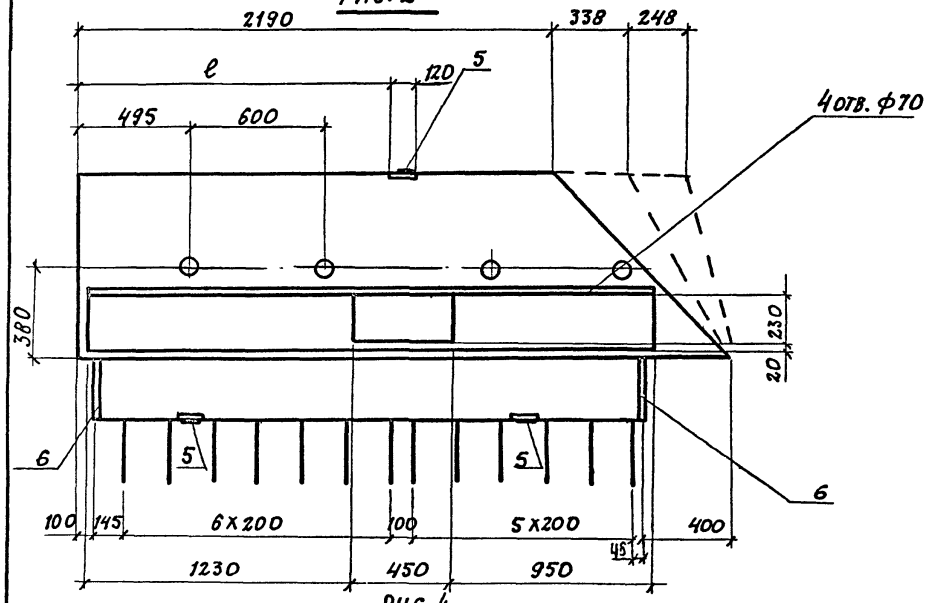

Рис. 3

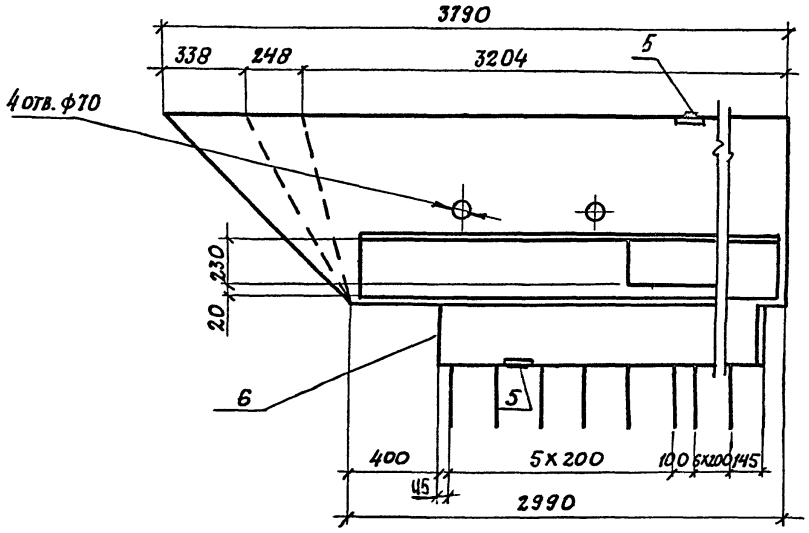

Рис. 4

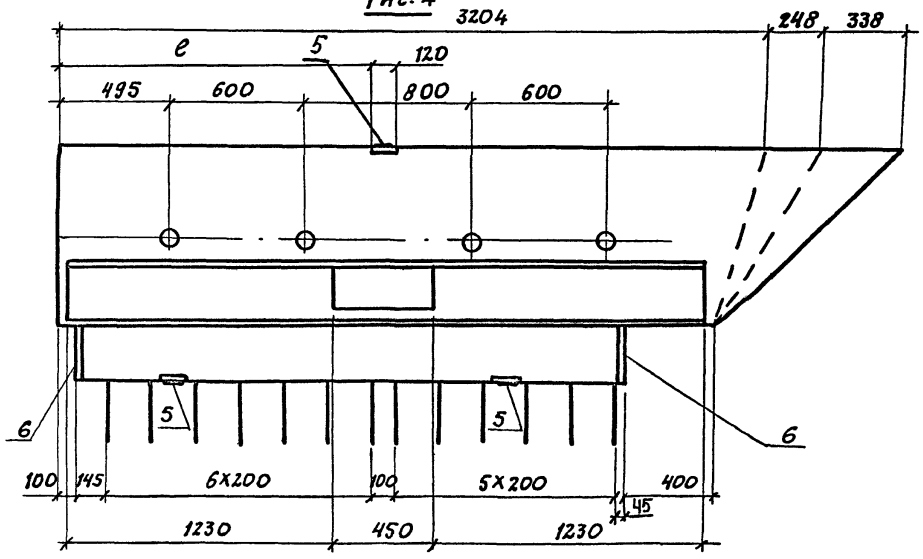

Марка блока	ℓ, мм	Марка блока	ℓ, мм
ОБ15 ... 2.45П ОБ15 ... 3.45А	1035	ОБ15-... - 2.45А ОБ15- ... - 3.45П	1835
ОБ15 ... 2.60П ОБ15 ... 3.60А	1204	ОБ15-... -2.60А ОБ15-... -3.60П	1666
ОБ15 ... 2.75П ОБ15 ... 3.75А	1328	ОБ15-... -2.75А ОБ15-... -3.75П	1542

Схема армирования

А-А
каркасы ребра

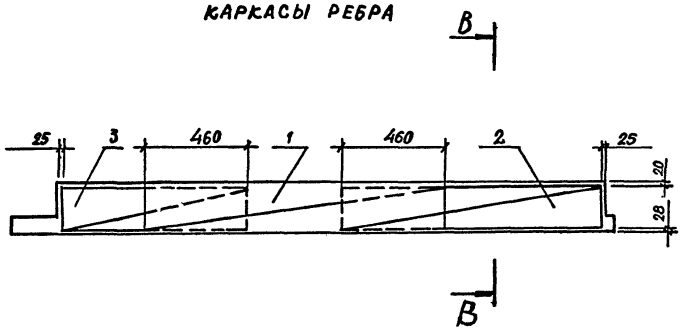

В-В

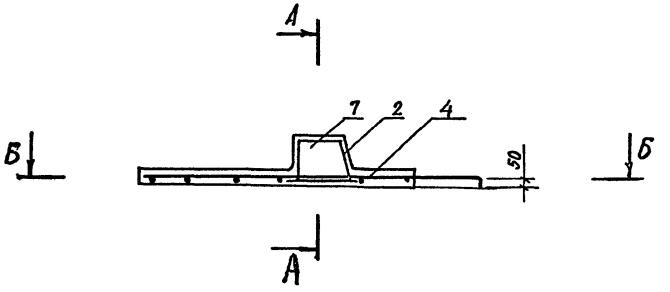

Б-Б
План сетки (к рис. 1)

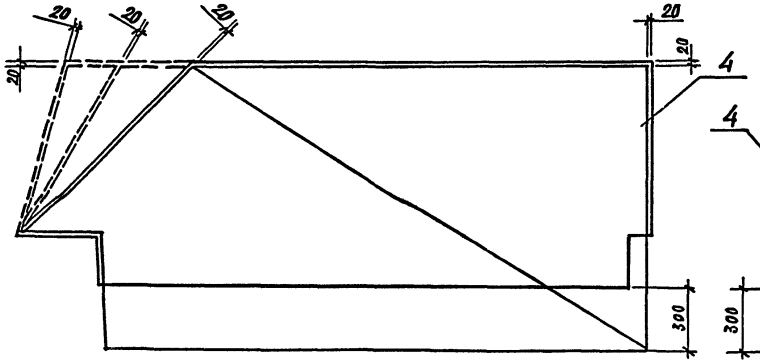

Б-Б
План сетки (к рис. 2)

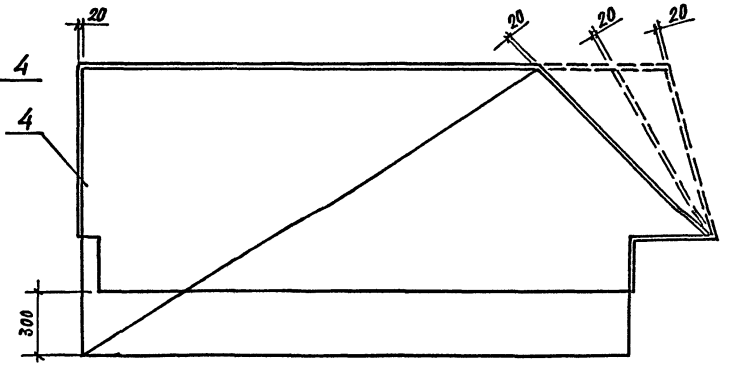

А-А

КАРКАСЫ РЕБРА

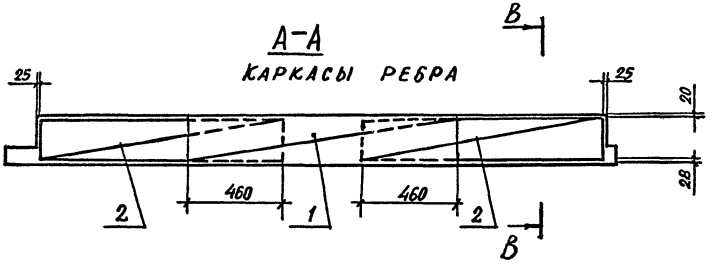

Б-Б

ПЛАН СЕТКИ (К РИС. 3)

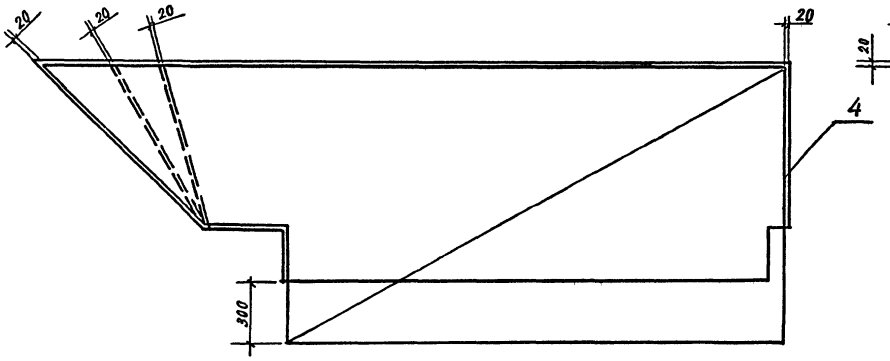

Б-Б

ПЛАН СЕТКИ (К РИС. 4)

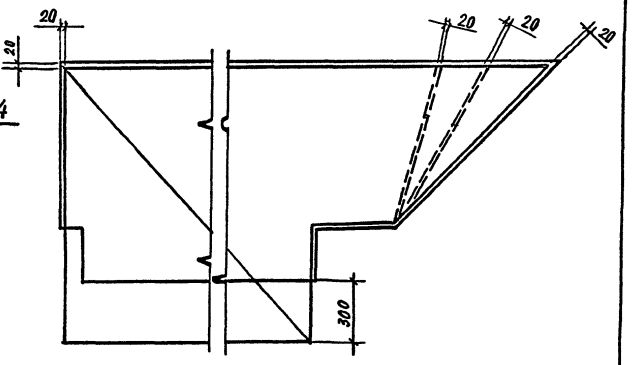

Марка	Поз.	Наименование	Кол.	Обозначение документа	Масса ед. кг
0615-2.45п	1	Каркас КП-ТА II(AIII)-1	1	3.503.1-81.2-1-17	25.9
	2	КП-ТА II(AIII)-2	1	-18	12.9
	3	КП-ТА II(AIII)-14	1	3.503.1-81.2-2-8	9.5
	4	Сетка С-ТА II(AIII)-49	1	-30	25.5
		Изделие закладное			
	5	МН-ТА II(AIII)-1	3	3.503.1-81.2-1-51	1.4
	6	МН-ТА II(AIII)-2	2	-52	1.7
	7	Бетон класса В35, м³	0,32		
0615-2.60п	1	Каркас КП-ТА II(AIII)-1	1	3.503.1-81.2-1-17	25.9
	2	КП-ТА II(AIII)-2	1	-18	12.9
	3	КП-ТА II(AIII)-14	1	3.503.1-81.2-2-8	9.5
	4	Сетка С-ТА II(AIII)-51	1	-31	28.2
		Изделие закладное			
	5	МН-ТА II(AIII)-1	3	3.503.1-81.2-1-51	1.4
	6	МН-ТА II(AIII)-2	2	-52	1.7
	7	Бетон класса В35, м³	0,33		
0615-2.75п	1	Каркас КП-ТА II(AIII)-1	1	3.503.1-81.2-1-17	25.9
	2	КП-ТА II(AIII)-2	1	-18	12.9
	3	КП-ТА II(AIII)-14	1	3.503.1-81.2-2-8	9.5
	4	Сетка С-ТА II(AIII)-53	1	-32	27.7
		Изделие закладное			
	5	МН-ТА II(AIII)-1	3	3.503.1-81.2-1-51	1.4
	6	МН-ТА II(AIII)-2	2	-52	1.7
	7	Бетон класса В35, м³	0,34		

Продолжение

Марка	Поз.	Наименование	Кол.	Обозначение документа	Масса ед. кг
0615-3.45л	1	Каркас КП-ТА II(AIII)-1	1	3.503.1-81.2-1-17	25.9
	2	КП-ТА II(AIII)-2	1	-18	12.9
	3	КП-ТА II(AIII)-14	1	3.503.1-81.2-2-8	9.5
	4	Сетка С-ТА II(AIII)-50	1	-30	25.5
		Изделие закладное			
	5	МН-ТА II(AIII)-1	3	3.503.1-81.2-1-51	1.4
	6	МН-ТА II(AIII)-2	2	-52	1.7
	7	Бетон класса В35, м³	0,32		
0615-3.60л	1	Каркас КП-ТА II(AIII)-1	1	3.503.1-81.2-1-17	25.9
	2	КП-ТА II(AIII)-2	1	-18	12.9
	3	КП-ТА II(AIII)-14	1	3.503.1-81.2-2-8	9.5
	4	Сетка С-ТА II(AIII)-52	1	-31	28.2
		Изделие закладное			
	5	МН-ТА II(AIII)-1	3	3.503.1-81.2-1-51	1.4
	6	МН-ТА II(AIII)-2	2	-52	1.7
	7	Бетон класса В35, м³	0,33		
0615-3.75л	1	Каркас КП-ТА II(AIII)-1	1	3.503.1-81.2-1-17	25.9
	2	КП-ТА II(AIII)-2	1	-18	12.9
	3	КП-ТА II(AIII)-14	1	3.503.1-81.2-2-8	9.5
	4	Сетка С-ТА II(AIII)-54	1	-32	27.7
		Изделие закладное			
	5	МН-ТА II(AIII)-1	3	3.503.1-81.2-1-51	1.4
	6	МН-ТА II(AIII)-2	2	-52	1.7
	7	Бетон класса В35, м³	0,34		

ПРОДОЛЖЕНИЕ

Марка	поз.	Наименование	Кол.	Обозначение документа	Масса ед. кг
ОБ15-2.45л	1	Каркас КП-ТА II(AIII)-1	1	3.503.1-81.2-1-17	25.9
	2	КП-ТА II(AIII)-2	2	-18	12.9
	4	Сетка С-ТА II(AIII)-55	1	3.503.1-81.2-2-33	30,7
		Изделие закладное			
	5	МН-ТА II(AIII)-1	3	3.503.1-81.2-1-51	1.4
	6	МН-ТА II(AIII)-2	2	-52	1.7
	7	Бетон класса В 35, м³	0.38		
ОБ15-2.60л	1	Каркас КП-ТА II(AIII)-1	1	3.503.1-81.2-1-17	25.9
	2	КП-ТА II(AIII)-2	2	-18	12.9
	4	Сетка С-ТА II(AIII)-57	1	3.503.1-81.2-2-35	29.7
		Изделие закладное			
	5	МН-ТА II(AIII)-1	3	3.503.1-81.2-1-51	1.4
	6	МН-ТА II(AIII)-2	2	-52	1.7
	7	Бетон класса В35м³	0.37		
ОБ15-2.75л	1	Каркас КП-ТА II(AIII)-1	1	3.503.1-81.2-1-17	25.9
	2	КП-ТА II(AIII)-2	2	-18	12.9
	4	Сетка С-ТА II(AIII)-59	1	3.503.1-81.2-2-37	28.8
		Изделие закладное			
	5	МН-ТА II(AIII)-1	3	3.503.1-81.2-1-51	1.4
	6	МН-ТА II(AIII)-2	2	-52	1.7
	7	Бетон класса В 35м³	0.36		

ПРОДОЛЖЕНИЕ

Марка	поз.	Наименование	Кол.	Обозначение документа	Масса ед. кг
ОБ15-3.45п	1	Каркас КП-ТА II(AIII)-1	1	3.503.1-81.2-1-17	25.9
	2	КП-ТА II(AIII)-2	2	-18	12,9
	4	Сетка С-ТА II(AIII)-56	1	3.503.1-81.2-2-34	30,7
		Изделие закладное			
	5	МН-ТА II(AIII)-1	3	3.503.1-81.2-1-51	1,4
	6	МН-ТА II(AIII)-2	2	-52	1,7
	7	Бетон класса В35,м²	0,38		
ОБ15-3.60п	1	Каркас КП-ТА II(AIII)-1	1	3.503.1-81.2-1-17	25,9
	2	КП-ТА II(AIII)-2	2	-18	12,9
	4	Сетка С-ТА II(AIII)-58	1	3.503-1-81.2-2-36	29,7
		Изделие закладное			
	5	МН-ТА II(AIII)-1	3	3.503-1-81.2-1-51	1,4
	6	МН-ТА II(AIII)-2	2	-52	1,7
	7	Бетон класса В 35,м³	0,37		
ОБ15-3.75п	1	Каркас КП-ТА II(AIII)-1	1	3.503.1-81.2-1-17	25,9
	2	КП-ТА II(AIII)-2	2	-18	12,9
	4	Сетка С-ТА II(AIII)-60	1	3.503.1-81.2-2-38	28,8
		Изделие закладное			
	5	МН-ТА II(AIII)-1	3	3.503.1-81.2-1-51	1,4
	6	МН-ТА II(AIII)-2	2	-52	1,7
	7	Бетон класса В 35,м³	0,36		

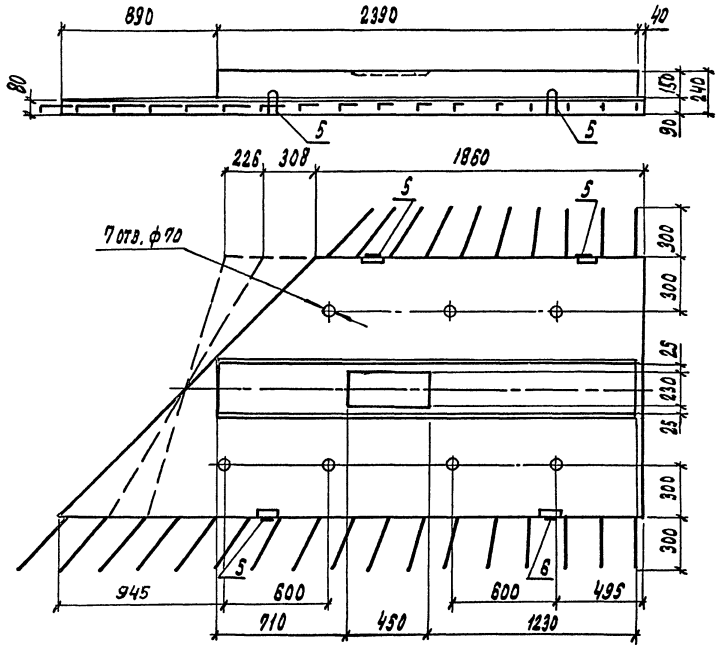

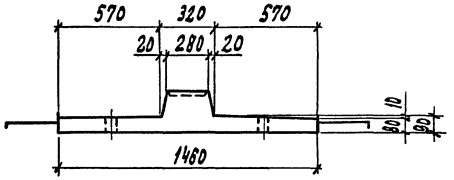

Марка блока	Номер температурной зоны	Класс бетона по прочности на сжатие	Марка бетона по морозостойкости	Марка бетона по водонепроницаемости	Объем бетона, м³	Масса бетона, т
РП15-ТАIII(AIII)-2,45 Л	9	В35	F 200	W6	0,42	1,05
	10		F 300			
	11					
	12					
РП15-ТАIII(AIII)-2,60 Л	9	В35	F 200	W6	0,42	1,05
	10		F 300			
	11					
	12					
РП15-ТАIII(AIII)-2,75 Л	9	В35	F 200	W6	0,42	1,05
	10		F 300			
	11					
	12					

Технические требования см. 3.503.1-81.2-2-ТТ
Спецификацию см. лист 4

Н. контр.	Прохоров		3.503.1-81.2-2-4		
Нач. отд.	Пастовой				
Гл. спец.	Прохоров				
ГИП	Маркин	8.02.85	Блок разделительной полосы РП15-...-2 К	Стадия	Лист	Листов
Нач. гр.	Старова			Р	1	4
Инж.	Болховитинова			СОЮЗДОРПРОЕКТ		
Инж.	Топоркова					

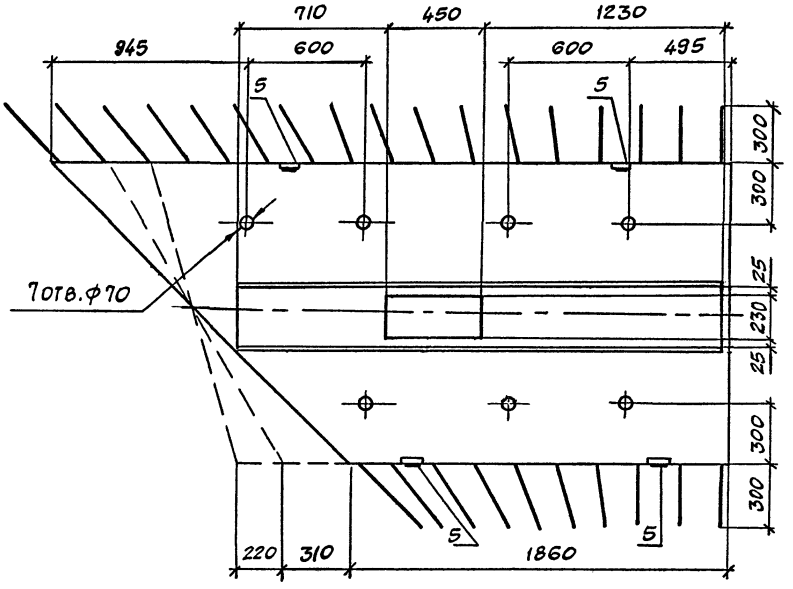

Марка блока	Номер температурной зоны	Класс бетона по прочности на сжатие	Марка бетона по морозостойкости	Марка бетона по водонепроницаемости	Объем бетона, м³	Масса бетона, т
РП15-ТАII(AIII)-2.45П	9	В35	F200	W6	0,42	1,05
	10		F300			
	11					
	12					
РП15-ТАII(AIII)-2.60П	9	В35	F200	W6	0,42	1,05
	10		F300			
	11					
	12					
РП15-ТАII(AIII)-2.75П	9	В35	F200	W6	0,42	1,05
	10		F300			
	11					
	12					

ТЕХНИЧЕСКИЕ ТРЕБОВАНИЯ СМ. 3.503.1-81.2-2-ТТ

СПЕЦИФИКАЦИЮ СМ. ЛИСТ 4.

Схема армирования

А-А

Каркасы ребра

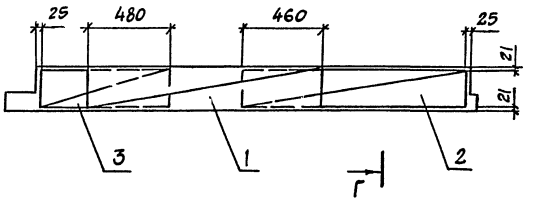

Г-Г

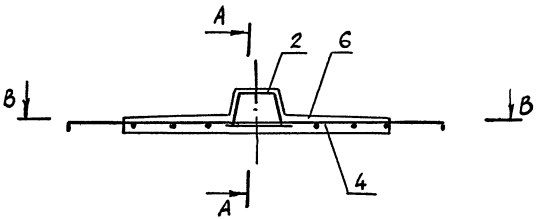

В-В

План сетки

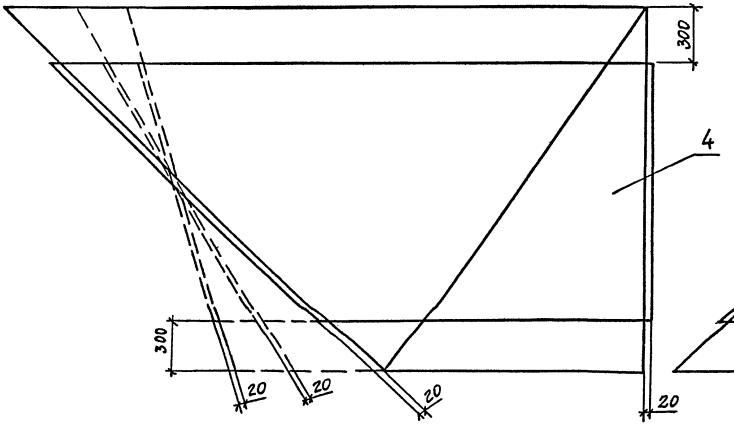

В-В

План сетки

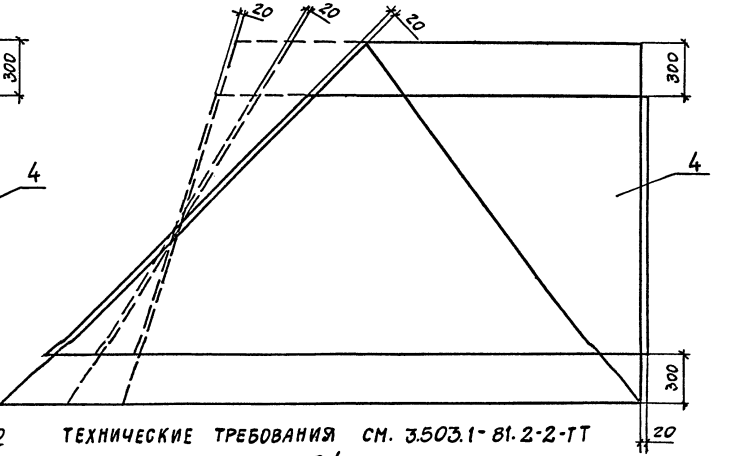

Технические требования см. 3.503.1-81.2-2-ТТ

Спецификацию см. лист 4

Марка	Поз.	Наименование	Кол.	Обозначение документа	Масса ед. кг
РП15-ТАII(AIII)-2.45Л	1	Каркас КП-ТАII(AIII)-5	1	3.503.1-81.2-1-21	26.0
	2	КП-ТАII(AIII)-6	1	2-1-22	13.6
	3	КП-ТАII(AIII)-15	1	2-2-9	8.2
	4	Сетка С-ТАII(AIII)-62	1	2-2-40	31.8
		Изделие закладное			
	5	МН-ТАII(AIII)-1	4	2-1-51	1,6
	6	Бетон класса В35, м³	0.42		
РП15-ТАII(AIII)-2.60Л	1	Каркас КП-ТАII(AIII)-5	1	3.503.1-81.2-1-21	26.0
	2	КП-ТАII(AIII)-6	1	2-1-22	13.6
	3	КП-ТАII(AIII)-15	1	2-2-9	8.2
	4	Сетка С-ТАII(AIII)-64	1	2-2-41	29.6
		Изделие закладное			
	5	МН-ТАII(AIII)-1	4	2-1-51	1.6
	6	Бетон класса В35, м³	0.42		
РП15-ТАII(AIII)-2.75Л	1	Каркас КП-ТАII(AIII)-5	1	3.503.1-81.2-1-21	26.0
	2	КП-ТАII(AIII)-6	1	2-1-22	13.6
	3	КП-ТАII(AIII)-15	1	2-2-9	8.2
	4	Сетка С-ТАII(AIII)-66	1	2-2-42	28.5
		Изделие закладное			
	5	МН-ТАII(AIII)-1	4	2-1-51	1.6
	6	Бетон класс В35, м³	0.42		

Продолжение

Марка	Поз.	Наименование	Кол.	Обозначение документа	Масса ед. кг
РП15-ТАII(AIII)-2.45П	1	Каркас КП-ТАII(AIII)-5	1	3.503.1-81.2-1-21	26.0
	2	КП-ТАII(AIII)-6	1	2-1-22	13.6
	3	КП-ТАII(AIII)-15	1	2-2-9	8.2
	4	Сетка С-ТАII(AIII)-61	1	2-2-39	31.8
		Изделие закладное			
	5	МН-ТАII(AIII)-1	4	2-1-51	1.6
	6	Бетон класса В35, м³	0.42		
РП15-ТАII(AIII)-2.60П	1	Каркас КП-ТАII(AIII)-5	1	3.503.1-81.2-1-21	26.0
	2	КП-ТАII(AIII)-6	1	2-1-22	13.6
	3	КП-ТАII(AIII)-15	1	2-2-9	8.2
	4	Сетка С-ТАII(AIII)-63	1	2-2-41	29.6
		Изделие закладное			
	5	МН-ТАII(AIII)-1	4	2-1-51	1.6
	6	Бетон класс В35, м³	0.42		
РП15-ТАII(AIII)-2.75П	1	Каркас КП-ТАII(AIII)-5	1	3.503.1-81.2-1-21	26.0
	2	КП-ТАII(AIII)-6	1	2-1-22	13.6
	3	КП-ТАII(AIII)-15	1	2-2-9	8.2
	4	Сетка С-ТАII(AIII)-65	1	2-2-42	28.5
		Изделие закладное			
	5	МН-ТАII(AIII)-1	4	2-1-51	1.6
	6	Бетон класса В35, м³	0.42		

Рис.1

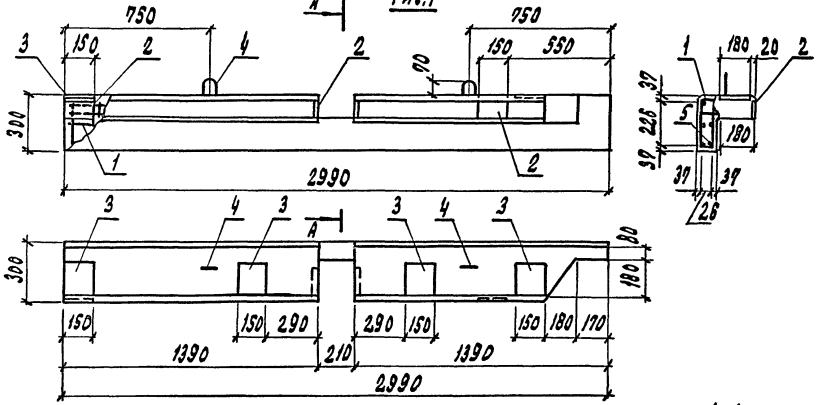

А-А

Рис.2

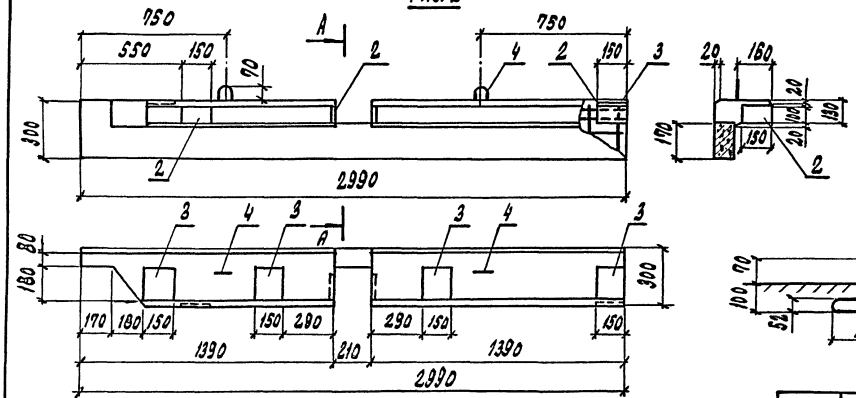

Поз.4

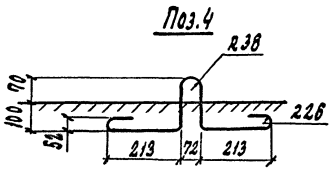

Поз.	Наименование	Кол.	Обозначение документа	Масса ед., кг
1	Каркас КП-ТАI-12	1	3.503.1-81.2-2-10	15,9
2	Изделие закладное МН-....-8	4	3.503.1-81.2-1-57	2,0
3	МН-....-9	4	3.503.1-81.2-1-58	2,7
4	Петли строповочные ∅ 12АI	2	3.503.1-81.2-2-5	0,8
5	Бетон класса В30, м³	0,15		

Номер температурной зоны	Класс бетона по прочности на сжатие	Марка бетона по морозостойкости	Марка бетона по водонепроницаемости	Масса блока, т
9	В30	F200	W6	0,38
10		F300		
11				
12				

Марка блока	Рис.
К-....-1П	1
К-.....-1А	2

Технические требования см. 5.503.1-81.2-2-ТТ

Н. контр.	Прохоров		
Нач. отд.	Постовой		
Гл. спец.	Прохоров		
ГИП	Маркин		8.02.90
Нач. гр.	Старова		
Инж.	Болховитинова		
Инж.	Топоркова		

3.503.1-81.2-2-5

Блок карнизный К-...-1П; К-...-1А

Стадия	Лист	Листов
Р		1

СОЮЗДОРПРОЕКТ

Рис. 1

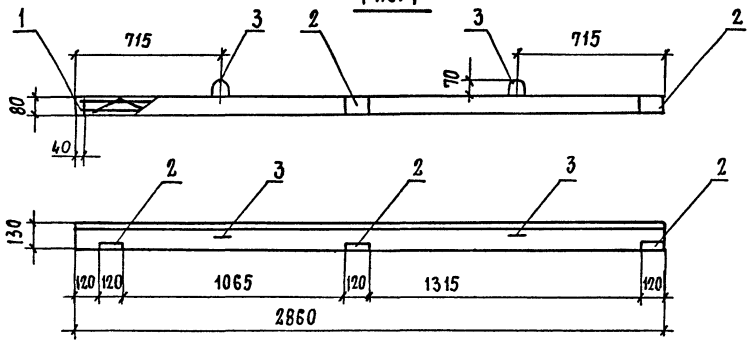

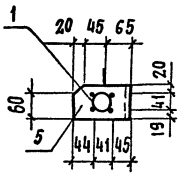

Поз.	Наименование	Кол.	Обозначение документа	Масса ед., кг
1	Каркас КП-ТАI-13	1	3.503.1-81.2-2-11	6.3
2	Изделие закладное МН...10	3	3.503.1-81.2-1-59	1.0
3	Петли строповочные ф10АI	2	3.503.1-81.2-2-6	0.5
4	Бетон класса В30, м³	0,03		

Рис. 2

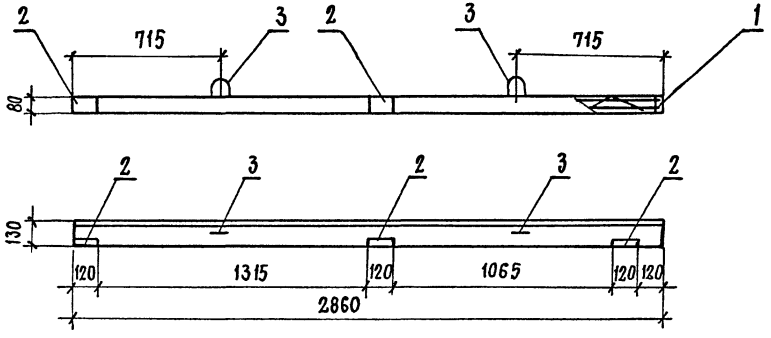

Номер температурной зоны	Класс бетона по прочности на сжатие	Марка бетона по морозостойкости	Марка бетона по водонепроницаемости	Масса блока, т.
9	В30	F200	W6	0,1
10		F300		
11				
12				

Поз. 3

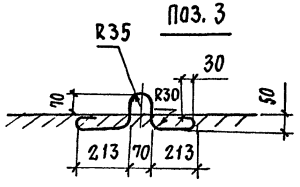

Марка блока	Рис.
К- -2л	1
К- -2п	2

Технические требования см. 3.503.1-81.2-2-ТТ

Н. конт.	Прохоров			3.503.1-81.2-2-6
Нач. ОИС	Постовой			
Гл. спец.	Прохоров			
ГИП	Маркин		9.02.92	Блок карнизный К-...-2л; К-...-2п
Нач. гр.	Старова			
Инж.	Болховитинова			
Инж.	Топоркова			

Стадия	Лист	Листов
2		1

Союздорпроект

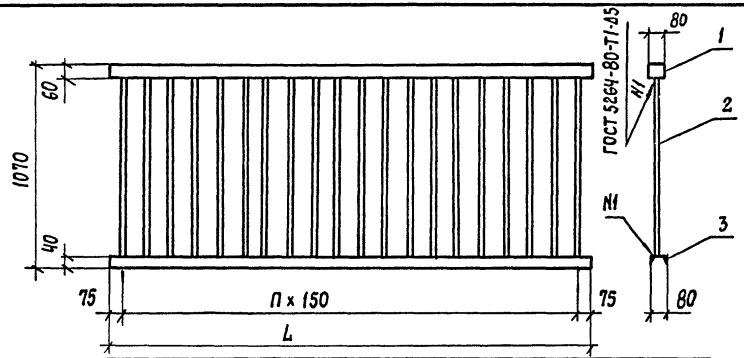

Марка блока	n, шт.	L, мм
ПО-180	11	1800
ПО-195	12	1950
ПО-210	13	2100
ПО-225	14	2250
ПО-240	15	2400
ПО-255	16	2550
ПО-270	17	2700
ПО-285	18	2850
ПО-315	20	3150
ПО-330	21	3300
ПО-345	22	3450
ПО-360	23	3600
ПО-375	24	3750
ПО-390	25	3900
ПО-405	26	4050
ПО-420	27	4200

Марка	Поз.	Наименование	Кол.	Масса ед., кг	Масса блока, кг
ПО-180	1	Труба 80х60х4, ℓ = 1800	1	14,9	64,8
	2	Полоса -10х40 ℓ = 970	12	3,1	
	3	Швеллер №8 ℓ = 1800	1	12,7	
ПО-195	1	Труба 80х60х4 ℓ = 1950	1	16,2	70,2
	2	Полоса -10х40 ℓ = 970	13	3,1	
	3	Швеллер №8 ℓ = 1950	1	13,7	
ПО-210	1	Труба 80х60х4, ℓ = 2100	1	17,4	75,6
	2	Полоса -10х40 ℓ = 970	14	3,1	
	3	Швеллер №8 ℓ = 2100	1	14,8	
ПО-225	1	Труба 80х60х4, ℓ = 2250	1	18,7	81,1
	2	Полоса -10х40 ℓ = 970	15	3,1	
	3	Швеллер №8 ℓ = 2250	1	15,9	
ПО-240	1	Труба 80х60х4, ℓ = 2400	1	19,9	86,4
	2	Полоса -10х40 ℓ = 970	16	3,1	
	3	Швеллер №8 ℓ = 2400	1	16,9	
ПО-255	1	Труба 80х60х4, ℓ = 2550	1	21,1	91,8
	2	Полоса -10х40 ℓ = 970	17	3,1	
	3	Швеллер №8 ℓ = 2550	1	18,0	
ПО-270	1	Труба 80х60х4, ℓ = 2700	1	22,4	97,2
	2	Полоса -10х40 ℓ = 970	18	3,1	
	3	Швеллер №8 ℓ = 2700	1	19,0	

Марка	Поз.	Наименование	Кол.	Масса ед., кг	Масса блока, кг
ПО-285	1	Труба 80х60х4 ℓ=2850	1	23,6	102,6
	2	Полоса -10х40 ℓ= 970	19	3,1	
	3	Швеллер №8 ℓ=2850	1	20,1	
ПО-315	1	Труба 80х60х4 ℓ=3150	1	26,1	113,4
	2	Полоса -10х40 ℓ=970	21	3,1	
	3	Швеллер №8 ℓ= 3150	1	22,2	
ПО-330	1	Труба 80х60х4, ℓ=3300	1	27,4	118,9
	2	Полоса -10х40 ℓ= 970	22	3,1	
	3	Швеллер №8 ℓ = 3300	1	23,3	
ПО-345	1	Труба 80х60х4, ℓ= 3450	1	28,6	124,2
	2	Полоса -10х40 ℓ= 970	23	3,1	
	3	Швеллер №8 ℓ=3450	1	24,3	
ПО-360	1	Труба 80х60х4, ℓ=3600	1	29,8	129,6
	2	Полоса -10х40 ℓ=970	24	3,1	
	3	Швеллер №8 ℓ=3600	1	25,4	
ПО-375	1	Труба 80х60х4, ℓ=3750	1	31,1	135,0
	2	Полоса -10х40 ℓ=970	25	3,1	
	3	Швеллер №8 ℓ=3750	1	26,4	
ПО-390	1	Труба 80х60х4 ℓ=3900	1	32,3	140,4
	2	Полоса -10х40 ℓ=970	26	3,1	
	3	Швеллер №8 ℓ=3900	1	27,5	
ПО-405	1	Труба 80х60х4 ℓ=4050	1	33,6	145,9
	2	Полоса -10х40 ℓ=970	27	3,1	
	3	Швеллер №8 ℓ=4050	1	28,6	
ПО-420	1	Труба 80х60х4 ℓ=4200	1	34,8	151,2
	2	Полоса -10х40 ℓ=970	28	3,1	
	3	Швеллер №8 ℓ=4200	1	29,6	

Н.контр	Прохоров		3.503.1-81.2-2-7
Нач.ОИС	Постовой		
Гл.спец.	Прохоров		
ГИП	Маркин	9.09.92	Блок перильный ПО-105 (120÷495)
Нач.гр.	Старова		Стадия: Р; Лист: 1; Листов: 2
Инж.	Болховитинова		СОЮЗДОРПРОЕКТ
Инж.	Топоркова		

Марка блока	n, шт.	L, мм
ПО-105	6	1050
ПО-120	7	1200
ПО-135	8	1350
ПО-150	9	1500
ПО-165	10	1650
ПО-435	28	4350
ПО-450	29	4500
ПО-465	30	4650
ПО-480	31	4800
ПО-495	32	4950

ПРОДОЛЖЕНИЕ

Марка	Поз.	Наименование	Кол.	Масса ед. кг.	Масса блока, кг
ПО-105	1	Труба 80×60×4 ℓ=1050	1	8,7	37,8
	2	Полоса -10×40 ℓ=970	7	3,1	
	3	Швеллер №8 ℓ=1050	1	7,4	
ПО-120	1	Труба 80×60×4 ℓ=1200	1	9,9	43,2
	2	Полоса -10×40 ℓ=970	8	3,1	
	3	Швеллер №8 ℓ=1200	1	8,5	
ПО-135	1	Труба 80×60×4 ℓ=1350	1	11,2	48,6
	2	Полоса -10×40 ℓ=970	9	3,1	
	3	Швеллер №8 ℓ=1350	1	9,5	
ПО-150	1	Труба 80×60×4 ℓ=1500	1	12,4	54,0
	2	Полоса -10×40 ℓ=970	10	3,1	
	3	Швеллер №8 ℓ=1500	1	10,6	
ПО-165	1	Труба 80×60×4 ℓ=1650	1	13,7	59,4
	2	Полоса -10×40 ℓ=970	11	3,1	
	3	Швеллер №8 ℓ=1650	1	11,6	

Марка	Поз.	Наименование	Кол.	Масса ед. кг	Масса блока, кг
ПО-435	1	Труба 80×60×4 ℓ=4350	1	36,1	156,7
	2	Полоса -10×40 ℓ=970	29	3,1	
	3	Швеллер №8 ℓ=4350	1	30,7	
ПО-450	1	Труба 80×60×4 ℓ=4500	1	37,3	162,0
	2	Полоса -10×40 ℓ=970	30	3,1	
	3	Швеллер №8 ℓ=4500	1	31,7	
ПО-465	1	Труба 80×60×4 ℓ=4650	1	38,5	167,4
	2	Полоса -10×40 ℓ=970	31	3,1	
	3	Швеллер №8 ℓ=4650	1	32,8	
ПО-480	1	Труба 80×60×4 ℓ=4800	1	39,8	172,8
	2	Полоса -10×40 ℓ=970	32	3,1	
	3	Швеллер №8 ℓ=4800	1	33,8	
ПО-495	1	Труба 80×60×4 ℓ=4950	1	41,0	178,2
	2	Полоса -10×40 ℓ=970	33	3,1	
	3	Швеллер №8 ℓ=4950	1	34,9	

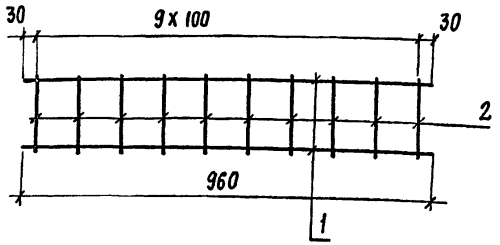

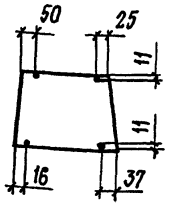

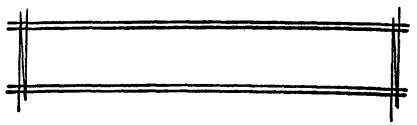

Поз. 2

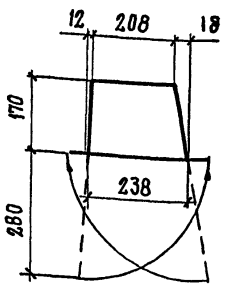

Марка	Поз.	Наименование	Кол	Масса ед., кг	Масса каркаса, кг
Каркас КП-ТА II(AIII)-14	1	Ф 10 А II(AIII), ℓ = 960	4	0,68	9,5
	2	Ф 10 А II(AIII), ℓ = 1110	10	0,68	

ГОСТ на сортамент и марки стали см. Технические требования 3.503.1-81.2-2-ТТ

Н. контр.	Прохоров			3.503.1-81.2-2-8
Нач. ОИС	Постовой			
Гл. спец.	Прохоров			
ГИП	Маркин		9.02.82	Каркас КП-ТА II(AIII)-14
Нач. гр.	Старова			Стадия: Р; Лист: ; Листов: 1
Инж.	Болховитинова			СОЮЗДОРПРОЕКТ
Инж	Топоркова			

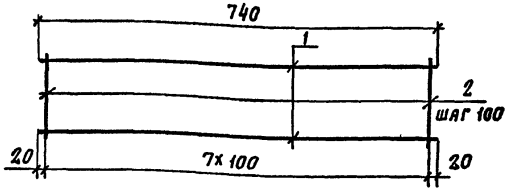

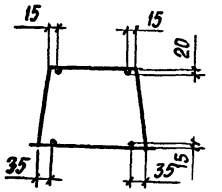

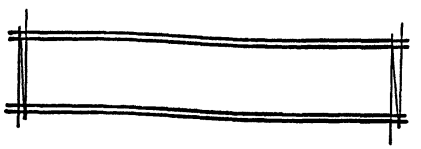

Поз. 2

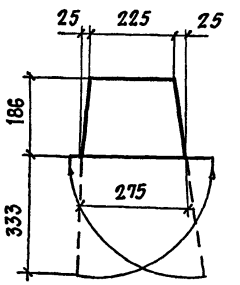

ГОСТ на сортамент см. Технические требования 3.503.1-81.2-2-ТТ

Марка	Поз.	Наименование	Кол.	Масса ед., кг	Масса, кг
Каркас КП-ТА II(AIII)-15	1	Ф10 А II(AIII), ℓ = 740	4	0,46	8,3
	2	Ф10 А II(AIII), ℓ = 1263	8	0,80	

Н. конт.	Прохоров			3.503.81-82.2-2-9
Нач. ОИС	Постовой			
Гл. спец.	Прохоров			
ГИП	Маркин		9.02.82	Каркас КП-ТА II(AIII)-15
Нач. гр.	Старова			Стадия: Р; Лист: ; Листов: 1
Инж.	Болховитинова			СОЮЗДОРПРОЕКТ
Инж.	Топоркова			

Каркас КП-ТАI-16

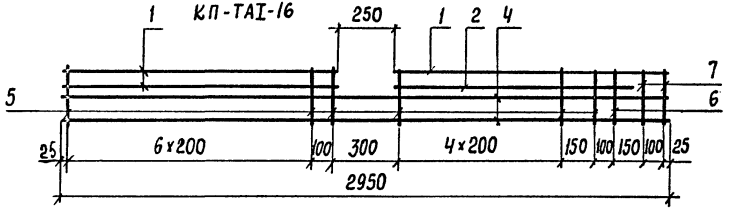

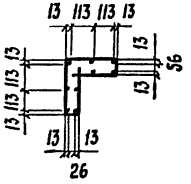

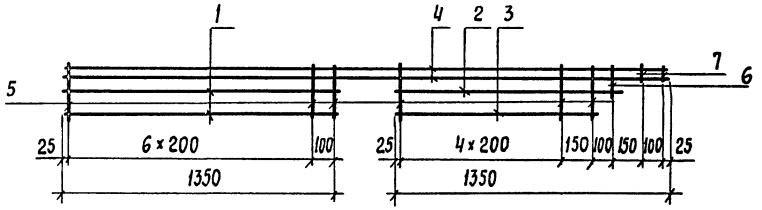

Каркас КП-ТАI-17

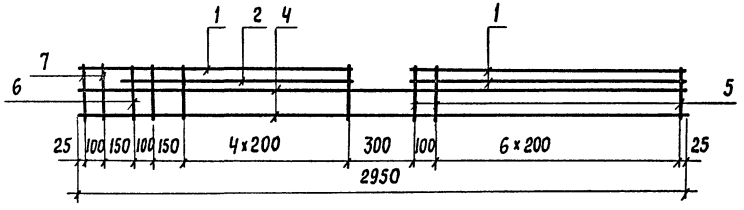

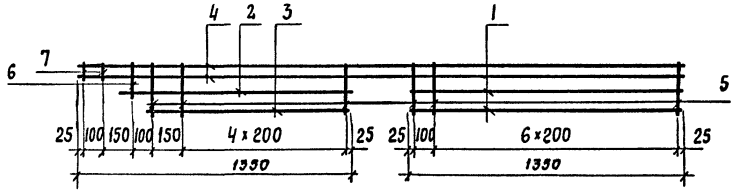

Марка	Поз.	Наименование	Кол.	Масса ед., кг	Масса, кг
КП-ТАI-16 КП-ТАI-17	1	ф 8AI, ℓ=1350	6	0,5	15,9
	2	ф 8AI, ℓ=1130	2	0,4	
	3	ф 8AI, ℓ=1010	2	0,4	
	4	ф 8AI, ℓ=2950	4	1,2	
	5	ф 8AI, ℓ=1100	14	0,4	
	6	ф 8AI, ℓ= 860	1	0,3	
	7	ф 8AI, ℓ= 690	2	0,3	

ГОСТ НА СОРТАМЕНТ И МАРКИ СТАЛИ
см. ТЕХНИЧЕСКИЕ ТРЕБОВАНИЯ 3.503.1-81.2-2-ТТ

Поз. 5

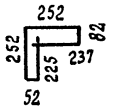

Поз. 6

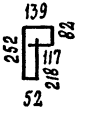

Поз. 7

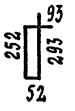

Н. контр.	Прохоров		
Нач. ОИС	Постовой		
Гл. спец.	Прохоров		
ГИП	Маркин		9.08.98
Нач. гр.	Старова		
Инж.	Болховитинова		
Инж.	Топоркова		

3.503.1-81.2-2-10

Каркас КП-ТАI-16
КП-ТАI-17

Стадия	Лист	Листов
Р		1

СОЮЗДОРПРОЕКТ

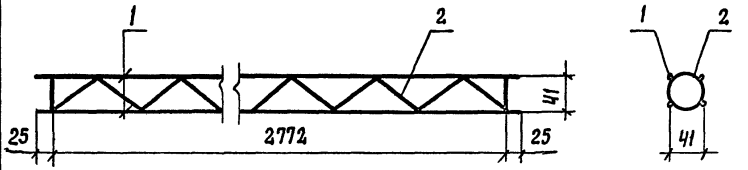

Поз. 2

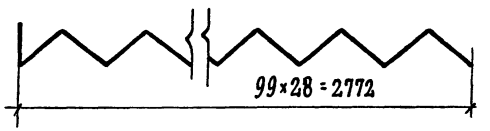

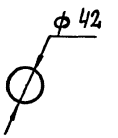

Поз.	Наименование		Кол.	Масса ед., кг	Масса, кг
1	ф 8AI,	ℓ=2822	4	1,1	6,3
2	ф 8AI,	ℓ=4880	1	1,9	

ГОСТ НА СОРТАМЕНТ И МАРКИ СТАЛИ
СМ. ТЕХНИЧЕСКИЕ ТРЕБОВАНИЯ 3.503.1-81.2-2-ТТ

Н. конт.	Прохоров			3.503.1-81.2-2-11	
Нач. отс	Постовой				
Гл. спец.	Прохоров				
ГИП	Маркин		9.01.90	Каркас КП-7АI-18	Стадия: Р; Лист: ; Листов: 1
Нач. гр.	Старова				
Инж.	Болховитинова				Союздорпроект
Инж.	Топоркова				

Сетка С-ТАII(AIII)-25

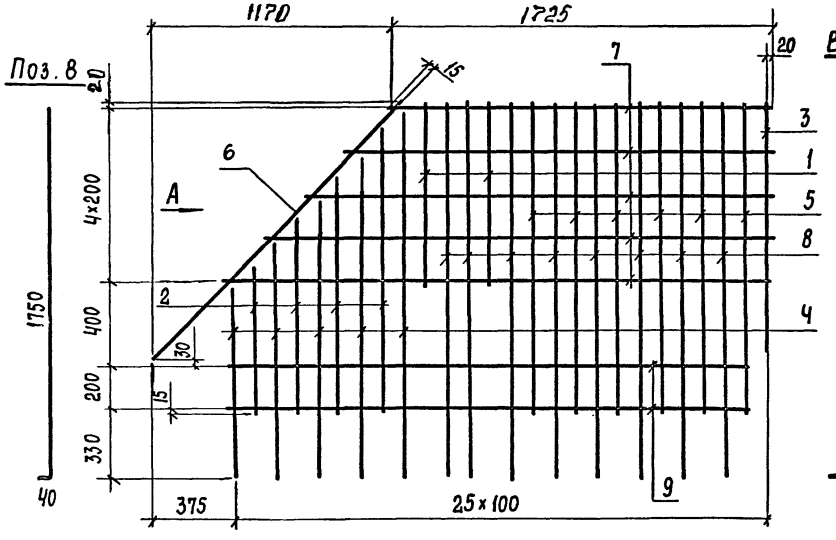

Сетка С-ТАII(AIII)-26

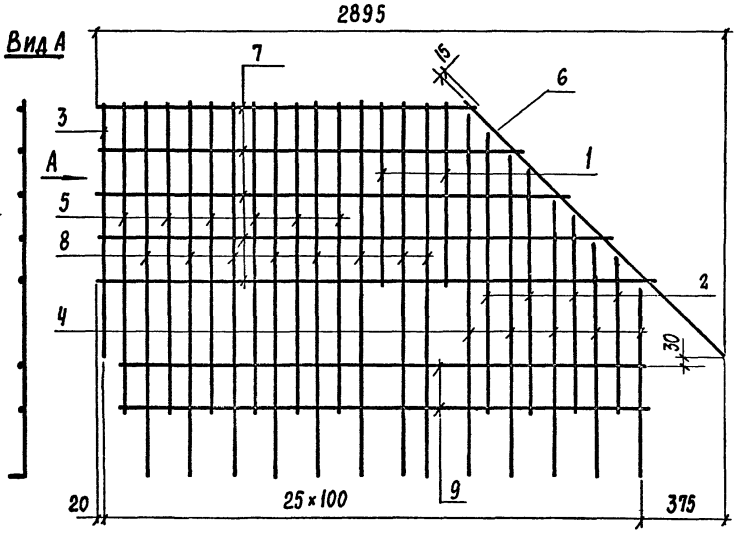

Поз. 4

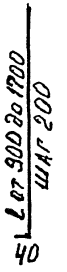

ГОСТ НА СОРТАМЕНТ И МАРКИ СТАЛИ
СМ. ТЕХНИЧЕСКИЕ ТРЕБОВАНИЯ 3.503.1-81.2-2-ТТ

Поз. 7

l от 1740 до 2540
шаг 200

Поз. 2

l от 700 до 1300
шаг 200

Марка	Поз.	Наименование	Кол.	Масса ед., кг	Масса, кг
С-ТАII(AIII)-25 С-ТАII(AIII)-26	1	ф 10 AII(AIII), l = 840	2	0,52	33,2
	2	ф 10 AII(AIII), lср=1000	4	0,62	
	3	ф 10 AII(AIII), l = 1190	1	0,73	
	4	ф 10 AII(AIII), lср=1310	3	0,82	
	5	ф 10 AII(AIII), l = 1435	6	0,89	
	6	ф 10 AII(AIII), l = 1683	1	1,04	
	7	ф 10 AII(AIII), lср=2135	5	1,32	
	8	ф 10 AII(AIII), l = 1790	8	1,10	
	9	ф 10 AII(AIII), l = 2450	2	1,51	

Н. конт.	Прохоров		
Нач. отс	Постовой		
Гл. спец.	Прохоров		
ГИП	Маркин		9.03.92
Нач. гр.	Старова		
Инж.	Болховитинова		
Инж.	Топоркова		

3.503.1-81.2-2-12

Сетка С-ТАII(AIII)-25
С-ТАII(AIII)-26

Стадия	Лист	Листов
Р		1

СОЮЗДОРПРОЕКТ

Сетка С-ТА II(AIII)-27

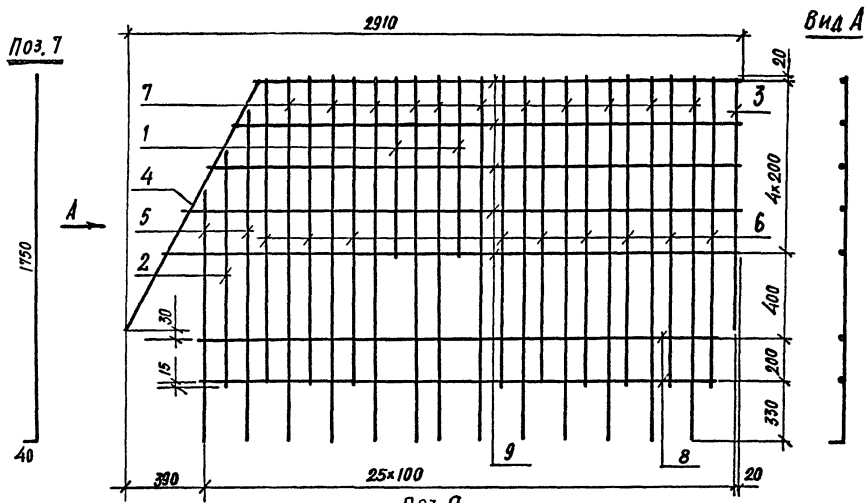

Сетка С-ТА II(AIII)-28

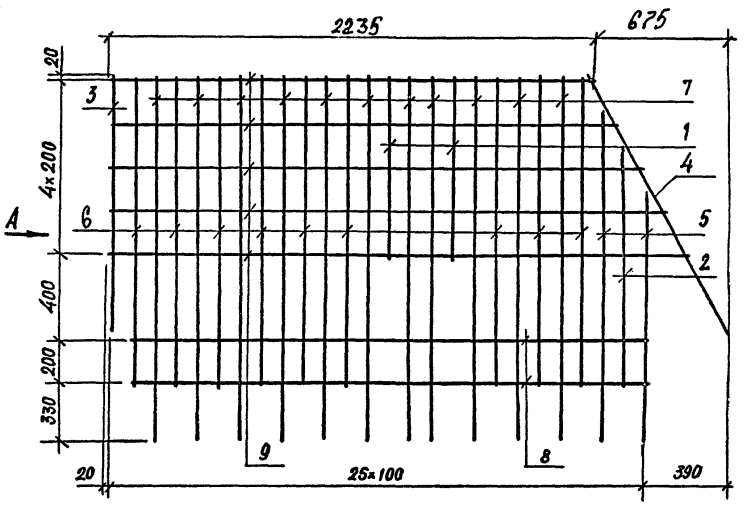

Марка	Поз.	Наименование	Кол.	Масса ед., кг	Масса, кг
С-ТА II(AIII)-27 С-ТА II(AIII)-28	1	⌀ 10 A II(AIII), ℓ=840	2	0,52	35,9
	2	⌀ 10 A II(AIII), ℓ=1060	1	0,65	
	3	⌀ 10 A II(AIII), ℓ=1190	1	0,73	
	4	⌀ 10 A II(AIII), ℓ=1374	1	0,85	
	5	⌀ 10 A II(AIII), ℓср=1420	2	0,88	
	6	⌀ 10 A II(AIII), ℓ=1435	9	0,89	
	7	⌀ 10 A II(AIII), ℓ=1790	11	1,10	
	8	⌀ 10 A II(AIII), ℓ=2450	2	1,51	
	9	⌀ 10 A II(AIII), ℓср=2485	5	1,54	

Поз. 5

ℓ от 1200 до 1560
шаг 360
40

ГОСТ на сортамент и марки стали см. технические требования 3.503.1-81.2-2-ТТ

Н. контр.	Прохоров			3.503.1-81.2-2-13
Нач. ОИС	Постовой			
Гл. спец.	Прохоров			Сетка С-ТА II(AIII)-27 С-ТА II(AIII)-28
ГИП	Маркин		9.02.92	
Нач. гр.	Старова			
Инж.	Болховитинов			
Инж.	Топоркова			

Стадия	Лист	Листов
Р		1

СОЮЗДОРПРОЕКТ

Сетка С-ТА II(AIII)-29

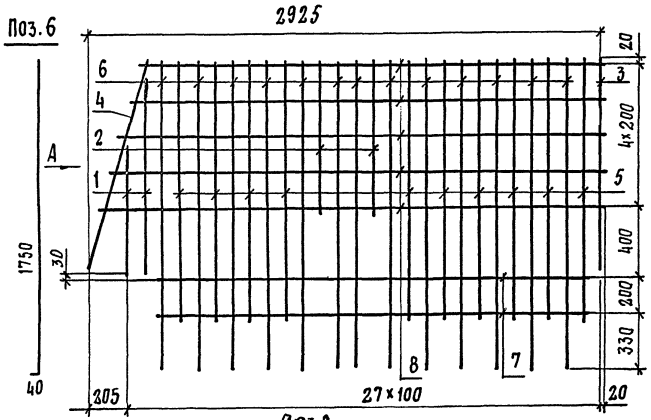

Сетка С-ТА II(AIII)-30

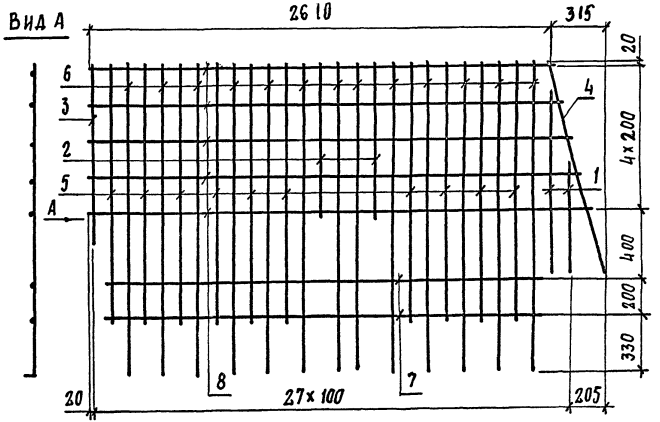

Марка	Поз.	Наименование	Кол.	Масса ед., кг	Масса, кг
С-ТА II(AIII)-29 С-ТА II(AIII)-30	1	Ф10 А II(AIII), lср=910	2	0,56	38,3
	2	Ф10 А II(AIII), l=840	2	0,52	
	3	Ф10 А II(AIII), l=1190	1	0,73	
	4	Ф10 А II(AIII), l=1230	1	0,76	
	5	Ф10 А II(AIII), l=1435	10	0,89	
	6	Ф10 А II(AIII), l=1790	13	1,10	
	7	Ф10 А II(AIII), l=2450	2	1,51	
	8	Ф10 А II(AIII), lср=2740	5	1,69	

Поз.1.
l от 720 до 1400
шаг 380

Технические требования и марки стали см. технические требования 3.503.1-81.2-2-ТТ

Н.контр.	Прохоров			3.503.1-81.5.2-2-14.
Нач.отс	Постовой			
Гл.спец.	Прохоров			
ГИП	Маркин		9.08.90	Сетка С-ТА II(AIII)-29 С-ТА II(AIII)-30
Нач.гр.	Старова			Стадия: Р; Лист: ; Листов: 1
Инж.	Болховитинова			Союздорпроект
Инж.	Топоркова			

Вид А

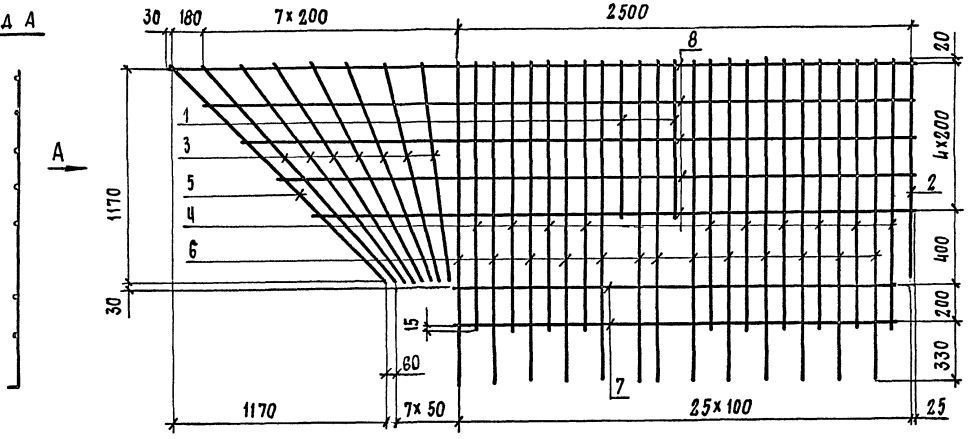

Поз. 6

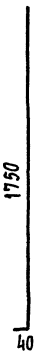

Поз. 3

ℓ от 1210 до 1600
шаг 65

Поз. 8

ℓ от 3340 до 4140
шаг 200

Марка	Поз.	Наименование		Кол.	Масса ед., кг	Масса, кг
С-ТА II(AIII)-31	1	ф 10 А II(AIII),	ℓ = 835	2	0.52	46.8
	2	ф 10 А II(AIII),	ℓ = 1170	1	0.72	
	3	ф 10 А II(AIII),	ℓср = 1405	7	0.86	
	4	ф 10 А II(AIII),	ℓ = 1435	10	0.89	
	5	ф 10 А II(AIII),	ℓср = 1680	1	1.04	
	6	ф 10 А II(AIII),	ℓ = 1790	13	1.1	
	7	ф 10 А II(AIII),	ℓ = 2540	2	1.57	
	8	ф 10 А II(AIII),	ℓср = 3740	5	2.31	

ГОСТ НА СОРТАМЕНТ И МАРКИ СТАЛИ СМ. ТЕХНИЧЕСКИЕ ТРЕБОВАНИЯ 3.503.2-2-ТТ

Н. конт.	Прохоров		3.503.1-81.2-2-15
Нач. отс	Постовой		
Гл. спец.	Прохоров		
ГИП	Маркин	8.02.90	Сетка С-ТА II(AIII)-31
Нач. гр.	Старова		Стадия: Р; Лист: ; Листов: 1
Инж.	Болховитинов		Союздорпроект
Инж.	Топоркова		

Вид А

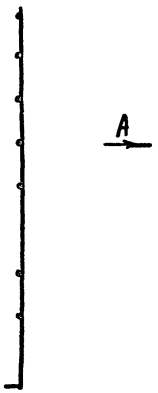

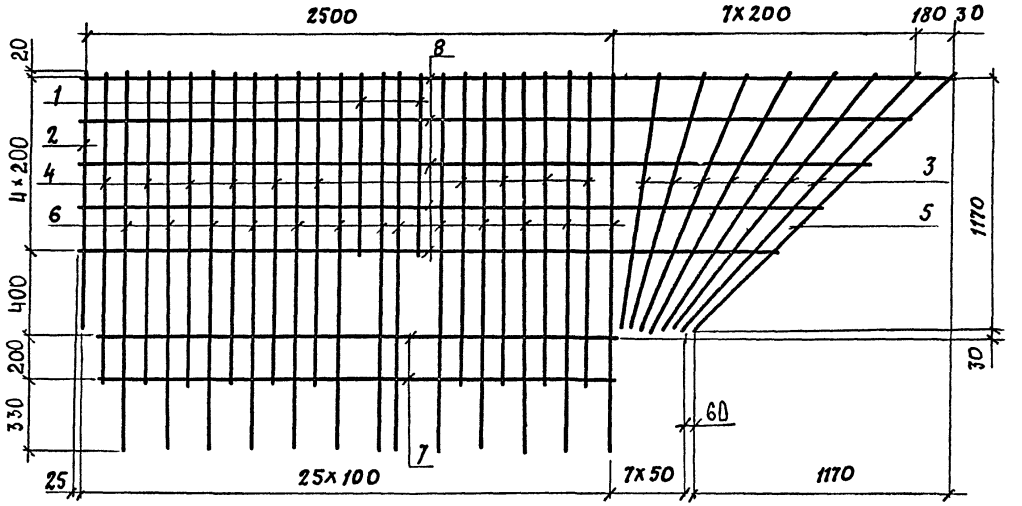

Поз. 8

ℓ от 3340 до 4140 шаг 200

Марка	Поз.	Наименование	Кол.	Масса ед., кг	Масса, кг
С-ТА III(AIII)-32	1	ф 10 A II(A III), ℓ= 835	2	0,52	46,8
	2	ф 10 A II(A III), ℓ= 1170	1	0,72	
	3	ф 10 A II(A III), ℓср= 1405	7	0,86	
	4	ф 10 A II(A III), ℓ= 1435	10	0,89	
	5	ф 10 A II(A III), ℓср= 1680	1	1,04	
	6	ф 10 A II(A III), ℓ= 1790	13	1,1	
	7	ф 10 A II(A III), ℓ= 2540	2	1,57	
	8	ф 10 A II(A III), ℓср= 3740	5	2,31	

ГОСТ НА СОРТАМЕНТ И МАРКИ СТАЛИ СМ. ТЕХНИЧЕСКИЕ ТРЕБОВАНИЯ 3.503.1-81.2-2-ТТ

Н. конт.	Прохоров			3.503.1-81.2-2-16
Нач. ОИС	Постовой			
Гл. спец.	Прохоров			
ГИП	Маркин		9.02.92	Сетка С-ТА III(AIII)-32
Нач. гр.	Старова			Стадия: Р; Лист: ; Листов: 1
Инж.	Болховитинова			Союздорпроект
Инж.	Топоркова			

Вид А



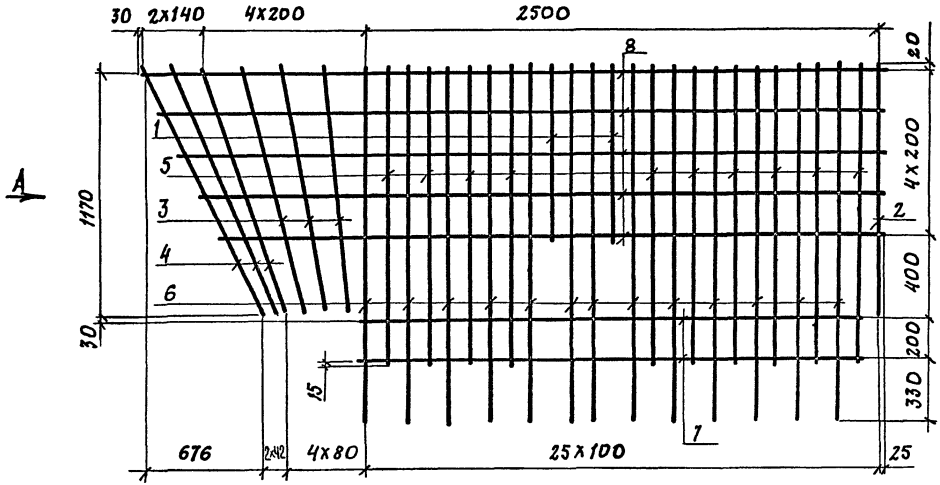

Поз. 6

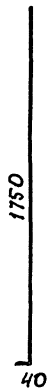

Поз. 3

$\frac{\ell \text{ от } 1200 \text{ до } 1250}{\text{шаг } 25}$

Поз. 4

$\frac{\ell \text{ от } 1290 \text{ до } 1370}{\text{шаг } 40}$

Поз. 8

$\frac{\ell \text{ от } 3175 \text{ до } 3635}{\text{шаг } 115}$

Марка	Поз	Наименование		Кол.	Масса ед., кг	Масса, кг
С-ТА II(AIII)-33	1	ф10 А II(AIII),	ℓ= 835	2	0,52	43,2
	2	ф10 А II(AIII),	ℓ= 1190	1	0,73	
	3	ф10 А II(AIII),	$\ell_{ср}$= 1220	3	0,75	
	4	ф10 А II(AIII),	$\ell_{ср}$= 1330	3	0,82	
	5	ф10 А II(AIII),	ℓ= 1435	10	0,89	
	6	ф10 А II(AIII),	ℓ= 1790	13	1,10	
	7	ф10 А II(AIII),	ℓ= 2540	2	1,57	
	8	ф10 А II(AIII),	$\ell_{ср}$= 3405	5	2,10	

ГОСТ НА СОРТАМЕНТ И МАРКИ СТАЛИ СМ. ТЕХНИЧЕСКИЕ ТРЕБОВАНИЯ 3.503.1-81.2-2-ТТ

Н. контр.	Прохоров			3.503.1-81.2-2-17
Нач. ОИС	Постовой			
Гл. спец.	Прохоров			
ГИП	Маркин		9.02.92	Сетка С-ТА II(AIII)-33
Нач. гр.	Старова			Стадия: Р; Лист; Листов: 1
Инж.	Болховитинова			СОЮЗДОРПРОЕКТ
Инж.	Топоркова			

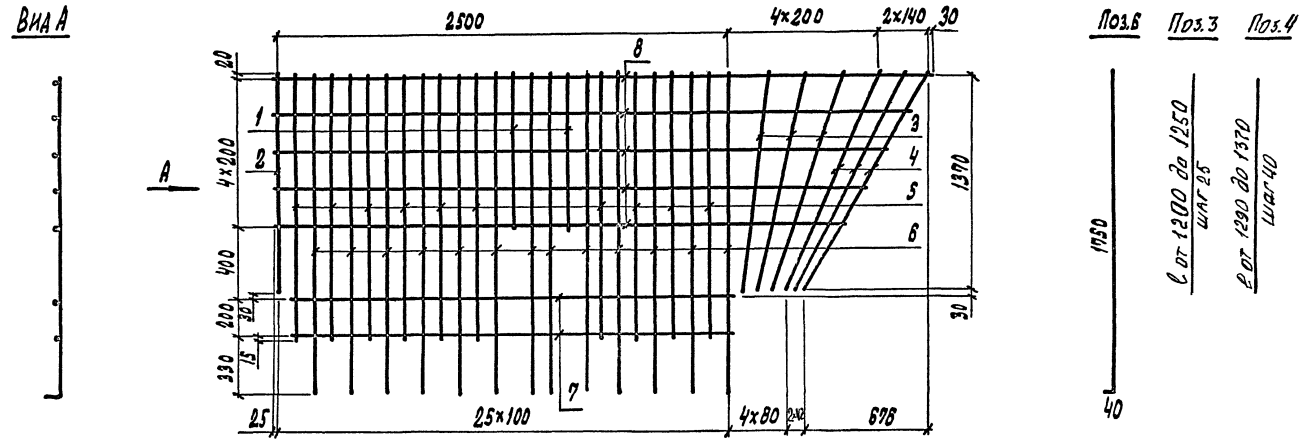

Марка	Поз.	Наименование	Кол.	Масса ед., кг	Масса, кг
С-7А II(AIII)-34	1	∅ 10 A II(A III), ℓ=835	2	0,52	43,2
	2	∅ 10 A II(A III), ℓ=1190	1	0,73	
	3	∅ 10 A II(A III), ℓср=1220	3	0,75	
	4	∅ 10 A II(A III), ℓср=1330	3	0,82	
	5	∅ 10 A II(A III), ℓ=1435	10	0,89	
	6	∅ 10 A II(A III), ℓ=1790	13	1,10	
	7	∅ 10 A II(A III), ℓ=2540	2	1,57	
	8	∅ 10 A II(A III), ℓср=3405	5	2,11	

ГОСТ НА СОРТАМЕНТ И МАРКИ СТАЛИ СМ. ТЕХНИЧЕСКИЕ ТРЕБОВАНИЯ 3.503.1-81.2-2-ТТ

Н. контр.	Прохоров		3.503.1-81.2-2-18
Нач. отд.	Постовой		
Гл. спец.	Прохоров		
ГИП	Маркин	9.02.92	Сетка С-7А II(A III)-34
Нач. гр.	Старова		
Инж.	Болховитинова		
Инж.	Топоркова		

Стадия	Лист	Листов
Р		1

СОЮЗДОРПРОЕКТ

Вид А



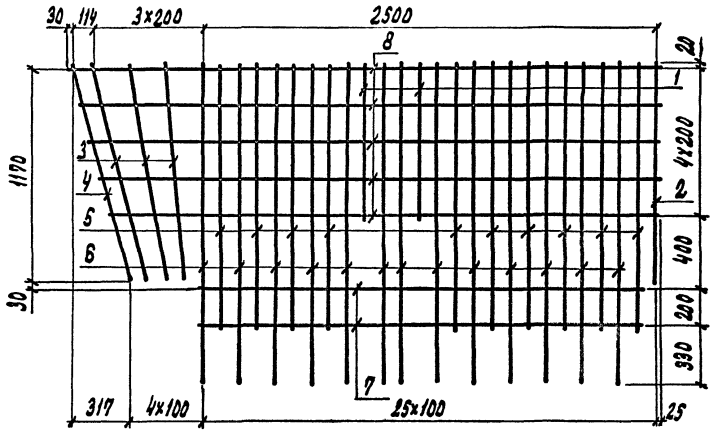

Поз.6



Поз.3

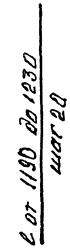

Поз.8

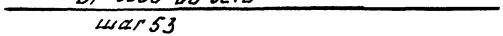

Марка	Поз.	Наименование		Кол.	Масса ед., кг	Масса, кг
С-7А III(Вт)-35	1	∅ 10 А II(Ат III),	ℓ=835	2	0,52	40,9
	2	∅ 10 А II(Ат III),	ℓ=1170	1	0,73	
	3	∅ 10 А II(Ат III),	ℓср=1210	3	0,75	
	4	∅ 10 А II(Ат III),	ℓср=1230	1	0,76	
	5	∅ 10 А II(Ат III),	ℓ=1435	10	0,89	
	6	∅ 10 А II(Ат III),	ℓ=1790	13	1,10	
	7	∅ 10 А II(Ат III),	ℓ=2540	2	1,57	
	8	∅ 10 А II(Ат III),	ℓср=3165	3	1,95	

ГОСТ НА СОРТАМЕНТ И МАРКИ СТАЛИ СМ. ТЕХНИЧЕСКИЕ ТРЕБОВАНИЯ 3.503.1-81.2-2-ТТ

Н. контр.	Прохоров		3.503.1-81.2-2-19
Нач. отс	Постовой		
Гл. спец.	Прохоров		Сетка С-7А III(Вт)-35
ГИП	Маркин	9.09.90	
Нач. гр.	Старова		
Инж.	Бахвалинова		
Инж.	Топоркова		

Стадия	Лист	Листов
Р		1

СОЮЗДОРПРОЕКТ

Вид А



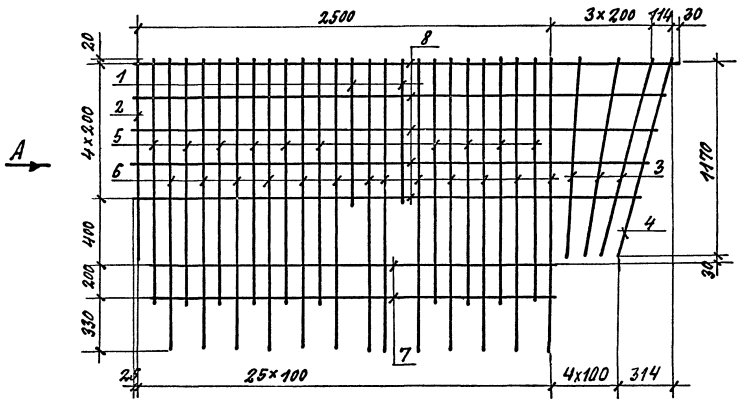

Поз. 6



Поз. 3

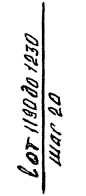

Поз. 8

ℓ от 3060 до 3270
шаг 53

Марка	Поз.	Наименование	Кол.	Масса ед., кг	Масса, кг
С-ТАIII(AIII)-36	1	ф 10 А III (A III), ℓ=835	2	0.52	40.9
	2	ф 10 А III (A III), ℓ=1190	1	0.73	
	3	ф 10 А III (A III), ℓср=1210	3	0.75	
	4	ф 10 А III (A III), ℓср=1230	1	0.76	
	5	ф 10 А III (A III), ℓ=1435	10	0.89	
	6	ф 10 А III (A III), ℓ=1790	13	1.10	
	7	ф 10 А III (A III), ℓ=2540	2	1.57	
	8	ф 10 А III (A III), ℓср=3165	5	1.95	

ГОСТ НА СОРТАМЕНТ И МАРКИ СТАЛИ СМ. ТЕХНИЧЕСКИЕ ТРЕБОВАНИЯ 3.503.1-81.2-2-ТТ.

Н. контр.	Прохоров		3.503.1-81.2-2-20	
Нач. отд.	Поставон			
Гл. спец.	Прохоров		Сетка С-ТАIII(AIII)-36	Стадия: Р; Лист: ; Листов: 1
ГИП	Маркин	9.02.92		
Нач. гр.	Старова			Союздорпроект
Инж.	Болховитянова			
Инж.	Топоркова			

Сетка С-ТАII(AIII)-37

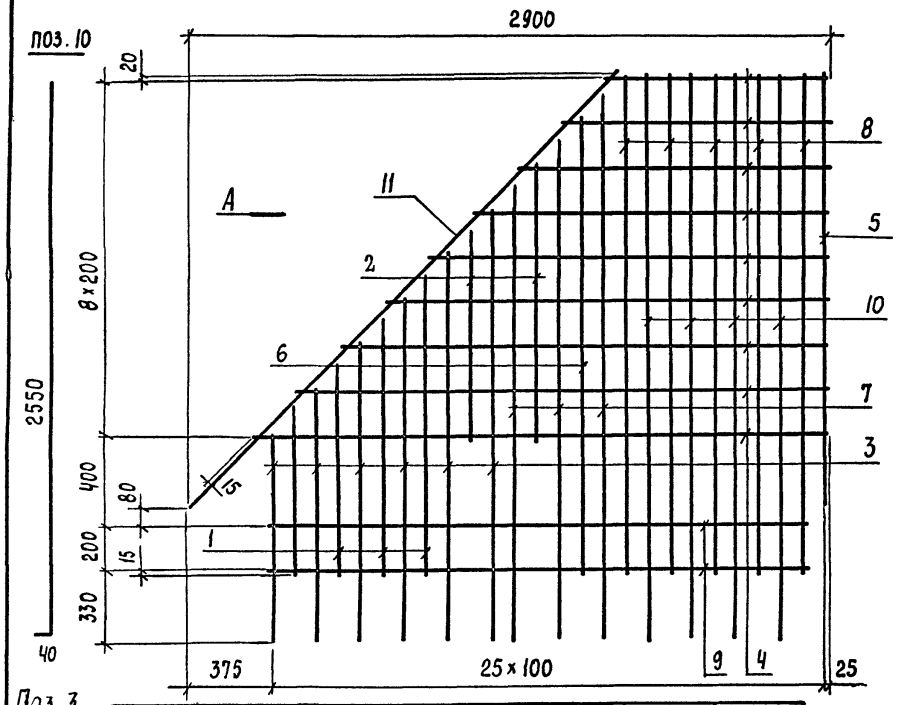

Сетка С-ТАII(AIII)-38

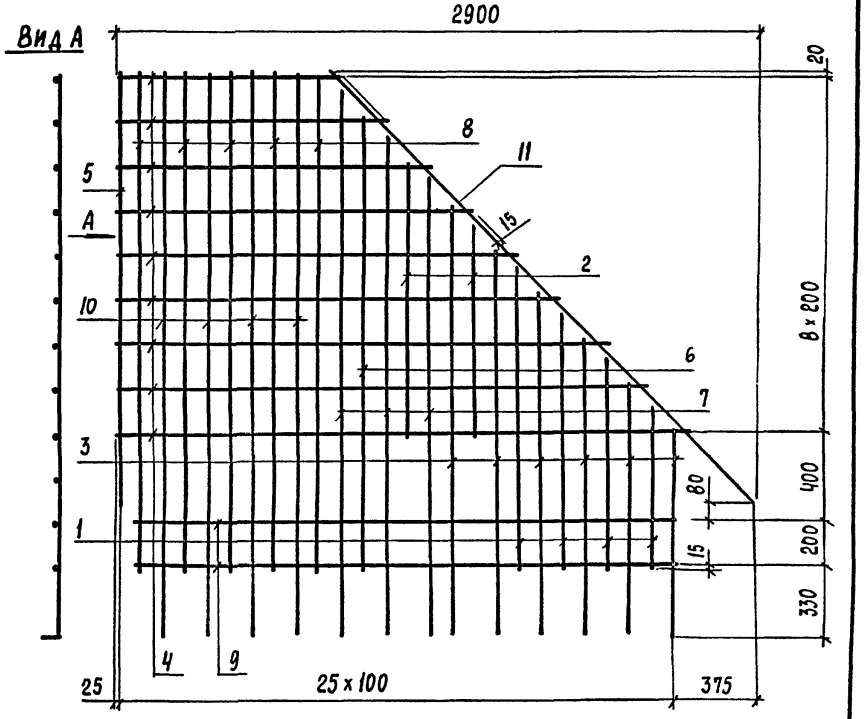

Поз. 3

от 1000 до 2000

40

Марка	Поз.	Наименование		Кол.	Масса ед., кг	Масса, кг
С-ТАII(AIII)-37 С-ТАII(AIII)-38	1	ф 10 AII(AIII),	$l_{ср}$=1050	4	0,58	44,2
	2	ф 10 AII(AIII),	$l_{ср}$=1110	2	0,68	
	3	ф 10 AII(AIII),	$l_{ср}$=1540	6	0,92	
	4	ф 10 AII(AIII),	$l_{ср}$=1800	9	1,11	
	5	ф 10 AII(AIII),	l = 1940	1	1,20	
	6	ф 10 AII(AIII),	l = 2050	1	1,26	
	7	ф 10 AII(AIII),	$l_{ср}$=2290	3	1,41	
	8	ф 10 AII(AIII),	l = 2235	5	1,38	
	9	ф 10 AII(AIII),	l = 2450	2	1,51	
	10	ф 10 AII(AIII),	l = 2590	4	1,60	
	11	ф 10 AII(AIII),	l = 2744	1	1,69	

Поз. 7

от 2000 до 2400 шаг 200

40

Поз. 4

l от 1000 до 2600 через 200

Поз. 2 — l от 950 до 1250 шаг 300

Поз. 1 — l от 750 до 1350 шаг 200

ГОСТ на сортамент и марки стали см.
Технические требования 3.503.1-81.2-2-ТТ

Н. конт	Прохоров		
Нач. отд	Постовой		
Гл. спец.	Прохоров		
ГИП	Маркин		9.02.92
Нач. гр.	Старова		
Инж.	Болховитинова		
Инж.	Топоркова		

3.503.1-81.2-2-21

Сетка С-ТАII(AIII)-37
С-ТАII(AIII)-38

Стадия	Лист	Листов
Р		1

Союздорпроект

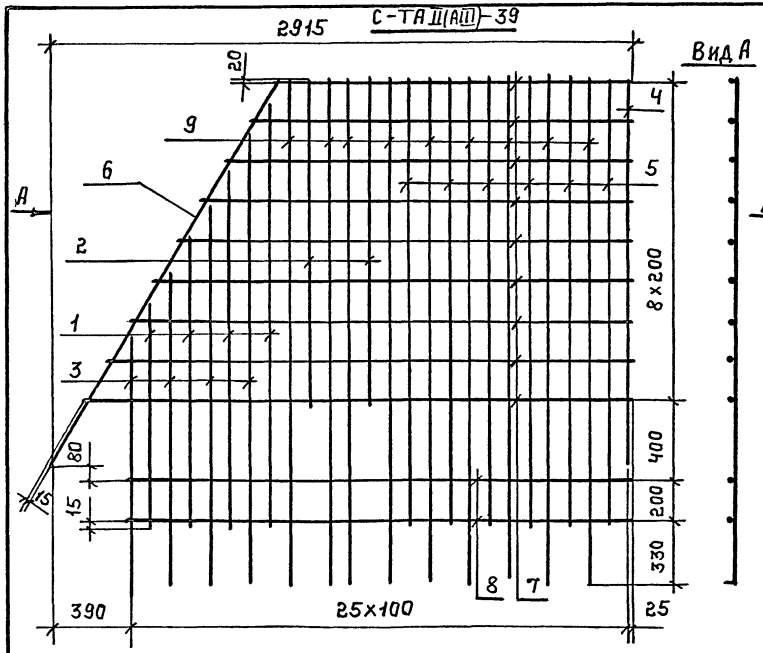

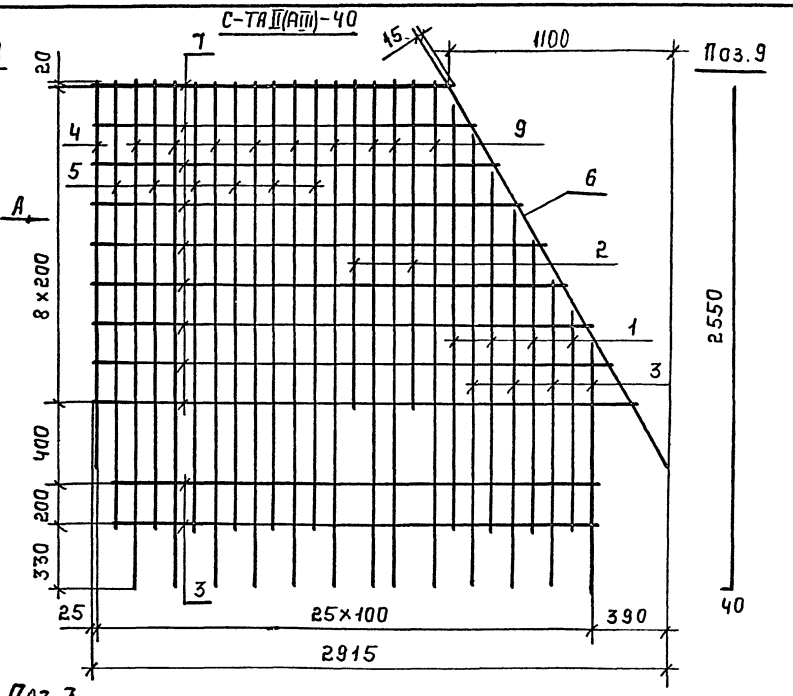

Поз.1

ℓ от 1120 до 2160 шаг 345

Марка	Поз	Наименование	Кол	Масса ед., кг.	Масса, кг
С-ТАIII(AIII)-39 С-ТАIII(AIII)-40	1	⌀ 10 AIII(AIII), $\ell_{ср}$=1540	4	1,01	51,5
	2	⌀ 10 AIII(AIII), ℓ=1640	2	1,01	
	3	⌀ 10 AIII(AIII), $\ell_{ср}$=1020	4	1,04	
	4	⌀ 10 AIII(AIII), ℓ=1940	1	1,20	
	5	⌀ 10 AIII(AIII), ℓ=2235	6	1,38	
	6	⌀ 10 AIII(AIII), ℓ=2240	1	1,38	
	7	⌀ 10 AIII(AIII), $\ell_{ср}$=2280	9	1,41	
	8	⌀ 10 AIII(AIII), ℓ=2450	2	1,51	
	9	⌀ 10 AIII(AIII), ℓ=2590	9	1,60	

Поз.3

от 1200 до 2450 шаг 350

ГОСТ на сортамент и марки стали см. Технические требования 3.503.1-81.2-2-ТТ.

Поз.7

ℓ от 1820 до 2760 шаг 120

Н.контр.	Прохоров		
Нач.отс	Постовой		
Гл.спец.	Прохоров		
ГИП	Маркин	3.02.92	
Нач.гр.	Старова		
Инж.	Болховитин		
Инж.	Топоркова		

3.503.1-81.2-2-22

Сетка С-ТАIII(AIII)-39 С-ТАIII(AIII)-40

Стадия	Лист	Листов
Р		1

Союздорпроект

Сетка С-ТАIII(AIII)-41

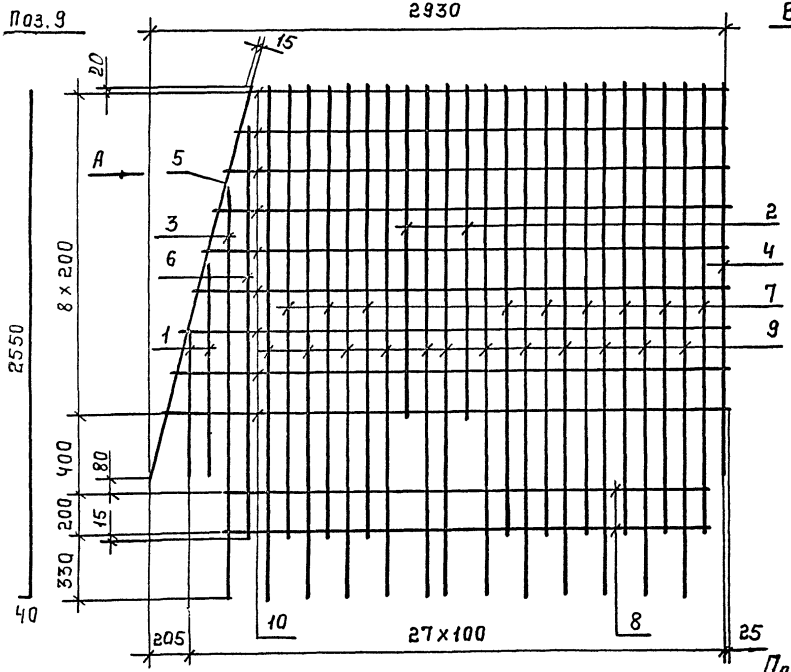

Сетка С-ТАIII(AIII)-42

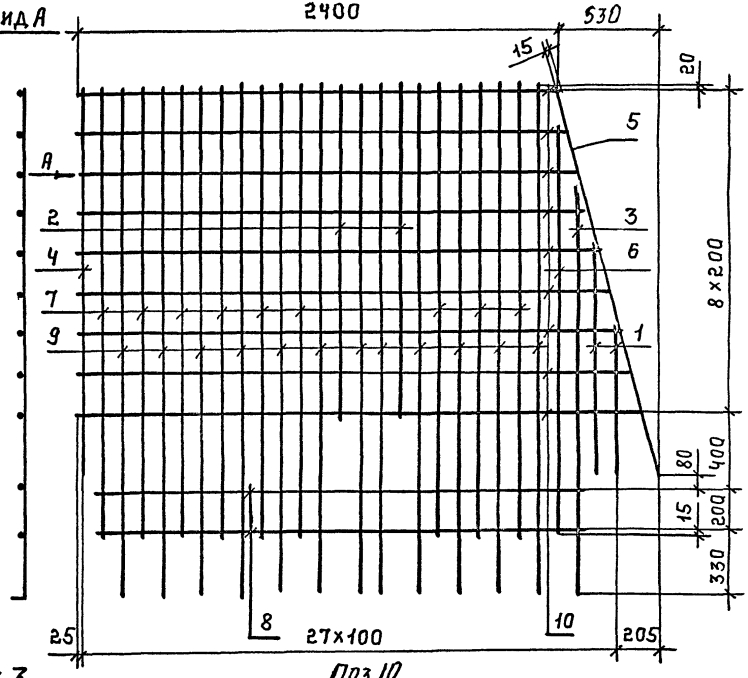

Поз.3

2000

40

Поз.10

ℓ от 2430 до 2860 шаг 54

Поз.1

ℓ от 740 до 1100 шаг 360

Марка	Поз	Наименование	Кол	Масса ед., кг.	Масса, кг.
С-ТАIII(AIII)-41 С-ТАIII(AIII)-42	1	⌀ 10А II(AIII), ℓср=970	2	0,57	53,4
	2	⌀ 10А II(AIII), ℓ=1640	2	1,01	
	3	⌀ 10А II(AIII), ℓ=2120	1	1,32	
	4	⌀ 10А II(AIII), ℓ=1940	1	1,20	
	5	⌀ 10А II(AIII), ℓ=2010	1	1,24	
	6	⌀ 10А II(AIII), ℓ=2150	1	1,33	
	7	⌀ 10А II(AIII), ℓ=2235	6	1,38	
	8	⌀ 10А II(AIII), ℓ=2450	2	1,51	
	9	⌀ 10А II(AIII), ℓ=2590	12	1,60	
	10	⌀ 10А II(AIII), ℓср=2640	9	1,63	

ГОСТ на сортамент и марки стали см. Технические требования 3.503.1-81.2-2-ТТ.

Н.контр.	Прохоров		
Нач.отс	Постовой		
Гл.спец.	Прохоров		
ГИП	Маркин		8.02.92
Нач.гр.	Старова		
Инж.	Болховитин		
Инж.	Топоркова		

3.503.1-81.2-2-23

Сетка С-ТАIII(AIII)-41
С-ТАIII(AIII)-42

Стадия	Лист	Листов
Р		1

Союздорпроект

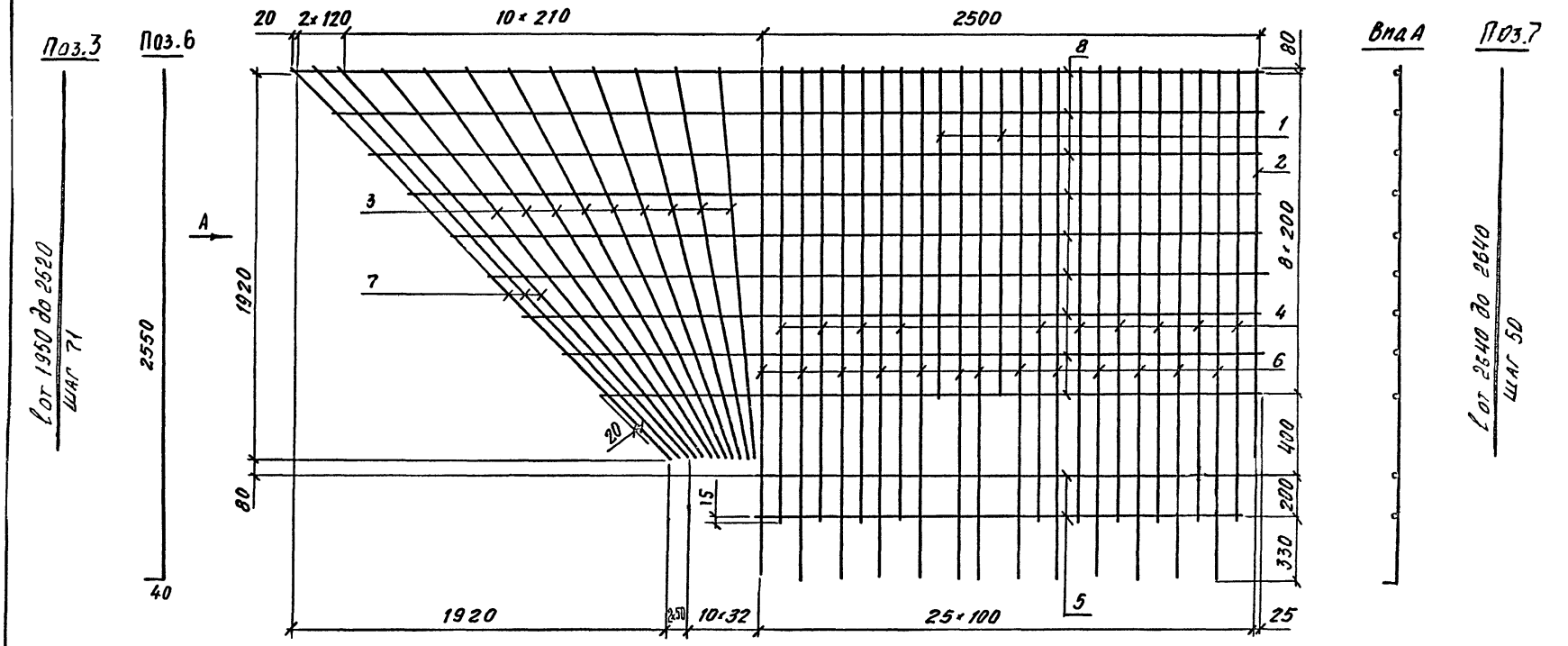

Марка	Поз.	Наименование	Кол.	Масса ед. кг	Масса кг
С-ТА-II(AIII)-43	1	ф10 A II(AIII), ℓ=1635	2	1.01	89.5 (80.9)
	2	ф10 A II(AIII), ℓ=1940	1	1.20	
	3	ф12 A II (10 AIII), ℓср=2735	9	1.98 (1.38)	
	4	ф10 A II(AIII), ℓ=2235	10	1.38	
	5	ф10 A II(AIII), ℓ=2440	2	1.51	
	6	ф10 A II(AIII), ℓ=2590	13	1.60	
	7	ф12 A II (10 AIII), ℓ=2690	3	2.39 (1.66)	
	8	ф10 A II(AIII), ℓср=4085	9	2.52	

ГОСТ на сортамент и марки стали см технические требования 3.503.1-81.2-2-ТТ

Поз.8

ℓ от 3285 до 4285
шаг 200

Н. контр.	Прохоров			3.503.1-81.2-2-24
Нач. отс	Постовой			
Гл. спец.	Прохоров			
ГИП	Маркин		9.02.82	Сетка С-ТА II(AIII)-43
Нач. гр.	Старова			Стадия Р; Лист; Листов 1
Инж.	Болховитинова			Союздорпроект
Инж.	Топоркова			

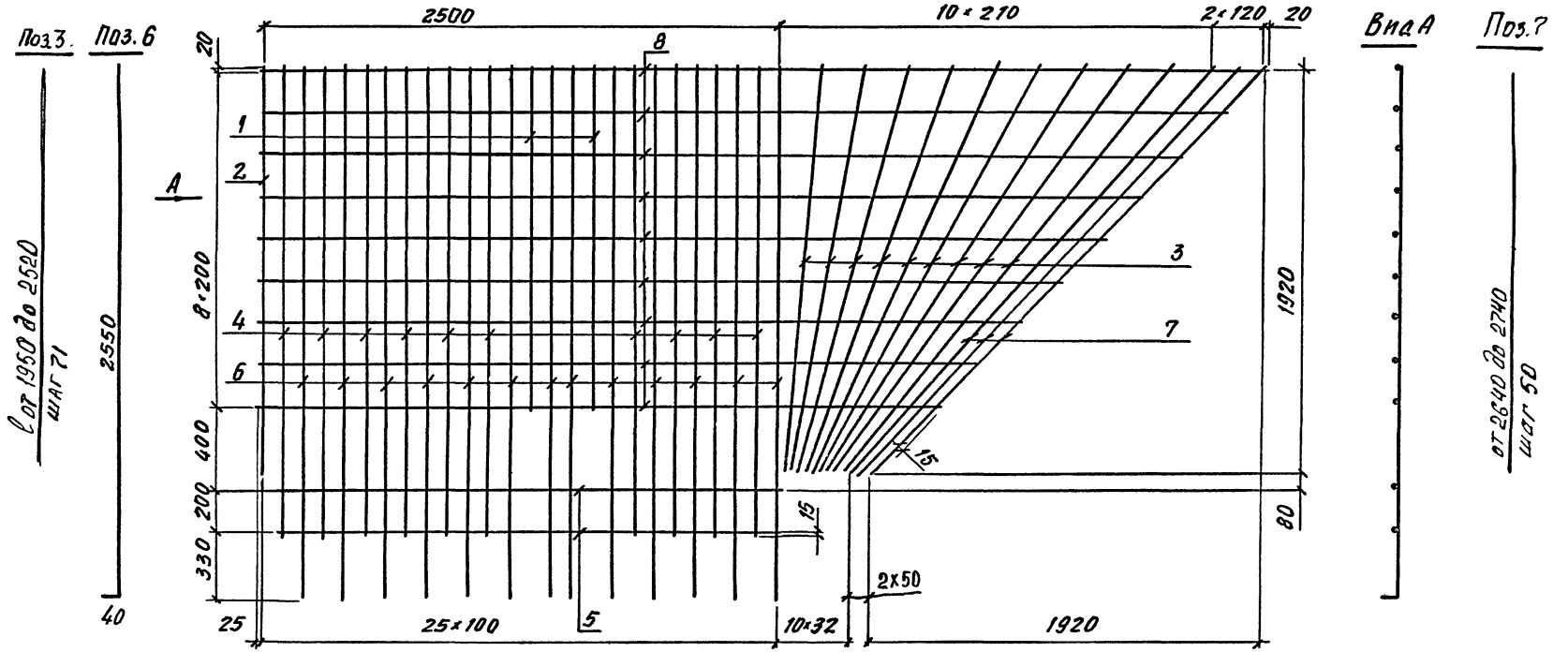

Марка	Поз.	Наименование	Кол.	Масса ед., кг	Масса, кг
С-ТА II(AIII)-44	1	Ф10А II(AIII), ℓ = 1635	2	1.01	88.5 (80.9)
	2	Ф10А II(AIII), ℓ = 1040	1	1.20	
	3	Ф12А II(10А III), ℓср = 2235	9	1.98 (1.38)	
	4	Ф10А II(AIII), ℓ = 2235	10	1.38	
	5	Ф10А II(AIII), ℓ = 2440	2	1.51	
	6	Ф10А II(AIII), ℓ = 2590	13	1.60	
	7	Ф12А II(10А III), ℓср = 2690	3	2.39 (1.66)	
	8	Ф10А II(AIII), ℓср = 4085	9	2.52	

ГОСТ на сортамент и марки стали см. технические требования 3.503.1-81.2-2-ТТ

Поз. 8

ℓ от 3285 до 4285

шаг 200

Н.контр.	Прохоров		
Нач.отд.	Постовой		
Гл.спец.	Прохоров		
ГИП	Маркин	9.02.92	
Нач.гр.	Старова		
Инж.	Болховитинов		
Инж.	Топоркова		

3.503.1-81.2-2-25

Сетка С-ТА II(AIII)-44

Стадия	Лист	Листов
Р		1

Союздорпроект

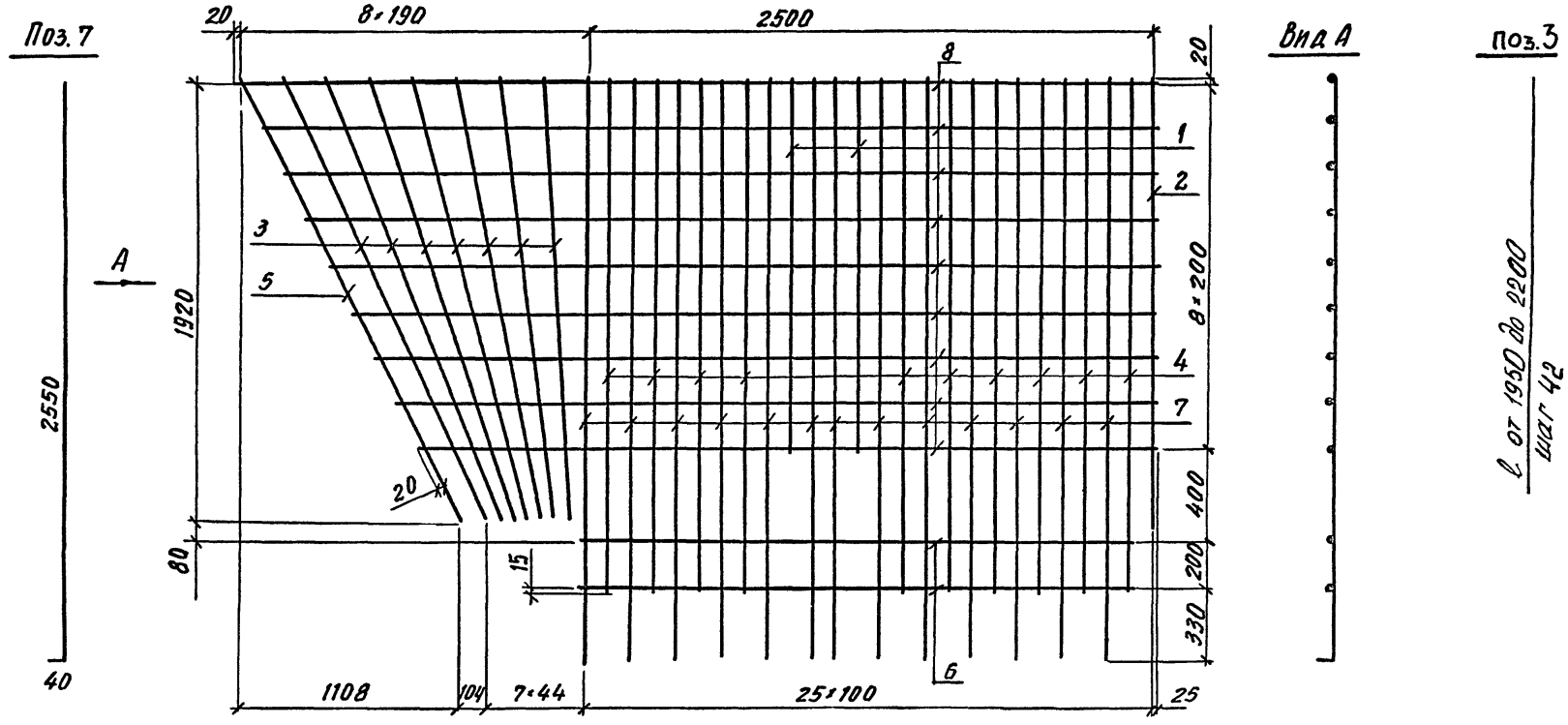

Марка	Поз.	Наименование	Кол.	Масса ед., кг	Масса, кг
С-ТА II(AIII)-45	1	Ф10А II(AIII), ℓ = 1635	2	1.01	71.2
	2	Ф10А II(AIII), ℓ = 1940	1	1.20	
	3	Ф10А II(AIII), ℓср = 2070	7	1.28	
	4	Ф10А II(AIII), ℓ = 2235	10	1.38	
	5	Ф10А II(AIII), ℓ = 2240	1	1.38	
	6	Ф10А II(AIII), ℓ = 2440	2	1.51	
	7	Ф10А II(AIII), ℓ = 2590	13	1.60	
	8	Ф10А II(AIII), ℓср = 3605	9	2.22	

ГОСТ на сортамент и марки стали см. технические требования 3.503.1-81.2-2-ТТ

Поз. 8

от 3145 до 4065

шаг 58

Н. контр.	Прохоров		
Нач. отд.	Постовой		
Гл. спец.	Прохоров		
ГИП	Маркин		9.02.92
Нач. гр.	Старова		
Инж.	Болховитинова		
Инж.	Топоркова		

3.503.1-81.2-2-26

Сетка С-ТА II(AIII)-45

Стадия	Лист	Листов
Р		1

Союздорпроект

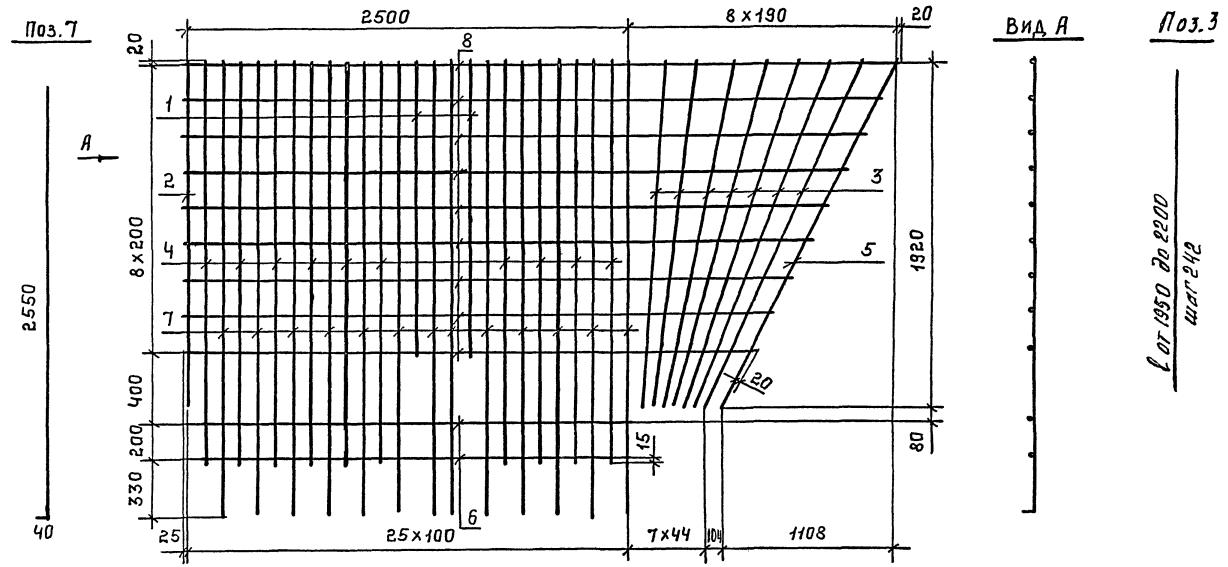

Марка	Поз	Наименование	Кол	Масса ед. кг.	Масса, кг.
С-ТАII(AIII)-46	1	Ф10 AII(AIII), ℓ=1635	2	1,01	71,2
	2	Ф10 AII(AIII), ℓ=1940	1	1,20	
	3	Ф10 AII(AIII), ℓср=2070	7	1,26	
	4	Ф10 AII(AIII), ℓ=2235	10	1,38	
	5	Ф10 AII(AIII), ℓ=2240	1	1,38	
	6	Ф10 AII(AIII), ℓ=2440	2	1,51	
	7	Ф10 AII(AIII), ℓ=2590	13	1,60	
	8	Ф10 AII(AIII), ℓср=3605	9	2,22	

ГОСТ на сортамент и марки стали см. Технические требования 3.503.1-81.2-2-ТТ.

Поз.8
от 3145 до 4085
шаг 58

Н.контр.	Прохоров			3.503.1-81.2-2-27	
Нач.отд.	Постовой				
Гл.спец.	Прохоров				
ГИП	Маркин		9.01.92	Сетка С-ТАII(AIII)-46	Стадия: Р; Лист: ; Листов: 1
Нач.гр.	Старова				
Инж.	Болховитин				Союздорпроект
Инж.	Топоркова				

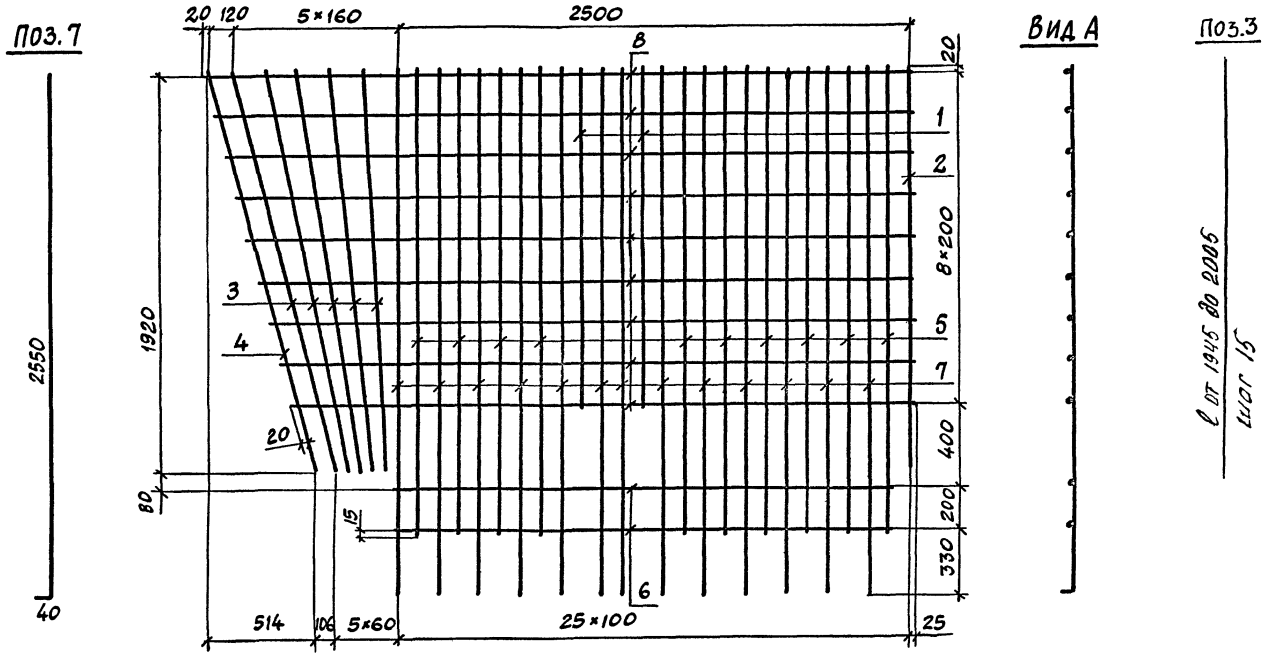

Марка	Поз.	Наименование	Кол.	Масса ед., кг	Масса, кг
С-ТАIII(AIII)-47	1	ф 10 AII(AIII), ℓ=1635	2	1,01	67,1
	2	ф 10 AII(AIII), ℓ=1840	1	1,20	
	3	ф 10 AII(AIII), ℓср=1975	5	1,22	
	4	ф 10 AII(AIII), ℓ=2010	1	1,24	
	5	ф 10 AII(AIII), ℓ=2235	10	1,38	
	6	ф 10 AII(AIII), ℓ=2440	2	1,51	
	7	ф 10 AII(AIII), ℓ=2590	13	1,60	
	8	ф 10 AII(AIII), ℓ=3250	9	2,01	

ГОСТ НА СОРТАМЕНТ И МАРКИ СТАЛИ СМ. ТЕХНИЧЕСКИЕ ТРЕБОВАНИЯ 3.503.1-81.2-2-ТТ

поз.8

ℓ от 3035 до 3465
шаг 54

Н. конт.	Прохоров		3.503.1-81.2-2-28
Нач. ОИС	Постовой		
Гл. спец.	Прохоров		Сетка С-ТАIII(AIII)-47
ГИП	Маркин		Стадия: Р; Лист: ; Листов: 1
Нач. гр.	Старова		Союздорпроект
Инж.	Болховитинова		
Инж.	Топоркова		

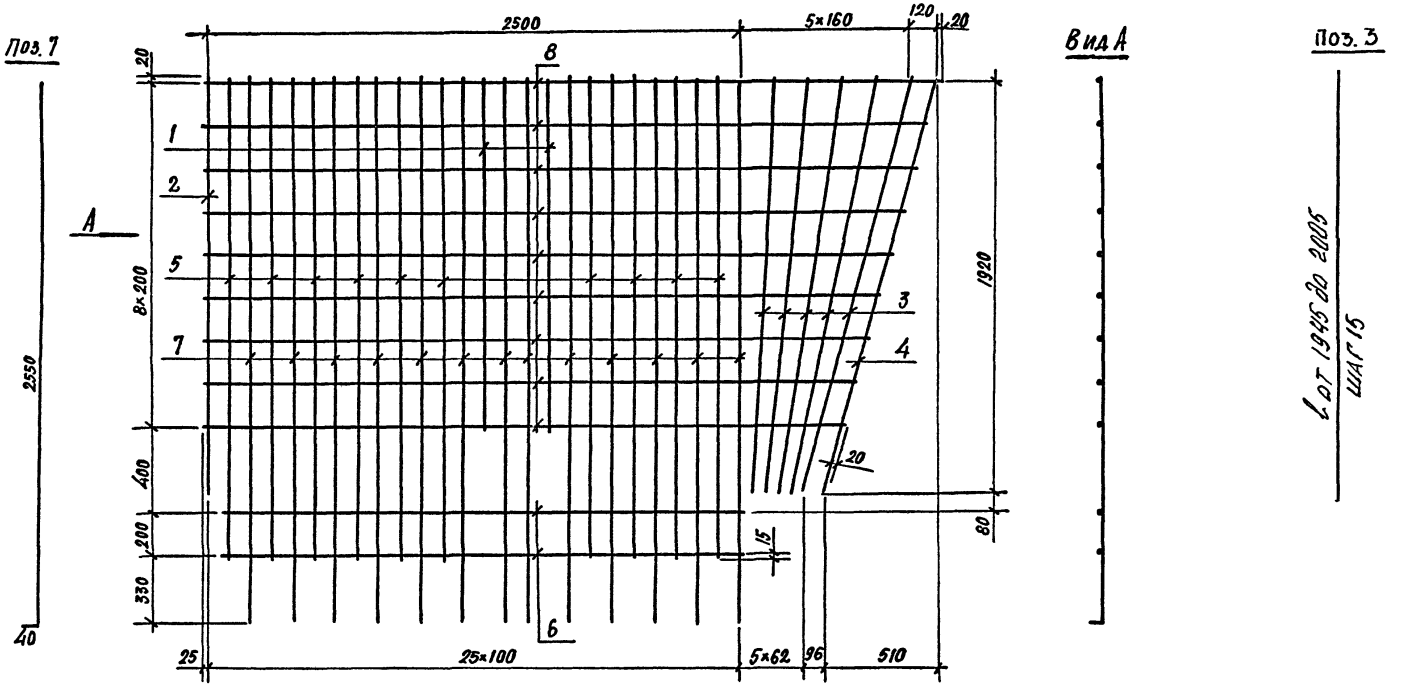

Марка	Поз.	Наименование	Кол.	Масса ед. кг	Масса, кг
С-ТА II(AIII)-48	1	Ø 10 A II(AIII), ℓ=1635	2	1,01	67,1
	2	Ø 10 A II(AIII), ℓ=1940	1	1,20	
	3	Ø 10 A II(AIII), ℓср=1975	5	1,22	
	4	Ø 10 A II(AIII), ℓ=2010	1	1,24	
	5	Ø 10 A II(AIII), ℓ=2235	10	1,38	
	6	Ø 10 A II(AIII), ℓ=2440	2	1,51	
	7	Ø 10 A II(AIII), ℓ=2590	13	1,60	
	8	Ø 10 A II(AIII), ℓ=3250	9	2,01	

ГОСТ на сортамент и марки стали см. технические требования 3.503.1-81.2-2-ТТ

Поз. 8

ℓ от 3035 до 3485
шаг 54

Н. конт.	Прохоров			3.503.1-81.2-2-29
Нач. ОИС	Поетовой			
Гл. спец.	Прохоров			
ГИП	Маркин		9.02.91	Сетка С-ТА II(AIII)-48
Нач. гр.	Старова			Стадия: Р; Лист: 1; Листов:
Инж.	Болховитинова			Союздорпроект
Инж.	Топоркова			

С-ТАII(AIII)-49



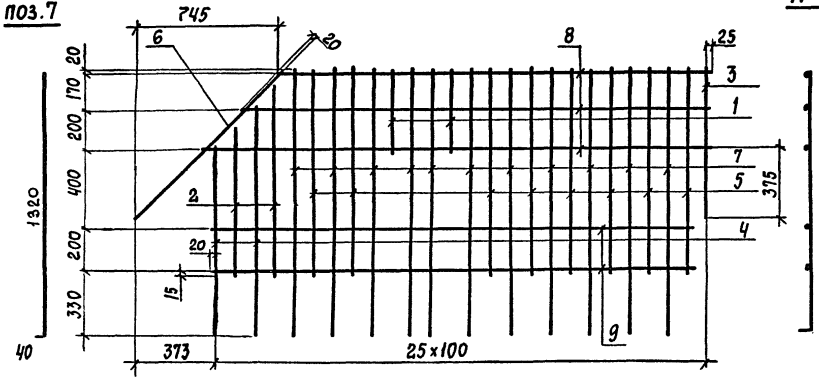

А-А

С-ТАII(AIII)-50



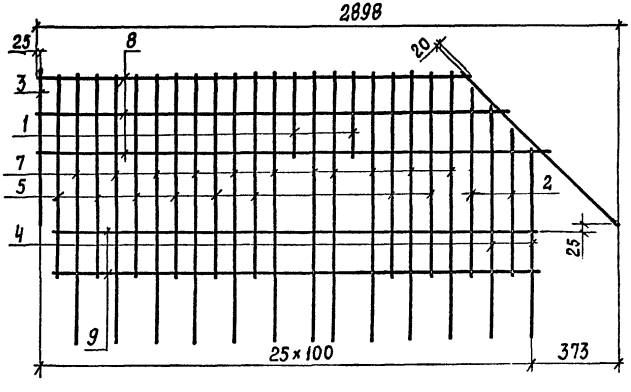





Поз. 2

от 690 до 890
шаг 200

Марка	Поз.	Наименование		Кол.	Масса ед., кг.	Масса, кг.
С-ТАII(AIII)-49 С-ТАII(AIII)-50	1	ф 10 A II (AIII),	ℓ = 405	2	0,25	25,5
	2	ф 10 A II (AIII),	ℓср = 790	2	0,48	
	3	ф 10 A II (AIII),	ℓ = 765	1	0,47	
	4	ф 10 A II (AIII),	ℓср = 960	2	0,65	
	5	ф 10 A II (AIII),	ℓ = 1005	8	0,62	
	6	ф 10 A II (AIII),	ℓ = 1082	1	0,67	
	7	ф 10 A II (AIII),	ℓ = 1360	11	0,84	
	8	ф 10 A II (AIII),	ℓ = 2360	3	1,46	
	9	ф 10 A II (AIII),	ℓ = 2440	2	1,51	

Поз. 4

от 920 до 1120
шаг 200
40

ГОСТ НА СОРТАМЕНТ И МАРКИ СТАЛИ СМ.

ТЕХНИЧЕСКИЕ ТРЕБОВАНИЯ 3.503.1-81.2-2-ТТ

Поз. 8

ℓ от 2180 до 2540
шаг 1800

Н.конт.	Прохоров		3.503.1-81.2-2.-30	
Нач.отс	Постовой			
Гл.спец.	Прохоров			
ГИП	Маркин	9.01.92	Сетка С-ТАII(AIII)-49 С-ТАII(AIII)-50	Стадия: Р; Лист; Листов: 1
Нач.гр.	Старова			
Инж.	Болховитинова			Союздорпроект
Инж.	Топоркова			

С-ТА II(AIII)-51

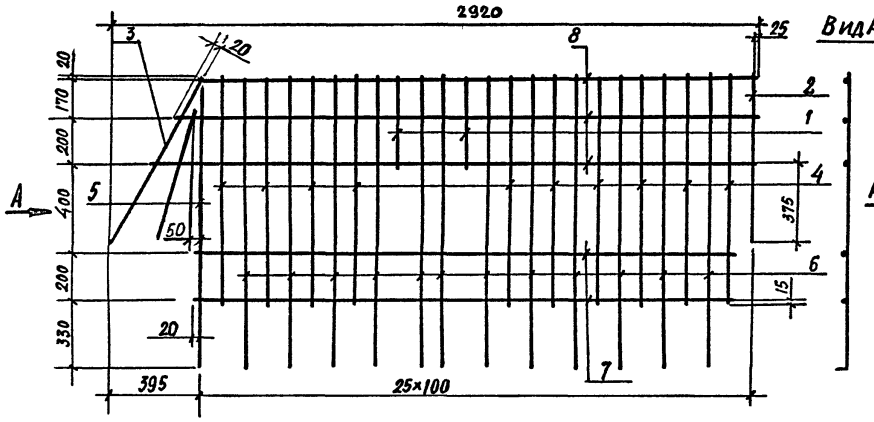

Вид А

С-ТА II(AIII)-52

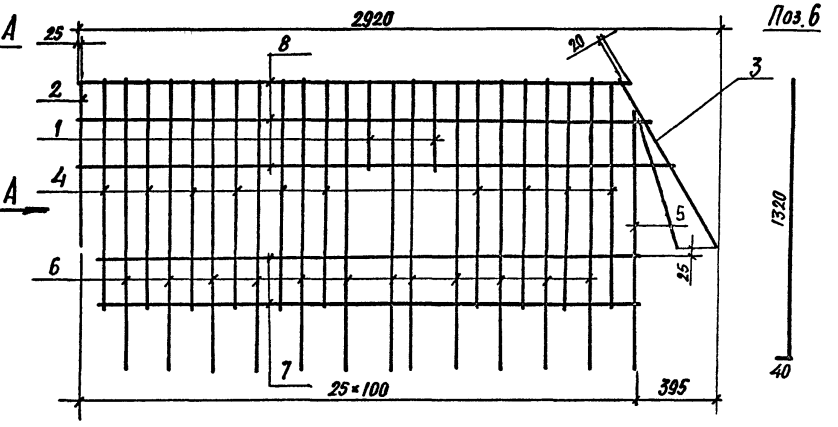

Поз. 6

Поз. 5

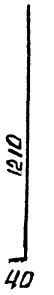

Марка	Поз.	Наименование		Кол.	Масса ед., кг	Масса, кг
С-ТА II(AIII)-51 С-ТА II(AIII)-52	1	ф 10 A II(AIII),	ℓ=405	2	0,25	28,2
	2	ф 10 A II(AIII),	ℓ=765	1	0,47	
	3	ф 10 A II(AIII),	ℓ=880	1	0,54	
	4	ф 10 A II(AIII),	ℓ=1005	10	0,62	
	5	ф 10 A II(AIII),	ℓ=1250	1	0,73	
	6	ф 10 A II(AIII),	ℓ=1360	13	0,84	
	7	ф 10 A II(AIII),	ℓ=2440	2	1,51	
	8	ф 10 A II(AIII),	$\ell_{ср.}$=2620	3	1,62	
	9	⌀ 10 A II(AIII),	ℓ=685	1	0,90	

ГОСТ на сортамент и марки стали см. технические требования 3.503.1-81.2-2-ТТ.

Поз. 8

ℓ от 2515 до 2725 шаг 105

Н. конт.	Прохоров		
Нач. ОИС	Постовой		
Гл. спец.	Прохоров		
ГИП	Маркин		5.02.92
Нач. гр.	Старова		
Инж.	Болховитинова		
Инж.	Топоркова		

3.503.1-81.2-2-31

Сетка С-ТА II(AIII)-51
С-ТА II(AIII)-52

Стадия	Лист	Листов
Р		1

Союздорпроект

С-ТА II(AIII)-53

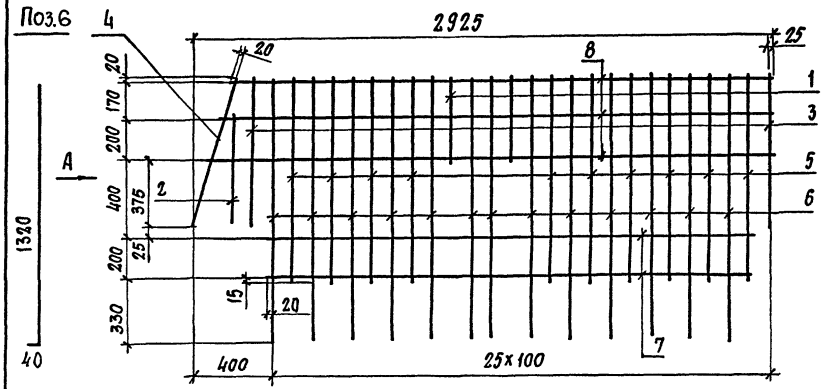

С-ТА II(AIII)-54

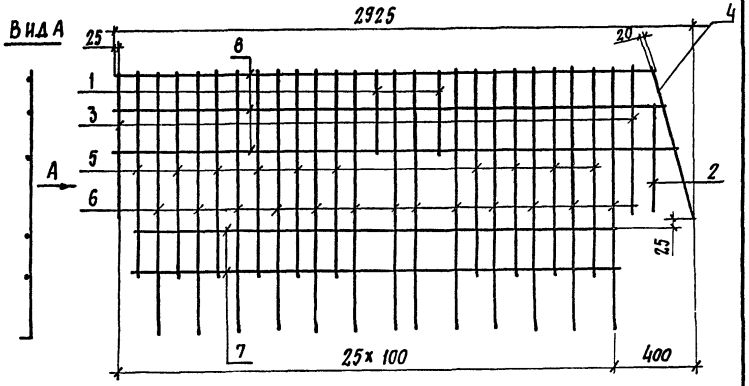

Марка	Поз.	Наименование		Кол.	Масса ед., кг	Масса, кг
С-ТА II(AIII)-53 С-ТА II(AIII)-54	1	Ф10 A II(AIII),	ℓ=405	2	0,25	27,7
	2	Ф10 A II(AIII),	ℓ=720	1	0,44	
	3	Ф10 A II(AIII),	ℓ=765	2	0,47	
	4	Ф10 A II(AIII),	ℓ=792	1	0,49	
	5	Ф10 A II(AIII),	ℓ=1005	10	0,62	
	6	Ф10 A II(AIII),	ℓ=1360	13	0,84	
	7	Ф10 A II(AIII),	ℓ=2440	2	1,51	
	8	Ф10 A II(AIII),	ℓср=2795	3	1,73	

ГОСТ на сортамент и марки стали см. Технические требования 3.503.1-81.2-2-ТТ

Поз. 8

ℓ от 2745 до 2845

шаг 50

Н.контр	Прохоров			3.503.1-81.2-2-32	
Нач.отс	Постовой				
Гл.спец.	Прохоров				
ГИП	Маркин		9.07.93	Сетка С-ТА II(AIII)-53 С-ТА II(AIII)-54	Стадия: Р; Лист: ; Листов: 1
Нач.гр.	Старова				
Инж.	Болховитинова				Союздорпроект
Инж.	Топоркова				

Поз. 3

ВИД А

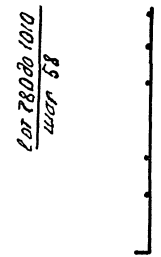

l от 7800 до 1010
шаг 58

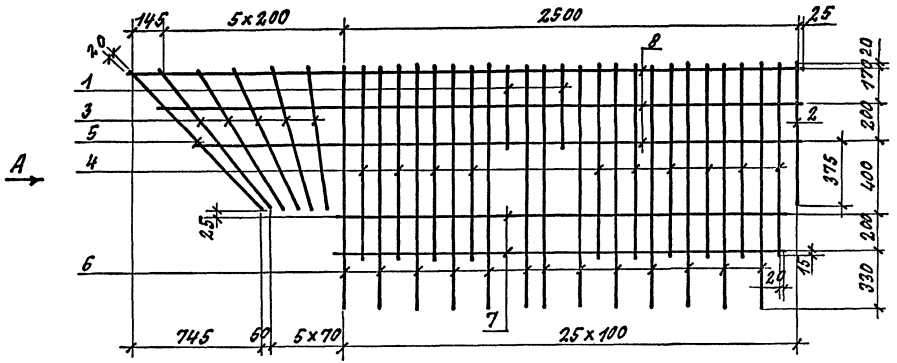
145
5×200
2500
25
20
1
3
5
4
6
A
2
2
2

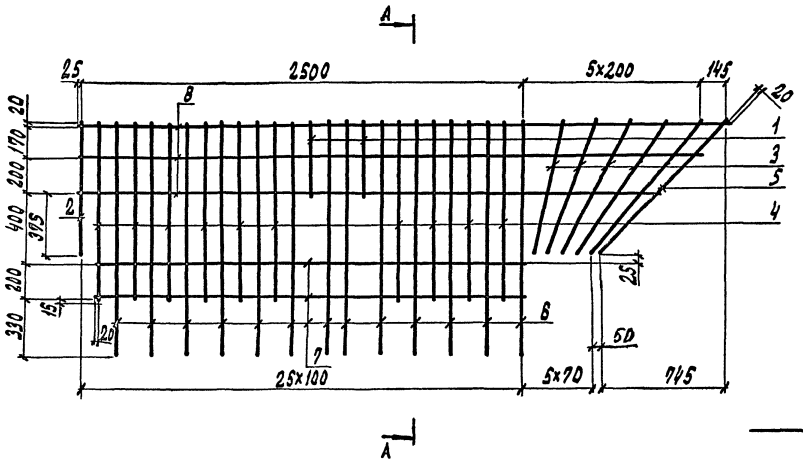

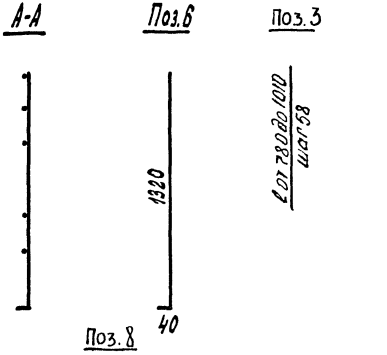

Марка	Поз.	Наименование	Кол.	Масса ед., кг	Масса, кг
С-ТАIII(АIII)-56	1	⌀ 10 А III (АIII), ℓ=405	2	0,25	30,7
	2	⌀ 10 А II (АIII), ℓ=765	1	0,47	
	3	⌀ 10 А II (АIII), ℓср=895	5	0,55	
	4	⌀ 10 А II АIII), ℓ=1005	10	0,62	
	5	⌀ 10 А II (АIII), ℓ=1073	1	0,66	
	6	⌀ 10 А II (АIII), ℓ=1360	13	0,84	
	7	⌀ 10 А II (АIII), ℓ=2440	2	1,51	
	8	⌀ 10 А III (АIII), ℓср=3505	3	2,16	

Гост на сортамент и марки стали см. технические требования 3.503.1-81.2-2-ТТ

Н. конт.	Прохоров		3.503.1-81.2-2-34
Нач. отс.	Постовой		
Гл. спец.	Прохоров		
ГИП	Маркин	30.07.98	Сетка С-ТАIII(АIII)-56
Нач. гр.	Старова		
Инж.	Балковитинская		
Инж.	Толодкова		

Стадия	Лист	Листов
Р		1

СОЮЗДОРПРОЕКТ

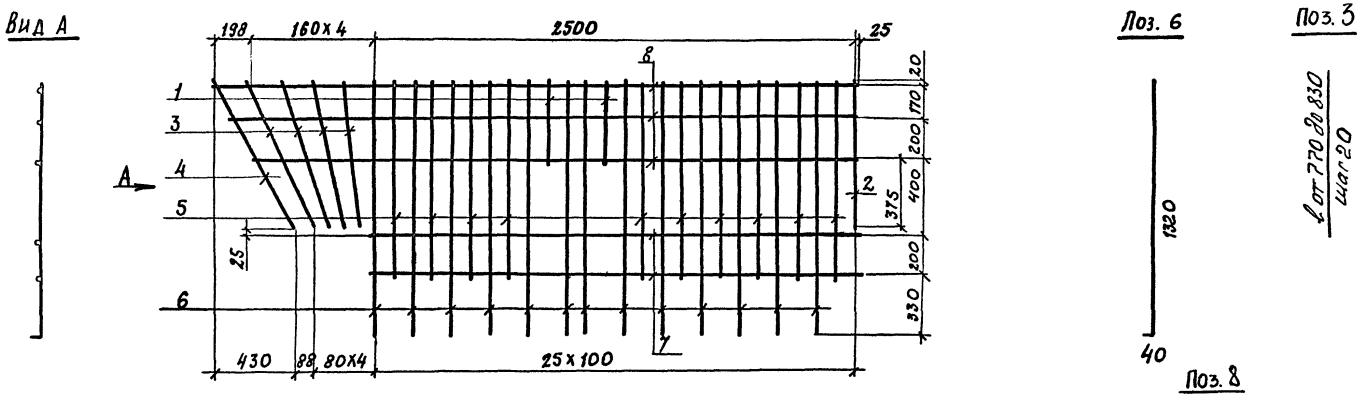

l от 3170 до 3390
шаг 110

ГОСТ НА СОРТАМЕНТ И МАРКИ СТАЛИ СМ. ТЕХНИЧЕСКИЕ ТРЕБОВАНИЯ 3.503.1-81.2-2-ТТ.

Марка	Поз.	Наименование		Кол.	Масса ед., кг	Масса, кг
С-ТА II(AIII)-57	1	ф10А II(AIII),	l=405	2	0,25	29,7
	2	ф10А II(AIII),	l=765	1	0,47	
	3	ф10А II(AIII),	$l_{ср}$=800	4	0,49	
	4	ф10А II(AIII),	l=880	1	0,54	
	5	ф10А II(AIII),	l=1005	10	0,62	
	6	ф10А II(AIII),	l=1360	13	0,84	
	7	ф10А II(AIII),	l=2440	2	1,51	
	8	ф10А II(AIII),	$l_{ср}$=3280	3	2,0	

Н. конт.	Прохоров	
Нач. отд.	Постовой	
Гл. спец.	Прохоров	
Гип	Маркин	
Нач. гр.	Старова	
Инж.	Болховитинова	
Инж.	Топоркова	

3.503.1-81.2-2-35

Сетка С-ТА II(AIII)-57

Стадия	Лист	Листов
Р		1

СОЮЗДОРПРОЕКТ

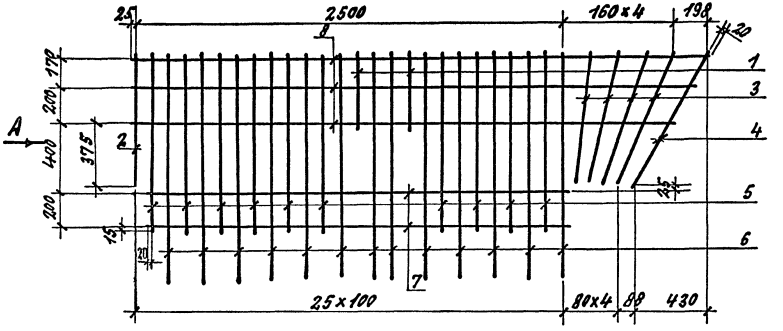

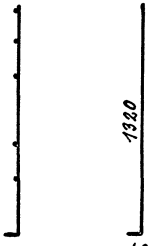

ℓ от 3170 до 3390
шаг 110

Марка	Поз.	Наименование	Кол.	Масса ед., кг	Масса, кг
С-ТАIII

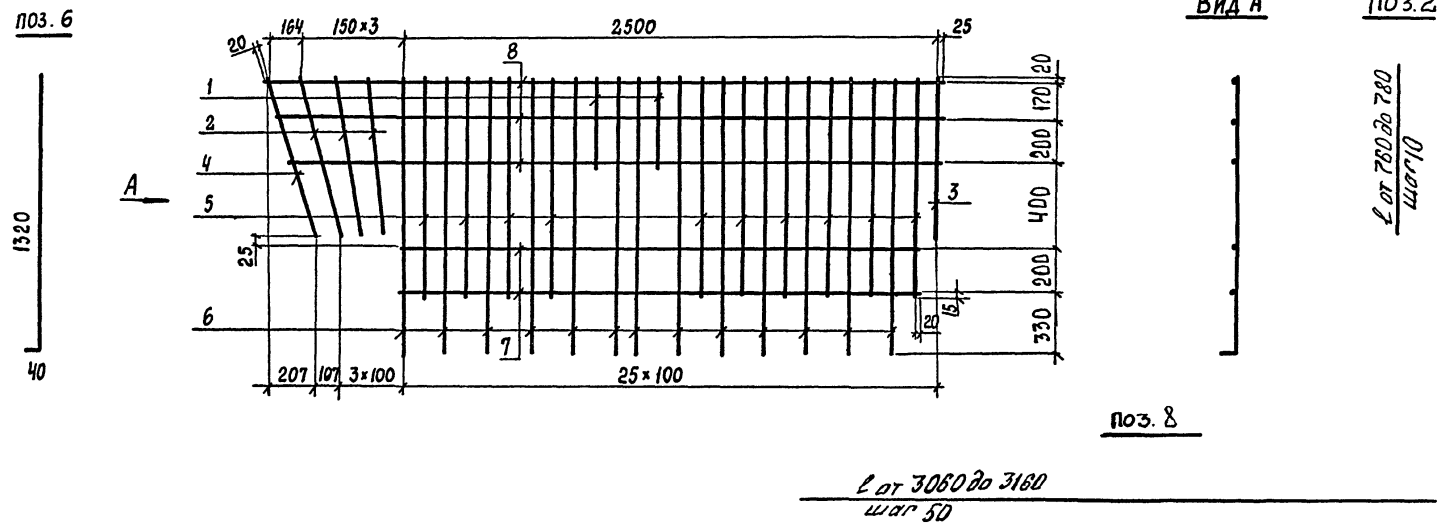

Марка	Кол.	Наименование		Поз.	Масса ед., кг	Масса, кг
С-ТАII(AIII)-59	1	ф10 AII(AIII),	ℓ = 405	2	0,25	28,8
	2	ф10 AII(AIII),	$\ell_{ср}$ = 770	3	0,48	
	3	ф10 AII(AIII),	ℓ = 765	1	0,47	
	4	ф10 AII(AIII),	ℓ = 790	1	0,49	
	5	ф10 AII(AIII),	ℓ = 1005	10	0,62	
	6	ф10 AII(AIII),	ℓ = 1360	13	0,84	
	7	ф10 AII(AIII),	ℓ = 2440	2	1,51	
	8	ф10 AII(AIII),	ℓ = 3110	3	1,92	

ГОСТ НА СОРТАМЕНТ И МАРКИ СТАЛИ СМ. ТЕХНИЧЕСКИЕ ТРЕБОВАНИЯ 3.503.1-81.2-2-ТТ

Н. контр.	Прохоров		3.503.1-81.2-2-37
Нач. отд.	Постовой		
Гл. спец.	Прохоров		
ГИП	Маркин	9.02.92	Сетка С-ТАII(AIII)-59
Нач. гр.	Старова		
Инж.	Болховитинова		
Инж.	Топоркова		

Стадия	Лист	Листов
Р		1

СОЮЗДОРПРОЕКТ

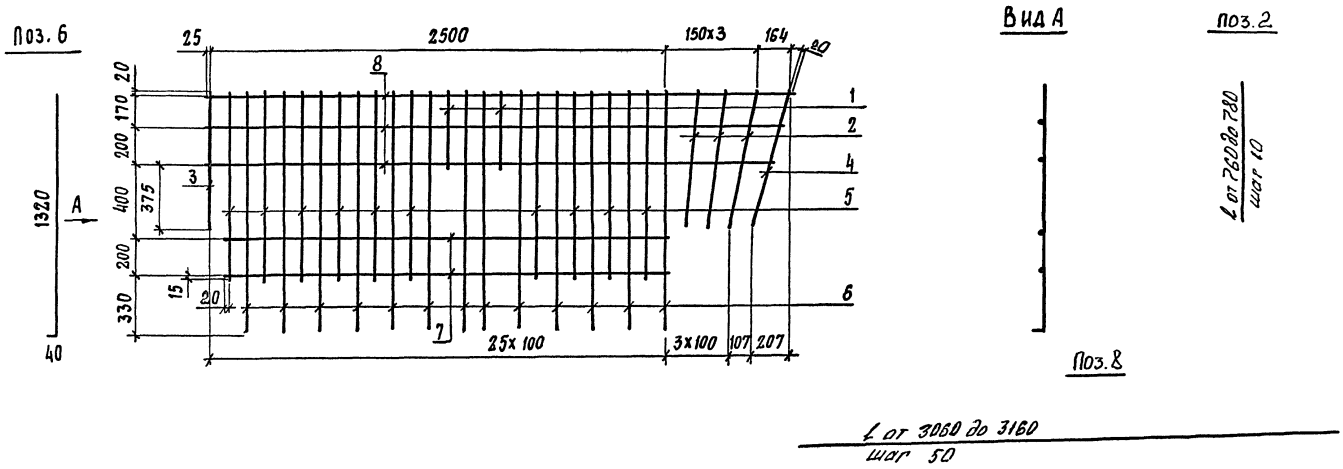

Марка	Поз.	Наименование		Кол.	Масса ед. кг	Масса, кг
С-ТА II(АIII)-60	1	Ф10 А II(АIII),	l=405	2	0,25	28,8
	2	Ф10 А II(АIII),	lср=770	3	0,48	
	3	Ф10 А II(АIII),	l=765	1	0,47	
	4	Ф10 А II(АIII),	l=790	1	0,49	
	5	Ф10 А II(АIII),	l=1005	10	0,62	
	6	Ф10 А II(АIII),	l=1360	13	0,84	
	7	Ф10 А II(АIII),	l=2440	2	1,51	
	8	Ф10 А II(АIII),	l=3110	3	1,92	

ГОСТ НА СОРТАМЕНТ И МАРКИ СТАЛИ СМ. ТЕХНИЧЕСКИЕ ТРЕБОВАНИЯ 3.503.1-81.2-2-ТТ.

Н.контр.	Прохоров		
Нач.отс	Постовой		
Гл.спец.	Прохоров		
Гип	Маркин		9.02.92
Нач.гр.	Старова		
Инж.	Болховитинова		
Инж.	Топоркова		

3.503.1-812-2-38

Сетка С-ТА II(АIII)-60

Стадия	Лист	Листов
Р		1

СОЮЗДОРПРОЕКТ

25790-02 61 Формат А3

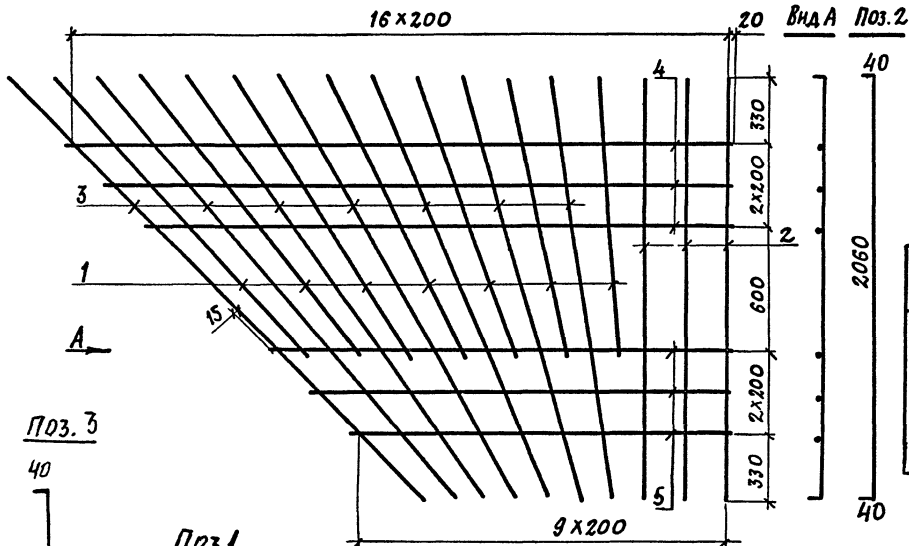

Поз. 3

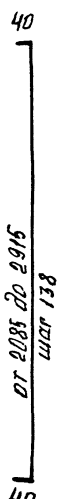

Поз. 1

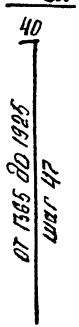

Поз. 4

$$\frac{\ell \text{ от } 2835 \text{ до } 3235}{\text{шаг } 200}$$

Поз. 5

$$\frac{\ell \text{ от } 1835 \text{ до } 2235}{\text{шаг } 200}$$

Марка	Поз.	Наименование	Кол.	Масса ед., кг.	Масса, кг
с-та II(AIII)-61	1	ф10А II(AIII), $\ell_{ср}$= 1685	7	1,04	31,8
	2	ф10А II(AIII), ℓ = 2140	3	1,32	
	3	ф10А II(AIII), $\ell_{ср}$= 2580	7	1,51	
	4	ф10А II(AIII), $\ell_{ср}$= 3035	6	1,87	
	5	ф10А II(AIII), $\ell_{ср}$= 2035	3	1,26	

ГОСТ НА СОРТАМЕНТ И МАРКИ СТАЛИ.
СМ. ТЕХНИЧЕСКИЕ ТРЕБОВАНИЯ 3.503.1-81.2-2-ТТ.

Н. конт.	Прохоров		3.503.1-81.2-2-39	
Нач. ОИС	Постовой			
Гл. спец.	Прохоров			
ГИП	Маркин	3.02.89	Сетка с-та II(AIII)-61	Стадия: Р; Лист; Листов 1
Нач. гр.	Старова			
Инж.	Болховитинова			Союздорпроект
Инж.	Топоркова			

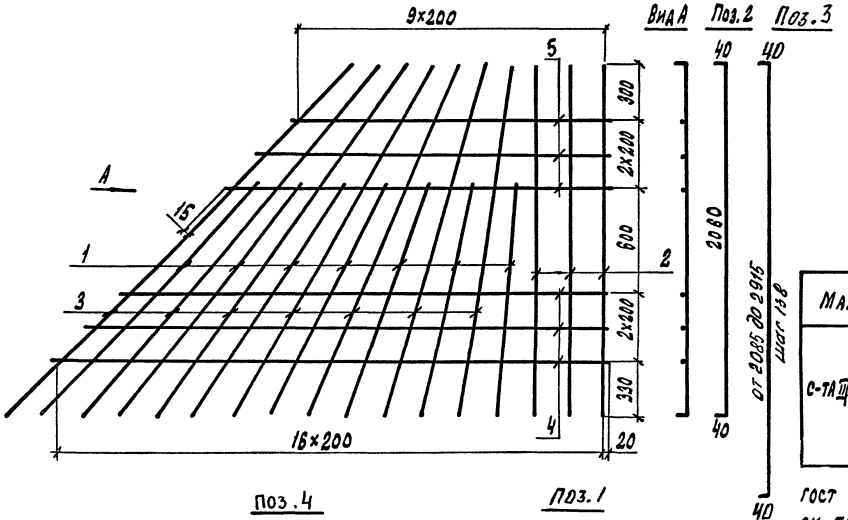

Марка	Поз.	Наименование	Кол	Масса ед., кг	Масса, кг
С-ТА II(АIII)-62	1	∅ 10 А II(АIII) $l_{ср}$ = 1685	7	1,04	31,8
	2	∅ 10 А II(АIII), l = 2140	3	1,32	
	3	∅ 10 А II(АIII), $l_{ср}$ = 2580	7	1,59	
	4	∅ 10 А II(АIII), $l_{ср}$ = 3035	6	1,87	
	5	∅ 10 А II(АIII), $l_{ср}$ = 2035	3	1,26	

ГОСТ НА СОРТАМЕНТ И МАРКИ СТАЛИ
СМ. ТЕХНИЧЕСКИЕ ТРЕБОВАНИЯ 3.503.1-81.2-2-ТТ

l от 2835 до 3235
шаг 200

Поз.5

l от 1835 до 2235
шаг 200

от 1365 до 1925
шаг 47

40

Н.конт.	Прохоров		
Нач.опс	Постовой		
Гл.спец.	Прохоров		
ГИП	Маркин		3.02.82
Нач. гр.	Старова		
Инж.	Балховитинова		
Инж.	Топоркова		

3.503.1-81.2-2-40

Сетка С-ТА II(АIII)-62

Стадия	Лист	Листов
Р		1

СОЮЗДОРПРОЕКТ

25790-02 63 Формат А3

Сетка С-ТА II(AIII)-63

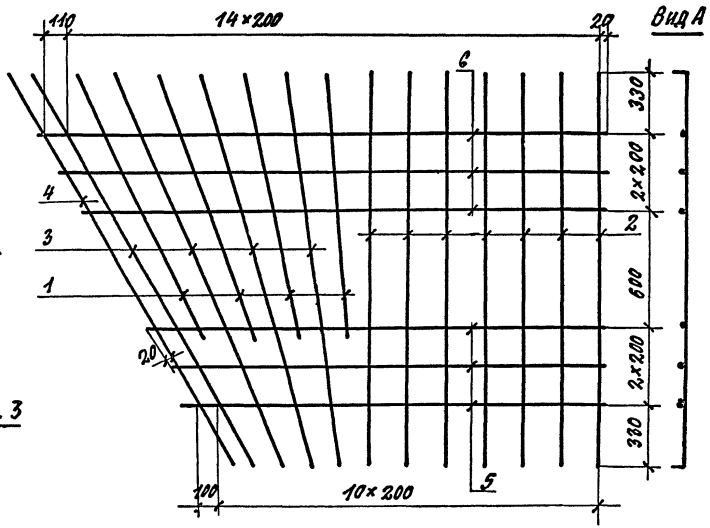

Вид А

Поз.2 Поз.4

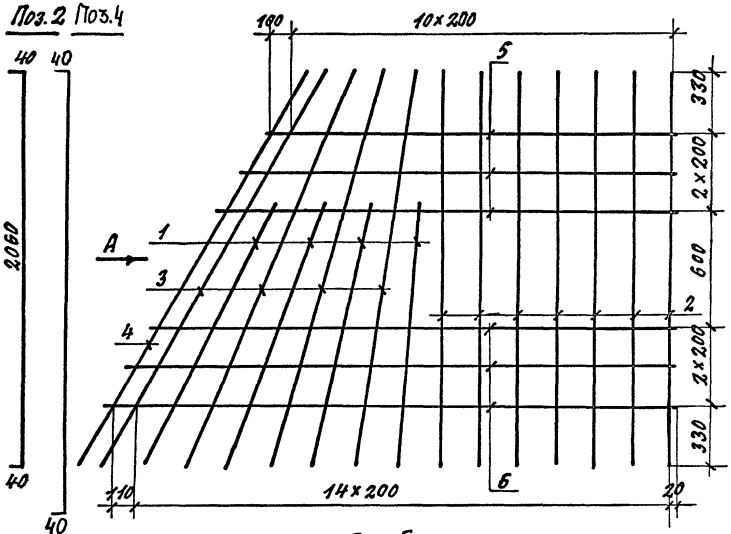

Сетка С-ТА II(AIII)-64

Поз.3

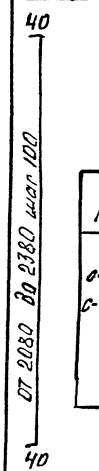

Поз.1

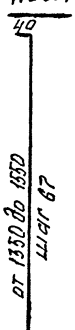

Поз.5

l от 2140 до 2370
шаг 115

Марка	Поз.	Наименование	Кол.	Масса ед., кг	Масса, кг
С-ТА II(AIII)-63 С-ТА II(AIII)-64	1	ф 10А II(AIII), lср=1490	4	0.92	29.6
	2	ф 10А II(AIII), l=2140	7	1.32	
	3	ф 10А II(AIII), lср=2315	4	1.43	
	4	ф 10А II(AIII), l=2480	1	1.53	
	5	ф 10А II(AIII), lср=2550	6	1.57	
	6	ф 10А II(AIII), lср=2835	3	1.75	

Поз.6

l от 2720 до 2950
шаг 115

ГОСТ НА СОРТАМЕНТ И МАРКИ СТАЛИ
СМ. ТЕХНИЧЕСКИЕ ТРЕБОВАНИЯ 3.503.1-81.2-ТТ

Н.контр.	Прохоров		3.503.1-81.2-2-41
Нач.ОИС	Постовой		
Гл.спец.	Прохоров		
ГИП	Марюхин	3.02.90	Сетка С-ТА II(AIII)-63 С-ТА II(AIII)-64
Нач.гр.	Старова		Стадия Р; Лист; Листов 1
Инж.	Головитинова		СОЮЗДОРПРОЕКТ
Инж.	Топоркова		

25790-02 64 Формат А3

Сетка С-ТА II(AIII)-65

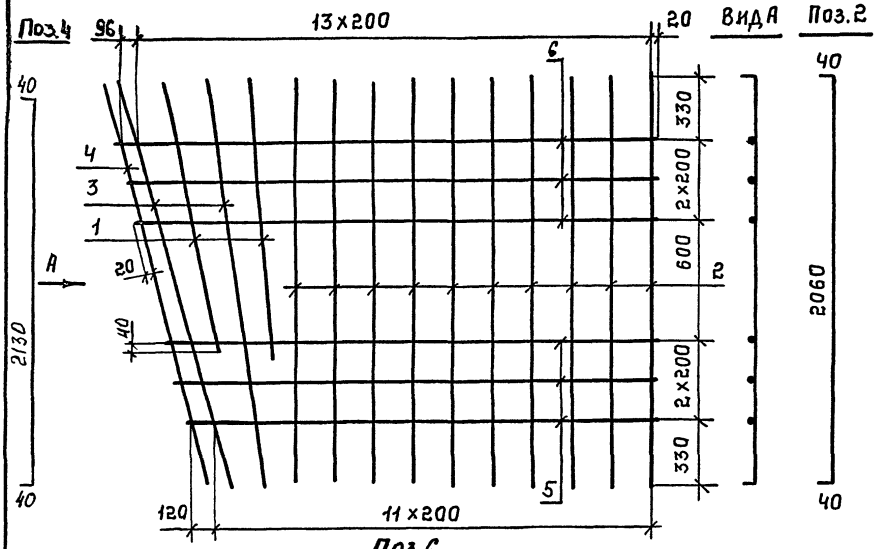

Поз.6

l от 2630 до 2740

шаг 55

Сетка С-ТА II(AIII)-66

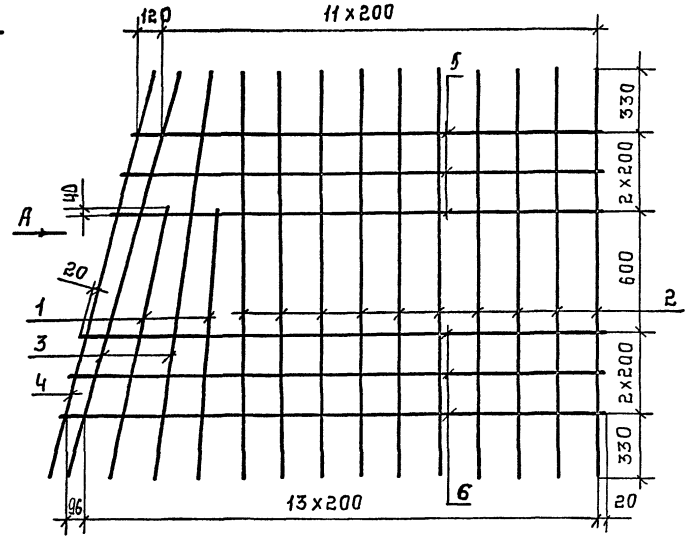

Поз. 5

от 2630 до 2740

шаг 55

Поз. 3

40

от 2120 до 2080

шаг 20

40

Марка	Поз	Наименование	Кол	Масса ед., кг.	Масса, кг.
С-ТА II(AIII)-65 С-ТА II(AIII)-66	1	⌀10А II(AIII), lср=1410	2	0,87	28,5
	2	⌀10А II(AIII), l=2140	10	1,32	
	3	⌀10А II(AIII), lср=2190	2	1,35	
	4	⌀10А II(AIII), l=2210	1	1,36	
	5	⌀10А II(AIII), lср=2415	6	1,49	
	6	⌀10А II(AIII), lср=2685	3	1,66	

Поз. 1

от 1375 до 1395

шаг 20

40

ГОСТ на сортамент и марки стали см. Технические требования 3.503.1-81.2-2-ТТ.

Н.контр.	Прохоров		
Нач.отс	Постовой		
Гл.спец.	Прохоров		
ГИП	Маркин		
Нач.гр.	Старова		
Инж.	Болховитинова		
Инж.	Топоркова		

3.503.1-81.2-2-42

Сетка С-ТА II(AIII)-65 С-ТА II(AIII)-66

Стадия	Лист	Листов
Р		1

СОЮЗДОРПРОЕКТ

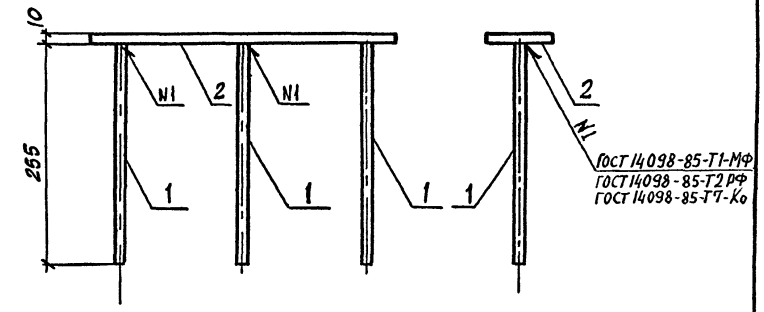

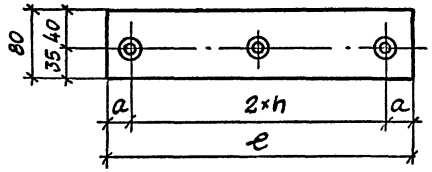

Марка	a, мм	n, мм	e, мм
МН-ТА II(A III)-12	30	150	360
МН-ТА II(A III)-13	50	150	400
МН-ТА II(A III)-14	50	200	500

Раззенковка для варианта ручной сварки валиковыми швами по ГОСТ 14098-85* см. 3.503.1-81.2-2-44

Марка	Поз.	Наименование		Кол.	Масса ед., кг	Масса, кг
МН-ТА II(A III)-12	1	ф10 A II(A III)	e=265	3	0,16	2,8
	2	-10×80	e=360	1	2,27	
МН-ТА II(A III)-13	1	ф10 A II(A III)	e=265	3	0,16	3,0
	2	-10×80	e=400	1	2,54	
МН-ТА II(A III)-14	1	ф10 A II(A III)	e=265	4	0,16	3,8
	2	-10×80	e=500	1	3,11	

ГОСТ на сортамент и марки сталей см. Технические треб. 3.503.1-81.2-2-ТТ

Н. конт.	Прохоров	
Нач. отс	Постовой	
Гл. спец.	Прохоров	
ГИП	Маркин	3.92
Нач. гр.	Старова	
Инж.	Болховитинова	
Инж.	Топоркова	

3.503.1-81-2-2-43

Изделие закладное МН-ТА II(A III)-12, МН-ТА II(A III)-13 МН-ТА II(A III)-14

Стадия	Лист	Листов
Р		1

СОЮЗДОРПРОЕКТ

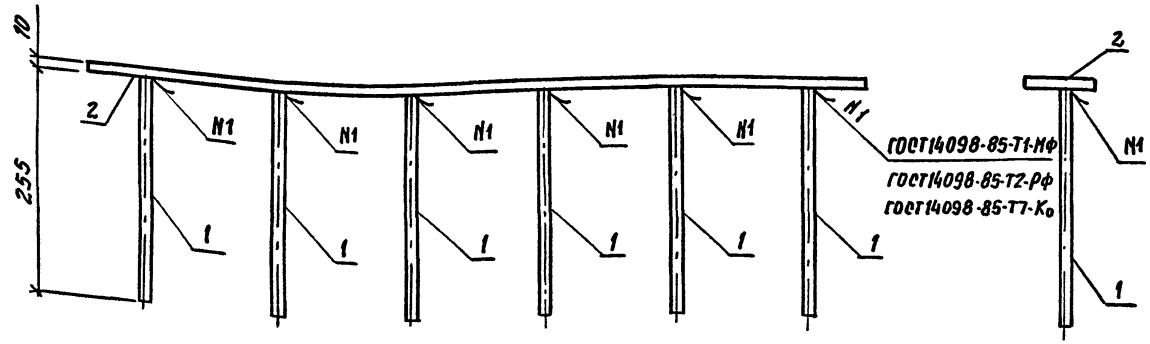

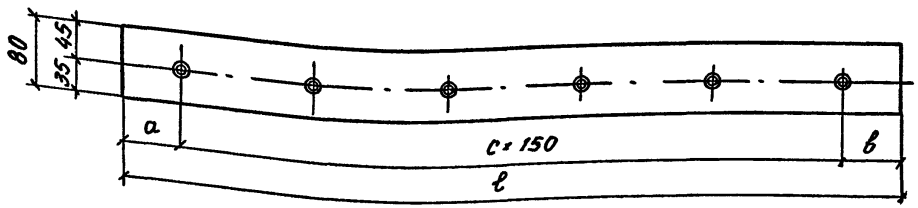

Марка	а, мм	в, мм	с, шт.	ℓ, мм
МН-ТАII(AIII)-15	60	70	5	880
МН-ТАII(AIII)-16	40	40	6	980
МН-ТАII(AIII)-17	75	75	7	1200

Раззенковка для варианта ручной сварки валиковыми швами по ГОСТ 14098-85

(тип соединения, способа сварки Т12-$Р_3$)

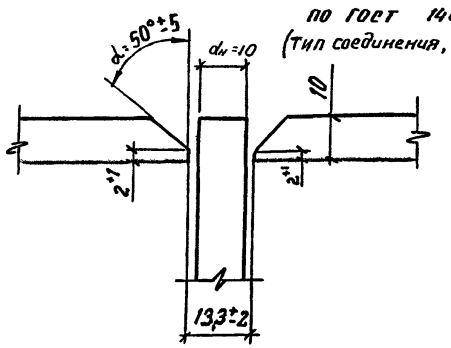

Марка	Поз.	Наименование	Кол.	Масса ед., кг	Масса, кг
МН-ТАII(AIII)-15	1	Ф10 AII(AIII), ℓ = 265	6	0.16	6.5
	2	-10×80, ℓ = 880	1	5.53	
МН-ТАII(AIII)-16	1	Ф10 AII(AIII), ℓ = 265	7	0.16	9.0
	2	-10×80, ℓ = 980	1	7.85	
МН-ТАII(AIII)-17	1	Ф10 AII(AIII), ℓ = 265	8	0.16	10.9
	2	-10×80, ℓ = 1200	1	9.62	

ГОСТ на сортамент и марки стали см. технич. требов. 3.503.1-81.2-2-ТТ

Н. конт.	Прохоров		3.503.1-81.2-2-44
Нач. отд.	Постовой		
Гл. спец.	Прохоров		
ГИП	Маркин	20.12.82	Изделие закладное МН-ТАII(AIII)-15, МН-ТАII(AIII)-16, МН-ТАII(AIII)-17
Нач. гр.	Старова		Стадия: Р; Лист: —; Листов: 1
Инж.	Болховитинова		Союздорпроект
Инж.	Топоркова		

Марка элемента	Изделия арматурные, кг		Изделия закладные, кг								Всего	Общий расход, кг
	Арматура класса		Арматура класса				Прокат					
	A-II		AI	A-II			ГОСТ см. по ТТ		ГОСТ 8732-78*			
	ГОСТ 5781-82*		ГОСТ 5781-82*	ГОСТ 5781-82*								
	ф10	Итого	ф10	ф10	ф18	Итого	δ=10	δ=20	⌀28×2.5	Итого		
Т75.15-ТАII-2.45п	60.3	60.3	0.6	5.1	2.0	7.1	16.4	17.9	0.4	34.7	42.4	102.7
Т75.15-ТАII-2.60п	63.0	63.0	0.6	4.9	2.0	6.9	15.8	17.9	0.4	34.1	41.6	104.6
Т75.15-ТАII-2.75п	65.4	65.4	0.6	5.7	2.0	7.7	18.1	17.9	0.4	36.4	44.7	110.1
Т75.15-ТАII-2.75л	71.4	71.4	0.8	6.1	2.0	8.1	18.9	17.9	0.4	37.2	46.1	117.5
Т75.15-ТАII-2.60л	73.7	73.7	0.8	6.9	2.0	8.9	21.7	17.9	0.4	40.0	49.7	123.4
Т75.15-ТАII-2.45л	77.3	77.3	0.8	7.1	2.0	9.1	22.2	17.9	0.4	40.5	50.4	127.7
Т75.15-ТАII-3.45п	77.3	77.3	0.8	7.1	2.0	9.1	22.2	17.9	0.4	40.5	50.4	127.7
Т75.15-ТАII-3.60п	73.7	73.7	0.8	6.9	2.0	8.9	21.7	17.9	0.4	40.0	49.7	123.4
Т75.15-ТАII-3.75п	71.4	71.4	0.8	6.1	2.0	8.1	18.9	17.9	0.4	37.2	46.1	117.5
Т75.15-ТАII-3.75л	65.4	65.4	0.6	5.7	2.0	7.7	18.1	17.9	0.4	36.4	44.7	110.1
Т75.15-ТАII-3.60л	63.0	63.0	0.6	4.9	2.0	6.9	15.8	17.9	0.4	34.1	41.6	104.6
Т75.15-ТАII-3.45л	60.3	60.3	0.6	5.1	2.0	7.1	16.4	17.9	0.4	34.7	42.4	102.7
Т150.15-ТАII-2.45п	71.3	71.3	0.6	4.9	2.0	6.9	20.4	17.9	0.4	38.7	46.2	117.5
Т150.15-ТАII-2.60п	78.6	78.6	0.6	5.9	2.0	7.9	21.9	17.9	0.4	40.2	48.7	127.3
Т150.15-ТАII-2.75п	80.5	80.5	0.6	6.6	2.0	8.6	22.1	17.9	0.4	40.4	49.6	130.1
Т150.15-ТАII-2.75л	97.6	97.6	0.8	6.6	2.0	8.6	22.1	17.9	0.4	40.4	49.8	147.4
Т150.15-ТАII-2.60л	101.9	101.9	0.8	7.5	2.0	9.5	27.0	17.9	0.4	45.3	55.6	157.5
Т150.15-ТАII-2.45л	119.0	119.0	0.8	7.7	2.0	9.7	28.7	17.9	0.4	47.0	57.5	176.5
Т150.15-ТАII-3.45п	119.0	119.0	0.8	7.7	2.0	9.7	28.7	17.9	0.4	47.0	57.5	176.5
Т150.15-ТАII-3.60п	101.9	101.9	0.8	7.5	2.0	9.5	27.0	17.9	0.4	45.3	55.6	157.5
Т150.15-ТАII-3.75п	97.6	97.6	0.8	6.6	2.0	8.6	22.1	17.9	0.4	40.4	49.8	147.4
Т150.15-ТАII-3.75л	80.5	80.5	0.6	6.6	2.0	8.6	22.1	17.9	0.4	40.4	49.6	130.1
Т150.15-ТАII-3.60л	78.6	78.6	0.6	5.9	2.0	7.9	21.9	17.9	0.4	40.2	48.7	127.3
Т150.15-ТАII-3.45л	71.3	71.3	0.6	4.9	2.0	6.9	20.4	17.9	0.4	38.7	46.2	117.5

Н. контр.	Прохоров	
Нач. отд.	Постовой	
Гл. спец.	Прохоров	
Инж.	Маркин	
Нач. гр.	Старова	
Инже.	Голарухова	
Инже.	Колхоятинова	

3.503.1-81.2-2-45 РС

Ведомость расхода стали

Стадия	Лист	Листов
Р	1	4

Союздорпроект

Марка элемента	Изделия арматурные, кг		Изделия закладные, кг									Общий расход, кг
	Арматура класса А-III		Арматура класса А-I	Арматура класса А-III			Прокат				Всего	
	ГОСТ 5781-82*		ГОСТ 5781-82*	ГОСТ 5781-82*			ГОСТ см. по ТТ		ГОСТ 8732-78*	Итого		
	ф10	Итого	ф10	ф10	ф18	Итого	б10	б20	ø28×2,5			
Т75.15 — ТА III — 2.45П	60,3	60,3	0,6	5.1	2,0	7.1	16.4	17,9	0,4	34.7	42.4	102.7
Т75.15 — ТА III — 2.60П	63,0	63,0	0,6	4.9	2,0	6.9	15.8	17,9	0,4	34.1	41.6	104.6
Т75.15 — ТА III — 2.75П	65,4	65,4	0,6	5.7	2,0	7.7	18.1	17,9	0,4	36.4	44.7	110.1
Т75.15 — ТА III — 2.75Л	71,4	71,4	0,8	6.1	2,0	8.1	18.9	17,9	0,4	37.2	46.1	117.5
Т75.15 — ТА III — 2.60Л	73,7	73,7	0,8	6.9	2,0	8.9	21.7	17,9	0,4	40.0	49.7	123.4
Т75.15 — ТА III — 2.45Л	77,3	77,3	0,8	7.1	2,0	9.1	22.2	17,9	0,4	40.5	50.4	127.7
Т75.15 — ТА III — 3.45П	77,3	77,3	0,8	7.1	2,0	9.1	22.2	17,9	0,4	40.5	50.4	127.7
Т75.15 — ТА III — 3.60П	73,7	73,7	0,8	6.9	2,0	8.9	21.7	17,9	0,4	40.0	49.7	123.4
Т75.15 — ТА III — 3.75П	71,4	71,4	0,8	6.1	2,0	8.1	18.9	17,9	0,4	37.2	46.1	117.5
Т75.15 — ТА III — 3.75Л	65,4	65,4	0,6	5.7	2,0	7.7	18.1	17,9	0,4	36.4	44.7	110.1
Т75.15 — ТА III — 3.60Л	63,0	63,0	0,6	4.9	2,0	6.9	15.8	17,9	0,4	34.1	41.6	104.6
Т75.15 — ТА III — 3.45Л	60,3	60,3	0,6	5.1	2,0	7.1	16.4	17,9	0,4	34.7	42.4	102.7
Т150.15 — ТА III — 2.45П	71,3	71,3	0,6	4.9	2,0	6.9	20.4	17,9	0,4	38.7	46.2	117.5
Т150.15 — ТА III — 2.60П	78,6	78,6	0,6	5.9	2,0	7.9	21.9	17,9	0,4	40.2	48.7	127.3
Т150.15 — ТА III — 2.75П	80,5	80,5	0,6	6.6	2,0	8.6	22.1	17,9	0,4	40.4	49.6	130.1
Т150.15 — ТА III — 2.75Л	97,6	97,6	0,8	6.6	2,0	8.6	22.1	17,9	0,4	40.4	49.8	147.4
Т150.15 — ТА III — 2.60Л	101,9	101,9	0,8	7.5	2,0	9.5	27.0	17,9	0,4	45.3	55.6	157.5
Т150.15 — ТА III — 2.45Л	119,0	119,0	0,8	7.7	2,0	9.7	28.7	17,9	0,4	47.0	57.5	176.5
Т150.15 — ТА III — 3.45П	119,0	119,0	0,8	7.7	2,0	9.7	28.7	17,9	0,4	47.0	57.5	176.5
Т150.15 — ТА III — 3.60П	101,9	101,9	0,8	7.5	2,0	9.5	27.0	17,9	0,4	45.3	55.6	157.5
Т150.15 — ТА III — 3.75П	97,6	97,6	0,8	6.6	2,0	8.6	22.1	17,9	0,4	40.4	49.8	147.4
Т150.15 — ТА III — 3.75Л	80,5	80,5	0,8	6.6	2,0	8.6	22.1	17,9	0,4	40.4	49.6	130.1
Т150.15 — ТА III — 3.60Л	78,6	78,6	0,8	5.9	2,0	7.9	21.9	17,9	0,4	40.2	48.7	127.3
Т150.15 — ТА III — 3.45Л	71,3	71,3	0,8	4.9	2,0	6.9	20.4	17,9	0,4	38.7	46.2	117.5

Марка элемента	Изделия арматурные, кг						Изделия закладные, кг										Общий расход, кг
	Арматура класса					Всего	Арматура класса					Прокат				Всего	
	А-I			А-II			А-I	А-II									
	ГОСТ 5781-82*			ГОСТ 5781-82*			ГОСТ 5781-82*	ГОСТ 5781-82*				ГОСТ ТТ см. по		ГОСТ 8132-78*			
	ф8	ф10	итого	ф10	итого		ф10/ф12	ф10	ф12	ф18	Итого	δ=10	δ=20	ø28х25	Итого		
ОБ15-ТА II-2.45П	—	—	—	52.6	52.6	52.6	0.6/—	2.0	—	2.0	4.0	5.8	17.9	0.4	24.1	28.7	81.3
ОБ15-ТА II-2.60П	—	—	—	55.3	55.3	55.3	0.6/—	2.0	—	2.0	4.0	5.8	17.9	0.4	24.1	28.7	84.0
ОБ15-ТА II-2.75П	—	—	—	54.8	54.8	54.8	0.6/—	2.0	—	2.0	4.0	5.8	17.9	0.4	24.1	28.7	83.5
ОБ15-ТА II-2.75Л	—	—	—	59.3	59.3	59.3	0.6/—	2.0	—	2.0	4.0	5.8	17.9	0.4	24.1	28.7	88.0
ОБ15-ТА II-2.60Л	—	—	—	60.2	60.2	60.2	0.6/—	2.0	—	2.0	4.0	5.8	17.9	0.4	24.1	28.7	88.9
ОБ15-ТА II-2.45Л	—	—	—	61.2	61.2	61.2	0.6/—	2.0	—	2.0	4.0	5.8	17.9	0.4	24.1	28.7	89.9
ОБ15-ТА II-3.45П	—	—	—	61.2	61.2	61.2	0.6/—	2.0	—	2.0	4.0	5.8	17.9	0.4	24.1	28.7	89.9
ОБ15-ТА II-3.60П	—	—	—	60.2	60.2	60.2	0.6/—	2.0	—	2.0	4.0	5.8	17.9	0.4	24.1	28.7	88.9
ОБ15-ТА II-3.75П	—	—	—	59.3	59.3	59.3	0.6/—	2.0	—	2.0	4.0	5.8	17.9	0.4	24.1	28.7	88.0
ОБ15-ТА II-3.75Л	—	—	—	54.8	54.8	54.8	0.6/—	2.0	—	2.0	4.0	5.8	17.9	0.4	24.1	28.7	83.5
ОБ15-ТА II-3.60Л	—	—	—	55.3	55.3	55.3	0.6/—	2.0	—	2.0	4.0	5.8	17.9	0.4	24.1	28.7	84.0
ОБ15-ТА II-3.45Л	—	—	—	52.6	52.6	52.5	0.6/—	2.0	—	2.0	4.0	5.8	17.9	0.4	24.1	28.7	81.2
РП15-ТА II-2.45П	—	—	—	58.6	58.6	58.6	0.8/—	1.6	—	2.0	3.6	4.0	17.9	0.4	22.3	26.7	85.3
РП15-ТА II-2.60П	—	—	—	56.4	56.4	56.4	0.8/—	1.6	—	2.0	3.6	4.0	17.9	0.4	22.3	26.7	83.1
РП15-ТА II-2.75П	—	—	—	55.3	55.3	55.3	0.8/—	1.6	—	2.0	3.6	4.0	17.9	0.4	22.3	26.7	82.0
РП15-ТА II-2.75Л	—	—	—	55.3	55.3	55.3	0.8/—	1.6	—	2.0	3.6	4.0	17.9	0.4	22.3	26.7	82.0
РП15-ТА II-2.60Л	—	—	—	56.4	56.4	56.4	0.8/—	1.6	—	2.0	3.6	4.0	17.9	0.4	22.3	26.7	83.1
РП15-ТА II-2.45Л	—	—	—	58.6	58.6	58.6	0.8/—	1.6	—	2.0	3.6	4.0	17.9	0.4	22.3	26.7	85.3
К-ТА I-1П	15.9	1.6	17.5	—	—	—	—/1.6	1.6	2.4	—	4.0	14.8	—	—	14.8	18.8	36.3
К-ТА I-1Л	15.9	1.6	17.6	—	—	—	—/1.6	1.6	2.4	—	4.0	14.8	—	—	14.8	18.8	36.3
К-ТА I-2П	25.2	—	25.2	—	—	25.2	1.0/—	0.6	—	—	0.6	2.4	—	—	2.4	4.0	29.2
К-ТА I-2Л	25.2	—	25.2	—	—	25.2	1.0/—	0.6	—	—	0.6	2.4	—		2.4	4.0	29.2

Марка элемента	Изделия арматурные, кг						Изделия закладные, кг										Общий расход кг
	Арматура класса						Арматура класса						Прокат				
	A-I			A-III			A-I	A-III					ГОСТ см. ПО ТТ		ГОСТ 8732-78*		
	ГОСТ 5781-82*		Итого	ГОСТ 5781-82*		Всего	ГОСТ 5781-82*	ГОСТ 5781-82*			Итого	Всего				Итого	Всего	
	ф 8	ф 10		ф10	Итого		ф10/ф12	ф 10	ф 12	ф 18			б 10	б 20	о28х2,5			
ОБ15-ТА III - 2.45 П	—	—	—	52,6	52,6	52,6	0,6/-	2,0	—	2,0	4,0	5,8	17,9	0,4	24,1	28,7	81,3	
ОБ15-ТА III - 2. 60 П	—	—	—	55,3	55,3	55,3	0,6/-	2,0	—	2,0	4,0	5,8	17,9	0,4	24,1	28,7	84,0	
ОБ15-ТА III - 2.75 П	—	—	—	54,8	54,8	54,8	0,6/-	2,0	—	2,0	4,0	5,8	17,9	0,4	24,1	28,7	83,5	
ОБ15-ТА III - 2.75 Л	—	—	—	59,3	59,3	59,3	0,6/-	2,0	—	2,0	4,0	5,8	17,9	0,4	24,1	28,7	88,0	
ОБ15-ТА III - 2.60 Л	—	—	—	60,2	60,2	60,2	0,6/-	2,0	—	2,0	4,0	5,8	17,9	0,4	24,1	28,7	88,9	
ОБ15-ТА III - 2.45 Л	—	—	—	61,2	61,2	61,2	0,6/-	2,0	—	2,0	4,0	5,8	17,9	0,4	24,1	28,7	88,9	
ОБ15-ТА III - 3.45 П	—	—	—	61,2	61,2	61,2	0,6/-	2,0	—	2,0	4,0	5,8	17,9	0,4	24,1	28,7	89,9	
ОБ15-ТА III - 3. 60 П	—	—	—	60,2	60,2	60,2	0,6/-	2,0	—	2,0	4,0	5,8	17,9	0,4	24,1	28,7	88,9	
ОБ15-ТА III - 3.75 П	—	—	—	59,3	59,3	59,3	0,6/-	2,0	—	2,0	4,0	5,8	17,9	0,4	24,1	28,7	88,0	
ОБ15-ТА III - 3.75 Л	—	—	—	54,8	54,8	54,8	0,6/-	2,0	—	2,0	4,0	5,8	17,9	0,4	24,1	28,7	83,5	
ОБ15-ТА III - 3.60 Л	—	—	—	55,3	55,3	55,3	0,6/-	2,0	—	2,0	4,0	5,8	17,9	0,4	24,1	28,7	84,0	
ОБ15-ТА III - 3.45 Л	—	—	—	52,6	52,6	52,6	0,6/-	2,0	—	2,0	4,0	5,8	17,9	0,4	24,1	28,7	81,2	
РП15-ТА III - 2.45 П	—	—	—	58,6	58,6	58,6	0,8/-	1,6	—	2,0	3,6	4,0	17,9	0,4	22,3	26,7	85,3	
РП15-ТА III - 2.60 П	—	—	—	56,4	56,4	56,4	0,8/-	1,6	—	2,0	3,6	4,0	17,9	0,4	22,3	26,7	83,1	
РП15-ТА III - 2.75 П	—	—	—	55,3	55,3	55,3	0,8/-	1,6	—	2,0	3,6	4,0	17,9	0,4	22,3	26,7	82,0	
РП15-ТА III - 2.75 Л	—	—	—	55,3	55,3	55,3	0,8/-	1,6	—	2,0	3,6	4,0	17,9	0,4	22,3	26,7	82,0	
РП15-ТА III - 2.60 Л	—	—	—	56,4	56,4	56,4	0,8/-	1,6	—	2,0	3,6	4,0	17,9	0,4	22,3	26,7	83,1	
РП15-ТА III - 2.45 Л	—	—	—	58,6	58,6	58,6	0,8/-	1,6	—	2,0	3,6	4,0	17,9	0,4	22,3	26,7	85,3	
К-ТА I - 1 П	15,9	—	15,9	—	—	15,9	-/1,6	1,6	2,4	—	5,6	14,8	—	—	14,8	20,4	36,3	
К-ТА I - 1 Л	15,9	—	15,9	—	—	15,9	-/1,6	1,6	2,4	—	5,6	14,8	—	—	14,8	20,4	36,3	
К-ТА I - 2 П	25,2	—	25,2	—	—	25,2	1,0/-	0,6	—	—	0,6	2,4	—	—	2,4	4,0	29,2	
К-ТА I - 2 Л	25,2	—	25,2	—	—	25,2	1,0/-	0,6	—	—	0,6	2,4	—	—	2,4	4,0	29,2	

gost.e-ecolog.ru