ТИПОВЫЕ КОНСТРУКЦИИ, ИЗДЕЛИЯ И УЗЛЫ ЗДАНИЙ И СООРУЖЕНИЙ

СЕРИЯ 3.503.1-81

ПРОЛЕТНЫЕ СТРОЕНИЯ СБОРНЫЕ ЖЕЛЕЗОБЕТОННЫЕ ДЛИНОЙ 12,15,18,21,24 и 33м ИЗ БАЛОК ДВУТАВРОВОГО СЕЧЕНИЯ С ПРЕДВАРИТЕЛЬНО НАПРЯГАЕМОЙ АРМАТУРОЙ ДЛЯ МОСТОВ И ПУТЕПРОВОДОВ, РАСПОЛОЖЕННЫХ НА АВТОМОБИЛЬНЫХ ДОРОГАХ ОБЩЕГО ПОЛЬЗОВАНИЯ, НА УЛИЦАХ И ДОРОГАХ В ГОРОДАХ

ВЫПУСК 3-1
ИЗДЕЛИЯ МЕТАЛЛИЧЕСКИЕ
МОСТОВОГО ПОЛОТНА

РАБОЧИЕ ЧЕРТЕЖИ

gost.e-ecolog.ru

ТИПОВЫЕ КОНСТРУКЦИИ, ИЗДЕЛИЯ И УЗЛЫ ЗДАНИЙ И СООРУЖЕНИЙ

СЕРИЯ 3.503.1-81

ПРОЛЕТНЫЕ СТРОЕНИЯ СБОРНЫЕ ЖЕЛЕЗОБЕТОННЫЕ ДЛИНОЙ 12,15,18,21,24 и 33м ИЗ БАЛОК ДВУТАВРОВОГО СЕЧЕНИЯ С ПРЕДВАРИТЕЛЬНО НАПРЯГАЕМОЙ АРМАТУРОЙ ДЛЯ МОСТОВ И ПУТЕПРОВОДОВ, РАСПОЛОЖЕННЫХ НА АВТОМОБИЛЬНЫХ ДОРОГАХ ОБЩЕГО ПОЛЬЗОВАНИЯ, НА УЛИЦАХ И ДОРОГАХ В ГОРОДАХ

ВЫПУСК 3-1
ИЗДЕЛИЯ МЕТАЛЛИЧЕСКИЕ МОСТОВОГО ПОЛОТНА

РАБОЧИЕ ЧЕРТЕЖИ

Разработаны институтом "Союздорпроект"

Главный инженер института В.Р.Силков
Главный инженер проекта В.И.Маркин

Утверждены и введены
в действие с 01.11.88
Минтрансстроем СССР протокол
от 11.05.88 N АВ-311

Обозначение документа	Наименование	Стр
3.503.1-81.3-1	Содержание	2
3.503.1-81.3-1-ТТ	Технические требования	3
3.503.1-81.3-1-1	Блок перильного ограждения ПО	6
3.503.1-81.3-1-2	Блок перильного ограждения ПО. Вариант	7
3.503.1-81.3-1-3	Цоколь металлический ЦМ	8
3.503.1-81.3-1-4	Фланец Ф-1	10
3.503.1-81.3-1-5	Стойка мостовая СМ	11
3.503.1-81.3-1-6	Стойка мостовая на цоколе СМЦ	12
3.503.1-81.3-1-7	Стойка С-1, С-2	13
3.503.1-81.3-1-8	Ребро жесткости	14
3.503.1-81.3-1-9	Фланец Ф-2	15
3.503.1-81.3-1-10	Консоль-амортизатор КА	16
3.503.1-81.3-1-11	Секция балки СБ-2; СБ-4; СБК-1;	17
	СБК-2	
3.503.1-81.3-1-12	Устройство световозвращающее УС-1	20
3.503.1-81.3-1-13	Устройство световозвращающее УС-2	21
3.503.1-81.3-1-14	Устройство световозвращающее УС-3	22
3.503.1-81.3-1-15	Консоль	23
3.503.1-81.3-1-16	Элемент световозвращающий ЭС	24
3.503.1-81.3-1-17	Лоток водоотводный	25
3.503.1-81.3-1-18	Изделие соединительное МС-1	27
3.503.1-81.3-1-19	Устройство водоотводное. Труба.	28
3.503.1-81.3-1-20	Устройство водоотводное. Воронка	29
3.503.1-81.3-1-21	Устройство водоотводное. Решетка	30

Н. контр.	Ивянский	[signature]	05.03.88
Нач. ОИС	Постовой	[signature]	05.03.88
Гл. спец.	Ивянский	[signature]	05.03.88
ГИП	Маркин	[signature]	05.03.88
Рук. бриг.	Борцова	[signature]	03.03.88
Ст. инж.	Чуприна	[signature]	03.03.88
Инженер	Тарасов	[signature]	03.03.88

3.503.1-81.3-1

Содержание

Стадия	Лист	Листов
Р		1

Союздорпроект

Формат А4

1318/6 3

Настоящий выпуск включает в себя рабочие чертежи изделий металлического барьерного ограждения, перильных блоков и прочих изделий мостового полотна мостов и путепроводов.

I. Материалы

Изделия металлического барьерного ограждения, перильных блоков и прочих изделий мостового полотна в зависимости от средней температуры наиболее холодной пятидневки района строительства изготавливаются из марок сталей приведенных в таблице I.

Таблица I

Исполнение	Обычное	Северное А	Северное Б
Средняя температура наиболее холодной пятидневки / Наименование	до минус 40°С включительно	ниже минус 40°С до минус 50°С включительно	ниже минус 50°С
Полосовая по ГОСТ 103-76*	I6Д, I5ХСНД, I0ХСНД I5ХСНД-2, I0ХСНД-2 по ГОСТ 6713-75* ВСт3сп5, а для несвариваемых элементов ВСт3сп4 по ГОСТ 535-88 ; при толщине проката до I0мм включительно ВСт3сп5, а для несвариваемых элементов ВСт3пс4 по ГОСТ 535-88	I5ХСНД-2 I0ХСНД-2 по ГОСТ 6713-75*	I5ХСНД-40 I0ХСНД-3 по ГОСТ 6713-75*
		I0Г2С1Д-6, I0Г2С1-6 09Г2СД-6, 09Г2С-6 09Г2Д-6, 09Г2-6 I4Г2-6 по ГОСТ I9281-73*	

Н. контр.	Ивянский		15.03.89
Нач. ОИС	Постовой		15.03.89
Гл. спец.	Ивянский		15.03.89
ГИП	Маркин		15.01.88
Рук. бриг.	Старова		15.03.89
Ст. инж.	Чуприна		15.03.89
Инженер	Севостьянова		15.03.89

3.503.1-81.3-1-ТТ

Технические требования

Стадия	Лист	Листов
Р	1	3

Союздорпроект

Формат А4

Продолжение таблицы I

Исполнение / Средняя температура наиболее холодной пятидневки / Наименование	Обычное	Северное А	Северное Б
Широкополосная универсальная по ГОСТ 82-70*, листовая по ГОСТ 19903-74*	I6Д, I5ХСНД, IOХСНД I5ХСНД-2, IOХСНД-2 по ГОСТ 6713-75* I4Г2АФД-I3 I5Г2АФДпс-I3 по ГОСТ I9282-73; ВСтЗсп5, а для несвариваемых элементов ВСтЗсп4 по ГОСТ 14637-79 при толщине проката до IOмм включительно ВСтЗпс5, а для несвариваемых элементов ВСтЗпс4 по ГОСТ 14637-79	I5ХСНД-2 IOХСНД-2 по ГОСТ 6713-75* I4Г2АФД-I4 I5Г2АФДпс-I4 по ГОСТ I9282-73*	IOХСНД-3 I5ХСНД-40 по ГОСТ 6713-75*
		IOГ2СIД-6, IOГ2СI-6 09Г2СД-6, 09Г2С-6 09Г2Д-6, 09Г2-6 I4Г2-6 по ГОСТ I9282-73*	
Угловая неравнополочная по ГОСТ 8510-72*	I6Д, I5ХСНД IOХСНД по ГОСТ 6713-75*, ВСтЗсп5 и ВСтЗпс5 по ГОСТ 535-88	I5ХСНД, IOХСНД по ГОСТ 6713-75*	
Швеллеры по ГОСТ 8240-72* Двутавровые балки по ГОСТ 8239-72* Трубы стальные прямоугольные по ГОСТ 8645-68* Трубы стальные бесшовные по ГОСТ 8732-78*	I6Д, I5ХСНД, IOХСНД по ГОСТ 6713-75*, для перил и светозащитного устройства ВСтЗсп5, ВСтЗпс5 по ГОСТ 535-88	I5ХСНД-2 IOХСНД-2 по ГОСТ 6713-75*	I5ХСНД-40 IOХСНД-3 по ГОСТ 6713-75*
		I5ХСНД, IOХСНД по ГОСТ 6713-75* при условии выполнения требований по ударной вязкости при температуре минус 60°С и 70°С	
Водоотводный лоток: Лист латунный по ГОСТ 931-78*	Л85 по ГОСТ I5527-70*		
Оцинкованная сталь по ГОСТ I9904-74*	ВСтЗпс2 по ГОСТ I49I8-80*		
Болты по ГОСТ 7805-70*	—		

Среднюю температуру наиболее холодной пятидневки с обеспеченностью 0,98 принимать согласно СНиП 2.01.01-82 "Строительная климатология и геофизика".

Бетон заполнения металлического цоколя ЦМ из тяжелого бетона со средней плотностью от 2200 до 3500 кг/м3 по ГОСТ 25192-82 и ГОСТ 26633-85. Класс по прочности на сжатие В30, водонепроницаемость не ниже W6 , марка бетона по морозостойкости в зависимости от средней температуры наиболее холодного месяца в районе строительства принять по таблице 2.

Таблица 2

Средняя температура наиболее холодного месяца	Минус 10°С и выше	Ниже минус 10°С
Марка бетона по морозостойкости	F 200	F 300

2. Особенности конструкции

Конструкция металлического барьерного ограждения принять в соответствии с ГОСТ 26804-86.

Перильные блоки приняты бесстоечные с поручнем из прямоугольной трубы 80х60х4 по ГОСТ 8645-68^{X}. При невозможности получения труб поручни можно заменить швеллером [8 по ГОСТ 8240-72^{X} или уголком ⌞ 75х50х5 по ГОСТ 8510-86 . Марки сталей в соответствии с таблицей I.

Поверхности перил, металлических ограждений и прочих металлических элементов мостового полотна должны быть защищены от коррозии лакокрасочным покрытием в соответствии со СНиП 2.03.11-85 и требованиями руководящего технического материала "Конструкции мостовые металлические. Покрытия лакокрасочные" Минтрансстрой, МПС 1975г.

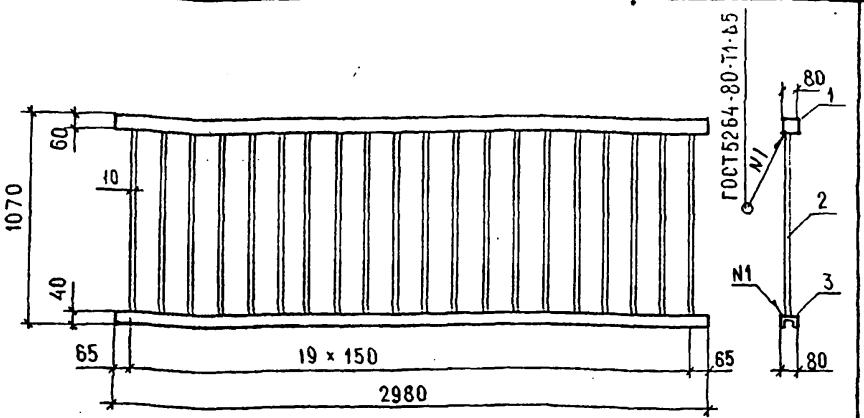

поз.	Наименование	кол.	масса ед., кг	масса блока, кг
1	Труба 80×60×4, ℓ = 2980	1	24,7	107,9
2	-10×40, ℓ=970	20	3,1	
3	[N8, ℓ = 2980	1	21,0	

ГОСТ на сортамент и марки стали см. Технические требования 3.503.1-81.3-1-ТТ

Н.контр.	Ивянский		05.03.85
Нач. отд.	Постовой		05.03.85
Гл.спец.	Ивянский		05.03.85
ГИП	Маркин		05.03.85
Рук.бриг.	Борцова		03.03.85
Ст.инж.	Чуприна		03.03.85
Инженер	Севостьянова		03.03.85

3.503.1-81.3-1-1

Блок перильного ограждения ПО

стадия	лист	листов
Р		1

СОЮЗДОРПРОЕКТ

Формат А4

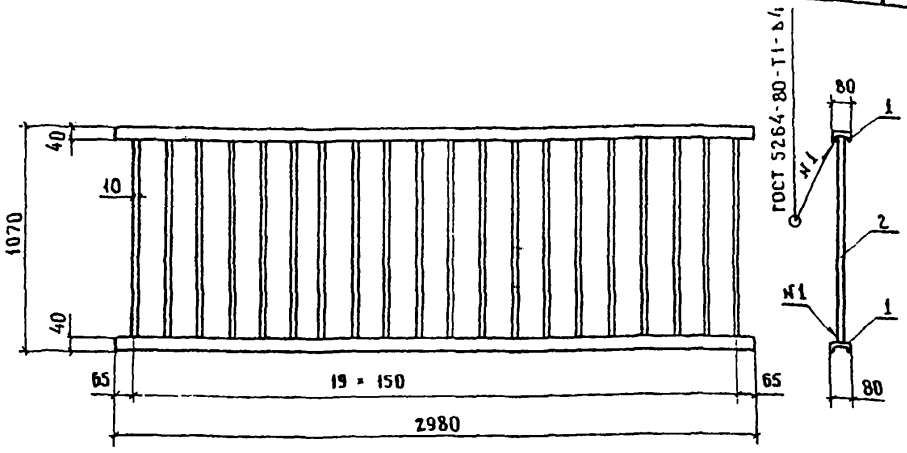

Поз.	Наименование	Кол.	Масса ед., кг	Масса блока, кг
1	С N 8, ℓ = 2980	2	21,0	106,5
2	-10×40; ℓ = 1026	20	3,2	

ГОСТ на сортамент и марки стали см. Технические требования 3.503.1-81.3-1-ТТ

Н.контр	Ивянский		01.03.88
Нач.отд	Постовой		05.03.86
Гл.спец.	Ивянский		03.01.86
ГИП	Маркин		05.03.86
Рук.бриг	Борцова		05.03.99
Ст.инж.	Чуприна		05.01.00
Инженер	Свостьянова		05.05.00

3.503.1-81.3-1-2

Блок перильного ограждения ПО. Вариант

Стадия	Лист	Листов
Р		1

Союздорпроект

Формат А4

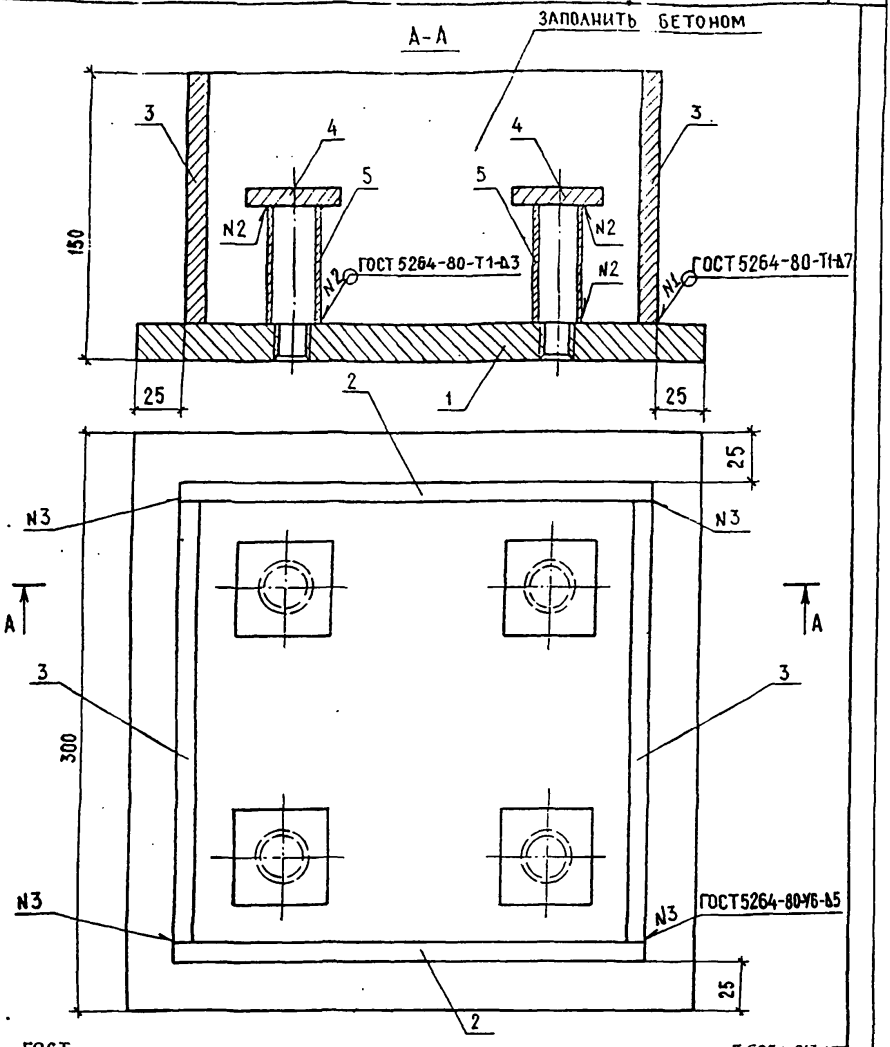

ГОСТ на сортамент и марки стали см. технические требования 3.503.1-81.3-1-Т1

Спецификацию см. лист 2

Н.контр.	Ивянский		05.03.83
Нач.отд.	Постовой		05.03.83
Гл.спец.	Ивянский		05.03.83
ГИП	Маркин		05.03.83
Рук.бриг.	Старова		05.03.83
Ст.инж.	Чуприна		03.03.83
Инженер	Тарасов		05.03.83

3.503.1-81.3-1-3

Цоколь металлический

ЦМ

Стадия	Лист	Листов
Р	1	2

СОЮЗДОРПРОЕКТ

Формат А4

Поз.	Наименование	кол.	Обозначение документа	Масса ед., кг	Масса, кг
1	Фланец Ф-1	1	3.503.1-81.3-1-4	14,0	41,2
2	-10×130, ℓ=250	2	без черт.	2,6	
3	-10×130, ℓ=230	2	без черт.	2,4	
4	-10×50, ℓ=50	4	без черт.	0,2	
5	⌀28×2,5, ℓ=60	4	без черт.	0,1	
	Бетон класса В 25, м³	—	—	0,007	

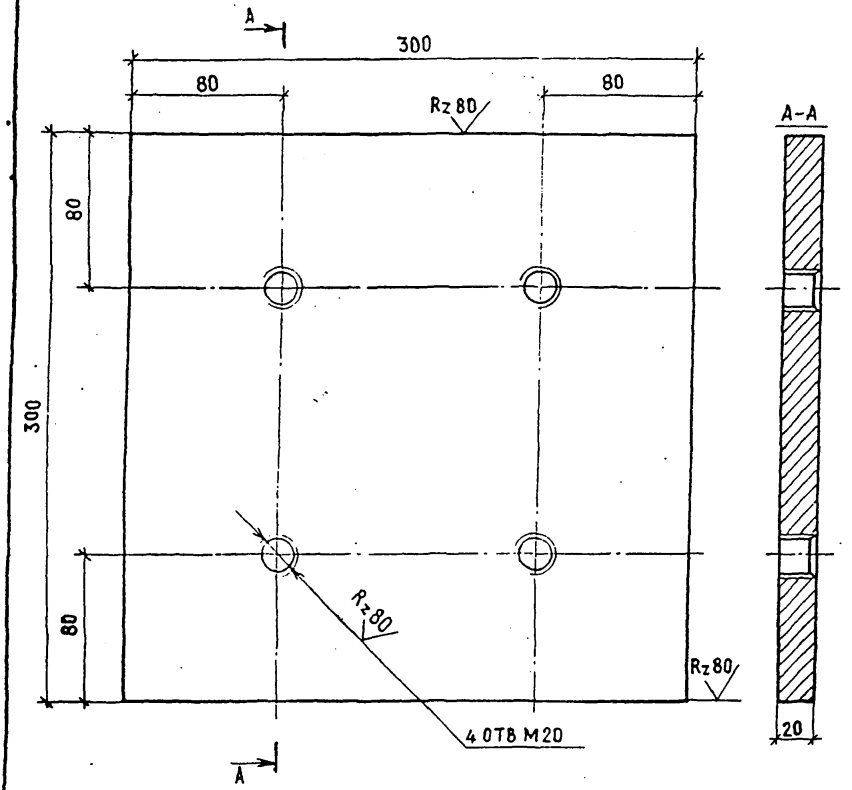

				3.503.1-81.3-1-4	
Н.контр.	Ивянский		05.03.99	Фланец Ф-1	Стадия: Р; Масса: 14,0; Масштаб: 1:25
Нач.отдела	Постовой		05.03.99		
Гл.спец.	Ивянский		05.03.99		Лист; Листов 1
ГИП	Маркин		05.03.99		
Рук.бриг.	Старова		04.03.99	-20×300 ГОСТ см. 3.503.1-81.3-1-11, ℓ=300	СОЮЗДОРПРОЕКТ
Ст.инж.	Чуприна		03.03.99	Марки стали см. 3.503.1-81.3-1-ТТ	
Инженер	Тарасов		03.03.99		

Формат А4

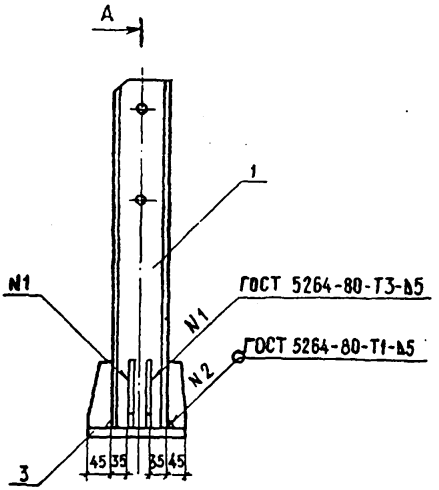

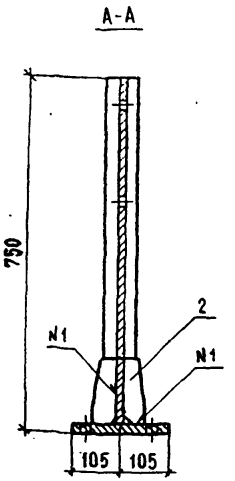

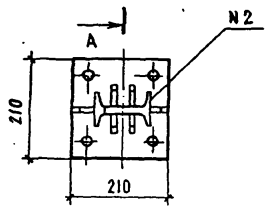

поз.	Наименование	кол.	Обозначение документа	масса ед., кг	масса, кг
1	Стойка С-1	1	3.503.1-81.3-1-7	8,4	17,7
2	Ребро жесткости	6	3.503.1-81.3-1-8	0,4	
3	Фланец Ф-2	1	3.503.1-81.3-1-9	6,9	

ГОСТ на сортамент и марки стали см.
Технические требования 3.503.1-81.3-1-ТТ

Н.контр.	Ивянский		05.03.88
Нач.отд.	Постовой		05.03.88
Гл.спец.	Ивянский		05.03.88
ГИП	Маркин		05.03.88
Рук.бриг.	Старова		01.03.88
Ст.инж.	Чуприна		03.03.88
Инженер	Тарасов		03.03.88

3.503.1-81.3-1-5

Стойка мостовая
СМ

Стадия	Лист	Листов
Р		1

СОЮЗДОРПРОЕКТ

Формат А4

1318/6 | 12

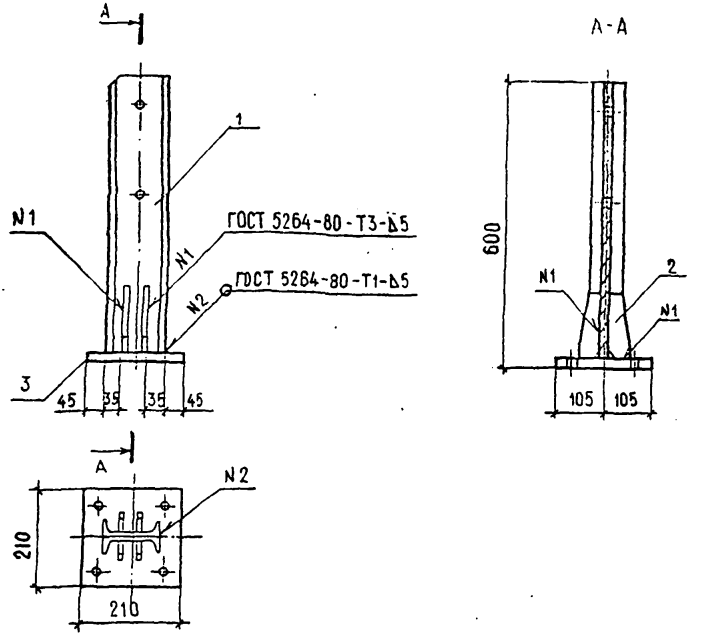

поз.	Наименование	кол.	Обозначение документа	Масса ед., кг	Масса, кг
1	Стойка С-2	1	3.503.1-81.3-1-7	6,7	15,0
2	Ребро жесткости	4	3.503.1-81.3-1-8	0,4	
3	Фланец Ф-2	1	3.503.1-81.3-1-9	6,9	

ГОСТ на сортамент и марки стали см. Технические требования 3.503.1-81.3-1-ТТ

Н.контр.	Ивянский		05.03.88
Нач.отд.	Постовой		05.03.88
Гл.спец.	Ивянский		05.03.88
ГИП	Маркин		05.03.88
Рук.бриг.	Старова		07.03.88
Ст.инж.	Чуприна		03.03.88
Инженер.	Тарасов		05.03.88

3.503.1-81.3-1-6

Стойка мостовая СМЦ

Стадия	Лист	Листов
Р		1

СОЮЗДОРПРОЕКТ

Формат А4

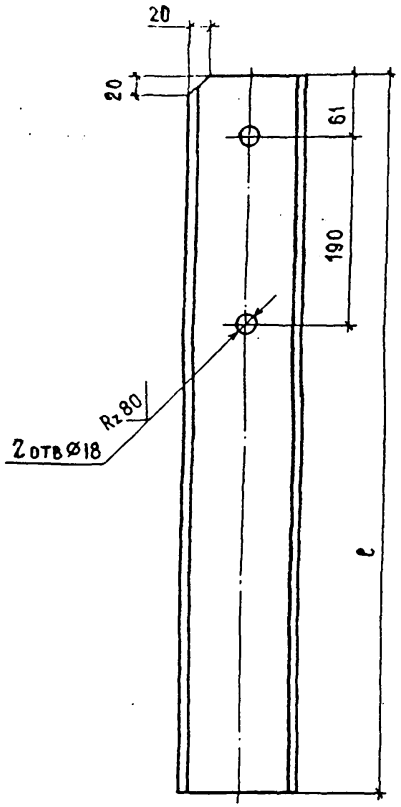

Марка стойки	ℓ, мм	Масса, кг
С-1	730	8,4
С-2	580	6,7

				3.503.1-81.3-1-7		
					Стадия	Масса	Масштаб
Н.контр.	Ивянский		16.03.89	Стойка С-1, С-2	Р	См. таблицу	1:5
Нач.отдела	Постовой		16.03.89				
Гл.спец.	Ивянский		16.03.89		Лист	Листов 1	
ГИП	Маркин		16.03.89				
Рук.бриг.	Старова		09.03.89	I 12 ГОСТ 8239-72*	СОЮЗДОРПРОЕКТ		
Ст. инж.	Чуприна		09.03.89	Марки стали см. 3.503.1-81.3-1-ТТ			
Инженер	Тарасов		09.03.89				

Формат А4

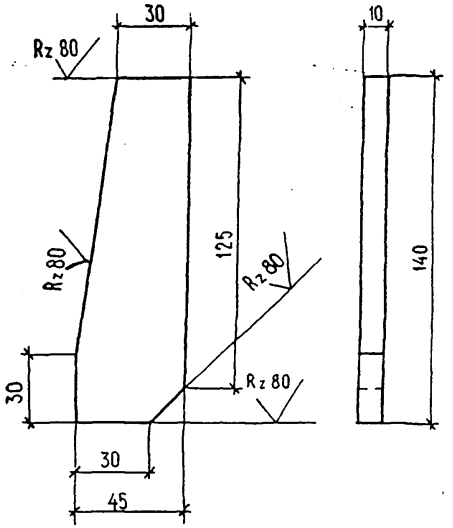

				3.503.1-81.3-1-8		
Н.контр.	Ивянский		05.03.91	Ребро жесткости	Стадия	Масса	Масштаб
Нач.отд.	Постовой		05.03.91		Р	0,4	1:2
Гл.спец.	Ивянский		05.03.91		Лист	Листов 1	
ГИП	Маркин		05.03.91	-10×45 ГОСТ см.3.503.1-81.3-1-ТТ, ℓ=140	СОЮЗДОРПРОЕКТ		
Рук.бриг.	Старова		04.03.82	Марки стали см.3.503.1-81.3-1-ТТ			
Ст.инж.	Чуприна		03.03.82				
Инженер	Тарасов		03.03.82				

Формат А4

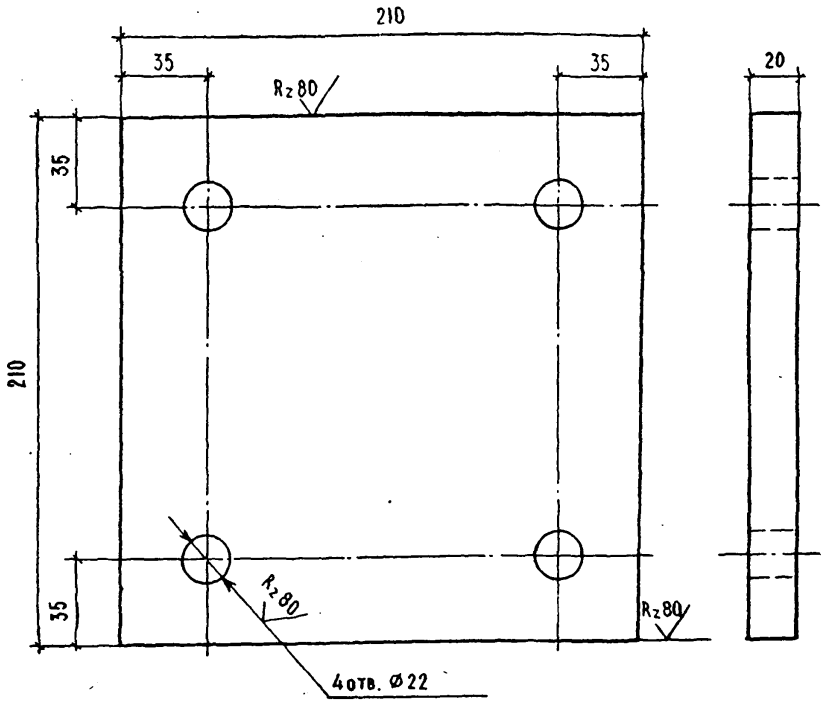

				3.503.1-81.3-1-9		
Н.контр.	Ивянский		05.09.89	Фланец Ф-2	Стадия	Масса	Масштаб
Нач.отд.	Постовой		05.09.89		Р	6,9	1:2
Гл.спец.	Ивянский		05.09.89				
ГИП	Маркин		05.09.89		Лист	Листов 1	
Рук.бриг.	Старова		05.09.89	-20×210 ГОСТ см. 3.503.1-81.3-1-ТТ, ℓ=210	Союздорпроект		
Ст.инж.	Чуприна		03.09.89	Марки стали см. 3.503.1-81.3-1-ТТ			
Инженер	Тарасов		05.09.89				

Формат А4

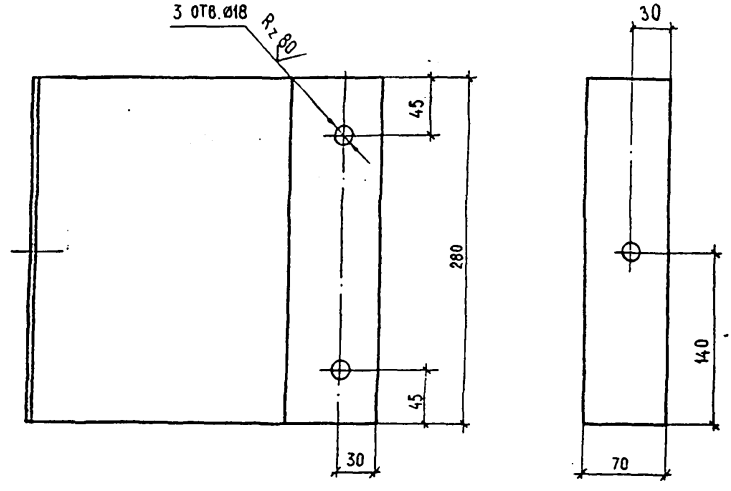

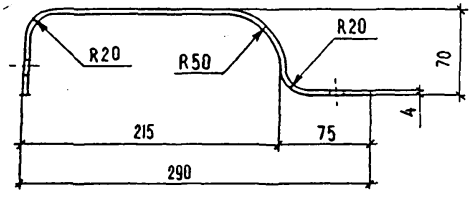

				3.503.1 - 81.3 - 1 - 10			
Н.контр.	Ивянский		05.03.88	Консоль-амортизатор КА	Стадия	Масса	Масштаб
Нач.отдела	Постовой		05.03.88		Р	3,5	1:4
Гл.спец.	Ивянский		05.03.88		Лист	Листов 1	
ГИП	Маркин		05.03.88				
Рук.бриг.	Старова		02.03.88	-4 × 280 ГОСТ см. 3.503.1-81.3-1-ТТ, ℓ=390	Союздорпроект		
Ст.инж.	Чуприна		03.03.88	Марки стали см. 3.503.1-81.3-1-ТТ			
Инженер	Тарасов		03.03.88				

Формат А4

1318/6 | 17

Рис.1

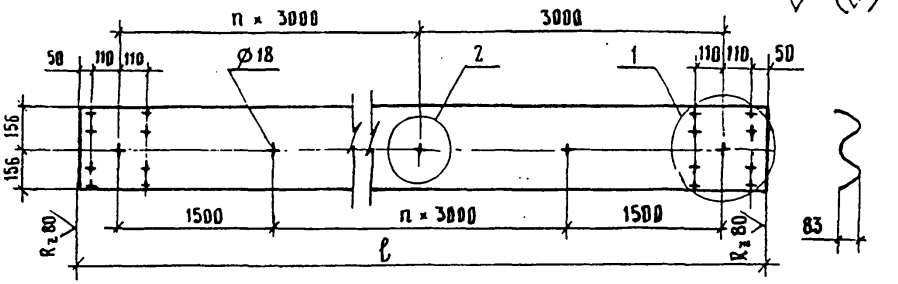

Рис.2

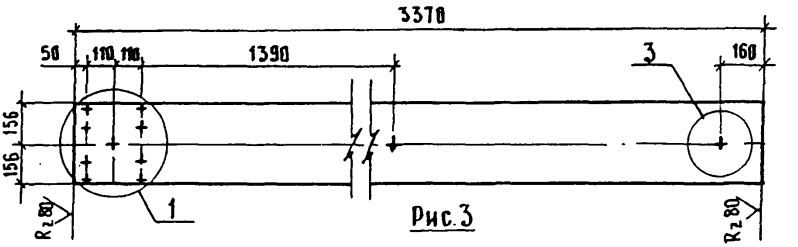

Рис.3

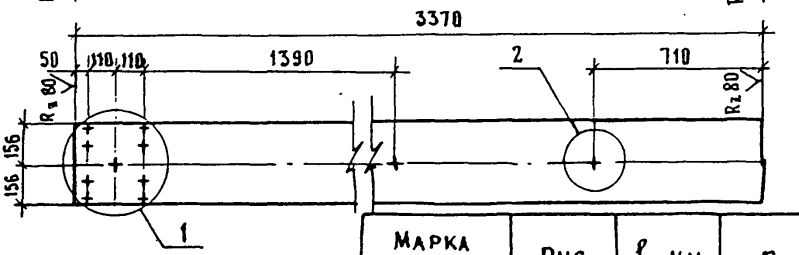

Узлы 1,2,3 см. листы 2,3

Марка балки	Рис.	ℓ, мм	n	Масса балки, кг
СБ-2	1	6320	1	92,9
СБ-4		9320	2	137,1
СБК-1	2	—	—	49,6
СБК-2	3	—	—	49,6

Н.контр.	Ивянский		05.09.88
Нач.отд.	Постовой		05.09.88
Гл.спец.	Ивянский		05.09.88
ГИП	Маркин		05.09.88
Рук.бриг.	Старова		04.09.88
Ст.инж.	Чуприна		03.09.88
Инженер	Тарасов		03.09.88

3.503.1-81.3-1-11

Секция балки

СБ-2, СБ-4, СБК-1, СБК-2

Стадия	Масса	Масштаб
Р	См. таблицу	1:20
Лист 1	Листов 3	

Гнутый профиль 312×83×4 по ТУ 14-2-341-78 Минчермета СССР

Марки стали см. 3.503.1-81.3-1-ТТ

Союздорпроект

Формат А4


1

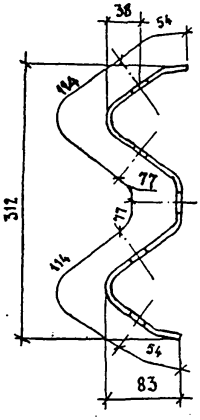
38
54
144
77
77
114
312
54
83

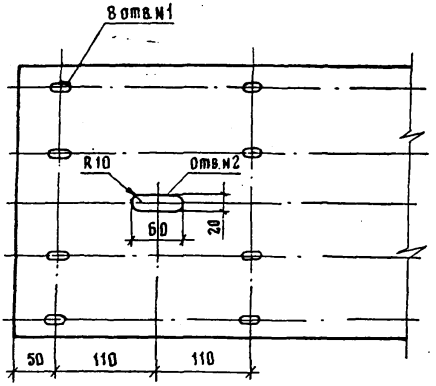
8 отв. N1
R10
отв. N2
60
20
50
110
110

Форма отв. N1

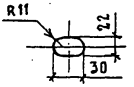
R11
22
30


2

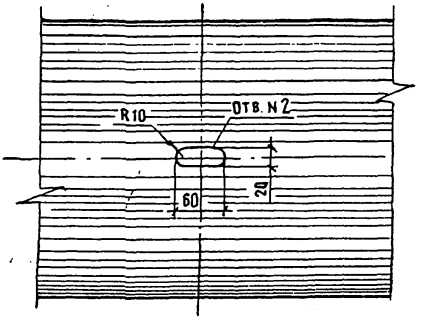
R10
отв. N2
60
20

③

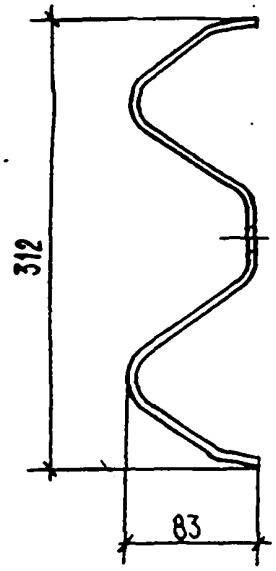

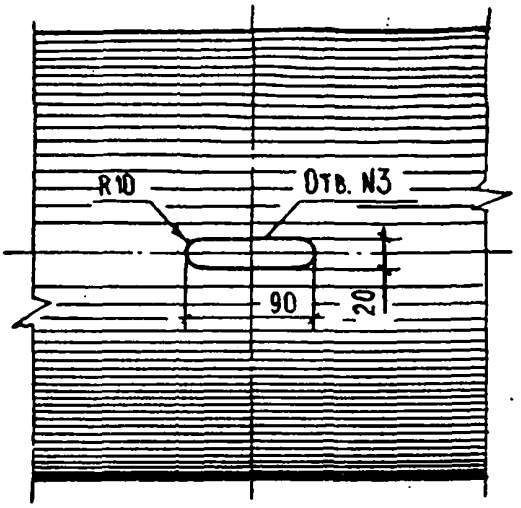

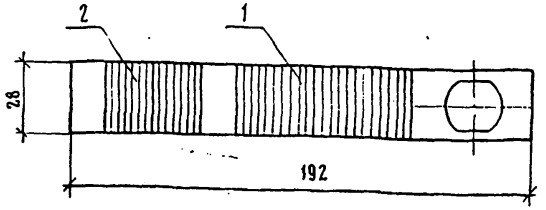

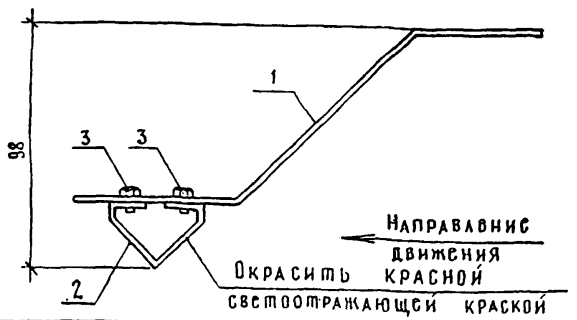

Поз.	Наименование	Кол.	Обозначение документа	Масса ед., кг	Масса, кг
1	Консоль	1	3.503.1-81.3-1-15	0,05	0,1
2	Элемент световозвращающий ЭС	1	3.503.1-81.3-1-16	0,02	
3	Болт М4-8g×6.58	4	ГОСТ 7805-70*	1000 шт. 1,46	

ГОСТ на сортамент и марки стали см. Технические требования 3.503.1-81.3-1-ТТ

Н.контр.	Ивянский		01.03.89
Нач.отд.	Постовой		02.03.89
Гл.спец.	Ивянский		03.03.89
ГИП	Маркин		03.03.89
Рук.бриг.	Старова		03.03.89
Ст. инж.	Чуприна		03.03.89
Инженер	Тарасов		03.03.89

3.503.1-81.3-1-12

Устройство световозвращающее УС-1

Стадия	Лист	Листов
Р		1

Союздорпроект

Формат А4

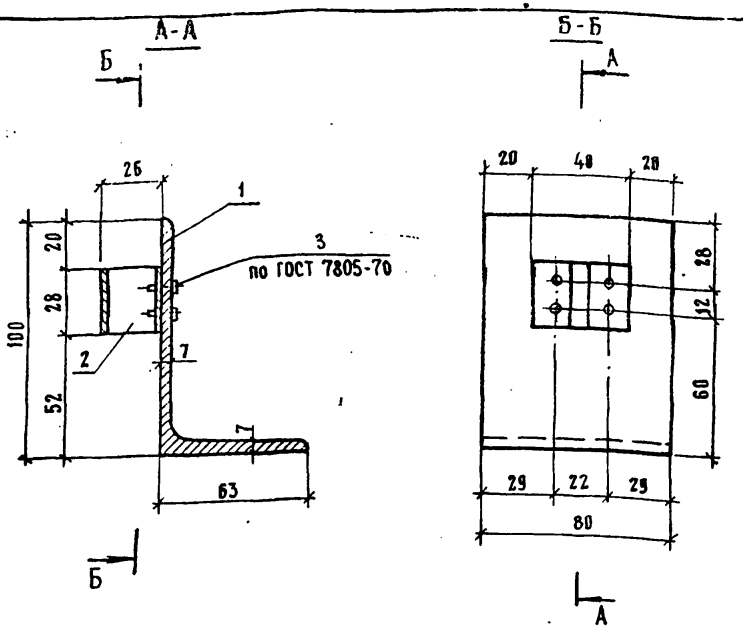

Поз.	Наименование	Кол.	Обозначение документа	Масса ед., кг	Масса, кг
1	L 100×63×7 , ℓ=80	1	без черт.	0,70	0,73
2	Элемент световозвращ. ЭС	1	3.503.1-81.3-1-16	0,02	
3	Болт М4-8g×14.58	4	ГОСТ 7805-70*	1000 шт. 2,03	

ГОСТ на сортамент и марки стали см.
Технические требования 3.503.1-81.3-1-ТТ

Н.контр.	Ивянский		15.03.88
Нач.отд.	Постовой		15.03.88
Гл.спец.	Ивянский		15.03.88
ГИП	Маркин		15.03.88
Рук.бриг.	Старова		15.03.88
Ст. инж.	Чуприна		15.03.88
Инженер	Севостьянова		15.03.88

3.503.1-81.3-1-13

Устройство световозвращающее УС-2

Стадия	Лист	Листов
Р		1

Союздорпроект

Формат А4

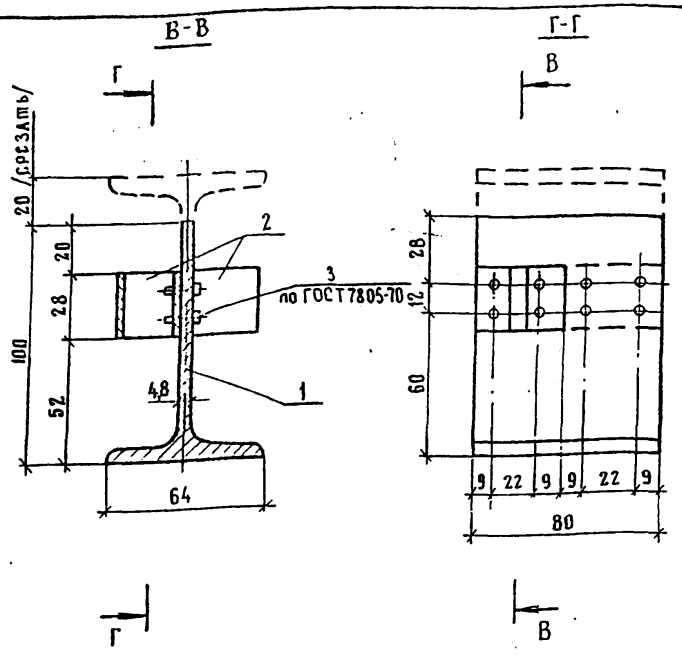

Поз.	Наименование	Кол.	Обозначение документа	Масса ед., кг	Масса, кг
1	I 12, ℓ=80	1	без черт.	0,47	0,5
2	Элемент световозвращ. ЭС	2	3.503.1-81.3-1-16	0,02	
3	Болт М4-8g×14.58	8	ГОСТ 7805-70*	1000 шт. 2,03	

ГОСТ НА СОРТАМЕНТ И МАРКИ СТАЛИ СМ. ТЕХНИЧЕСКИЕ ТРЕБОВАНИЯ 3.503.1-81.3-1-ТТ

Н.контр.	Ивянский		15.03.88
Нач.отд.	Постовой		15.03.88
Гл.спец.	Ивянский		15.03.88
ГИП	Маркин		15.03.88
Рук.бриг.	Старова		15.03.88
Ст.инж.	Чуприна		15.03.88
Инженер	Свостьянова		15.03.88

3.503.1-81.3-1-14

Устройство световозвращающее УС-3

Стадия	Лист	Листов
Р		1

СОЮЗДОРПРОЕКТ

Формат А4

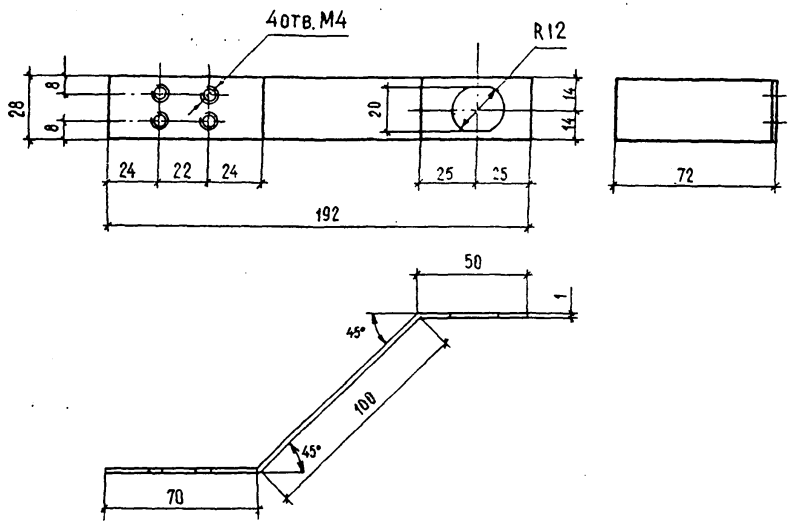

				3.503.1-81.3-1-15		
Н.контр.	Ивянский		05.03.88	Консоль	Стадия: Р	Масса: 0,05	Масштаб: 1:2
Нач.отдела	Постовой		05.03.88				
Гл.спец.	Ивянский		05.03.88		Лист	Листов 1
ГИП	Маркин		05.03.88			
Рук.бриг.	Старова		05.03.88	-1×28 ГОСТ см.3.503.1-81.3-1-ТЧ ℓ=220	СОЮЗДОРПРОЕКТ	
Ст.инж.	Чуприна		05.03.88	Марки стали см.3.503.1-81.3-1-ТТ		
Инженер	Тарасов		05.03.88			

Формат А4

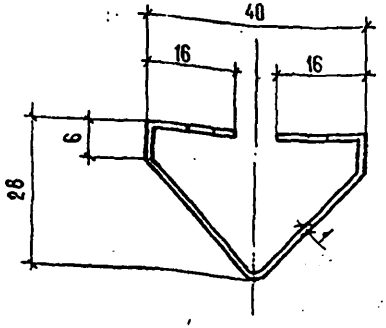

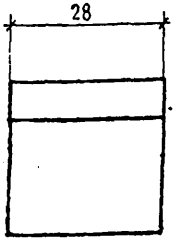

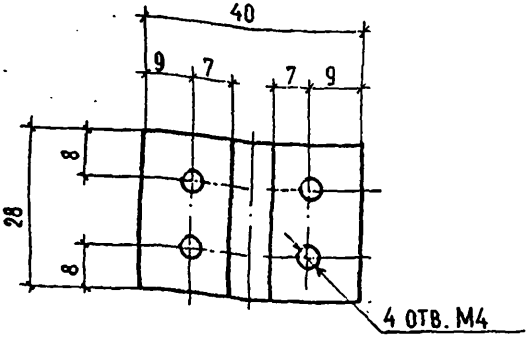

Н.контр.	Ивянский		05.03.82
Нач.отдела	Постовой		05.03.82
Гл.спец.	Ивянский		05.03.82
ГИП	Маркин		05.03.82
Рук.бриг.	Старова		04.03.82
Ст.инж.	Чуприна		03.03.82
Инженер	Тарасов		02.03.82

3.503.1 - 81.3 - 1-16

Элемент световозвращающий ЭС

-1×28 ГОСТ см. 3.503.1-81.3-1-ТТ, ℓ=100

Марка стали см. 3.503.1-81.3-1-ТТ

Стадия	Масса	Масштаб
Р	0,02	1:1
Лист	Листов 1	

СОЮЗДОРПРОЕКТ

Формат А4

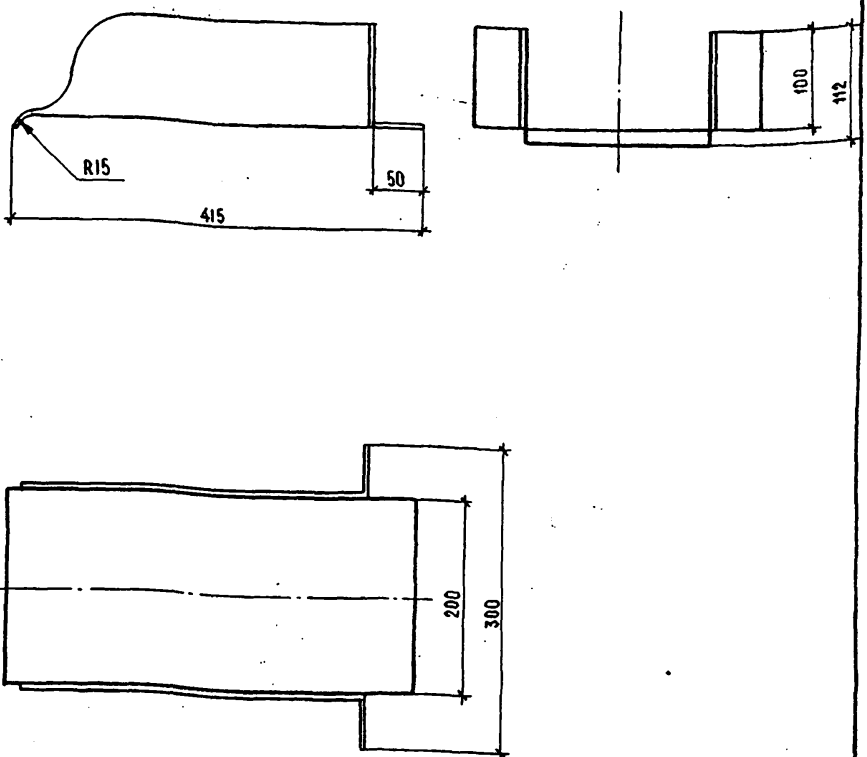

Н.контр.	Ивянский		05.03.88
Нач.отдела	Постовой		05.03.88
Гл. спец.	Ивянский		05.03.88
ГИП	Маркин		05.04.88
Рук.бриг.	Старова		04.01.88
Ст.инж.	Чуприна		03.03.88
Инженер	Тарасов		03.03.88

3.503.1-81.3-1-17

Лоток водоотводный

Стадия	Масса	Масштаб
Р	2,7	1:5
Лист 1	Листов 2	

-2×400 ГОСТ см. 3.503.1-81.3-1-ТТ, ℓ=420
Марки см. 3.503.1-81.3-1-ТТ

СОЮЗДОРПРОЕКТ

Формат А4

Развертка

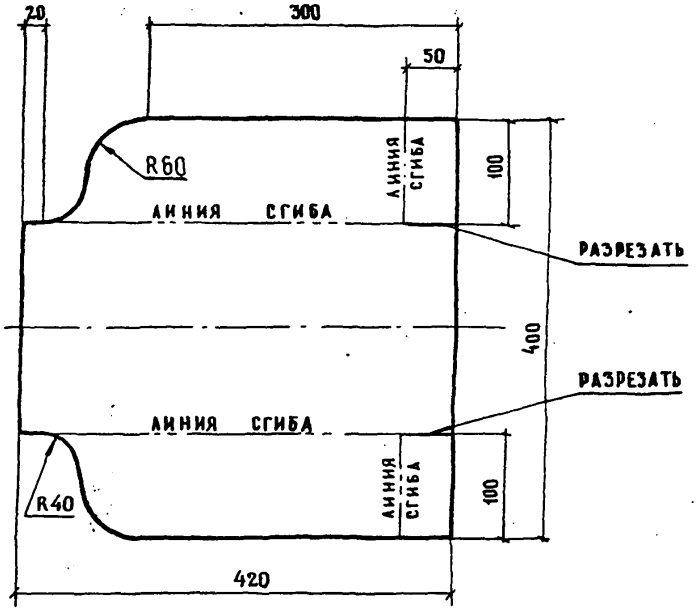
20
300
50
R60
линия сгиба
100
линия сгиба
РАЗРЕЗАТЬ
400
РАЗРЕЗАТЬ
линия сгиба
R40
линия сгиба
100
420

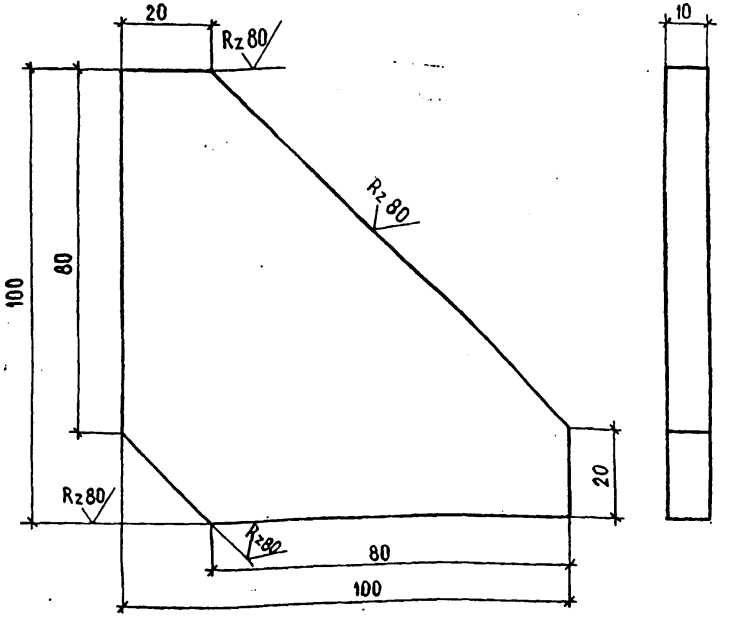

				3.503.1-81.3-1-18			
Н.контр.	Ивянский		05.03.88	Изделие соединительное МС-1	Стадия	Масса	Масштаб
Нач.отдела	Постовой		05.03.88		Р	0,5	1:1
Гл.спец.	Ивянский		05.03.88		Лист	Листов 1	
ГИП	Маркин		05.03.88				
Рук.бриг.	Старова		04.03.88	-10×100 ГОСТ см.3.503.1-81.3-1ТТ, l=100	Союздорпроект		
Ст.инж.	Чуприна		03.03.88				
Инженер	Тарасов		03.03.88	Марки стали см.3.503.1-81.3-1-ТТ			

Формат А4

А – А

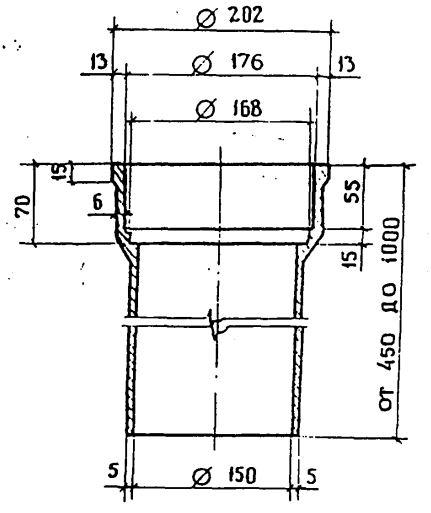

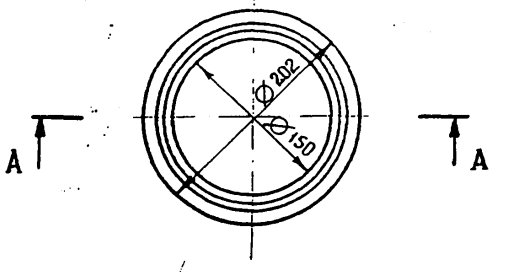

				3.503.1-81.3-1-19		
				Устройство водоотводное. Труба	Стадия: Р	Масса: 13,5÷24,0	Масштаб: 1:5
Н. контр.	Ивянский		15.03.85		Лист	Листов 1
Нач. отд	Постовой		15.03.85			
Гл. спец.	Ивянский		15.03.85			
ГИП	Маркин		15.03.85			
Рук. бриг	Борцова		10.03.85	Труба ТЧК-150-2000 ГОСТ 6942.3-80	Союздорпроект	
Ст. инж.	Филимонова		10.03.85			
Инженер	Севостьянова		10.03.85			

Формат А4

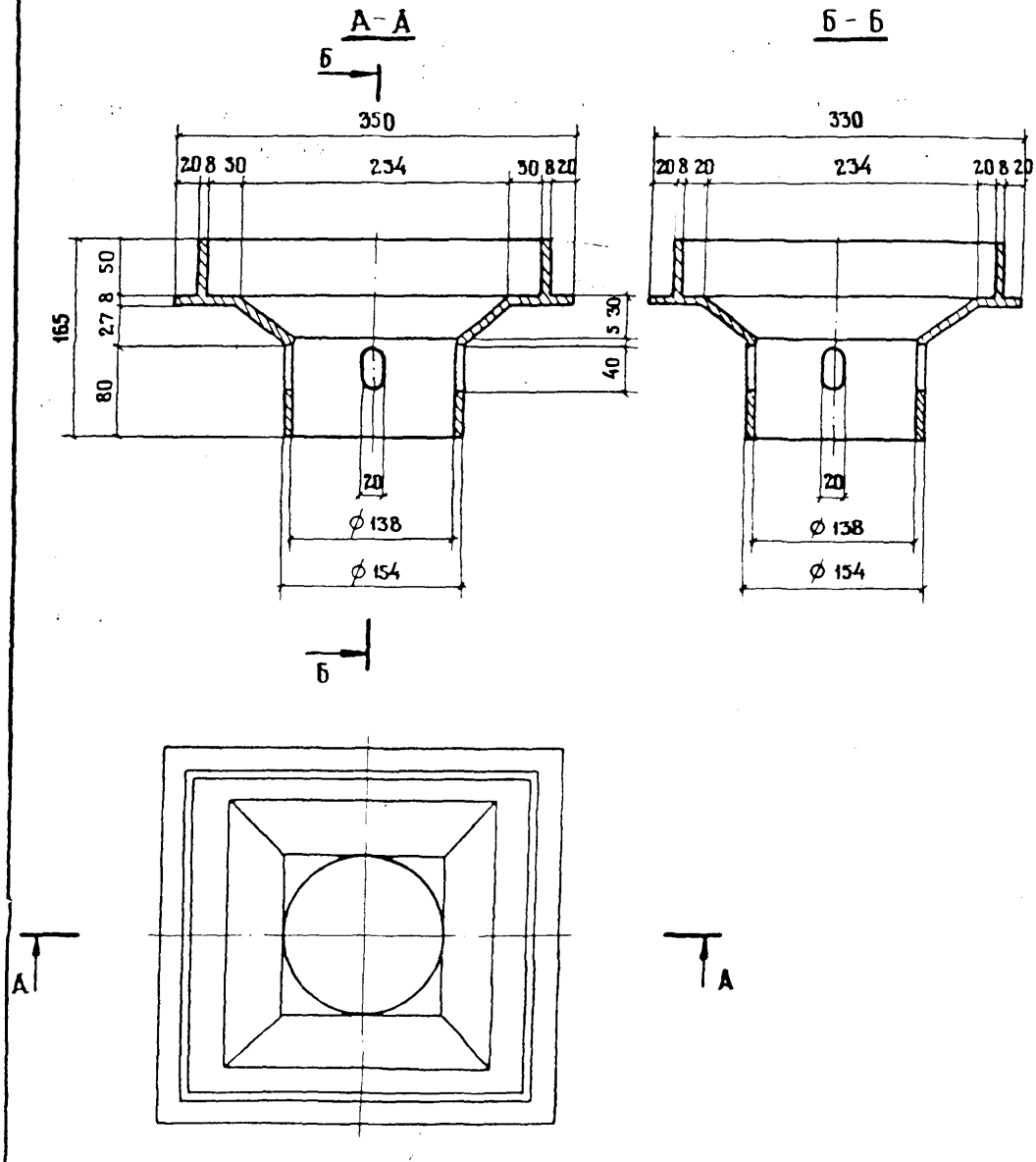

Н. контр.	Ивянский		15.03.88
Нач. отд.	Постовой		15.03.88
Гл. спец.	Ивянский		15.03.88
ГИП	Маркин		15.03.88
Рук. бриг.	Борцова		10.03.88
Ст. инж.	Филимонова		10.03.88
Инженер	Тарасов		10.03.88

3.503.1-81 3-1-20

Устройство водоотводное. Воронка

Стадия	Масса	Масштаб
Р	12,5	1:5
Лист	Листов 1	

Чугун марки СЧ15 ГОСТ 1412-85

Союздорпроект

Формат А4

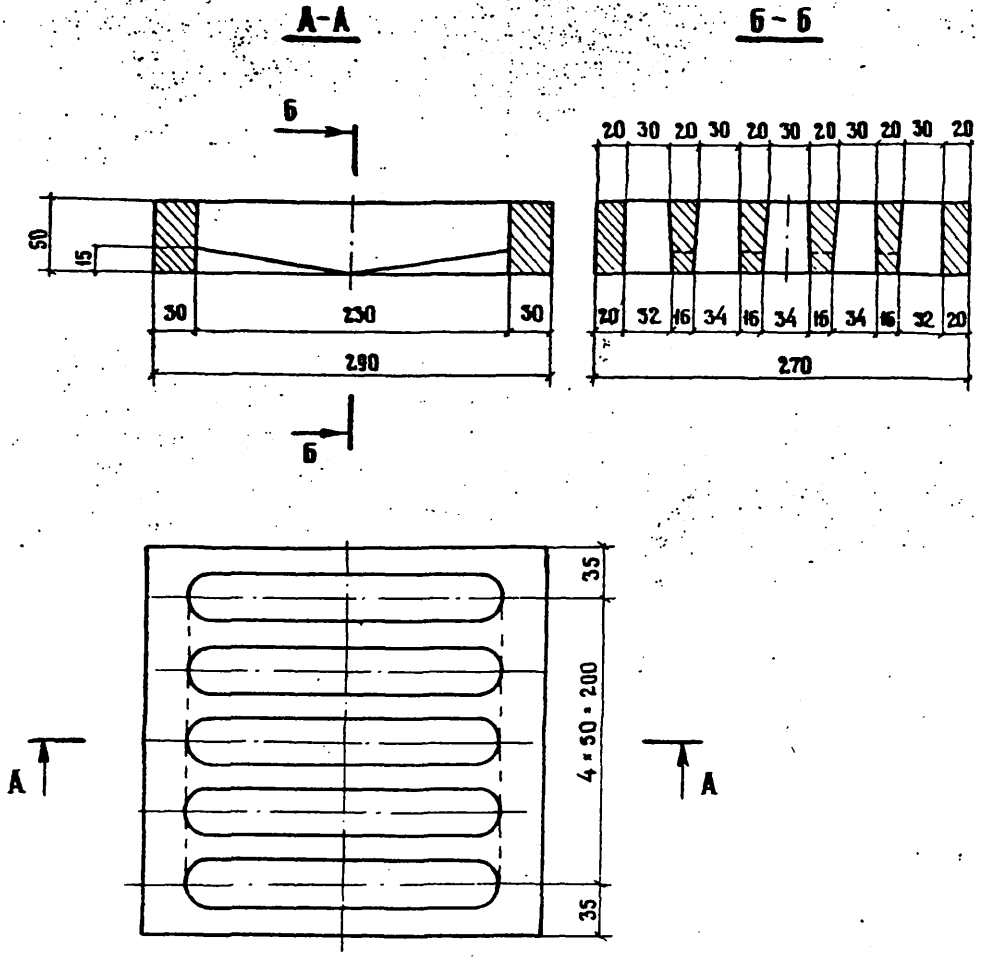

				3.503.1-81.3-1-21		
Н. контр.	Ивянский		15.03.85	Устройство водоотводное. Решетка	Стадия: Р	Масса: 16,0	Масштаб: 1:4
Нач. отд.	Постовой		15.03.85				
Главн. спец.	Ивянский		15.03.85		Лист	Листов 1
ГИП	Маркин		15.03.85			
Ст. инж.	Филимонова		15.03.85	Чугун марки СЧ15 ГОСТ 1412-85	Союздорпроект	
Инженер	Тарасов		15.03.85			

gost.e-ecolog.ru