ТИПОВЫЕ КОНСТРУКЦИИ, ИЗДЕЛИЯ И УЗЛЫ ЗДАНИЙ И СООРУЖЕНИЙ

СЕРИЯ 3.503.1-81

ПРОЛЕТНЫЕ СТРОЕНИЯ СБОРНЫЕ ЖЕЛЕЗОБЕТОННЫЕ ДЛИНОЙ 12, 15, 18, 21, 24 и 33м ИЗ БАЛОК ДВУТАВРОВОГО СЕЧЕНИЯ С ПРЕДВАРИТЕЛЬНО НАПРЯГАЕМОЙ АРМАТУРОЙ ДЛЯ МОСТОВ И ПУТЕПРОВОДОВ, РАСПОЛОЖЕННЫХ НА АВТОМОБИЛЬНЫХ ДОРОГАХ ОБЩЕГО ПОЛЬЗОВАНИЯ, НА УЛИЦАХ И ДОРОГАХ В ГОРОДАХ

ВЫПУСК 2-1
ТРОТУАРНЫЕ И ОГРАЖДАЮЩИЕ БЛОКИ

РАБОЧИЕ ЧЕРТЕЖИ

инв. № 1318/5

gost.e-ecolog.ru

ТИПОВЫЕ КОНСТРУКЦИИ, ИЗДЕЛИЯ И УЗЛЫ ЗДАНИЙ И СООРУЖЕНИЙ

СЕРИЯ 3.503.1-81

ПРОЛЕТНЫЕ СТРОЕНИЯ СБОРНЫЕ ЖЕЛЕЗОБЕТОННЫЕ ДЛИНОЙ 12,15,18,21,24 и 33м ИЗ БАЛОК ДВУТАВРОВОГО СЕЧЕНИЯ С ПРЕДВАРИТЕЛЬНО НАПРЯГАЕМОЙ АРМАТУРОЙ ДЛЯ МОСТОВ И ПУТЕПРОВОДОВ, РАСПОЛОЖЕННЫХ НА АВТОМОБИЛЬНЫХ ДОРОГАХ ОБЩЕГО ПОЛЬЗОВАНИЯ, НА УЛИЦАХ И ДОРОГАХ В ГОРОДАХ

ВЫПУСК 2-1
ТРОТУАРНЫЕ И ОГРАЖДАЮЩИЕ БЛОКИ

РАБОЧИЕ ЧЕРТЕЖИ

Разработаны институтом "Союздорпроект"

Главный инженер института В.Р.Силков
Главный инженер проекта В.И.Маркин

Утверждены и введены
в действие с.01.11.88
Минтрансстроем СССР протокол
от 11.05.88 N АБ-311

Обозначение документа	Наименование	Стр.
3.503.1-81.2-1-ТТ	Технические требования	3
3.503.1-81.2-1-1	Блок тротуарный Т 75.15	6
3.503.1-81.2-1-2	Блок тротуарный Т 75.35	10
3.503.1-81.2-1-3	Блок тротуарный Т 75.60	14
3.503.1-81.2-1-4	Блок тротуарный Т 150.15	18
3.503.1-81.2-1-5	Блок тротуарный Т 150.35	22
3.503.1-81.2-1-6	Блок тротуарный Т 150.60	26
3.503.1-81.2-1-7	Блок разделительной полосы	30
	РП15-ТА II -1, РП15-ТА III-1	
3.503.1-81.2-1-8	Блок разделительной полосы	32
	РП15-ТА II -2, РП15-ТА III-2	
3.503.1-81.2-1-9	Блок разделительной полосы	34
	РП60-ТА II -1, РП60-ТА III-1	
3.503.1-81.2-1-10	Блок разделительной полосы	36
	РП60-ТА II -2, РП60-ТА III-2	
3.503.1-81.2-1-11	Блок ограждающий ОБ 15	38
3.503.1-81.2-1-12	Блок ограждающий ОБ 60	42
3.503.1-81.2-1-13	Блок бордюрный ББ35-ТА II -1, ББ35-ТА III-1	46
3.503.1-81.2-1-14	Блок бордюрный ББ35-ТА II -2, ББ35-ТА III-2	47
3.503.1-81.2-1-15	Блок карнизный К-ТА II-1, К-ТА III-1	48
3.503.1-81.2-1-16	Блок карнизный К-ТА II-2, К-ТА III-2	49
3.503.1-81.2-1-17	Каркас КП-ТА II -1, КП-ТА III-1	50
3.503.1-81.2-1-18	Каркас КП-ТА II -2, КП-ТА III-2	50
3.503.1-81.2-1-19	Каркас КП-ТА II -3, КП-ТА III-3	51
3.503.1-81.2-1-20	Каркас КП-ТА II -4, КП-ТА III-4	52
3.503.1-81.2-1-21	Каркас КП-ТА II -5, КП-ТА III-5	53
3.503.1-81.2-1-22	Каркас КП-ТА II -6, КП-ТА III-6	53
3.503.1-81.2-1-23	Каркас КП-ТА II -7, КП-ТА III-7	54
3.503.1-81.2-1-24	Каркас КП-ТА II -8, КП-ТА III-8	55
	КП-ТА II -9, КП-ТА III-9	
3.503.1-81.2-1-25	Каркас КП-ТА II -10, КП-ТА III-10	56
	КП-ТА II -11, КП-ТА III-11	
3.503.1-81.2-1-26	Каркас КП-ТА II -12, КП-ТА III-12	57
3.503.1-81.2-1-27	Каркас КП-ТА II -13, КП-ТА III-13	58
3.503.1-81.2-1-28	Сетка С-ТА II -1, С-ТА III-1, С-ТА II -2, С-ТА III-2	59
3.503.1-81.2-1-29	Сетка С-ТА II -3, С-ТА III-3	60
3.503.1-81.2-1-30	Сетка С-ТА II -4, С-ТА III-4	61
3.503.1-81.2-1-31	Сетка С-ТА II -5, С-ТА III-5	62
3.503.1-81.2-1-32	Сетка С-ТА II -6, С-ТА III-6	63
3.503.1-81.2-1-33	Сетка С-ТА II -7, С-ТА III-7	64
3.503.1-81.2-1-34	Сетка С-ТА II -8, С-ТА III-8	65
3.503.1-81.2-1-35	Сетка С-ТА II -9, С-ТА III-9	66
3.503.1-81.2-1-36	Сетка С-ТА II -10, С-ТА III-10	67
3.503.1-81.2-1-37	Сетка С-ТА II -11, С-ТА III-11	68
3.503.1-81.2-1-38	Сетка С-ТА II -12, С-ТА III-12	69
3.503.1-81.2-1-39	Сетка С-ТА II -13, С-ТА III-13	70
3.503.1-81.2-1-40	Сетка С-ТА II -14, С-ТА III-14	71
3.503.1-81.2-1-41	Сетка С-ТА II -15, С-ТА III-15	72
3.503.1-81.2-1-42	Сетка С-ТА II -16, С-ТА III-16	73
3.503.1-81.2-1-43	Сетка С-ТА II -17, С-ТА III-17	74
3.503.1-81.2-1-44	Сетка С-ТА II -18, С-ТА III-18	75
3.503.1-81.2-1-45	Сетка С-ТА II -19, С-ТА III-19	76
3.503.1-81.2-1-46	Сетка С-ТА II -20, С-ТА III-20	77
3.503.1-81.2-1-47	Сетка С-ТА II -21, С-ТА III-21	78
3.503.1-81.2-1-48	Сетка С-ТА II -22, С-ТА III-22	78
3.503.1-81.2-1-49	Сетка С-ТА II -23, С-ТА III-23	79
3.503.1-81.2-1-50	Сетка С-ТА II -24, С-ТА III-24	79
3.503.1-81.2-1-51	Изделие закладное МН-ТА II -1, МН-ТА III-1	80

Н.контр.	Ивянский		
Нач.ОИС	Постовая		
Гл.спец.	Ивянский		
ГИП	Мартин		
Рук.брит	Старова		
Ст.инж.	Чуприна		

3.503.1-81.2-1

Содержание

Стадия	Лист	Листов
Р	1	2

СОЮЗДОРПРОЕКТ

Формат А3

Обозначение документа	Наименование	Стр.
3.503.1-81.2-1-52	Изделие закладное МН-ТА II-2, МН-ТА III-2	80
3.503.1-81.2-1-53	Изделие закладное МН-ТА II-3, МН-ТА III-3	81
3.503.1-81.2-1-54	Изделие закладное МН-ТА II-4, МН-ТА III-4	81
3.503.1-81.2-1-55	Изделие закладное МН-ТА II-5, МН-ТА III-5	82
3.503.1-81.2-1-56	Изделие закладное МН-ТА II-6, МН-ТА III-6,	83
	МН-ТА II-7, МН-ТА III-7	
3.503.1-81.2-1-57	Изделие закладное МН-ТА II-8, МН-ТА III-8	84
3.503.1-81.2-1-58	Изделие закладное МН-ТА II-9, МН-ТА III-9	84
3.503.1-81.2-1-59	Изделие закладное МН-ТА II-10, МН-ТА III-10	85
3.503.1-81.2-1-60	Изделие закладное МН-ТА II-11, МН-ТА III-11	85
3.503.1-81.2-1-61РС	Ведомости расхода стали	86

Настоящий выпуск включает в себя рабочие чертежи сборных железобетонных тротуарных блоков, ограждающих блоков, блоков разделительной полосы и прочих сборных блоков мостового полотна для мостов и путепроводов, расположенных на автомобильных дорогах общего пользования, (взамен серии 3.503-12, Выпуск 18), разработанные в соответствии со СНиП 2.05.03-84 "Мосты и трубы".

Конструкции предназначены для эксплуатации во всех климатических районах СССР.

В настоящем выпуске для удобства маркировки сборных изделий условно территория СССР разделена на температурные зоны в зависимости от средней температуры наиболее холодного месяца и наиболее холодной пятидневки характеристика температурных зон дана в табл.1

Таблица 1

Средняя температура наиболее холодного месяца	минус 10°С и выше	ниже минус 10°С		
Средняя температура наиболее холодной пятидневки с обеспеченностью 0.92	минус 30°С и выше	минус 30° и выше	ниже минус 30° до 40°С включит.	ниже минус 40°
Т - номер температурной зоны	9	10	11	12

				3.503.1-81.2-1-ТТ			
Н.контр.	Ивянский		28.03.94				
Нач.ОИС	Постовой		28.03.94				
Гл.спец.	Ивянский		28.03.94		Стадия	Лист	Листов
ГИП	Маркин		28.03.94		Р	1	3
Рук.брига	Старова		28.03.94	Технические требования	СОЮЗДОРПРОЕКТ		
Ст.инж.	Чуприна		28.03.94				

Среднюю температуру наиболее холодного месяца и наиболее холодной пятидневки в районе строительства следует принимать согласно СНиП 2.01.01-82 "Строительная климатология и геофизика".

Среднюю температуру наружного воздуха наиболее холодной пятидневки следует принимать с обеспеченностью 0,92.

При изготовлении сборных железобетонных блоков мостового полотна надлежит руководствоваться ТУ 35-1842-88.

I. Материалы

Для изготовления сборных железобетонных блоков мостового полотна применяется тяжелый бетон со средней плотностью от 2200 до 2500 кг/м³ по ГОСТ 25192-82 и ГОСТ 26633-85.

Класс бетона по прочности на сжатие принят для тротуарных блоков В35, ограждающие блоки, блоки разделительной полосы, карнизные блоки -В30, блок бордюра В27,5

Марка бетона по морозостойкости

- для температурной зоны 9 - F200

для температурных зон 10,11,12 - F300

Марка бетона по водонепроницаемости W6.

Марки стали для изготовления арматурных и закладных изделий в зависимости от средней температуры наиболее холодной пятидневки приведены в табл.2

Применение импортных температурных сталей допускается только при условии обязательной приемочной проверки независимо от наличия сертификатов, включающей механические испытания, оценку эффективности периодического профиля, оценку свариваемости. Применение импортных сталей для конструкций в северном исполнении (температурная зона 12) не допускается.

Таблица 2

Номера температурных зон		9 и 10	11	12
Наименование стали / Средняя температура наиболее холодной пятидневки		Минус 30°С и выше	Ниже минус 30°С до минус 40°С включительно	Ниже минус 40°С
1	2	3	4	5
Арматурная сталь класса А-I по ГОСТ 5781-82*	сварные и вязаные сетки и каркасы	ВСт3сп2 ВСт3пс2 ВСт3Гпс2 Ст3сп3 Ст3пс3 ВСт3кп2 Ст3кп3 по ГОСТ 380-71*	ВСт3сп2 ВСт3пс2 ВСт3Гпс2 Ст3сп3 Ст3пс3 по ГОСТ 380-71*	ВСт3сп2 по ГОСТ 380-71*
	только вязаные сетки и каркасы			ВСт3пс2 (кроме хомутов) и ВСт3Гпс2 по ГОСТ 380-71*
Арматурная сталь класса А-II по ГОСТ 5781-82*	сварные и вязаные сетки и каркасы, закладные изделия	ВСт5пс2 (кроме хомутов) и ВСт5сп2 по ГОСТ 380-71*	ВСт5сп2 по ГОСТ 380-71*	—
	только вязаные сетки и каркасы		ВСт5пс2 (кроме хомутов) по ГОСТ 380-71*	
Арматурная сталь класса Ас-II по ГОСТ 5781-82*	сварные и вязаные сетки и каркасы, закладные изделия	10ГТ по ГОСТ 5781-82*		
Арматурная сталь класса А-III по ГОСТ 5781-82*	сварные и вязаные сетки и каркасы, закладные изделия	25Г2С, 35ГС по ГОСТ 5781-82*	25Г2С по ГОСТ 5781-82*	—
	только вязаные сетки и каркасы		35ГС по ГОСТ 5781-82*	25Г2С по ГОСТ 5781-82*

Продолжение табл.2

1	2	3	4	5
Прокатная полосовая по ГОСТ 103-76*, широкополосная универсальная по ГОСТ 82-70* листовая по ГОСТ 19903-74*	Сварные закладные изделия	16Д по ГОСТ 6713-75* 16ГС-12 по ГОСТ 19281-73* 17ГС-12 по ГОСТ 19282-73* ВСт3сп5, ВСт3Гпс5 по ГОСТ 380-71*		10ХСНД-2 15ХСНД-2 по ГОСТ 6713-75* 09Г2СД-14 09Г2С-14 10Г2С1-14 16ГС-14 по ГОСТ 19281-73* ГОСТ 19282-73*

2. Особенности конструкции

Армирование тротуарных, ограждающих и прочих блоков мостового полотна принято в двух вариантах сталью класса А-II и класса А-III в сварном и вязанном исполнении.

Тротуарные блоки, ограждающие блоки, карнизные блоки и блоки разделительной полосы рекомендуется изготавливать в металлических опалубках в перевернутом положении для обеспечения гладких и ровных наружных поверхностей. Опалубки должны иметь кантователи. Хранить и перевозить блоки в нормальном положении.

3. Маркировка

Марка тротуарных блоков, ограждающих блоков, блоков разделительной полосы и прочих блоков мостового полотна состоит из трех групп.

Примеры маркировки.

Т75.35-ТАII-1

ОБ15-ТАIII-2

РП60-ТАII-1

К-ТАI-1

ББ-ТАII-1

1ая группа - буквенные обозначения и типоразмер конструкции

Т - тротуарный блок

ОБ - ограждающий блок

РП - блок разделительной полосы

К - карнизный блок

ББ - блок бордюра

75, 150 - ширина пешеходного прохода только для тротуарных блоков, в см

15, 35, 60 - высота цоколя под металлическое барьерное ограждение, бордюра или парапета, в см

2ая группа

Т - 9,10,11,12 - номер температурной зоны в соответствии с табл.2 (заполняется при конкретном проектировании)

АI, АII, АIII - класс рабочей арматуры

3ая группа

1,2,3 - местные изменения основного блока в соответствии с положением блоков в компановке габарита пролетного строения моста или путепровода

Рис. 1

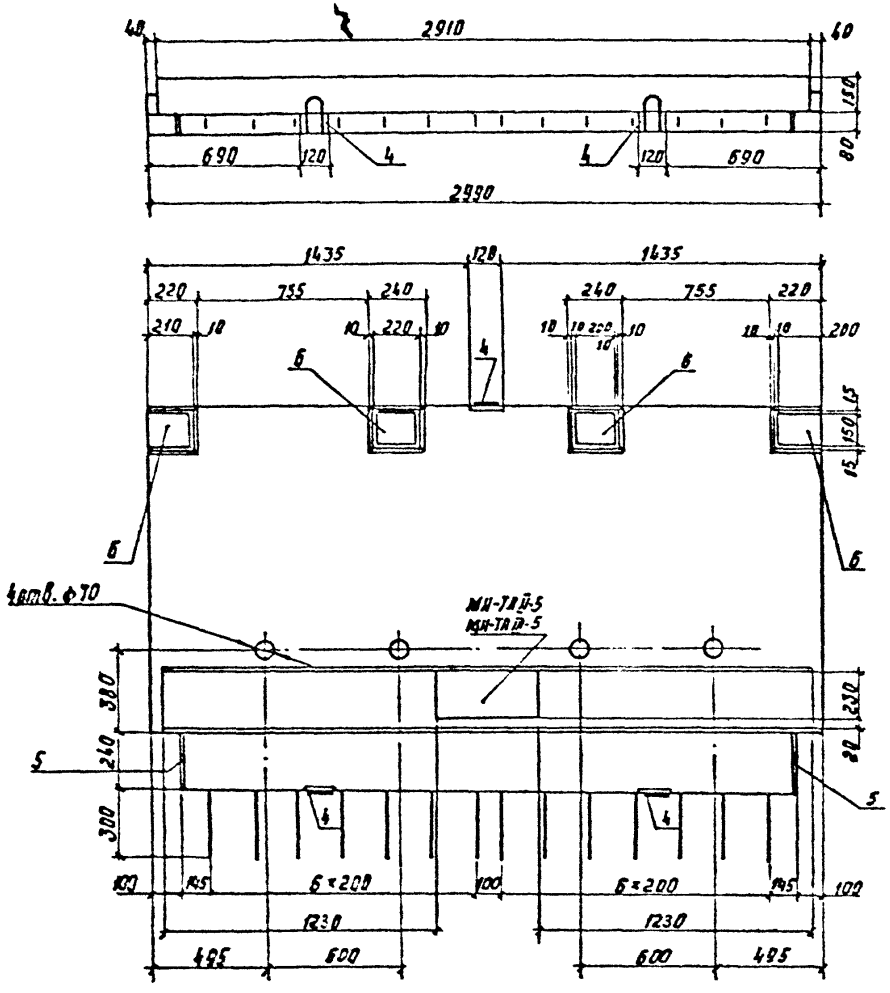

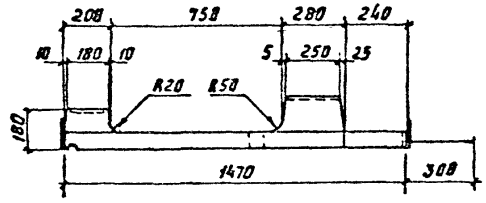

Марка блока	Т. номер температурной зоны	Рис.	Класс бетона по прочности на сжатие	Марка бетона по морозостойкости	Марка бетона по водонепроницаемости	Масса, т
Т 75,15-ТЛ II-1 Т 75.15-ТЛ III-1	9	1	В35	F200	W6	1,3
	10			F300		
	11					
	12					
Т75,15-ТЛ II-2 Т75.15-ТЛ III-2	9	2		F200		1,3
	10			F300		
	11					
	12					
Т75.15-ТЛ II-3 Т75.15-ТЛ III-3	9	3		F200		
	10			F300		
	11					
	12					

Технические требования см. 3.503.1-81.2-1-ТТ
спецификацию см. лист 3,4

Н.контр.	Цвянский		
Нач.отд.	Постовой		
Отд.спец.	Цвянский		
РНП	Маркан		
Рук.бриг.	Стареба		
Ст.инж.	Чупрана		
Инженер	Сорокин		

3.503.1-81.2-1-1

Блок тротуарный
Т 75.15

Стадия	Лист	Листов
Р	1	4

Союздорпроект

Формат А3

1318/5 | 7

Рис. 2
остальное - см. рис. 1

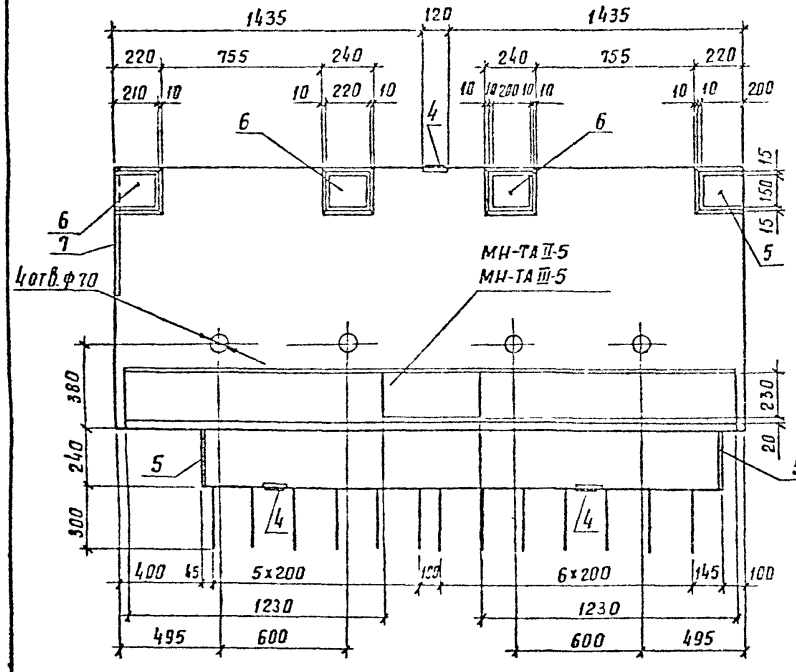

Рис. 3
остальное - см. рис. 1

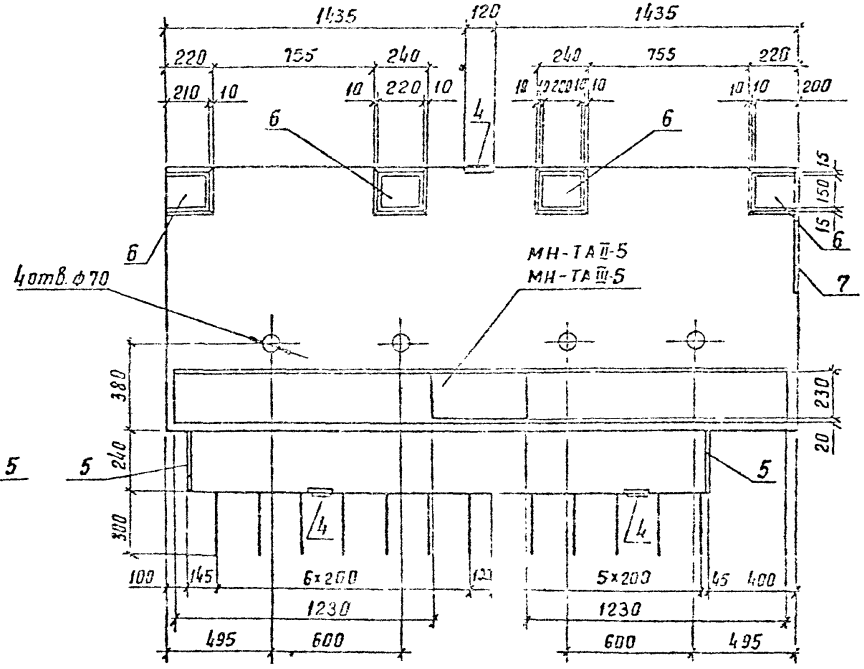

Схема армирования

А-А
Каркасы ребра

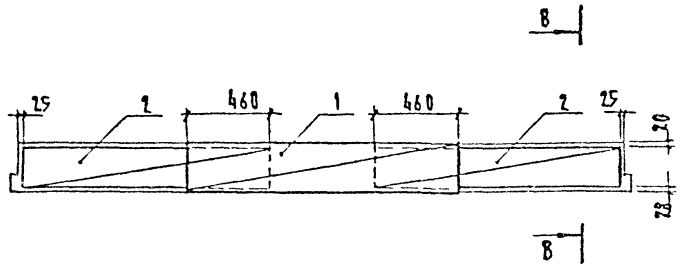

В-В

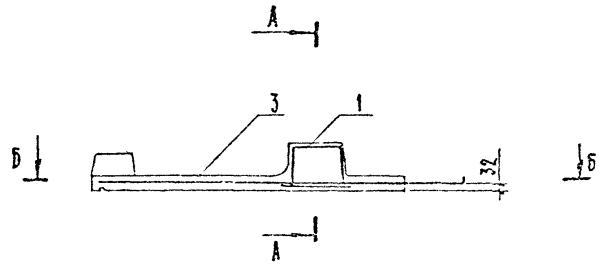

Б-Б
План сетки.

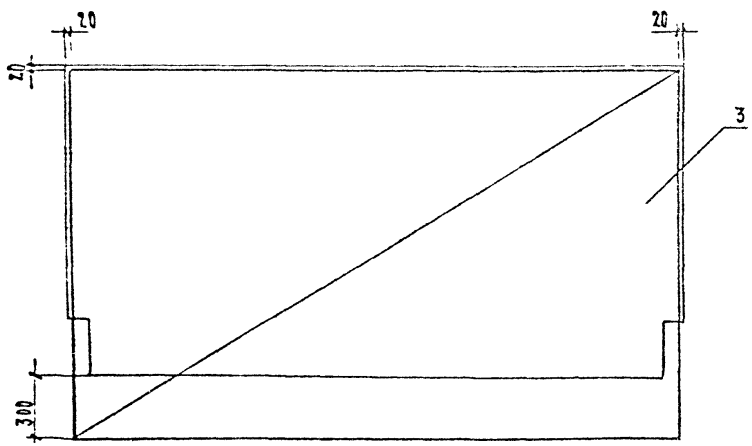

Марка	Поз.	Наименование	Кол.	Обозначение документа	Масса ед., кг
Т75.15-ТАII-1	1	Каркас КП-ТАII-1	1	3.503.1-81.2-1-17	25.9
	2	КП-ТАII-2	2	-18	12.9
	3	Сетка С-ТАII-9	1	-36	41.0
	4	Изделие закладное МН-ТАII-1	3	-51	1.4
	5	МН-ТАII-2	2	-52	1.7
	6	МН-ТАII-3	4	-53	3.3
		Бетон класса В35, м³	0,50		
Т75.15-ТАIII-1	1	Каркас КП-ТАIII-1	1	3.503.1-81.2-1-17	25.9
	2	КП-ТАIII-2	2	-18	12.9
	3	Сетка С-ТАIII-9	1	-36	41.0
	4	Изделие закладное МН-ТАIII-1	3	-51	1.4
	5	МН-ТАIII-2	2	-52	1.7
	6	МН-ТАIII-3	4	-53	3.3
		Бетон класса В35, м³	0,50		

3.503.1-81.2-1-1 | Лист 3

Марка	Поз.	Наименование	Кол.	Обозначение документа	Масса ед. кг
	1	Каркас КП-ТАII-1	1	3.503.1-81.2-1-17	25,9
	2	КП-ТАII-2	2	-18	12,9
	3	Сетка С-ТАII-10	1	-37	39,4
Т75.15-ТАII-2	4	Изделие закладное МН-ТАII-1	3	-51	1,4
	5	МН-ТАII-2	2	-52	1,7
	6	МН-ТАII-3	4	-53	3,3
	7	МН-ТАII-6	1	-56	2,9
		Бетон класса В35, м³	0,49		
	1	Каркас КП-ТАIII-1	1	3.503.1-81.2-1-17	25,9
	2	КП-ТАIII-2	2	-18	12,9
Т75.15-ТАIII-2	3	Сетка С-ТАIII-10	1	-37	39,4
	4	Изделие закладное МН-ТАIII-1	3	-51	1,4
	5	МН-ТАIII-2	2	-52	1,7
	6	МН-ТАIII-3	4	-53	3,3
	7	МН-ТАIII-6	1	-56	2,9
		Бетон класса В35, м³	0,49		

Марка	Поз	Наименование	Кол.	Обозначение документа	Масса ед., кг
	1	Каркас КП-ТАII-1	1	3.503.1-81.2-1-17	25,9
	2	КП-ТАII-2	2	-18	12,9
	3	Сетка С-ТАII-11	1	-38	39,4
Т75.15-ТАII-3	4	Изделие закладное МН-ТАII-1	3	-51	1,4
	5	МН-ТАII-2	2	-52	1,7
	6	МН-ТАII-3	4	-53	3,3
	7	МН-ТАII-6	1	-56	2,9
		Бетон класса В35 м³	0,49		
	1	Каркас КП-ТАIII-1	1	3.503.1-81.2-1-17	25,9
	2	КП-ТАIII-2	2	18	12,9
Т75.15-ТАIII-3	3	Сетка С-ТАIII-11	1	-38	39,4
	4	Изделие закладное МН-ТАIII-1	3	-51	1,4
	5	МН-ТАIII-2	2	-52	1,7
	6	МН-ТАIII-3	4	-53	3,3
	7	МН-ТАIII-6	1	-56	2,9
		Бетон класса В35, м³	0,49		

Рис.1

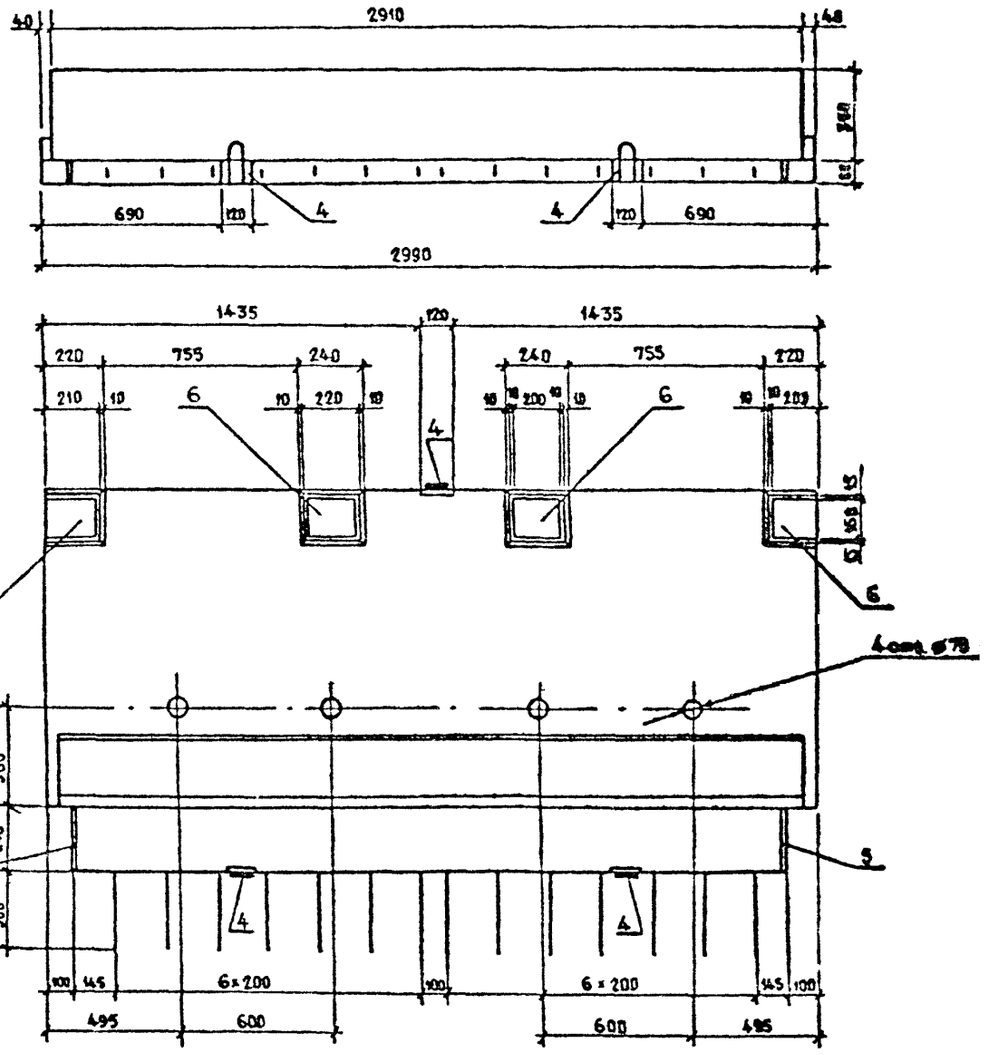

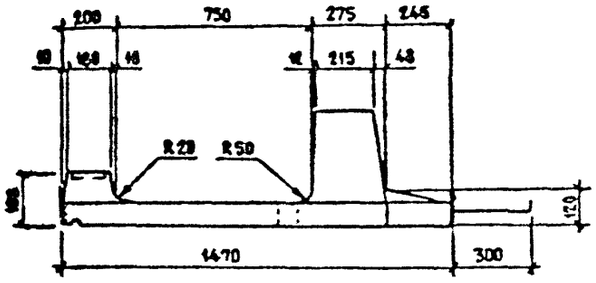

Марка блока	Т, номер температурной зоны	Рис.	Класс бетона по прочности на сжатие	Марка бетона по морозостойкости	Марка бетона по водонепроницаемости	Масса, т
Т 75.35-ТАI-1	9	1	В 35	F 200	W6	1,7
	10			F 300		
Т 75.35-ТАII-1	11					
	12					
Т 75.35-ТАI-2	9	2		F 200		1,7
	10			F 300		
Т 75.35-ТАII-2	11					
	12					
Т 75.35-ТАI-3	9	3		F 200		
	10			F 300		
Т 75.35-ТАII-3	11					
	12					

Технические требования см. 3.503.1-81.2-1-ТТ

Спецификацию см. лист 3.4

Н. контр.	Ивянский		25.05
Нач. ОИС	Поспелов		25.05
Гл. спец.	Ивянский		25.05
ГИП	Маркин		25.05
Рук. бриг.	Старова		25.05
Ст. инж.	Чуприна		25.05
Инженер	Сорокин		25.05

3.503.1-81.2-1-2

Блок тротуарный Т 75.35

Стадия	Лист	Листов
Р	1	4

Союздорпроект

Формат А3

Рис.2

ОСТАЛЬНОЕ СМ. РИС. 1

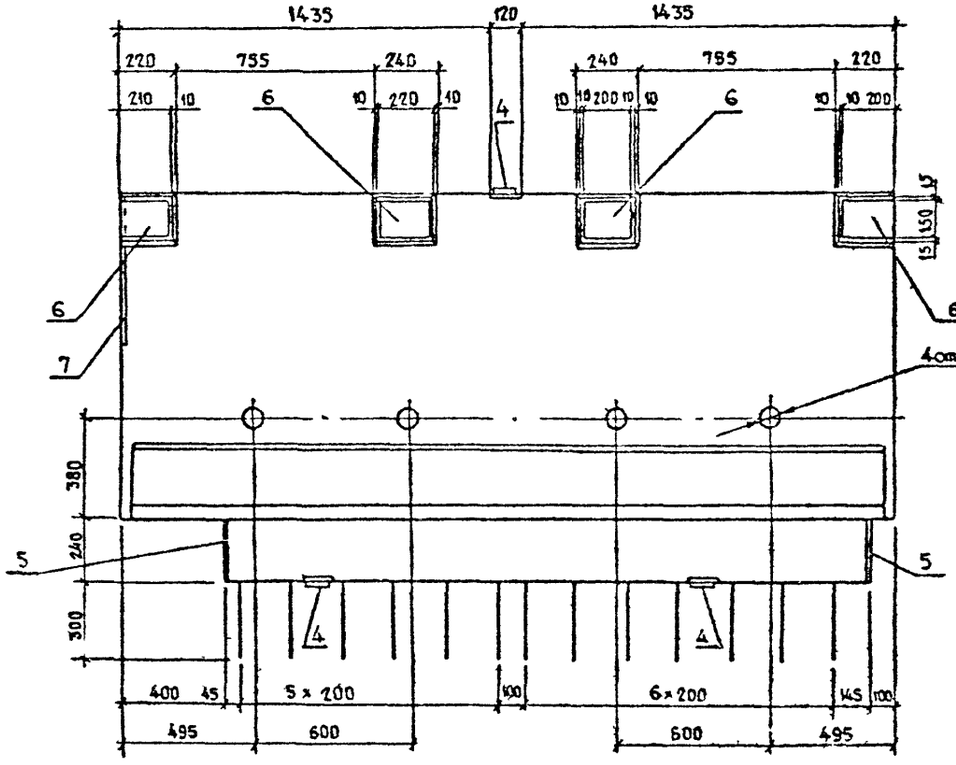

Рис.3

ОСТАЛЬНОЕ СМ. РИС. 1

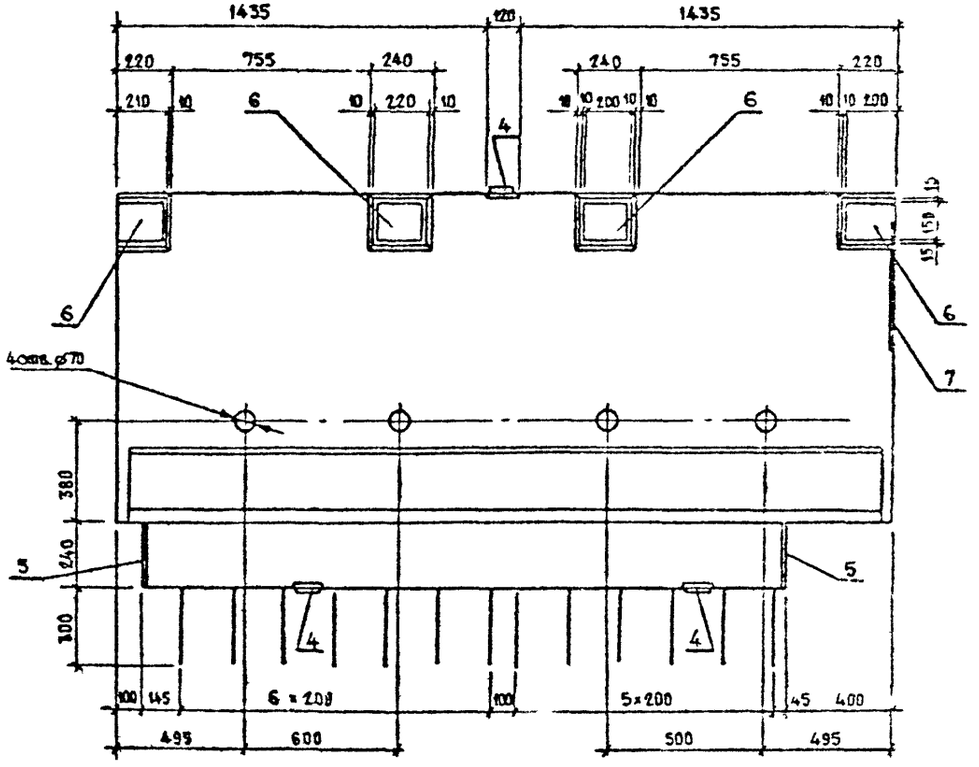

Схема армирования

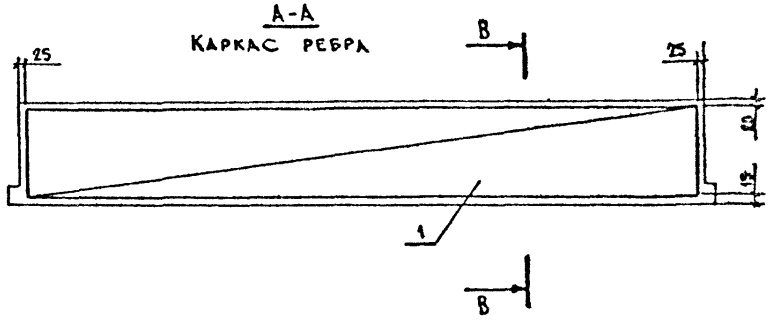

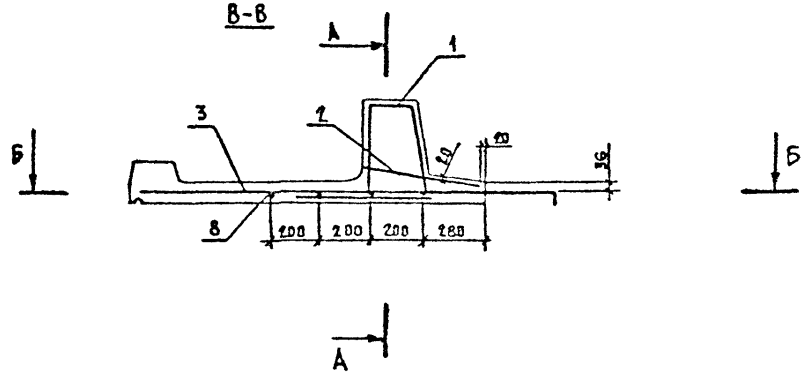

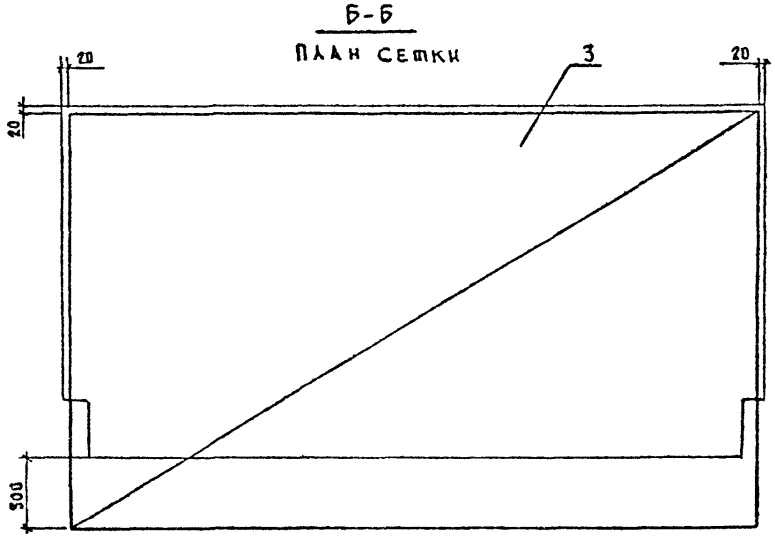

Марка	Поз.	Наименование	Кол.	Обозначение документа	Масса ед., кг
1Т75.35-АII-1	1	Каркас КП-АII-3	1	3.503.1-81.2-1-19	46,3
	2	Сетка С-ТАII-1	1	-28	11,8
	3	С-ТАII-12	1	-38	38,2
	4	Изделие закладное МН-ТАII-1	3	-51	1,4
	5	МН-ТАII-2	2	-52	1,7
	6	МН-ТАII-3	4	-53	3,3
	8	⌀ 10 AII, ℓ=2950	4	без черт.	1,8
		Бетон класса В35, м³	0,68		
1Т75.35-АIII-1	1	Каркас КП-ТАII-3	1	3.503.1-81.2-1-19	46,3
	2	Сетка С-ТАII-1	1	-28	11,8
	3	С-ТАII-12	1	-38	38,2
	4	Изделие закладное МН-ТАIII-1	3	-51	1,4
	5	МН-ТАIII-2	2	-52	1,7
	6	МН-ТАIII-3	4	-53	3,3
	8	⌀ 10 AIII, ℓ=2950	4	без черт.	1,8
		Бетон класса В35, м³	0,68		

Марка	Поз.	Наименование	Кол.	Обозначение документа	Масса ед., кг
Т 75.35-АIII-2	1	Каркас КП-ТАII-3	1	3.503.1-81.2-1-19	46.3
	2	Сетка С-ТАII-2	1	-28	10.5
	3	С-ТАII-13	1	-39	36.6
	4	Изделие закладное МН-ТАII-1	3	-51	1.4
	5	МН-ТАII-2	2	-52	1.7
	6	МН-ТАII-3	4	-53	3.3
	7	МН-ТАII-6	1	-56	2.9
	8	Ø10 AII, ℓ=2950	4	без черт.	1.8
		Бетон класса В35, м³	0.67		
Т 75.35-АIII-2	1	Каркас КП-ТАIII-3	1	3.503.1-81.2-1-19	46.3
	2	Сетка С-ТАIII-2	1	-28	10.5
	3	С-ТАIII-13	1	-39	36.6
	4	Изделие закладное МН-ТАIII-1	3	-51	1.4
	5	МН-ТАIII-2	2	-52	1.7
	6	МН-ТАIII-3	4	-53	3.3
	7	МН-ТАIII-6	1	-56	2.9
	8	Ø10 AIII, ℓ=2950	4	без черт	1.8
		Бетон класса В35, м³	0.67		

Марка	Поз.	Наименование	Кол.	Обозначение документа	Масса ед., кг
Т 75.35-АIII-3	1	Каркас КП-ТАII-3	1	3.503.1-81.2-1-19	46.3
	2	Сетка С-ТАII-2	1	-28	10.5
	3	С-ТАII-14	1	-40	36.6
	4	Изделие закладное МН-ТАII-1	3	-51	1.4
	5	МН-ТАII-2	2	-52	1.7
	6	МН-ТАII-3	4	-53	3.3
	7	МН-ТАII-6	1	-56	2.9
	8	Ø10 AII, ℓ=2950	4	без черт.	1.8
		Бетон класса В35, м³	0.67		
Т 75.35-АIII-3	1	Каркас КП-ТАIII-3	1	3.503.1-81.2-1-19	46.3
	2	Сетка С-ТАIII-2	1	-28	36.6
	3	С-ТАIII-14	1	-40	10.5
	4	Изделие закладное МН-ТАIII-1	3	-51	1.4
	5	МН-ТАIII-2	2	-52	1.7
	6	МН-ТАIII-3	4	-53	3.3
	7	МН-ТАIII-6	1	-56	2.9
	8	Ø10 AIII, ℓ=2950	4	без черт.	1.8
		Бетон класса В35, м³	0.67		

Рис. 1

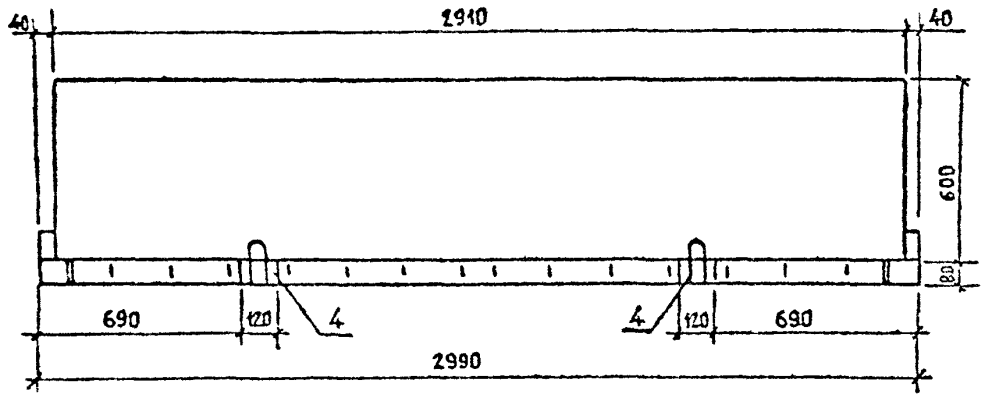

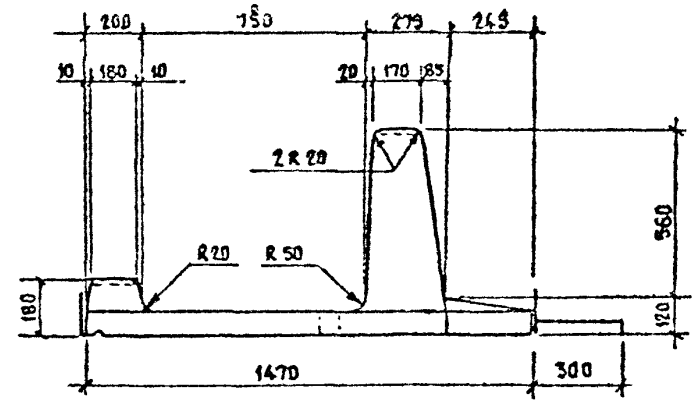

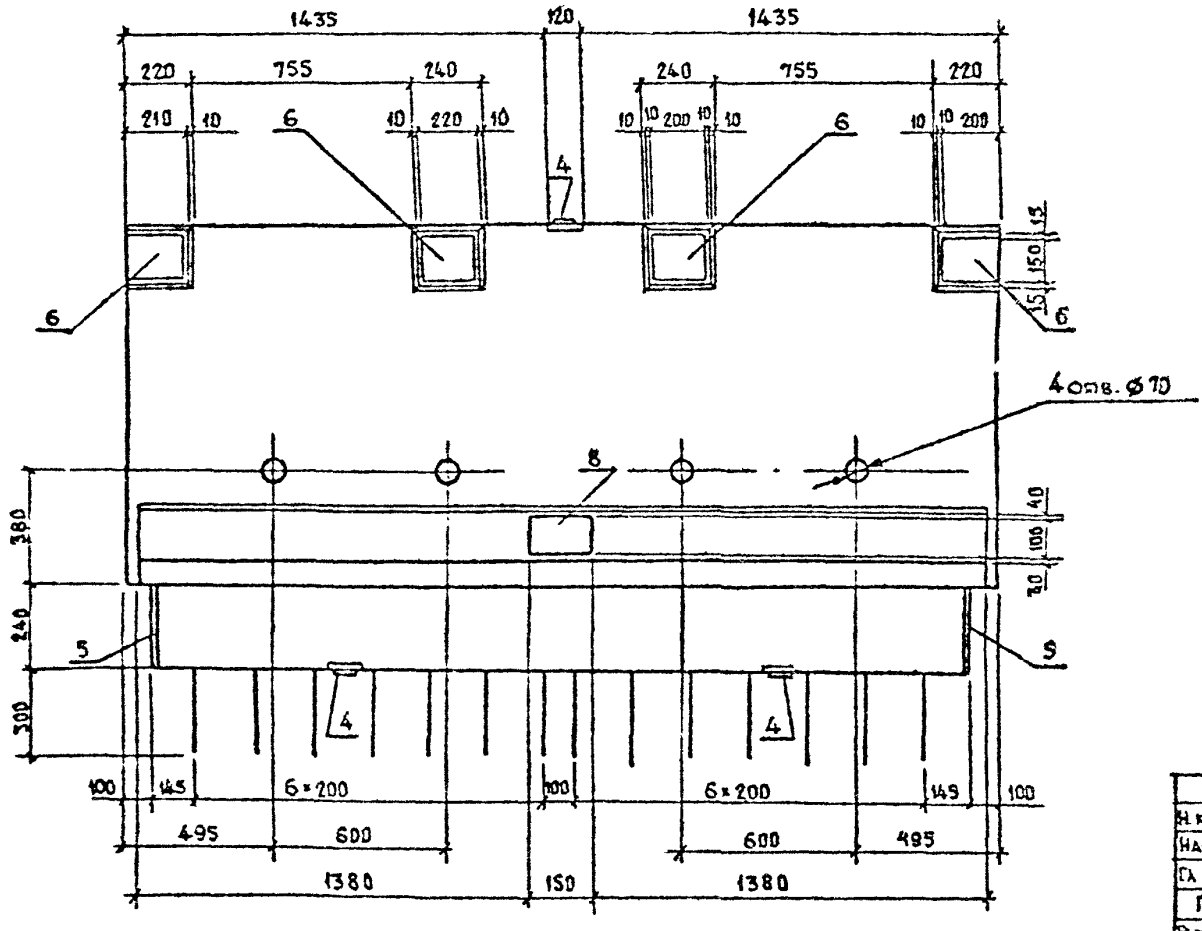

Марка блока	Номер температурной зоны	Рис.	Класс бетона по прочности на сжатие	Марка бетона по морозостойкости	Марка бетона по водопроницаемости	Масса, т
Т 75.60-ТАII-1	9	1	В 35	F 200	W6	2,0
	10			F 300		
Т 75.60-ТАIII-1	11					
	12					
Т 75.60-ТАII-2	9	2		F 200		2,0
	10			F 300		
Т 75.60-ТАIII-2	11					
	12					
Т 75.60-ТАII-3	9	3		F 200		
	10			F 300		
Т 75.60-ТАIII-3	11					
	12					

Технические требования см. 3.503.1-81.2-1-ТТ

Спецификацию см. лист 3.4

Н. контр.	Иванский		03.85
Нач. ОИС	Постовой		03.85
Гл. спец.	Иванский		03.85
ГИП	Жаркын		03.85
Рук. бриг.	Старова		03.85
Ст. инж.	Чупри-а		03.85
Инженер	Сорокич		03.85

3.503.1-81.2-1-3

Блок тротуарный Т 75.60

Стадия	Лист	Листов
Р	1	4

Союздорпроект

Формат А3

РИС.2

ОСТАЛЬНОЕ - СМ. РИС.1

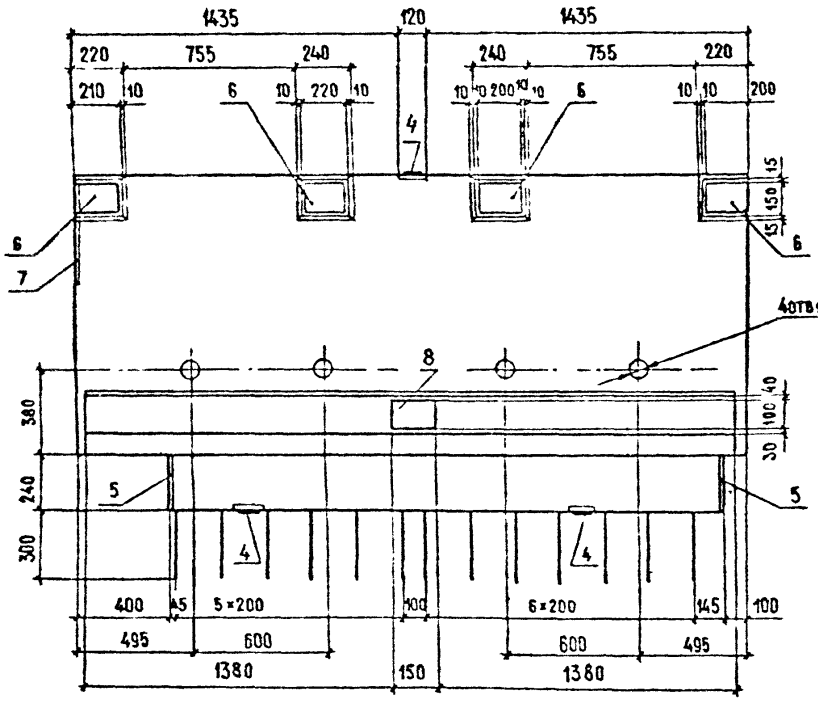

РИС.3

ОСТАЛЬНОЕ - СМ. РИС.1

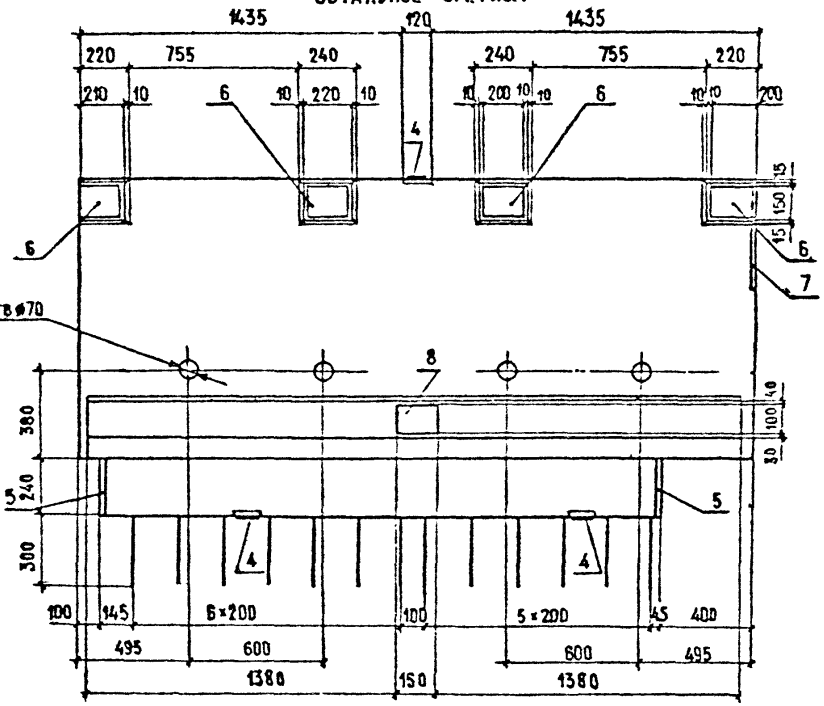

Схема армирования

А-А
Каркас ребра

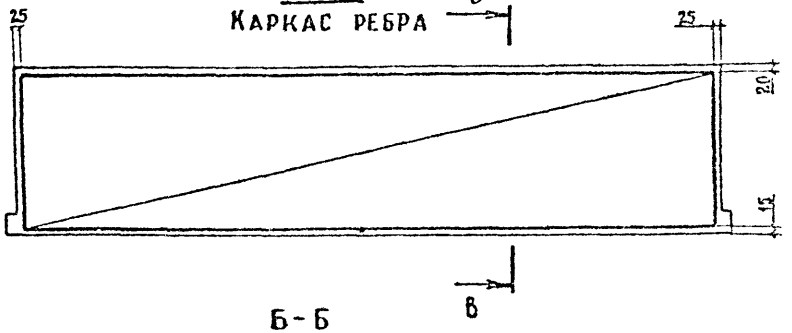

Б-Б
План сетки

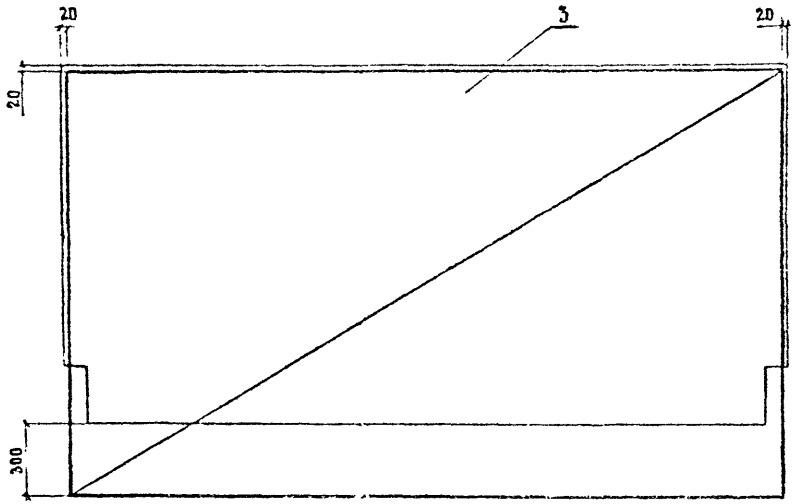

В-В

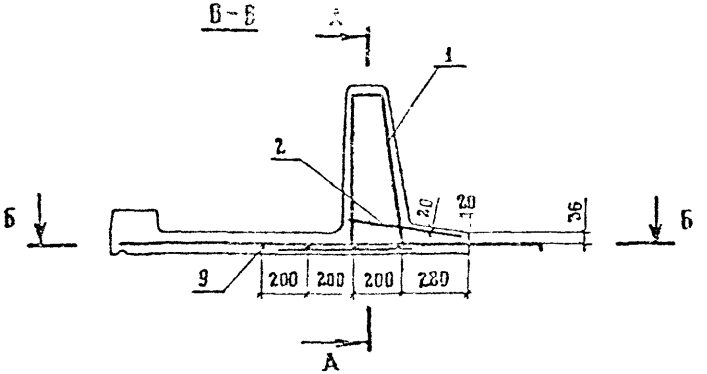

Марка	Поз.	Наименование	Кол	Обозначение документа	Масса ед., кг
1Т75.60-ТАII-1	1	Каркас КП-ТАII-4	1	3.503.1-81.2-1-20	62.2
	2	Сетка С-ТАII-1	1	-28	11.6
	3	С-ТАII-12	1	-38	38.2
	4	Изделие закладное МН-ТАII-1	3	-51	1.4
	5	МН-ТАII-2	2	-52	1.7
	6	МН-ТАII-3	4	-53	3.3
	8	МН-ТАII-8	1	-57	2.0
	9	Ø10 AII, ℓ=2950	4	Без черт.	1.8
		Бетон класса В35, м³	0.78		
1Т75.60-ТАIII-1	1	Каркас КП-ТАIII-4	1	3.503.1-81.2-1-20	62.2
	2	Сетка С-ТАIII-1	1	-28	11.3
	3	С-ТАIII-12	1	-38	38.2
	4	Изделие закладное МН-ТАIII-1	3	-51	1.4
	5	МН-ТАIII-2	2	-52	1.7
	6	МН-ТАIII-3	4	-53	3.3
	8	МН-ТАIII-8	1	-57	2.0
	9	Ø10 AIII, ℓ=2950	4	Без черт.	1.8
		Бетон класса В35, м³	0.78		

Марка	поз	Наименование	Кол	Обозначение документа	Масса ед., кг
Т75.60-ТАII-2	1	Каркас КП-ТАII-4	1	3.503.1-81.2-1-20	62.2
	2	Сетка С-ТАII-2	1	-28	10.5
	3	С-ТАII-13	1	-39	36.6
	4	Изделие закладное МН-ТАII-1	3	-51	1.4
	5	МН-ТАII-2	2	-52	1.7
	6	МН-ТАII-3	4	-53	3.3
	7	МН-ТАII-6	1	-56	2.9
	8	МН-ТАII-8	1	-57	2.0
	9	∅10 AII, ℓ=2950	4	без черт.	1.8
		Бетон класса В35, м³	0.77		
Т75.60-ТАIII-2	1	Каркас КП-ТАIII-4	1	3.503.1-81.2-1-20	62.2
	2	Сетка С-ТАIII-2	1	-28	10.5
	3	С-ТАIII-13	1	-39	36.6
	4	Изделие закладное МН-ТАIII-1	3	-51	1.4
	5	МН-ТАIII-2	2	-52	1.7
	6	МН-ТАIII-3	4	-53	3.3
	7	МН-ТАIII-6	1	-56	2.9
	8	МН-ТАIII-8	1	-57	2.0
	9	∅10 AIII, ℓ=2950	4	без черт.	1.8
		Бетон класса В35, м³	0.77		

Марка	поз.	Наименование	Кол	Обозначение документа	Масса ед., кг
Т.75.60-ТАII-3	1	Каркас КП-ТАII-4	1	3.503.1-81.2-1-20	62.2
	2	Сетка С-ТАII-2	1	-28	10.5
	3	С-ТАII-14	1	-40	36.6
	4	Изделие закладное МН-ТАII-1	3	-51	1.4
	5	МН-ТАII-2	2	-52	1.7
	6	МН-ТАII-3	4	-53	3.3
	7	МН-ТАII-6	1	-56	2.9
	8	МН-ТАII-8	1	-57	2.0
	9	∅10 AII, ℓ=2950	4	без черт	1.8
		Бетон класса В35, м³	0.77		
Т75.60-ТАIII-3	1	Каркас КП-ТАIII-4	1	3.503.1-81.2-1-20	62.2
	2	Сетка С-ТАIII-2	1	-28	10.5
	3	С-ТАIII-14	1	-40	36.6
	4	Изделие закладное МН-ТАIII-1	3	-51	1.4
	5	МН-ТАIII-2	2	-52	1.7
	6	МН-ТАIII-3	4	-53	3.3
	7	МН-ТАIII-6	1	-56	2.9
	8	МН-ТАIII-8	1	-57	2.0
	9	∅10 AIII, ℓ=2950	4	без черт.	1.8
		Бетон класса В35, м³	0.77		

Рис. 1

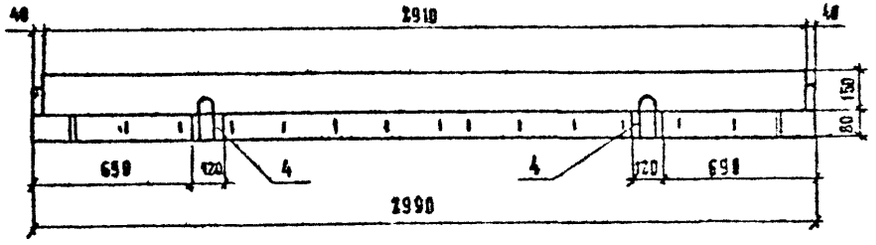

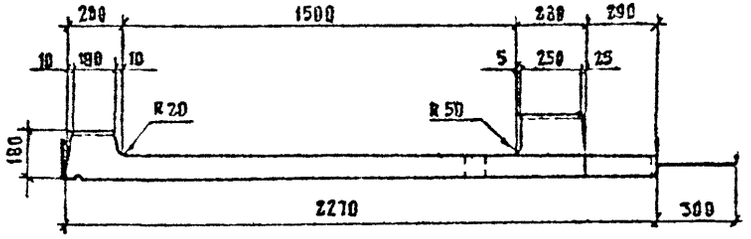

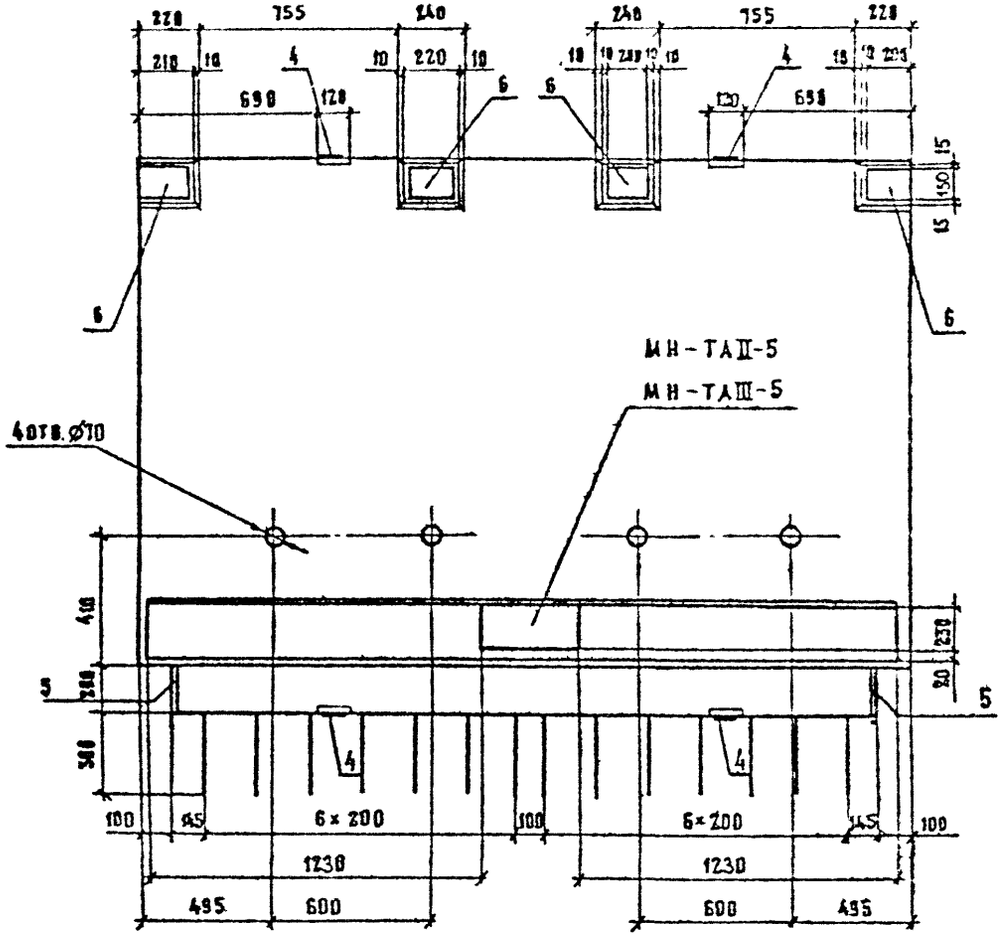

Марка блока	Т, номер температурной зоны	Рис	Класс бетона по прочности на сжатие	Марка бетона по морозостойкости	Марка бетона по водонепроницаемости	Масса, т
Т150.15-ТАII-1	9	1	В35	F200	W6	1,7
	10			F300		
Т150.15-ТАIII-1	11					
	12					
Т150.15-ТАII-2	9	2		F200		
	10			F300		
Т150.15-ТАIII-2	11					
	12					
Т150.15-ТАII-3	9	3		F200		
	10			F300		
Т150.15-ТАIII-3	11					
	12					

Технические требования см. 3.503.1-81.2-1-ТТ

Спецификацию см. лист 3.4

Н. контр.	Ивянский		23.03.82
Нач. ОИС	Постовой		23.03.82
Гл. спец.	Ивянский		23.03.82
ГИП	Маркин		23.03.82
Рук. бриг.	Старова		23.03.82
Ст. инж.	Чуприна		23.03.82
Инженер	Сорокин		23.03.82

3.503.1-81.2-1-4

Блок тротуарный Т150.15

Стадия	Лист	Листов
Р	1	4

Союздорпроект

Формат А3

РИС.2

ОСТАЛЬНОЕ СМ. РИС.1

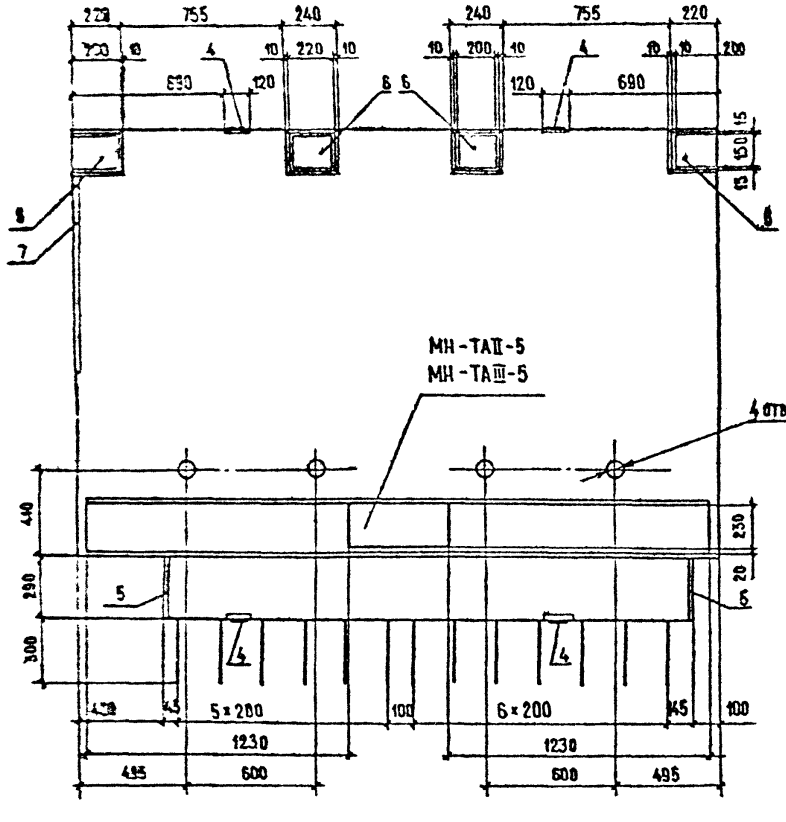

РИС.3

ОСТАЛЬНОЕ СМ. РИС.1

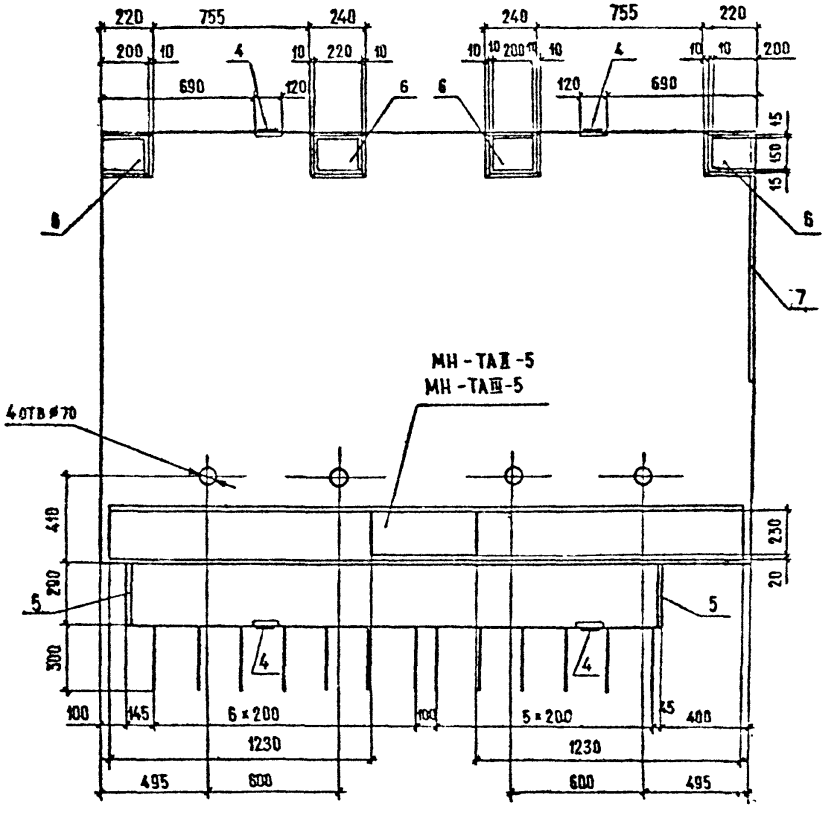

СХЕМА АРМИРОВАНИЯ

А-А

КАРКАСЫ РЕБРА

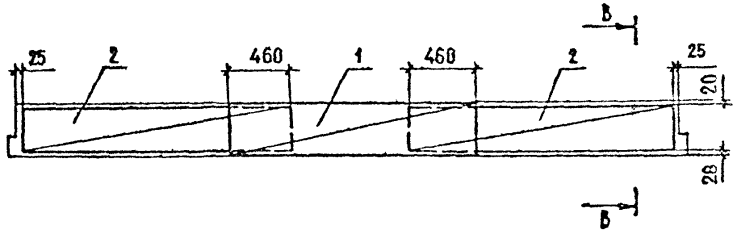

В-В

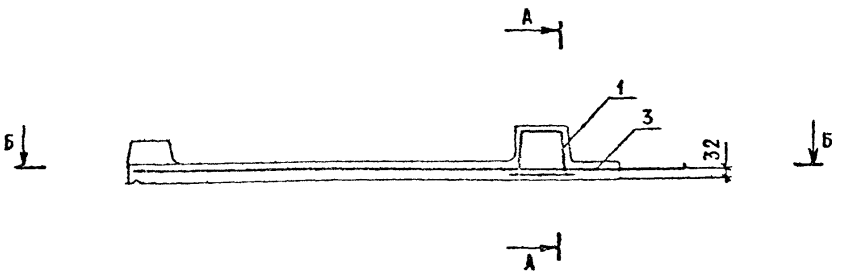

Б-Б

ПЛАН СЕТКИ

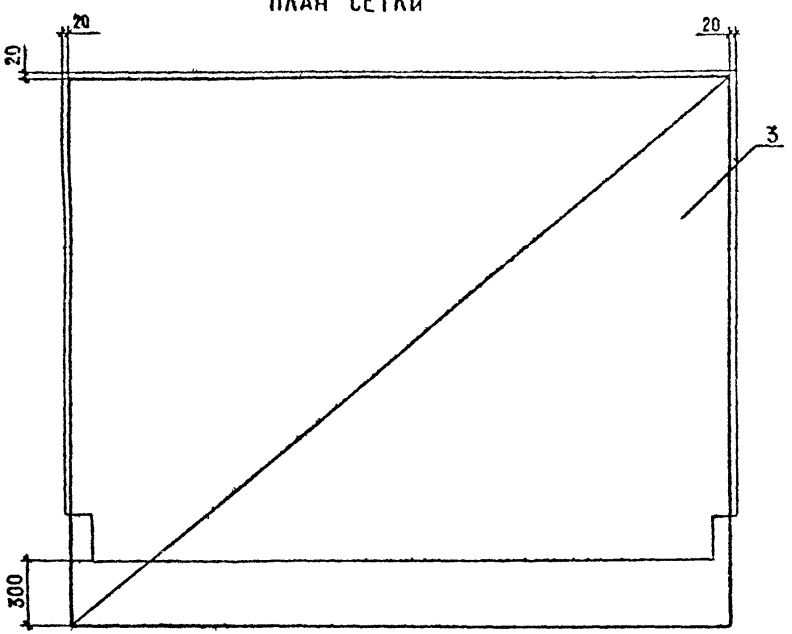

МАРКА	ПОЗ	НАИМЕНОВАНИЕ	КОЛ.	ОБОЗНАЧЕНИЕ ДОКУМЕНТА	МАССА ЕД., КГ
Т150.15-АII-1	1	КАРКАС КП-ТАII-1	1	3.503.1-81.2-1-17	25,9
	2	КП-ТАII-2	2	-18	12,9
	3	СЕТКА С-ТАII-15	1	-41	63,2
	4	ИЗДЕЛИЕ ЗАКЛАДНОЕ МН-ТАII-1	4	-51	1,4
	5	МН-ТАII-2	2	-52	1,7
	6	МН-ТАII-3	4	-53	3,3
		БЕТОН КЛАССА В35, $м^3$	0,68		
Т150.15-АIII-1	1	КАРКАС КП-ТАIII-1	1	3.503.1-81.2-1-17	25,9
	2	КП-ТАIII-2	2	-18	12,9
	3	СЕТКА С-ТАIII-15	1	-41	63,2
	4	ИЗДЕЛИЕ ЗАКЛАДНОЕ МН-ТАIII-1	4	-51	1,4
	5	МН-ТАIII-2	2	-52	1,7
	6	МН-ТАIII-3	4	-53	3,3
		БЕТОН КЛАССА В35, $м^3$	0,68		

Марка	Поз.	Наименование	Кол.	Обозначение документа	Масса ед., кг
	1	каркас КП-ТА II-1	1	3.503.1-81.2-1-17	25,9
	2	КП-ТА II-2	2	-18	12,9
	3	сетка С-ТА II-16	1	-42	61,5
Т150.15-А II-2	4	изделие закладное МН-ТА II-1	4	-51	1,4
	5	МН-ТА II-2	2	-52	1,7
	6	МН-ТА II-3	4	-53	3,3
	7	МН-ТА II-7	1	-56	6,5
		бетон класса В 35, м³	0,67		
	1	каркас КП-ТА III-1	1	3.503.1-81.2-1-17	25,9
	2	КП-ТА III-2	2	-18	12,9
Т150.15-А III-2	3	сетка С-ТА III-16	1	-42	61,5
	4	изделие закладное МН-ТА III-1	4	-51	1,4
	5	МН-ТА III-2	2	-52	1,7
	6	МН-ТА III-3	4	-53	3,3
	7	МН-ТА III-7	1	-56	6,5
		бетон класса В35, м³	0,67		

Марка	Поз.	Наименование	Кол.	Обозначение документа	Масса ед., кг
	1	каркас КП-ТА II-1	1	3.503.1-81.2-1-17	25,9
	2	КП-ТА II-2	2	-18	12,9
	3	сетка С-ТА II-17	1	-43	61,5
Т150.15-А II-3	4	изделие закладное МН-ТА II-1	4	-51	1,4
	5	МН-ТА II-2	2	-52	1,7
	6	МН-ТА II-3	4	-53	3,3
	7	МН-ТА II-7	1	-56	6,5
		бетон класса В 35, м³	0,67		
	1	каркас КП-ТА III-1	1	3.503.1-81.2-1-17	25,9
	2	КП-ТА III-2	2	-18	12,9
Т150.15-А III-3	3	сетка С-ТА III-17	1	-43	61,5
	4	изделие закладное МН-ТА III-1	4	-51	1,4
	5	МН-ТА III-2	2	-52	1,7
	6	МН-ТА III-3	4	-53	3,3
	7	МН-ТА III-7	1	-56	6,5
		бетон класса В 35, м³	0,67		

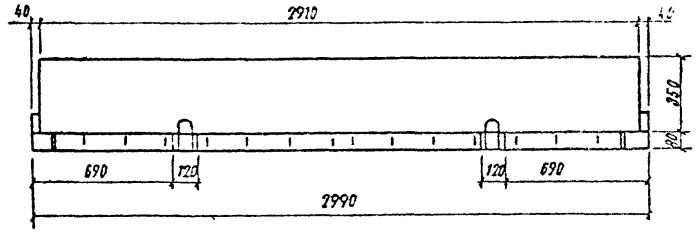

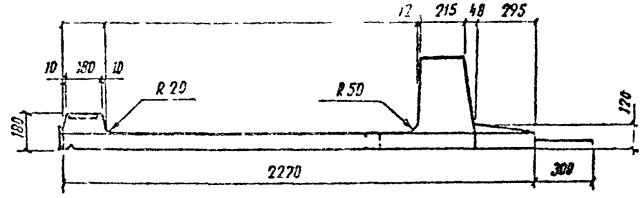

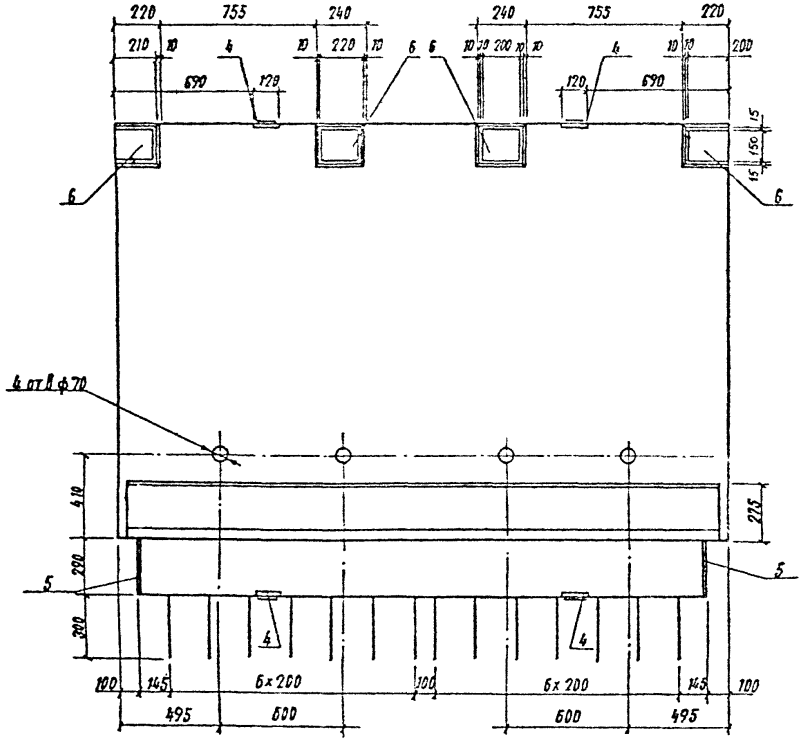

Марка блока	Т, номер температурной зоны	Рис.	Класс бетона по прочности на сжатие	Марка бетона по морозостойкости	Марка бетона по водонепроницаемости	Масса, т
Т 150.35-ТА II-1 Т 150.35-ТА III-1	9 10 11 12	1	В 35	F 200 F 300	W6	2,1
Т 150.35-ТА II-2 Т 150.35-ТА III-2	9 10 11 12	2		F 200 F 300		2,1
Т 150.35-ТА II-3 Т 150.35-ТА III-3	9 10 11 12	3		F 200 F 300		

Технические требования см 3.503.1-81.2-1-ТТ
Спецификацию см. лист 34

Н. контр.	Ивянский		3.503.1-81.2-1-5
Нач. ОИС	Листовой		
Глав. спец.	Ивянский		Блок тротуарный Т 150.35
ГИП	Марк		Стадия: Р; Лист: 1; Листов: 4
Рук. бриг.	Стас		
Ст. инж.	Чупр		СОЮЗДОРПРОЕКТ
Инженер	Горп		

Формат А3

Рис. 2

остальное см. рис. 1

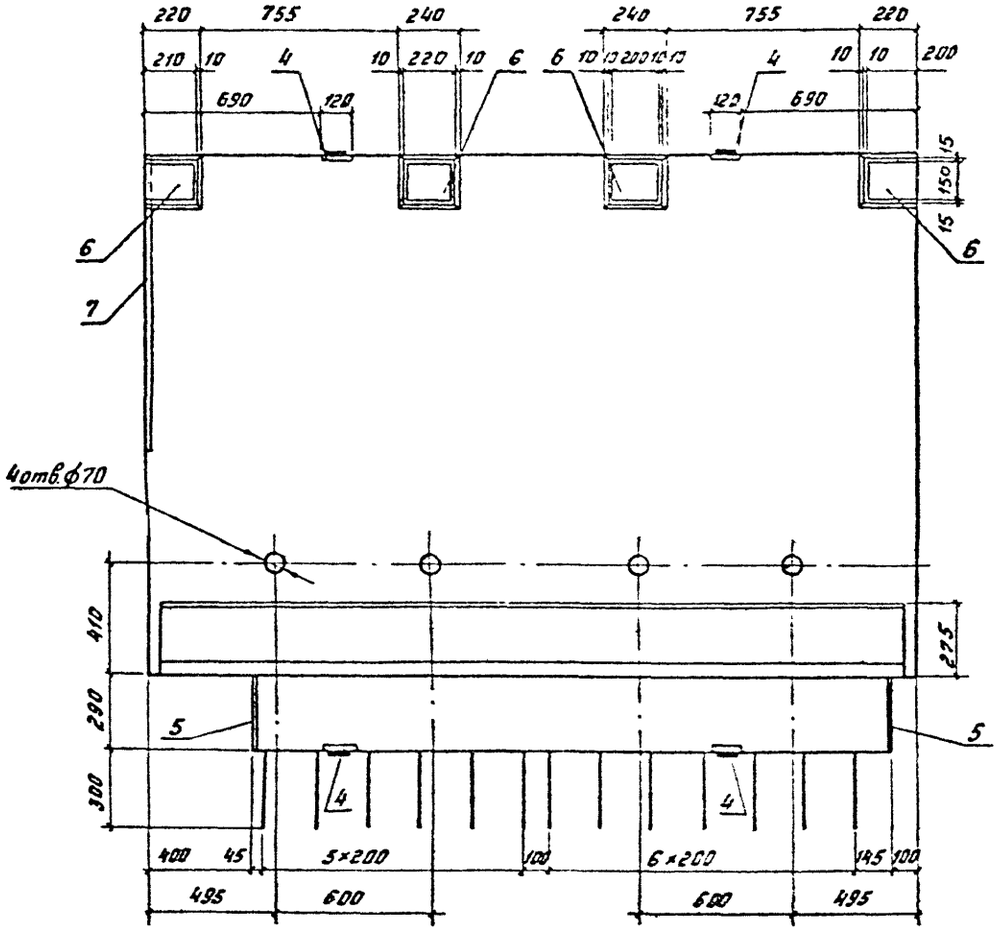

Рис. 3

остальное см. рис. 1

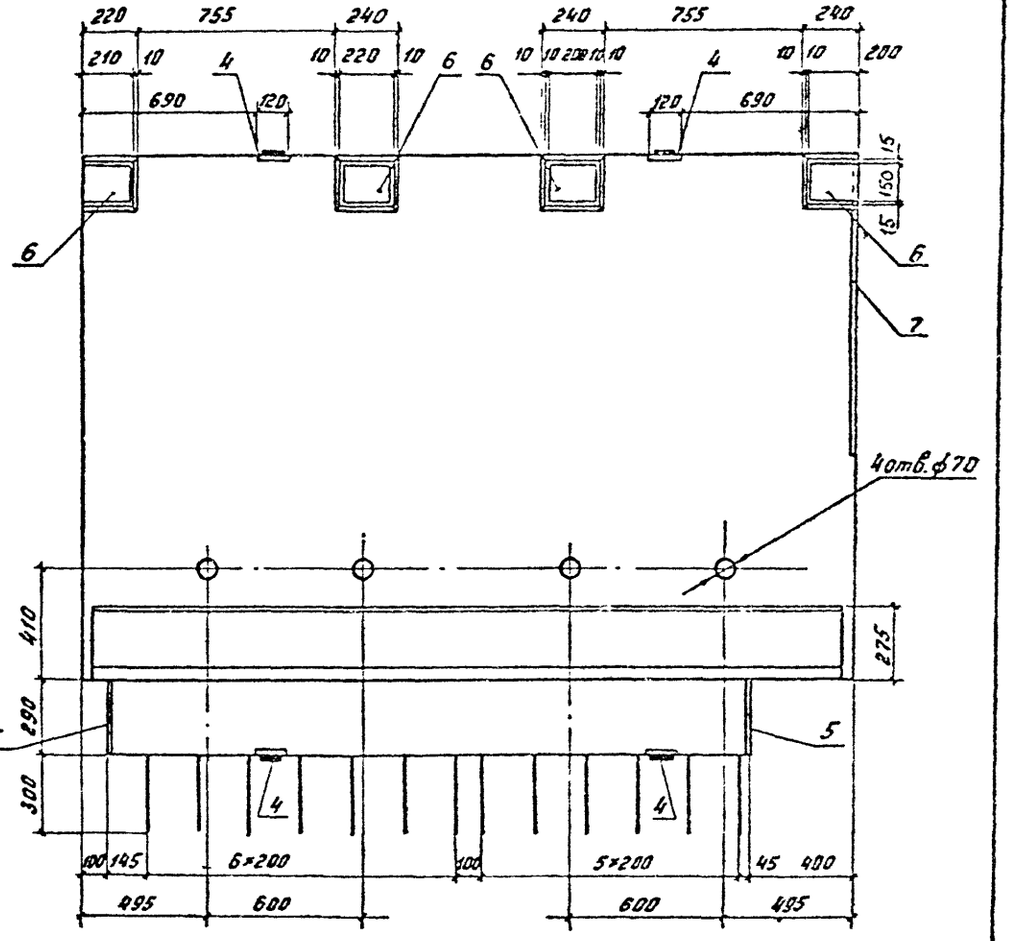

Схема армирования

А-А
Каркас ребра

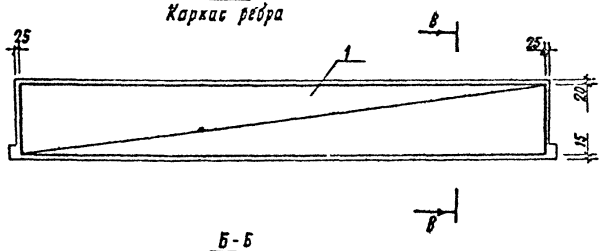

В-В

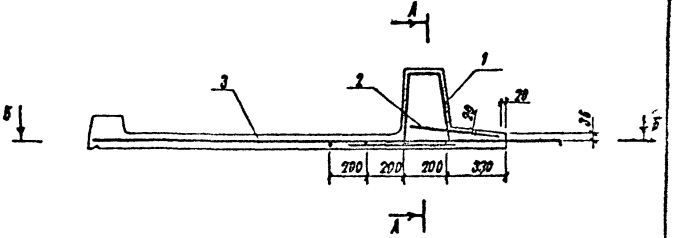

Б-Б
План сетки

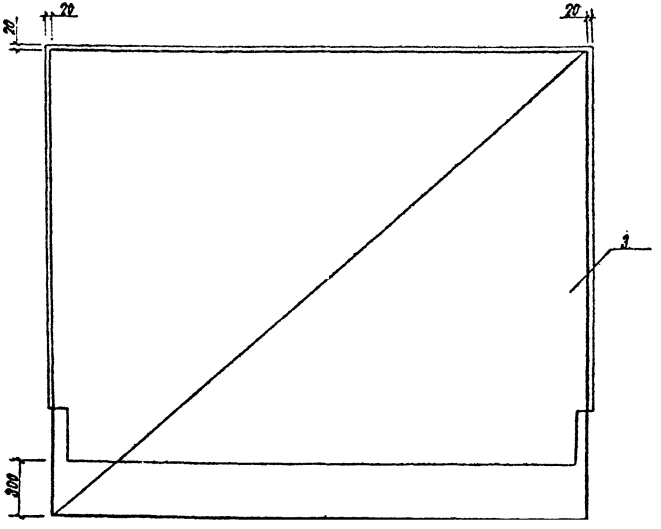

Марка	Поз.	Наименование	Кол.	Обозначение документа	Масса ед., кг.
	1	Каркас КП-ТА II-3	1	3.503.1-81.2-1-19	46,3
	2	Сетка С-ТА II-1	1	—28	11,8
Т150.35-ТА II-1	3	С-ТА II-18	1	—44	59,9
	4	Изделие закладное МН-ТА II-1	4	—51	1,4
	5	МН-ТА II-2	2	—52	1,7
	6	МН-ТА II-3	4	—53	3,3
	7	ф 10 A II, ℓ=2950	4	без черт.	1,8
		бетон класса В35, м³	0,80		
	1	каркас КП-ТА III-3	1	3.503.1-81.2-1—19	46,3
	2	сетка С-ТА-III-1	1	—28	11,8
	3	С-ТА III-18	1	—44	59,9
Т150.35-ТА III-1	4	изделие закладное МН-ТА III-1	4	—51	1,4
	5	МН-ТА III-2	2	—52	1,7
	6	МН-ТА III-3	4	—53	3,3
	7	ф 10 A III, ℓ= 2950	4	без черт.	1,8
		Бетон класса В35, м³	0,80		

МАРКА	ПОЗ.	НАИМЕНОВАНИЕ	КОЛ.	ОБОЗНАЧЕНИЕ ДОКУМЕНТА	МАССА ЕД., КГ
Т150.35-ТАII-2	1	КАРКАС КП-ТАII-3	1	3.503.1-81.2-1-19	46.3
	2	СЕТКА С-ТАII-2	1	-28	10.5
	3	С-ТАII-19	1	-44	58.8
	4	ИЗДЕЛИЕ ЗАКЛАДНОЕ МН-ТАII-1	4	-51	1.4
	5	МН-ТАII-2	2	-52	1.7
	6	МН-ТАII-3	4	-53	3.3
	7	МН-ТАII-7	1	-56	6.5
	8	Ø10 AII, ℓ=2950	4	БЕЗ ЧЕРТ	1.8
		БЕТОН КЛАССА В35, М³	0.79		
Т150.35-ТАIII-2	1	КАРКАС КП-ТАIII-3	1	3.503.1-81.2-1-19	46.3
	2	СЕТКА С-ТАIII-2	1	-28	10.5
	3	С-ТАIII-19	1	-44	58.8
	4	ИЗДЕЛИЕ ЗАКЛАДНОЕ МН-ТАIII-1	4	-51	1.4
	5	МН-ТАIII-2	2	-52	1.7
	6	МН-ТАIII-3	4	-53	3.3
	7	МН-ТАIII-7	1	-56	6.5
	8	Ø10 AIII, ℓ=2950	4	БЕЗ ЧЕРТ	1.8
		БЕТОН КЛАССА В35, М³	0.79		

МАРКА	ПОЗ	НАИМЕНОВАНИЕ	КОЛ	ОБОЗНАЧЕНИЕ ДОКУМЕНТА	МАССА ЕД., КГ
Т150.35-ТАII-3	1	КАРКАС КП-ТАII-3	1	3.503.1-81.2-1-19	46.3
	2	СЕТКА С-ТАII-2	1	-28	10.5
	3	С-ТАII-20	1	-45	58.8
	4	ИЗДЕЛИЕ ЗАКЛАДНОЕ МН-ТАII-1	4	-51	1.4
	5	МН-ТАII-2	2	-52	1.7
	6	МН-ТАII-3	4	-53	3.3
	7	МН-ТАII-7	1	-56	6.5
	8	Ø10 AII, ℓ=2950	4	БЕЗ ЧЕРТ.	1.8
		БЕТОН КЛАССА В35, М³	0.79		
Т150.35-ТАIII-3	1	КАРКАС КП-ТАIII-3	1	3.503.1-81.2-1-19	46.3
	2	СЕТКА С-ТАIII-2	1	-28	10.5
	3	С-ТАIII-20	1	-45	58.8
	4	ИЗДЕЛИЕ ЗАКЛАДНОЕ МН-ТАIII-1	4	-51	1.4
	5	МН-ТАIII-2	2	-52	1.7
	6	МН-ТАIII-3	4	-53	3.3
	7	МН-ТАIII-7	1	-56	6.5
	8	Ø10 AIII, ℓ=2950	4	БЕЗ ЧЕРТ	1.8
		БЕТОН КЛАССА В35, М³	0.79		

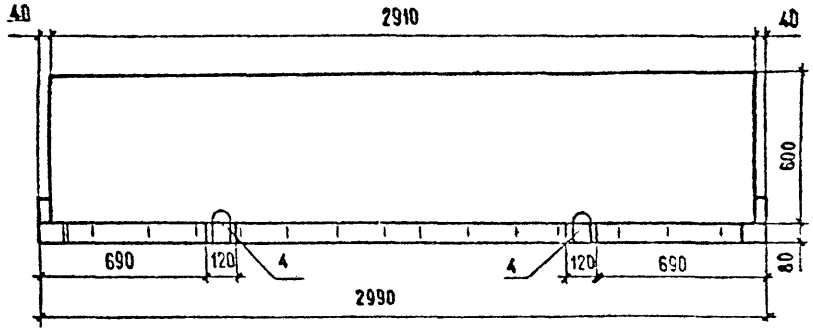

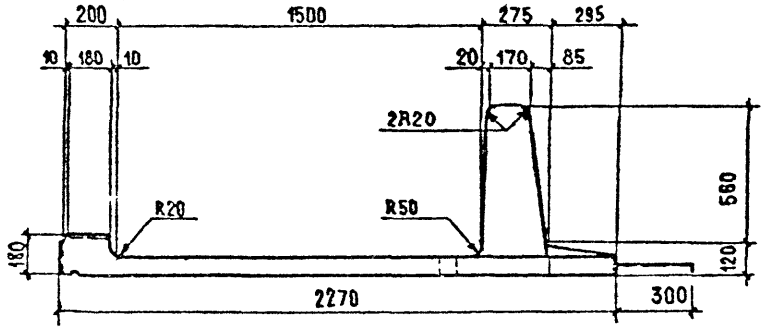

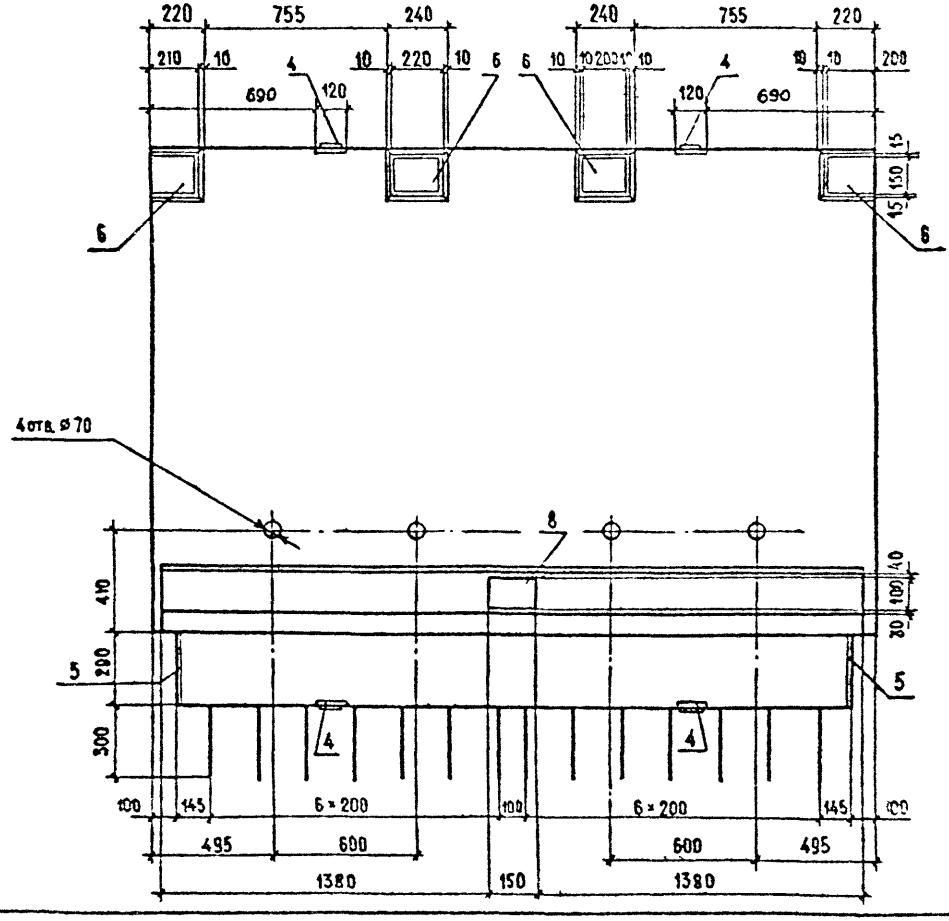

Марка блока	Номер температурной зоны	Рис.	Класс бетона по прочности на сжатие	Марка бетона по морозостойкости	Марка бетона по водонепроницаемости	Масса, т
Т150.60-ТАII-1	9	1	В35	F200	W6	2,5
	10			F300		
Т150.60-ТАIII-1	11					
	12					
Т150.60-ТАII-2	9	2		F200		2,5
	10			F300		
Т150.60-ТАIII-2	11					
	12					
Т150.60-ТАII-3	9	3		F200		
	10			F300		
Т150.60-ТАIII-3	11					
	12					

Технические требования см. 3.503.1-81.2-1-ТТ

Спецификацию см. лист 3.4

Н. контр.	Ивянский		3.503.1-81.2-1-6
Нач. ОИС	Постовой		
Гл. спец.	Ивянский		
ГИП	Маркин		Блок тротуарный Т 150.60
Рук. бриг.	Старова		
Ст. инж.	Чуприна		
Инженер	Сорокин		

Стадия	Лист	Листов
Р	1	4

Союздорпроект

Формат А3

Рис.2

остальное см. рис. 1

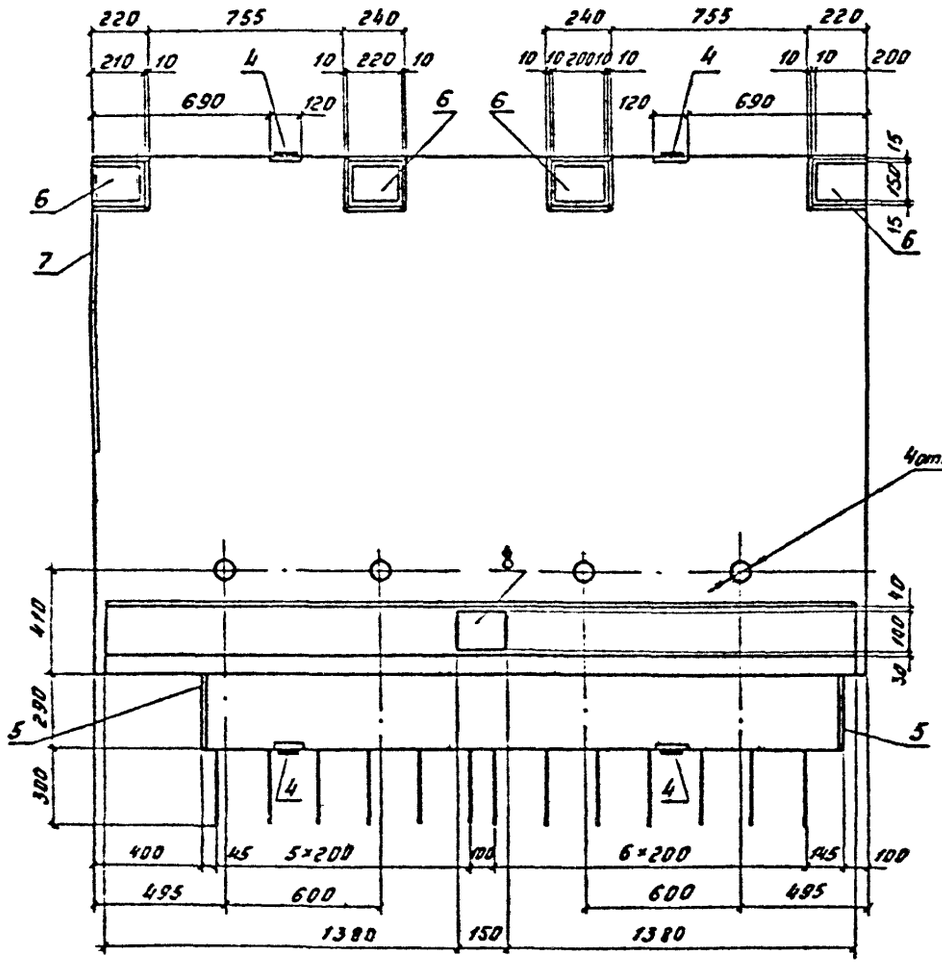

Рис.3

остальное см. рис. 1

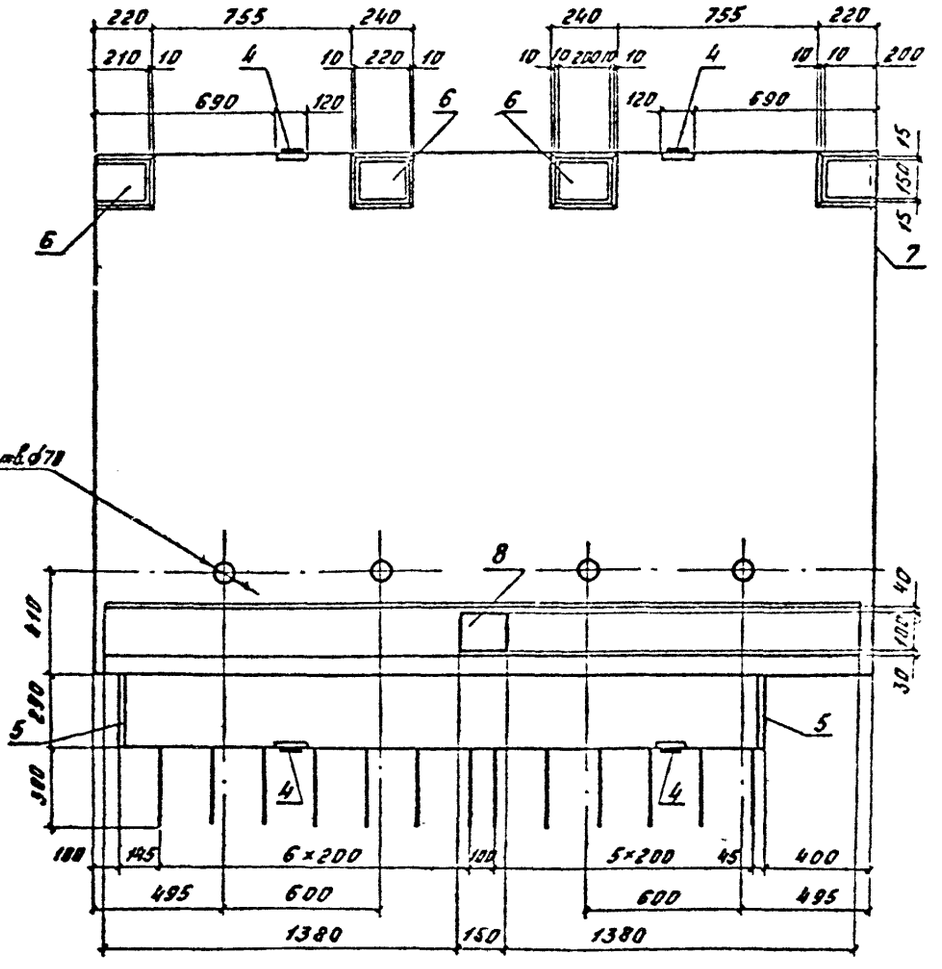

4отв.ф20 4отв.ф18

Схема армирования

А-А

Каркас ребра

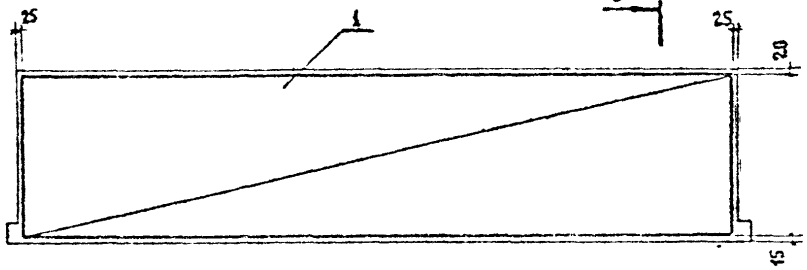

В-В

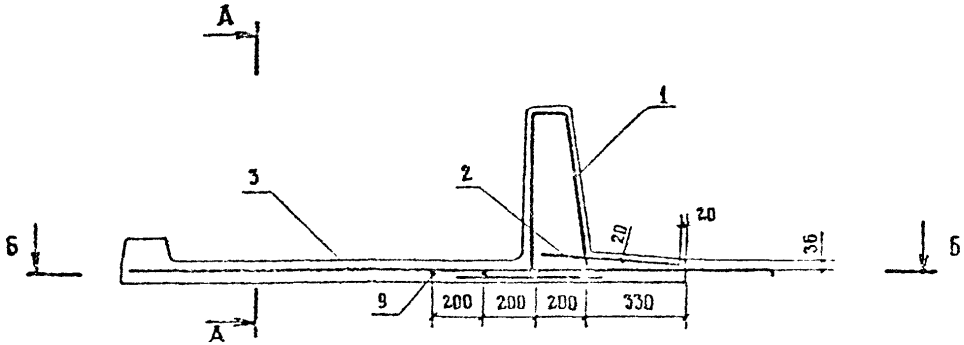

Б-Б

План сетки

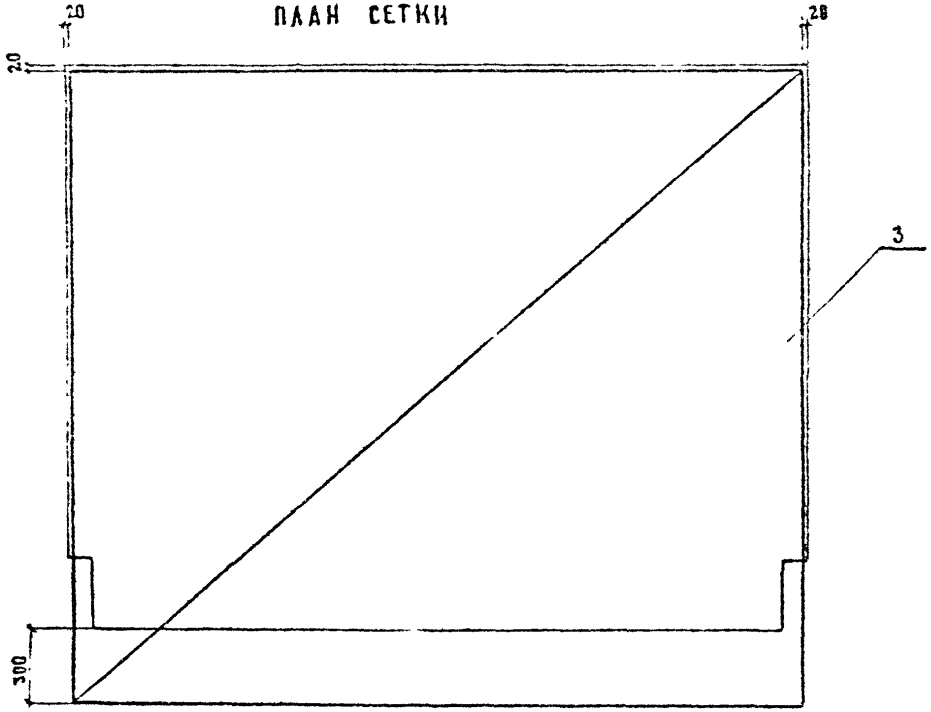

Марка	Поз.	Наименование	Кол	Обозначение документа	Масса ед., кг.
Т150.60-ТАII-1	1	Каркас КП-ТАII-4	1	3.503.1-81.2-1-20	62.2
	2	Сетка С-ТАII-1	1	-28	11.8
	3	С-ТАII-18	1	-44	59.9
	4	Изделие закладное МН-ТАII1	4	-51	1.4
	5	МН-ТАII-2	2	-52	1.7
	6	МН-ТАII3	4	-53	3.3
	8	МН-ТАII-8	1	-57	2.0
	9	Ø 10 AII, ℓ=2950	4	без черт.	1.8
		Бетон класса В35, м³	0,97		
Т150.60-ТАIII-1	1	Каркас КП-ТАIII-4	1	3.503.1-81.2-1-20	62.2
	2	Сетка С-ТАIII-1	1	-28	11.8
	3	С-ТАIII-18	1	-44	59.9
	4	Изделие закладное МН-ТАIII1	4	-51	1.4
	5	МН-ТАIII-2	2	-52	1.7
	6	МН-ТАIII-3	4	-53	3.3
	8	МН-ТАIII-8	1	-57	2.0
	9	Ø 10 AIII, ℓ=2950	4	без черт.	1.8
		Бетон класса В35, м³	0,97		

Марка	Поз.	Наименование	Кол.	Обозначение документа	Масса ед., кг
1150.60-1АII-2	1	Каркас КП-1АII-4	1	3.503.1-81.2-1-20	62,2
	2	Сетка С-1АII-2	1	-28	10,5
	3	С-1АII-19	1	-45	58,8
	4	Изделие закладное МН-1АII-1	4	-51	1,4
	5	МН-1АII-2	2	-52	1,7
	6	МН-1АII-3	4	-53	3,3
	7	МН-1АII-7	1	-56	6,5
	8	МН-1АII-8	1	-57	2,0
	9	ф10 AII, ℓ=2950	4	Без черт.	1,8
		Бетон класса В35, м³	0,96		
1150.60-1АIII-2	1	Каркас КП-1АIII-4	1	3.503.1-81.2-1-20	62,2
	2	Сетка С-1АIII-2	1	-28	10,5
	3	С-1АIII-19	1	-45	58,8
	4	Изделие закладное МН-1АIII-1	4	-51	1,4
	5	МН-1АIII-2	2	-52	1,7
	6	МН-1АIII-3	4	-53	3,3
	7	МН-1АIII-7	1	-56	6,5
	8	МН-1АIII-8	1	-57	2,0
	9	ф10 AIII, ℓ=2950	4	Без черт.	1,8
		Бетон класса В35, м³	0,95		

Марка	Поз.	Наименование	Кол.	Обозначение документа	Масса ед., кг
1150.60-1АII-3	1	Каркас КП-1АII-4	1	3.503.1-81.2-У-20	62,2
	2	Сетка С-1АII-2	1	-28	10,5
	3	С-1АII-20	1	-46	58,8
	4	Изделие закладное МН-1АII-1	4	-51	1,4
	5	МН-1АII-2	2	-52	1,7
	6	МН-1АII-3	4	-53	3,3
	7	МН-1АII-7	1	-56	6,5
	8	МН-1АII-8	1	-57	2,0
	9	ф10 AII, ℓ=2950	4	Без черт.	1,8
		Бетон класса В35, м³	0,96		
1150.60-1АIII-3	1	Каркас КП-1АIII-4	1	3.503.1-81.2-1-20	62,2
	2	Сетка С-1АIII-2	1	-28	10,5
	3	С-1АIII-20	1	-46	58,8
	4	Изделие закладное МН-1АIII-1	4	-51	1,4
	5	МН-1АIII-2	2	-52	1,7
	6	МН-1АIII-3	4	-53	3,3
	7	МН-1АIII-7	1	-56	6,5
	8	МН-1АIII-8	1	-57	2,0
	9	ф10 AIII, ℓ=2950	4	Без черт.	1,8
		Бетон класса В35, м³	0,96		

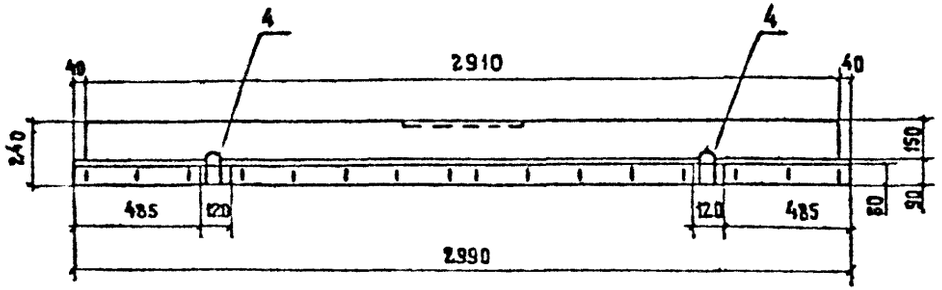

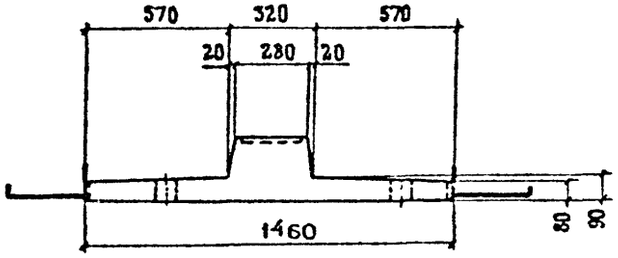

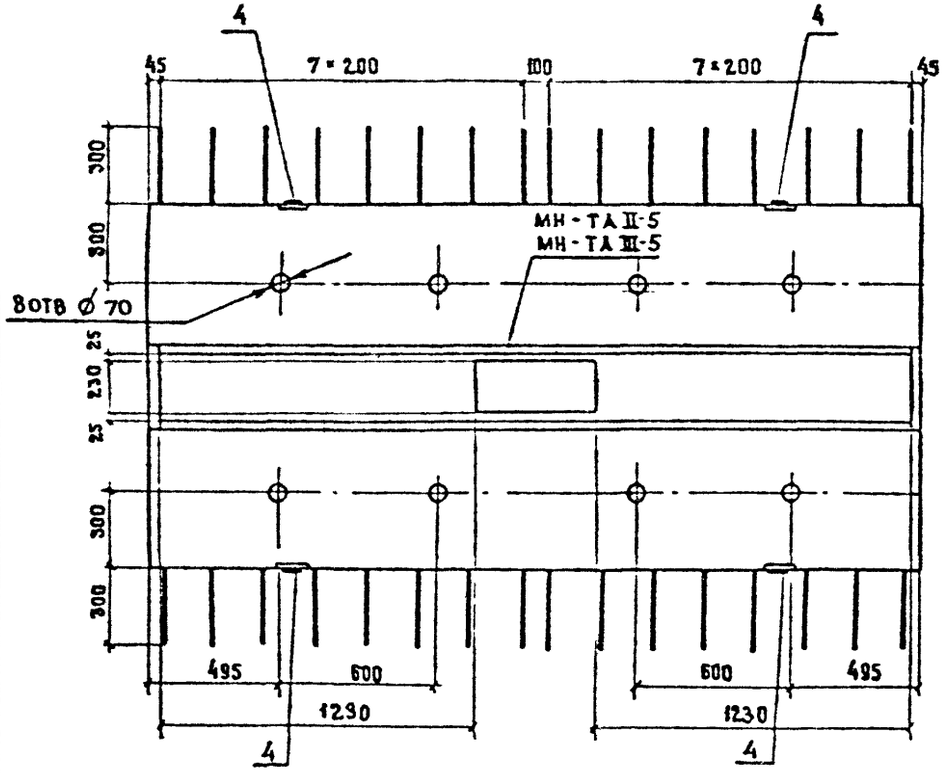

Марка блока	Т. номер температурной зоны	Класс бетона по прочности на сжатие	Марка бетона по морозостойкости	Марка бетона по водонепроницаемости	Масса блока, т
РП 15-ТА II-1 РП 15-ТА III-1	9	В 35	F 200	W 6	1,30
	10		F 300		
	11				
	12				

Технические требования см. 3.503.1-81.2-1-ТТ
Спецификацию см. лист 2

Н. контр.	Ивянский			3.503.1-81.2-1-7		
Нач. отд.	Лостовой			Блок разделительной полосы РП 15 — ТА II-1 РП 15 — ТА III-1	Стадия	Лист	Листов
Гл. спец.	Ивянский				Р	1	2
ГИП	Маркин				Союздорпроект		
Рук. бриг.	Старова						
Ст. инж.	Чуприна						
Инженер	Сорокин						

Формат А3

Схема армирования

А-А

Каркас ребра

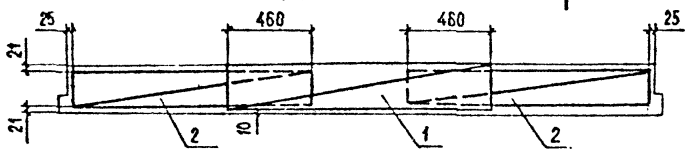

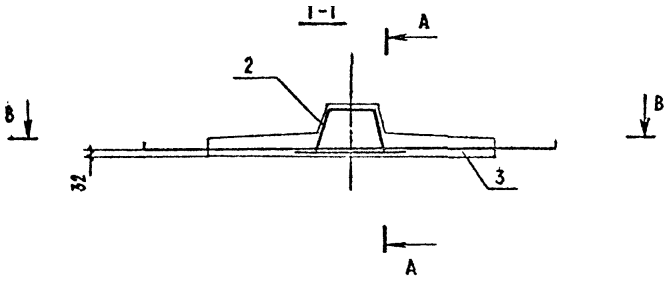

В-В

План сетки

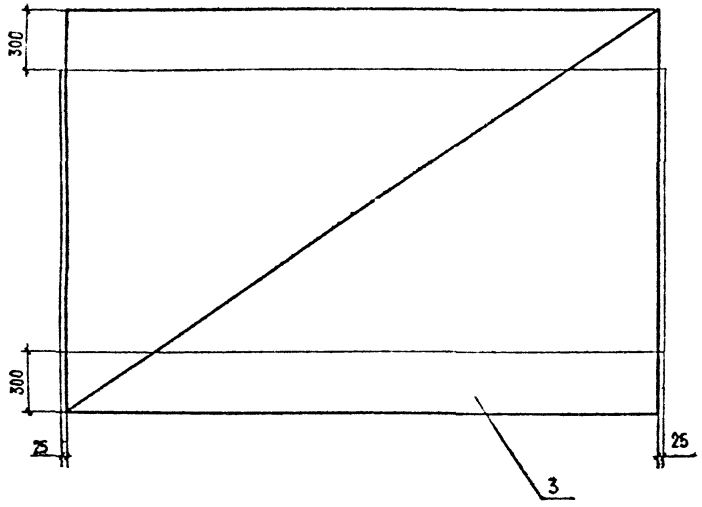

Марка	Поз.	Наименование	Кол.	Обозначение документа	Масса ед.,кг
РП15-ТАII-1	1	Каркас КП-ТАII-5	1	3.503.1-81.2-1-21	26,0
	2	КП-ТАII-6	2	-22	13,6
	3	Сетка С-ТАII-23	1	-49	33,2
	4	Изделие закладное МН-ТАII-1	4	-51	1,4
		Бетон класса В35, м³	0,52		
РП15-ТАIII-1	1	Каркас КП-ТАIII-5	1	3.503.1-81.2-1-21	26,0
	2	КП-ТАIII-6	2	-22	13,6
	3	Сетка С-ТАIII-23	1	-49	33,2
	4	Изделие закладное МН-ТА-III-1	4	-51	1,4
		Бетон класса В35, м³	0,52		

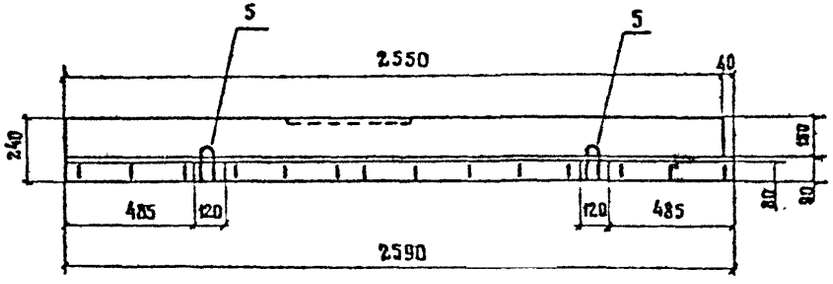

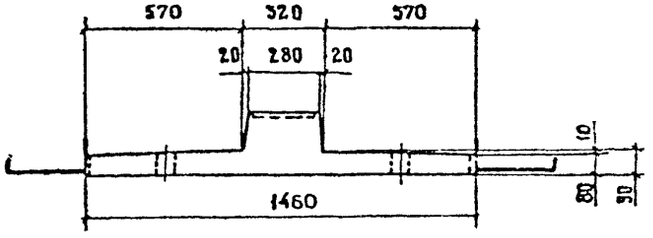

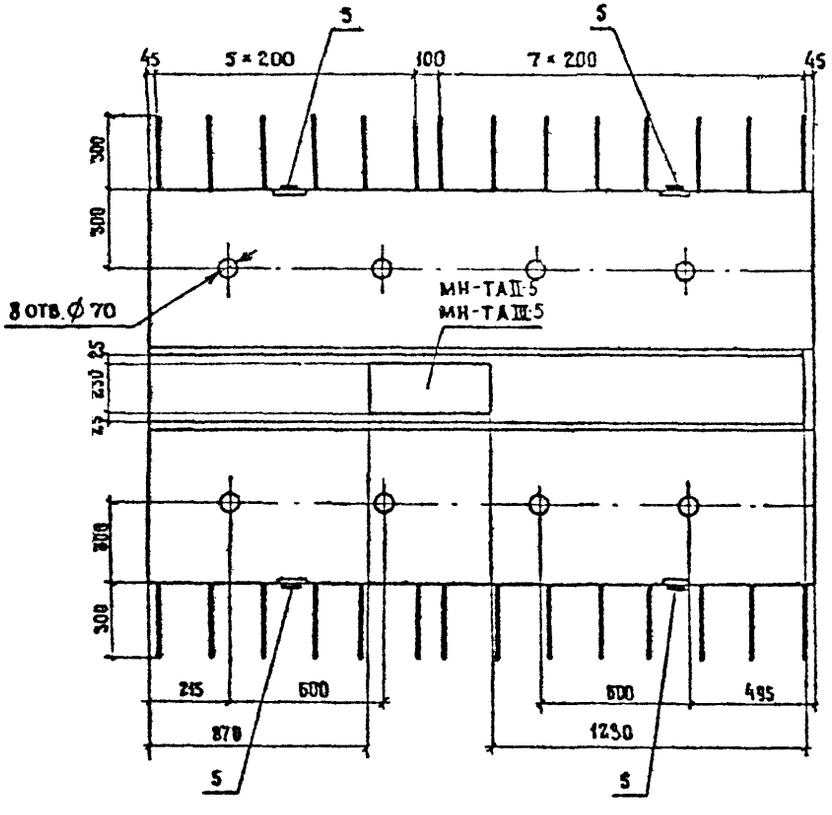

Марка блока	Т номер температурной зоны	Класс бетона по прочности на сжатие	Марка бетона по морозостойкости	Марка бетона по водонепроницаемости	Масса блока, т
РП 15-ТА II-2 РП 15-ТА III-2	9	В 35	F 200	W 6	1,14
	10		F 300		
	11				
	12				

Технические требования см. 3.503.1-81.2-1-ТТ.
Спецификацию см. лист 2.

				3.503.1-81.2-1 - 8			
Н.контр.	Ивянский		22.03.91				
Нач. ОИС	Постовой		22.03.91				
Гл.спец.	Ивянский		22.03.91	Блок разделительной полосы РП 15-ТА II-2 РП 15-ТА III-2	Стадия	Лист	Листов
ГИП	Маркин		22.03.91		Р	1	2
Рук.бриг.	Старова		22.03.91				
Ст. инж.	Чуприна		22.03.91		Союздорпроект		
Инженер	Сорокин		22.03.91				

Формат А3

Схема армирования

А-А

Каркасы ребра

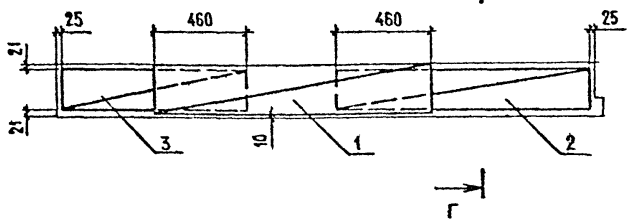

Г-Г

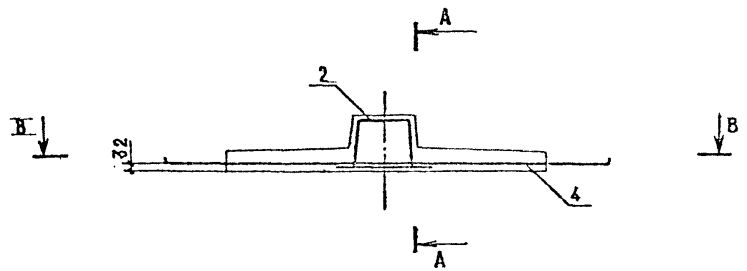

В-В

План сетки

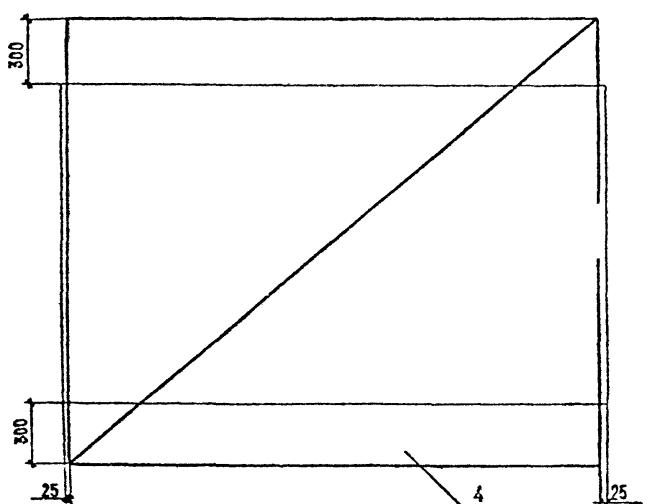

Марка	Поз.	Наименование	Кол.	Обозначение документа	Масса ед., кг
РП15-АII-2	1	Каркас КП-ТАII-5	1	3.503.1-81.2-1-21	26,0
	2	КП-ТАII-6	1	-22	13,6
	3	КП-ТАII-7	1	-23	9,6
	4	Сетка С-ТАII-24	1	-50	29,2
	5	Изделие закладное МН-ТАII-1	4	-51	1,4
		Бетон класса В35, м³	0,46		
РП15-АIII-2	1	Каркас КП-ТАIII-5	1	3.503.1-81.2-1- 21	26,0
	2	КП-ТАIII-6	1	-22	13,6
	3	КП-ТАIII-7	1	-23	9,6
	4	Сетка С-ТАIII-24	1	-50	29,2
	5	Изделие закладное МН-ТАIII-1	4	-51	1,4
		Бетон класса В35, м³	0,46		

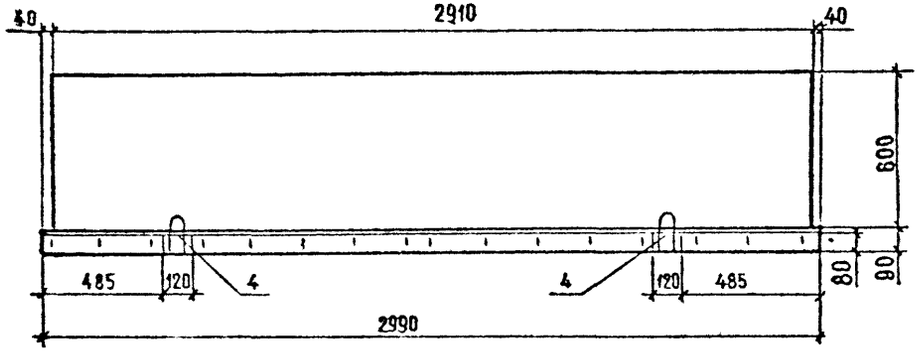

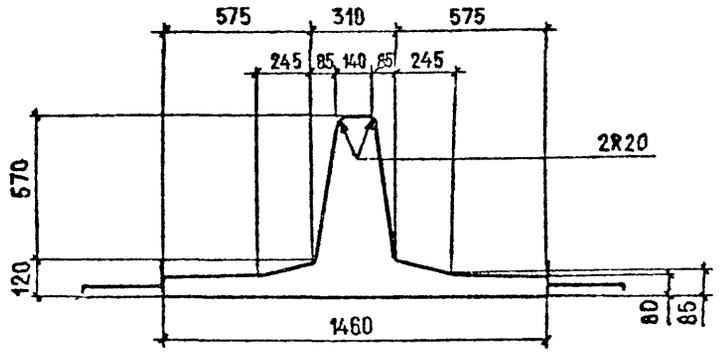

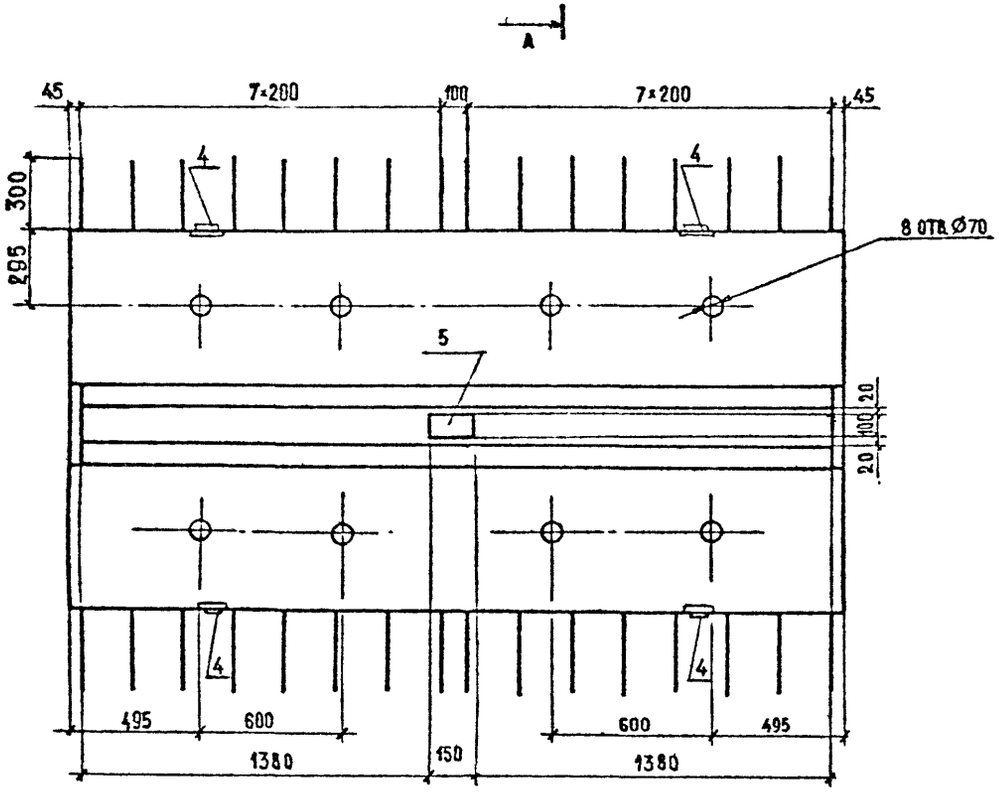

Марка блока	Номер температурной зоны	Класс бетона по прочности на сжатие	Марка бетона по морозостойкости	Марка бетона по водонепроницаемости	Масса блока, т
РП60-ТАII-1 РП60-ТАIII-1	9	В35	F200	W6	2,1
	10		F300		
	11				
	12				

Технические требования см. 3.503.1-81.2-1-ТТ

Спецификацию см. лист 2

Н.контр.	Ивянский		1.03.91	3.503.1-81.2-1-9	
Нач.ОИС	Постовой		13.03.91		
Гл.спец.	Ивянский		13.03.91		
ГИП	Маркин		13.03.91	Блок разделительной полосы РП60-ТАII-1 РП30-АIII-1	Стадия: Р; Лист: 1; Листов: 2
Рук.бриг.	Старова		13.03.91		
Ст.инж.	Чуприна		13.03.91		Союздорпроект
Инженер	Сорокин		13.03.91		

Формат А3

СХЕМА АРМИРОВАНИЯ

А-А

Каркас ребра

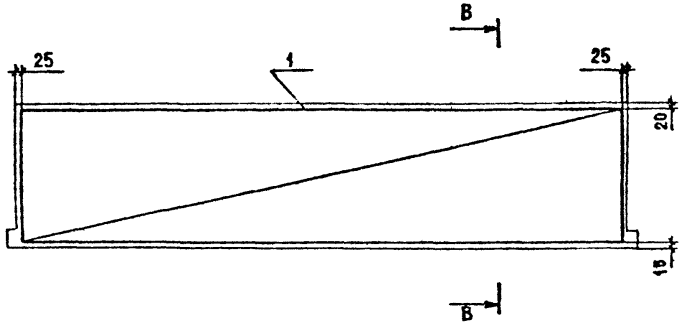

В-В

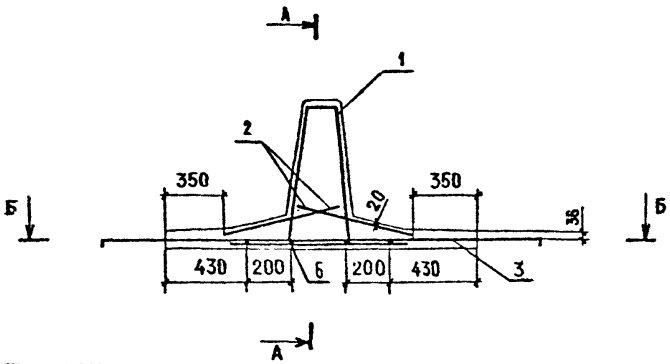

Б-Б

План сетки

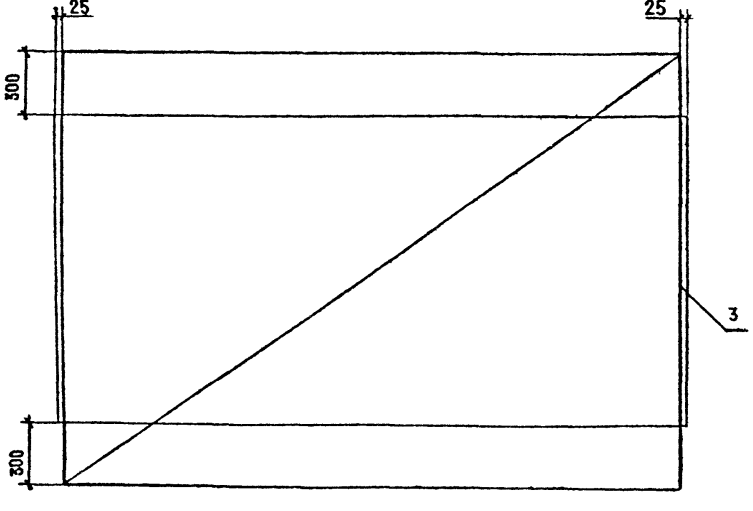

Марка	Поз.	Наименование	Кол.	Обозначение документа	Масса ед., кг
РП60-АII-1	1	Каркас КП-ТАII-8	1	3.503.1-81.2-1-24	68,0
	2	Сетка С-ТАII-1	2	-28	11,8
	3	С-ТАII-21	1	-47	29,6
	4	Изделие закладное МН-ТАII-1	4	-51	1,4
	5	МН-ТАII-8	1	-57	2,0
	6	⌀10 AII, ℓ=2940	4	БЕЗ ЧЕРТ.	1,8
		Бетон класса В35, м³	0,82		
РП60-АIII-1	1	Каркас КП-ТАIII-8	1	3.503.1-81.2-1-24	68,0
	2	Сетка С-ТАIII-1	2	-28	11,8
	3	С-ТАIII-21	1	-47	29,6
	4	Изделие закладное МН-ТАIII-1	4	-51	1,4
	5	МН-ТАIII-8	1	-57	2,0
	6	⌀10 AIII, ℓ=2940	4	БЕЗ ЧЕРТ.	1,8
		Бетон класса В35, м³	0,82		

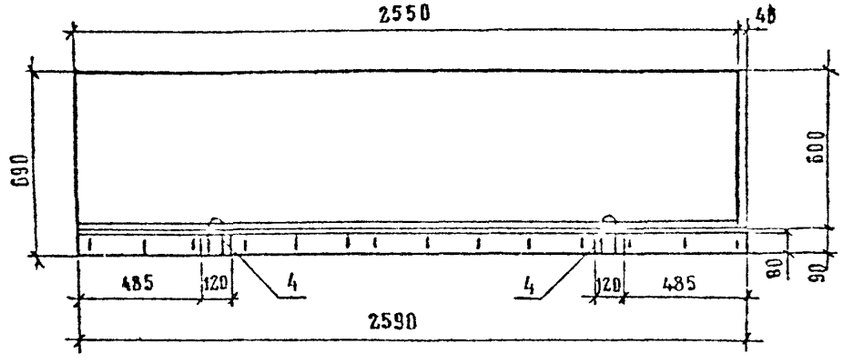

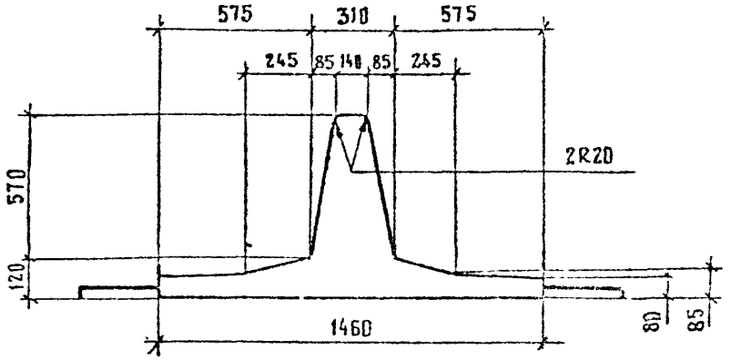

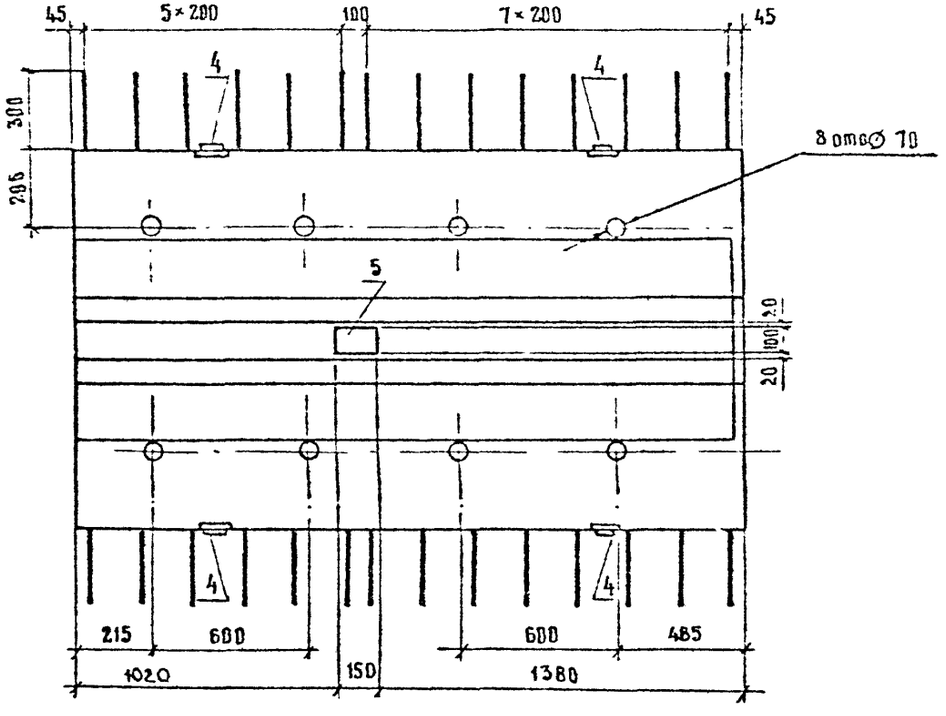

Марка балка	Т, номер температурной зоны	Класс бетона по прочности на сжатие	Марка бетона по морозостойкости	Марка бетона по водонепроницаемости	Масса балка, т
РП 60-ТАII-2 РП 60-ТАIII-2	9	В35	F 200	W 6	1.8
	10		F 300		
	11				
	12				

Технические требования см. 3.503.1-81.2-1-ТТ

Спецификацию см. лист 2

Н.контр	Ивянский		11.93
Нач.ОИС	Постовой		11.93
Гл.спец.	Ивянский		11.93
ГИП	Маркин		11.93
Рук.бриг.	Старова		11.93
Ст.инж.	Чуприна		11.93
Инженер	Сорокин		11.93

3.503.1-81.2-1-10

Блок разделительной полосы РП 60-ТАII-2 РП 60-ТАIII-2

Стадия	Лист	Листов
Р	1	2

Союздорпроект

Формат А3

СХЕМА АРМИРОВАНИЯ

А-А

Каркас ребра

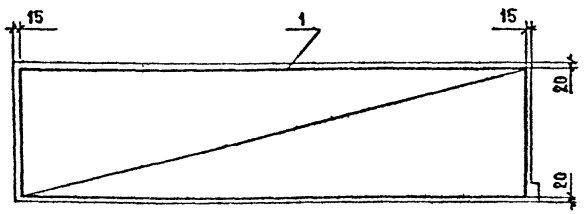

В-В

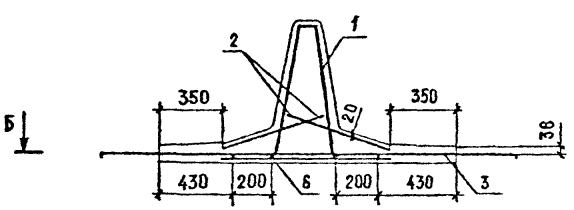

Б-Б

Сетка плиты

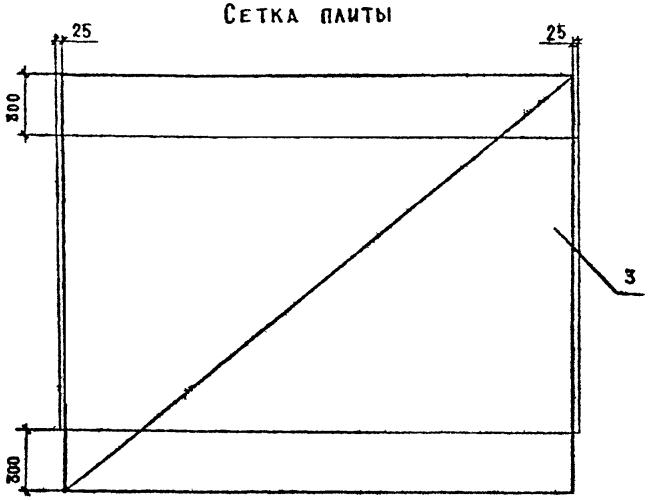

Марка	Поз.	Наименование	Кол.	Обозначение документа	Масса ед., кг
РП60-ТАII-2	1	Каркас КП-ТАII-9	1	3.503.1-81.2-1-24	60,8
	2	Сетка С-ТАII-2	2	-28	10,5
	3	С-ТАII-22	1	-48	26,0
	4	Изделие закладное МН-ТАII-1	4	-51	1,4
	5	МН-ТАII-8	1	-57	2,0
	6	Ø10 AII, ℓ=2550	4	без черт.	1,6
		Бетон класса В35, м³	0,71		
РП60-ТАIII-2	1	Каркас КП-ТАIII-9	1	3.503.1-81.2-1-24	60,8
	2	Сетка С-ТАIII-2	2	-28	10,5
	3	С-ТАIII-22	1	-48	26,0
	4	Изделие закладное МН-ТАIII-1	4	-51	1,4
	5	МН-ТАIII-8	1	-57	2,0
	6	Ø10 AIII, ℓ=2550	4	без черт.	1,6
		Бетон класса В35, м³	0,71		

Рис. 1

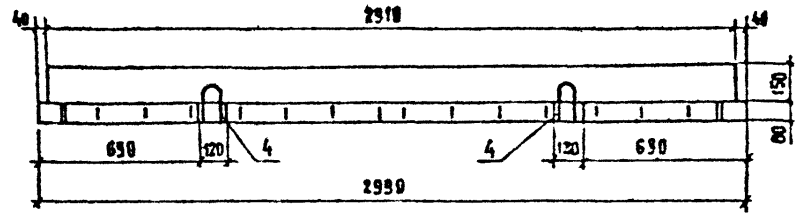

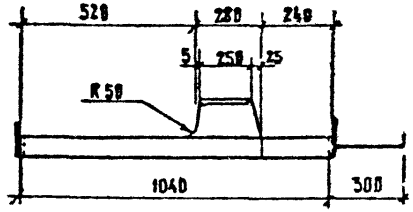

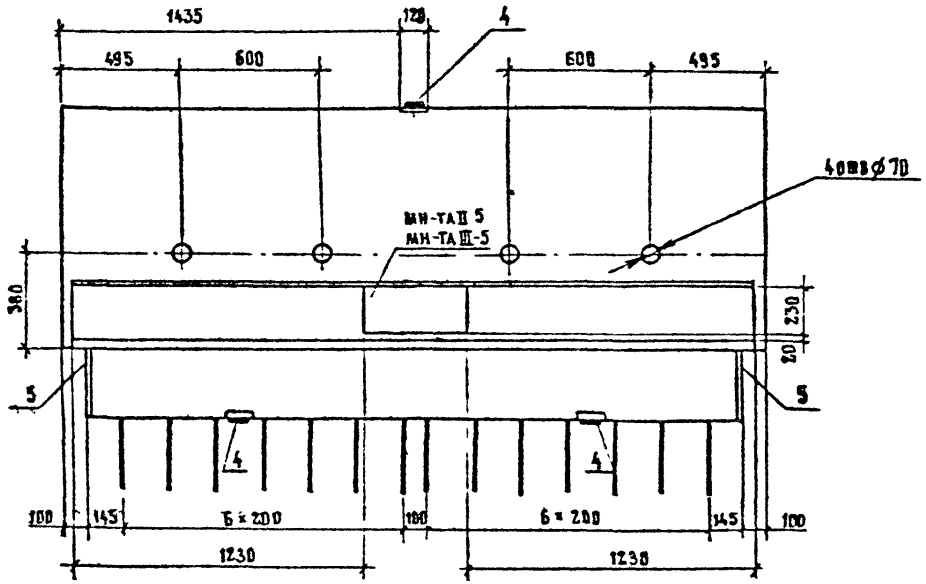

Марка блока	Т, номер температурной зоны	Рис.	Класс бетона по прочности на сжатие	Марка бетона по морозостойкости	Марка бетона по водонепроницаемости	Масса, т
ОБ15-ТАII-1 ОБ15-ТАIII-1	9	1	В35	F200	W6	0,9
	10			F300		
	11					
	12					
ОБ15-ТАII-2 ОБ15-ТАIII-2	9	2		F200		0,9
	10			F300		
	11					
	12					
ОБ15-ТАII-3 ОБ15-ТАIII-3	9	3		F200		
	10			F300		
	11					
	12					

Технические требования см. 3.503.1-81.2-1-ТТ

Спецификацию см. лист 3,4.

Н.контр.	Ивянский		29.03.83
Нач.отд.	Постовой		29.03.83
Гл.спец.	Ивянский		29.03.83
ГИП	Маркин		29.03.83
Рук.бриг.	Сударова		29.03.83
Ст.инж.	Чуприна		29.03.83
Инженер	Сорокин		29.03.83

3.503.1-81.2-1-11

Блок ограждающий ОБ15-ТАII(АIII), ОБ15-ТАII(АIII)-2 ОБ15-ТАII(АIII)-3

Стадия	Лист	Листов
Р	1	4

Союзпроект

Формат А3

Рис. 2

остальное см. рис. 1

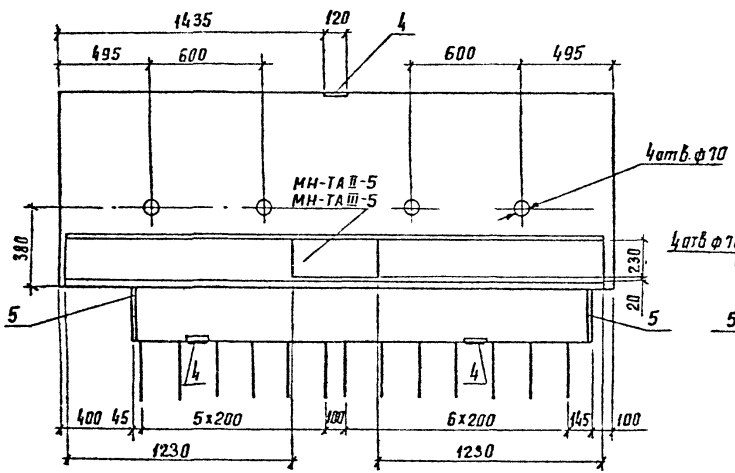

Рис. 3

остальное см. рис. 1

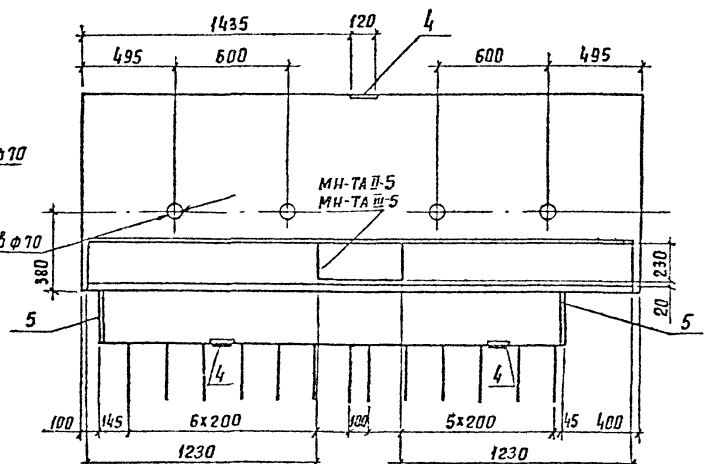

Схема армирования

А-А

Каркаси ребра

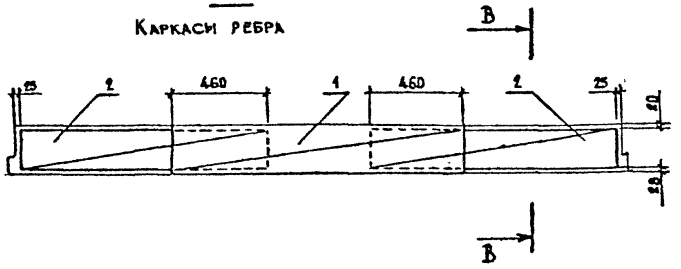

В-В

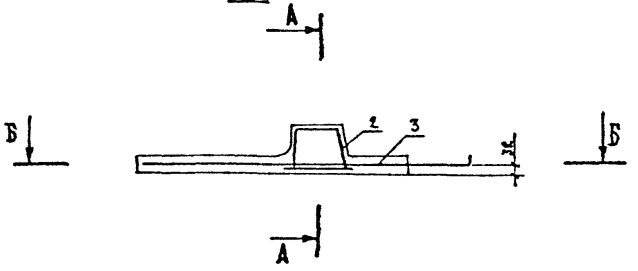

Б-Б

План сетки

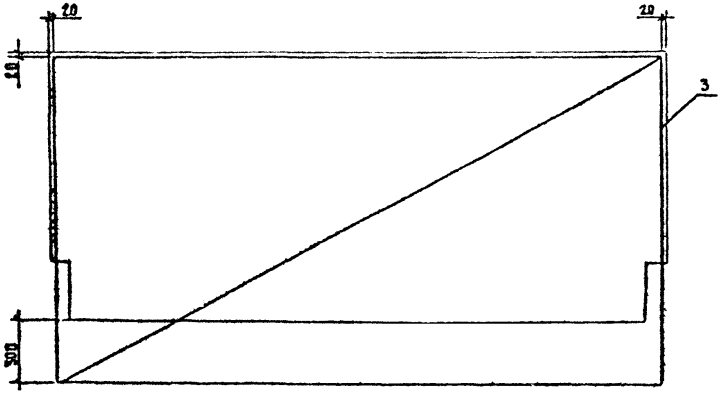

Марка	Поз.	Наименование	Кол.	Обозначение документа	Масса ед., кг
0615-АII-1	1	Каркас КП-ТАII-1	1	3.503.1-81.2-1-17	25,9
	2	КП-ТАII-2	2	-18	12,9
	3	Сетка С-ТАII-3	1	-29	29,5
	4	Изделие закладное МН-ТАII-1	3	-51	1,4
	5	МН-ТАII-2	2	-52	1,7
		Бетон класса В 35, м³	0,36		
0615-АIII-1	1	Каркас КП-ТАIII-1	1	3.503.1-81.2-1-17	25,9
	2	КП-ТАIII-2	2	-18	12,1
	3	Сетка С-ТАIII-3	1	-29	29,5
	4	Изделие закладное МН-ТАIII-1	3	-51	1,4
	5	МН-ТАIII-2	2	-52	1,7
		Бетон класса В 35, м³	0,36		

МАРКА	ПОЗ.	НАИМЕНОВАНИЕ	КОЛ	ОБОЗНАЧЕНИЕ ДОКУМЕНТА	МАССА ЕД., КГ
ОБ 15-АII-2	1	КАРКАС КП-АII-1	1	3.503.1-81.2-1-17	25,9
	2	КП-АII-2	2	-18	12,9
	3	СЕТКА С-АII-3	1	-30	27,9
	4	ИЗДЕЛИЕ ЗАКЛАДНОЕ МН-АII-1	3	-51	1,4
	5	МН-АII-2	2	-52	1,7
		БЕТОН КЛАССА В35, м³	0,35		
ОБ15-АIII-2	1	КАРКАС КП-АIII-1	1	3.503.1-81.2-1-17	25,9
	2	КП-АIII-2	2	-18	12,9
	3	СЕТКА С-АIII-3	1	-30	27,9
	4	ИЗДЕЛИЕ ЗАКЛАДНОЕ МН-АIII-1	3	-51	1,4
	5	МН-АIII-2	2	-52	1,7
		БЕТОН КЛАССА В35, м³	0,35		

МАРКА	ПОЗ	НАИМЕНОВАНИЕ	КОЛ	ОБОЗНАЧЕНИЕ ДОКУМЕНТА	МАССА ЕД., КГ.
ОБ 15-АII-3	1	КАРКАС КП-АII-1	1	3.503.1-81.2-1-17	25,9
	2	КП-АII-2	2	-18	12,9
	3	СЕТКА С-АII-4	1	-31	27,9
	4	ИЗДЕЛИЕ ЗАКЛАДНОЕ МН-АII-1	3	-51	1,4
	5	МН-АII-2	2	-52	1,7
		БЕТОН КЛАССА В35 м³	0,35		
ОБ15-АIII-3	1	КАРКАС КП-АIII-1	1	3.503.1-81.2-1-17	25,9
	2	КП-АIII-2	2	-18	12,9
	3	СЕТКА С-АIII-4	1	-31	27,9
	4	ИЗДЕЛИЕ ЗАКЛАДНОЕ МН-АIII-1	3	-51	1,4
	5	МН-АIII-2	2	-52	1,7
		БЕТОН КЛАССА В35, м³	0,35		

Рис. 1

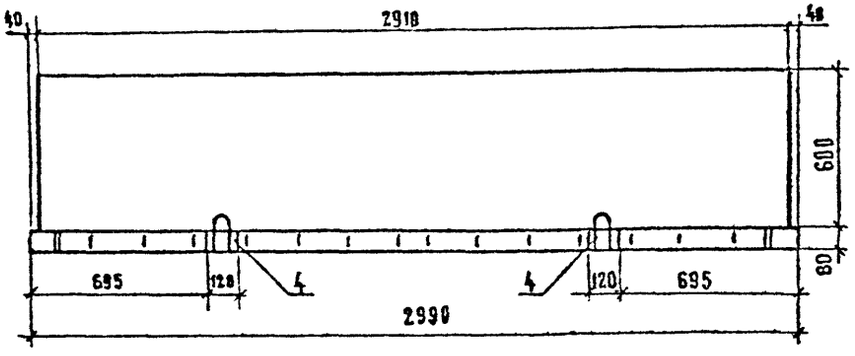

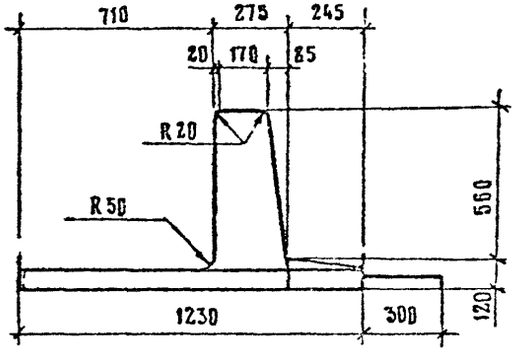

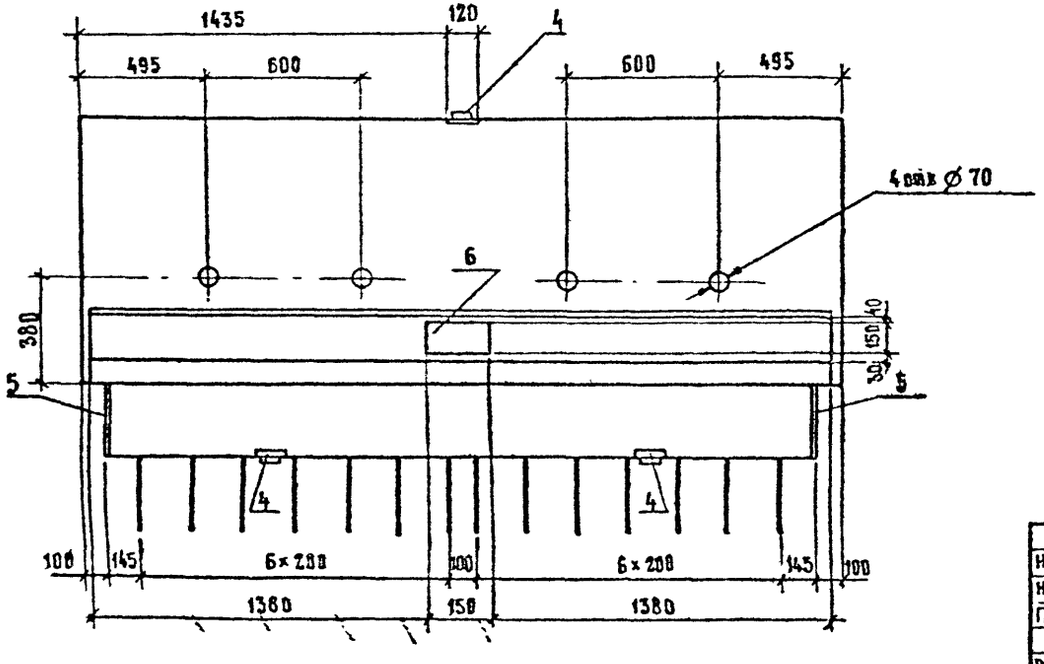

Марка блока	Т, номер температурной зоны	Рис.	Класс бетона по прочности на сжатие	Марка бетона по морозостойкости	Марка бетона по водонепроницаемости	Масса, т
0660-ТАII-1	9	1	В35	F200	W6	1,8
	10			F300		
0660-ТАIII-1	11					
	12					
0660-ТАII-2	9	2		F200		1,8
	10			F300		
0660-ТАIII-2	11					
	12					
0660-ТАII-3	9	3		F200		
	10			F300		
0660-ТАIII-3	11					
	12					

Технические требования см. 3.503.1-81.2-1-ТТ
Спецификацию см. лист 3

Н контр	Ивянский		
Нач ОИС	Постовой		
Гл спец	Ивянский		
ГИП	Маркин		
Рук бриг	Старова		
Стинж	Чуприна		
Инженер	Сорокин		

3.503-81.2-1-12

Блок ограждающий
0660-ТАII(AIII)-1
0660-ТАII(AIII)-2
0660-ТАII(AIII)-3

Стадия	Лист	Листов
Р	1	4

Союздорпроект

Формат А3

Рис. 2

остальное см. Рис.1

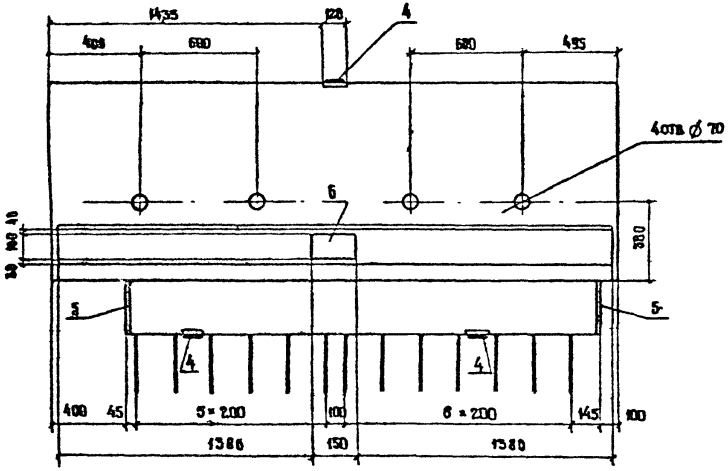

Рис. 3

остальное см. Рис.1

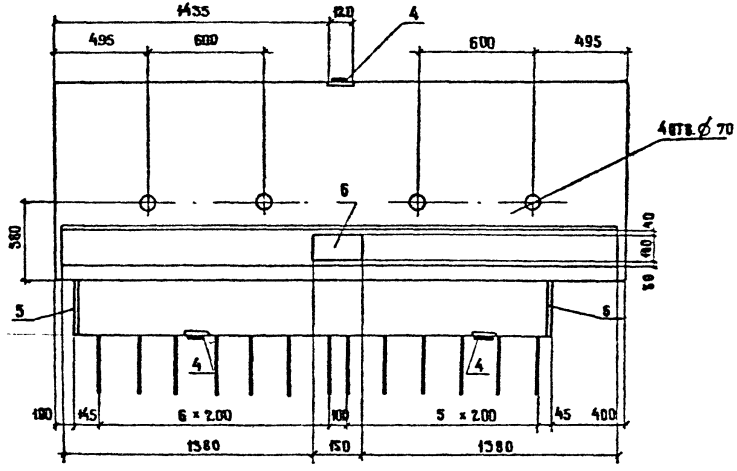

СХЕМА АРМИРОВАНИЯ

А-А

Каркас ребра

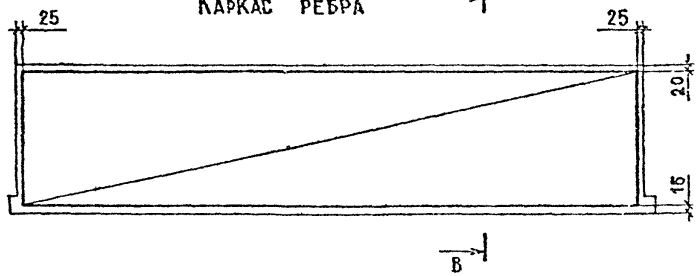

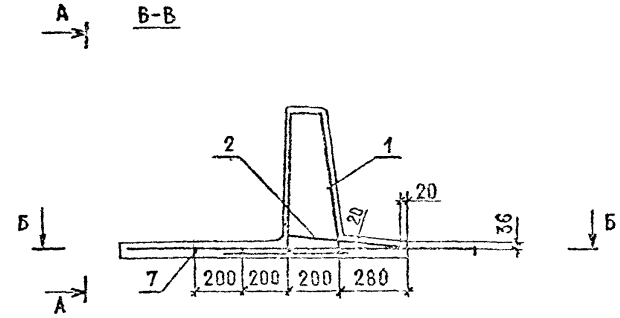

Б-Б

План сетки

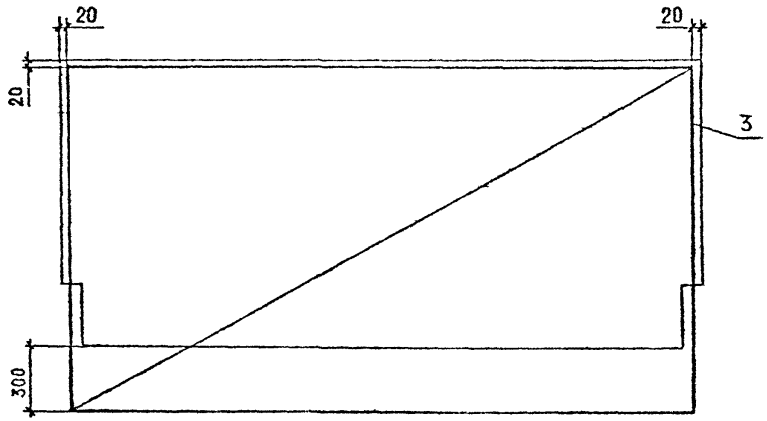

Марка	Поз.	Наименование	Кол.	Обозначение документа	Масса ед., кг
0660-АII-1	1	Каркас КП-ТАII-4	1	3.503.1-81.2-1-20	62,2
	2	Сетка С-ТАII-1	1	-28	11,8
	3	С-ТАII-6	1	-32	32,0
	4	Изделие закладное МН-ТАII-1	4	-51	1,4
	5	МН-ТАII-2	2	-52	1,7
	6	МН-ТАII-8	1	-57	2,0
	7	⌀10AII, ℓ=2950	4	БЕЗ ЧЕРТ.	1,8
		Бетон класса В35 м³	0,72		
0660-АIII-1	1	Каркас КП-ТАIII-4	1	3.503.1-81.2-1-20	62,2
	2	Сетка С-ТАIII-1	1	-28	11,8
	3	С-ТАIII-6	1	-32	32,0
	4	Изделие закладное МН-ТАIII-1	4	-51	1,4
	5	МН-ТАIII-2	2	-52	1,7
	6	МН-ТАIII-8	1	-57	2,0
	7	⌀10AIII, ℓ=2950	4	БЕЗ ЧЕРТ.	1,8
		Бетон класса В35, м³	0,72		

Марка	Поз.	Наименование	Кол.	Обозначение документа	Масса ед., кг
0660-АП-2	1	Каркас КП-ТАП-4	1	3.503.1-81.2-1-20	62.2
	2	Сетка С-ТАП-2	1	— 28	10.5
	3	С-ТАП-7	1	— 33	30,5
	4	Изделие закладное МН-ТАП-1	4	— 51	1.4
	5	МН-ТАП-2	2	— 52	1.7
	6	МН-ТАП-8	1	— 57	2.0
	7	⌀10 АП, ℓ = 2950	4	без черт.	1.8
		Бетон класса В35 М	0,71		
0660-АШ-2	1	Каркас КП-ТАШ-4	1	3.503.1-81.2-1-20	62.2
	2	Сетка С-ТАШ-2	1	— 28	10.5
	3	С-ТАШ-7	1	— 33	30,5
	4	Изделие закладное МН-ТАШ-1	4	— 51	1.4
	5	МН-ТАШ-2	2	— 52	1.7
	6	МН-ТАШ-8	1	— 57	2.0
	7	⌀10 АШ, ℓ = 2950	4	без черт.	1.8
		Бетон класса В35, м³	0,71		

Марка	Поз.	Наименование	Кол.	Обозначение документа	Масса ед., кг
0660-АП-3	1	Каркас КП-ТАП-4	1	3.503.1-81.2-1-20	62.2
	2	Сетка С-ТАП-2	1	—28	10,5
	3	С-ТАП-8	1	—34	30,5
	4	Изделие закладное МН-ТАП-1	4	—51	1.4
	5	МН-ТАП-2	2	—52	1.7
	6	МН-ТАП-8	1	—57	2.0
	7	⌀10 АП, ℓ = 2950	4	без черт.	1,8
		Бетон класса В35 М	0.71		
0660-АШ-3	1	Каркас КП-ТАШ-4	1	3.503.1-81.2-1-20	62,2
	2	Сетка С-ТАШ-2	1	—28	10,5
	3	С-ТАШ-8	1	—34	30,5
	4	Изделие закладное МН-ТАШ-1	4	—51	1.4
	5	МН-ТАШ-2	2	—52	1.7
	6	МН-ТАШ-8	1	—57	2.0
	7	⌀10 АШ, ℓ = 2950	4	без черт.	1.8
		Бетон класса В35, м³	0,71		

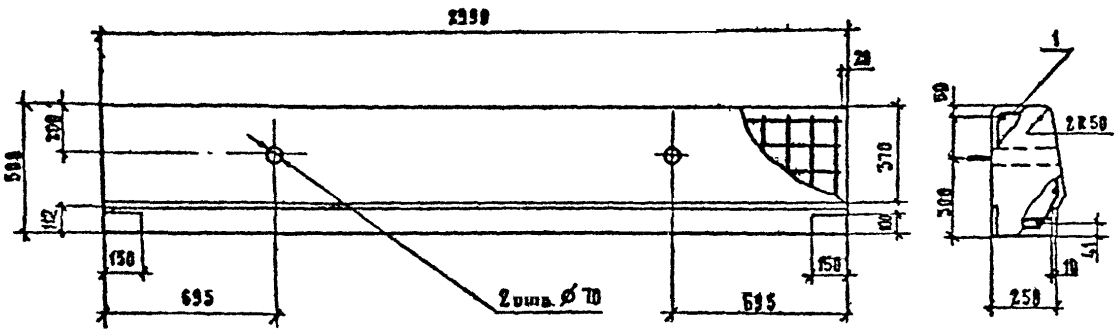

Марка блока	Т, номер температурной зоны	Класс бетона по прочности на сжатие	Марка бетона по морозостойкости	Марка бетона по водонепроницаемости	Масса блока, т
ББ 35-ТАП-1	9	В27,5	F 200	W6	0,95
	10				
ББ 35-ТАШ-1	11		F 300		
	12				

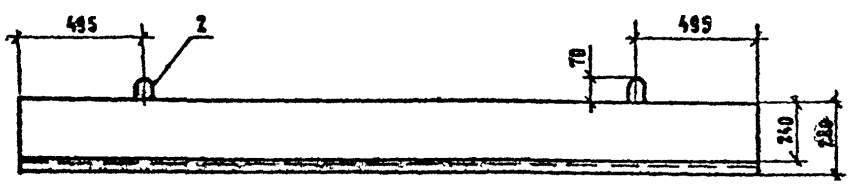

Марка	Поз.	Наименование	Кол.	Обозначение документа	Масса ед., кг
ББ35-ТАП-1	1	Каркас КП-ТАП-10	1	3.503.1-81. 2-1 — 25	79,6
	2	Петли строповочные Ø10АI	2	— 13	0,5
		Бетон класса В 27,5, м³	0,38		
ББ35-ТАШ-1	1	Каркас КП-ТАШ,	1	3.503.1-81. 2-1 — 25	68,6
	2	Петли строповочные Ø10АI	2	— 13	8,5
		Бетон класса В 27,5, м³	0,38		

Поз. 2

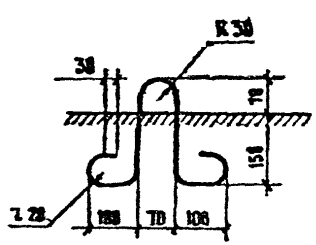

Технические требования см. 3.503.1-81. 2-1-ТТ

Н.контр.	Ивянский		
Нач.ОИС	Постовой		
Гл.спец.	Ивянский		
ГИП	Маркин		
Рук.бриг.	Сгарова		
Ст.инж.	Чуприна		
Инженер	Сорокин		

3.503.1-81.2-1-13

Блок бордюрный

ББ 35-ТАП-1; ББ35-ТАШ-1

Стадия	Лист	Листов
Р		1

Союздорпроект

Формат А3

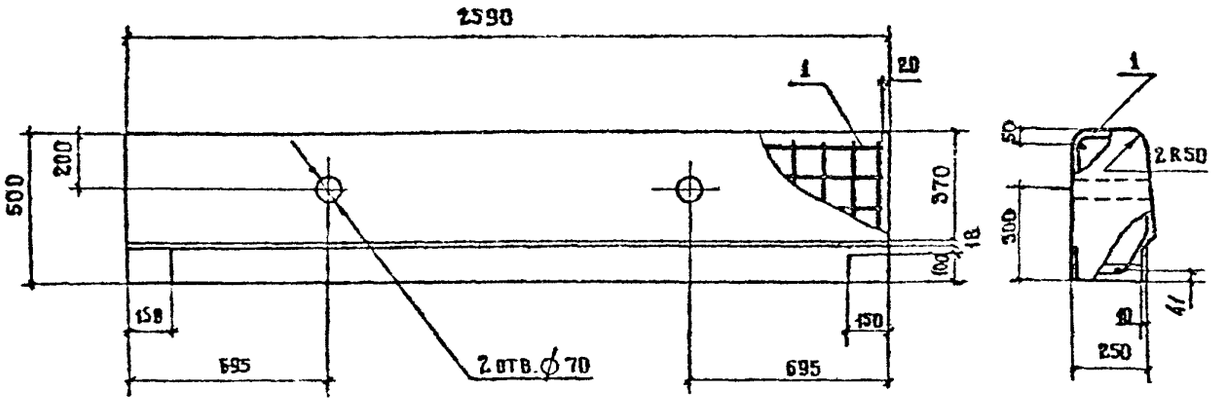

Марка блока	Т. номер температурной зоны	Класс бетона по врочности на сжатие	Марка бетона по морозостойкости	Марка бетона по водонепроницаемости	Масса блока, т
ББ 35-ТА II-2	9	В 27.5	F 200	W 6	0.85
	10		F 300		
ББ 35-ТА III-2	11				
	12				



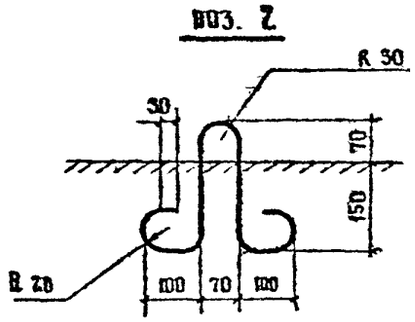

Марка	Поз.	Наименование	Кол	Обозначение документа	Масса ед., кг
ББ 35-ТА II-2	1	Каркас КП-ТА II-11	1	3.503.1-81.2-1-25	69.0
	2	Петли строповочные ⌀ 10 А I	2	-14	0.5
		Бетон класса В 27.5, м³	0.34		
ББ 35-ТА III-2	1	Каркас КП-ТА III-11	1	3.503.1-81.2-1-25	60.0
	2	Петли строповочные ⌀ 10 А I	2	-14	0.5
		Бетон класса В 27.5, м³	0.34		

Технические требования см. 3.503.1-81.2-1-ТТ

Н. контр	Ивянский		12.86
Нач. ОИС	Лостовой		12.86
Гл. спец.	Ивянский		12.86
ГИП	Маркин		12.86
Рук. бриг.	Старова		12.86
Ст. инж.	Чуприна		12.86
Инженер	Сорокин		12.86

3.503.1-81.2-1-14

Блок бордюрный
ББ 35-ТА II-2, БВ 35-ТА III-2

Стадия	Лист	Листов
Р		1

Союздорпроект

Формат А3

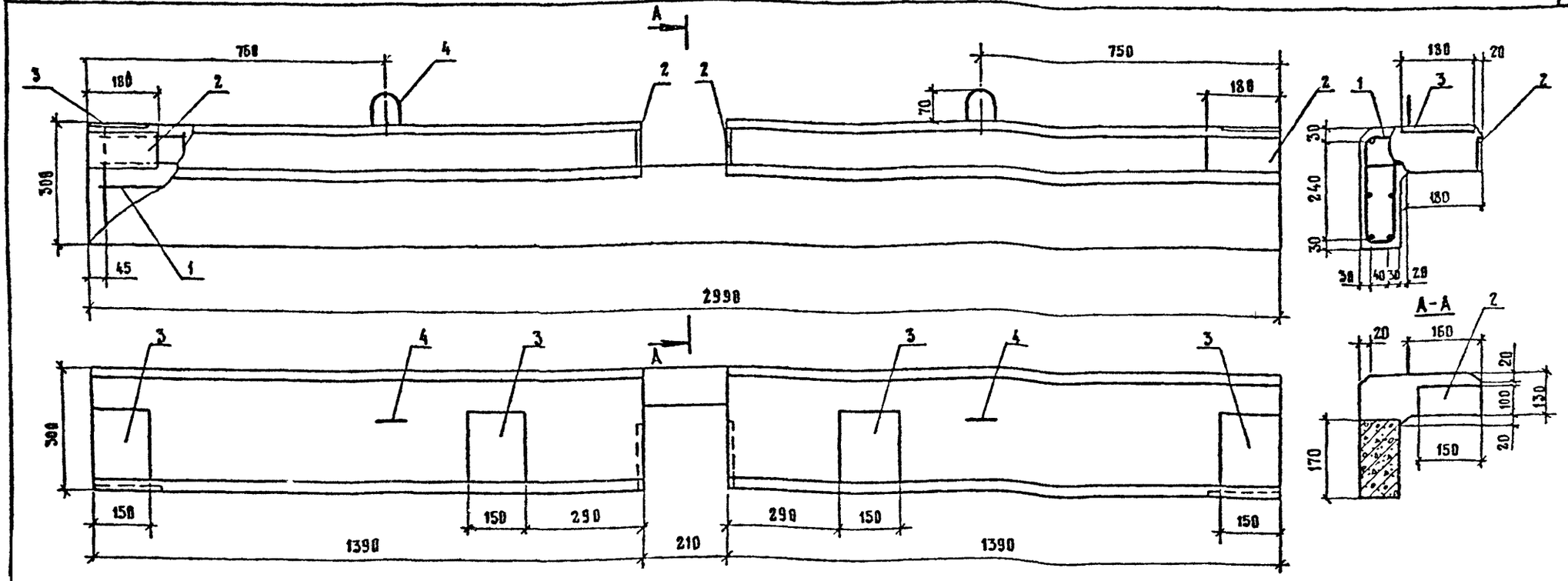

Поз.	Наименование	Кол	Обозначение документа	Масса ед., кг
1	Каркас КП-ТАI-12	1	3.503.1-81 2-1-26	17,0
2	Изделие закладное МН-ТАП(АШ)-8	4	—57	2,0
3	МН-ТАП(АШ)-9	4	—58	2,7
4	Петли строповочные ⌀10АI	2	—15	0,5
	Бетон класса В 30, м³	0,16		

Поз. 4

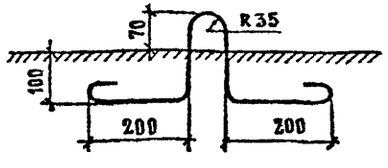

Т, номер температурной зоны	Класс бетона по прочности на сжатие	Марка бетона по морозостойкости	Марка бетона по водонепроницаемости	Масса блока, т
9	В 30	F 200	W6	0,4
10		F 300		
11				
12				

Технические требования см. 3.503.1-81.2-1-ТТ

Н.контр	Ивянский		28.03.86
Нач.отд	Постовой		28.03.86
Гл.спец	Ивянский		28.03.86
ГИП	Маркин		28.03.86
Рук.бриг	Старова		28.03.86
Ст.инж	Чуприна		28.03.86
Инженер	Сорокин		28.03.86

3.503.1-81.2-1-15

Блок карнизный К-ТАI-1, К-ТАII-1

Стадия	Лист	Листов
Р	1	1

Союздорпроект

Формат А3

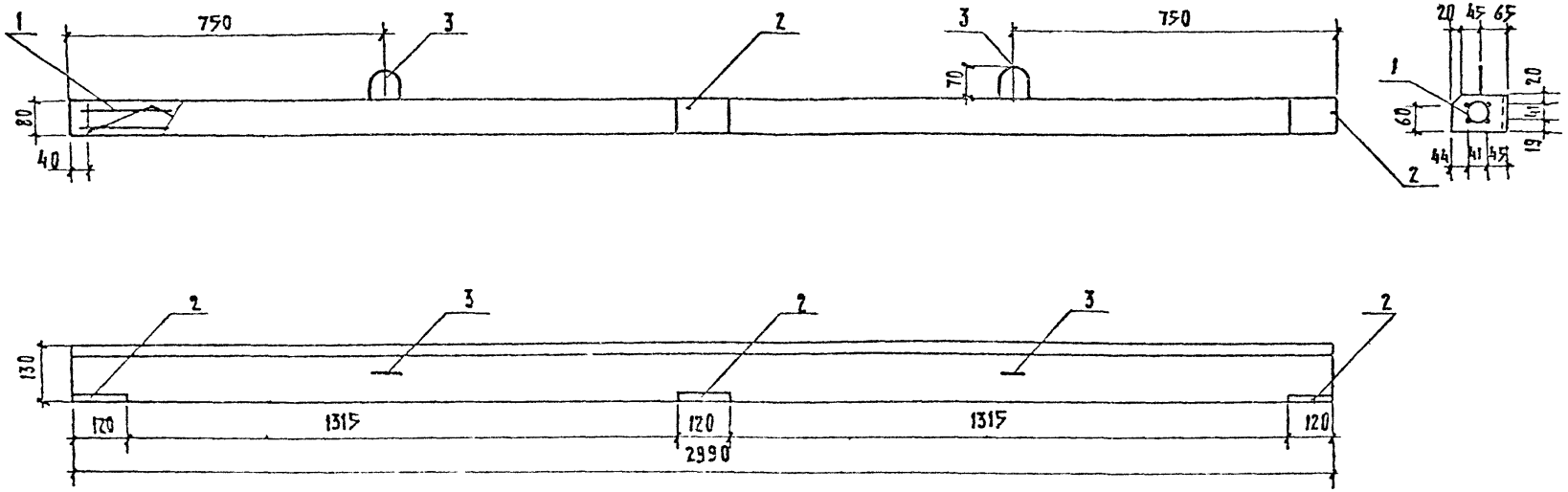

Поз.	Наименование	Кол.	Обозначение документа	Масса ед., кг
1	Каркас КП-ТАI-13	1	3.503.1-81.2-1-27	6,5
2	Изделие закладное МН-ТАII(AIII)-10	3	-59	1,0
3	Петли строповочные ф10 AI	2	-16	0,5
	Бетон класса В30, м³	0,03		

T, номер температурной зоны	Класс бетона по прочности на сжатие	Марка бетона по морозостойкости	Марка бетона по водонепроницаемости	Масса блока, т
9	В30	F200	W6	0,1
10		F300		
11				
12				

Технические требования см. 3.503.1-81.2-1-ТТ

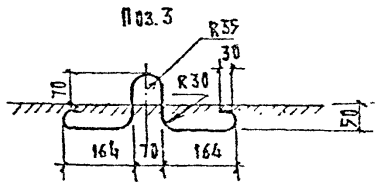

Н.контр.	Обянский		
Нач.отд.	Пестобов		
Гл.спец.	Обянский		
ГИП	Меркин		
Рук.бриг.	Стародуб		
Ст.инж.	Чуприна		
Инженер	Сорокин		

3.503.1-81.2-1-16

Блок карнизный К-ТАII-2; К-ТАIII-2

Стадия	Лист	Листов
Р		1

СОЮЗДОРПРОЕКТ

Формат А3

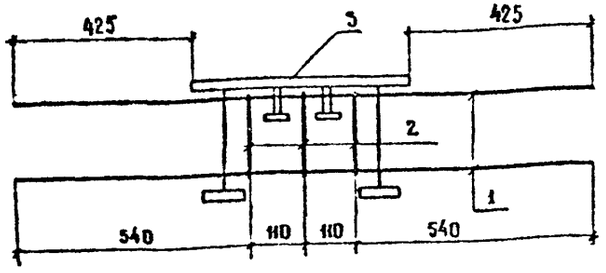

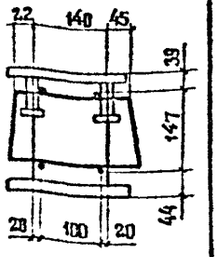

поз. 3 не показана

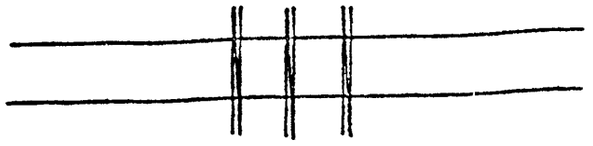

поз 2

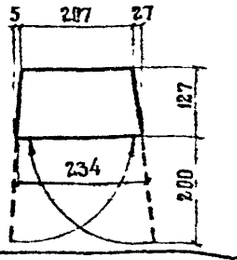

Гост на сортамент и марки стали см

Технические требования 3.503.1-81.2-1-ТТ

Марка	поз	Наименование	Кол	Обозначение документа	Масса каркаса, кг
Каркас КП-ТАII-1	1	⌀ 10 AI, ℓ=1300; 0.8 кг	4	без черт	25.9
	2	10 AII, ℓ=860, 0.5 кг	3	без черт	
	3	Изделие закладное МН-ТАII-5	1	3.503.1-81.2-1-43	
Каркас КП-ТАIII-1	1	⌀ 10 AI, ℓ=1300, 0.8 кг	4	без черт.	25.9
	2	10 AIII, ℓ=860; 0.5 кг	3	без черт.	
	3	Изделие закладное МН-ТАIII-5	1	3.503-1-81.2-1-43	

Н. контр	Ивянский			3.503.1-81.2-1-17		
Нач. ОИС	Постовой					
Гл. спец	Ивянский					
ГИП	Маркин			Каркас КП-ТАII-1 КП-ТАIII-1	Стадия	Лист	Листов
Рук. бриг	Старова				Р		1
Ст. инж.	Чуприна				Союздорпроект		
Инженер	Сорокин						

Формат А4

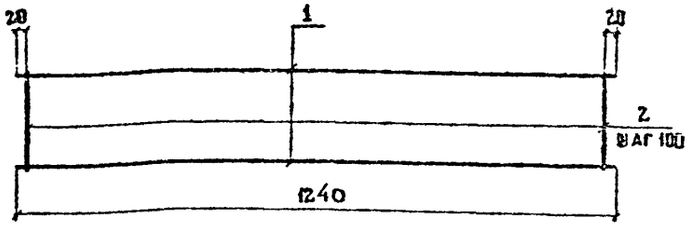

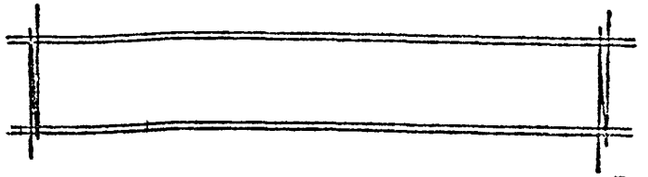

поз 2

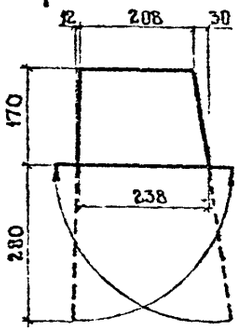

Гост на сортамент и марки стали см.

Технические требования 3.503.1-81.2-1-ТТ

Марка	поз	Наименование	Кол	Масса ед., кг	Масса каркас кг
Каркас КП-ТАII-2	1	⌀ 10 AI ℓ = 1240	4	1.0	12.9
	2	10 AII ℓ = 1110	13	0.7	
Каркас КП-ТАIII-2	1	⌀ 10 AI ℓ = 1240	4	1.0	12.9
	2	10 AIII ℓ = 1110	13	0.7	

Н. контр	Ивянский			3.503.1-81.2-1-18		
Нач. ОИС	Постовой					
Гл. спец	Ивянский					
ГИП	Маркин			Каркас КП-ТАII-2 КП-ТАIII-2	Стадия	Лист	Листов
Рук. бриг	Старова				Р		1
Ст. инж.	Чуприна				Союздорпроект		
Инженер	Сорокин						

Формат А4

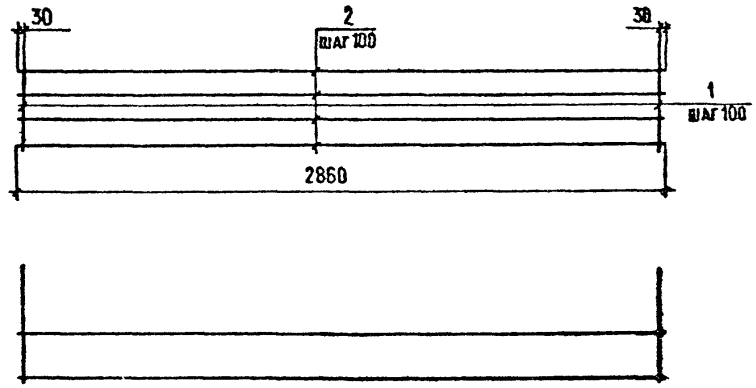

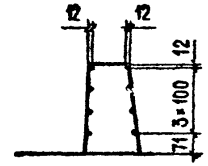

поз. 1

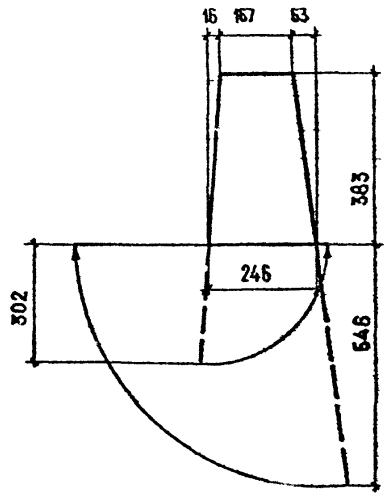

МАРКА	ПОЗ.	НАИМЕНОВАНИЕ	КОЛ.	МАССА ЕД., КГ	МАССА КАРКАСА, КГ
КАРКАС КП-ТАII-3	1	Ø10АII, ℓ=1781	29	1,1	46,3
	2	10АII, ℓ=2860	8	1,8	
КАРКАС КП-ТАIII-3	1	Ø10АIII, ℓ=1781	29	1,1	46,3
	2	10АIII, ℓ=2860	8	1,8	

ГОСТ на сортамент и марки стали см. Технические требования 3.503.1-81.2-1-ТТ

Н. контр.	Ивянский		28.03.89
Нач. ОИС	Постовой		28.03.89
Гл. спец.	Ивянский		28.03.89
ГИП	Маркин		28.03.89
Рук. бриг.	Старова		28.03.89
Ст. инж.	Чуприна		28.03.89
Инженер	Сорокин		28.03.89

3.503.1-81.2-1-19

КАРКАС КП-ТАII-3, КП-ТАIII-3

СТАДИЯ	ЛИСТ	ЛИСТОВ
Р		1

СОЮЗДОРПРОЕКТ

Формат А3

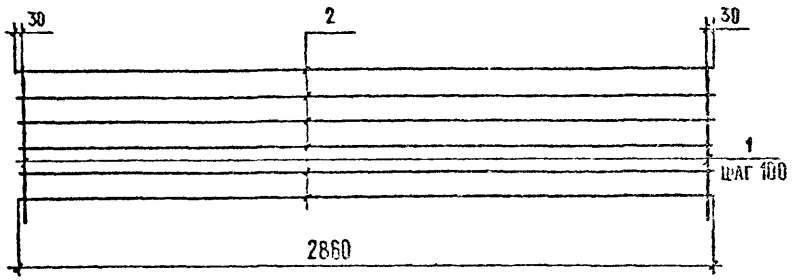

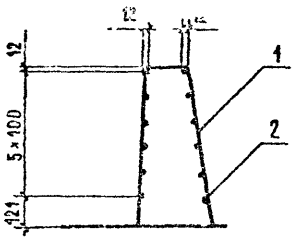

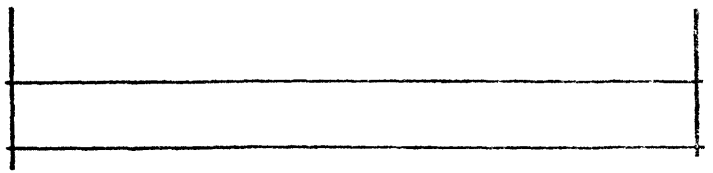

Поз.1

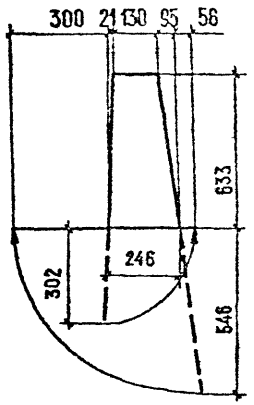

МАРКА	ПОЗ.	НАИМЕНОВАНИЕ	КОЛ.	МАССА, Ед., КГ	МАССА КАРКАСА, КГ
КАРКАС КП-ТАIII-4	1	Ø10AII, ℓ=2245	29	1,4	62,2
	2	10AII, ℓ=2860	12	1,8	
КАРКАС КП-ТАIII-4	1	Ø10AIII, ℓ=2245	29	1,4	62,2
	2	10AIII, ℓ=2860	12	1,8	

ГОСТ на сортамент и марки стали см. Технические требования 3.503.1-81.2-1-ТТ

Н.контр.	Ивянский		
Нач.ОИС	Постовой		
Гл.спец.	Ивянский		
ГИП	Маркин		
Рук.бриг.	Старова		
Ст.инж.	Чуприна		
Инженер	Сорокин		

3.503.1-81.2-1-20

КАРКАС КП-ТАII-4, КП-ТАIII-4

СТАДИЯ	ЛИСТ	ЛИСТОВ
Р		1

СОЮЗДОРПРОЕКТ

Формат А3

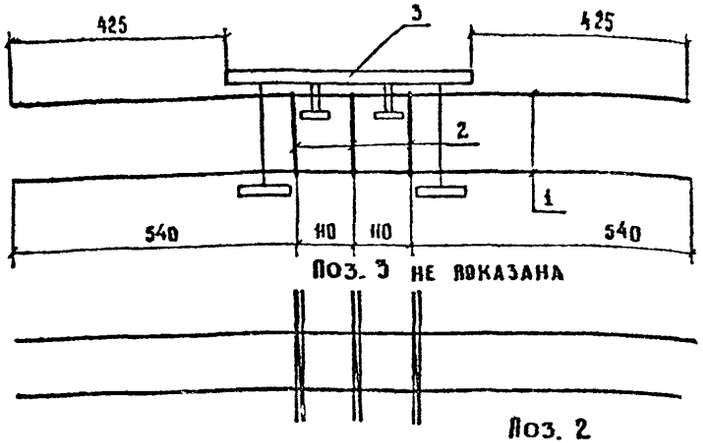

Поз. 3 не показана

Поз. 2

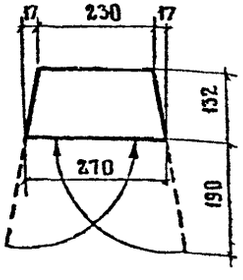

Марка	Поз.	Наименование	Кол	Обозначение документа	Масса каркаса кг
КП-ТАII-5	1	∅ 10 А II, ℓ = 1300, 0,8 кг	4	БЕЗ ЧЕРТ.	26,0
	2	10 А II, ℓ = 900; 0,6 кг	3	БЕЗ ЧЕРТ	
	3	ИЗДЕЛИЕ ЗАКЛАДНОЕ МН-ТАII-5	1	3.503.1-81.2-1-43	
КП-ТАIII-5	1	∅ 10 А III, ℓ = 1300; 0,8 кг	4	БЕЗ ЧЕРТ.	26,0
	2	10 А III, ℓ = 900; 0,6 кг	3	БЕЗ ЧЕРТ.	
	3	ИЗДЕЛИЕ ЗАКЛАДНОЕ МН-ТАIII-5	1	3.503.1-81.2-1-43	

ГОСТ на сортамент и марки стали см. Технические требования 3.503.1-812-1-ТТ

Н контр	Ивянский		28.03.88
Нач отд	Постовой		28.03.88
Гл спец	Ивянский		28.03.88
ГИП	Маркин		28.03.88
Рук бриг	Старова		28.03.88
Ст. инж	Чуприна		28.03.88
Инженер	Сорокин		28.03.88

3.503.1-81.2-1-21

Каркас КП-ТАII-5 КП-ТАIII-5

Стадия	Лист	Листов
Р		1

СОЮЗДОРПРОЕКТ

Формат А4

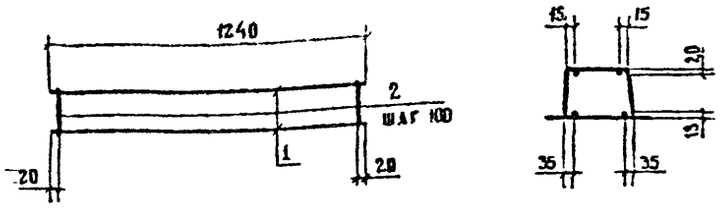

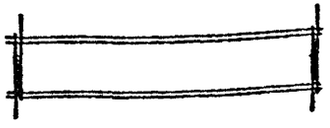

Поз. 2

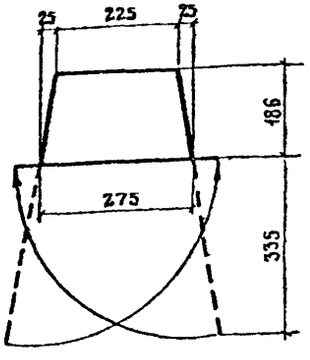

Марка	Поз.	Наименование	Кол	Масса ед., кг	Масса каркаса кг
КП-ТАII-6	1	∅ 10 А II, ℓ = 12.40	4	0,8	13,6
	2	10 А II, ℓ = 12.70	13	0,8	
КП-ТАIII-6	1	∅ 10 А III, ℓ = 12.40	4	0,8	13,6
	2	10 А III, ℓ = 12.70	13	0,8	

ГОСТ на сортамент и марки стали см. Технические требования 3.503.1-812-1-ТТ

Н контр	Ивянский		28.03.88
Нач отд	Постовой		28.03.88
Гл спец	Ивянский		28.03.88
ГИП	Маркин		28.03.88
Рук бр.	Старова		28.03.88
Ст.инж.	Чуприна		28.03.88
Инженер	Сорокин		28.03.88

3.503.1-812-1-22

Каркас КП-ТАII-6, КП-ТАIII-6

Стадия	Лист	Листов
Р		1

СОЮЗДОРПРОЕКТ

Формат А4

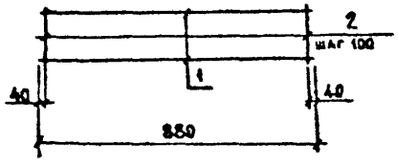

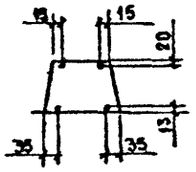

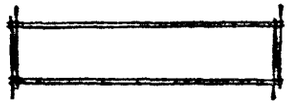

Поз.2

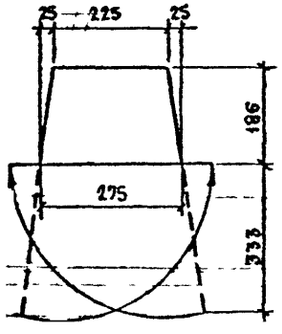

Марка	Поз.	Наименование	Кол.	Масса ед., кг	Масса, кг
КП-ТАII-7	1	⌀10 AII, ℓ=880	4	0,6	9,6
	2	10 AII, ℓ=1263	9	0,8	
КП-ТАIII-7	1	⌀10 AIII, ℓ=880	4	0,6	9,6
	2	10 AIII, ℓ=1263	9	0,8	

ГОСТ на сортамент и марки стали см. Технические требования 3.503.1-81.2-1-ТТ

Н. контр.	Ивянский		
Нач. ОИС	Постовой		
Гл. спец.	Ивянский		
ГИП	Маркин		
Рук. бриг.	Старова		
Ст. инж.	Чуприна		
Инженер	Сорокин		

3.503.1-81.2-1-23

Каркас КП-ТАII-7, КП-ТАIII-7

Стадия	Лист	Листов
Р		1

СОЮЗДОРПРОЕКТ

Формат А4

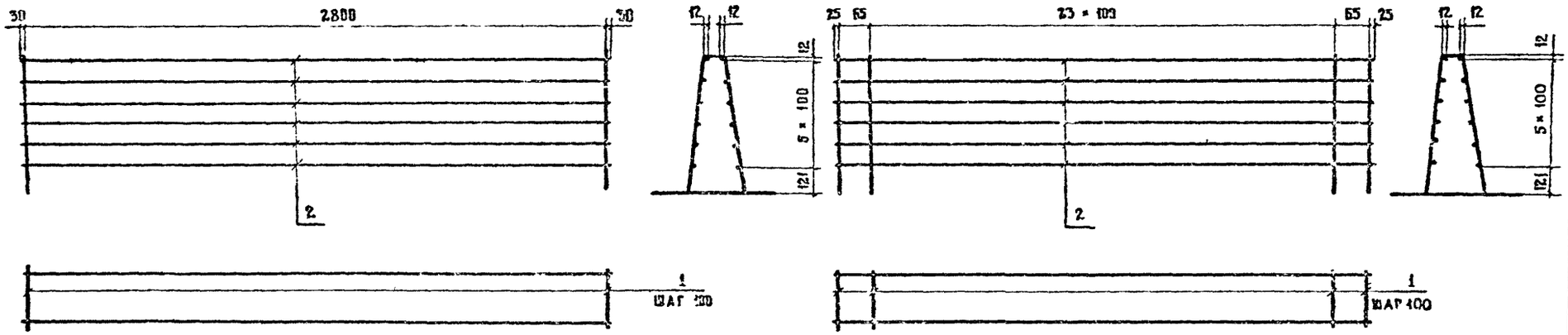

Поз. 1

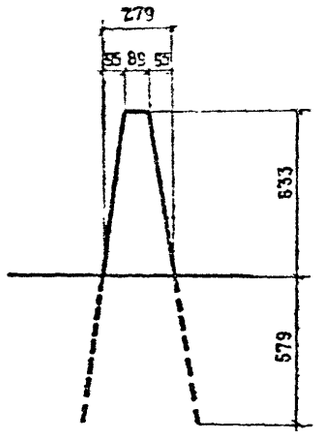

МАРКА	ПОЗ.	НАИМЕНОВАНИЕ	КОЛ	МАССА ЕД., КГ	МАССА, КГ
КП-ТАII-8	1	Ø 10 AII, ℓ=2520	29	1.6	68.0
	2	10 AII, ℓ=2860	12	1.8	
КП-ТАIII-8	1	Ø 10 AIII, ℓ=2520	29	1.6	68.0
	2	10 AIII, ℓ=2860	12	1.8	
КП-ТАII-9	1	Ø 10 AII, ℓ=2520	25	1.6	60.8
	2	10 AII, ℓ=2520	12	1.6	
КП-ТАIII-9	1	Ø 10 AIII, ℓ=2520	25	1.6	60.8
	2	10 AIII, ℓ=2520	12	1.6	

ГОСТ на сортамент и марки стали см. Технические требования 3503.1-81.2-1-ТТ

Н. контр.	Ивянский		28.03.87
Нач. ОИС	Ростовой		28.03.87
Гл. спец.	Ивянский		28.03.87
ГИП	Маркин		28.03.87
Рук. бриг.	Старова		27.03.87
Ст. инж.	Чуприна		27.03.87
Инженер	Сорокин		27.03.87

3.503.1-81.2-1-24

КАРКАС КП-ТАII-8, КП-ТАIII-8, КП-ТАII-9, КП-ТАIII-9

СТАДИЯ	ЛИСТ	ЛИСТОВ
Р		1

СОЮЗДОРПРОЕКТ

Формат А3

КАРКАСЫ КП-ТАII-10, КП-ТАIII-10

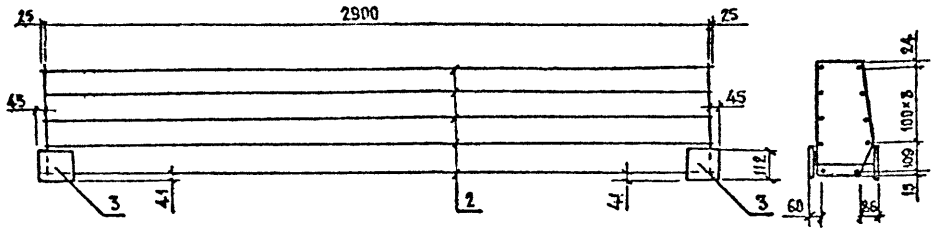

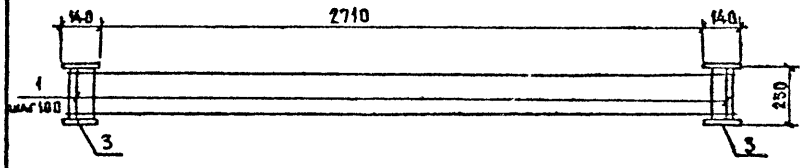

КАРКАСЫ КП-ТАII-11, КП-ТАIII-11

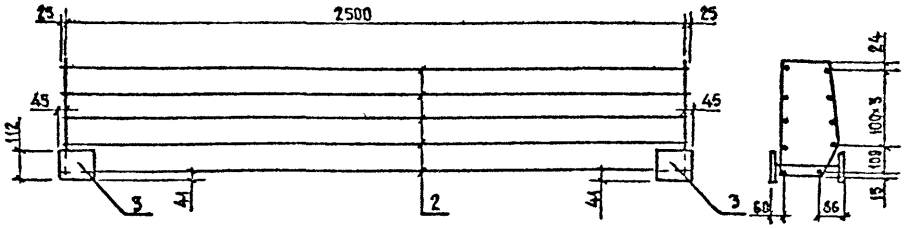

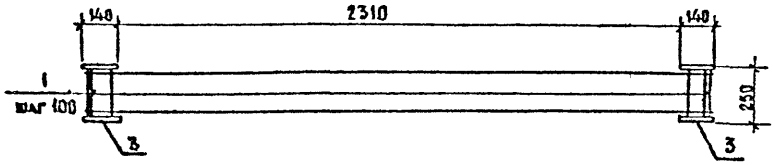

поз.1

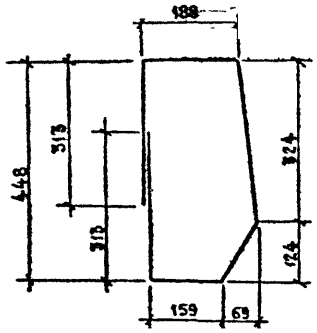

Марка	Поз.	Наименование	Кол.	Масса ед., кг	Масса, кг
КП-ТАII-10	1	Ø 10 AII, ℓ=1430	30	0,9	79,6
	2	16 AII, ℓ=2950	10	4,7	
	3	Изделие закладное МН-ТАII-4	2	2,8	
КП-ТАIII-10	1	Ø 10 AIII, ℓ=1430	30	0,9	68,6
	2	14 AIII, ℓ=2950	10	3,6	
	3	Изделие закладное МН-ТАIII-4	2	2,8	
КП-ТАII-11	1	Ø 10 AII, ℓ=1430	26	0,9	69,0
	2	16 AII, ℓ=2550	10	4,0	
	3	Изделие закладное МН-ТАII-4	2	2,8	
КП-ТАIII-11	1	Ø 10 AIII, ℓ=1430	26	0,9	60,0
	2	14 AIII, ℓ=2550	10	3,1	
	3	Изделие закладное МН-ТАIII-4	2	2,8	

ГОСТ на сортамент и марки стали см. Технические требования 3.503.1-81.2-1-ТТ

Н. контр.	Ивянский		27.03.89
Нач. ОИС	Постовой		27.03.89
Гл. спец.	Ивянский		27.03.89
ГИП	Маркин		27.03.89
Рук. брис.	Старова		27.03.89
Ст. инж.	Чуприна		27.03.89
Инженер	Сорокин		24.03.89

3.503.1-81.2-1-25

Каркас КП-ТАII-10, КП-ТАIII-10, КП-ТАII-11, КП-ТАIII-11

Стадия	Лист	Листов
Р		1

СОЮЗДОРПРОЕКТ

Формат А3

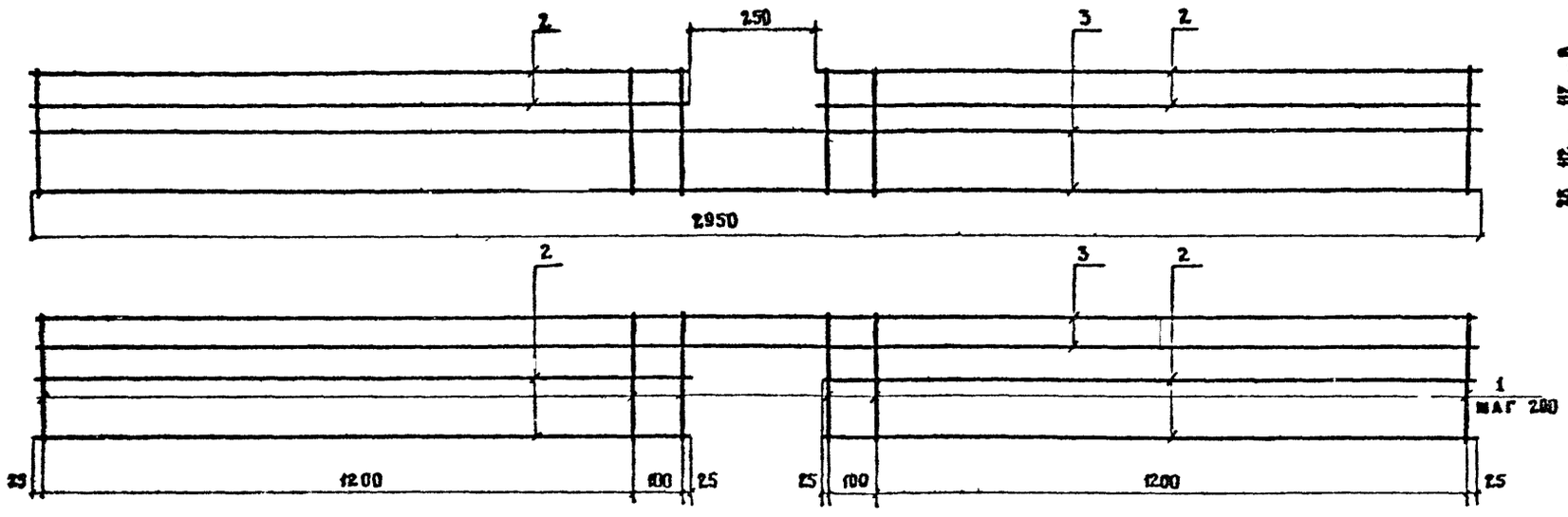

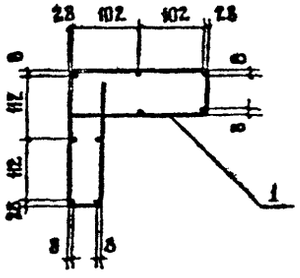

Поз. 1

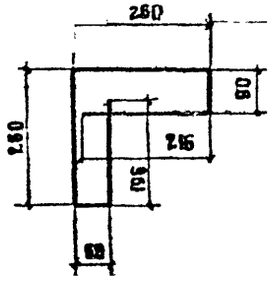

Поз.	Наименование	Кол.	Масса ед., кг	Масса, кг
1	ф 8 А I, ℓ = 1082	28	0,4	17,0
2	8 А I, ℓ = 1350	10	0,5	
3	8 А I, ℓ = 2950	4	0,2	

ГОСТ на сортамент и марки стали см. Технические требования 3.503.1-81.2-1-ТТ

Н. контр.	Явянский		23.03.88
Нач. ОИС	Постовой		23.03.88
Гл. спец.	Явянский		23.03.88
ГИП	Маркин		23.03.88
Рук. бриг.	Старова		23.03.88
Ст. инж.	Чуприна		23.03.88
Инженер	Сорокин		23.03.88

3.503.1-81.2-1-26

Каркас КП-ТАI-12

Стадия	Лист	Листов
Р		1

Союздорпроект

Формат А3

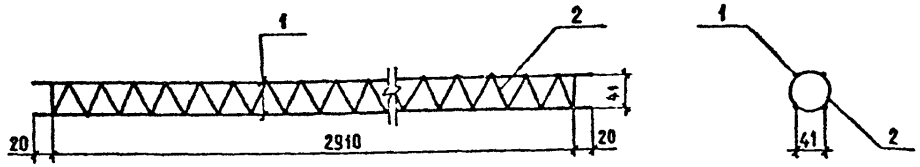

ПОЗ.	НАИМЕНОВАНИЕ	КОЛ.	МАССА ЕД., КГ	МАССА, КГ
1	Ø8AI, ℓ = 2950	4	1,2	6,5
2	8AI, ℓ = 4220	1	1,7	

поз.2

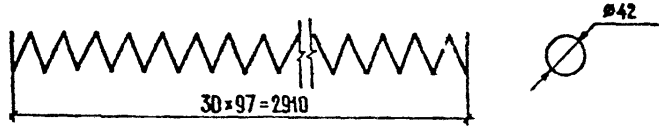

ГОСТ на сортамент и марки стали см. Технические требования 3.503.1-81.2-1-77

Н.контр.	Ивянский		
Нач. ОИС	Постовой		
Гл. спец.	Ивянский		
ГИП	Маркин		
Рук. бриг.	Старова		
Ст. инж.	Чуприна		
Инженер	Сорокин		

3.503.1-81.2-1-27

КАРКАС КП-7АI-13

СТАДИЯ	ЛИСТ	ЛИСТОВ
Р		1

СОЮЗДОРПРОЕКТ

Формат А3

Сетка С-ТАII-1, С-ТАIII-1

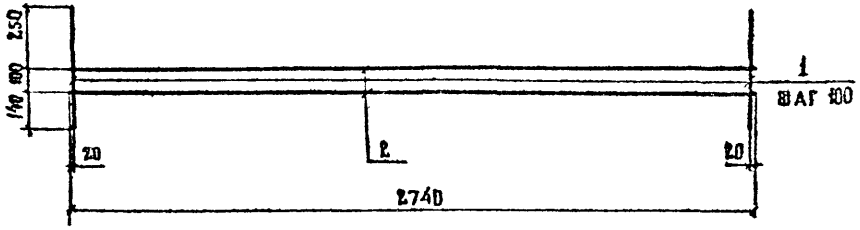

Сетка С-ТАII-2, С-ТАIII-2

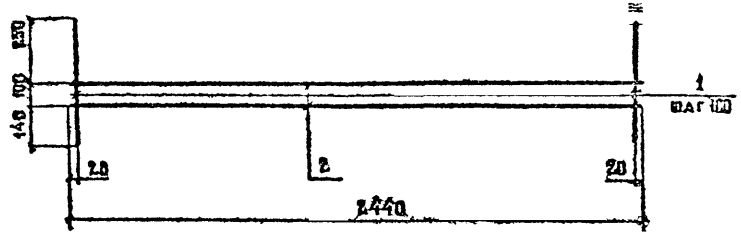

Марка	Поз.	Наименование	Кол.	Масса ед., кг	Масса, кг
С-ТАII-1	1	⌀ 10 AII, ℓ = 490	28	0,3	11,8
	2	10 AII, ℓ = 2740	2	1,7	
С-ТАIII-1	1	⌀ 10 AIII, ℓ = 490	28	0,3	11,8
	2	10 AIII, ℓ = 2740	2	1,7	
С-ТАII-2	1	⌀ 10 AII, ℓ = 490	25	0,3	10,5
	2	10 AII, ℓ = 2440	2	1,5	
С-ТАIII-2	1	⌀ 10 AIII, ℓ = 490	25	0,3	10,5
	2	10 AIII, ℓ = 2440	2	1,5	

ГОСТ на сортамент и марки стали см. Технические требования 3503.1-81.2-1-77

Гл. констр.	Ивянский		
Нач. ОИС	Постовой		
Гл. спец.	Ивянский		
ГИП	Маркин		
Рук. бриг.	Старова		
Ст. инж.	Чуприна		
Инженер	Сорокин		

3.503.1-81.2-1-28

Сетка С-ТАII-1, С-ТАIII-1, С-ТАII-2, С-ТАIII-2

Стадия	Лист	Листов
Р		1

Союздорпроект

Формат А3

поз.4

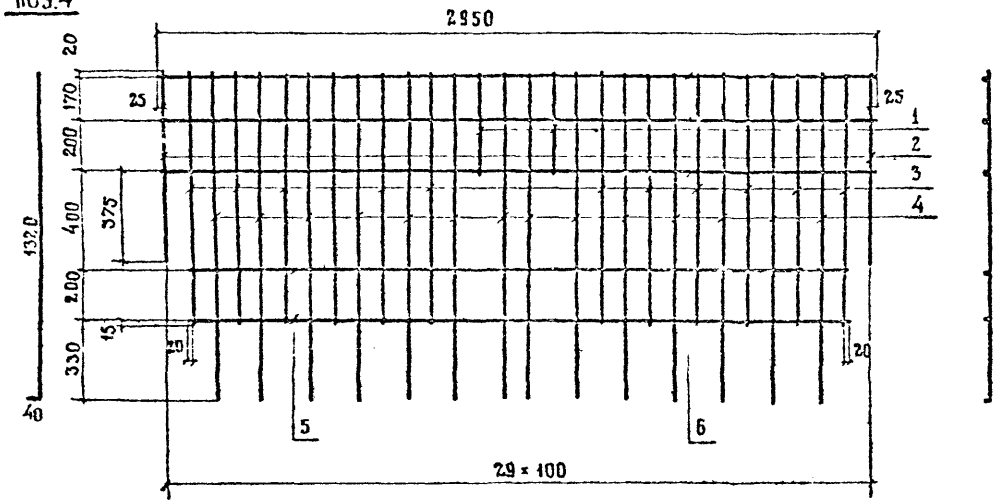

МАРКА	ПОЗ.	НАИМЕНОВАНИЕ	КОЛ	МАССА ЕД., КГ	МАССА, КГ
С-ТАII-3	1	ф10 AII, ℓ=405	2	0,25	29,5
	2	10 AII, ℓ=765	2	0,47	
	3	10 AII, ℓ=1005	12	0,62	
	4	10 AII, ℓ=1360	14	0,84	
	5	10 AII, ℓ=2740	2	1,69	
	6	10 AII, ℓ=2950	3	1,82	
С-ТАIII-3	1	ф10 AIII, ℓ=405	2	0,25	29,5
	2	10 AIII, ℓ=765	2	0,47	
	3	10 AIII, ℓ=1005	12	0,62	
	4	10 AIII, ℓ=1360	14	0,84	
	5	10 AIII, ℓ=2740	2	1,69	
	6	10 AIII, ℓ=2950	3	1,82	

ГОСТ на сортамент и марки стали см. Технические требования 3503.1-81.2-1-ТТ

Н. КОНТР.	ИВЯНСКИЙ		28.03.89
НАЧ. ОИС	ПОСТОВОЙ		28.03.89
ГА. СПЕЦ.	ИВЯНСКИЙ		28.03.89
ГИП	МАРКИН		28.03.89
РУК. БРИГ.	СТАРОВА		28.03.89
СТ. ИНЖ.	ЧУПРИНА		28.03.89
ИНЖЕНЕР	СОРОКИН		28.03.89

3.503.1-81.2-1-29

СЕТКА С-ТАII-3
С-ТАIII-3

СТАДИЯ	ЛИСТ	ЛИСТОВ
Р		1

СОЮЗДОРПРОЕКТ

Формат А3

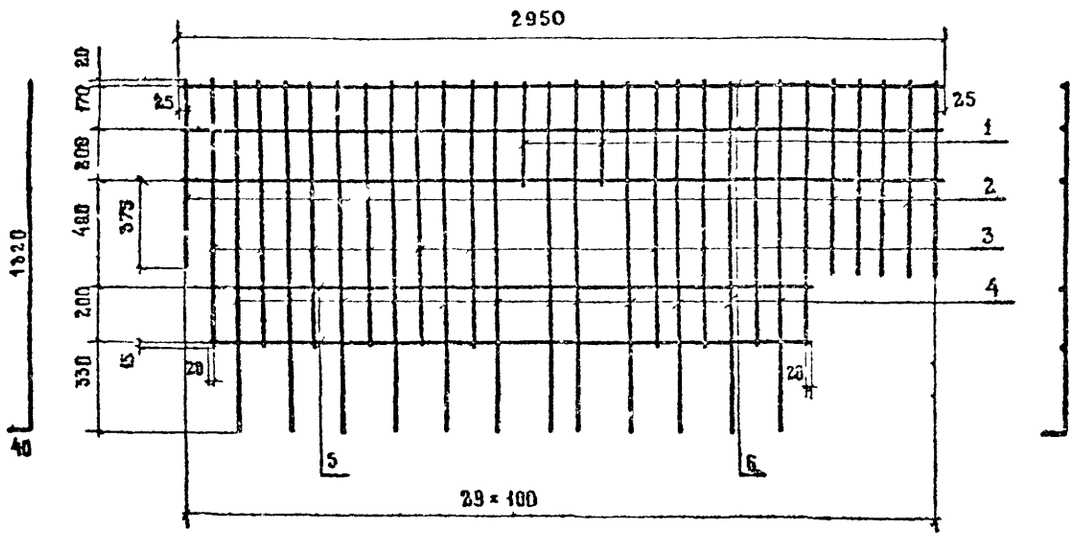

Марка	Поз.	Наименование	Кол.	Масса ед., кг	Масса, кг
С-ТАII-4	1	⌀ 10 A II, ℓ = 405	2	0,25	27,9
	2	10 A II, ℓ = 765	6	0,47	
	3	10 A II, ℓ = 1005	10	0,62	
	4	10 A II, ℓ = 1360	12	0,84	
	5	10 A II, ℓ = 2340	2	1,44	
	6	10 A II, ℓ = 2950	3	1,82	
С-ТАIII-4	1	⌀ 10 A III, ℓ = 405	2	0,25	27,9
	2	10 A III, ℓ = 765	6	0,47	
	3	10 A III, ℓ = 1005	10	0,62	
	4	10 A III, ℓ = 1360	12	0,84	
	5	10 A III, ℓ = 2340	2	1,44	
	6	10 A III, ℓ = 2950	3	1,82	

ГОСТ на сортамент и марки стали см. Технические требования 3.503.1-81.2-1-ТТ

Н. контр.	Ивянский		18.03.88
Нач. ОИС	Постовой		18.03.88
Гл. спец.	Ивянский		18.03.88
ГИП	Маркин		21.01.88
Рук. бриг.	Старова		21.01.88
Ст. инж.	Чуприна		27.01.88
Инженер	Сорокин		27.01.88

3.503.1-81.2-1 – 30

Сетка С-ТАII-4
С-ТАIII-4

Стадия	Лист	Листов
Р		1

Союздорпроект

Формат А3

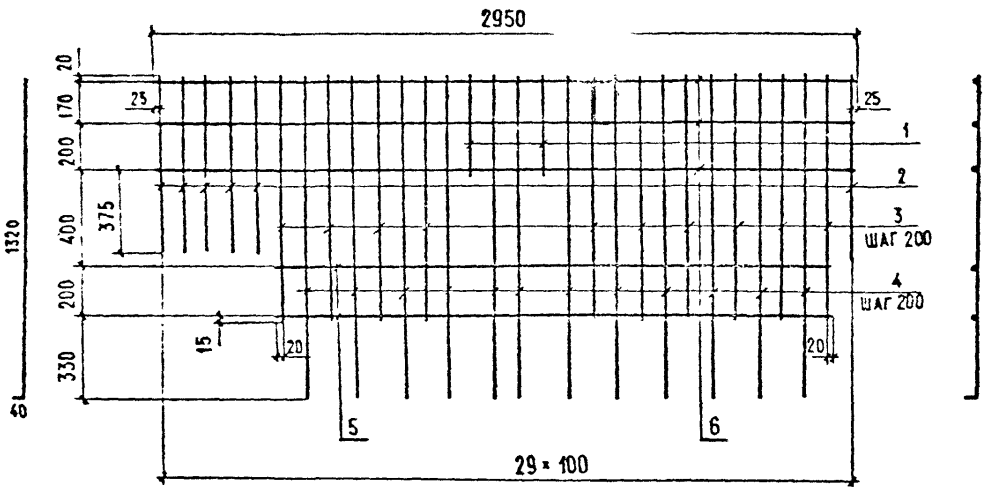

Марка	Поз.	Наименование	Кол.	Масса ед., кг	Масса, кг
С-ТАII-5	1	Ø10AII, ℓ=405	2	0,25	27,9
	2	10AII, ℓ=765	6	0,47	
	3	10AII, ℓ=1005	10	0,62	
	4	10AII, ℓ=1360	12	0,84	
	5	10AII, ℓ=2340	2	1,44	
	6	10AII, ℓ=2950	3	1,82	
С-ТАIII-5	1	Ø10AIII, ℓ=405	2	0,25	27,9
	2	10AIII, ℓ=765	6	0,47	
	3	10AIII, ℓ=1005	10	0,62	
	4	10AIII, ℓ=1360	12	0,84	
	5	10AIV, ℓ=2340	2	1,44	
	6	10AIII, ℓ=2950	3	1,82	

ГОСТ на сортамент и марки стали см. Технические требования 3.503.1-81.2-1 ТТ

Н.контр.	Ивянский		29.03	3.503.1-81.2-1-31	
Нач.ОИС	Постовой		29.03		
Гл.спец.	Ивянский		29.03		
ГИП	Маркин		29.03.81	СЕТКА С-ТАII-5	Стадия: Р; Лист: ; Листов: 1
Рук.бриг.	Старова		29.03.81	С-ТАIII-5	
Ст.инж.	Чуприна		30.03.81		СОЮЗДОРПРОЕКТ
Инженер	Сорокин		30.03.81		

Формат А3

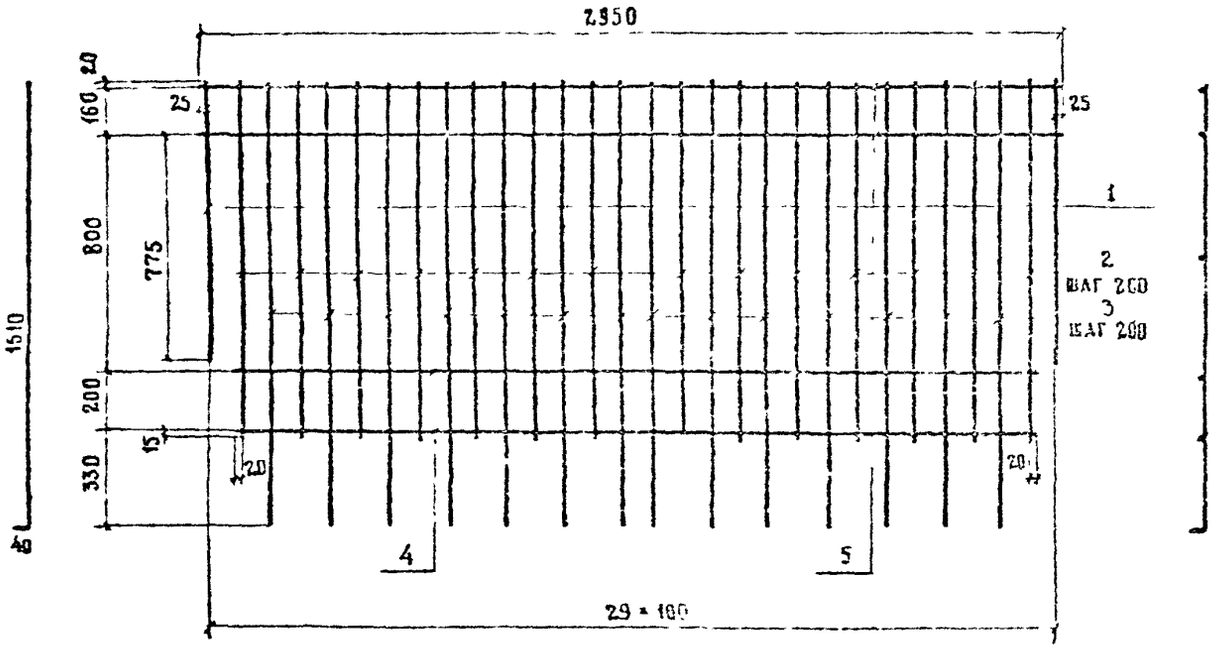

МАРКА	ПОЗ	НАИМЕНОВАНИЕ	КОЛ	МАССА ЕД., КГ	МАССА, КГ
С-ТА II-6	1	⌀ 10 А II, ℓ = 955	2	0.59	32.0
	2	10 А II, ℓ = 1195	14	0,74	
	3	10 А II, ℓ = 1550	14	0.96	
	4	10 А II, ℓ = 2740	2	1.69	
	5	10 А II, ℓ = 2950	2	1.82	
С-ТА III-6	1	⌀ 10 А III, ℓ = 955	2	0.59	32.0
	2	10 А III, ℓ = 1195	14	0,74	
	3	10 А III, ℓ = 1550	14	0.96	
	4	10 А III, ℓ = 2740	2	1.69	
	5	10 А III, ℓ = 2950	2	1.82	

ГОСТ на сортамент и марки стали см. Технические требования 3503.1-81.2-1-ТТ

Н. КОНТР	ИВЯНСКИЙ		
НАЧ ОИС	ПОСТОВОЙ		
ГА. СПЕЦ	ИВЯНСКИЙ		
ГИП	МАРКИН		
РУК. БРИГ	СТАРОВА		
СТ. ИНЖ	ЧУПРИНА		
ИНЖЕНЕР	СОРОКИН		

3.503.1-81.2-1-32

СЕТКА С-ТА II-6
С-ТА III-6

СТАДИЯ	ЛИСТ	ЛИСТОВ
Р		1

СОЮЗДОРПРОЕКТ

Формат А3

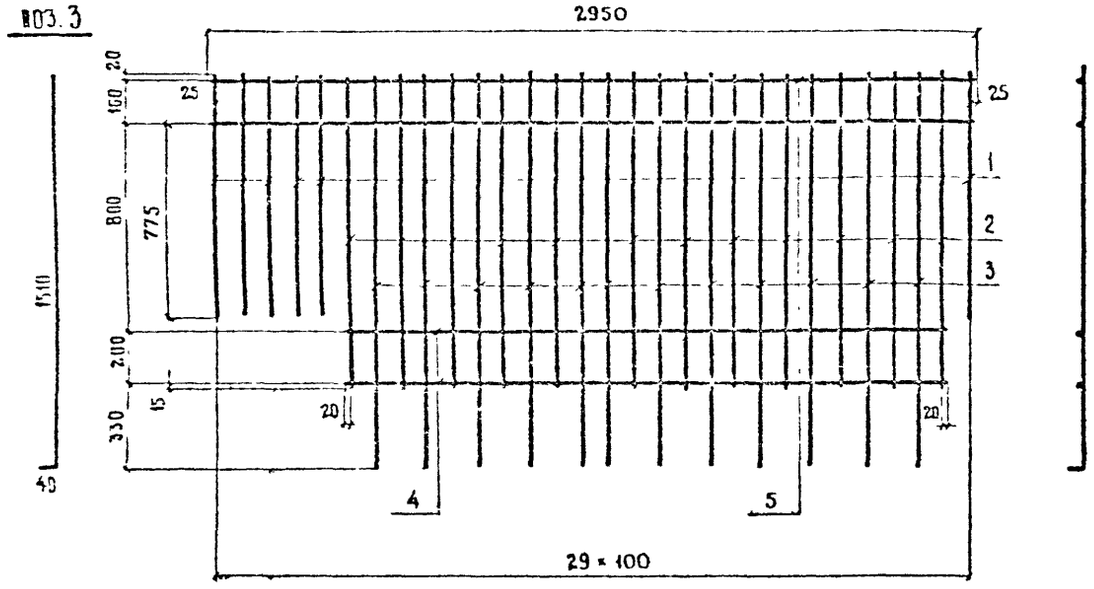

Марка	Поз.	Наименование	Кол	Масса ед., кг	Масса, кг
С-ТАII-7	1	∅ 10 AII, ℓ=955	6	0.59	30.5
	2	10 AII, ℓ=1195	12	0.74	
	3	10 AII, ℓ=1550	12	0.96	
	4	10 AII, ℓ=2340	2	1.44	
	5	10 AII, ℓ=2950	2	1.82	
С-ТАIII-7	1	∅ 10 AIII, ℓ=955	6	0.59	30.5
	2	10 AIII, ℓ=1195	12	0.74	
	3	10 AIII, ℓ=1550	12	0.96	
	4	10 AIII, ℓ=2340	2	1.44	
	5	10 AIII, ℓ=2950	2	1.82	

ГОСТ на сортамент и марки стали см. Технические требования 3.503.1-81.2-1-ТТ

Н. контр.	Ивянский		
Нач. ОИС	Постовой		
Главн. спец.	Ивянский		
ГИП	Маркин		
Рук. брига	Старова		
Ст. инж.	Чуприна		
Инженер	Сорокин		

3.503.1-81.2-1-33

Сетка С-ТАII-7
С-ТАIII-7

Стадия	Лист	Листов
Р		1

Союздорпроект

Формат А3

поз.3

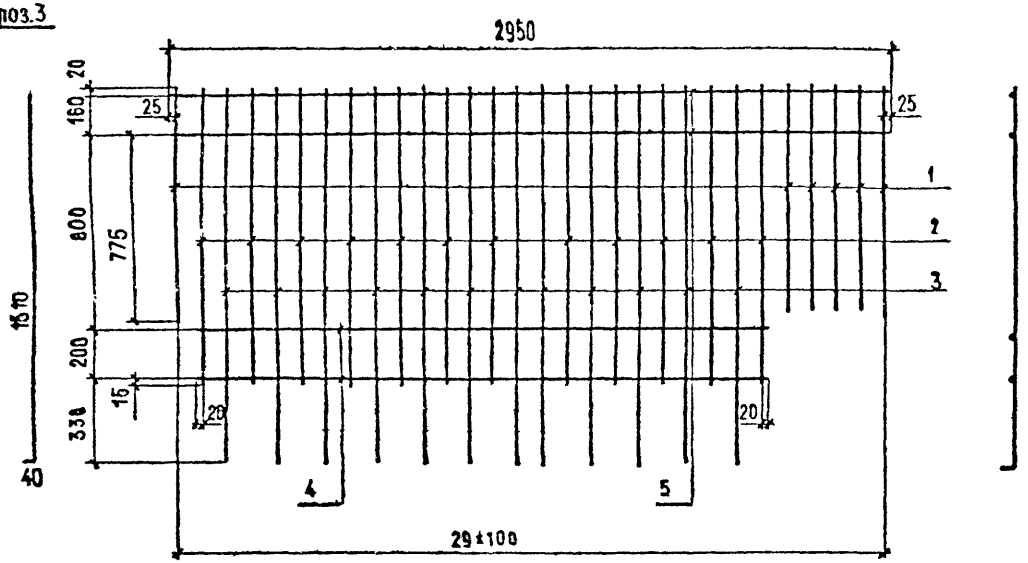

Марка	Поз.	Наименование	Кол.	Масса ед., кг	Масса, кг
С-ТАII-8	1	Ø10AII, ℓ=955	6	0,59	30,5
	2	10AII, ℓ=1195	12	0,74	
	3	10AII, ℓ=1550	12	0,96	
	4	10AII, ℓ=2340	2	1,44	
	5	10AII, ℓ=2950	2	1,82	
С-ТАIII-8	1	Ø10AIII, ℓ=955	6	0,59	30,5
	2	10AIII, ℓ=1195	12	0,74	
	3	10AIII, ℓ=1550	12	0,96	
	4	10AIII, ℓ=2340	2	1,44	
	5	10AIII, ℓ=2950	2	1,80	

ГОСТ на сортамент и марки стали см. Технические требования 3503.1-81.2-1-ТТ

Н.контр.	Ивянский			3.503.1-81.2-1-34
Нач.ОИС	Постовой			
Гл.спец.	Ивянский			
ГИП	Маркин			СЕТКА С-ТАII-8 С-ТАIII-8
Рук.бриг.	Старова			
Ст.инж.	Чуприна			
Инженер	Сорокин			

Стадия	Лист	Листов
Р		1

СОЮЗДОРПРОЕКТ

Формат А3

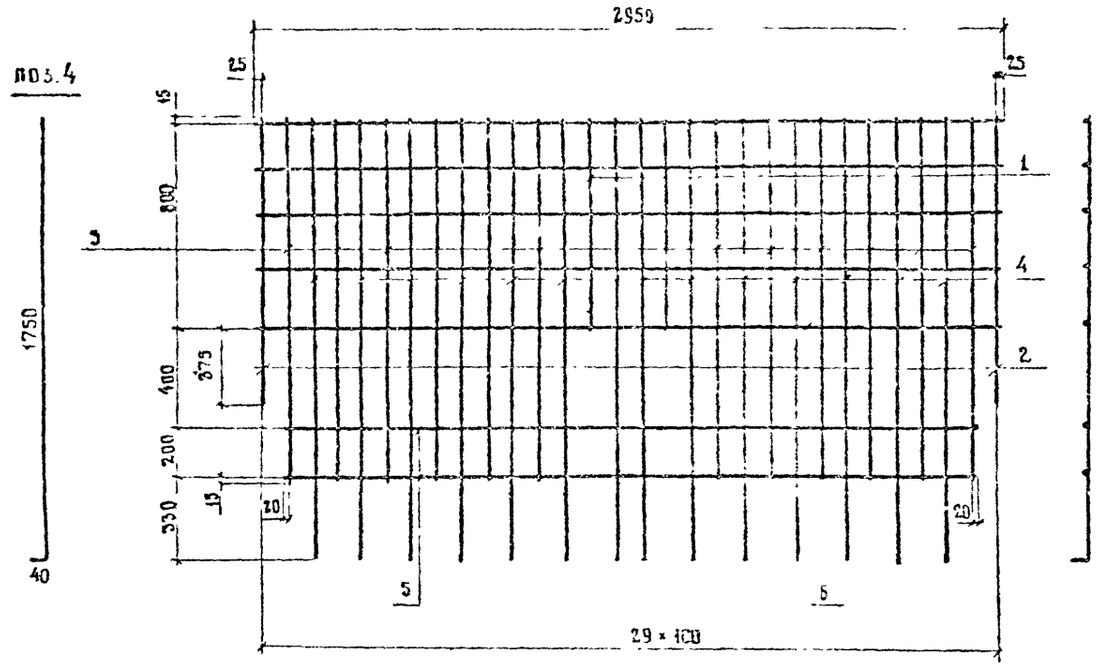

Марка	Поз.	Наименование	Кол	Масса ед., кг	Масса, кг
С-ТАII-9	1	⌀10 AII, ℓ=835	2	0.5	41.0
	2	10 AII, ℓ=1190	2	0.7	
	3	10 AII, ℓ=1430	12	0.9	
	4	10 AII, ℓ=1790	14	1.1	
	5	10 AII, ℓ=2740	2	1.7	
	6	10 AII, ℓ=2950	5	1.8	
С-ТАIII-9	1	⌀10 AIII, ℓ=835	2	0.5	41.0
	2	10 AIII, ℓ=1190	2	0.7	
	3	10 AIII, ℓ=1430	12	0.9	
	4	10 AIII, ℓ=1790	14	1.1	
	5	10 AIII, ℓ=2740	2	1.7	
	6	10 AIII, ℓ=2950	5	1.8	

ГОСТ на сортамент и марки стали см. Технические требования 3.503.1-81.2-1-ТТ

Н. контр	Ивянский		29.05.85
Нач. ОИС	Постовой		29.05.85
Гл. спец.	Ивянский		29.05.85
ГИП	Маркин		29.05.85
Рук. бриг.	Старова		29.05.85
Ст. инж.	Чуприна		29.05.85
Инженер	Сорокин		29.05.85

3.503.1-81.2-1-35

Сетка С-ТАII-9
С-ТАIII-9

Стадия	Лист	Листов
Р		1

Союздорпроект

Формат А3

Поз. 4

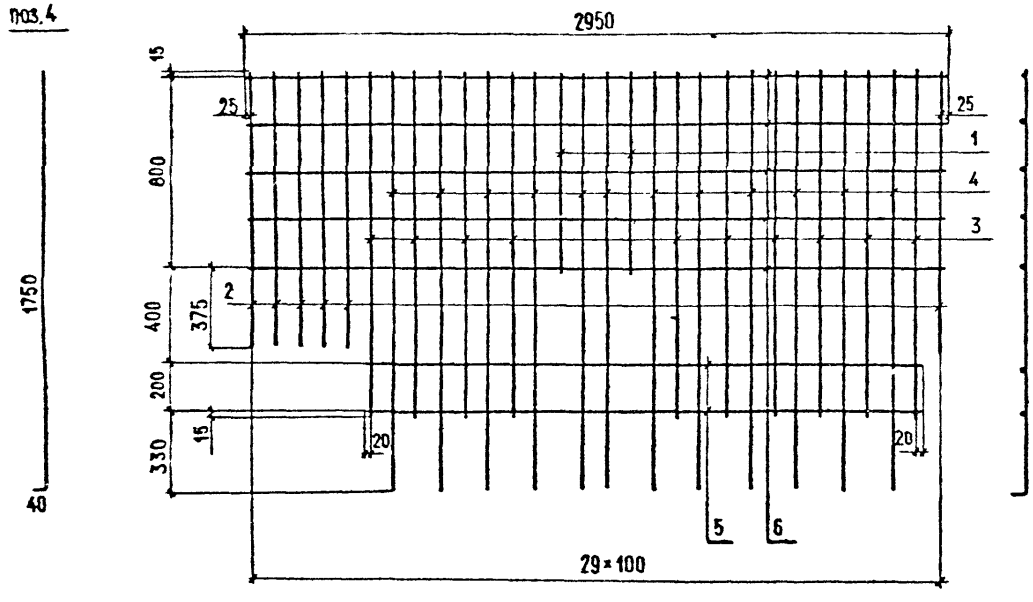

МАРКА	ПОЗ.	НАИМЕНОВАНИЕ	КОЛ.	МАССА ЕД., КГ	МАССА, КГ
С-ТАII-10	1	Ø10AII, ℓ=835	2	0,5	39,4
	2	10AII, ℓ=1190	6	0,7	
	3	10AII, ℓ=1430	10	0,9	
	4	10AII, ℓ=1790	12	1,1	
	5	10AII, ℓ=2340	2	1,5	
	6	10AII, ℓ=2950	5	1,8	
С-ТАIII-10	1	Ø10AIII, ℓ=835	2	0,5	39,4
	2	10AIII, ℓ=1190	6	0,7	
	3	10AIII, ℓ=1430	10	0,9	
	4	10AIII, ℓ=1790	12	1,1	
	5	10AIII, ℓ=2340	2	1,5	
	6	10AIII, ℓ=2950	5	1,8	

ГОСТ на сор

Технические требования 3.503.1-81.2-1-ТТ

Н. контр.	Ивянский		
Нач. ОИС	Постовой		
Гл. спец.	Ивянский		
ГИП	Маркин		
Рук. бриг.	Старова		
Ст. инж.	Чуприна		
Инженер	Сорокин		

3.503.1-81.2-1-36

СЕТКА С-ТАII-10
С-ТАIII-10

СТАДИЯ	ЛИСТ	ЛИСТОВ
Р		1

СОЮЗДОРПРОЕКТ

Формат А3

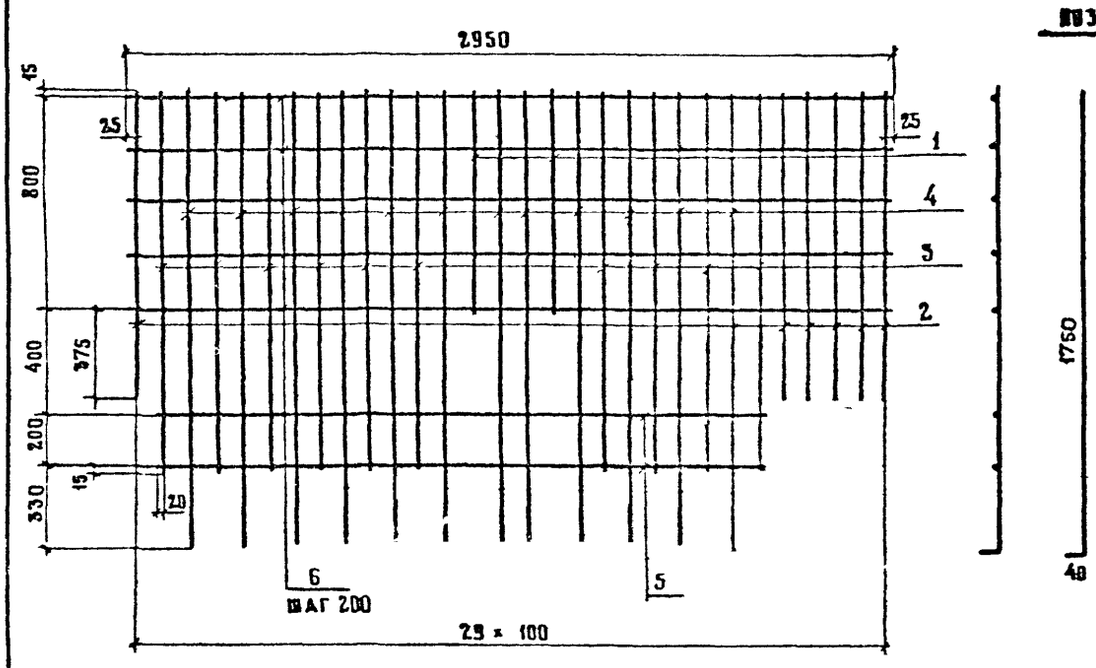

Поз. 4

Марка	Поз.	Наименование	Кол.	Масса ед., кг	Масса, кг
С-ТАII-Н	1	⌀ 10 А II, ℓ = 835	2	0,5	39,4
	2	10 А II, ℓ = 1190	6	0,7	
	3	10 А II, ℓ = 1430	10	0,9	
	4	10 А II, ℓ = 1790	12	1,1	
	5	10 А II, ℓ = 2330	2	1,5	
	6	10 А II, ℓ = 2950	5	1,8	
С-ТАIII-Н	1	⌀ 10 А III, ℓ = 835	2	0,5	39,4
	2	10 А III, ℓ = 1190	6	0,7	
	3	10 А III, ℓ = 1430	10	0,9	
	4	10 А III, ℓ = 1790	12	1,1	
	5	10 А III, ℓ = 2330	2	1,5	
	6	10 А III, ℓ = 2950	5	1,8	

ГОСТ на сортамент и марки стали см. Технические требования 3.503.1-81.2-1-ТТ

Н. контр.	Ивянский		27.03.91
Нач. отд.	Постовой		27.03.91
Гл. спец.	Ивянский		27.03.91
ГИП	Маркин		25.03.91
Рук. бриг.	Старова		27.03.91
Ст. инж.	Чуприна		27.03.91
Инженер	Сорокин		25.03.91

3.503.1-81.2-1-37

Сетка С-ТАII-Н, С-ТАIII-Н

Стадия	Лист	Листов
Р		1

Союздорпроект

Формат А3

поз. 3

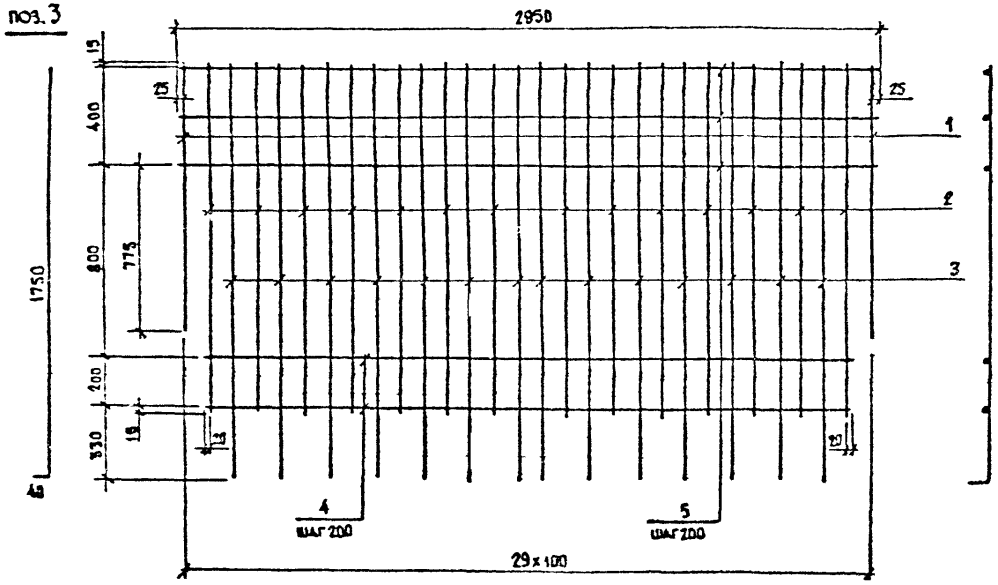

Марка	Поз.	Наименование	Кол.	Масса ед., кг	Масса, кг
С-ТАII-12	1	⌀10AII, ℓ=1190	2	0,7	38,2
	2	10AII, ℓ=1430	14	0,9	
	3	10AII, ℓ=1790	14	1,1	
	4	10AII, ℓ=2740	2	1,7	
	5	10AII, ℓ=2950	3	1,8	
С-ТАIII-12	1	⌀10AIII, ℓ=1190	2	0,7	38,2
	2	10AIII, ℓ=1430	14	0,9	
	3	10AIII, ℓ=1790	14	1,1	
	4	10AIII, ℓ=2740	2	1,7	
	5	10AIII, ℓ=2950	3	1,8	

ГОСТ на сортамент и марки стали см. Технические требования 3.503.1-81.2-1-ТТ

Н. контр.	Ивянский		25.03.82
Нач. ОИС	Постовой		25.03.82
Гл. спец.	Ивянский		25.03.82
ГИП	Маркин		25.03.82
Рук. бриг.	Старова		25.03.82
Ст. инж.	Чуприна		25.03.82
Инженер	Сорокин		25.03.82

3.503.1-81.2-1-38

Сетка С-ТАII-12; С-ТАIII-12

Стадия	Лист	Листов
Р		1

СОЮЗДОРПРОЕКТ

Формат А3

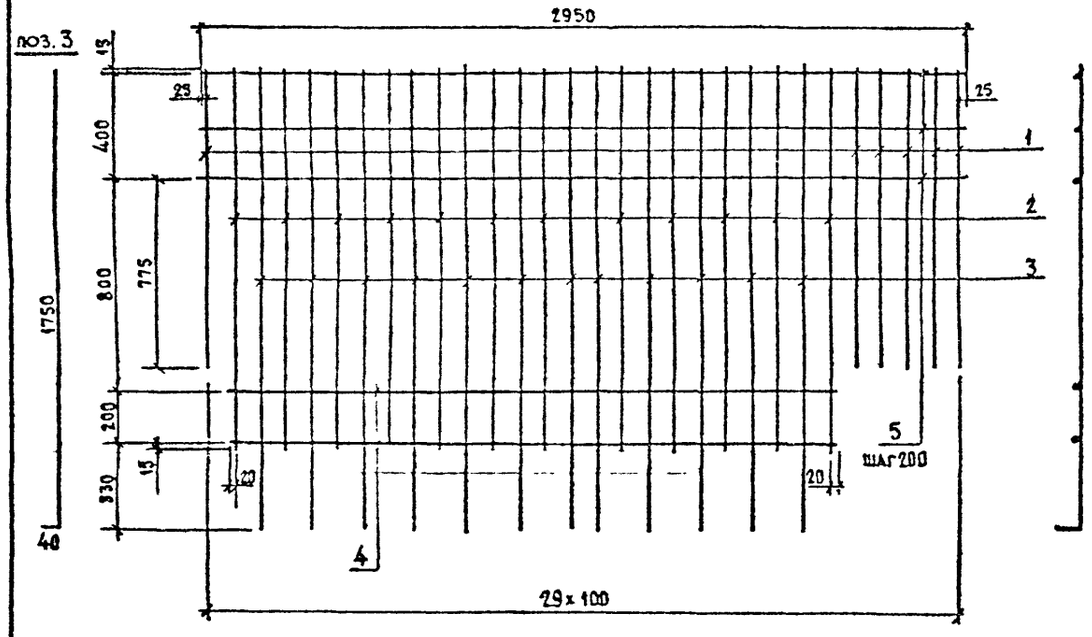

Марка	Поз.	Наименование	Кол	Масса ед., кг	Масса, кг
С-ТАII-13	1	⌀10 AII, ℓ=1190	6	0,7	36,6
	2	10 AII, ℓ=1430	12	0,9	
	3	10 AII, ℓ=1790	12	1,1	
	4	10 AII, ℓ=2340	2	1,5	
	5	10 AII, ℓ=2950	3	1,8	
С-ТАIII-13	1	⌀ 10 AIII, ℓ=1190	6	0,7	36,6
	2	10 AIII, ℓ=1430	12	0,9	
	3	10 AIII, ℓ=1790	12	1,1	
	4	10 AIII, ℓ=2340	2	1,5	
	5	10 AIII, ℓ=2950	3	1,8	

ГОСТ на сортамент и марки стали см. Технические требования 3.503.1-81.2-1-ТТ

Н.контр.	Ивянский		22.03.91
Нач. ОИС	Постовой		22.03.91
Гл. спец.	Ивянский		22.03.91
ГИП	Маркин		25.03.91
Рук. бриг.	Старова		25.03.91
Ст. инж.	Чуприна		25.03.91
Инженер	Сорокин		25.03.91

3.503.1-81.2-1-39

Сетка С-ТАII-13, С-ТАIII-13

Стадия	Лист	Листов
Р		1

СОЮЗДОРПРОЕКТ

Формат А3

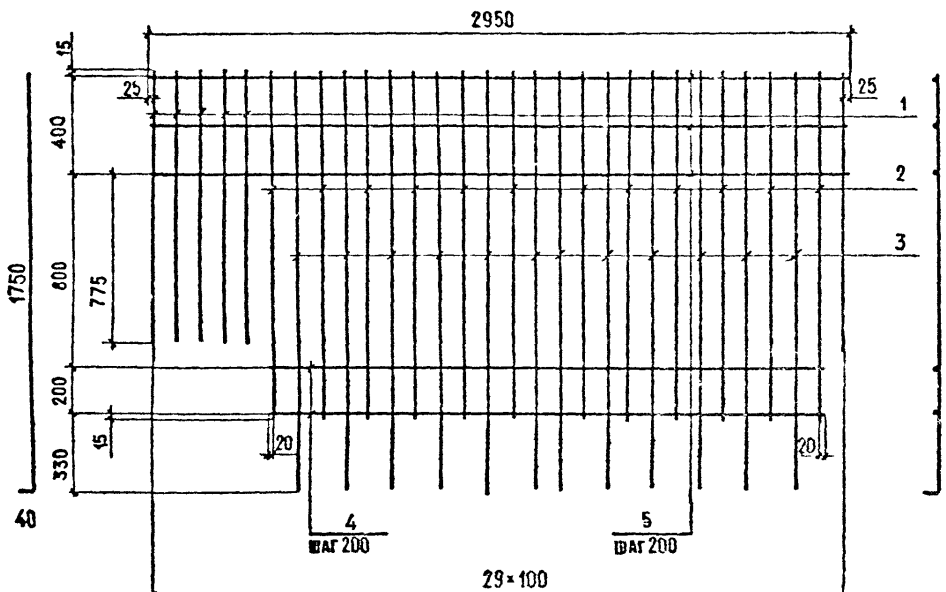

МАРКА	Поз.	Наименование	Кол.	Масса ед., кг	Масса, кг
С-ТАII-14	1	⌀10AII, ℓ= 1190	6	0,7	36,6
	2	10AII, ℓ= 1430	12	0,9	
	3	10AII, ℓ= 1790	12	1,1	
	4	10AII, ℓ= 2340	2	1,5	
	5	10AII, ℓ= 2950	3	1,8	
С-ТАIII-14	1	⌀10AIII, ℓ= 1190	6	0,7	36,6
	2	10AIII, ℓ= 1430	12	0,9	
	3	10AIII, ℓ= 1790	12	1,1	
	4	10AIII, ℓ= 2340	2	1,5	
	5	10AIII, ℓ= 2950	3	1,8	

ГОСТ на сортамент и марки стали см. Технические требования 3503.1-81.2-1-ТТ

Н.контр.	Ивянский		25.03.87
Нач.ОИС	Лостовой		25.03.87
Главн.спец.	Ивянский		25.03.87
ГИП	Маркин		25.03.87
Рук.бриг.	Старова		25.03.87
Ст.инж.	Чуприна		25.03.87
Инженер	Сорокин		25.03.87

3.503.1-81.2-1-40

Сетка С-ТАII-14
С-ТАIII-14

Стадия	Лист	Листов
Р		1

СОЮЗДОРПРОЕКТ

Формат А3

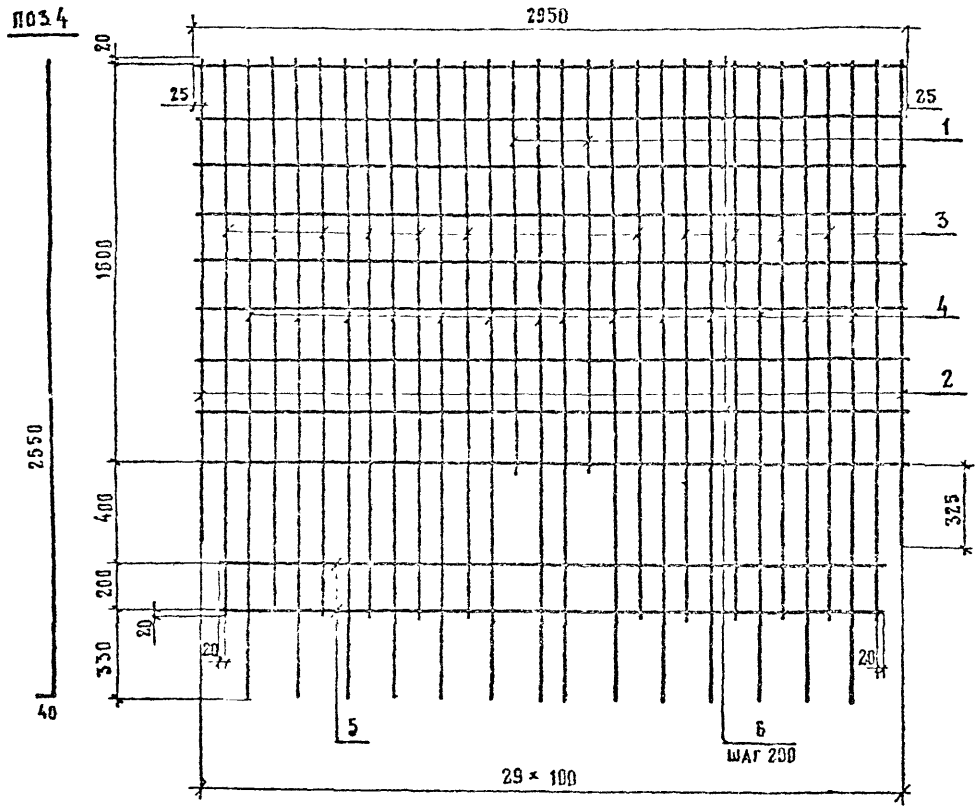

Марка	Поз.	Наименование	Кол	Масса ед., кг	Масса кг
С-ТАП-15	1	⌀10 AII, ℓ=1640	2	1.0	83.2
	2	10 AII, ℓ=1945	2	1.2	
	3	10 AII, ℓ=2240	12	1.4	
	4	10 AII, ℓ=2590	14	1.6	
	5	10 AII, ℓ=2740	2	1.7	
	6	10 AII, ℓ=2950	9	1.8	
С-ТАШ-15	1	⌀10 AIII, ℓ=1640	2	1.0	83.2
	2	10 AIII, ℓ=1945	2	1.2	
	3	10 AIII, ℓ=2240	12	1.4	
	4	10 AIII, ℓ=2590	14	1.6	
	5	10 AIII, ℓ=2740	2	1.7	
	6	10 AIII, ℓ=2950	9	1.8	

ГОСТ на сортамент и марки стали см. Технические требования 3.503.1-81.2-1-ТТ

				3.503.1-81.2-1-41	
Н.контр.	Ивянский				
Нач.ОИС	Постовой				
Гл.спец.	Ивянский			Сетка С-ТАП-15, С-ТАШ-15	Стадия: Р; Лист: —; Листов: 1
ГИП	Маркин				
Рукбриг.	Старова				
Ст.инж.	Чуприна				Союздорпроект
Инженер	Сорокин				

Формат А3

Поз 4

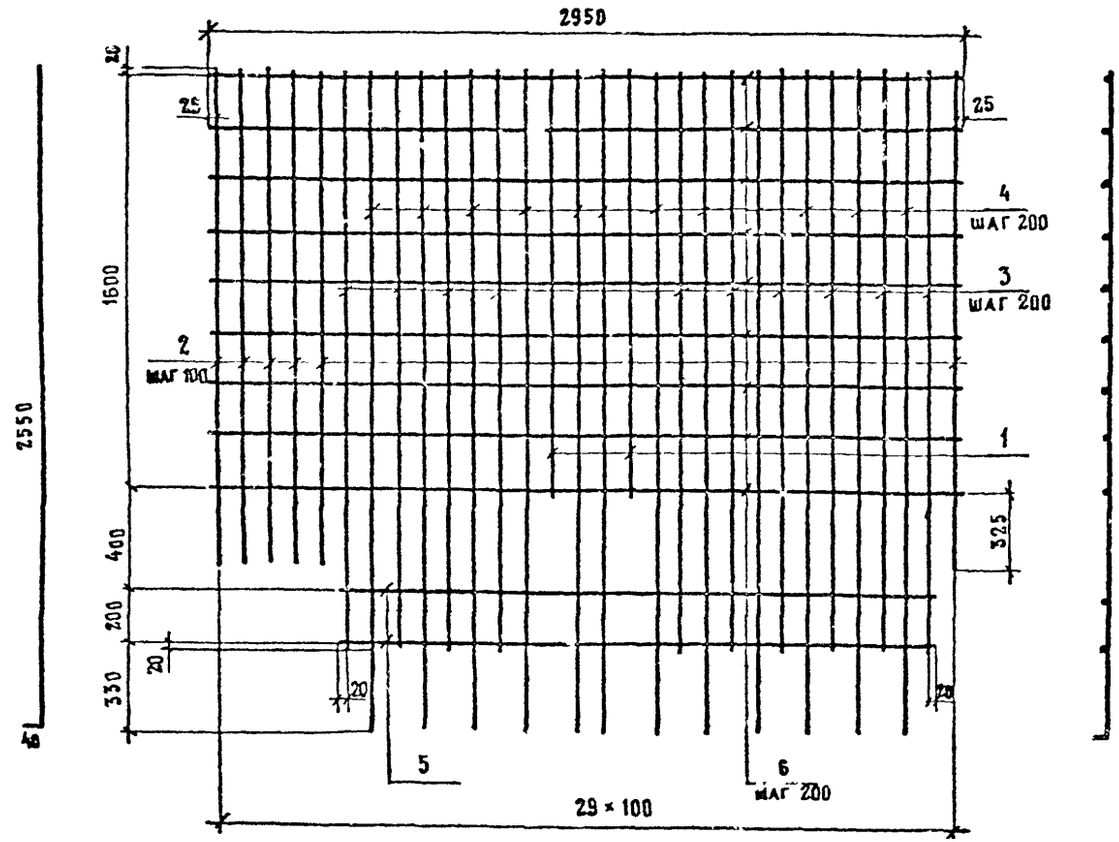

Марка	Поз	Наименование	Кол.	Масса ед., кг	Масса, кг
С-ТАII-16	1	⌀10 AII, ℓ=1640	2	1,0	61,5
	2	10 AII, ℓ=1945	6	1,2	
	3	10 AII, ℓ=2240	10	1,4	
	4	10 AII, ℓ=2590	12	1,6	
	5	10 AII, ℓ=2340	2	1,5	
	6	10 AII, ℓ=2950	9	1,8	
С-ТАIII-16	1	⌀10 AIII, ℓ=1640	2	1,0	61,5
	2	10 AIII, ℓ=1945	6	1,2	
	3	10 AIII, ℓ=2240	10	1,4	
	4	10 AIII, ℓ=2590	12	1,6	
	5	10 AIII, ℓ=2330	2	1,5	
	6	10 AIII, ℓ=2950	9	1,8	

ГОСТ на сортамент и марки стали см. Технические требования 3503.1-81.2-1-ТТ

				3.503.1-81.2-1-42	
Н контр	Ивянский		09.09.87		
Нач отд	Постовой		09.09.87		
Гл спец	Ивянский		09.09.87	Сетка С-ТАII-16, С-ТАIII-16	Стадия: Р; Листов: 1
ГИП	Маркин		09.09.87		
Рук бриг	Старова		11.09.87		Союздорпроект
Ст. инж.	Чуприна		09.09.87		
Инженер	Сорокин		09.09.87		

Формат А3

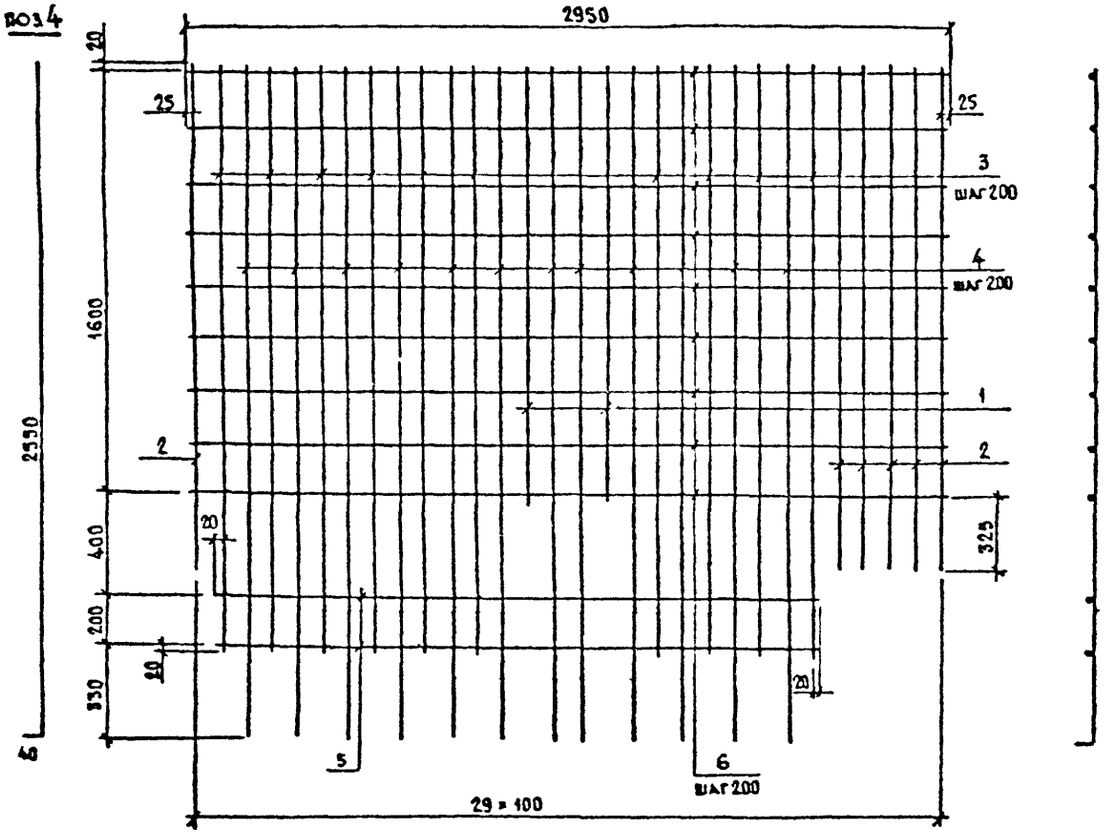

Марка	Поз.	Наименование	Кол	Масса ед., кг	Масса, кг
С-ТАII-17	1	Ø10 AII, ℓ=1640	2	1,0	61,5
	2	10 AII, ℓ=1945	6	1,2	
	3	10 AII, ℓ=2240	10	1,4	
	4	10 AII, ℓ=2590	12	1,6	
	5	10 AII, ℓ=2340	2	1,5	
	6	10 AII, ℓ=2950	9	1,8	
С-ТАIII-17	1	Ø10 AIII, ℓ=1640	2	1,0	61,5
	2	10 AIII, ℓ=1945	6	1,2	
	3	10 AIII, ℓ=2240	10	1,4	
	4	10 AIII, ℓ=2590	12	1,6	
	5	10 AIII, ℓ=2340	2	1,5	
	6	10 AIII, ℓ=2950	9	1,8	

ГОСТ на сортамент и марки стали см. Технические требования 3.503.1-81.2-1-ТТ

Н. контр.	Ивянский		28.03.88	3.503.1-81.2-1-43
Нач. ОИС	Постовой		28.03.88	
Гл. спец.	Ивянский		28.03.88	
ГИП	Маркин		28.03.88	Сетка С-ТАII-17, С-ТАIII-17
Рук. бриг.	Старова		28.03.88	
Ст. инж.	Чуприна		28.03.88	
Инженер	Сорокин		28.03.88	

Стадия	Лист	Листов
Р		1

СОЮЗДОРПРОЕКТ

Формат А3

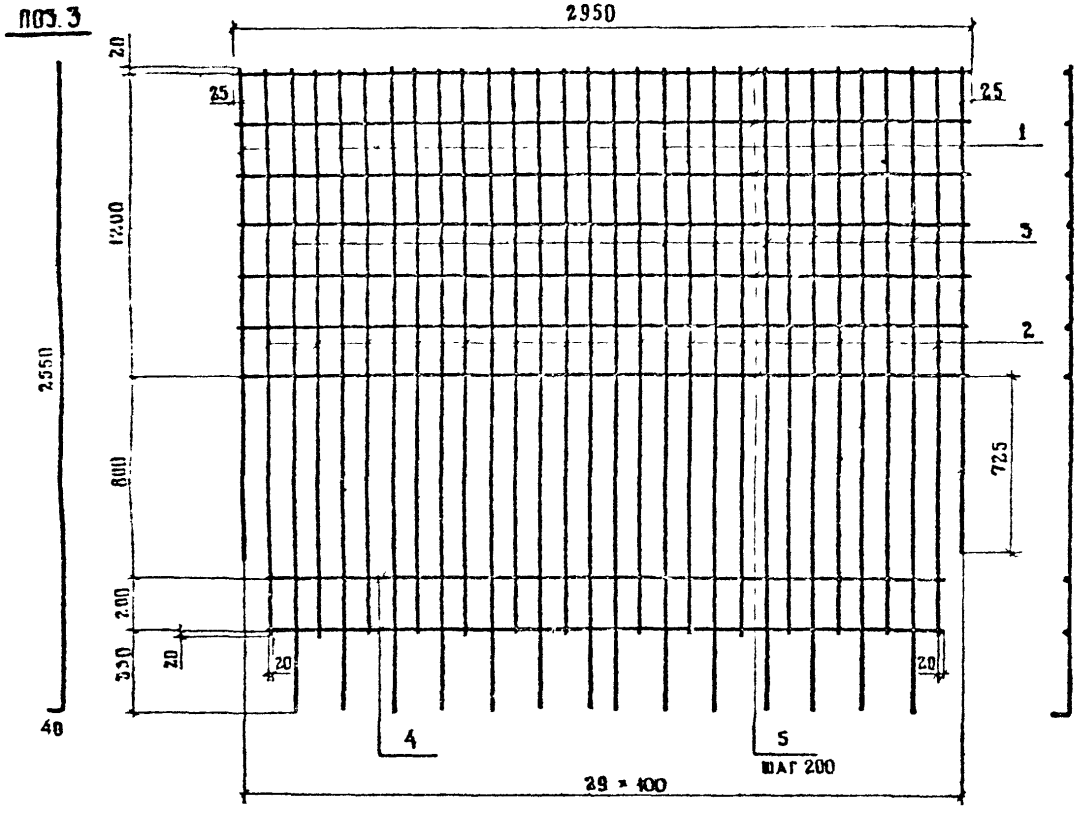

МАРКА	Поз.	НАИМЕНОВАНИЕ	Кол	МАССА, ЕД., КГ	МАССА КГ
С-ТА II-18	1	⌀ 10 А II, ℓ = 1945	2	1,2	59,9
	2	10 А II, ℓ = 2240	14	1,4	
	3	10 А II, ℓ = 2590	14	1,6	
	4	10 А II, ℓ = 2740	7	1,7	
	5	10 А II, ℓ = 2950	2	1,8	
С-ТА III-18	1	⌀ 10 А III, ℓ = 1945	2	1,2	59,9
	2	10 А III, ℓ = 2240	14	1,4	
	3	10 А III, ℓ = 2590	14	1,6	
	4	10 А III, ℓ = 2740	7	1,7	
	5	10 А III, ℓ = 2950	2	1,8	

ГОСТ на сортамент и марки стали см. Технические требования 3.503.1-81.2-1-ТТ

Н. КОНТР.	ИВЯНСКИЙ		23.01.84
НАЧ. ОИС	ПОСТОВОЙ		23.01.84
ГА. СПЕЦ.	ИВЯНСКИЙ		23.01.84
ГИП	МАРКИН		23.01.84
РУК. БРЯТ.	СТАРОВА		21.02.84
СТ. ИНЖ.	ЧУПРИНА		21.02.84
ИНЖЕНЕР	СОРОКИН		26.03.84

3.503.1-81.2-1-44

СЕТКА С-ТА II-18, С-ТА III-18

СТАДИЯ	ЛИСТ	ЛИСТОВ
Р		1

СОЮЗДОРПРОЕКТ

Формат А3

Поз 3

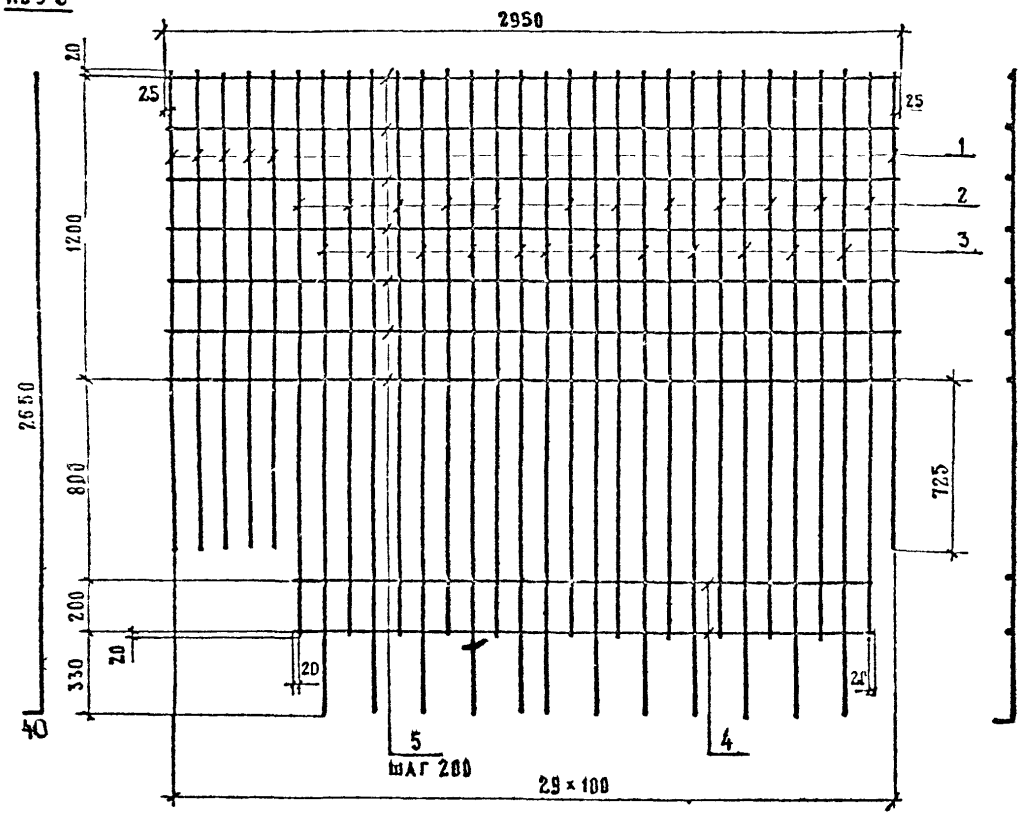

Марка	Поз.	Наименование	Кол	Масса ед., кг	Масса, кг
С-ТАII-19	1	∅ 10 AII, ℓ = 1945	6	1.2	58.8
	2	10 AII, ℓ = 2240	12	1.4	
	3	10 AII, ℓ = 2590	12	1.6	
	4	10 AII, ℓ = 2340	2	1.5	
	5	10 AII, ℓ = 2950	7	1.8	
С-ТАIII-19	1	∅ 10 AIII, ℓ = 1945	6	1.2	58.8
	2	10 AIII, ℓ = 2240	12	1.4	
	3	10 AIII, ℓ = 2590	12	1.6	
	4	10 AIII, ℓ = 2340	2	1.5	
	5	10 AIII, ℓ = 2950	7	1.8	

ГОСТ на сортамент и марки стали см. Технические требования 3.503.1-81.2-1-ТТ

Н.контр	Ивянский		29.03.88	3.503.1-81.2-1-45	
Нач.ОИС	Постовой		29.03.88		
Гл.спец.	Ивянский		29.03.88		
ГИП	Маркин		29.03.88	Сетка С-ТАII-19	Стадия: Р; Лист: ; Листов: 1
Рук.бриг	Старова		29.03.88	С-ТАIII-19	
Ст.инж.	Чуприна		24.03.88		Союздорпроект
Инженер	Сорокин		24.03.88		

Формат А3

Поз.3

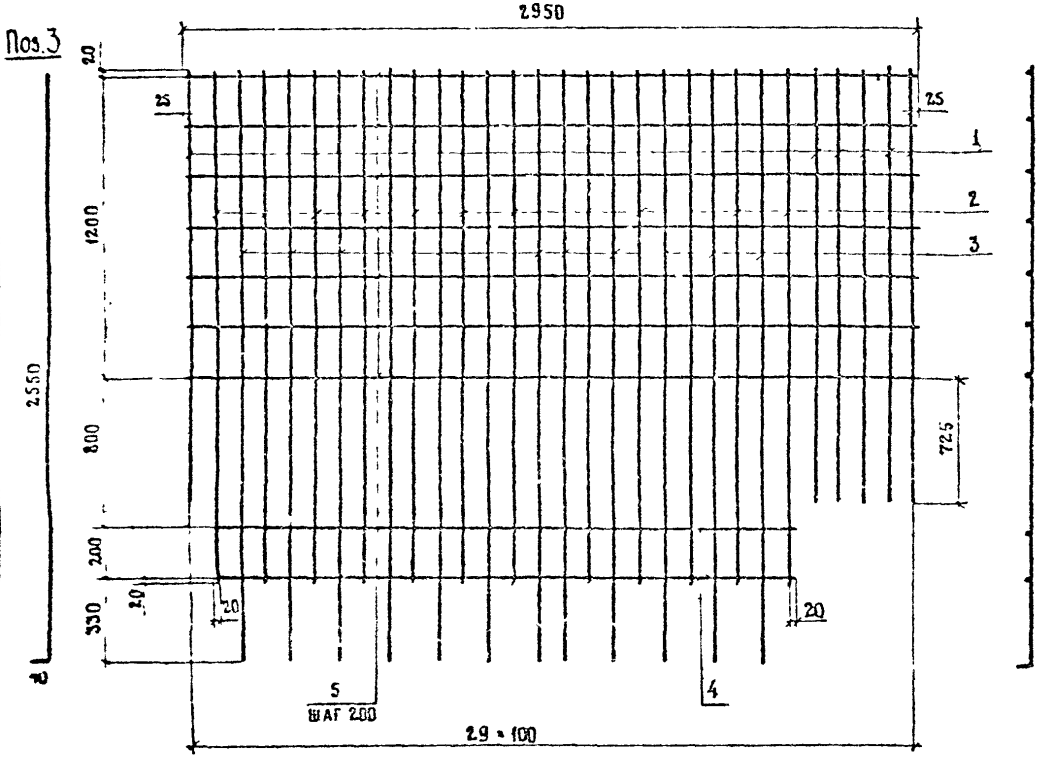

Марка	Поз	Наименование	Кол	Масса ед., кг	Масса, кг
С-ТАII-20	1	⌀ 10 AII, ℓ = 1945	6	1.2	58.8
	2	10 AII, ℓ = 2240	12	1.4	
	3	10 AII, ℓ = 2590	12	1.6	
	4	10 AII, ℓ = 2340	2	1.5	
	5	10 AII, ℓ = 2950	7	1.8	
С-ТАIII-20	1	⌀ 10 AIII, ℓ = 1945	6	1.2	58.8
	2	10 AIII, ℓ = 2240	12	1.4	
	3	10 AIII, ℓ = 2590	12	1.6	
	4	10 AIII, ℓ = 2340	2	1.5	
	5	10 AIII, ℓ = 2950	7	1.8	

ГОСТ на сортамент и марки стали см. Технические требования 3.503.1-81.2-1-ТТ

Н. контр.	Ивянский		27.05.88
Нач. ОИС	Постовой		27.05.88
Гл. спец.	Ивянский		27.05.88
ГИП	Маркин		27.05.88
Рук. бриг.	Старова		27.05.88
Ст. инж.	Чуприна		27.05.88
Инженер	Сорокин		27.05.88

3.503.1-81.2-1-46

Сетка С-ТАII-20, С-ТАIII-20

Стадия	Лист	Листов
Р		1

Союздорпроект

Формат А3

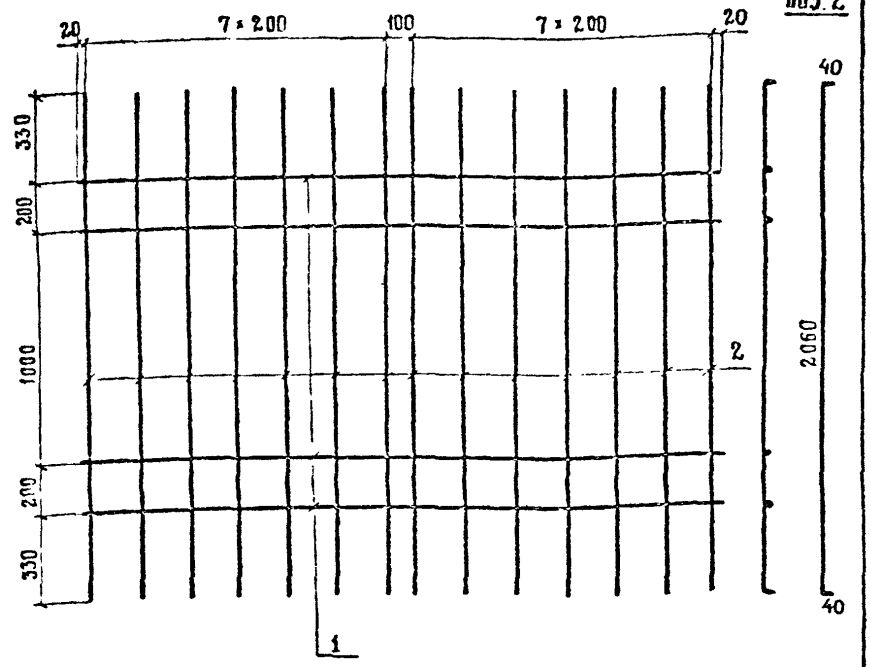

Марка	Поз.	Наименование	Кол	Масса ед., кг	Масса каркаса кг
С-ТАII-21	1	⌀ 10 AI, ℓ = 2940	4	1.8	29.6
	2	10 AII, ℓ = 2140	16	1.4	
С-ТАIII-21	1	⌀ 10 AI, ℓ = 2940	4	1.8	29.6
	2	10 AIII, ℓ = 2140	16	1.4	

ГОСТ на сортамент и марки стали см. Технические требования 3.503.1-81.2-1-ТТ

Н. контр.	Ивянский		
Нач. отд.	Постовой		
Гл. спец.	Ивянский		
ГИП	Маркин		
Рук. бр.	Старова		
Ст. инж.	Чуприна		
Инженер	Сорокин		

3.503.1-81.2-1-47

Сетка С-ТАII-21
С-ТАIII-21

Стадия	Лист	Листов
Р		1

СОЮЗДОРПРОЕКТ

Формат А4

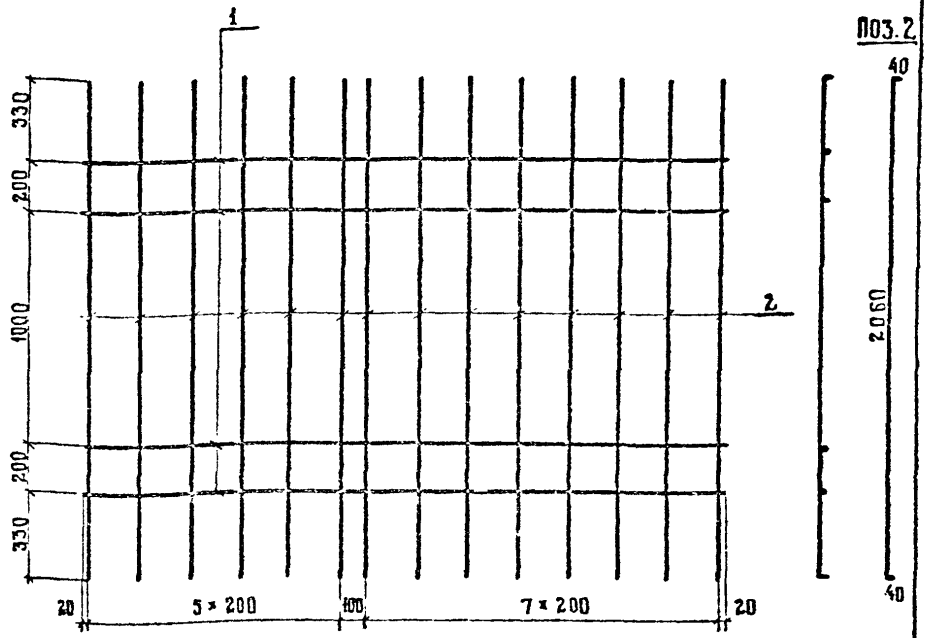

Марка	Поз	Наименование	Кол	Масса ед., кг	Масса сетки, кг
С-ТАII-22	1	⌀ 10 AI, ℓ = 2640	4	1.6	26.0
	2	10 AII, ℓ = 2140	14	1.4	
С-ТАIII-22	1	⌀ 10 AI, ℓ = 2640	4	1.6	26.0
	2	10 AIII, ℓ = 2140	14	1.4	

ГОСТ на сортамент и марки стали см. Технические требования 3.503.1-81.2-1-ТТ

Н. контр.	Ивянский		
Нач. отд.	Постовой		
Гл. спец.	Ивянский		
ГИП	Маркин		
Рук. бр.	Старова		
Ст. инж.	Чуприна		
Инженер	Сорокин		

3.503.1-81.2-1-48

Сетка С-ТАII-22
С-ТАIII-22

Стадия	Лист	Листов
Р		1

СОЮЗДОРПРОЕКТ

Формат А4

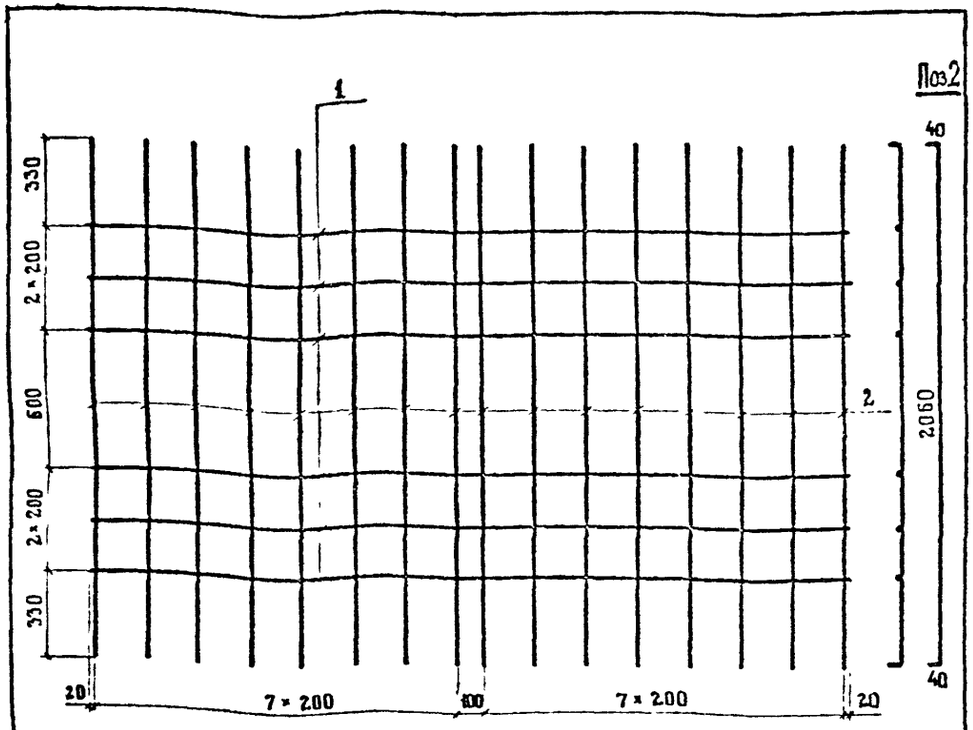

МАРКА	ПОЗ.	НАИМЕНОВАНИЕ	КОЛ.	МАССА ЕД., КГ	МАССА, КГ
С-ТА II-23	1	∅ 10 А II, ℓ = 2940	6	1.8	33.2
	2	10 А II, ℓ = 2140	16	1.4	
С-ТА III-23	1	∅ 10 А III, ℓ = 2940	6	1.8	33.2
	2	10 А III, ℓ = 2140	16	1.4	

ГОСТ на сортамент и марки стали см. Технические требования 3.503.1-81.2-1-ТТ

Н. КОНТР.	ИВЯНСКИЙ		24.01.84
НАЧ. ОИС	ПОСТОВОЙ		24.01.84
ГА СПЕЦ.	ИВЯНСКИЙ		24.01.84
ГИП	МАРКИН		24.01.84
РУК БРИГ	СТАРОВА		23.01.84
СТ. ИНЖ	ЧУПРИНА		23.01.84
ИНЖЕНЕР	СОРОКИН		23.01.84

3.503.1-81.2-1-49

Сетка С-ТА II-23, С-ТА III-23

СТАДИЯ	ЛИСТ	ЛИСТОВ
Р		1

СОЮЗДОРПРОЕКТ

ФОРМАТ А4

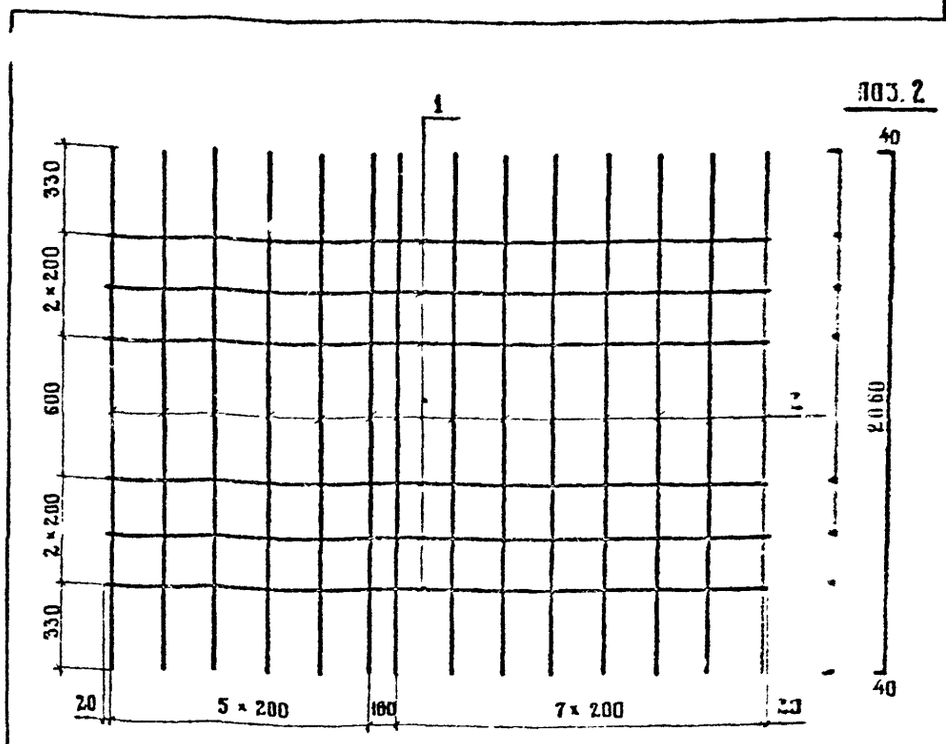

МАРКА	ПОЗ.	НАИМЕНОВАНИЕ	КОЛ.	МАССА ЕД., КГ	МАССА, КГ
С-ТА II-24	1	∅ 10 А II, ℓ = 2640	6	1.6	29.2
	2	10 А II, ℓ = 2140	14	1.4	
С-ТА III-24	1	∅ 10 А III, ℓ = 2640	6	1.6	29.2
	2	10 А III, ℓ = 2140	14	1.4	

ГОСТ на сортамент и марки стали см. Технические требования 3.503.1-81.2-1-ТТ

Н КОНТР	ИВЯНСКИЙ		24.01.84
НАЧ ОИС	ПОСТОВОЙ		24.01.84
ГА СПЕЦ	ИВЯНСКИЙ		24.01.84
ГИП	МАРКИН		24.01.84
РУК БРИГ	СТАРОВА		23.01.84
СТ. ИНЖ	ЧУПРИНА		23.01.84
ИНЖЕНЕР	СОРОКИН		23.01.84

3.503.1-81.2-1-50

Сетка С-ТА II-24, С-ТА III-24

СТАДИЯ	ЛИСТ	ЛИСТОВ
Р		1

СОЮЗДОРПРОЕКТ

Формат А4

Поз. 1

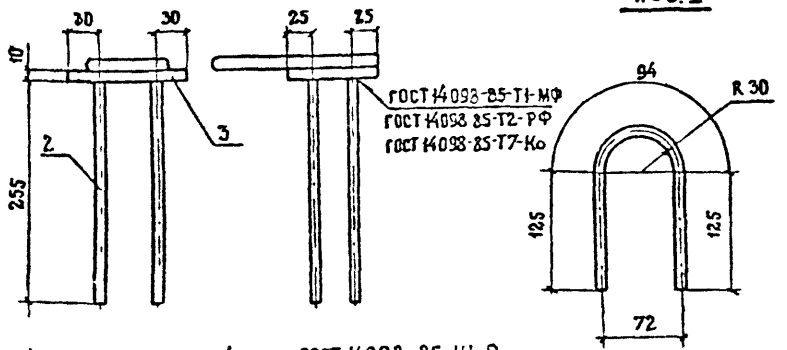

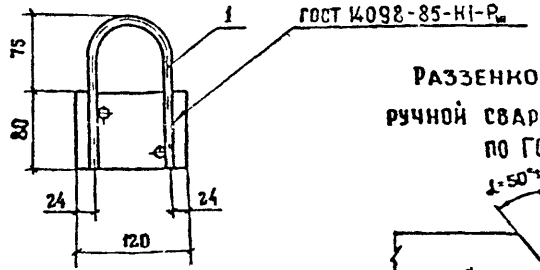

РАЗВЕНКОВКА ДЛЯ ВАРИАНТА
ручной сварки валиковыми швами
по ГОСТ 14098-85

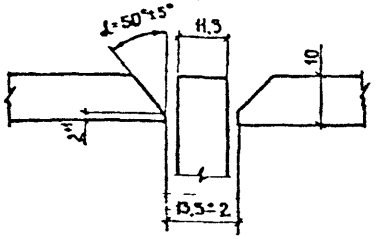

Марка	Поз	Наименование	Кол.	Масса ед., кг	Масса, кг
МН-ТАII-1	1	⌀ 10 AI, ℓ = 344	1	0.2	1.4
	2	⌀ 10 AII, ℓ = 270	2	0.2	
	3	— 10 × 80, ℓ = 120	1	0.8	
МН-ТАIII-1	1	⌀ 10 AI, ℓ = 340	1	0.2	1.4
	2	⌀ 10 AIII, ℓ = 270	2	0.2	
	3	— 10 × 80, ℓ = 120	1	0.8	

ГОСТ на сортамент и марки стали см. Технические требования 3.503.1-81.2-1-ТТ

Н. контр.	Ивянский		27.09.91
Нач. отд.	Постовой		27.09.91
Гл. спец.	Ивянский		27.09.91
ГИП	Маркин		26.09.91
Рук. бриг.	Старова		26.09.91
Ст. инж.	Чуприна		25.09.91
Инженер	Сорокин		25.09.91

3.503.1-81.2-1-51

Изделие закладное
МН-ТАII-1; МН-ТАIII-1

Стадия	Лист	Листов
Р		1

СОЮЗДОРПРОЕКТ

Формат А4

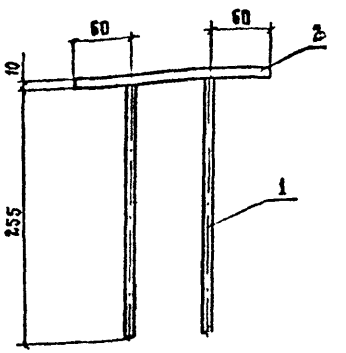

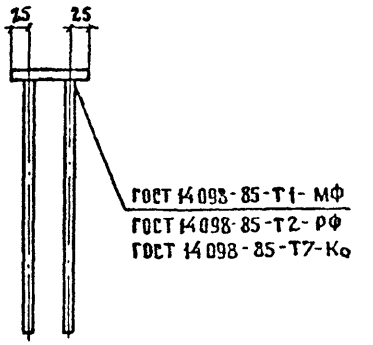

РАЗВЕНКОВКА ДЛЯ ВАРИАНТА
ручной сварки валиковыми швами
по ГОСТ 14098-85

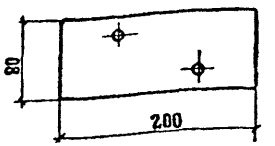

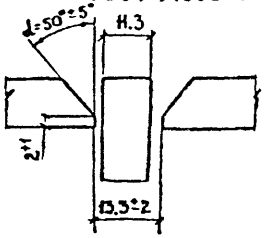

Марка	Поз.	Наименование	Кол	Масса ед., кг	Масса, кг
МН-ТАII-2	1	⌀ 10 AII, ℓ = 270	2	0.2	1.7
	2	— 10 × 80, ℓ = 200	1	1.3	
МН-ТАIII-2	1	⌀ 10 AIII, ℓ = 270	2	0.2	1.7
	2	— 10 × 80, ℓ = 200	1	1.3	

ГОСТ на сортамент и марки стали см. Технические требования 3.503.1-81.2-1-ТТ

Н. контр.	Ивянский		27.09.91
Нач. отд.	Постовой		27.09.91
Гл. спец.	Ивянский		27.09.91
ГИП	Маркин		26.09.91
Рук. бриг.	Старова		26.09.91
Ст. инж.	Чуприна		25.09.91
Инженер	Сорокин		25.09.91

3.503.1-81.2-1-52

Изделие закладное
МН-ТАII-2; МН-ТАIII-2

Стадия	Лист	Листов
Р		1

СОЮЗДОРПРОЕКТ

Формат А4

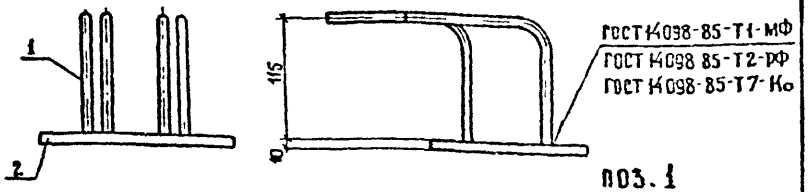

поз. 1

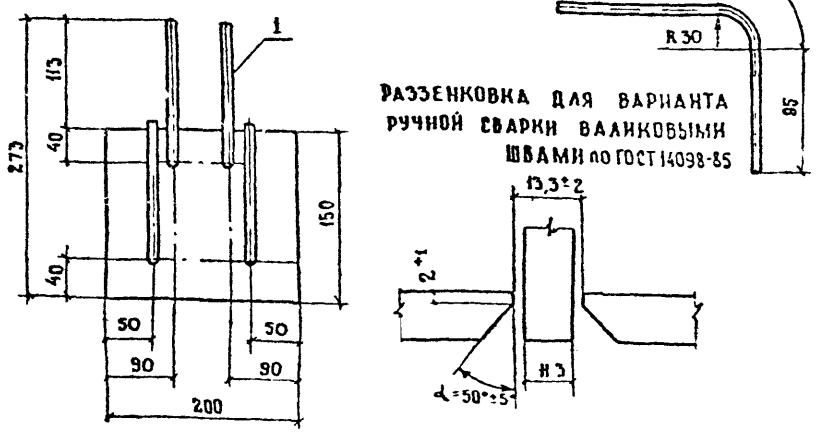

Марка	Поз.	Наименование	Кол	Масса ед. кг	Масса ед. кг
МН-ТАII-3	1	⌀ 10 AII ℓ = 270	4	0,2	3,3
	2	— 10 × 150 ℓ = 200	1	2,5	
МН-ТАIII-3	1	⌀ 10 AIII ℓ = 270	4	0,2	3,3
	2	— 10 × 150 ℓ = 200	1	2,5	

ГОСТ на сортамент и марки стали см. Технические требования 3.503.1-81.2-1-ТТ

Н. контр.	Ивянский		28.03.84	3.503.1-81.2-1-53		
Нач. отдела	Постовой		28.03.84			
Гл. спец.	Ивянский		28.03.84			
ГИП	Маркин		25.03.84	Изделие закладное МН-ТАII-3; МН-ТАIII-3	Стадия	Лист	Листов
Рук. бриг.	Старова		27.03.84		Р		1
Ст. инж.	Чуприна		27.03.84		Союздорпроект		
Инженер	Сорокин		27.03.84				

Формат А4

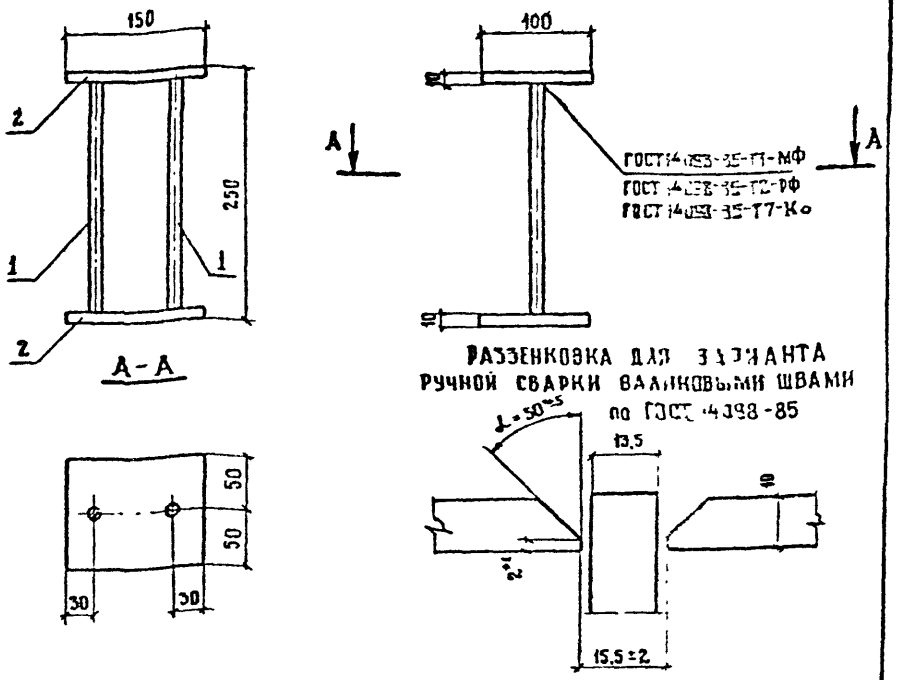

Марка	Поз.	Наименование	Кол	Масса ед. кг	Масса ед. кг
МН-ТАII-4	1	⌀ 12 AII ℓ = 250	2	0,2	2,8
	2	— 10 × 100 ℓ = 150	2	1,2	
МН-ТАIII-4	1	⌀ 12 AIII ℓ = 250	2	0,2	2,8
	2	— 10 × 100 ℓ = 150	2	1,2	

ГОСТ на сортамент и марки стали см. Технические требования 3.503.1-81.2-1-ТТ

Н. контр.	Ивянский		28.03.84	3.503.1-81.2-1-54		
Нач. ОИС	Постовой		28.03.84			
Гл. спец.	Ивянский		28.03.84			
ГИП	Маркин		25.03.84	Изделие закладное МН-ТАII-4; МН-ТАIII-4	Стадия	Лист	Листов
Рук. бриг.	Старова		27.03.84		Р		1
Ст. инж.	Чуприна		27.03.84		Союздорпроект		
Инженер	Сорокин		27.03.84				

Формат А4

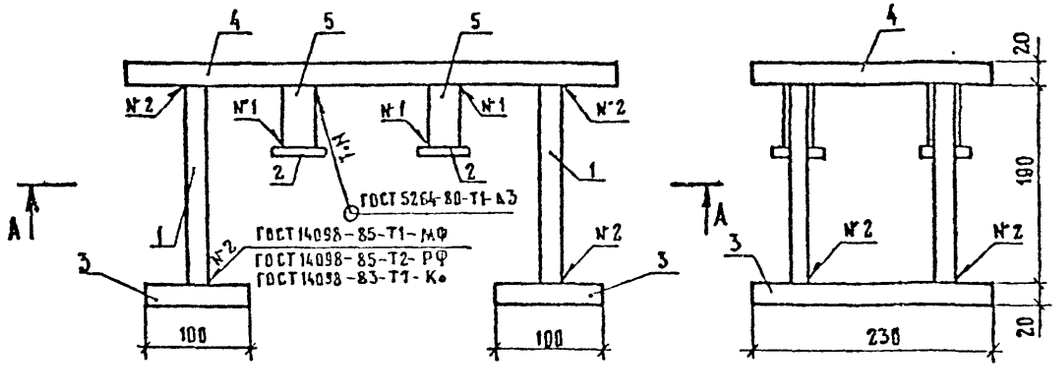

А - А

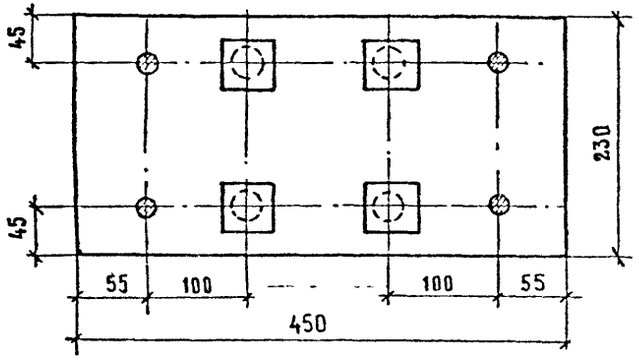

Раззенковка для варианта ручной сварки валиковыми швами по ГОСТ 14098-85

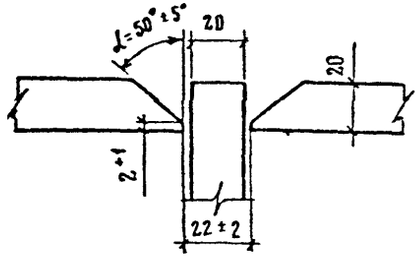

Поз. 4

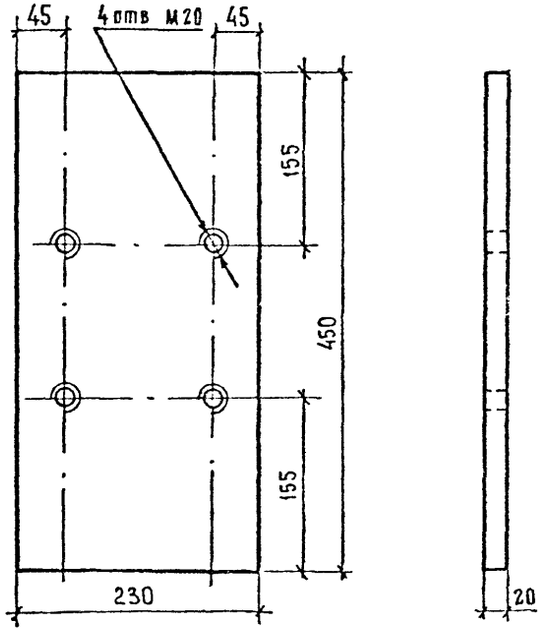

Марка	Поз	Наименование	Кол	Масса ед., кг	Масса, кг
МН-ТАII-5	1	⌀ 18 AII, ℓ=220	4	0,5	21,1
	2	— 10×50, ℓ=50	4	0,2	
	3	— 20×100, ℓ=230	2	0,5	
	4	— 20×230, ℓ=450	1	16,9	
	5	○ 28×2,5, ℓ=60	4	0,1	
МН-ТАIII-5	1	⌀ 18 AIII, ℓ=220	4	0,5	21,1
	2	— 10×50, ℓ=50	4	0,2	
	3	— 20×100, ℓ=230	2	0,5	
	4	— 20×230, ℓ=450	1	16,9	
	5	○ 28×2,5, ℓ=60	4	0,1	

ГОСТ на сортамент и марки стали см. Технические требования 3.503.1-81.2-1-ТТ

Н контр	Ивянский		28.03.88
Нач ОИС	Постовой		28.03.88
Гл спец	Ивянский		28.03.88
ГИП	Маркин		28.03.88
Рук бриг	Старова		28.03.88
Ст инж	Чуприна		28.03.88
Инженер	Сорокин		28.03.88

3.503.1-81.2-1-55

Изделие закладное МН-ТАII-5; МН-ТАIII-5

Стадия	Лист	Листов
Р		1

Союздорпроект

Формат А3

МН-6

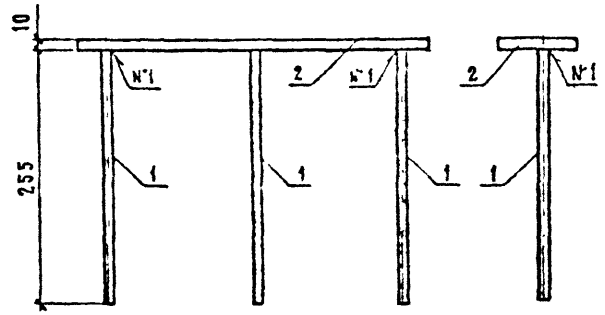

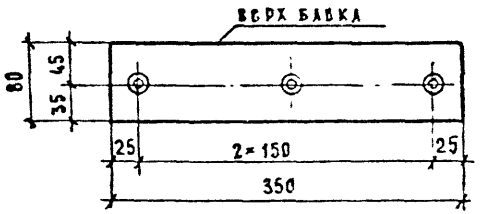

МН-7

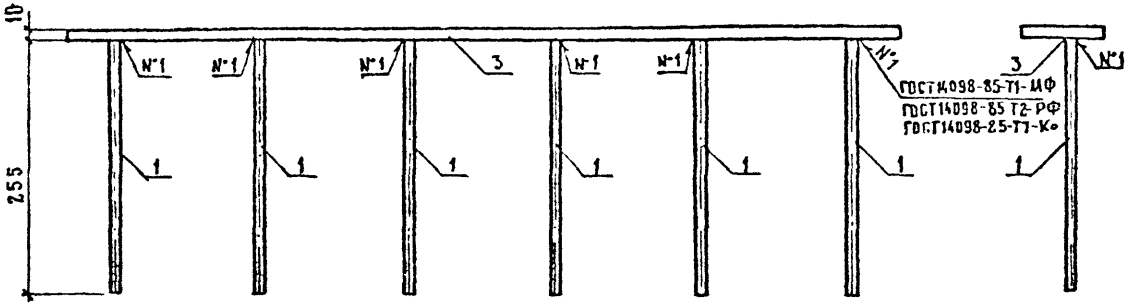

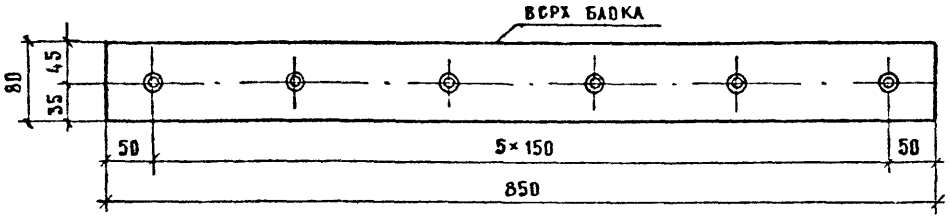

Разбивка для варианта ручной сварки валиковыми швами по ГОСТ 14098-85

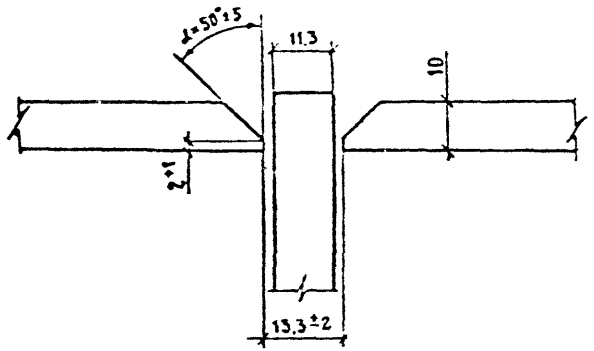

Марка изделия закладного	Поз.	Наименование	Кол	Масса ед., кг	Масса изделия закладного
МН-ТАII-6	1	⌀10 AII, ℓ=265	3	0,2	2,9
	2	-10×80, ℓ=350	1	2,3	
МН-ТАIII-6	1	⌀10 AIII, ℓ=265	3	0,2	2,9
	2	-10×80, ℓ=350	1	2,3	
МН-ТАII-7	1	⌀10 AII, ℓ=265	6	0,2	6,5
	3	-10×80, ℓ=850	1	5,3	
МН-ТАIII-7	1	⌀10 AIII, ℓ=265	6	0,2	6,5
	3	-10×80, ℓ=850	1	5,3	

ГОСТ на сортамент и марки стали см. Технические требования 3.503.1-81.2-1-ТТ

Н.контр	Ивянский			3.503.1-81.2-1-56
Нач.отд	Постовой			
Гл.спец	Ивянский			Изделие закладное МН-ТАII-6, МН-ТАIII-6, МН-ТАII-7, МН-ТАIII-7
ГИП	Маркин			Стадия: Р; Лист: ; Листов: 1
Рук.бриг	Старова			Союздорпроект
Ст.инж.	Чуприна			
Инженер	Сорокин			

Формат А3

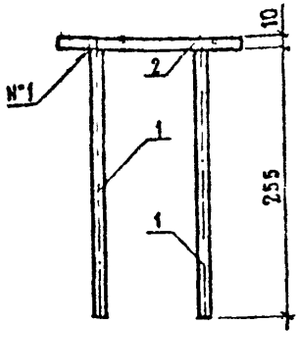

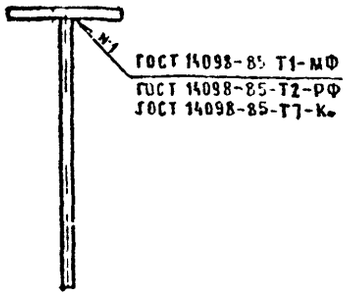

Раззенковка для варианта ручной сварки валиковыми швами по ГОСТ 14098-85

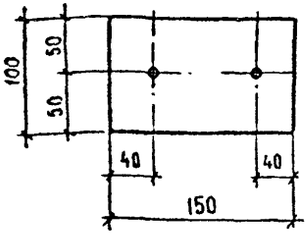

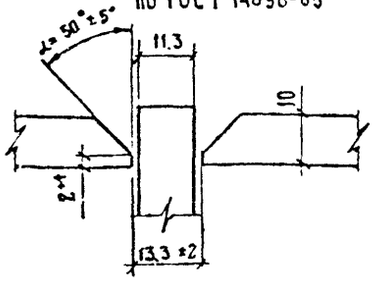

Марка	Поз	Наименование	Кол	Масса ед., кг	Масса, кг
МН-ТАII-8	1	⌀ 10 AII, ℓ = 270	2	0,2	2.0
	2	— 10×100, ℓ = 150	1	1.6	
МН-ТАIII-8	1	⌀ 10 AIII, ℓ = 270	2	0,2	2.0
	2	— 10×100, ℓ = 150	1	1.6	

ГОСТ на сортамент и марки стали см. Технические требования 3.503.1-81.2-1-ТТ

Н контр	Ивянский			3.503.1-81.2-1-57	
Нач ОИС	Постовой				
Гл спец	Ивянский				
ГИП	Маркин			Издание закладное МН-ТАII-8; МН-ТАIII-8	Стадия: Р; Лист: ; Листов: 1
Рук бриг	Старова				Союздорпроект
Ст инж	Чуприна				
Инженер	Сорокин				

Формат А4

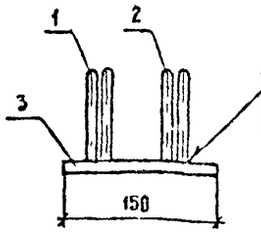

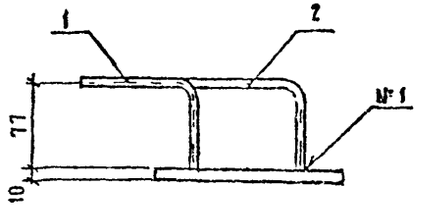

Раззенковка для варианта ручной сварки валиковыми швами по ГОСТ 14098-85

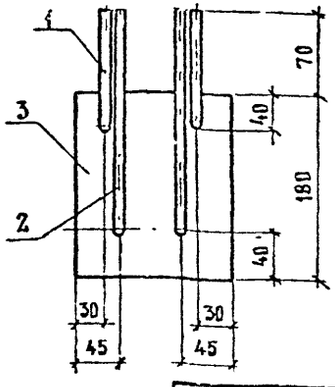

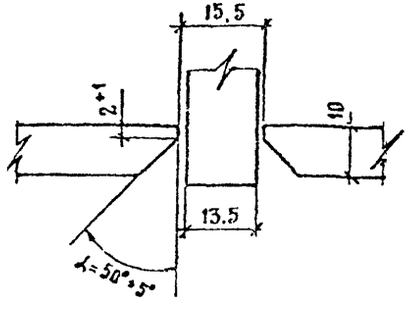

Марка	Поз.	Наименование	Кол	Масса ед., кг	Масса, кг
МН-ТАII-9	1	⌀ 12 AII, ℓ = 132	2	0,1	2.7
	2	⌀ 12 AII, ℓ = 272	2	0,2	
	3	— 10×180, ℓ = 150	1	2,1	
МН-ТАIII-9	1	⌀ 12 AIII, ℓ = 132	2	0,1	2.7
	2	⌀ 12 AIII, ℓ = 272	2	0,2	
	3	— 10×180, ℓ = 150	1	2,1	

ГОСТ на сортамент и марки стали см. Технические требования 3.503.1-81.2-1-ТТ

Н контр	Ивянский			3.503.1-81.2-1-58	
Нач ОИС	Постовой				
Гл спец	Ивянский				
ГИП	Маркин			Издание закладное МН-ТАII-9; МН-ТАIII-9	Стадия: Р; Лист: ; Листов: 1
Рук бриг	Старова				Союздорпроект
Ст инж	Чуприна				
Инженер	Сорокин				

Формат А4

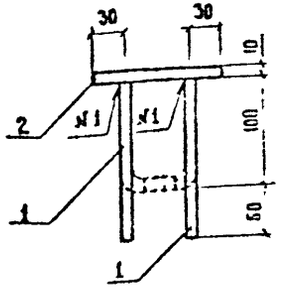

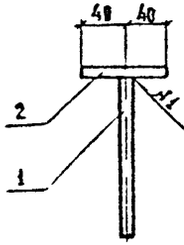

ГОСТ 14098-85-Т1-МФ
ГОСТ 14098-85-Т2-РФ
ГОСТ 14098-85-Т7-КО

РАЗЗЕНКОВКА ДЛЯ ВАРИАНТА РУЧНОЙ СВАРКИ ВАЛИКОВЫМИ ШВАМИ ПО ГОСТ 14098-85

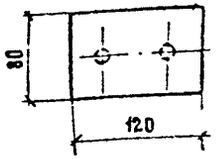

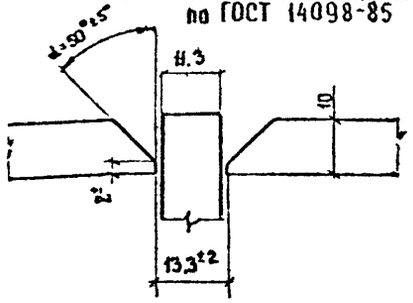

Марка	Поз.	Наименование	Кол.	Масса ед., кг	Масса, кг
МН-ТАII-10	1	⌀ 10 AII, ℓ = 160	2	0.1	1.0
	2	– 10×80, ℓ = 120	1	0.8	
МН-ТАIII-10	1	⌀ 10 AIII, ℓ = 160	2	0.1	1.0
	2	– 10×80, ℓ = 120	1	0.8	

ГОСТ на сортамент и марки стали см. Технические требования 3.503.1-81.2-1-ТТ

Н контр	Ивянский		
Нач ОИС	Постовой		
Га спец	Ивянский		
ГИП	Маркин		
Рук бриг	Старова		
Ст. инж	Чуприна		
Инженер	Сорокин		

3.503.1-81.2-1-59

Изделие закладное
МН-ТАII-10; МН-ТАIII-10

Стадия	Лист	Листов
Р		1

СОЮЗДОРПРОЕКТ

Формат А4

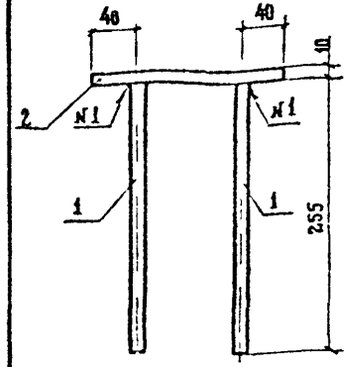

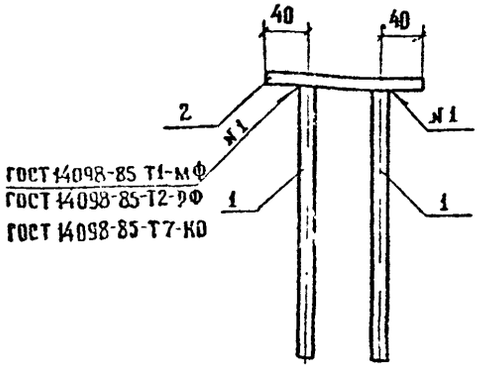

ГОСТ 14098-85 Т1-МФ
ГОСТ 14098-85-Т2-РФ
ГОСТ 14098-85-Т7-КО

РАЗЗЕНКОВКА ДЛЯ ВАРИАНТА РУЧНОЙ СВАРКИ ВАЛИКОВЫМИ ШВАМИ ПО ГОСТ 14098-85

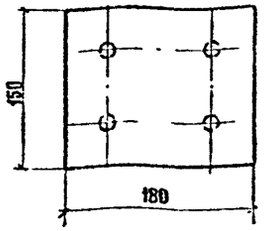

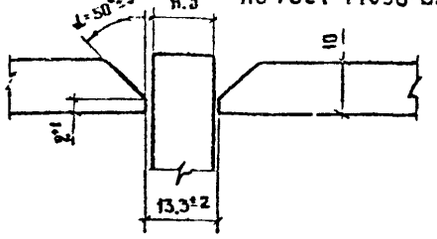

Марка	Поз.	Наименование	Кол.	Масса ед., кг	Масса, кг
МН-ТАII-11	1	⌀ 10 AII, ℓ = 265	4	0.2	2.9
	2	– 10×180, ℓ = 150	1	2.1	
МН-ТАIII-11	1	⌀ 10 AIII, ℓ = 265	4	0.2	2.9
	2	– 10×180, ℓ = 150	1	2.1	

ГОСТ на сортамент и марки стали см. Технические требования 3.503.1-81.2-1-ТТ

Н контр	Ивянский		
Нач ОИС	Постовой		
Га спец	Ивянский		
ГИП	Маркин		
Рук бриг	Старова		
Ст. инж	Чуприна		
Инженер	Сорокин		

3.503.1-81.2-1-60

Изделие закладное
МН-ТАII-11; МН-ТАIII-11

Стадия	Лист	Листов
Р		1

СОЮЗДОРПРОЕКТ

Формат А4

Марка элемента	Изделия арматурные			Изделия закладные										Общий расход, кг
	Арматура класса, кг			Арматура класса, кг					Прокат, кг				Всего, кг	
	А-II		Всего	А-I		А-II			ГОСТ 5781-82*		ГОСТ см. 3.503.1-81.2-1-ТТ			
	ГОСТ 5781-82* ⌀10	Итого		ГОСТ 5781-82* ⌀10	Итого	ГОСТ 5781-82* ⌀10	⌀18	Итого	δ 10	δ 20	ГОСТ 8732-78* ⌀28×2,5	Итого		
Т75.15 - ТА II-1	71,5	71,5	71,5	0,6	0,6	5,2	2,0	7,2	15,8	17,9	0,4	34,1	41,9	113,4
Т75.15 - ТА II-2	69,9	69,9	69,9	0,6	0,6	5,8	2,0	7,8	18,1	17,9	0,4	36,4	44,8	114,7
Т75.15 - ТА II-3	69,9	69,9	69,9	0,6	0,6	5,8	2,0	7,8	18,1	17,9	0,4	36,4	44,8	114,7
Т75.35 - ТА II-1	103,5	103,5	103,5	0,6	0,6	5,2	–	5,2	15,0	–	–	15,0	20,8	124,3
Т75.35 - ТА II-2	100,6	100,6	100,6	0,6	0,6	5,8	–	5,8	17,3	–	–	17,3	23,7	124,3
Т75.35 - ТА II-3	100,6	100,6	100,6	0,6	0,6	5,8	–	5,8	17,3	–	–	17,3	23,7	124,3
Т75.60 - ТА II-1	119,4	119,4	119,4	0,6	0,6	6,0	–	6,0	15,0	–	–	15,0	21,6	141,0
Т75.60 - ТА II-2	116,5	116,5	116,5	0,6	0,6	6,6	–	6,6	17,3	–	–	17,3	24,5	141,0
Т75.60 - ТА II-3	116,5	116,5	116,5	0,6	0,6	6,6	–	6,6	17,3	–	–	17,3	24,5	141,0
Т150.15 - ТА II-1	93,8	93,8	93,8	0,8	0,8	5,6	2,0	7,6	16,6	17,9	0,4	34,9	43,3	137,1
Т150.15 - ТА II-2	92,1	92,1	92,1	0,8	0,8	6,8	2,0	8,8	21,9	17,9	0,4	40,2	49,8	141,9
Т150.15 - ТА II-3	92,1	92,1	92,1	0,8	0,8	6,8	2,0	8,8	21,9	17,9	0,4	40,2	49,8	141,9
Т150.35 - ТА II-1	125,2	125,2	125,2	0,8	0,8	5,6	–	5,6	15,8	–	–	15,8	22,2	147,4
Т150.35 - ТА II-2	122,8	122,8	122,8	0,8	0,8	6,8	–	6,8	21,5	–	–	21,5	29,1	151,9
Т150.35 - ТА II-3	122,8	122,8	122,8	0,8	0,8	6,8	–	6,8	21,5	–	–	21,5	29,1	151,9
Т150.60 - ТА II-1	141,1	141,1	141,1	0,8	0,8	6,4	–	6,4	17,9	–	–	17,9	25,1	166,2
Т150.60 - ТА II-2	138,7	138,7	138,7	0,8	0,8	7,6	–	7,6	23,6	–	–	23,6	32,0	170,7
Т150.60 - ТА II-3	138,7	138,7	138,7	0,8	0,8	7,6	–	7,6	23,6	–	–	23,6	32,0	170,7

Н.контр.	Ивянский	
Нач.ОИС	Постовой	
Гл.спец.	Ивянский	
ГИП	Маркин	
Рук.бриг.	Старова	
Ст.инж.	Чуприна	
Инженер	Сорокин	

3.503.1-81.2-1-61 РС

Ведомость расхода стали

Стадия	Лист	Листов
Р	1	4

Союздорпроект

Формат А3

МАРКА ЭЛЕМЕНТА	ИЗДЕЛИЯ АРМАТУРНЫЕ			ИЗДЕЛИЯ ЗАКЛАДНЫЕ										ОБЩИЙ РАСХОД КГ
	АРМАТУРА КЛАССА, КГ			АРМАТУРА КЛАССА, КГ					ПРОКАТ, КГ				ВСЕГО, КГ	
	A-III		ВСЕГО	A-I		A-III								
	ГОСТ 5781-82* Ø 10	ИТОГО		ГОСТ 5781-82* Ø 10	ИТОГО	ГОСТ 5781-82* Ø 10	Ø 18	ИТОГО	ГОСТ см 3.503.1-81.2-1-ТТ δ 10	δ 20	ГОСТ 8732-78* ⌀28×2,5	ИТОГО		
Т.75.15 - ТАIII-1	71,5	71,5	71,5	0,6	0,6	5,2	2,0	7,2	15,8	17,9	0,4	34,1	41,9	113,4
Т.75.15 - ТАIII-2	69,9	69,9	69,9	0,6	0,6	5,8	2,0	7,8	18,1	17,9	0,4	36,4	44,8	114,7
Т.75.15 - ТАIII-3	69,9	69,9	69,9	0,6	0,6	5,8	2,0	7,8	18,1	17,9	0,4	36,4	44,8	114,7
Т.75.35 - ТАIII-1	103,5	103,5	103,5	0,6	0,6	5,2	–	5,2	15,0	–	–	15,0	20,8	124,3
Т.75.35 - ТАIII-2	100,6	100,6	100,6	0,6	0,6	5,8	–	5,8	17,3	–	–	17,3	23,7	124,3
Т.75.35 - ТАIII-3	100,6	100,6	100,6	0,6	0,6	5,8	–	5,8	17,3	–	–	17,3	23,7	124,3
Т.75.60 - ТАIII-1	119,4	119,4	119,4	0,6	0,6	6,0	–	6,0	15,0	–	–	15,0	21,6	141,0
Т75.60 - ТАIII-2	116,5	116,5	116,5	0,6	0,6	6,6	–	6,6	17,3	–	–	17,3	24,5	141,0
Т75.60 - ТАIII-3	116,5	116,5	116,5	0,6	0,6	6,6	–	6,6	17,3	–	–	17,3	24,5	141,0
Т150.15 - ТАIII-1	93,8	93,8	93,8	0,8	0,8	5,6	2,0	7,6	16,6	17,9	0,4	34,9	43,3	137,1
Т150.15 - ТАIII-2	92,1	92,1	92,1	0,8	0,8	6,8	2,0	8,8	21,9	17,9	0,4	40,2	49,8	141,9
Т150.15 - ТАIII-3	92,1	92,1	92,1	0,8	0,8	6,8	2,0	8,8	21,9	17,9	0,4	40,2	49,8	141,9
Т150.35 - ТАIII-1	125,2	125,2	125,2	0,8	0,8	5,6	–	5,6	15,8	–	–	15,8	22,2	147,4
Т150.35 - ТАIII-2	122,8	122,8	122,8	0,8	0,8	6,8	–	6,8	21,5	–	–	21,5	29,1	151,9
Т150.35 - ТАIII-3	122,8	122,8	122,8	0,8	0,8	6,8	–	6,8	21,5	–	–	21,5	29,1	151,9
Т150.60 - ТАIII-1	141,1	141,1	141,1	0,8	0,8	6,4	–	6,4	17,9	–	–	17,9	25,1	166,2
Т150.60 - ТАIII-2	138,7	138,7	138,7	0,8	0,8	7,6	–	7,6	23,6	–	–	23,6	32,0	170,7
Т150.60 - ТАIII-3	138,7	138,7	138,7	0,8	0,8	7,6	–	7,6	23,6	–	–	23,6	32,0	170,7

МАРКА ЭЛЕМЕНТА	ИЗДЕЛИЯ АРМАТУРНЫЕ							ИЗДЕЛИЯ ЗАКЛАДНЫЕ										ОБЩИЙ РАСХОД КГ
	АРМАТУРА КЛАССА, кг						ВСЕГО	АРМАТУРА КЛАССА, кг						ПРОКАТ, КГ				ВСЕГО, кг	
	А-I			А-II				А-I		А-II				ГОСТ 3503.1-81.2-1-ТТ		ГОСТ 8732-78*			
	ГОСТ 5781-82*		ИТОГО	ГОСТ 5781-82*		ИТОГО		ГОСТ 5781-82*	ИТОГО	ГОСТ 5781-82*			ИТОГО	δ10	δ20	ø28×8,5	ИТОГО		
	ø8	ø10		ø10	ø16			ø10		ø10	ø12	ø18							
РП15-ТАII-1	–	–	–	65,3	–	65,3	65,3	0,8	0,8	1,6	–	2,0	3,6	4,0	17,9	0,4	22,3	26,7	92,0
РП15-ТАII-2	–	–	–	57,3	–	57,3	57,3	0,8	0,8	1,6	–	2,0	3,6	4,0	17,9	0,4	22,3	26,7	84,0
РП60-ТАII-1	–	–	–	128,4	–	128,4	128,4	0,8	0,8	2,0	–	–	2,0	4,8	–	–	4,8	7,6	136,0
РП60-ТАII-2	–	–	–	114,2	–	114,2	114,2	0,8	0,8	2,0	–	–	2,0	4,8	–	–	4,8	7,6	114,2
ОБ15-ТАII-1	–	–	–	60,1	–	60,1	60,1	0,6	0,6	2,0	–	2,0	4,0	5,8	17,9	0,4	24,1	28,7	88,8
ОБ15-ТАII-2	–	–	–	58,5	–	58,5	58,5	0,6	0,6	2,0	–	2,0	4,0	5,8	17,9	0,4	24,1	28,7	87,2
ОБ15-ТАII-3	–	–	–	58,5	–	58,5	58,5	0,6	0,6	2,0	–	2,0	4,0	5,8	17,9	0,4	24,1	28,7	87,2
ОБ60-ТАII-1	–	–	–	113,2	–	113,2	113,2	0,6	0,6	3,4	–	–	3,4	7,9	–	–	7,9	11,9	125,1
ОБ60-ТАII-2	–	–	–	110,4	–	110,4	110,4	0,6	0,6	3,4	–	–	3,4	7,9	–	–	7,9	11,9	122,3
ОБ60-ТАII-3	–	–	–	110,4	–	110,4	110,4	0,6	0,6	3,4	–	–	3,4	7,9	–	–	7,9	11,9	122,3
ББ35-ТАII-1	–	1,0	1,0	27,0	47,0	74,0	75,0	–	–	–	0,8	–	0,8	4,8	–	–	4,8	5,6	80,6
ББ35-ТАII-2	–	1,0	1,0	23,4	40,0	63,4	64,4	–	–	–	0,8	–	0,8	4,8	–	–	4,8	5,6	70,0
К-ТАII-1	17,0	1,0	18,0	–	–	–	18,0	–	–	1,6	2,4	–	4,0	14,8	–	–	14,8	18,8	36,8
К-ТАII-2	6,5	1,0	7,5	–	–	–	7,5	–	–	0,6	–	–	0,6	2,4	–	–	2,4	3,0	10,5

Марка элемента	Изделия арматурные							Изделия закладные										Общий расход кг
	Арматура класса, кг							Арматура класса, кг						Прокат, кг				
	А-I			А-III				А-I		А-III								
	ГОСТ 5781-82*		Итого	ГОСТ 5781-82*		Итого	Всего	ГОСТ 5781-82*	Итого	ГОСТ 5781-82*			Итого	ГОСТ см. 35031-812-1-ТТ		ГОСТ 8732-78*	Итого	Всего, кг	
	⌀8	⌀10		⌀10	⌀14			⌀10		⌀10	⌀12	⌀18		δ 10	δ 20	⌀28×2,5			
РП15-ТАIII-1	–	–	–	65,3	–	65,3	65,3	0,8	0,8	1,6	–	2,0	3,6	4,0	17,9	0,4	22,3	26,7	92,0
РП15-ТАIII-2	–	–	–	57,3	–	57,3	57,3	0,8	0,8	1,6	–	2,0	3,6	4,0	17,9	0,4	22,3	26,7	84,0
РП60-ТАIII-1	–	–	–	128,4	–	128,4	128,4	0,8	0,8	2,0	–	–	2,8	4,8	–	–	4,8	7,6	136,0
РП60-ТАIII-2	–	–	–	114,2	–	114,2	114,2	0,8	0,8	2,0	–	–	2,8	4,8	–	–	4,8	7,6	114,2
ОБ15-ТАIII-1	–	–	–	60,1	–	60,1	60,1	0,6	0,6	2,0	–	2,0	4,0	5,8	17,9	0,4	24,1	28,7	88,8
ОБ15-ТАIII-2	–	–	–	58,5	–	58,5	58,5	0,6	0,6	2,0	–	2,0	4,0	5,8	17,9	0,4	24,1	28,7	87,2
ОБ15-ТАIII-3	–	–	–	58,5	–	58,5	58,5	0,6	0,6	2,0	–	2,0	4,0	5,8	17,9	0,4	24,1	28,7	87,2
ОБ60-ТАIII-1	–	–	–	113,2	–	113,2	113,2	0,6	0,6	3,4	–	–	3,4	7,9	–	–	7,9	11,9	125,1
ОБ60-ТАIII-2	–	–	–	110,4	–	110,4	110,4	0,6	0,6	3,4	–	–	3,4	7,9	–	–	7,9	11,9	122,3
ОБ60-ТАIII-3	–	–	–	110,4	–	110,4	110,4	0,6	0,6	3,4	–	–	3,4	7,9	–	–	7,9	11,9	122,3
ББ35-ТАIII-1	–	1,0	1,0	27,0	36,0	63,0	64,0	–	–	–	0,8	–	0,8	4,8	–	–	4,8	5,6	69,6
ББ35-ТАIII-2	–	1,0	1,0	23,4	31,0	54,4	55,4	–	–	–	0,8	–	0,8	4,8	–	–	4,8	5,6	61,0
К-ТАIII-1	17,0	1,0	18,0	–	–	–	18,0	–	–	1,6	2,4	–	4,0	14,8	–	–	14,8	18,8	36,8
К-ТАIV-2	6,5	1,0	7,5	–	–	–	7,5	–	–	0,6	–	–	0,6	2,4	–	–	2,4	3,0	10,5

gost.e-ecolog.ru