ТИПОВЫЕ КОНСТРУКЦИИ, ИЗДЕЛИЯ И УЗЛЫ ЗДАНИЙ И СООРУЖЕНИЙ

СЕРИЯ 3.503.1-81

ПРОЛЕТНЫЕ СТРОЕНИЯ СБОРНЫЕ ЖЕЛЕЗОБЕТОННЫЕ ДЛИНОЙ 12, 15, 18, 21, 24 и 33м ИЗ БАЛОК ДВУТАВРОВОГО СЕЧЕНИЯ С ПРЕДВАРИТЕЛЬНО НАПРЯГАЕМОЙ АРМАТУРОЙ ДЛЯ МОСТОВ И ПУТЕПРОВОДОВ, РАСПОЛОЖЕННЫХ НА АВТОМОБИЛЬНЫХ ДОРОГАХ ОБЩЕГО ПОЛЬЗОВАНИЯ, НА УЛИЦАХ И ДОРОГАХ В ГОРОДАХ

ВЫПУСК 7-1

БАЛКИ ПРОЛЕТНОГО СТРОЕНИЯ ДЛИНОЙ 12, 15, 18, 21, 24 и 33м ЦЕЛЬНОПЕРЕВОЗИМЫЕ С НАТЯЖЕНИЕМ НА УПОРЫ

РАБОЧИЕ ЧЕРТЕЖИ

gost.e-ecolog.ru

ТИПОВЫЕ КОНСТРУКЦИИ, ИЗДЕЛИЯ И УЗЛЫ ЗДАНИЙ И СООРУЖЕНИЙ

СЕРИЯ 3.503.1-81

ПРОЛЕТНЫЕ СТРОЕНИЯ СБОРНЫЕ ЖЕЛЕЗОБЕТОННЫЕ ДЛИНОЙ 12, 15, 18, 21, 24 и 33м ИЗ БАЛОК ДВУТАВРОВОГО СЕЧЕНИЯ С ПРЕДВАРИТЕЛЬНО НАПРЯГАЕМОЙ АРМАТУРОЙ ДЛЯ МОСТОВ И ПУТЕПРОВОДОВ, РАСПОЛОЖЕННЫХ НА АВТОМОБИЛЬНЫХ ДОРОГАХ ОБЩЕГО ПОЛЬЗОВАНИЯ, НА УЛИЦАХ И ДОРОГАХ В ГОРОДАХ

ВЫПУСК 7-1

БАЛКИ ПРОЛЕТНОГО СТРОЕНИЯ ДЛИНОЙ 12, 15, 18, 21, 24 и 33м ЦЕЛЬНОПЕРЕВОЗИМЫЕ С НАТЯЖЕНИЕМ НА УПОРЫ

РАБОЧИЕ ЧЕРТЕЖИ

Разработаны институтом "Союздорпроект"

Главный инженер института В.Д. Браславский

Главный инженер проекта Л.Н. Старова

Утверждены корпорацией "Трансстрой" протокол № СВ-86 от 29.03.94г

Введены в действие с 1.08.94г

Распространяет "Союздорпроект"

Обозначение документа	Наименование	Стр.
3.503.1-81.7-1-ТТ	Технические требования	6
3.503.1-81.7-1-1ФЧ	Балка пролетного строения БL.174.h и	
	БL.194.h Опалубочный чертеж	13
3.503.1-81.7-1-1	Балка пролетного строения Б L.174.h и	
	Б L.194.h . Схема армирования балок	
	ненапрягаемой арматурой .	17
3.503.1-81.7-1-2ФЧ	Балка пролетного строения Б L.140.h и	
	БL.180.h . Опалубочный чертеж	23
3.503.1-81.7-1-2	Балка пролетного строения Б L.140.h и	
	Б L.180.h . Схема армирования балок	
	ненапрягаемой арматурой .	26
3.503.1-81.7-1-3	Балка пролетного строения Б 1200.b.93-ТВ	
	Схема армирования балок напрягаемой арматурой	28
3.503.1-81.7-1-4	Балка пролетного строения Б 1200.b.93-ТК7	
	Схема армирования балок напрягаемой арматурой	29
3.503.1-81.7-1-5	Балка пролетного строения Б 1500.b.93-ТВ	
	Схема армирования балок напрягаемой арматурой	30
3.503.1-81.7-1-6	Балка пролетного строения Б 1500.b.93-ТК7	
	Схема армирования балок напрягаемой арматурой	31
3.503.1-81.7-1-7	Балка пролетного строения Б 1800.b.123-ТВ	
	Схема армирования балок напрягаемой арматурой	32
3.503.1-81.7-1-8	Балка пролетного строения Б 1800.b.123-ТК7	
	Схема армирования балок напрягаемой арматурой	33
3.503.1-81.7-1-9	Балка пролетного строения Б 2100.b.123-ТВ	
	Схема армирования балок напрягаемой арматурой	34
3.503.1-81.7-1-10	Балка пролетного строения Б 2100.b.123-ТК7	
	Схема армирования балок напрягаемой арматурой	35
3.503.1-81.7-1-11	Балка пролетного строения Б 2400.b.123-ТВ	
	Схема армирования балок напрягаемой арматурой	36

Обозначение документа	Наименование	Стр.
3.503.1-81.7-1-12	Балка пролетного строения Б 3300.b.153-ТВ	
	Схема армирования балок напрягаемой арматурой	37
3.503.1-81.7-1-13	Балка пролетного строения Б 3300.b.173-ТВ	
	Схема армирования балок напрягаемой арматурой	39
3.503.1-81.7-1-14	Изделие закладное .	
	Балки длиной 12 ,15 и 18 м.	
	Спецификация.	41
3.503.1-81.7-1-15	Изделие закладное .	
	Балки длиной 21 ,24 и 33 м.	
	Спецификация.	42
3.503.1-81.7-1-16	Арматура напрягаемая. Пучки из стали	
	класса В . Спецификация.	43
3.503.1-81.7-1-17	Арматура напрягаемая . Канаты К7	
	Спецификация.	43
3.503.1-81.7-1-18	Плита балки Б L.140.h Спецификация.	44
3.503.1-81.7-1-19	Плита балки Б L.174.h Спецификация.	44
3.503.1-81.7-1-20	Плита балки Б L.180.h Спецификация.	45
3.503.1-81.7-1-21	Плита балки Б L.194.h Спецификация.	45
3.503.1-81.7-1-22	Ребро балок длиной 12 и 15 м .	
	Спецификация.	46
3.503.1-81.7-1-23	Ребро балок длиной 18 , 21 и 24 м.	
	Спецификация.	46
3.503.1-81.7-1-24	Ребро балок длиной 33 м.	
	Спецификация.	47

Н.контр	Федоров		11.04.94
Нач.ОИС	Федоров		11.04.94
Г И П	Старова		3.06.94

3.503.1-81.7-1

Содержание

Стадия	Лист	Листов
Р	1	3

СОЮЗДОРПРОЕКТ

Обозначение документа	Наименование	Стр.
3.503.1-81.7-1-25	Спираль	47
3.503.1-81.7-1-26	Пучок из стали класса В	48
3.503.1-81.7-1-27	Канат К-7	50
3.503.1-81.7-1-28	Сетка плиты СП140-ТАII(AIII)-1 СП180-ТАII(AIII)-1	51
3.503.1-81.7-1-29	Сетка плиты СП140-ТАII(AIII)-3 СП180-ТАII(AIII)-3	52
3.503.1-81.7-1-30	Сетка плиты СП140-ТАII(AIII)-4 СП180-ТАII(AIII)-4	53
3.503.1-81.7-1-31	Сетка плиты СП174-ТАII(AIII)-1 СП174-ТАII(AIII)-2	
	СП194-ТАII(AIII)-1 СП194-ТАII(AIII)-2	54
3.503.1-81.7-1-32	Сетка плиты СП174-ТАII(AIII)-4 СП 174-ТАII(AIII)-5	
	СП 194-ТАII(AIII)-4 СП194-ТАII(AIII)-5	55
3.503.1-81.7-1-33	Сетка плиты СП174-ТАII(AIII)-6 СП194-ТАII(AIII)-6	56
3.503.1-81.7-1-34	Сетка ребра СР93-ТАII(AIII)-6 СР93-ТАI-7	
	СР123-ТАII(AIII)-7 СР123-ТАII(AIII)-10	
	СР 173-ТАII(AIII)-6	57
3.503.1-81.7-1-35	Сетка ребра СР 123-ТАI-8 , СР 153-ТАI-8	
	СР 173-ТАII(AIII)-7 СР 173-ТАI-8	57
3.503.1-81.7-1-36	Сетка ребра СР 123-ТАII(AIII)-9,СР153-ТАII(AIII)-6	
	СР 153-ТАII(AII)-7 ,	58
3.503.1-81.7-1-37	Каркас К-ТАI-1 , К-ТАI-2 , К-ТАI-3	58
3.503.1-81.7-1-38	Каркас К10-ТАI-1	59
3.503.1-81.7-1-39	Каркас К10-ТАI-2	59
3.503.1-81.7-1-40	Каркас К15-ТАI-1	60
3.503.1-81.7-1-41	Каркас К15-ТАI-2 , К15-ТАI-3	60
3.503.1-81.7-1-42	Каркас К20-ТАI-1	61
3.503.1-81.7-1-43	Каркас К20-ТАI-2 , К20-ТАI-3	61
3.503.1-81.7-1-44	Изделие закладное МН-ТАII(AIII)-6	62
3.503.1-81.7-1-45	Изделие закладное МН-ТАII(AIII)-7	62
3.503.1-81.7-1-46	Изделие закладное МН-ТАII(AIII)-10	63
3.503.1-81.7-1-47	Изделие закладное МН-ТАII(AIII)-12	63
3.503.1-81.7-1-48РС	Ведомость расхода стали на балку L= 12 м.	
	Армирование пучками из стали класса В и	
	ненапрягаемой арматурой класса А-II	64
3.503.1-81.7-1-49РС	Ведомость расхода стали на балку L= 12 м.	
	Армирование пучками из стали класса В и	
	ненапрягаемой арматурой класса А-III	65
3.503.1-81.7-1-50РС	Ведомость расхода стали на балку L= 12 м.	
	Армирование канатами К7 и	
	ненапрягаемой арматурой класса А-II	66
3.503.1-81.7-1-51 РС	Ведомость расхода стали на балку L= 12 м.	
	Армирование канатами К7 и	
	ненапрягаемой арматурой класса А-III	67
3.503 1-81.7-1-52РС	Ведомость расхода стали на балку L= 15 м.	
	Армирование пучками из стали класса В и	
	ненапрягаемой арматурой класса А-II	68
3.503.1-81.7-1-53РС	Ведомость расхода стали на балку L= 15 м.	
	Армирование пучками из стали класса В и	
	ненапрягаемой арматурой класса А-III	69
3.503.1-81.7-1-54РС	Ведомость расхода стали на балку L= 15 м.	
	Армирование канатами К7 и	
	ненапрягаемой арматурой класса А-II	70
3.503.1-81.7-1-55РС	Ведомость расхода стали на балку L= 15 м.	
	Армирование канатами К7 и	
	ненапрягаемой арматурой класса А-III	71
3.503.1-81.7-1-56РС	Ведомость расхода стали на балку L= 18 м.	
	Армирование пучками из стали класса В и	
	ненапрягаемой арматурой класса А-II	72
3.503.1-81.7-1-57РС	Ведомость расхода стали на балку L= 18 м.	
	Армирование пучками из стали класса В и	
	ненапрягаемой арматурой класса А-III	73

Обозначение документа	Наименование	Стр.
3.503.1-81.7-1-58РС	Ведомость расхода стали на балку L=18 м.	
	Армирование канатами К7 и	
	ненапрягаемой арматурой класса А-II	74
3.503.1-81.7-1-59РС	Ведомость расхода стали на балку L=18 м.	
	Армирование канатами К7 и	
	ненапрягаемой арматурой класса А-III	75
3.503.1-81.7-1-60РС	Ведомость расхода стали на балку L=21 м.	
	Армирование пучками из стали класса В и	
	ненапрягаемой арматурой класса А-II	76
3.503.1-81.7-1-61РС	Ведомость расхода стали на балку L=21 м	
	Армирование пучками из стали класса В и	
	ненапрягаемой арматурой класса А-III	77
3.503.1-81.7-1-62РС	Ведомость расхода стали на балку L=21 м.	
	Армирование канатами К7 и	
	ненапрягаемой арматурой класса А-II	78
3.503.1-81.7-1-63РС	Ведомость расхода стали на балку L=21 м.	
	Армирование канатами К7 и	
	ненапрягаемой арматурой класса А-III	79
3.503.1-81.7-1-64РС	Ведомость расхода стали на балку L=24 м.	
	Армирование пучками из стали класса В и	
	ненапрягаемой арматурой класса А-II	80
3.503.1-81.7-1-65 РС	Ведомость расхода стали на балку L=24 м.	
	Армирование пучками из стали класса В и	
	ненапрягаемой арматурой класса А-III	81
3.503.1-81.7-1-66РС	Ведомость расхода стали на балку L=33м, h=1.53м	
	Армирование пучками из стали класса В и	
	ненапрягаемой арматурой класса А-II	82
3.503.1-81.7-1-67РС	Ведомость расхода стали на балку L=33м, h=1.53м	
	Армирование пучками из стали класса В и	
	ненапрягаемой арматурой класса А-III	83

Обозначение документа	Наименование	Стр.
3.503.1-81.7-1-68 РС	Ведомость расхода стали на балку L=33м, h=1.73м	
	Армирование пучками из стали класса В и	
	ненапрягаемой арматурой класса А-II	84
3.503.1-81.7-1-69 РС	Ведомость расхода стали на балку L=33м, h=1.73м	
	Армирование пучками из стали класса В и	
	ненапрягаемой арматурой класса А-III	85

Настоящий выпуск включает в себя рабочие чертежи сборных предварительно напряженных железобетонных балок пролетных строений длиной 12 , 15 , 18 , 21 , 24 и 33 метра для мостов и путепроводов на автомобильных дорогах общего пользования , разработанные в соответствии со СНиП 2.05.03-84* Мосты и трубы и изменением к к нему от 26.11.91 г. (взамен выпусков 5-1, 5-2, 5-3, 5-4, 5-5 и 5-6).

Балки изготавливаются в опалубке балок по типовой серии 3.503-12 , выпуск 19 .

Балки предназначены для эксплуатации во всех климатических районах , предусмотренных в СНиП 2.01.01-82 "Строительная климатология и геофизика" с сейсмичностью до 9 баллов включительно.

В настоящей серии для удобства маркировки балок районы строительства условно разделены на пять температурных зон в зависимости от средней температуры наиболее холодного месяца и наиболее холодной пятидневки. Характеристика зон дана в таблице 1.

Среднюю температуру наиболее холодного месяца и наиболее холодной пятидневки принимать согласно СНиП 2.01.01-82 "Строительная климатология и геофизика".

При изготовлении , транспортировании и хранении балок пролетных строений надлежит руководствоваться ТУ 35-1842-88 с извещением 1 и 2 , и СНиП 3.06.04-91 .

1. МАТЕРИАЛЫ

Для изготовления балок пролетного строения применяется тяжелый бетон по ГОСТ 26633- 91 , класс бетона по прочности на сжатие

-для балок длиной 12 , 15 , 18 , 21 , 24 м и 33 м высотой 1.7 м - В35

-для балок длиной 33 м высотой 1.5 м -В40

Допускается применение бетона класса В40 для ускорения набора передаточной прочности .

Марка бетона по морозостойкости в зависимости от средней температуры наиболее холодного месяца приведена в таблице 1.

Таблица 1

Средняя температура наиболее холодного месяца	минус 20°С и выше			ниже минус 20°С	
Средняя температура наиболее холодной пятидневки с обеспеченностью 0.92	минус 30°С и выше	ниже минус 30°С до минус 40°С включительно	ниже минус 40°С	ниже минус 30°С до минус 40°С включительно	ниже минус 40°С
Номер температурной зоны .Т	1	2	3	4	5
Марка бетона по морозостойкости	F 200			F 300	
Марка бетона по водонепроницаемости	W6				

ГОСТ на сортамент и марки сталей арматурных и закладных изделий принимать по таблице 2 в зависимости от средней температуры наиболее холодной пятидневки с обеспеченность 0.92.

Применение импортных арматурных сталей допускается только при условии обязательной приемочной проверки , независимо от наличия сертификатов , включающей механические испытания , оценку эффективности периодического профиля , оценку свариваемости.

Применение импортных сталей для тем. зон 3 и 5 не допускается.

				3.503.1-81.7-1-ТТ	
Н.контр	Федоров		14.06.94	Технические требования	Стадия: Р; Лист: 1; Листов: 7
Нач.ОИС	Федоров		14.06.94		
Г И П	Старова		3.06.94		СОЮЗДОРПРОЕКТ

Таблица 2

Номера температурных зон		1	2 . 4	3 . 5
Средняя температура наиболее холодной пятидневки с обеспеченностью 0.92		Минус 30 °С и выше	Ниже минус 30° С до минус 40° С включительно	Ниже минус 40° С
Арматурная сталь класса А-I по ГОСТ 5781-82*	сварные и вязаные сетки и каркасы (диам 6-10 мм)	Ст3сп Ст3пс Ст3кп (кроме сеток плиты) по ГОСТ 380-88*	Ст3сп Ст3пс (кроме сеток плиты) по ГОСТ 380-88*	Ст3сп по ГОСТ 380-88*
	только вязаные сетки и каркасы (диам. 6-10 мм)		Ст3пс (для сеток плиты) по ГОСТ 380-88*	Ст3пс (кроме хомутов и сеток плиты) по ГОСТ 380-88*
	строповочные петли и каркасностержневые анкеры	Ст3сп и Ст3пс по ГОСТ 380-88*		Ст3сп по ГОСТ 380-88*
Арматурная сталь класса А-II по ГОСТ 5781-82* (диам. 10-16мм)	сварные и вязаные сетки и каркасы закладные изделия	Ст5пс (кроме хомутов) и Ст5сп по ГОСТ 380-88*	Ст5сп по ГОСТ 380-88*	—
	только вязаные сетки и каркасы		Ст5пс (кроме хомутов) по ГОСТ 380-88*	Ст5сп по ГОСТ 380-88* только для распределительной арматуры сеток ребра и каркасов балок длиной 33м
Арматурная сталь класса Ас-II по ГОСТ 5781-82*	сварные и вязаные сетки и каркасы, закладные изделия	10ГТ по ГОСТ 5781-82*		

Продолжение таблицы 2

Номера температурных зон		1	2 . 4	3 . 5
Средняя температура наиболее холодной пятидневки с обеспеченностью 0.92		Минус 30 °С и выше	Ниже минус 30° С до минус 40° С включительно	Ниже минус 40° С
Арматурная сталь класса А-III по ГОСТ 5781-82*	сварные и вязаные сетки и каркасы, закладные изделия	25Г2С 35ГС (кроме сеток плиты) по ГОСТ 5781-82*	25Г2С (кроме сеток плиты) по ГОСТ 5781-82*	—
	только вязаные сетки и каркасы		25Г2С (для сеток плиты) и 35ГС (кроме сеток плиты) по ГОСТ 5781-82*	25Г2С по ГОСТ 5781-82*
Прокатная полосовая по ГОСТ 103-76* Широкополосная универсальная по ГОСТ 82-70* Прокатная листовая по ГОСТ 19903-74*	сварные закладные изделия	16Д по ГОСТ 6713-91 Ст3сп5-I по ГОСТ 535-88* а Ст3пс5-I по ГОСТ 535-88* только для изделий, работающих на нагрузки с коэффициентом динамики не более 1.1 (закладные изделия для приварки перильного ограждения и закладные изделия для приварки опорных частей в балках пролетных строений длиной 33м)		10ХСНД 15ХСНД по ГОСТ 6713-91 а также все марки сталей (кроме 17ГС и 17Г1С) по ГОСТ 19281-89* не ниже четвертой категории поставки
Трубы стальные бесшовные по ГОСТ 8732-78*	сварные закладные изделия	Ст2сп по ГОСТ 380-88* 10, 20 по ГОСТ 1050-88* 10Г2 по ГОСТ 4543-71*		
Напрягаемая арматура		Проволока круглая холоднотянутая из углеродистой стали класса В по ГОСТ 7348-81*		
		Стальные спиральные канаты К-7 диаметром 15 мм по ГОСТ 13840-68*		
Вязальная проволока по ГОСТ 3282-74* и ГОСТ 6727-80*		—		

2. ОСОБЕННОСТИ КОНСТРУКЦИИ БАЛОК

В выпуске даны конструкции крайних и промежуточных балок. Крайние балки отличаются от промежуточных балок наличием односторонних выпусков арматуры из плиты проезжей части. Ширина верхней плиты по бетону для крайних балок составдяет 174 и 194 см , для промежуточных балок 140 и 180 см Компоновка габаритов производится из балок с шириной плиты 140 и 174 см (балки с узкой плитой) или с шириной плиты 180 и 194 см (балки с широкой плитой)

Армирование напрягаемой арматурой крайних и промежуточных балок , а также армирование ненапрягаемой арматурой ребер и нижнего пояса балок одинаковые.

В соответствии с изменением СНиП 2.05.03-84* в настоящем выпуске величина защитного слоя в верхней плите балки со стороны покрытия проезжей части принята 50 мм вместо 20 мм по выпускам 5-1...5-6 .При этом армировать плиту, расчитанную на выносливость, наиболее экономично вязаными сетками.

Балки пролетных строений изготавливаются в режиме ускоренной тепловой обработки (свыше 60°С) на стендах с применением пучковой арматуры , натягиваемой на упоры до бетонирования.

Настоящие рабочие чертежи предусматривают изготовление балок в опалубке балок типового проекта серии 3.501-12 выпуск 19 (инв.N384/46 и инв.N384/51) . Изготовление балок длиной 21 , 24 и 33 м в этих опалубках производить до их износа. Изготовление новых опалубок производить в соответствии с рекомендациями приведенными на опалубочных чертежах см. 3.503.1-81.7-1-1ФЧ и 3.503.1-81.7-1-2ФЧ .

Перед изготовлением балок в новых опалубках необходимо обратиться в проектную организацию для разработки чертежей по армированию ребер балок ненапрягаемой арматурой.

3. АРМИРОВАНИЕ НАПРЯГАЕМОЙ АРМАТУРОЙ

Напрягаемая арматура - прямолинейные горизонтальные пучки из 24 проволок диаметром 5 мм класса В по ГОСТ 7348-81* с двумя каркасно-стержневыми анкерами. Для балок длиной 12 , 15 , 18 и 21 м предусмотрен вариат армирования одиночными канатами К-7 диаметром 15 мм по ГОСТ 13840-68*.При армировании канатами К-7 для одной балки предусматривать одинаковый шаг свивки.

Часть пучков (канатов) обрывается в пролете. Обрыв пучков (канатов) осуществляется изоляцией концевых участков промасленной плотной бумагой по битумной мастике , паклей (мешковиной) пропитанной битумом или другим материалом при условии исключения сцепления пучков (канатов) с бетоном. Качество изоляции проверяется величиной проскальзования изолированной части пучков (канатов) при передаче усилия натяжения напрягаемой арматуры на бетон. Проверку производить на стадии освоения конструкции балок или при изменении конструкции (материала) изоляции пучков. (канатов)

Величина "ухода" пучка при обрезке арматуры через два дня после натяжения определяется по формуле:

$$\Delta \ell = \frac{\sigma_{con2}}{Ep} \cdot \ell_{изол} \ , \qquad Ep = 1.77 \cdot 10^5 \text{ МПа} \ ,$$

где $\ell_{изол}$ - длина изолированной части пучка, (каната)

Контролируемое усилие, передаточная прочность бетона (прочность бетона в момент передачи усилия обжатия на бетон) и прочие характеристики балки даны в таблице 3 .

Таблица 3

Длина пролета	Армирование балок напрягаемой арматурой	Класс бетона по прочности на сжатие	Натяжение пучков (канатов)			Контролируемое напряжение в арматуре после ее натяжения		Передаточная прочность бетона	Кратковременный выгиб балок от силы предварительного натяжения и собственного веса балок при ширине плиты в см				Минимальная отпускная прочность в % от проектной прочности			Величина консольного свеса балок при отпускной прочности бетона в %					
			Начальное натяжение	Усилие в пучке (канате)	Вытяжка при натяжении с двух сторон длины L	После заанкеривания	Через 2 дня		140	174	180	194	При положительной температуре воздуха	При отрицательной температуре воздуха (замораживание)		70%	75%	80%	83% через 7 дней	90% через 16дней	100% через 28дней
														зоны 1, 2, 4	зоны 3, 5						
м	-	МПа	МПа	кН	мм	МПа	МПа	МПа	мм	мм	мм	мм	МПа	МПа	МПа	м	м	м	м	м	м
12	4 пучка 24 Ø5В	В35	942,2	443,8	2*32	916,9	872,8	75%В35	7,7	7,4	7,4	7,3	75	75	100 1)		0,30	0,38	0,54	0,73	0,98
								70%В40	7,5	7,2	7,2	7,1	75	75	100 1)	0,31	0,44	0,57	0,73	0,93	1,20
	12 канатов К-7 Ø15	В35	870,0	137,3	2*33	819,4	804,9	75%В35	6,9	6,7	6,6	6,6	75	75	100 1)		1,06	1,21	1,35	1,53	1,75
								70%В40	6,7	6,5	6,5	6,4	75	75	100 1)	1,15	1,27	1,40	1,54	1,72	1,96
15	6 пучков 24 Ø5В	В35	930,0	438,0	2*39	888,4	869,8	75%В35	14,7	14,2	14,1	13,9	75	75	100 1)		0,72	0,86	0,99	1,15	1,35
								70%В40	14,3	13,8	13,7	13,5	75	75	100 1)	0,79	0,89	1,01	1,14	1,30	1,52
	18 канатов К-7 Ø15	В35	900,0	127,4	2*38	858,4	840,6	75%В35	13,7	13,2	13,1	12,9	75	75	100 1)		0,72	0,86	0,99	1,15	1,35
								70%В40	13,4	12,8	12,7	12,5	75	75	100 1)	0,80	0,90	1,01	1,14	1,30	1,52
18	5 пучков 24 Ø5В	В35	1039,2	489,5	2*53	1005,0	975,6	75%В35	12,9	12,4	12,3	12,1	75	75	100 1)		1,14	1,27	1,41	1,58	1,81
								70%В40	12,6	12,1	12,0	11,8	75	75	100 1)	1,23	1,34	1,46	1,58	1,76	2,01
	16 канатов К-7 Ø15	В35	940,0	133,0	2*48	922,9	883,9	75%В35	10,5	10,0	9,9	9,8	75	75	100 1)		1,41	1,52	1,85	2,01	2,22
								70%В40	10,2	9,8	9,7	9,5	75	75	100 1)	1,50	1,70	1,91	2,03	2,19	2,42
21	7 пучков 24 Ø5В 	В35	970,6	457,2	2*58	939,4	916,3	75%В35	20,8	20,0	19,8	19,5	75	75	100 1)		1,33	1,45	1,57	1,72	1,91
								70%В40	20,3	19,4	19,3	19,0	75	75	100 1)	1,40	1,50	1,60	1,71	1,87	2,08
	 3)	В35	1030,0	485,1	2*61	998,8	970,0	75%В35	20,4	19,7	19,6	19,3	75	75	100 1)		1,61	2,16	2,26	2,39	2,57
	22 кан.К-7Ø15	В35	990,0	140,1	2*58	958,8	931,9	75%В35	19,1	18,3	18,2	17,9	75	75	100 1)		1,81	1,92	2,02	2,17	2,35
24	9 пучков 24 Ø5В	В35	970,6	457,2	2*61	944,1	920,5	78%В35	30,1	28,9	28,7	28,2	78	78	100 2)		0,34 4)	1,07	1,42	2,49	2,65
								70%В40	30,0	28,8	28,6	28,1	75	75	100 1)	0,66	1,43	2,35	2,49	2,62	2,80
33h=1,53	12 пуч.24 Ø5В	В40	1055,0	496,9	2*98	1035,2	1002,7	75%В40	42,2	40,7	40,5	39,8	75	75	100 1)		1,01	2,42	2,75	2,89	3,44
33h=1,73	10 пучков 24 Ø5В	В35	1060,0	499,3	2*99	1040,2	1007,2	75%В35	33,3	31,9	31,7	31,1	75	75	100 1)		1,19	1,28	1,37	1,94	2,13
								70%В40	32,5	31,1	30,9	30,3	75	75	100 1)	1,26	1,54	1,83	1,93	2,08	2,28

1) Конструкции, изготавливаемые из бетона с применением комплексных воздухововлекающих (газообразующих) и пластифицирующих добавок, допускается замораживать при прочности бетона 75% от проектной.
2) То же при прочности бетона 78% от проектной (для балок длиной 24 метра).
3) Рекомендуемый вариант расположения пучков и обязательный при изготовлении новой опалубки.
4) При прочности бетона 78% от проектной.

1кН = 0,10197тс
1МПа = 10,197кгс/см^2

При назначении начального напряжения в арматуре в проекте учтены следующие потери предварительного напряжения арматуры:

1. Релаксация напряжений арматуры - σ_1 (50% на стадии натяжения и 50% на стадии эксплуатации)

2. Деформация анкеров, расположенных у натяжных устроиств дана из расчета по 2 мм на один анкер. Расстояние между натяжными устройствами принято L+2 метра для пролетов 12 и 15 м и L+2.7 метра для остальных пролетов. При несоответствии указанных параметров необходимо переститать σ_3 и учесть $\Delta\sigma_3$ при определении $\sigma_p^{зав}$

3. Быстронатекающая ползучесть - σ_6

4. Усадка и ползучесть бетона - σ_7 и σ_8

При натяжении арматуры, в зависимости от конкретных условий производства, неоходимо дополнительно учесть следующие потери:

1. Потери от температурного перепада при натяжении на упоры

$$\sigma_2 = 1.25 \times \Delta t \ (МПа)$$

где Δt - разность между температурой нагреваемой арматуры и неподвижных упоров, расположенных вне зоны нагрева, воспринимающих усилие натяжения, °С

2. Потери от деформации стальной формы - σ_5

$$\sigma_5 = \eta \frac{\Delta \ell}{\ell} \cdot Es \ (МПа) \qquad \eta = \frac{n-1}{2n}$$

где n - число групп арматурных элементов, натягиваемых одновременно

$\Delta \ell$ - сближение упоров на линии действия усилия предварительного обжатия, определяемое из расчета деформаций формы

ℓ - расстояние между наружными гранями упоров.

Es - модуль упругости стали форм, МПа

Начальное напряжение в арматуре на заводе будет равно:

$$\sigma_p^{зав} = \sigma_p + \sigma_2 + \sigma_5 + \Delta\sigma_3$$

при этом должно соблюдаться условие $\sigma_p^{зав} < 1160.5$ МПа, для пучков из стали класса В и $\sigma_p^{зав} < 1076.25$ МПа для канатов К-7. при невыполнении этого условия необходимо обращаться в проектную организацию.

При назначении рабочего давления в домкрате необходимо учитывать потери, вызванные трением в самом домкрате.

Для конструкций с естественным твердением бетона необходимо произвести перерасчет балок, так как потери от усадки и ползучести бетона σ_6, σ_7 и σ_8 учтены в проекте с учетом тепловой обработки бетона.

В проекте даны вытяжки и конструкции пучков (канатов) при натяжении напрягаемой арматуры с двух сторон, при натяжении с одной стороны и при $\sigma_p^{зав} > \sigma_p$ необходимо откорректировать положение анкеров так, чтобы после вытяжки анкеры заняли проектное положение.

В период освоения конструкции необходимо провести контрольные проверки напряжения в напрягаемой арматуре. Сразу после окончания натяжения и заанкеривания напряжение в проволоке должно быть σ_{con1} а через два дня после окончания натяжения, перед бетонированием - σ_{con2} (смотри таблицу 3)

Электродуговая резка арматурной проволоки, производство сварочных работ вблизи от напрягаемой арматуры без защиты ее от воздействия повышенной температуры и искр и использование ее для заземления электроустановок запрещается.

Передача усилия предварительного обжатия на бетон должна осуществляться плавно , одновременно или поочередно .

Поочередный отпуск натяжения пучков должен производиться с помощью специальных разгружающих домкратов или гидродомкратов . При поочередном отпуске путем перерезания пучков автогеном необходимо участки пучков между торцом балки и упорами разогреть до красного коления . Поочередный отпуск натяжения следует производить симметрично относительно вертикальной оси балки , начиная с верхних и средних пучков .

После окончания отпуска необходимо:

- измерить величину " ухода " пучка или каната
- измерить величину упругого подьема балки
- произвести тщательное обследование конструкции .

Результаты измерения и освидетельствования конструкции заносятся в технический паспорт балки .

Концы обрезанных пучков не должны выступать более чем на 10 мм и должны быть заделаны цементным раствором с добавлением поливинилацетатной эмульсии , для чего предусмотрены ниши на торце балки .

4. АРМИРОВАНИЕ НЕНАПРЯГАЕМОЙ АРМАТУРОЙ

Балки пролетных строений рекомендуется армировать сварными сетками и каркасами . Предусмотрен вариант армирования вязаными сетками и каркасами .

Сетки и каркасы изготавливаются из стали класса А-II или А-III , вязаными или сварными в зависимости от средней температуры воздуха наиболее холодной пятидневки (смотри таблицу 2)

Сетки ребер и каркасы нижнего пояса , изготавливаемые из стали класса А-I должны быть только сварными Для варианта армирования вязаными сетками и каркасами хомуты (вертикальные стержни) изготовленные из стали класса А-I должны иметь крюки или изготавливаться из стали классов А-II или А-III .

При отсутствии необходимого сортамента арматурной стали , предусмотренного настоящим выпуском , разрешается замена стержней по эквивалентной площади с шагом не более 200 мм , а для хомутов на концевых участках балки длиной 0,25•L не более 150 мм .

Для фиксации сеток предусмотрены фиксаторы . При необходимости для удобства технологии, разрешается изменять конструкцию фиксации сеток без перерасхода стали и при соблюдении защитного слоя и жесткости арматурного каркаса .

В балках предусмотрена установка закладных изделий для приварки верхних подушек опорных частей и для прикрепления элементов мостового полотна . Количество и положение закладных изделий МН-...-6 принято условно и уточняется при привязке деформационного шва .

В балках устанавливаемых в районах с сейсмичностью 7 , 8 и 9 баллов устанавливать закладные изделия для приварки опорных частей МН-...-3 вместо МН-...-1 и МН-...-4 вместо МН-...-2 .

При согласовании с заказчиком в случае установки балок на резиновые опорные части закладные изделия МН-...-1 и МН-...-2 можно не ставить.

Все закладные изделия должны иметь антикоррозийное покрытие в соответствии со СНиП 2.03.11-85.

5. ПРОЧИЕ РАБОТЫ

Для обеспечения сцепления бетона омоноличивания с бетоном плиты балок боковые грани плиты должны быть шероховатыми и не иметь масляных и других грязных пятен .

По требованию заказчика необходимо выполнять дополнительные мероприятия , предусмотренные СНиП 2.03.11-85 , а также окраску в белый цвет полимерцементной краской открытых наружных поверхностей всех крайних балок для защиты от солнечной радиации , предназначенных для эксплуатации в климатическом подрайоне IVA согласно СНиП 2.01.01-82.

Окраска должна производиться после передачи усилия предварительного напряжения на бетон и освидетельствования балок инспекцией при положительной температуре воздуха и бетона конструкции . Краска наносится в два слоя . Для придания краске светлого цвета в ее состав вводится мел или известь в количестве 20-30% от веса цемента .

6. ОТПУСКНАЯ ПРОЧНОСТЬ , ОТГРУЗКА БАЛОК И ТРАНСПОРТИРОВКА

Отпускная прочность бетона должна быть не менее указанной в таблице 3 и зависит от величины консольного свеса балки при складировании , перевозке и монтаже балок . При перевозке балок с величиной свеса не указанной в таблице отпускная прочность бетона определяется по интерполяции .

7. МАРКИРОВКА БАЛОК

Маркировка балок дана в соответствии с принятой в выпусках 5-1 ... 5-6 серии 3.503.1-81. и состоит из трех групп обозначений разделенных дефисом например:

Б 1200.140.93-ТВ.AII-2 Б 2100.174.123-ТК7.AIII-5

Б 2400.174.123-ТВ.AIII-1 Б 3300.180.153-ТВ.AII-3

1-ая группа

Буква Б - балка, тип конструкции

1200 , 1500 , 1800 , 2100 , 2400 и 3300 - длина балки в см .

140,174,180,194 - ширина верхней плиты балки по бетону в см

93 , 123 , 153 и 173 - высота балок в см .

2-ая группа

Т=1, 2, 3, 4 и 5 - температурные зоны строительства, согласно табл.1

В - класс напрягаемой арматуры,

К7 - напрягаемая арматура из канатов К-7

AII или AIII - класс ненапрягаемой арматуры

3-ья группа

1, 2, 3, 4, 5, 6 и 7 - наличие и положение закладных изделий для прикрепления элементов мостового полотна, в соответствии с рисунками на опалубочных чертежах балок

Рис.1

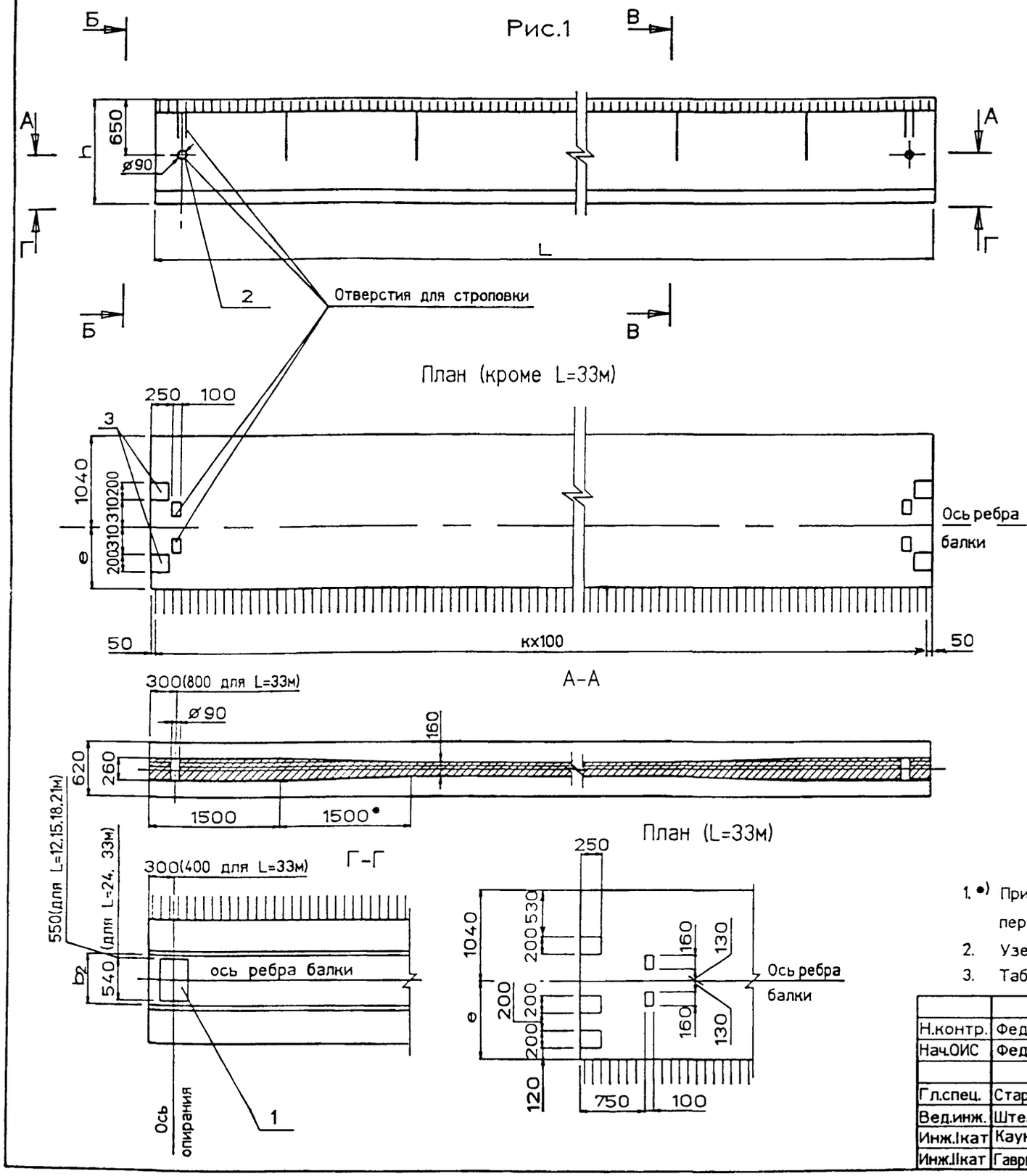

Б-Б

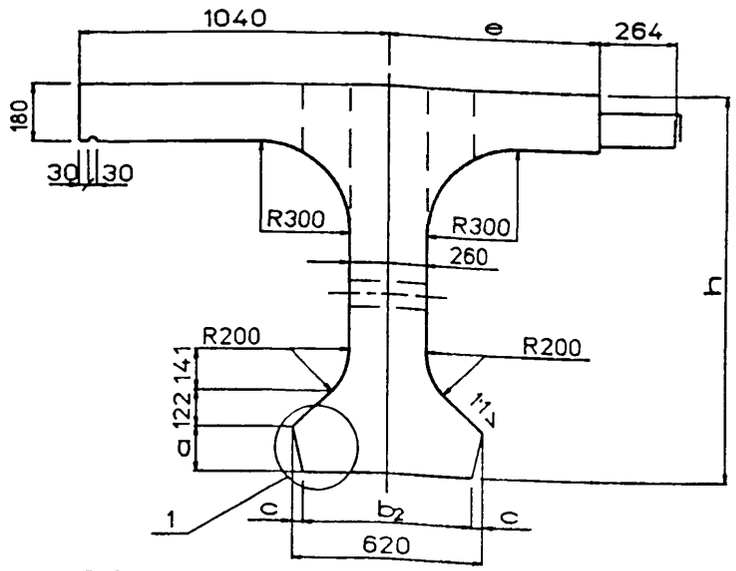

В-В

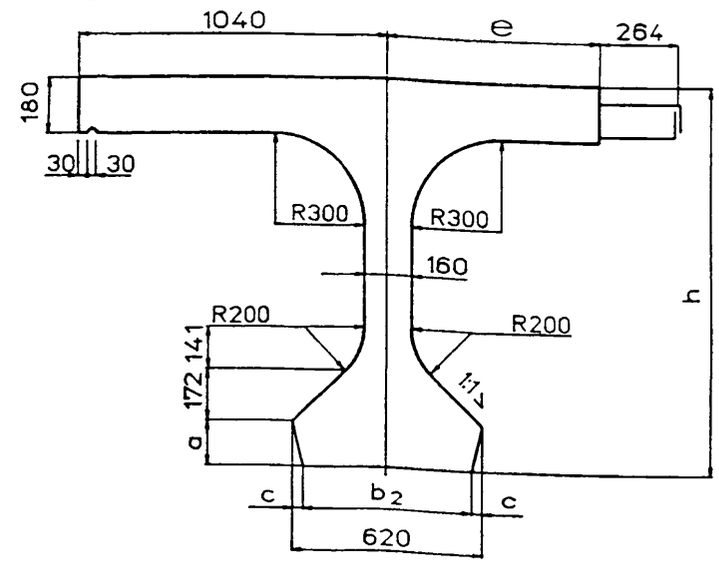

1. •) При изготовлении новой опалубки балок длиной 24 и 33м переходную часть стенки принять длиной 3000мм. для балок длиной 21м - 2000мм
2. Узел 1 см. лист 2
3. Таблицу исполнений см. лист 4

Н.контр.	Федоров		14.06.94
Нач.ОИС	Федоров		14.06.94
Гл.спец.	Старова		3.06.94
Вед.инж.	Штеменко		
Инж.Iкат	Каунанг		
Инж.IIкат	Гавриленкова		

3.503.1-81.7-1-1ФЧ

Балка пролетного строения Б L.174.h и Б L.194.h Опалубочный чертеж

Стадия	Лист	Листов
Р	1	4

СОЮЗДОРПРОЕКТ

Формат А3

Рис.2

Остальное - см.рис.1

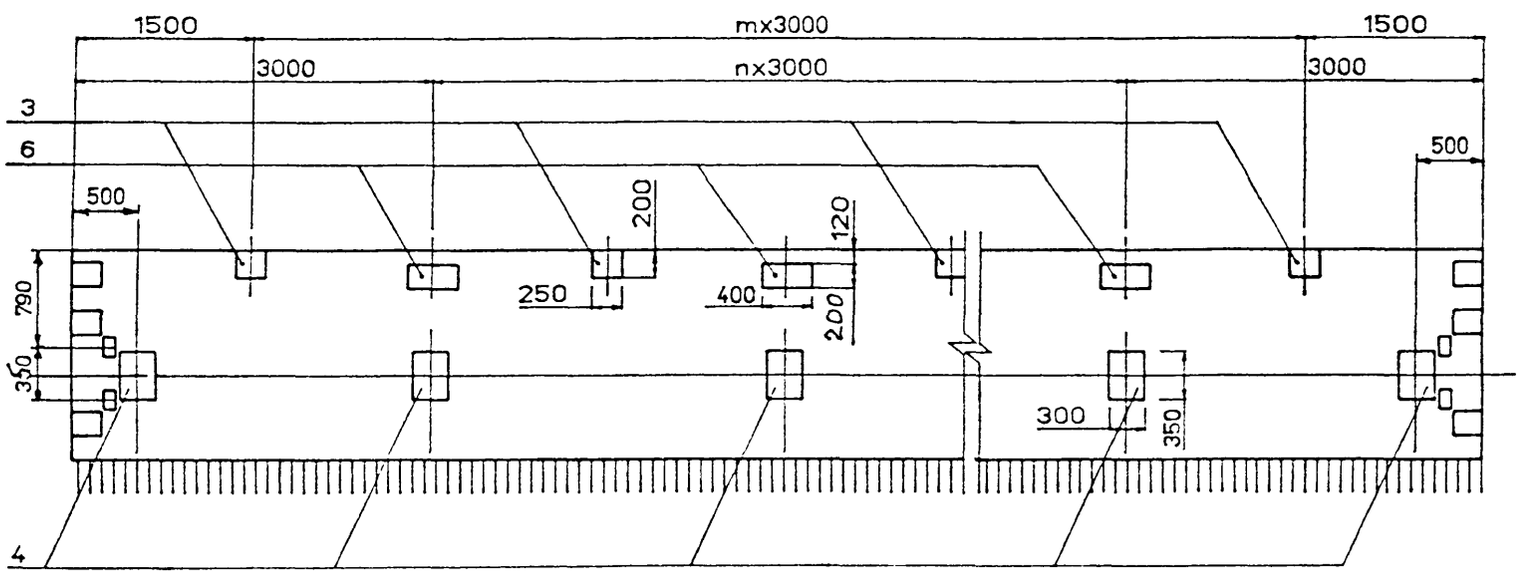

Рис.3

Остальное - см.рис.1

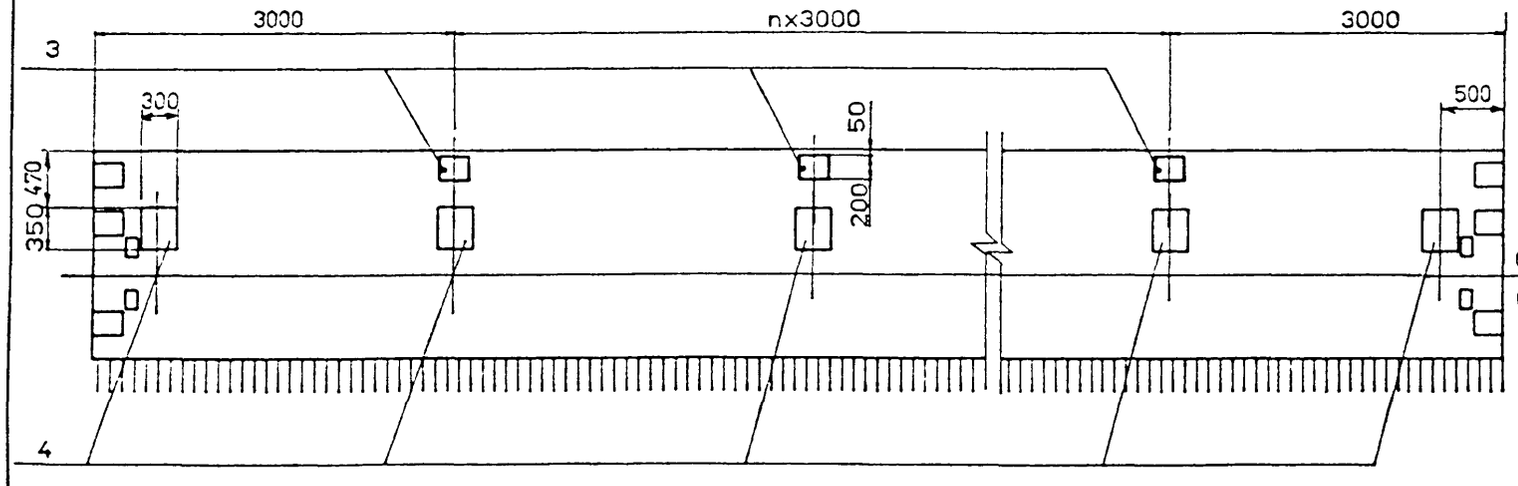

(1)

Вариант армирования пучками из стали класса В

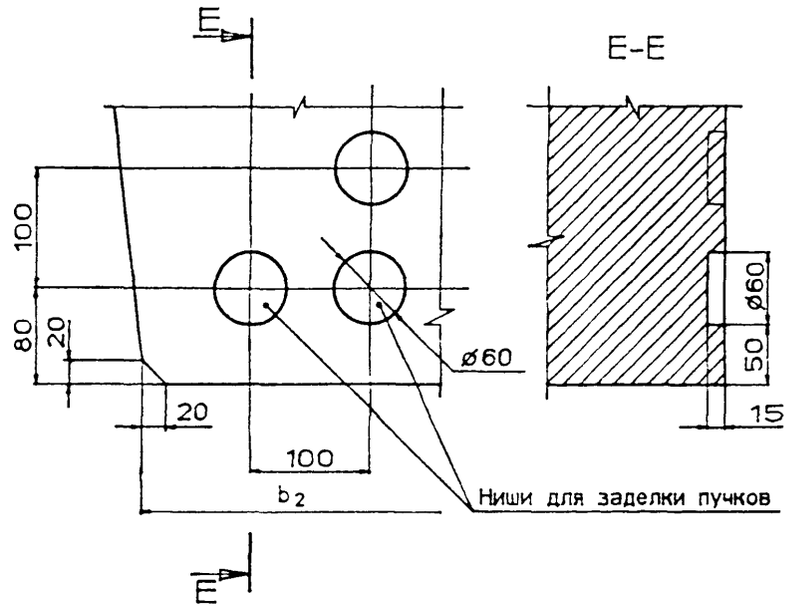

Вариант армирования канатами К-7

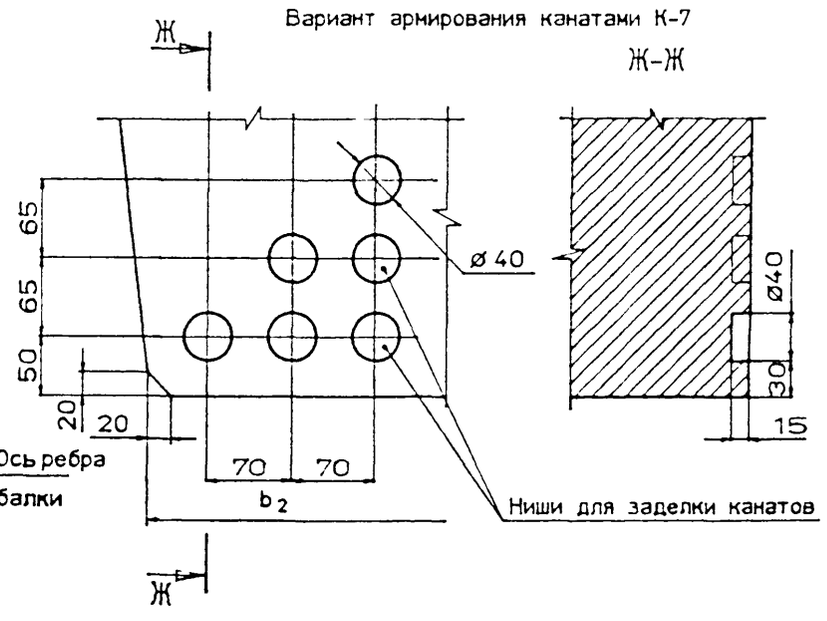

Рис.4

Остальное - см.рис.1

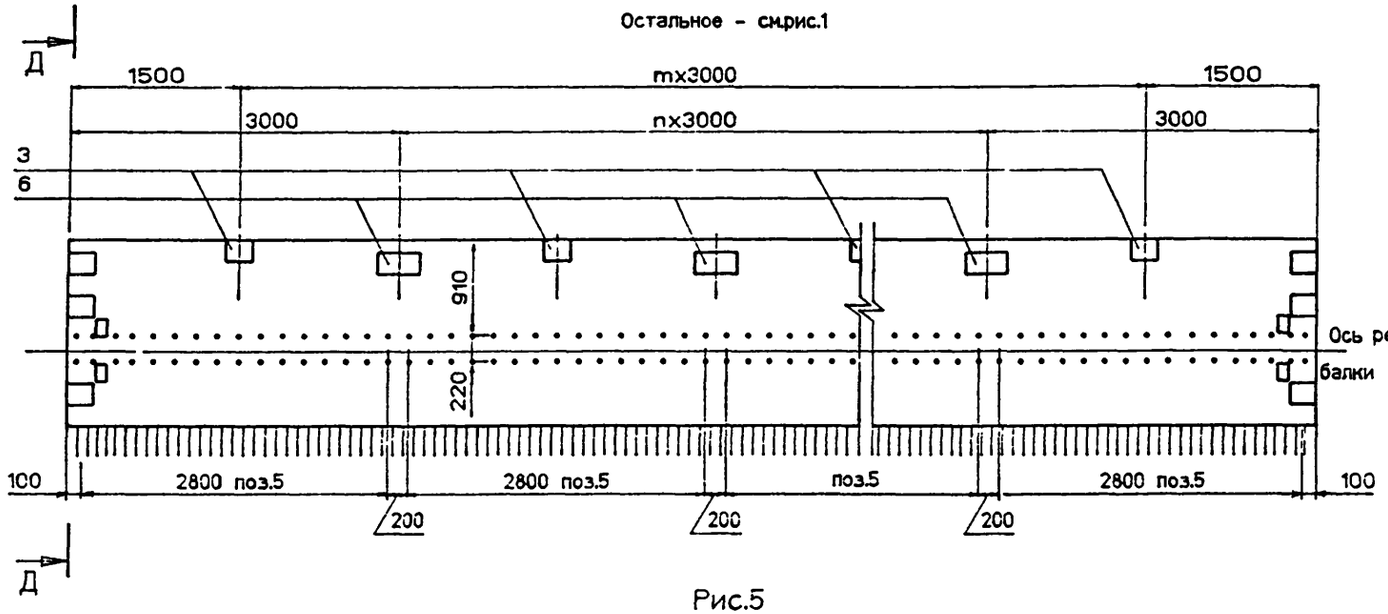

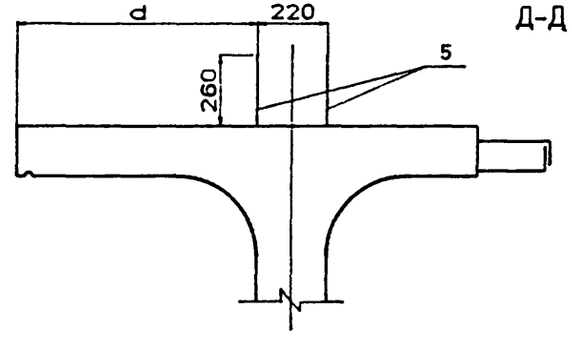

Рис.5

Остальное - см.рис.1

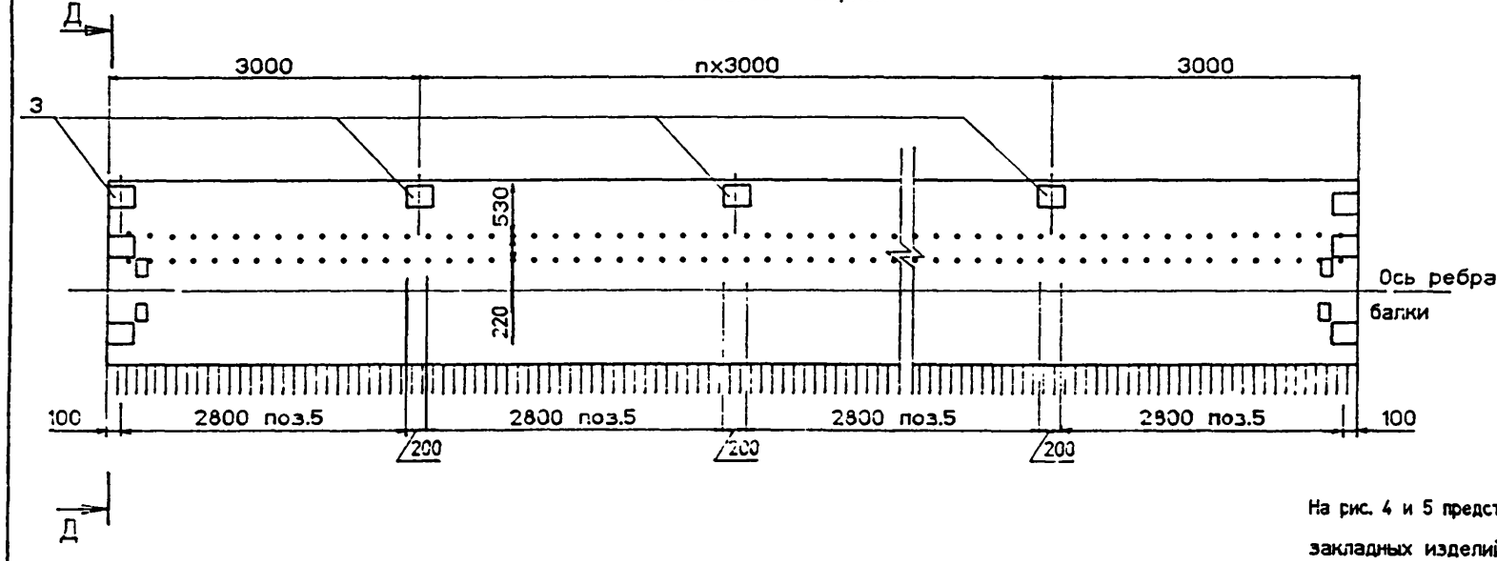

На рис. 4 и 5 представлен вариант балок с использованием закладных изделий поз.5 для устройства бетонного цоколя под металлическое барьерное ограждение

Таблица 1

Длина пролета, м	Марка балки БL.b.h-... , см	Геометрические размеры, мм									Т номер температурной зоны	Класс бетона по прочности на сжатие	Марка бетона по морозостойкости	Объем бетона, м³	Масса балки, т
		h	e	b	b_2	a	c	k	m	n					
12	Б1200.174.93-Т... -1(2÷5)	930	700	1740	600	100	10	119	3	2	1,2,3 / 4,5	В35	F200 / F300	7.09	17.73
	Б1200.194.93-Т... -1(2÷5)	930	900	1940	600	100	10	119	3	2	1,2,3 / 4,5	В35	F200 / F300	7.53	18.81
15	Б1500.174.93-Т... -1(2÷5)	930	700	1740	600	100	10	149	4	3	1,2,3 / 4,5	В35	F200 / F300	8.81	22.02
	Б1500.194.93-Т... -1(2÷5)	930	900	1940	600	100	10	149	4	3	1,2,3 / 4,5	В35	F200 / F300	9.35	23.37
18	Б1800.174.123-Т... -1(2÷5)	1230	700	1740	590	150	15	179	5	4	1,2,3 / 4,5	В35	F200 / F300	11.91	29.78
	Б1800.194.123-Т... -1(2÷5)	1230	900	1940	590	150	15	179	5	4	1,2,3 / 4,5	В35	F200 / F300	12.56	31.40
21	Б2100.174.123-Т... -1(2÷5)	1230	700	1740	590	150	15	200	6	5	1,2,3 / 4,5	В35	F200 / F300	13.84	34.59
	Б2100.194.123-Т... -1(2÷5)	1230	900	1940	590	150	15	209	6	5	1,2,3 / 4,5	В35	F200 / F300	14.59	36.48
24	Б2400.174.123-Т... -1(2÷5)	1230	700	1740	590	150	15	239	7	6	1,2,3 / 4,5	В35	F200 / F300	15.76	39.40
	Б2400.194.123-Т... -1(2÷5)	1230	900	1940	590	150	15	239	7	6	1,2,3 / 4,5	В35	F200 / F300	16.63	41.56
33 h = 1.53	Б3300.174.153-Т... -1(2÷5)	1530	700	1740	580	200	20	329	10	9	1,2,3 / 4,5	В40	F200 / F300	23.93	59.82
	Б3300.194.153-Т... -1(2÷5)	1530	900	1940	580	200	20	329	10	9	1,2,3 / 4,5	В40	F200 / F300	25.12	62.79
33 h = 1.73	Б3300.174.173-Т... -1(2÷5)	1730	700	1740	580	200	20	329	10	9	1,2,3 / 4,5	В35	F200 / F300	25.10	62.75
	Б3300.194.173-Т... -1(2÷5)	1730	900	1940	580	200	20	329	10	9	1,2,3 / 4,5	В35	F200 / F300	26.29	65.72

Таблица 2

Марка балки	Рис.
БL.b.h-Т..-1	1
-2	2
-3	3
-4	4
-5	5

Схема армирования балки ненапрягаемой арматурой

Ж-Ж

План верхних сеток плиты балок Б L174(194).h

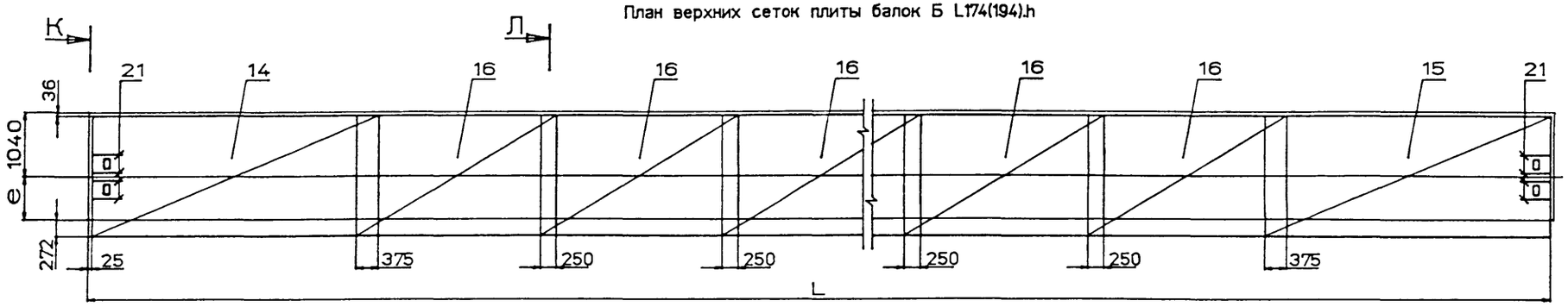

К

Л

И-И

План нижних сеток плиты балок Б L174(194).h

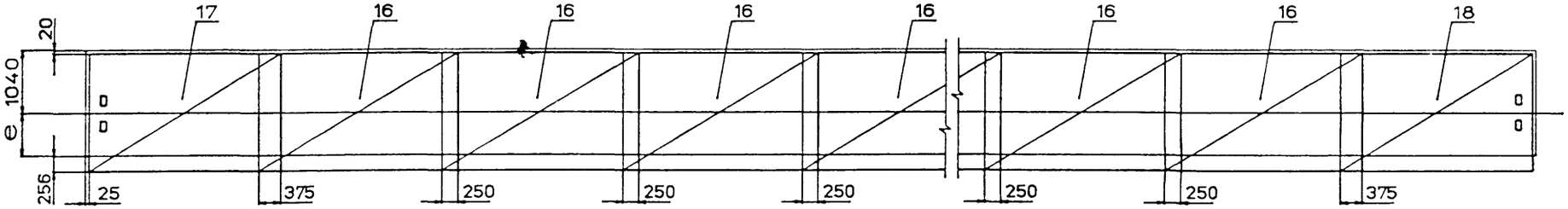

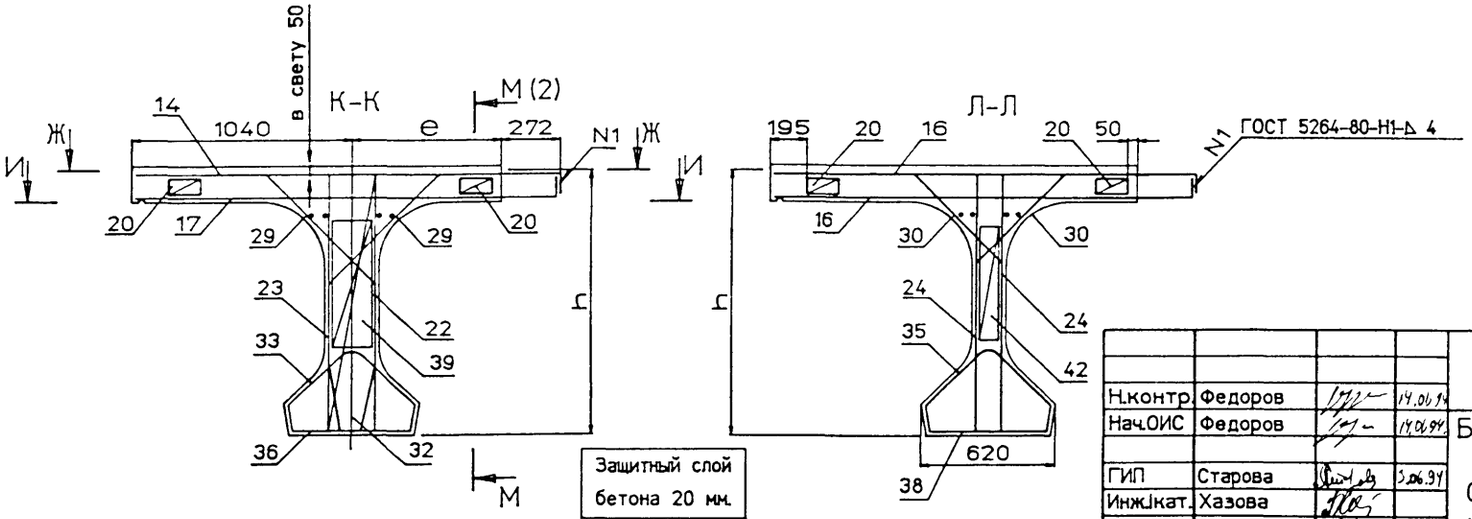

1. Ведомость спецификаций см лист 6
2. Технические требования см 3.503.1-81.7-1-ТТ
3. Опалубочный чертеж см 3.503.1-81.7-1-1ФЧ
4. Схемы армирования балок напрягаемой арматурой см табл. 3 на листе 6
5. При установке закладных изделий в случае необходимости обрезать продольные стержни сеток и установить взамен отдельные стержни (поз.21)

Н.контр.	Федоров		14.06.94
Нач.ОИС	Федоров		14.06.94
ГИП	Старова		5.06.94
Инж.1кат.	Хазова		
Инж.1кат	Гавриленкова		5.06.94

3.503.1-81.7-1-1

Балка пролетного строения БL.174.h и БL.194.h
Схема армирования балок ненапрягаемой арматурой

Стадия	Лист	Листов
Р	1	6

СОЮЗДОРПРОЕКТ

Схема армирования балки ненапрягаемой арматурой (продолжение)

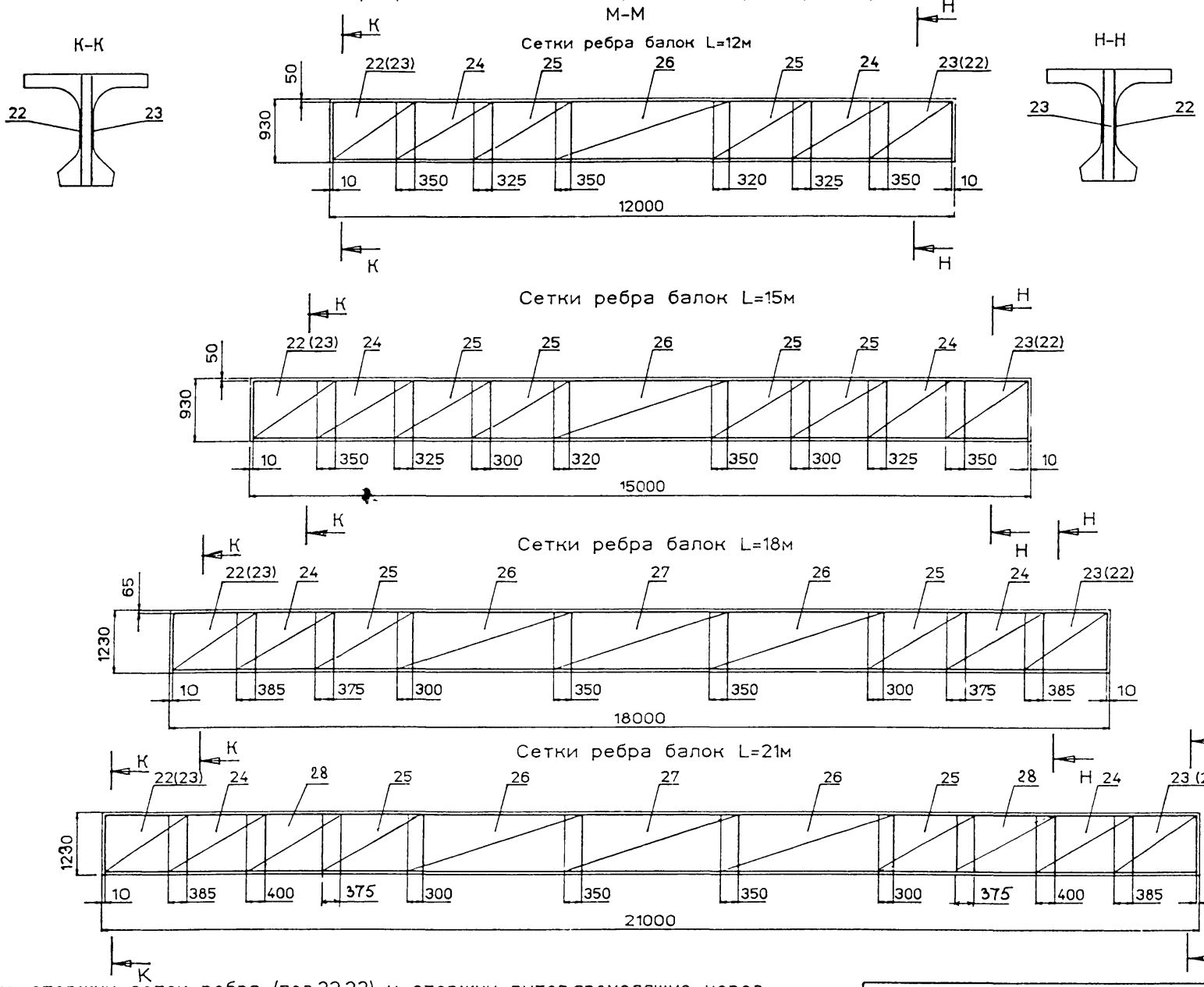

Вертикальные стержни сеток ребра (поз.22,23) и стержни вутов,проходящие через отверстия для строповки в ребре балки, обрезать по месту.

Схема армирования балки ненапрягаемой арматурой (продолжение)

К-К

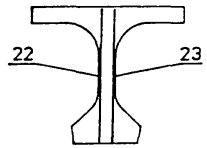

Н-Н

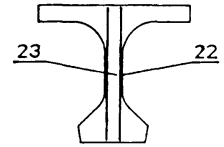

М-М

Сетки ребра балок L=24м

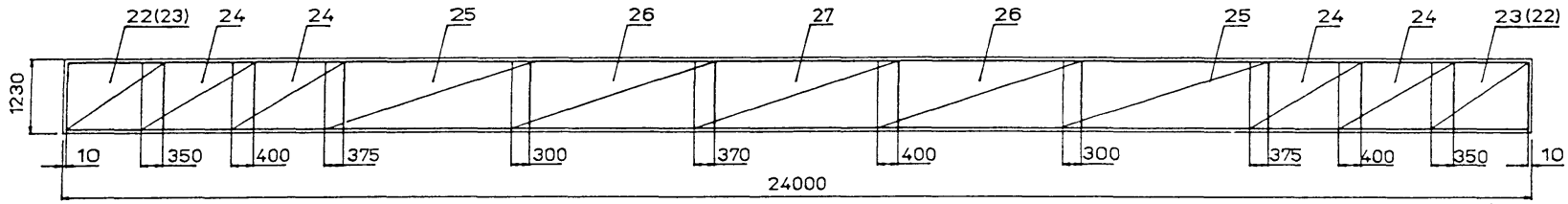

Сетки ребра балок L=33м, h=1.53м

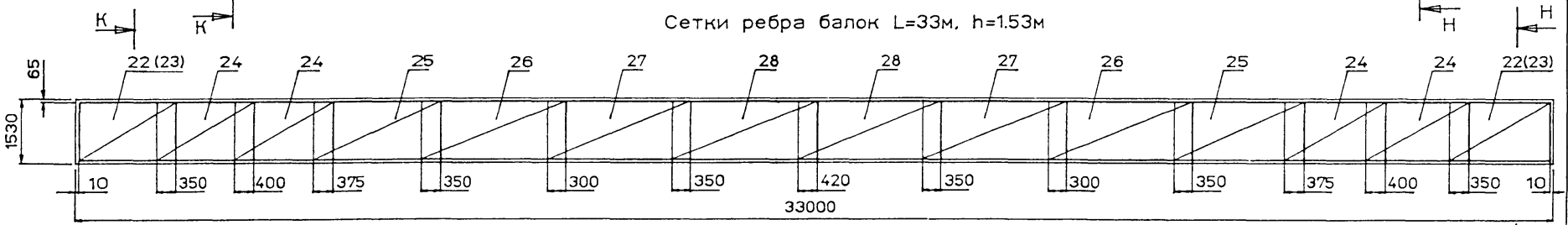

Сетки ребра балок L=33м, h=1.73м

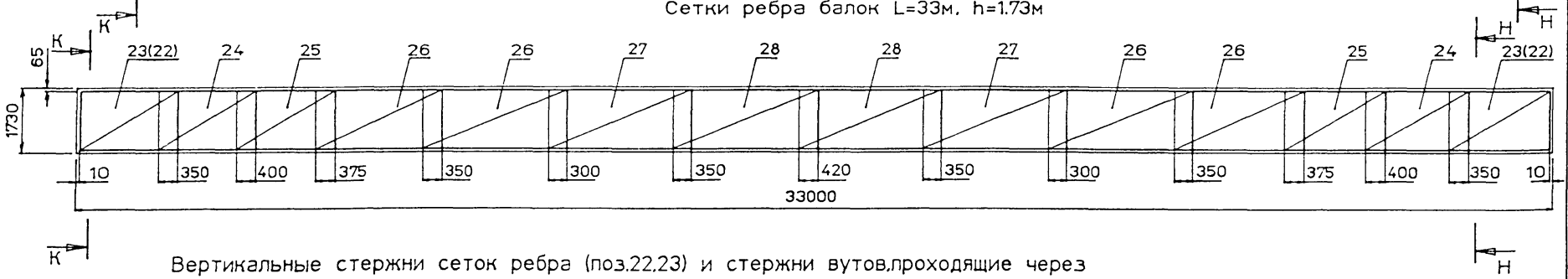

Вертикальные стержни сеток ребра (поз.22,23) и стержни вутов,проходящие через отверстия для строповки в ребре балки,обрезать по месту.

3.503.1-81.7-1-1	Лист 3

Схема армирования балки ненапрягаемой арматурой (продолжение)

М-М

Сетки вутов и торцов балок L=12,15,18,21м

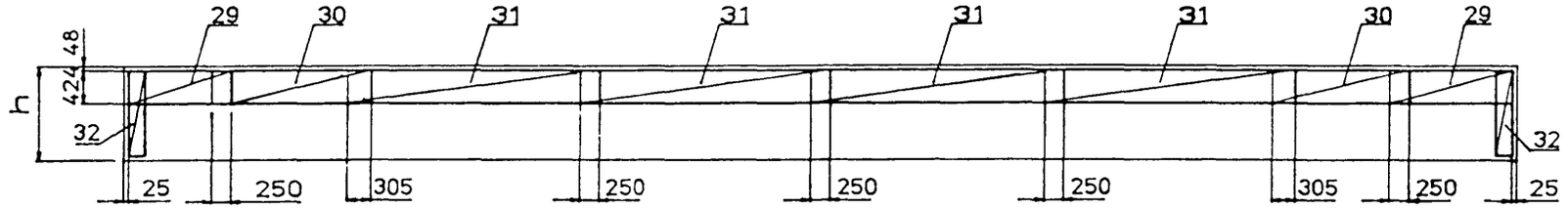

Сетки вутов и торцов балок L=24,33м

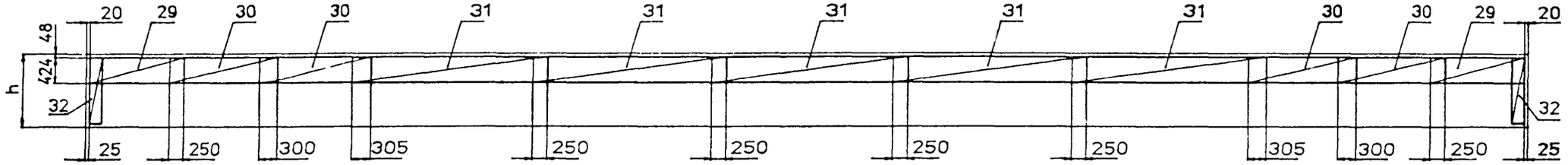

Каркасы нижнего пояса балок L=12,15,18м



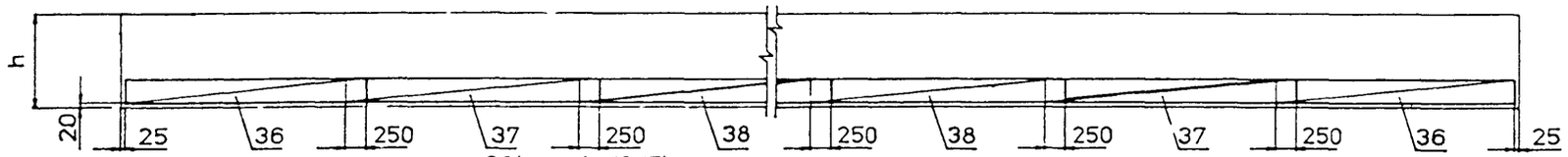

38(для L=12,15)

Каркасы нижнего пояса балок L=21,24,33м

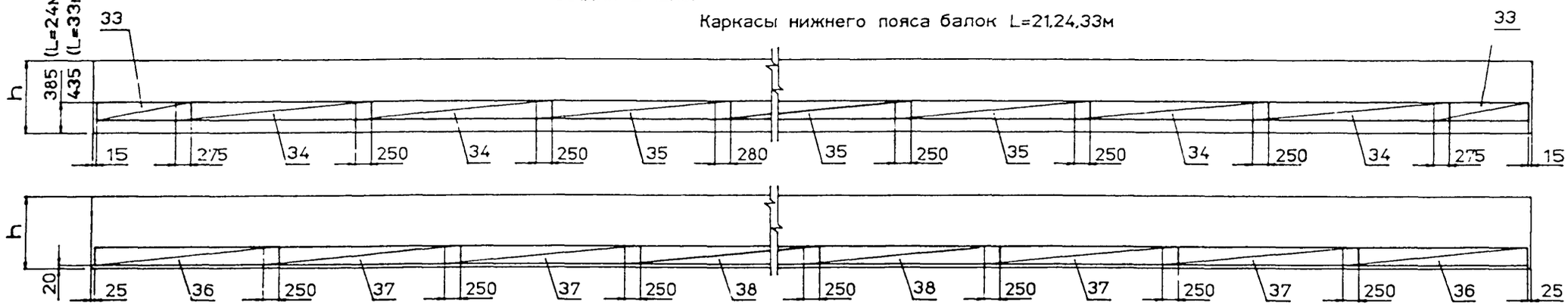

Схема армирования балки ненапрягаемой арматурой (продолжение)

Фиксаторы плиты и ребра балок L=12,15,18м

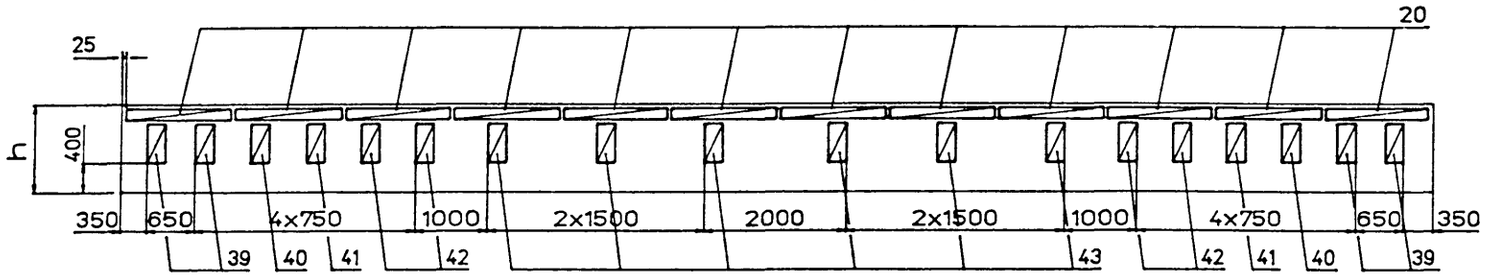

Фиксаторы плиты и ребра балок L=21м

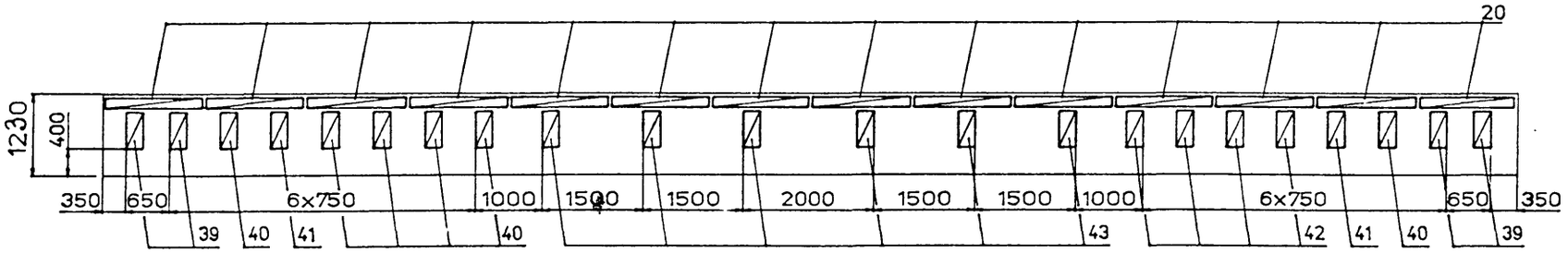

Фиксаторы плиты и ребра балок L=24м

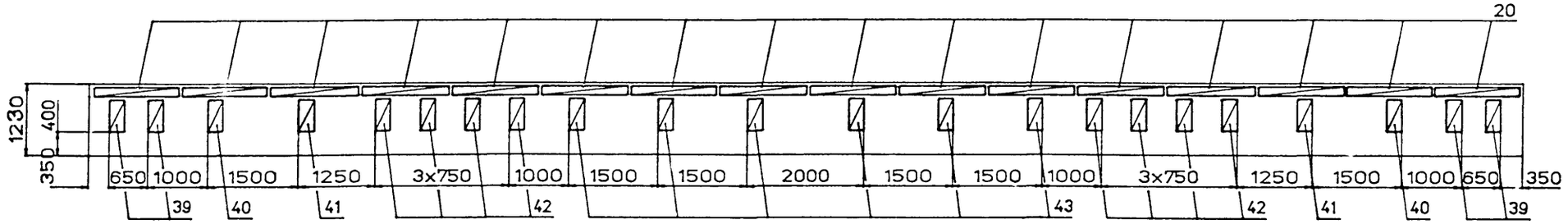

Фиксаторы плиты и ребра балок L=33м

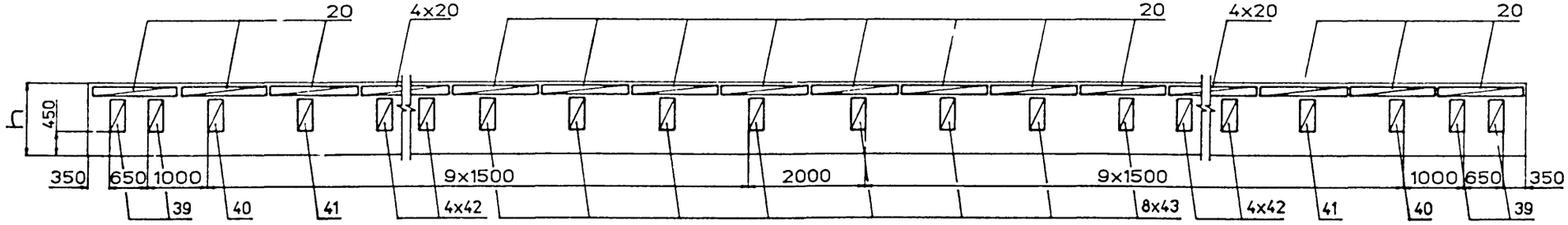

Ведомость спецификаций — Таблица 1

N п.п.	Наименование	Для исполнения 1	2	3	4	Обозначение документа
1	Изделие закладное. Балки длиной 12 , 15 и 18 м	×	×	×	×	3.503.1-81.7-1- 14
2	Балки длиной 21 м	×	×	×	×	-15
3	Балки длиной 24 м	×	×			-15
4	Балки длиной 33 м	×	×	×	×	-15
5	Арматура напрягаемая. Пучки из стали класса В. L=12м	×	×			-16
6	L=15м	×	×			-16
7	L=18м	×	×			-16
8	L=21м	×	×			-16
9	L=24м	×	×			-16
10	L=33м,h=1,53м	×	×			-16
11	L=33м,h=1,73м			×	×	-16
12	Арматура напрягаемая. Канаты К-7. L=12м			×	×	-17
13	L=15м			×	×	-17
14	L=18м			×	×	-17
15	L=21м			×	×	-17
16	Плита балки Б L.174.h	×		×		-19
17	Плита балки Б L.194.h		×		×	-21
18	Ребро балок длиной 12 и 15 м	×	×	×	×	-22
19	Ребро балок длиной 18 и 21 м	×	×	×	×	-23
20	Ребро балок длиной 24 м	×	×			-23
21	Ребро балок длиной 33 м	×	×	×	×	-24

Список чертежей — Таблица 3

N п.п.	Наименование	Обозначение документа
1	Схема армирования балок напрягаемой арматурой	
	Балки пролетного строения Б 1200.b.93-ТВ	3.503.1-81.7-1-3
2	Балки пролетного строения Б 1200.b.93-ТК7	-4
3	Балки пролетного строения Б 1500.b.93-ТВ	-5
4	Балки пролетного строения Б 1500.b.93-ТК7	-6
5	Балки пролетного строения Б 1800.b.123-ТВ	-7
6	Балки пролетного строения Б 1800.b.123-ТК7	-8
7	Балки пролетного строения Б 2100.b.123-ТВ	-9
8	Балки пролетного строения Б 2100.b.123-ТК7	-10
9	Балки пролетного строения Б 2400.b.123-ТВ	-11
10	Балки пролетного строения Б 3300.b.153-ТВ	-12
11	Балки пролетного строения Б 3300.b.173-ТВ	-13

Таблица исполнений — Таблица 3

Исп	Марка балки L=12,15,18,21м
1	Б L.174 .h-ТВ.AII(AIII)-1(2 ... 5)
2	Б L.194 .h-ТВ.AII(AIII)-1(2 ... 5)
3	Б L.174 .h-ТК7.AII(AIII)-1(2 ... 5)
4	Б L.194 .h-ТК7.AII(AIII)-1(2 ... 5)

Таблица 3 (продолжение)

Исп	Марка балки L=24м
1	Б 2400.174.123-ТВ.AII(AIII)-1(2 ... 5)
2	Б 2400.194.123-ТВ.AII(AIII)-1(2 ... 5)

Таблица 3 (продолжение)

Исп	Марка балки L=33м
1	Б 3300.174.153-ТВ.AII(AIII)-1(2 ... 5)
2	Б 3300.194.153-ТВ.AII(AIII)-1(2 ... 5)
3	Б 3300.174.173-ТВ.AII(AIII)-1(2 ... 5)
4	Б 3300.194.173-ТВ.AII(AIII)-1(2 ... 5)

Рис.1

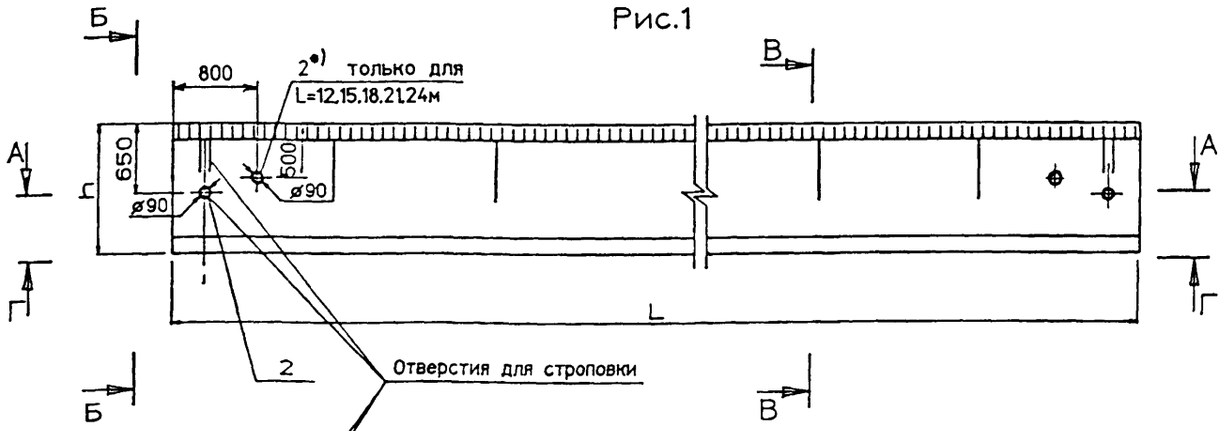

План (кроме L=33м)

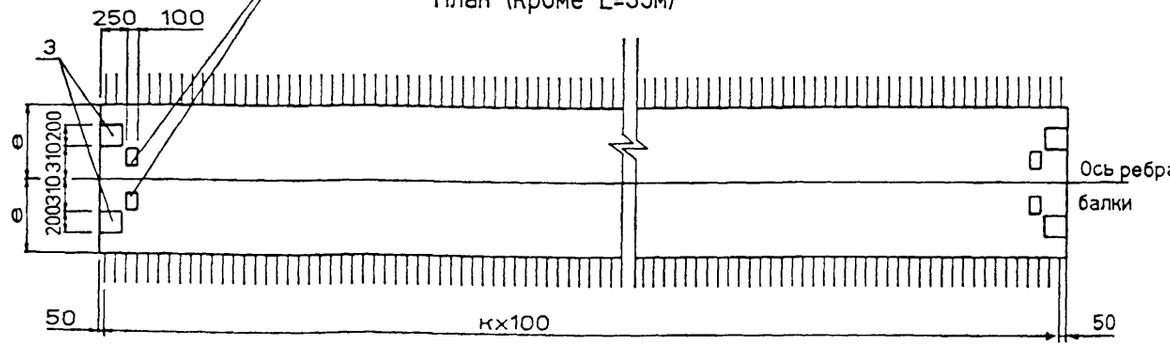

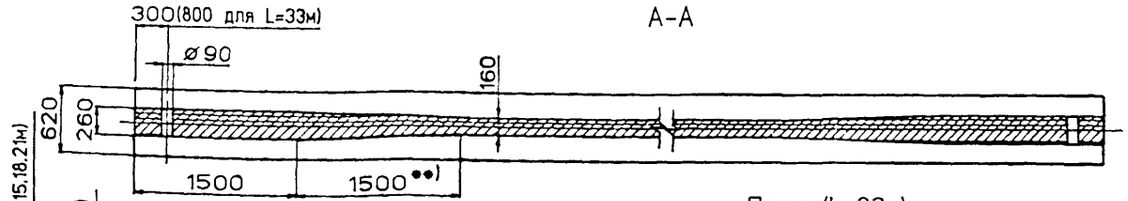

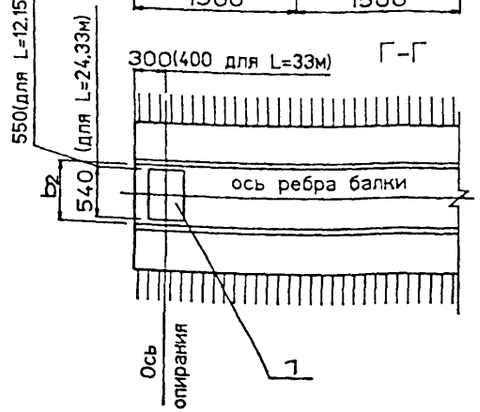

План (L=33м)

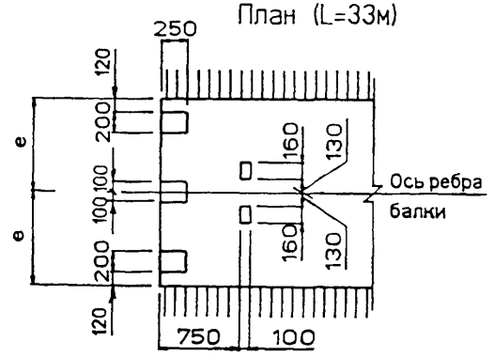

Б-Б

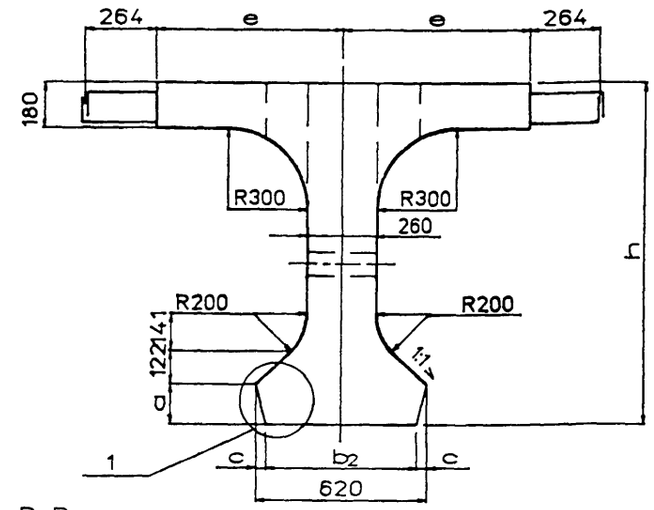

В-В

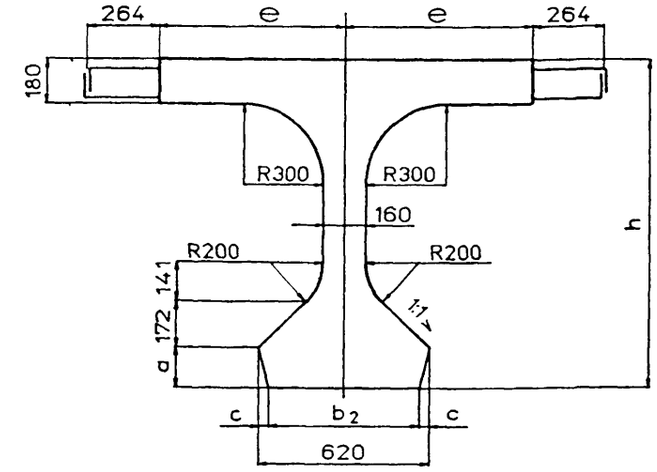

1. *) Устанавливается по согласованию с заказчиком
2. **) При изготовлении новой опалубки балок длиной 24 и 33м переходную часть стенки принять длиной 3000мм. для балок длиной 21м – 2000мм
3. Узел 1 см. 3.503.1-81.7-1-1ФЧ лист 2
4. Таблицу исполнений см. лист 3

Н.контр.	Федоров		14.06.91
Нач.ОИС	Федоров		14.06.91
Гл.спец.	Старова		3.06.91
Вед.инж	Штеменко		
Инж.1кат	Каунанг		
Инж.1кат	Гавриленкова		

3.503.1-81.7-1-2ФЧ

Балка пролетного строения Б L.140.h и Б L.180.h Опалубочный чертеж

Стадия	Лист	Листов
Р	1	3

СОЮЗДОРПРОЕКТ

Рис.2

Остальное - см.рис.1

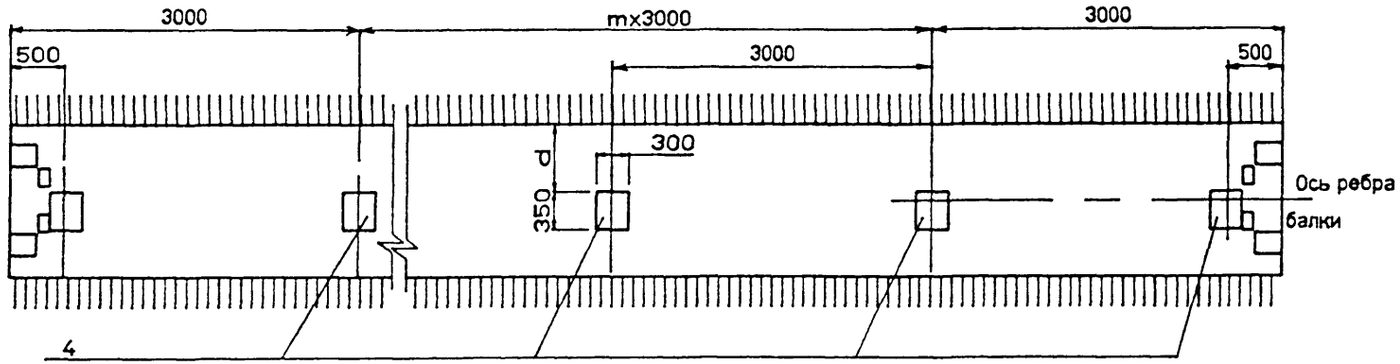

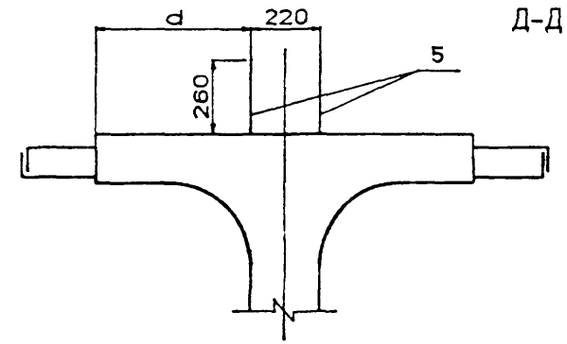

Рис.3

Остальное - см.рис.1

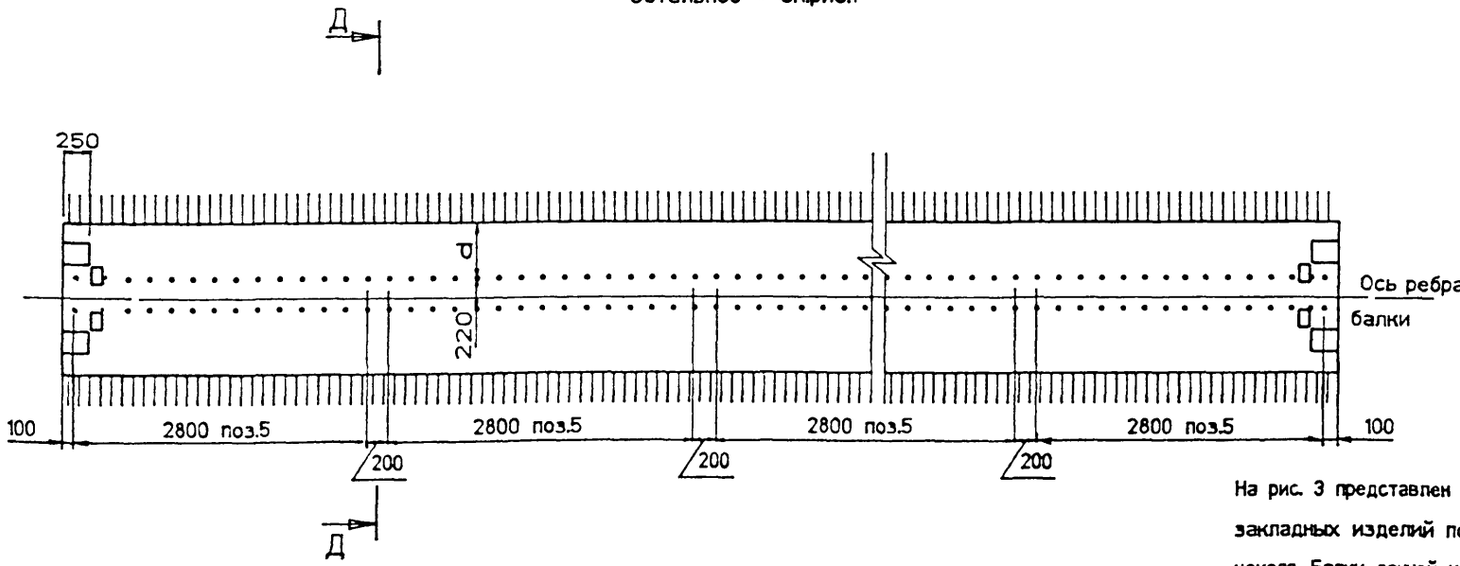

На рис. 3 представлен вариант балок с использованием закладных изделий поз.5 для устройства бетонного цоколя. Балки данной конструкции применять по согласованию с заводом изготовителем.

Таблица 1

Длина пролета, м	Марка балки БL.b.h-_ , см	Геометрические размеры, мм								Т номер температурной зоны	Класс бетона по прочности на сжатие	Марка бетона по морозостойкости	Объем бетона, м³	Масса балки, т
		h	e	b	b_2	a	c	k	m					
12	Б1200.140.93-Т_ -1(2÷7)	930	700	1400	600	100	10	119	2	1,2,3 / 4,5	В35	F200 / F300	6.36	15.90
	Б1200.180.93-Т_ -1(2÷7)	930	900	1800	600	100	10	119	2	1,2,3 / 4,5	В35	F200 / F300	7.22	18.06
15	Б1500.140.93-Т_ -1(2÷7)	930	700	1400	600	100	10	149	3	1,2,3 / 4,5	В35	F200 / F300	7.89	19.72
	Б1500.180.93-Т_ -1(2÷7)	930	900	1800	600	100	10	149	3	1,2,3 / 4,5	В35	F200 / F300	8.97	22.42
18	Б1800.140.123-Т_ -1(2÷7)	1230	700	1400	590	150	15	179	4	1,2,3 / 4,5	В35	F200 / F300	10.81	27.03
	Б1800.180.123-Т_ -1(2÷7)	1230	900	1800	590	150	15	179	4	1,2,3 / 4,5	В35	F200 / F300	12.10	30.27
21	Б2100.140.123-Т_ -1(2÷7)	1230	700	1400	590	150	15	209	5	1,2,3 / 4,5	В35	F200 / F300	12.55	31.38
	Б2100.180.123-Т_ -1(2÷7)	1230	900	1800	590	150	15	209	5	1,2,3 / 4,5	В35	F200 / F300	14.06	35.16
24	Б2400.140.123-Т_ -1(2÷7)	1230	700	1400	590	150	15	239	6	1,2,3 / 4,5	В35	F200 / F300	14.29	35.73
	Б2400.180.123-Т_ -1(2÷7)	1230	900	1800	590	150	15	239	6	1,2,3 / 4,5	В35	F200 / F300	16.02	40.04
33 h = 1.53	Б3300.140.153-Т_ -1(2÷7)	1530	700	1400	580	200	20	329	9	1,2,3 / 4,5	В40	F200 / F300	21.91	54.77
	Б3300.180.153-Т_ -1(2÷7)	1530	900	1800	580	200	20	329	9	1,2,3 / 4,5	В40	F200 / F300	24.28	60.71
33 h = 1.73	Б3300.140.173-Т_ -1(2÷7)	1730	700	1400	580	200	20	329	9	1,2,3 / 4,5	В35	F200 / F300	23.08	57.70
	Б3300.180.173-Т_ -1(2÷7)	1730	900	1800	580	200	20	329	9	1,2,3 / 4,5	В35	F200 / F300	25.45	63.63

Таблица 2

Марка балки	Рис.	d, см
БL.140.h-Т_-1	1	-
-2	2	0
-3		150
-4		450
-5	3	60
-6		230
-7		510
БL.180.h-Т_-1	1	-
-2	2	200
-3		350
-4		650
-5	3	260
-6		430
-7		710

Схема армирования балки ненапрягаемой арматурой

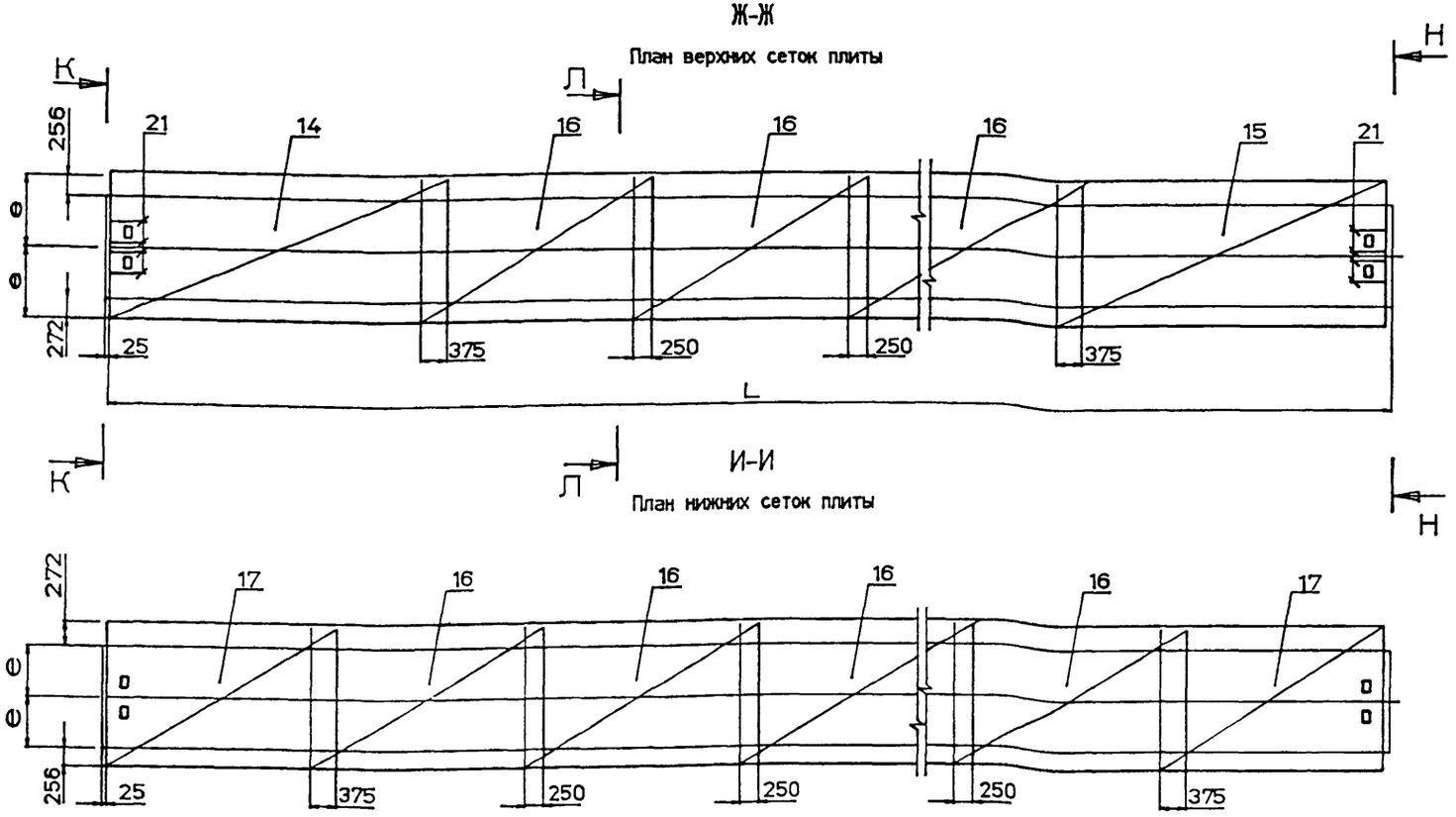

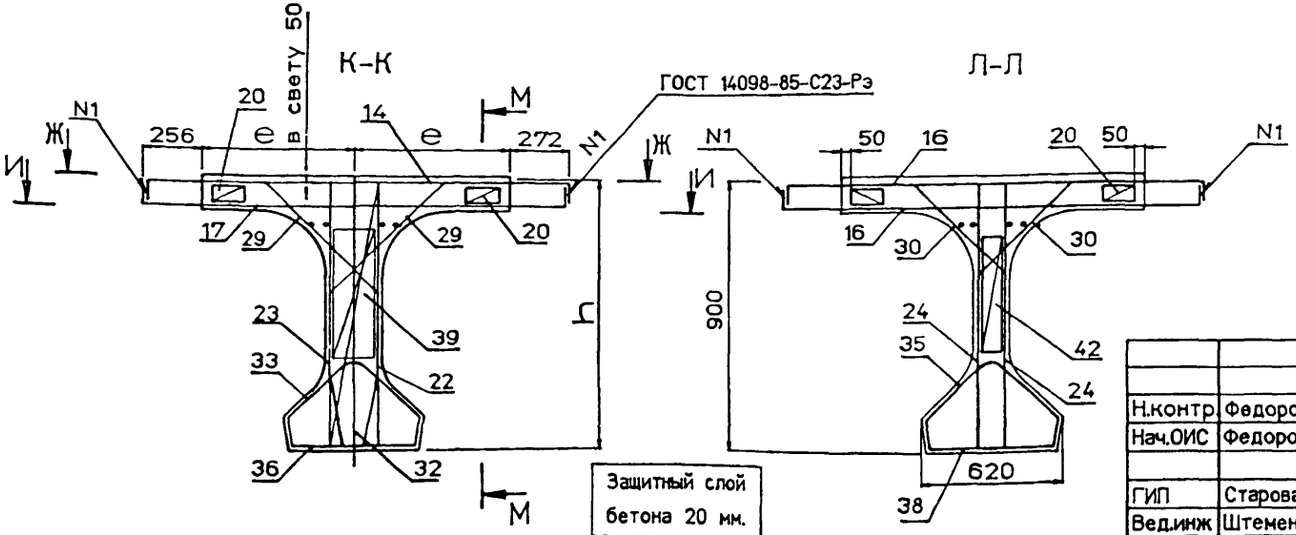

1. Технические требования см. 3.503.1-81.7-1-ТТ
2. Опалубочный чертеж см. 3.503.1-81.7-1-2ФЧ
3. Список схем армирования балок напрягаемой арматурой см. табл. 3 на листе 2
4. Продолжение схемы армирования балок ненапрягаемой арматурой см. 3.503.1-81.7-1-1 листы 2,3,4,5
5. Ведомость спецификаций см. лист 2
6. При установке закладных изделий в случае необходимости обрезать продольные стержни сеток плиты и установить взамен отдельные стержни (поз. 21)

Н.контр	Федоров		
Нач.ОИС	Федоров		
ГИП	Старова		5.06.91
Вед.инж	Штеменко		
Инж.IIк	Гавриленкова		

3.503.1-81.7-1-2

Балка пролетного строения БЛ.140.h и БЛ.180.h
Схема армирования балок ненапрягаемой арматурой

Стадия	Лист	Листов
Р	1	2

СОЮЗДОРПРОЕКТ

Ведомость спецификаций

Таблица 1

N п.п.	Наименование	Для исполнения 1	2	3	4	Обозначение документа
1	Изделие закладное. Балки длиной 12 , 15 и 18 м	X	X	X	X	3.503.1-81.7-1- 14
2	Балки длиной 21 м	X	X	X	X	-15
3	Балки длиной 24 м	X	X			-15
4	Балки длиной 33 м	X	X	X	X	-15
5	Арматура напрягаемая. Пучки из стали класса В. L=12м	X	X			-16
6	L=15м	X	X			-16
7	L=18м	X	X			-16
8	L=21м	X	X			-16
9	L=24м	X	X			-16
10	L=33м,h=1,53м	X	X			-16
11	L=33м,h=1,73м			X	X	-16
12	Арматура напрягаемая. Канаты К-7. L=12м			X	X	-17
13	L=15м			X	X	-17
14	L=18м			X	X	-17
15	L=21м			X	X	-17
16	Плита балки Б L.140.h	X		X		-18
17	Плита балки Б L.180.h		X		X	-20
18	Ребро балок длиной 12 и 15 м	X	X	X	X	-22
19	Ребро балок длиной 18 и 21 м	X	X	X	X	-23
20	Ребро балок длиной 24 м	X	X			-23
21	Ребро балок длиной 33 м	X	X	X	X	-24

Список чертежей

Таблица 3

N п.п.	Наименование	Обозначение документа
1	Схема армирования балок напрягаемой арматурой	
	Балки пролетного строения Б 1200.b.93-ТВ	3.503.1-81.7-1-3
2	Балки пролетного строения Б 1200.b.93-ТК7	-4
3	Балки пролетного строения Б 1500.b.93-ТВ	-5
4	Балки пролетного строения Б 1500.b.93-ТК7	-6
5	Балки пролетного строения Б 1800.b.123-ТВ	-7
6	Балки пролетного строения Б 1800.b.123-ТК7	-8
7	Балки пролетного строения Б 2100.b.123-ТВ	-9
8	Балки пролетного строения Б 2100.b.123-ТК7	-10
9	Балки пролетного строения Б 2400.b.123-ТВ	-11
10	Балки пролетного строения Б 3300.b.153-ТВ	-12
11	Балки пролетного строения Б 3300.b.173-ТВ	-13

Таблица исполнений

Таблица 3

Исп	Марка балки L=12,15,18,21м
1	Б L.140.h-ТВ.AII(AIII)-1(2 ... 7)
2	Б L.180.h-ТВ.AII(AIII)-1(2 ... 7)
3	Б L.140.h-ТК7.AII(AIII)-1(2 ... 7)
4	Б L.180.h-ТК7.AII(AIII)-1(2 ... 7)

Таблица 3 (продолжение)

Исп	Марка балки L=24м
1	Б 2400.140.123-ТВ.AII(AIII)-1(2 ... 7)
2	Б 2400.180.123-ТВ.AII(AIII)-1(2 ... 7)

Таблица 3 (продолжение)

Исп	Марка балки L=33м
1	Б 3300.140.153-ТВ.AII(AIII)-1(2 ... 7)
2	Б 3300.180.153-ТВ.AII(AIII)-1(2 ... 7)
3	Б 3300.140.173-ТВ.AII(AIII)-1(2 ... 7)
4	Б 3300.180.173-ТВ.AII(AIII)-1(2 ... 7)

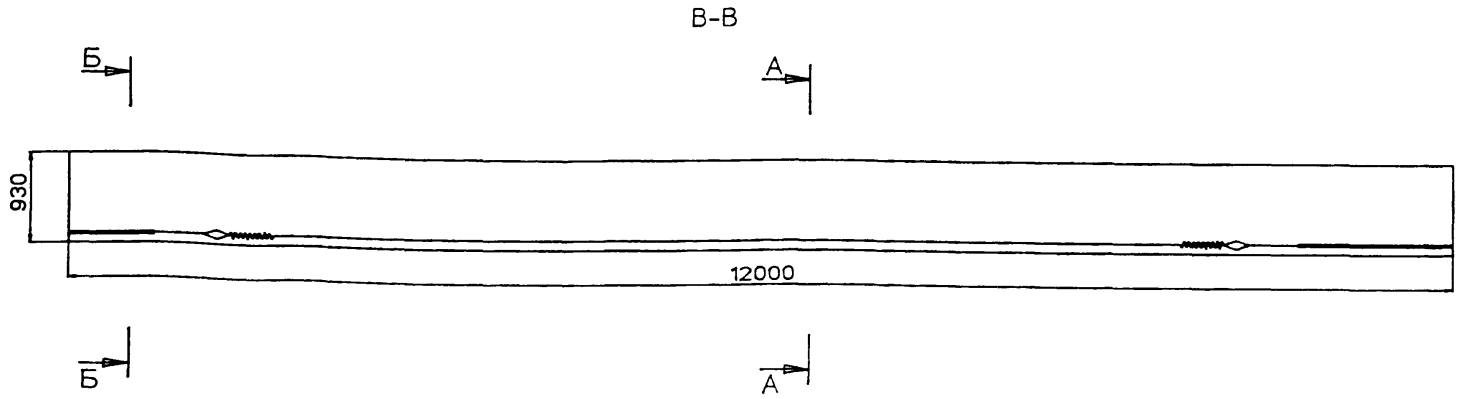

План первого арматурного ряда

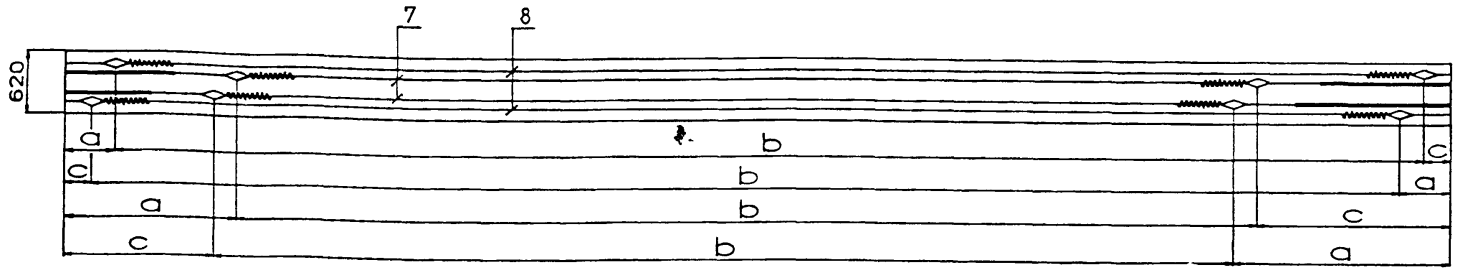

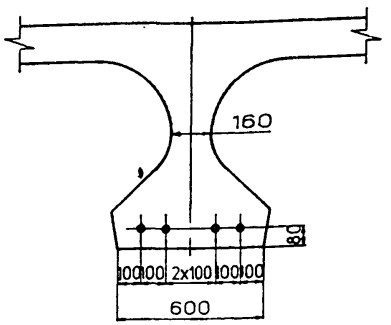

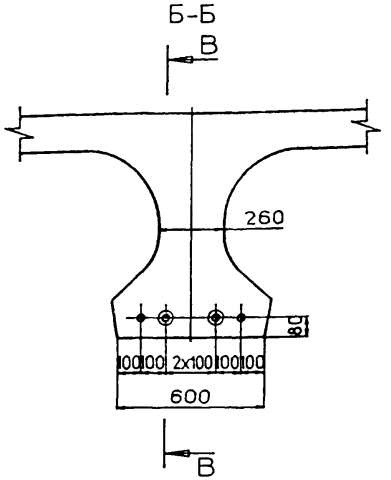

8 7 7 8 I ряд

N позиции	Марка пучка	До натяжения			После натяжения		
		a	b	c	a	b	c
7	Н12-ТВ-1	2145	7950	1905	2125	7992	1883
8	Н12-ТВ-2	500	11240	260	470	11300	230

1. Контролируемое усилие в пучке равно 443.8 кН (45.3 тс); другие характеристики натяжения-см. Технические требования 3.503.1-81.7-1-ТТ табл.3 (стр.9)
2. Опалубочный чертеж см. 3.503.1-81.7-1-1ФЧ и 3.503.1-81.7-1-2ФЧ
3. Схема армирования балок ненапрягаемой арматурой и ведомость спецификаций см. 3.503.1-81.7-1-1 и 3.503.1-81.7-1-2
4. Изоляция 5.4 пог.м

		3.503.1-81.7-1-3	
Н.контр	Федоров	Балка пролетного строения Б 1200.b.93-ТВ Схема армирования балок напрягаемой арматурой	Стадия: Р; Лист: ; Листов: 1
Нач.ОИС	Федоров		
Гл.спец	Старова	3.06.94	
Вед.инж	Штеменко		СОЮЗДОРПРОЕКТ

Формат А3

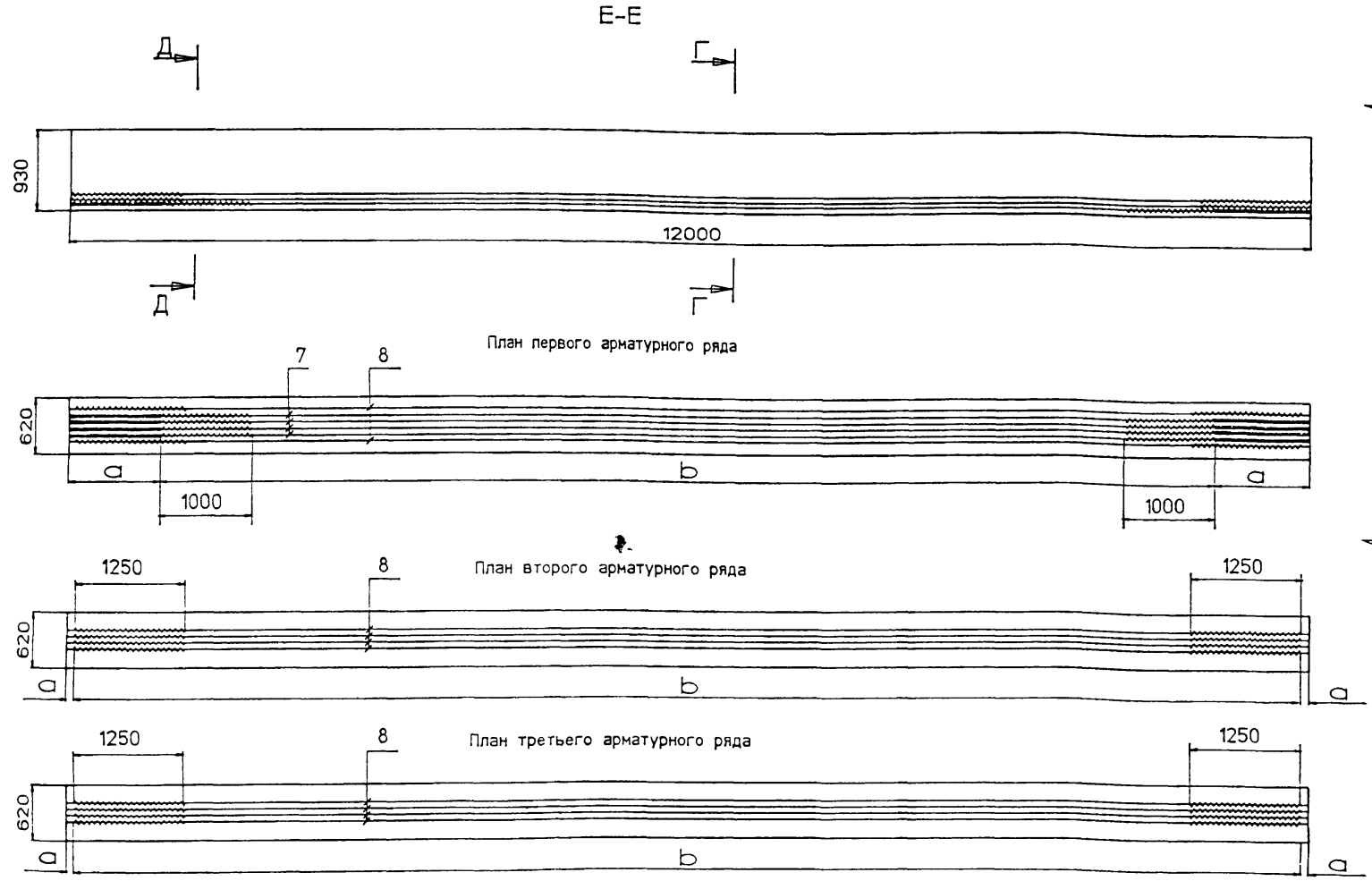

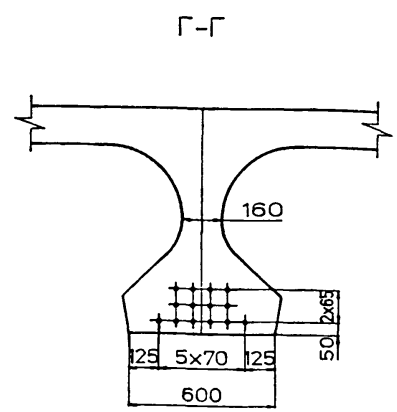

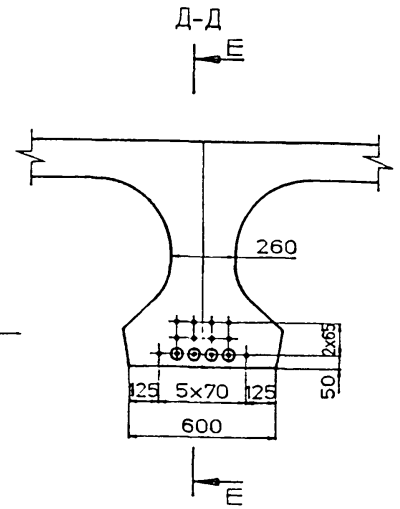

N позиции	Марка пучка	До натяжения, мм		После натяжения, мм	
		a	b	a	b
7	Н12-ТК7-1	1540	8920	1518	8964
8	Н12-ТК7-2	60	11880	30	11940

1. Контролируемое усилие в канате равно 123,1 кН (12,6 тс) другие характеристики натяжения см. Технические требования 3.503.1-81.7-1-ТТ табл.3 (стр.9)
2. Опалубочный чертеж см. 3.503.1-81.7-1-1ФЧ и 3.503.1-81.7-1-2ФЧ
3. Схему армирования балок ненапрягаемой арматурой и ведомость спецификаций см. 3.503.1-81.7-1-1 и 3.503.1-81.7-1-2
4. Изоляция 11,9 пог.м

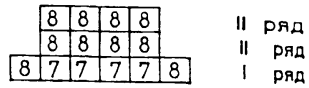

Н.контр	Федоров		11.06.94
Нач.ОИС	Федоров		11.06.94
Гл.спец	Старова		11.06.94
Вед.инж	Штеменко		

3.503.1-81.7-1-4

Балка пролетного строения Б 1200.b.93 -ТК7
Схема армирования балок напрягаемой арматурой

Стадия	Лист	Листов
Р		1

СОЮЗДОРПРОЕКТ

В-В

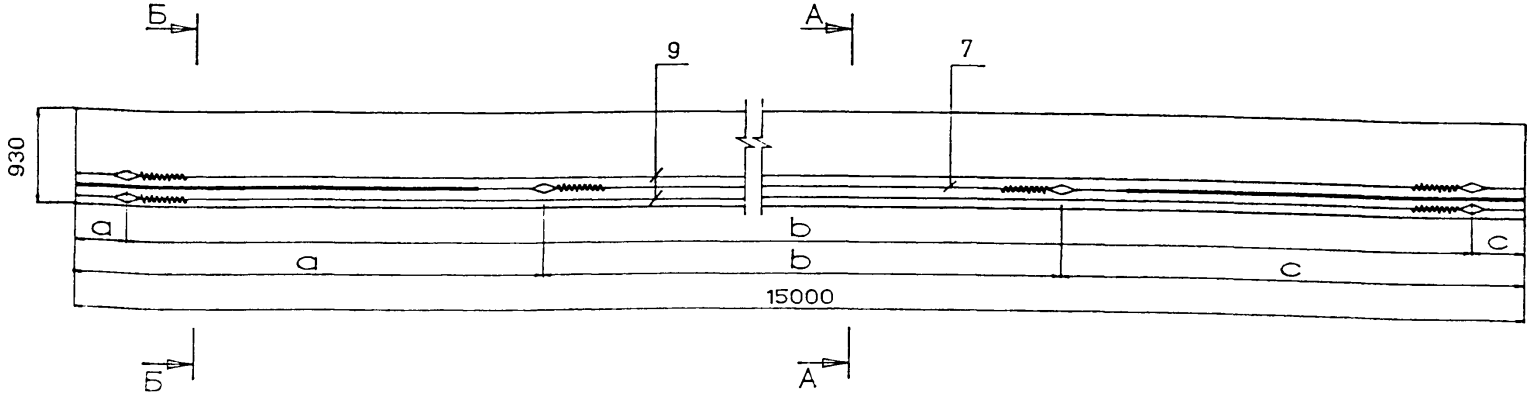

А-А

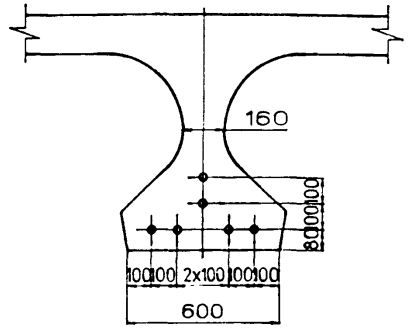

Б-Б

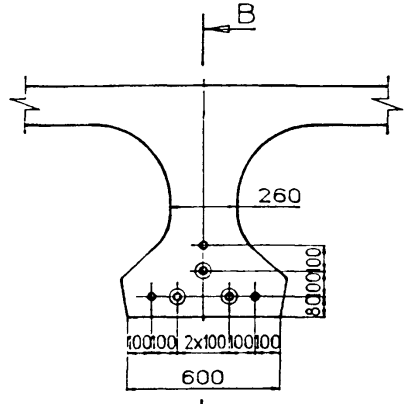

План первого арматурного ряда

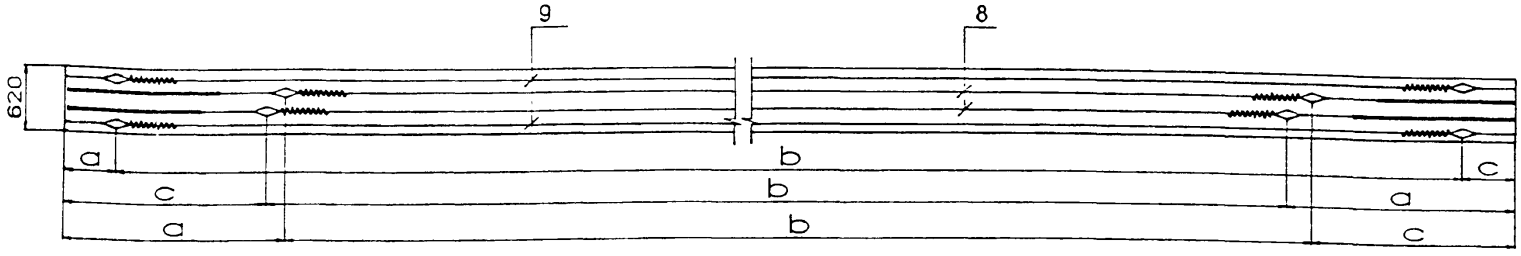

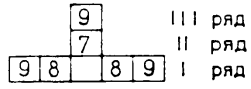

N позиции	Марка пучка	До натяжения, мм			После натяжения, мм		
		a	b	c	a	b	c
7	Н15-ТВ-1	4520	5960	4520	4505	5990	4505
8	Н15-ТВ-2	2195	10850	1955	2167	10907	1926
9	Н15-ТВ-3	390	14220	390	352	14295	353

1. Контролируемое усилие в пучке равно 438.0 кН (44,7 тс) другие характеристики натяжения см. Технические требования 3.503.1-81.7-1-ТТ табл.3 (стр.9)
2. Опалубочный чертеж см. 3.503.1-81.7-1-1ФЧ и 3.503.1-81.7-1-2ФЧ
3. Схему армирования балок ненапрягаемой арматурой и ведомость спецификаций см. 3.503.1-81.7-1-1 и 3.503.1-81.7-1-2
4. Изоляция 13.2 пог.м

Н.контр	Федоров		14.06.94
Нач.ОИС	Федоров		14.06.94
Гл.спец	Старова		3.06.94
Вед.инж	Штеменко		

3.503.1-81.7-1-5

Балка пролетного строения Б 1500.b.93-ТВ
Схема армирования балок напрягаемой арматурой

Стадия	Лист	Листов
Р		1

СОЮЗДОРПРОЕКТ

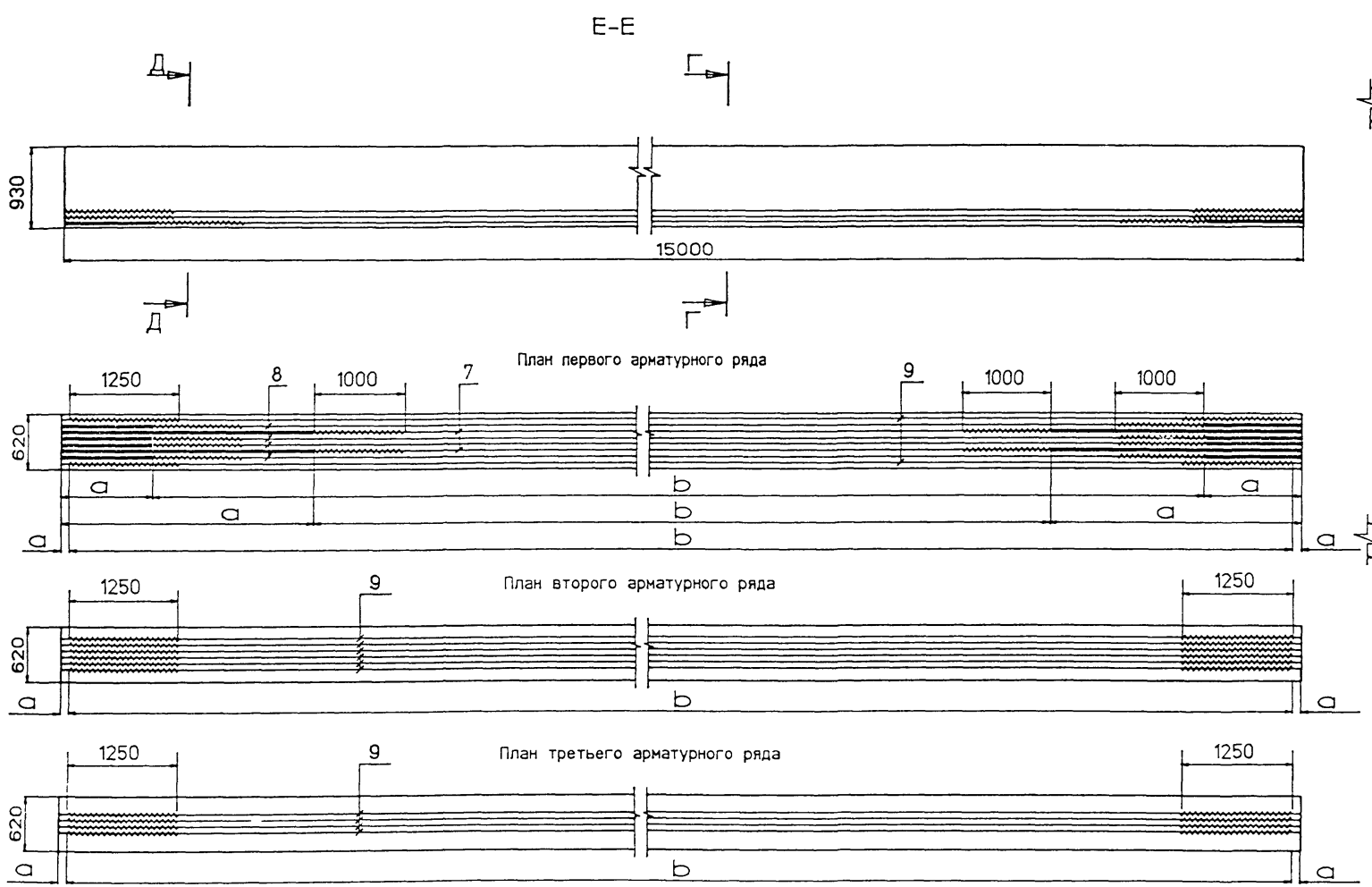

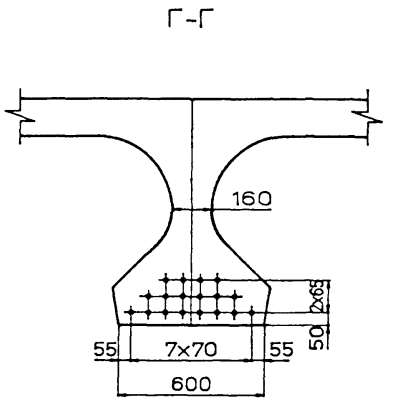

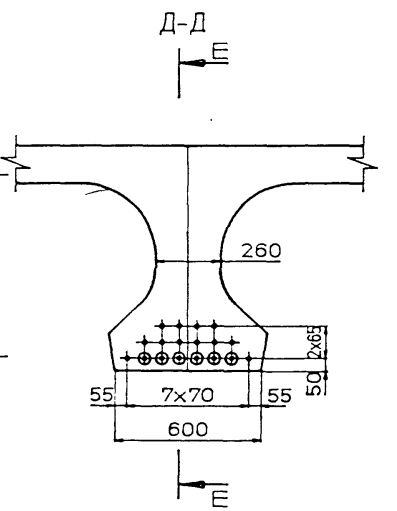

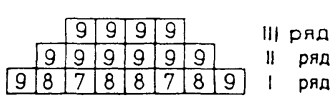

N позиции	Марка пучка	До натяжения, мм		После натяжения, мм	
		a	b	a	b
7	Н15-ТК7-1	3240	8520	3218	8564
8	Н15-ТК7-2	1230	12540	1198	12604
9	Н15-ТК7-3	70	14860	32	14936

1. Контролируемое усилие в канате равно 127,4 кН (13,0тс) другие характеристики натяжения см. Технические требования 3.503.1-81.7-1-ТТ табл.3 (стр.9)
2. Опалубочный чертеж см. 3.503.1-81.7-1-1ФЧ и 3.503.1-81.7-1-2ФЧ
3. Схему армирования балок ненапрягаемой арматурой и ведомость спецификаций см. 3.503.1-81.7-1-1 и 3.503.1-81.7-1-2
4. Изоляция 22.0 пог.м

Н.контр	Федоров		14.06.94
Нач.ОИС	Федоров		14.06.94
Гл.спец	Старова		3.06.94
Вед.инж	Штеменко		

3.503.1-81.7-1-6

Балка пролетного строения Б 1500.b.93-ТК7
Схема армирования балок напрягаемой арматурой

Стадия	Лист	Листов
Р		1

СОЮЗДОРПРОЕКТ

В-В

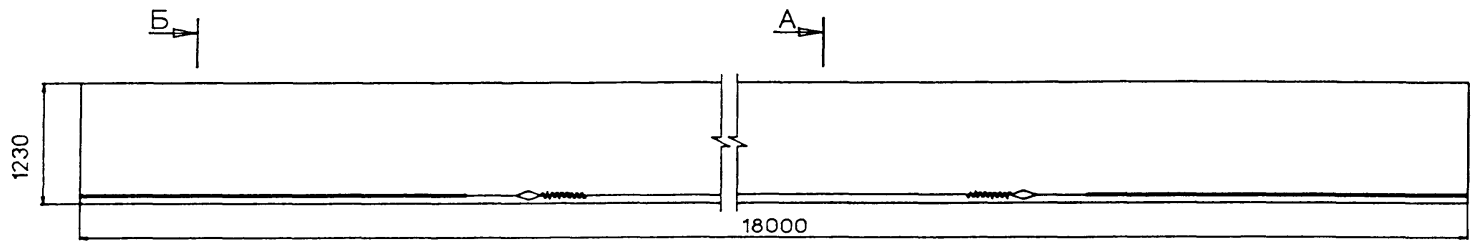

План первого арматурного ряда

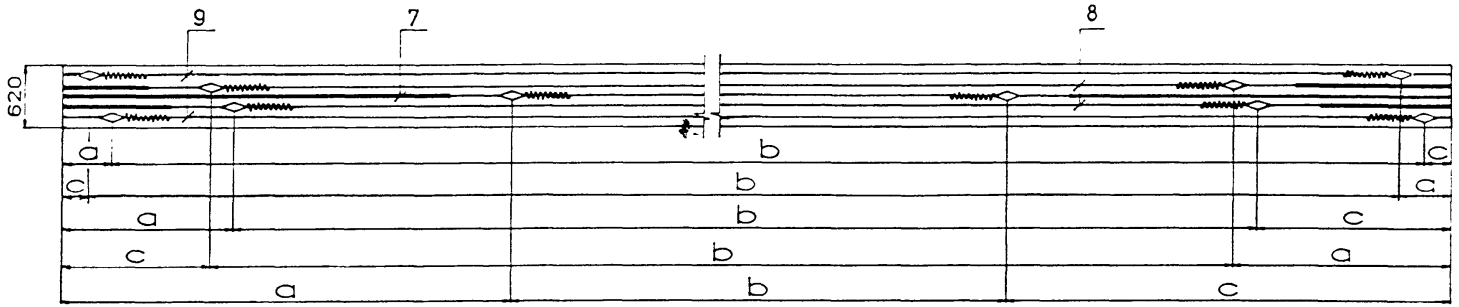

А-А

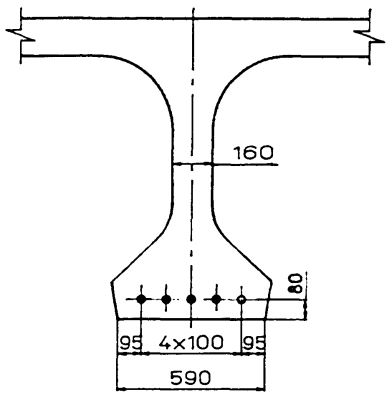

Б-Б

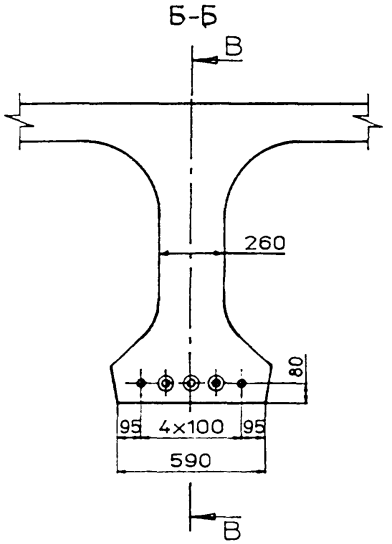

9 8 7 8 9 I ряд

N позиции	Марка пучка	До натяжения, мм			После натяжения, мм		
		a	b	c	a	b	c
7	Н18-ТВ-1	4430	9140	4430	4403	9194	4403
8	Н18-ТВ-2	2355	13530	2115	2316	13610	2074
9	Н18-ТВ-3	520	17200	280	470	17301	229

1. Контролируемое усилие в пучке равно 489.5 кН (49.9 тс). другие характеристики натяжения см. Технические требования 3.503.1-81.7-1-ТТ табл.3 (стр.9)
2. Опалубочный чертеж см. 3.503.1-81.7-1-1ФЧ и 3.503.1-81.7-1-2ФЧ
3. Схему армирования балок ненапрягаемой арматурой и ведомость спецификаций см. 3.503.1-81.7-1-1 и 3.503.1-81.7-1-2
4. Изоляция 13,6 пог.м

				3.503.1-81.7-1-7
Н.контр	Федоров		19.06.94	
Нач.ОИС	Федоров		19.06.94	Балка пролетного строения Б 1800.b.123-ТВ Схема армирования балок напрягаемой арматурой
Гл.спец	Старова		30.06.94	
Вед.инж	Штеменко			

Стадия	Лист	Листов
Р		1

СОЮЗДОРПРОЕКТ

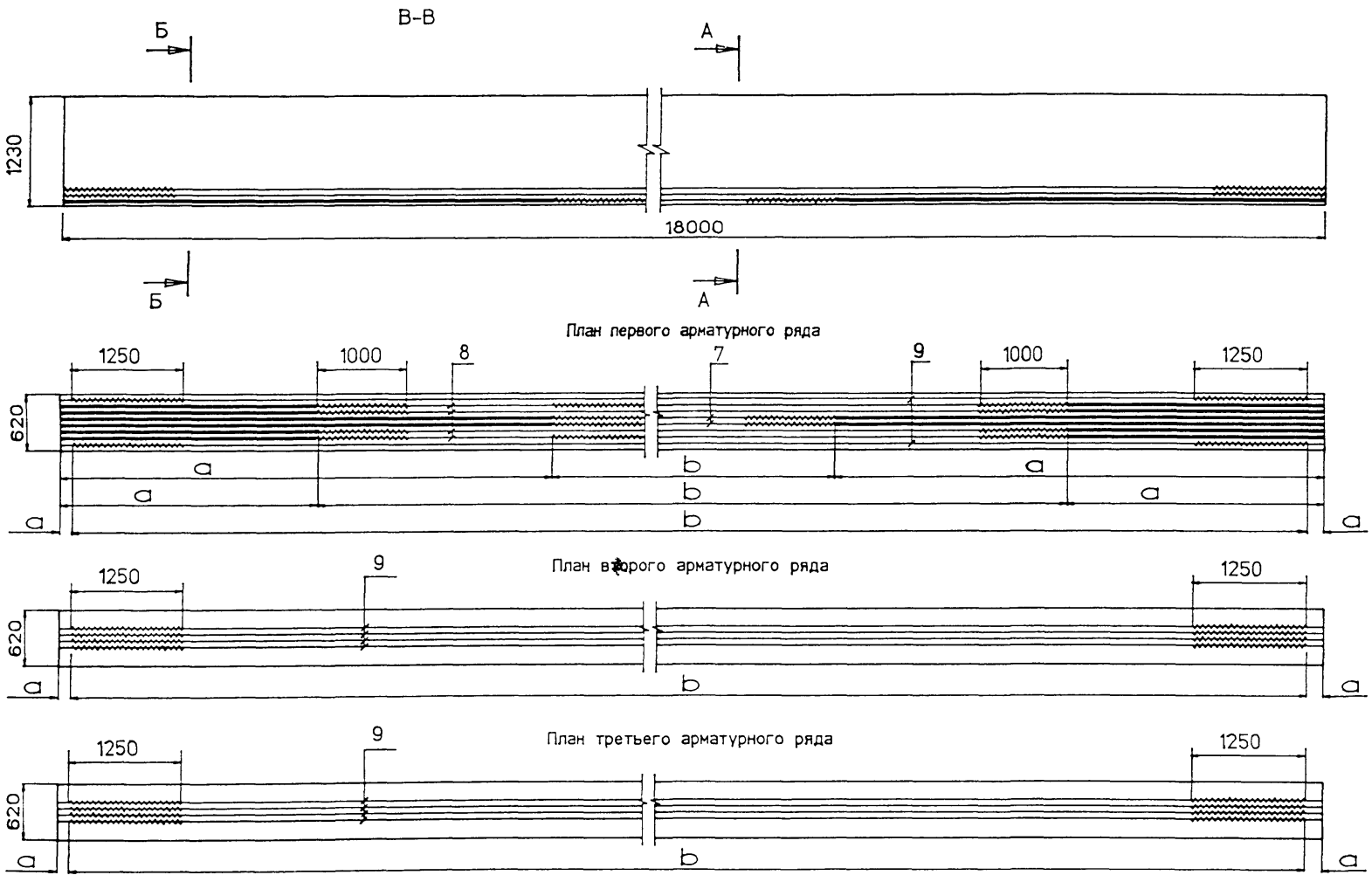

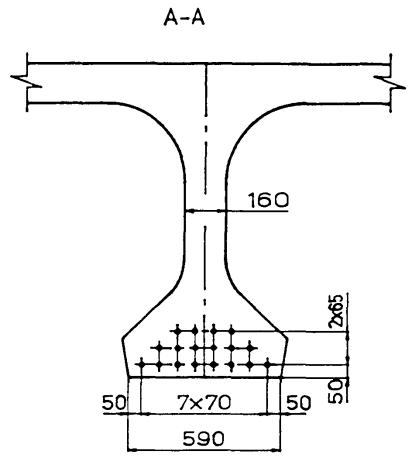

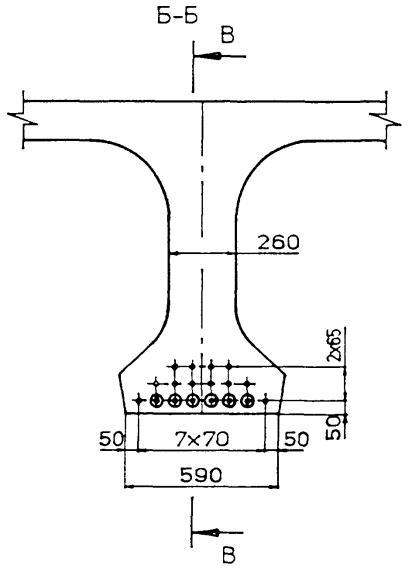

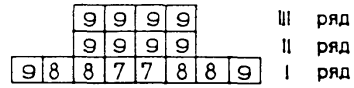

N позиции	Марка каната	До натяжения, мм		После натяжения, мм	
		a	b	a	b
7	Н18-ТК7-1	3450	11100	3420	11160
8	Н18-ТК7-2	1360	15280	1320	15360
9	Н18-ТК7-3	80	17840	33	17934

1. Контролируемое усилие в канате равно 133,0 кН (13,6 тс); другие характеристики натяжения-см. Технические требования 3.503.1-81.7-1-ТТ табл.3 (стр.9)
2. Опалубочный чертеж см. 3.503.1-81.7-1-1ФЧ и 3.503.1-81.7-1-2ФЧ
3. Схему армирования балок ненапрягаемой арматурой и ведомость спецификаций см. 3.503.1-81.7-1-1 и 3.503.1-81.7-1-2
4. Изоляция 23,8 пог.м

Н.контр	Федоров		
Нач.ОИС	Федоров		
Гл.спец	Старова		3.06.94
Вед.инж	Штеменко		

3.503.1-81.7-1- 8

Балка пролетного строения Б 1800.b.123-ТК7
Схема армирования балок напрягаемой арматурой

Стадия	Лист	Листов
Р		1

СОЮЗДОРПРОЕКТ

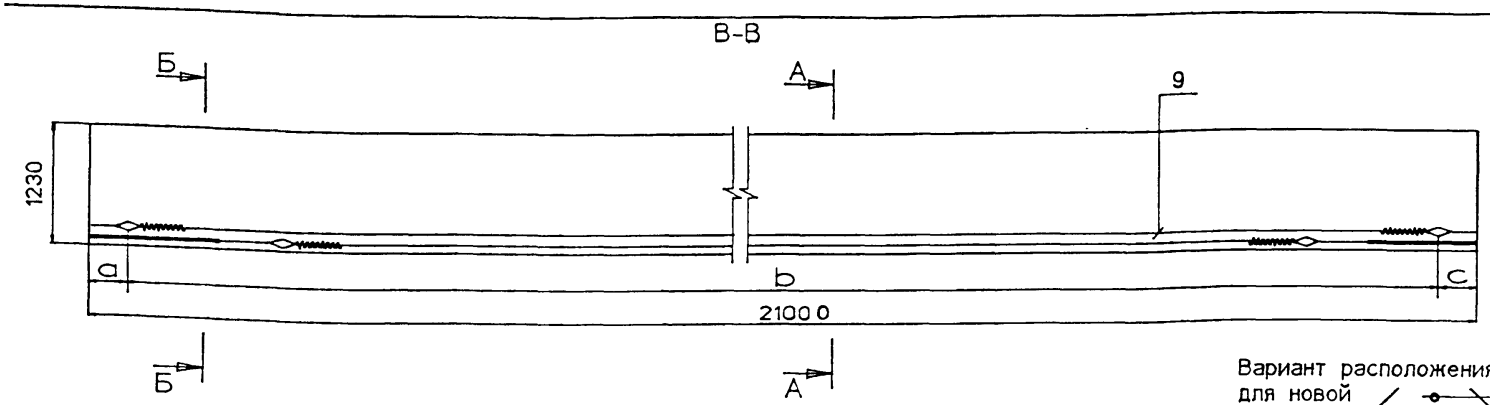

План первого арматурного ряда

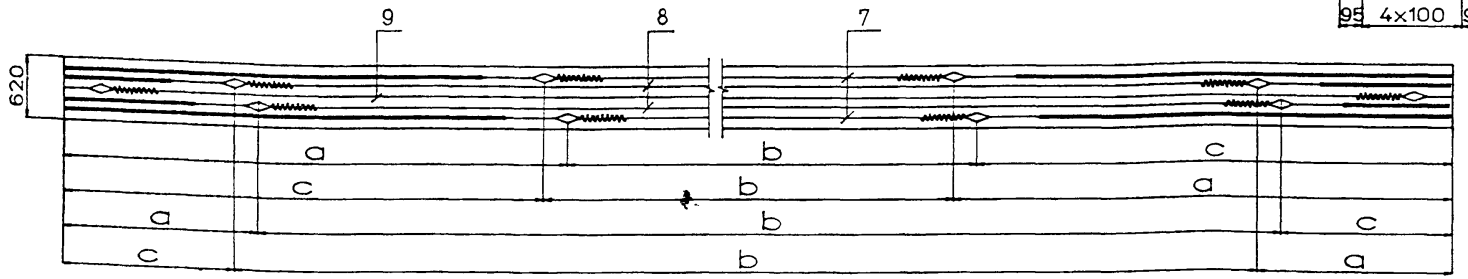

План второго арматурного ряда

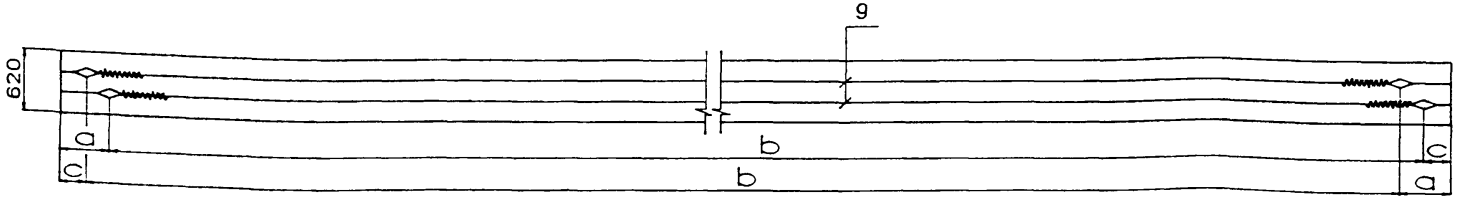

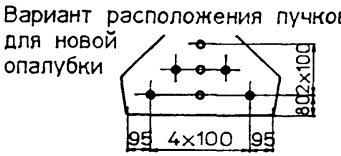

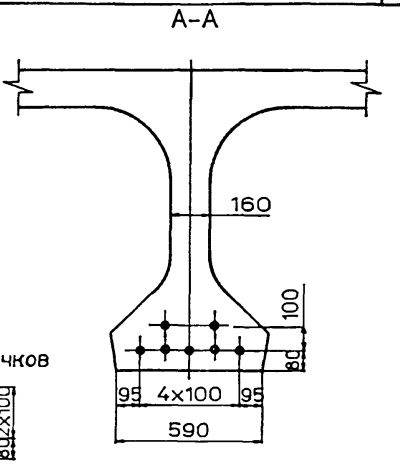

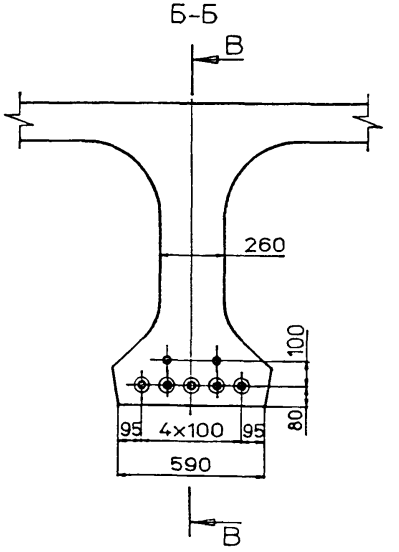

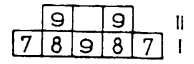

N позиции	Марка пучка	До натяжения, мм			После натяжения, мм		
		a	b	c	a	b	c
7	Н21-ТВ-1	5050	11140	4810	5020	11201	4779
8	Н21-ТВ-2	2265	16710	2025	2220	16802	1978
9	Н21-ТВ-3	525	20190	285	470	20301	229

1. Контролируемое усилие в пучке 457.2 кН (46,6 тс) другие характеристики натяжения см. Технические требования 3.503.1-81.7-1-ТТ табл.3 (стр.9)
2. Опалубочный чертеж см. 3.503.1-81.7-1-1ФЧ и 3.503.1-81.7-1-2ФЧ
3. Схему армирования балок ненапрягаемой арматурой и ведомость спецификаций см. 3.503.1-81.7-1-1 и 3.503.1-81.7-1-2
4. Изоляция 22.6 пог.м

Н.контр	Федоров		11.06.94
Нач.ОИС	Федоров		14.06.94
Гл.спец	Старова		3.06.94
Вед.инж	Штеменко		

3.503.1-81.7-1-9

Балка пролетного строения Б 2100.b.123-ТВ
Схема армирования балок напрягаемой арматурой

Стадия	Лист	Листов
Р		1

СОЮЗДОРПРОЕКТ

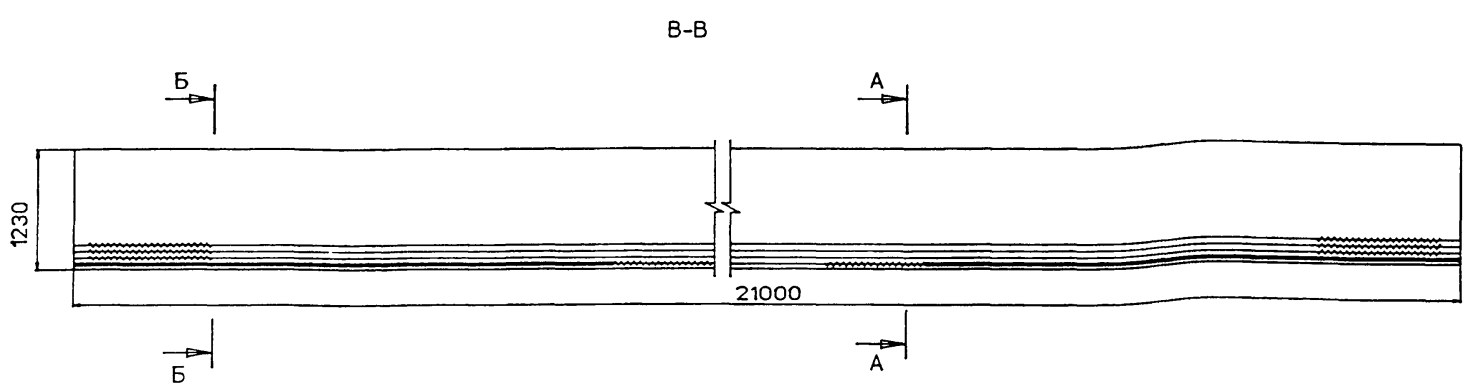

План первого арматурного ряда

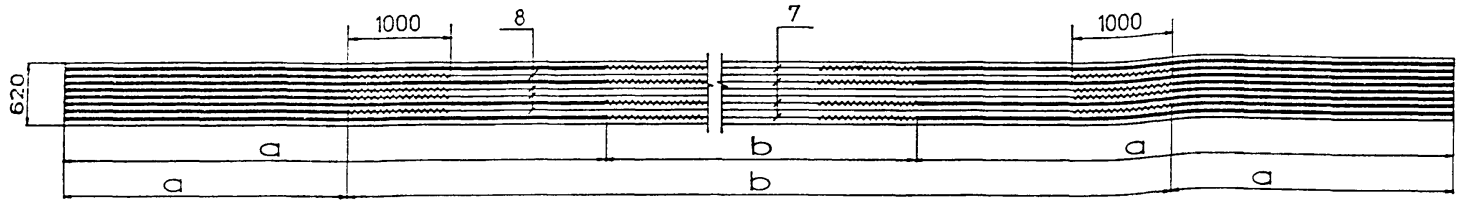

План второго арматурного ряда

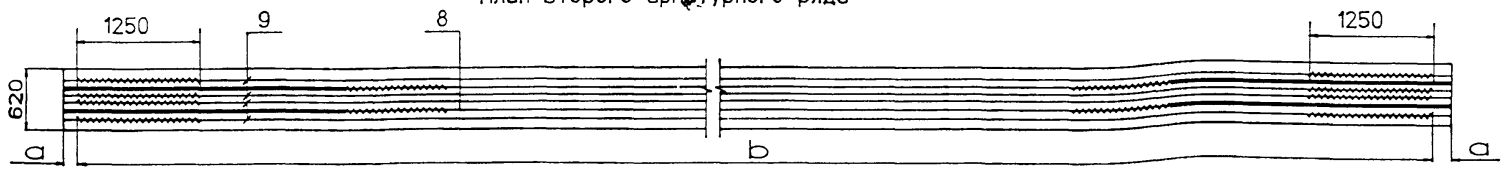

План третьего /четвертого/ арматурного ряда

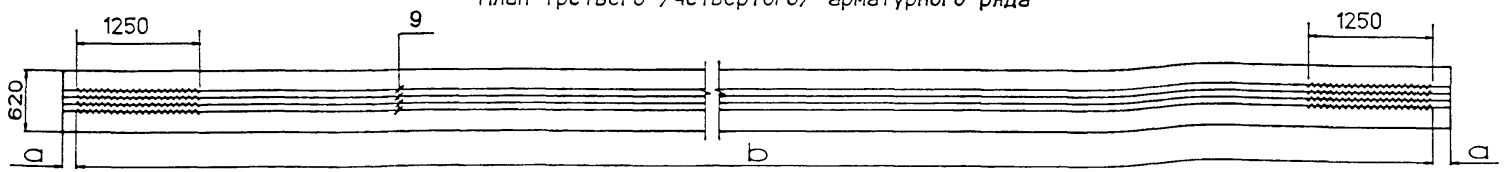

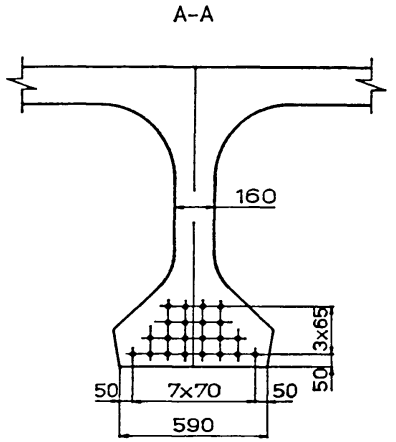

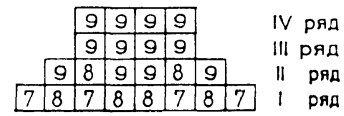

N позиции	Марка каната	До натяжения, мм		После натяжения, мм	
		a	b	a	b
7	Н21-ТК7-1	4250	12500	4215	12570
8	Н21-ТК7-2	1570	17860	1520	17960
9	Н21-ТК7-3	90	20820	32	20936

1. Контролируемое усилие в канате равно 140.1 кН (14.3 тс) другие характеристики натяжения см. Технические требования 3.503.1-81.7-1-ТТ табл.3 (стр.9)
2. Опалубочный чертеж см. 3.503.1-81.7-1-1ФЧ и 3.503.1-81.7-1-2ФЧ
3. Схему армирования балок ненапрягаемой арматурой и ведомость спецификаций см. 3.503.1-81.7-1-1 и 3.503.1-81.7-1-2
4. Изоляция 51.1 пог.м

Н.контр	Федоров		14.06.94
Нач.ОИС	Федоров		14.06.94
Гл.спец	Старова		3.06.94
Вед.инж	Штеменко		

3.503.1-81.7-1- 10

Балка пролетного строения Б 2100.b.123 -ТК7
Схема армирования балок напрягаемой арматурой

Стадия	Лист	Листов
Р		1

СОЮЗДОРПРОЕКТ

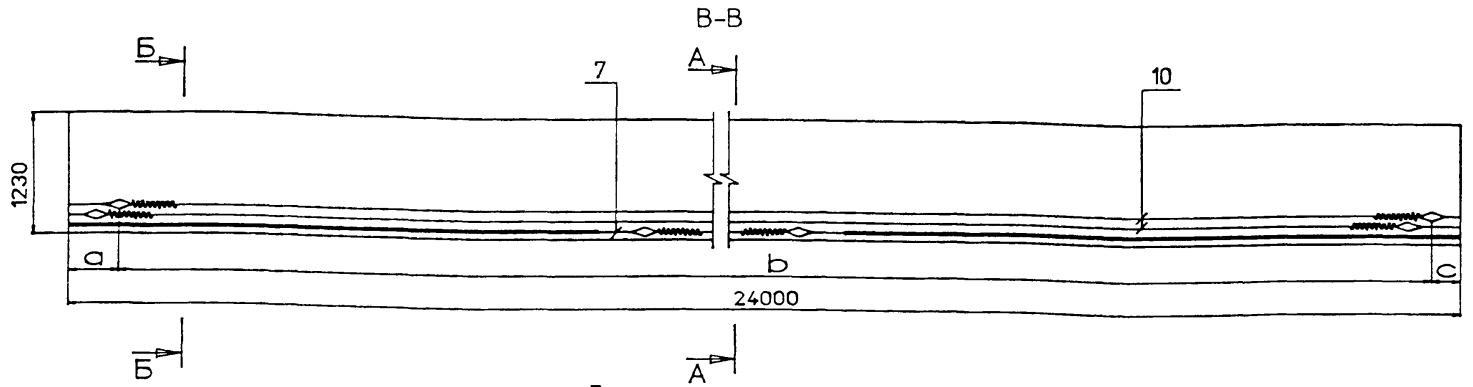

План первого арматурного ряда

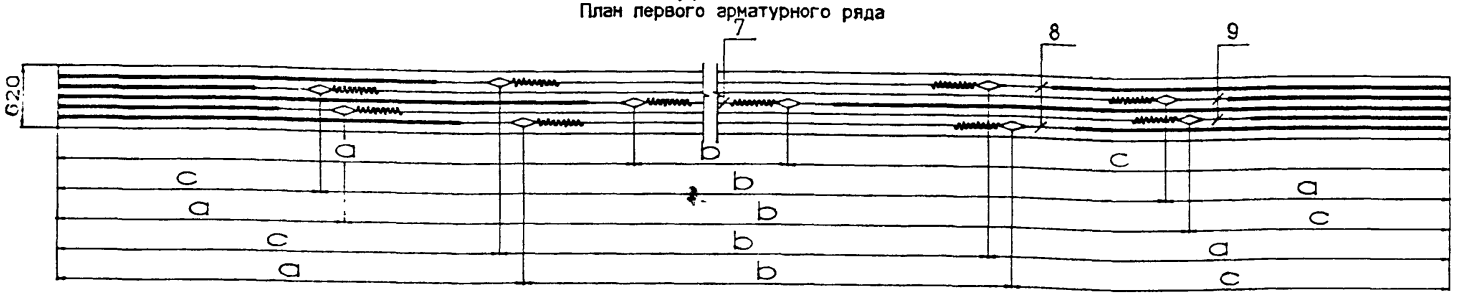

План второго арматурного ряда

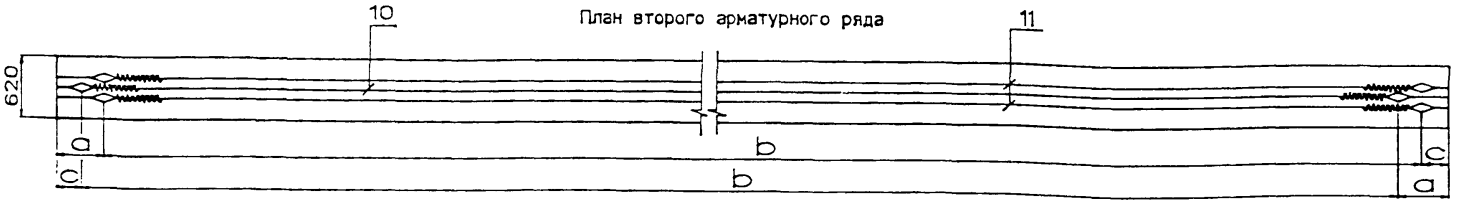

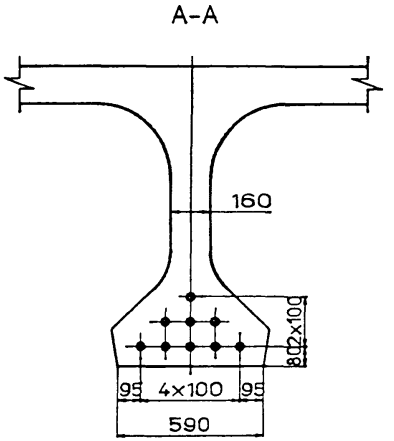

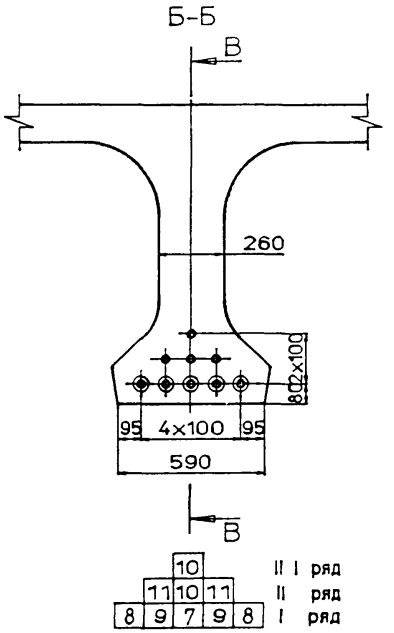

N позиции	Марка пучка	До натяжения			После натяжения		
		a	b	c	a	b	c
7	Н24-ТВ-1	7620	8760	7620	7596	8808	7596
8	Н24-ТВ-2	4660	14920	4420	4620	15002	4378
9	Н24-ТВ-3	2870	18500	2630	2819	18602	2579
10	Н24-ТВ-4	530	23180	290	467	23307	226
11	Н24-ТВ-5	410	23180	410	347	23307	346

24-Н2

1. Контролируемое усилие в пучке равно 457,2 кН (46,6 тс) другие характеристики натяжения см. Технические требования 3.503.1-81.7-1-ТТ табл.3 (стр.9)
2. Опалубочный чертеж см. 3.503.1-81.7-1-1ФЧ и 3.503.1-81.7-1-2ФЧ
3. Схему армирования балок ненапрягаемой арматурой и ведомость спецификаций см. 3.503.1-81.7-1-1 и 3.503.1-81.7-1-2
4. Изоляция 37,2 пог.м

Н.контр	Федоров		14.06.94
Нач.ОИС	Федоров		14.06.94
Гл.спец	Старова		3.06.94
Вед.инж	Штеменко		

3.503.1-81.7-1-11

Балка пролетного строения Б 2400.b.123-ТВ
Схема армирования балок напрягаемой арматурой

Стадия	Лист	Листов
Р		1

СОЮЗДОРПРОЕКТ

Формат А3

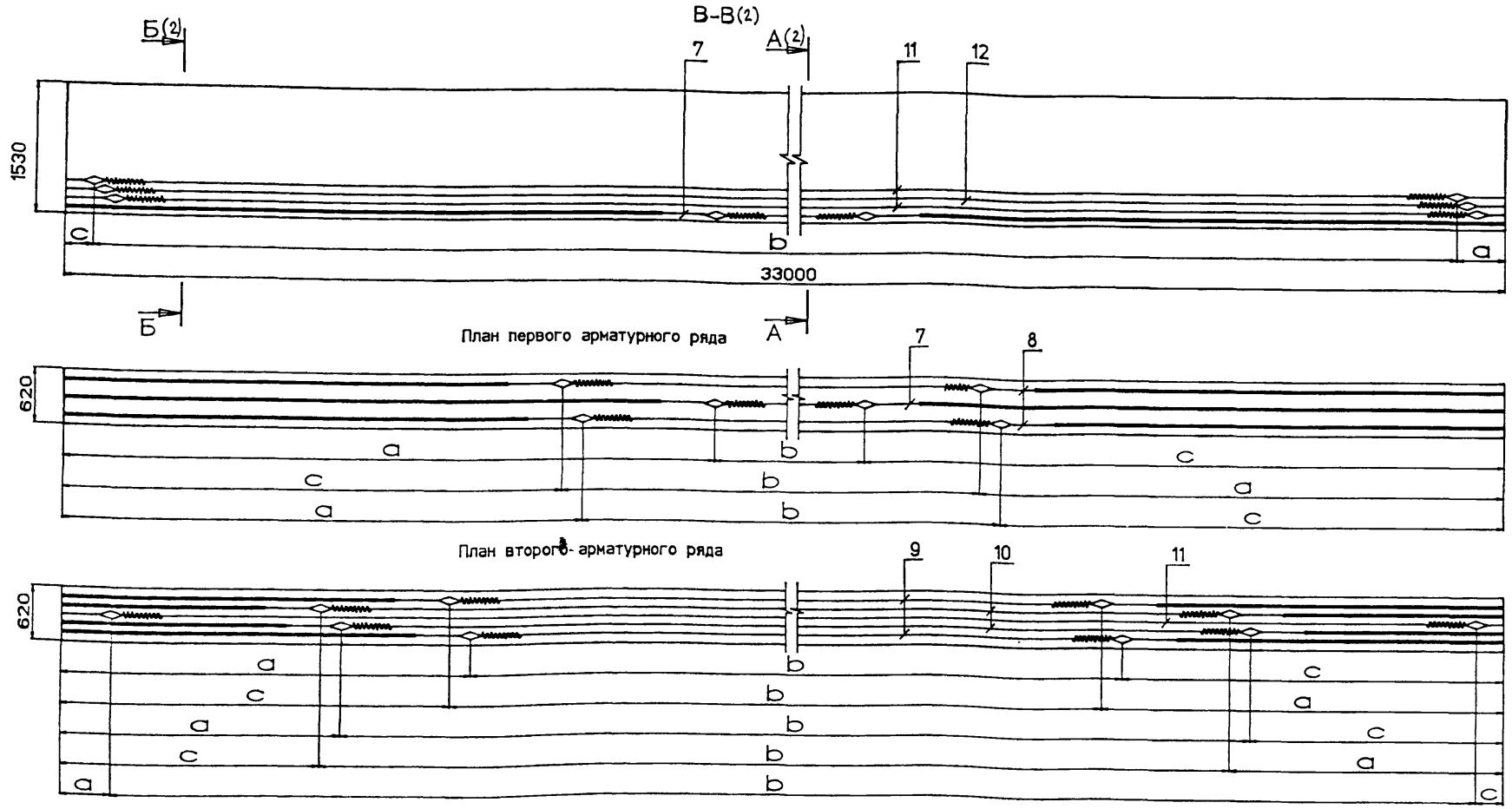

N позиции	Марка пучка	До натяжения, мм			После натяжения, мм		
		a	b	c	a	b	c
7	Н33-ТВ-1	11130	10740	11130	11098	10804	11098
8	Н33-ТВ-3	7080	19080	6840	7024	19194	6782
9	Н33-ТВ-5	4030	25180	3790	3956	25330	3714
10	Н33-ТВ-6	2505	28230	2265	2422	28398	2180
11	Н33-ТВ-8	570	32100	330	475	32291	234
12	Н33-ТВ-9	450	32100	450	354	32291	355

1. Контролируемое усилие в пучке равно 496,9 кН (50,7 тс); другие характеристики натяжения-см. Технические требования 3.503.1-81.7-1-ТТ табл.3 (стр.9)
2. Опалубочный чертеж см. 3.503.1-81.7-1-1ФЧ и 3.503.1-81.7-1-2ФЧ
3. Схему армирования балок ненапрягаемой арматурой и ведомость спецификаций см. 3.503.1-81.7-1-1 и 3.503.1-81.7-1-2
4. Изоляция 64,7 пог.м

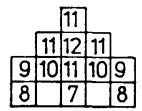

Н.контр	Федоров		
Нач.ОИС	Федоров		
Гл.спец	Старова		3.06.94
Вед.инж	Штеменко		

3.503.1-81.7-1- 12

Балка пролетного строения Б 3300.b.153-ТВ
Схема армирования балок напрягаемой арматурой

Стадия	Лист	Листов
Р	1	2

СОЮЗДОРПРОЕКТ

План третьего арматурного ряда

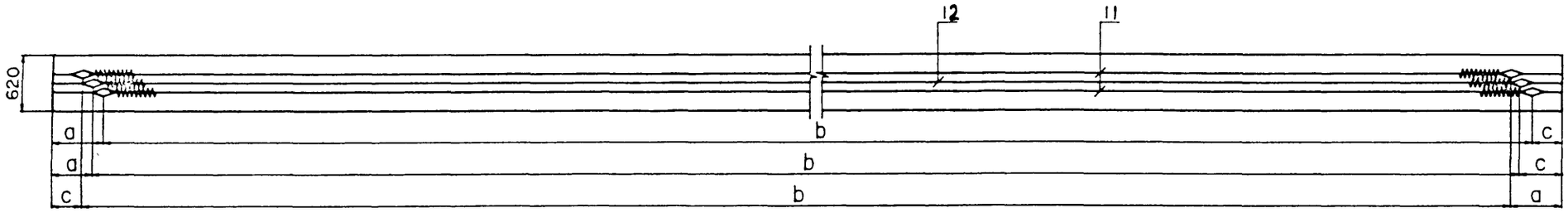

А-А (1)

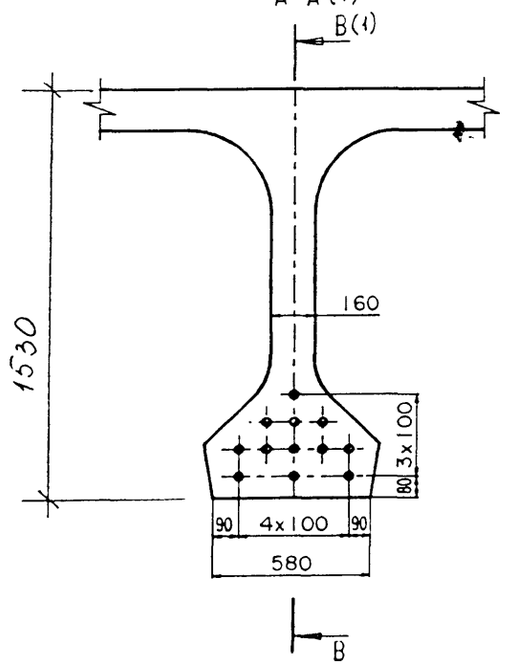

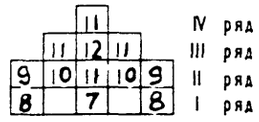

Б-Б (1)

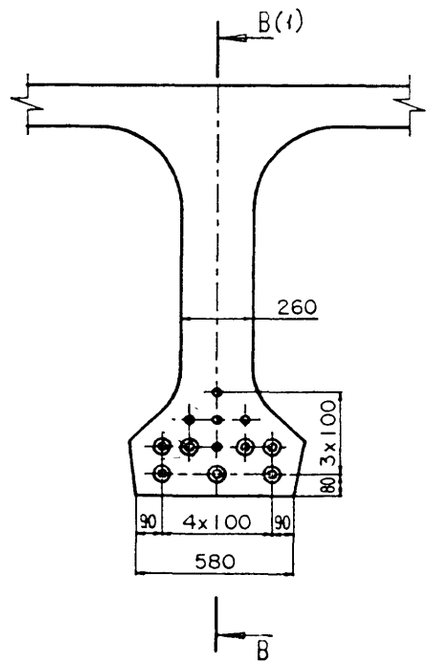

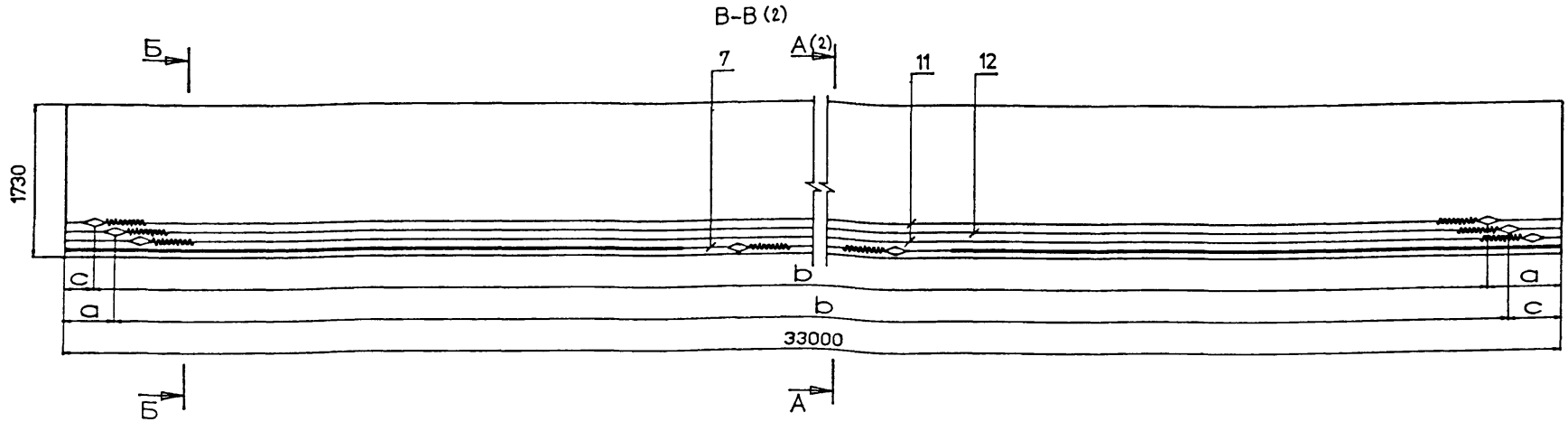

План первого арматурного ряда

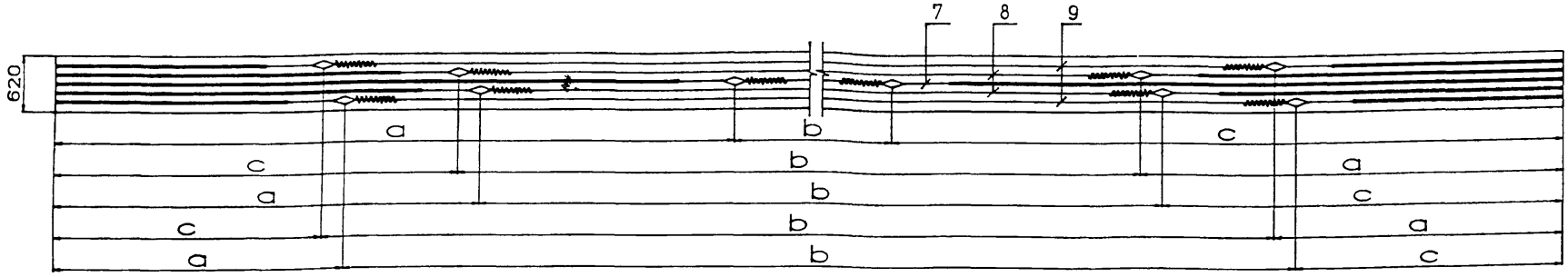

N позиции	Марка пучка	До натяжения, мм			После натяжения, мм		
		a	b	c	a	b	c
7	Н33-ТВ-2	9840	13320	9840	9800	13400	9800
8	Н33-ТВ-4	6880	19480	6640	6822	19597	6581
9	Н33-ТВ-7	2335	28570	2095	2250	28741	2009
11	Н33-ТВ-8	570	32100	330	475	32292	233
12	Н33-ТВ-9	450	32100	450	354	32292	354

1. Контролируемое усилие в пучке равно 499,3 кН (50,9 тс); другие характеристики натяжения-см. Технические требования 3.503.1-81.7-1-ТТ табл.3 (стр.9)
2. Опалубочный чертеж см. 3.503.1-81.7-1-1ФЧ и 3.503.1-81.7-1-2ФЧ.
3. Схему армирования балок ненапрягаемой арматурой и ведомость спецификаций см. 3.503.1-81.7-1-1 и 3.503.1-81.7-1-2
4. Изоляция 48,1 пог.м

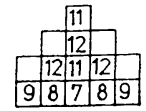

Н.контр	Федоров		
Нач.ОИС	Федоров		
Гл.спец	Старова		3.06.94
Вед.инж	Штеменко		

3.503.1-81.7-1-13

Балка пролетного строения Б 3300.b.173-ТВ
Схема армирования балок напрягаемой арматурой

Стадия	Лист	Листов
Р	1	2

СОЮЗДОРПРОЕКТ

План второго арматурного ряда

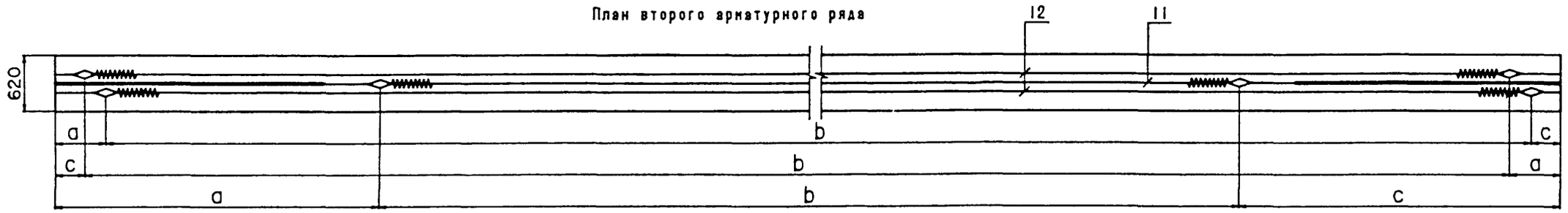

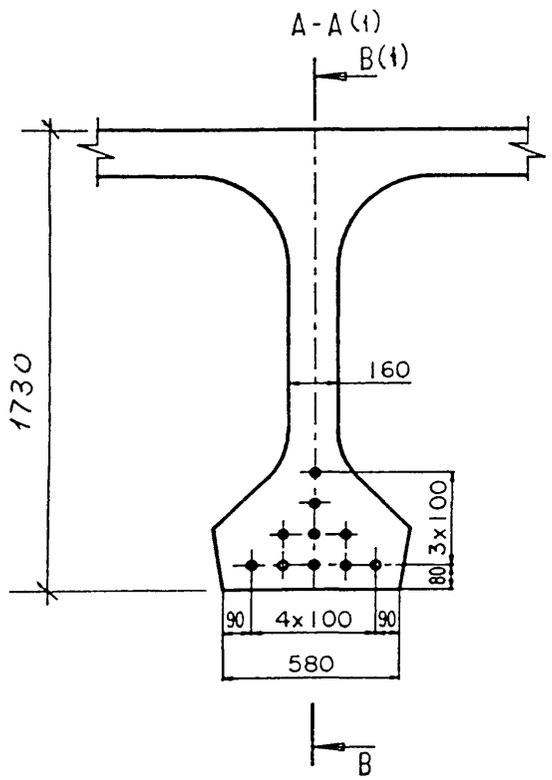

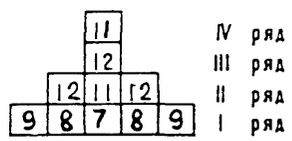

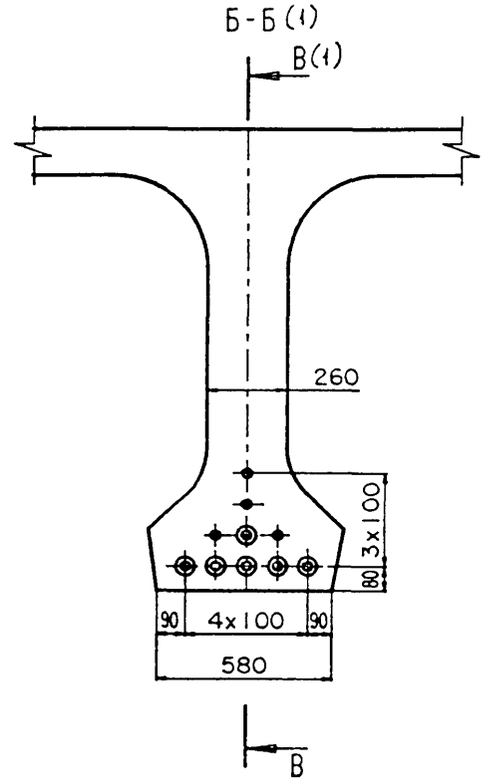

Поз	Наименование	Количество на исполнение																							Обозначение документа	Масса ед., кг	
		1	2	3	4	5	6	7	8	9	10	11	12	13	14	15	16	17	18	19	20	21	22	23	24		А-II	А-III
1	Изделие закладное																											
	МН-TAII(AIII)-1	2	2	2	2	2	2	2	2	2	2	2	2	2	2	2	2	2	2	2	2	2	2	2	2	3.503.1-81.6-1-1	16.6	16.3
2	МН-TAII(AIII)-5	2	2	2	2	2	2	2	2	2	2	2	2	2	2	2	2	2	2	2	2	2	2	2	2	3.503.1-81.6-1-3	5.1	5.1
3	МН-TAII(AIII)-6	4	4	4	4	10	9	10	9	4	4	4	4	11	10	11	10	4	4	4	4	12	11	12	11	3.503.1-81.7-1-44	4.3	4.3
4	МН-TAII(AIII)-7		5			5	5				6			6	6				7			7	7			3.503.1-81.7-1-45	22.5	22.1
5	МН-TAII(AIII)-12			8				8	8			10				10	10			12				12	12	3.503.1-81.7-1-47	10.3	10.3
6	МН-TAII(AIII)-10					3		3						4		4						5		5		3.503.1-81.7-1-46	6.8	6.8
21	Ø 12AII(AII) ℓ=500		5			5	5				6			6	6				7			7	7			ГОСТ 5781-82 ×	0.45	0.45

ном. исп.	Марка балки
1	Б 1200.140(180).93 -...-1
2	Б 1200.140(180).93 -...-2(3,4)
3	Б 1200.140(180).93 -...-5(6,7)
4	Б 1200.174(194). 93 -...-1
5	Б 1200.174(194). 93 -...-2
6	Б 1200.174(194). 93 -...-3
7	Б 1200.174(194). 93 -...-4
8	Б 1200.174(194). 93 -...-5

ном. исп.	Марка балки
9	Б 1500.140(180).93 -...-1
10	Б 1500.140(180). 93 -...-2(3,4)
11	Б 1500.140(180).93 -...-5(6,7)
12	Б 1500.174(194). 93 -...-1
13	Б 1500.174(194). 93 -...-2
14	Б 1500.174(194). 93 -...-3
15	Б 1500.174(194). 93 -...-4
16	Б 1500.174(194). 93 -...-5

ном. исп.	Марка балки
17	Б 1800.140(180).123 -...-1
18	Б 1800.140(180).123 -...-2(3,4)
19	Б 1800.140(180).123 -...-5(6,7)
20	Б 1800.174(194).123 -...-1
21	Б 1800.174(194).123 -...-2
22	Б 1800.174(194).123 -...-3
23	Б 1800.174(194).123 -...-4
24	Б 1800.174(194).123 -...-5

Н.контр.	Прохоров		7.06.9
Нач.ОИС	Прохоров		7.06.9
ГИП	Старова		5.06.9
Инж. 1к.	Хазова		
Инж. IIк	Каунанг		

3.503.1-81.0-4- 14

Изделие закладное
Балки длиной 12 ,15 и 18 м
Спецификация

Стадия	Лист	Листов
Р		1

СОЮЗДОРПРОЕКТ

Поз	Наименование	Количество на исполнение																						Обозначение документа	Масса ед., кг	
		1	2	3	4	5	6	7	8	9	10	11	12	13	14	15	16	17	18	19	20	21	22	23	24		A-II	A-III
1	Изделие закладное																											
	МН-ТАII(AIII)-1	2	2	2	2	2	2	2	2																	3.503.1-81.6-1-1	16,6	16,3
	МН-ТАII(AIII)-2									2	2	2	2	2	2	2	2	2	2	2	2	2	2	2	2	3.503.1-81.6-1-1	28,2	27,5
2	МН-ТАII(AIII)-5	2	2	2	2	2	2	2	2	2	2	2	2	2	2	2	2	2	2	2	2	2	2	2	2	3.503.1-81.6-1-3	5,1	5,1
3	МН-ТАII(AIII)-6	4	4	4	4	13	12	13	12	4	4	4	4	14	13	14	13	6	6	6	6	19	18	19	18	3.503.1-81.7-1-44	4,3	4,3
4	МН-ТАII(AIII)-7		8			8	8				9			9	9				12			12	12			3.503.1-81.7-1-45	22,5	22,1
5	МН-ТАII(AIII)-12			14				14	14			16				16	16			22				22	22	3.503.1-81.7-1-47	10,3	10,3
6	МН-ТАII(AIII)-10					6		6						7		7						10		10		3.503.1-81.7-1-46	6,8	6,8
21	Ø 12AII(AII) , ℓ =500		8			8	8				9			9	9				12			12	12			ГОСТ 5781-82 ×	0,45	0,45

ном. исп.	Марка балки
1	Б 2100.140(180).123-...-1
2	Б 2100.140(180).123-...-2(3,4)
3	Б 2100.140(180).123-...-5(6,7)
4	Б 2100.174(194).123-...-1
5	Б 2100.174(194).123-...-2
6	Б 2100.174(194).123-...-3
7	Б 2100.174(194).123-...-4
8	Б 2100.174(194).123-...-5

ном. исп.	Марка балки
9	Б 2400.140(180).123-...-1
10	Б 2400.140(180).123-...-2(3,4)
11	Б 2400.140(180).123-...-5(6,7)
12	Б 2400.174(194).123-...-1
13	Б 2400.174(194).123-...-2
14	Б 2400.174(194).123-...-3
15	Б 2400.174(194).123-...-4
16	Б 2400.174(194).123-...-5

ном. исп.	Марка балки
17	Б 3300.140(180).153(173) -...-1
18	Б 3300.140(180).153(173) -...-2(3,4)
19	Б 3300.140(180).153(173) -...-5(6,7)
20	Б 3300.174(194).153(173) -...-1
21	Б 3300.174(194).153(173) -...-2
22	Б 3300.174(194).153(173) -...-3
23	Б 3300.174(194).153(173) -...-4
24	Б 3300.174(194).153(173) -...-5

Н.контр.	Прохоров		19.06.94
Нач.ОИС	Прохоров		19.06.94
ГИП	Старова		3.06.94
Инж. ik.	Хазова		
Инж.IIк	Каунанг		

3.503.1-81.0-4-15

Изделие закладное
Балки длиной 21 ,24 и 33 м
Спецификация

Стадия	Лист	Листов
Р		1

СОЮЗДОРПРОЕКТ

Формат А3

Поз	Наименование	Количество на пролет							Масса ед.кг
		12	15	18	21	24	33(1.5)	33(1.7)	
7	Пучок арматурный Н12-ТВ-1	2							52.7
	Н15-ТВ-1		1						63.8
	Н18-ТВ-1			1					74.9
	Н21-ТВ-1				2				86.0
	Н24-ТВ-1					1			97.1
	Н33-ТВ-1						1		130.5
	Н33-ТВ-2							1	130.5
8	Н12-ТВ-2	2							52.7
	Н15-ТВ-2		2						63.8
	Н18-ТВ-2			2					74.9
	Н21-ТВ-2				2				86.0
	Н24-ТВ-2					2			97.1
	Н33-ТВ-3						2		130.5
	Н33-ТВ-4							2	130.5
9	Н15-ТВ-3		3						63.8
	Н18-ТВ-3			2					74.9
	Н21-ТВ-3				3				86.0
	Н24-ТВ-3					2			97.1
	Н33-ТВ-5						2		130.5
	Н33-ТВ-7							2	130.5
10	Н24-ТВ-4					2			97.1
	Н33-ТВ-6						2		130.5
11	Н33-ТВ-8						4	2	130.5
	Н24-ТВ-5					2			97.1
12	Н33-ТВ-9						1	3	130.5

Пучки арматурные см.3.503.1-81.7-1-26

3.503.1-81.7-1-16

Гл.контр	Федоров		14.06.94
Нач.ОИС	Федоров		14.06.94
Г И П	Старова		3.06.94
Вед.инж	Штеменко		

Арматура напрягаемая
Пучки из стали класса В
Спецификация

Стадия	Лист	Листов
Р		1

СОЮЗДОРПРОЕКТ

Формат А4

Поз	Наименование	Количество на пролет				Масса ед.кг
		12	15	18	21	
7	Канат Н12-К7-1	4				15.8
	Н15-К7-1		2			19.2
	Н18-К7-1			2		22.6
	Н21-К7-1				4	26.0
8	Н12-К7-2	10				16.0
	Н15-К7-2		4			19.2
	Н18-К7-2			4		22.6
	Н21-К7-2				6	26.0
9	Н15-К7-3		12			19.4
	Н18-К7-3			10		22.8
	Н21-К7-3				12	26.2

Канаты см.3.503.1-81.7-1-27

3.503.1-81.7-1-17

Н.контр	Федоров		14.06.94
Нач.ОИС	Федоров		14.06.94
Г И П	Старова		3.06.94
Вед.инж	Штеменко		

Арматура напрягаемая
Канаты К-7
Спецификация

Стадия	Лист	Листов
Р		1

СОЮЗДОРПРОЕКТ

Формат А4

Поз.	Наименование элемента	Количество на пролет L						Обозначение документа	Масса ед.,кг	
		12	15	18	21	24	33		A-II	A-III
14	Сетка плиты СП 140-TAII(AIII)-1 (вязаная)	2	2	2	2	2	2	3.503.1-81.7-1-28	166.1	120.8
16	СП 140-TAII(AIII)-4 (вязаная)	3	5	7	9	11	17	3.503.1-81.6-1-18	85.4	65.6
17	СП 140-TAII(AIII)-3 (вязаная)	2	2	2	2	2	2	3.503.1-81.7-1-29	102.9	74.8
20	Фиксатор Ф-TAI-1(2)	16	20	24	28	32	44	3.503.1-81.6-1-40	1.5	1.5
21	Ø 12 AII(AIII), ℓ = 500	8	8	8	8	8	8	ГОСТ 5781-82*	0.5	0.5

Марка сетки	Обозначение документа	Масса ед.,кг	
		A-II	A-III
СП 140-TAII(AIII)- 1 (сварная)	3.503.1-81.7-1-28	206.9	196.6
СП 140-TAII(AIII)- 3 (сварная)	-29	127.5	120.6
СП 140-TAII(AIII)- 4 (сварная)	-30	111.6	109.9

Формат А4

				3.503.1-81.7-1- 18			
Н.контр	Федоров		19.06.94		Стадия	Лист	Листов
Нач.ОИС	Федоров		19.06.94	Плита балки Б L.140.h	Р		1
Г И П	Старова		3.06.94	Спецификация	СОЮЗДОРПРОЕКТ		
Инж.Iк	Хазова						

Поз.	Наименование элемента	Количество на пролет L						Обозначение документа	Масса ед.,кг	
		12	15	18	21	24	33		A-II	A-III
14	Сетка плиты СП 174-TAII(AIII)-1 (вязаная)	1	1	1	1	1	1	3.503.1-81.7-1-31	148.0	107.1
15	СП 174-TAII(AIII)-2 (вязаная)	1	1	1	1	1	1	-31	148.0	107.1
16	СП 174-TAII(AIII)-6 (вязаная)	3	5	7	9	11	17	3.503.1-81.6-1-20	75.3	58.9
17	СП 174-TAII(AIII)-4 (вязаная)	1	1	1	1	1	1	3.503.1-81.7-1-32	94.4	68.2
18	СП 174-TAII(AIII)-5 (вязаная)	1	1	1	1	1	1	-32	94.4	68.2
20	Фиксатор Ф-TAI-1(2)	16	20	24	28	32	44	3.503.1-81.6-1-40	1.5	1.5
21	Ø 12 AII(AIII), ℓ = 500	8	8	8	8	8	8	ГОСТ 5781-82*	0.5	0.5

Марка сетки	Обозначение документа	Масса ед.,кг	
		A-II	A-III
СП 174-TAII(AIII)- 1(2) (сварная)	3.503.1-81.7-1-31	180.7	167.8
СП 174-TAII(AIII)- 4(5) (сварная)	-32	114.7	106.0
СП 174-TAII(AIII)- 6 (сварная)	-33	97.9	96.2

Формат А4

				3.503.1-81.7-1- 19			
Н.контр	Федоров		19.06.94		Стадия	Лист	Листов
Нач.ОИС	Федоров		19.06.94	Плита балки Б L.174.h	Р		1
Г И П	Старова		3.06.94	Спецификация	СОЮЗДОРПРОЕКТ		
Инж.Iк	Хазова						

Поз.	Наименование элемента	Количество на пролет L						Обозначение документа	Масса ед.кг	
		12	15	18	21	24	33		A-II	A-III
14	Сетка плиты СП 180-TAII(AIII)-1 (вязаная)	2	2	2	2	2	2	3.503.1-81.7-1-28	200.5	145.2
16	СП 180-TAII(AIII)-4 (вязаная)	3	5	7	9	11	17	3.503.1-81.6-1-18	102.7	78.7
17	СП 180-TAII(AIII)-3 (вязаная)	2	2	2	2	2	2	3.503.1-81.7-1-29	124.3	90.0
20	Фиксатор Ф-TAI-1(2)	16	20	24	28	32	44	3.503.1-81.6-1-40	1.5	1.5
21	Ø 12 AII(AIII), ℓ = 500	8	8	8	8	8	8	ГОСТ 5781-82*	0.5	0.5

Марка сетки	Обозначение документа	Масса ед.кг	
		A-II	A-III
СП 180-TAII(AIII)-1 (сварная)	3.503.1-81.7-1-28	248.7	235.8
СП 180-TAII(AIII)-3 (сварная)	-29	153.4	144.7
СП 180-TAII(AIII)-4 (сварная)	-30	133.1	131.4

Формат А4

3.503.1-81.7-1-20

Н.контр	Федоров		14.06.91
Нач.ОИС	Федоров		14.06.91
Г И П	Старова		3.06.91
Инж.Iк	Хазова		

Плита балки Б L.180.h
Спецификация

Стадия	Лист	Листов
Р		1

СОЮЗДОРПРОЕКТ

Поз.	Наименование элемента	Количество на пролет L						Обозначение документа	Масса ед.кг	
		12	15	18	21	24	33		A-II	A-III
14	Сетка плиты СП 194-TAII(AIII)-1 (вязаная)	1	1	1	1	1	1	3.503.1-81.7-1-31	165.2	119.3
15	СП 194-TAII(AIII)-2 (вязаная)	1	1	1	1	1	1	-31	165.2	119.3
16	СП 194-TAII(AIII)-6 (вязаная)	3	5	7	9	11	17	3.503.1-81.6-1-20	84.1	65.5
17	СП 194-TAII(AIII)-4 (вязаная)	1	1	1	1	1	1	3.503.1-81.7-1-32	104.1	75.8
18	СП 194-TAII(AIII)-5 (вязаная)	1	1	1	1	1	1	-32	104.1	75.8
20	Фиксатор Ф-TAI-1(2)	16	20	24	28	32	44	3.503.1-81.6-1-40	1.5	1.5
21	Ø 12 AII(AIII), ℓ = 500	8	8	8	8	8	8	ГОСТ 5781-82*	0.5	0.5

Марка сетки	Обозначение документа	Масса ед.кг	
		A-II	A-III
СП 194-TAII(AIII)-1(2) (сварная)	3.503.1-81.7-1-31	201.4	187.2
СП 194-TAII(AIII)-4(5) (сварная)	-32	127.5	117.9
СП 194-TAII(AIII)-6 (сварная)	-33	108.5	106.8

Формат А4

3.503.1-81.7-1-21

Н.контр	Федоров		14.06.91
Нач.ОИС	Федоров		14.06.91
Г И П	Старова		3.06.91
Инж.Iк	Хазова		

Плита балки Б L.194.h
Спецификация

Стадия	Лист	Листов
Р		1

СОЮЗДОРПРОЕКТ

Поз.	Наименование	Кол. на пролет 12м	Кол. на пролет 15м	Обозначение документа	Масса ед.,кг
22	Сетка ребра СР90-ТАII(AIII)-1	2	2	3.503.1-81.6-1-21	15.7
23	СР90-ТАII(AIII)-2	2	2	-22	15.7
24	СР90-ТАII(AIII)-3	4	4	-23	16.5
25	СР93-ТАII(AIII)-6	4	8	3.503.1-81.7-1-34	9.7
26	СР93-ТАI-7	2	2	-34	10.4
29	Сетка вута СВ-ТАI-1	4	4	3.503.1-81.6-1-30	2.7
30	СВ-ТАI-2	4	4	-30	2.8
31	СВ-ТАI-3	4	6	-30	3.4
32	Сетка торца СТ90-ТАII(AIII)	2	2	-31	3.0
33	Каркас К-ТАI-1	2	2	3.503.1-81.7-1-37	7.1
34	К-ТАI-2	2	2	-37	14.1
35	К-ТАI-3	1	2	-37	9.6
36	К10-ТАI-1	2	2	-38	20.3
38	К10-ТАI-2	2	3	-39	16.3
39	Фиксатор Ф90-ТАI-1	4	4	3.503.1-81.6-1-41	0.8
40	Ф90-ТАI-2	2	2	-41	0.8
41	Ф90-ТАI-3	2	2	-41	0.7
42	Ф90-ТАI-4	4	4	-41	0.7
43	Ф90-ТАI-5	2	4	-41	0.7

Н.контр.	Прохоров		
Нач.ОИС	Прохоров		
Г И П	Старова		5.06.94
Ведущ.	Штеменко		

3.503.1-81.7-1-22

Ребро балок длиной 12 и 15 м. Спецификация

Стадия	Лист	Листов
Р		1

СОЮЗДОРПРОЕКТ

Формат А4

Поз.	Наименование	Кол. на пролет 18м	Кол. на пролет 21м	Кол. на пролет 24м	Обозначение документа	Масса ед.,кг
22	Сетка ребра СР120-ТАII(AIII)-1	2	2	2	3.503.1-81.6-1-21	21.2
23	СР120-ТАII(AIII)-2	2	2	2	-22	21.2
24	СР120-ТАII(AIII)-3	4	4		-23	22.1
	СР123-ТАII(AIII)-9			8	3.503.1-81.7-1-36	25.4
25	СР120-ТАII(AIII)-5	4	4		3.503.1-81.6-1-28	15.4
	СР123-ТАII(AIII)-10			4	3.503.1-81.7-1-34	31.7
26	СР123-ТАI-8	4	4	4	-35	13.5
27	СР120-ТАI-6	2	2	2	3.503.1-81.6-1-29	12.2
28	СР123-ТАII(AIII)-7		4		3.503.1-81.7-1-34	23.8
29	Сетка вута СВ-ТАI-1	4	4	4	3.503.1-81.6-1-30	2.7
30	СВ-ТАI-2	4	4	8	-30	2.8
31	СВ-ТАI-3	8	10	10	-30	3.4
32	Сетка торца СТ120-ТАII(AIII)	2	2	2	-31	4.0
33	Каркас К-ТАI-1	2	2	2	3.503.1-81.7-1-37	7.1
34	К-ТАI-2	2	4	4	-37	14.1
35	К-ТАI-3	3	2	3	-37	9.6
36	К 15-ТАI-1	2	2	2	-40	21.2
37	К 15-ТАI-2	2	2	4	-41	21.5
38	К 15-ТАI-3	2	3	2	-41	14.6
39	Фиксатор Ф 120-ТАI-1	4	4	4	3.503.1-81.6-1-42	1.2
40	Ф 120-ТАI-2	2	2	2	-42	1.1
41	Ф 120-ТАI-3	2	2	2	-42	1.0
42	Ф 120-ТАI-4	4	8	8	-42	1.0
43	Ф 120-ТАI-5	6	6	6	-42	1.0

Н.контр.	Прохоров		
Нач.ОИС	Прохоров		
Г И П	Старова		5.06.94
Ведущ.	Штеменко		

3.503.1-81.7-1-23

Ребро балок длиной 18, 21 и 24 м. Спецификация

Стадия	Лист	Листов
Р		1

СОЮЗДОРПРОЕКТ

Формат А4

Поз.	Наименование	Кол. на ребро (n) 1.53м	1.73м	Обозначение документа	Масса ед.кг
22	Сетка ребра СР150-TAII(AIII)-1	2		3.503.1-81.6-1-21	26.7
	СР170-TAII(AIII)-1		2	21	30.6
23	СР150-TAII(AIII)-2	2		-22	26.7
	СР170-TAII(AIII)-2		2	-22	30.6
24	СР153-TAII(AIII)-6	8		3.503.1-81.7-1-36	31.2
	СР173-TAII(AIII)-6		4	-34	33.9
25	СР153-TAII(AIII)-7	4		-36	41.5
	СР173-TAII(AIII)-7		4	-35	32.2
26	СР150-TAII(AIII)-4	4		3.503.1-81.6-1-27	37.4
	СР170-TAII(AIII)-4		8	-27	43.0
27	СР153-TAI-8	4		3.503.1-81.7-1-35	16.5
	СР173-TAI-8		4	-35	19.0
28	СР150-TAI-5	4		3.503.1-81.6-1-29	15.3
	СР170-TAI-5		4	-29	17.8
29	Сетка вута СВ-TAI-1	4	4	3.503.1-81.6-1-30	2.7
30	СВ-TAI-2	8	8	-30	2.8
31	СВ-TAI-3	16	16	-30	3.4
32	Сетка торца СТ150-TAII(AIII)	2		-31	5.0
	СТ170-TAII(AIII)		2	-31	5.8
33	Каркас К-TAI-1	2	2	3.503.1-81.7-1-37	7.1
34	К-TAI-2	8	6	-37	14.1
35	К-TAI-3	2	4	-37	9.6
36	К20-TAI-1	2	2	-42	22.4
37	К20-TAI-2	6	6	-43	22.7
38	К20-TAI-3	3	3	-43	15.2
39	Фиксатор Ф150-TAI-1	4	4	3.503.1-81.6-1-43	1.6
40	Ф150-TAI-2	2	2	-43	1.5
41	Ф150-TAI-3	2	2	-43	1.4
42	Ф150-TAI-4	6	6	-43	1.3
43	Ф150-TAI-5	8	8	-43	1.4

.контр.	Прохоров		14.06.94
ач.ОИС	Прохоров		14.06.94
И П	Старова		3.06.94
ед.инж.	Штеменко		

3.503.1-81.7-1-24

Ребро балок длиной 33м. Спецификация

Стадия	Лист	Листов
Р		1

СОЮЗДОРПРОЕКТ

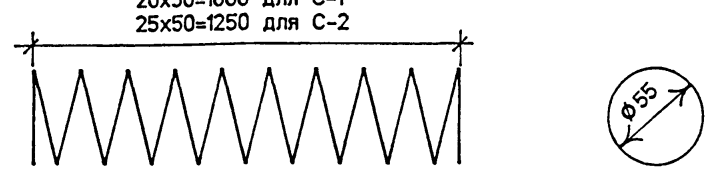

Марка	Наименование	Кол	Масса ед.кг
С-1	Ø 4BI . ℓ = 4000	1	0.4
С-2	Ø 4BI . ℓ = 5000	1	0.5

ГОСТ на сортамент и марки стали см.Технические требования 3.503.1-81.7-1-ТТ

Н.контр.	Прохоров		14.06.94
Нач.ОИС	Прохоров		14.06.94
Г И П	Старова		3.06.94
Вед.инж.	Штеменко		

3.503.1-81.7-1-25

Спираль

Стадия	Лист	Листов
Р		1

СОЮЗДОРПРОЕКТ

Марка пучка	Рис.	Размеры, мм				
		d	e	f	g	h
Н 12-ТВ-1	1	650	1450	7660	1210	650
Н 12-ТВ-2	2	955	—	10950	—	715
Н 15-ТВ-1	1	650	3825	5670	3825	650
Н 15-ТВ-2	1	650	1500	10560	1260	650
Н 15-ТВ-3	2	845	—	13930	—	845
Н 18-ТВ-1	1	660	3725	8850	3725	660
Н 18-ТВ-2	1	660	1650	13240	1410	660
Н 18-ТВ-3	2	975	—	16910	—	735
Н 21-ТВ-1	1	670	4335	10850	4095	670
Н 21-ТВ-2	1	670	1550	16420	1310	670
Н 21-ТВ-3	2	980	—	19900	—	740
Н 24-ТВ-1	1	680	6895	8470	6895	680
Н 24-ТВ-2	1	680	3935	14630	3695	680
Н 24-ТВ-3	1	680	2145	18210	1905	680
Н 24-ТВ-4	2	985	—	22890	—	745
Н 24-ТВ-5	2	865	—	22890	—	865
Н 33-ТВ-1	1	710	10375	10450	10375	710
Н 33-ТВ-2	1	710	9085	13030	9085	710
Н 33-ТВ-3	1	710	6325	18790	6085	710
Н 33-ТВ-4	1	710	6125	19190	5885	710
Н 33-ТВ-5	1	710	3270	24900	3030	710
Н 33-ТВ-6	1	710	1750	27940	1510	710
Н 33-ТВ-7	1	710	1580	28280	1340	710
Н 33-ТВ-8	2	1025	—	31810	—	785
Н 33-ТВ-9	2	905	—	31810	—	905

Рис.1

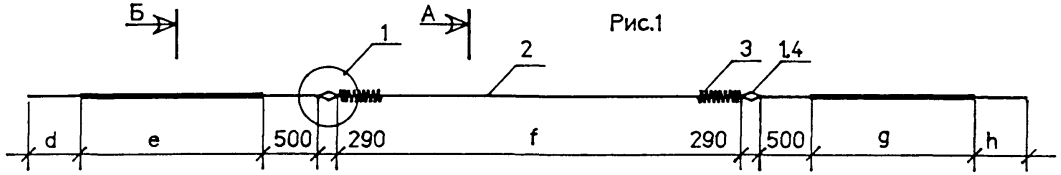

Рис.2

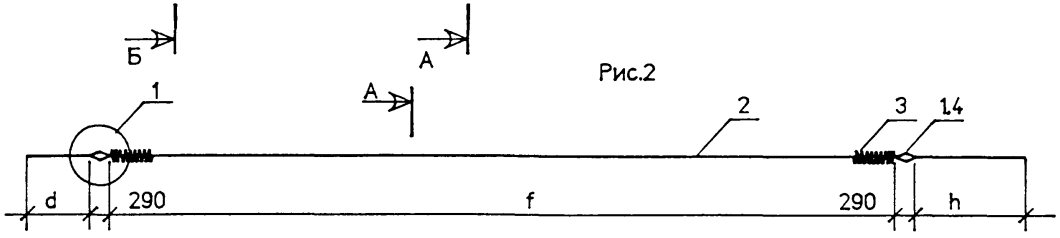

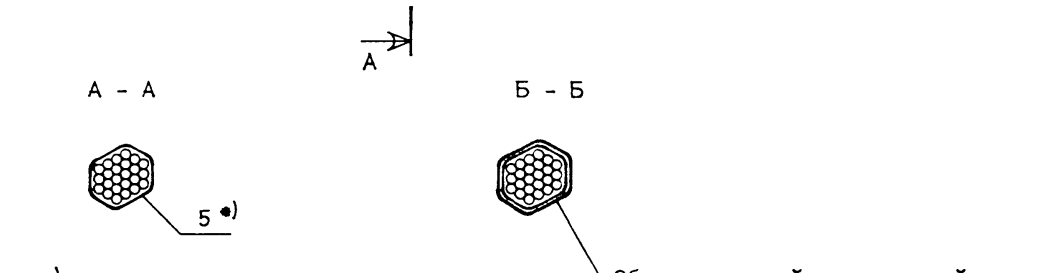

*) Обмотка пучка вязальной проволокой 1,5 - 2,0 мм пятью витками через 1,5 - 2 м по длине

1. ГОСТ на сортамент и марки стали см. Технические требования 3.503.1-81.7-1-ТТ.
2. Спецификацию см.лист 2.
3. Узел 1 см.3.503.1-81.6-1-9 лист 3.

				3.503.1-81.7-1-26	
Н.контр	Федоров		19.05.94	Пучок из стали класса В	Стадия: Р; Лист: 1; Листов: 2
Нач.ОИС	Федоров		19.05.94		
ГИП	Старова		3.06.94		СОЮЗДОРПРОЕКТ
Веднж	Штеменко				

Формат А3

Марка пучка	Поз	Наименование	Кол	Обозначение документа	Масса ед..кг	Масса пучка, кг
Н12-ТВ-1(2)	1	Каркас анкера	2	3.503.1-81.6-1-10	0,80	52,7
	2	Пучок 24 Ø 5В, ℓ =13200	1	ГОСТ 7348-81*	48,81	
	3	Спираль	2	3.503.1-81.6-1-14	0,78	
	4	Скрутка Ø4Вl, ℓ =1500	4	ГОСТ 6727-80*	0,15	
	5	Вязальная проволока				
		Ø2 , ℓ = 550	9	ГОСТ 3282-74*	0,01	
Н15-ТВ-1(2,3)	1	Каркас анкера	2	3.503.1-81.6-1-10	0,80	63,8
	2	Пучок 24 Ø 5В, ℓ =16200	1	ГОСТ 7348-81*	59,90	
	3	Спираль	2	3.503.1-81.6-1-14	0,78	
	4	Скрутка Ø4Вl, ℓ =1500	4	ГОСТ 6727-80*	0,15	
	5	Вязальная проволока				
		Ø2 , ℓ = 550	11	ГОСТ 3282-74*	0,01	
Н18-ТВ-1(2,3)	1	Каркас анкера	2	3.503.1-81.6-1-10	0,80	74,9
	2	Пучок 24 Ø 5В, ℓ =19200	1	ГОСТ 7348-81*	71,00	
	3	Спираль	2	3.503.1-81.6-1-14	0,78	
	4	Скрутка Ø4Вl, ℓ =1500	4	ГОСТ 6727-80*	0,15	
	5	Вязальная проволока				
		Ø2 , ℓ = 550	13	ГОСТ 3282-74*	0,01	

Марка пучка	Поз	Наименование	Кол	Обозначение документа	Масса ед..кг	Масса пучка, кг
Н21-ТВ-1(2, 3)	1	Каркас анкера	2	3.503.1-81.6-1-10	0,80	86,0
	2	Пучок 24 Ø 5В, ℓ = 22200	1	ГОСТ 7348-81*	82,10	
	3	Спираль	2	3.503.1-81.6-1-14	0,78	
	4	Скрутка Ø4Вl, ℓ =1500	4	ГОСТ 6727-80*	0,15	
	5	Вязальная проволока				
		Ø2 , ℓ = 550	15	ГОСТ 3282-74*	0,01	
Н24-ТВ-1(2... 5)	1	Каркас анкера	2	3.503.1-81.6-1-10	0,80	97,1
	2	Пучок 24 Ø 5В, ℓ =25200	1	ГОСТ 7348-81*	93,18	
	3	Спираль	2	3.503.1-81.6-1-14	0,78	
	4	Скрутка Ø4Вl, ℓ =1500	4	ГОСТ 6727-80*	0,15	
	5	Вязальная проволока				
		Ø2 , ℓ = 550	17	ГОСТ 3282-74*	0,01	
Н33-ТВ-1(2 ...10)	1	Каркас анкера	2	3.503.1-81.6-1-10	0,80	130,5
	2	Пучок 24 Ø 5В, ℓ =34200	1	ГОСТ 7348-81*	126,45	
	3	Спираль	2	3.503.1-81.6-1-14	0,78	
	4	Скрутка Ø4Вl, ℓ =1500	4	ГОСТ 6727-80*	0,15	
	5	Вязальная проволока				
		Ø2 , ℓ = 550	22	ГОСТ 3282-74*	0,01	

Марка каната	Рис.	Размеры, мм		
		d	e	f
Н 12 -ТК-1	1	660	1480	8920
Н 12 -ТК-2	2	660	—	11880
Н 15 -ТК-1	1	670	3170	8520
Н 15 -ТК-2	1	670	1160	12540
Н 15 -ТК-3	2	670	—	14860
Н 18 -ТК-1	1	680	3370	11100
Н 18 -ТК-2	1	680	1280	15280
Н 18 -ТК-3	2	680	—	17840
Н 21 -ТК-1	1	690	4160	12500
Н 21 -ТК-2	1	690	1480	17860
Н 21 -ТК-3	2	690	—	20820

Рис.1

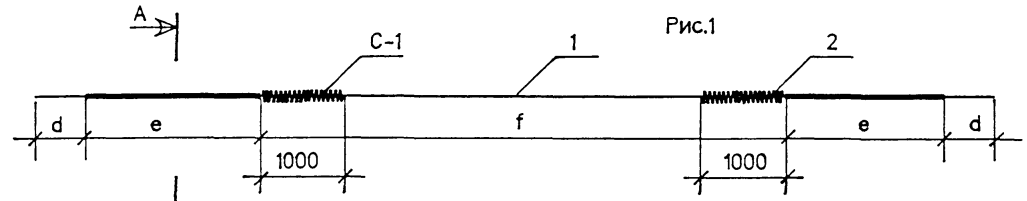

Рис.2

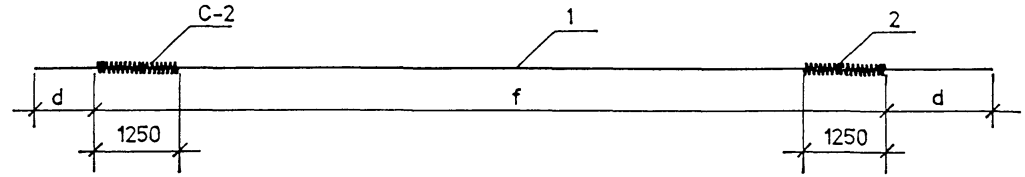

Марка каната	Поз	Наименование	Кол	Масса ед.,кг	Масса каната, кг
Н12-ТК-1	1	Канат Ø15К7, ℓ = 13200	1	15,0	15,8
	2	Спираль С-1	2	0,4	
Н12-ТК-2	1	Канат Ø15К7, ℓ = 13200	1	15,0	16,0
	2	Спираль С-2	2	0,5	
Н15-ТК-1(2)	1	Канат Ø15К7, ℓ = 16200	1	18,4	19,2
	2	Спираль С-1	2	0,4	
Н15-ТК-3	1	Канат Ø15К7, ℓ = 16200	1	18,4	19,4
	2	Спираль С-2	2	0,5	
Н18-ТК-1(2)	1	Канат Ø15К7, ℓ = 19200	1	21,8	22,6
	2	Спираль С-1	2	0,4	
Н18-ТК-3	1	Канат Ø15К7, ℓ = 19200	1	21,8	22,8
	2	Спираль С-2	2	0,5	
Н21-ТК-1(2)	1	Канат Ø15К7, ℓ = 22200	1	25,2	26,0
	2	Спираль С-1	2	0,4	
Н21-ТК-3	1	Канат Ø15К7, ℓ = 22200	1	25,2	26,2
	2	Спираль С-2	2	0,5	

А - А



Обмотка плотной промасленной бумагой по битумной мастике, либо паклей (мешковиной), пропитанной битумом

1. ГОСТ на сортамент и марки стали см. Технические требования 3.503.1-81.7-1-ТТ.
2. Спирали см. 3.503.1-81.7-1- 25

				3.503.1-81.7-1-27
Н.контр	Федоров		14.06.94	
Нач.ОИС	Федоров		14.06.94	
ГИП	Старова		3.06.94	Канат К-7
Ведущ	Штеменко			

Стадия	Лист	Листов
Р		1

СОЮЗДОРПРОЕКТ

Формат А3

СП140-TAII-1 , СП140-TAIII-1 , СП180-TAII-1 , СП180-TAIII-1

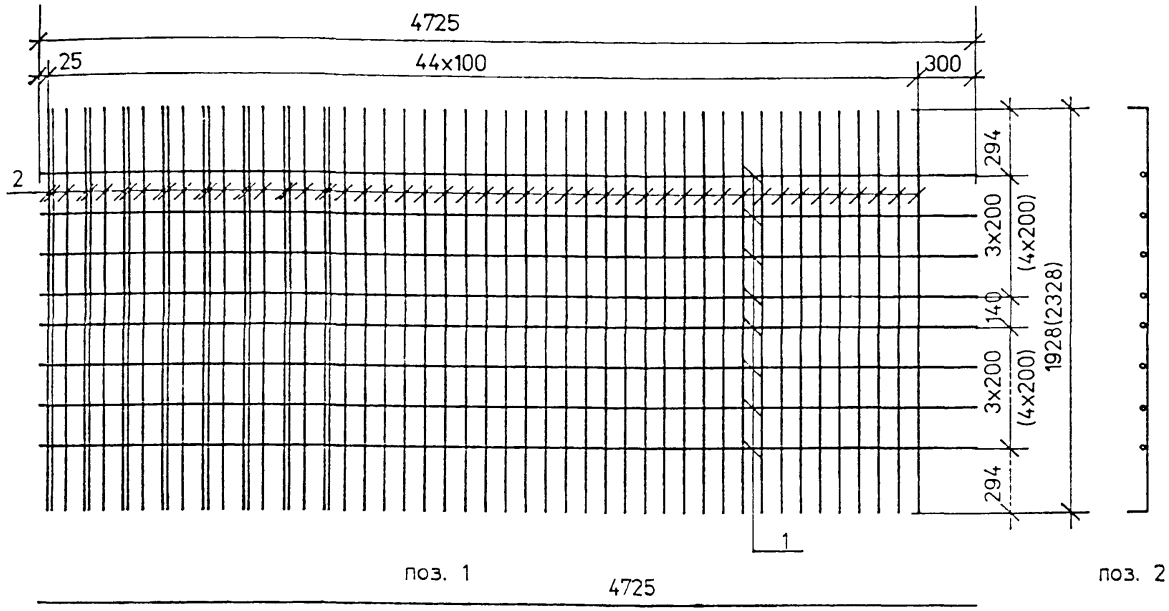

Марка сетки	Поз	Наименование	Кол	Масса ед.,кг	Масса сетки,кг
СП140-TAII-1 (вязаная)	1	Ø 12AII , ℓ = 4725	8	4.20	166.1
	2	Ø 14AII , ℓ = 2068	53	2.50	
СП140-TAIII-1 (вязаная)	1	Ø 10AIII , ℓ = 4725	8	2.91	120.8
	2	Ø 12AIII , ℓ = 2068	53	1.84	
СП180-TAII-1 (вязаная)	1	Ø 12AII , ℓ = 4725	10	4.20	200.5
	2	Ø 14AII , ℓ = 2468	53	2.99	
СП180-TAIII-1 (вязаная)	1	Ø 10AIII , ℓ = 4725	10	2.91	145.2
	2	Ø 12AIII , ℓ = 2468	53	2.19	
СП140-TAII-1 (сварная)	1	Ø 12AII , ℓ = 4725	8	4.20	206.9
	2	Ø 16AII ℓ = 2068	53	3.27	
СП140-TAIII-1 (сварная)	1	Ø 10AIII , ℓ = 4725	8	2.91	196.6
	2	Ø 16AIII , ℓ = 2068	53	3.27	
СП180-TAII-1 (сварная)	1	Ø 12AII , ℓ = 4725	10	4.20	248.7
	2	Ø 16AII ℓ = 2468	53	3.90	
СП180-TAIII-1 (сварная)	1	Ø 10AIII , ℓ = 4725	10	2.91	235.8
	2	Ø 16AIII , ℓ = 2468	53	3.90	

Номера температурных зон		1	2 . 4	3 . 5
Средняя температура наиболее холодной пятидневки с обеспеченностью 0.92		Минус 30 °С и выше	Ниже минус 30° С до минус 40° С включительно	Ниже минус 40° С
только вязаные сетки	Ø 8AI	Ст3сп , Ст3пс	Ст3сп , Ст3пс	Ст3сп
	Ø 14AII	Ст5сп , Ст5пс	Ст5сп , Ст5пс	—
	Ø 14AcII	10ГТ	10ГТ	10ГТ
	Ø 12AIII	25Г2С	25Г2С	25Г2С
только сварные сетки	Ø 8AI	Ст3сп	Ст3сп	Ст3сп
	Ø 16AII	Ст5сп , Ст5пс	Ст5сп	—
	Ø 16AcII	10ГТ	10ГТ	10ГТ
	Ø 16AIII	25Г2С	—	—

1. Размеры в скобках даны для сеток СП180-TAII(AIII)-1
2. ГОСТ на сортамент и марки сталей см. 3.503.1-81.7-1-ТТ

Н.контр.	Федоров		11.04.94
Нач.ОИС	Федоров		11.04.94
ГИП	Старова		3.04.94
Вед.инж.	Штеменко		

3.503.1-81.7-1-28

Сетка плиты СП140-TAII(AIII)-1, СП180-TAII(AIII)-1

Стадия	Лист	Листов
Р		1

СОЮЗДОРПРОЕКТ

Формат А3

СП140-ТАII-3 , СП140-ТАIII-3 , СП180-ТАII-3 , СП180-ТАIII-3

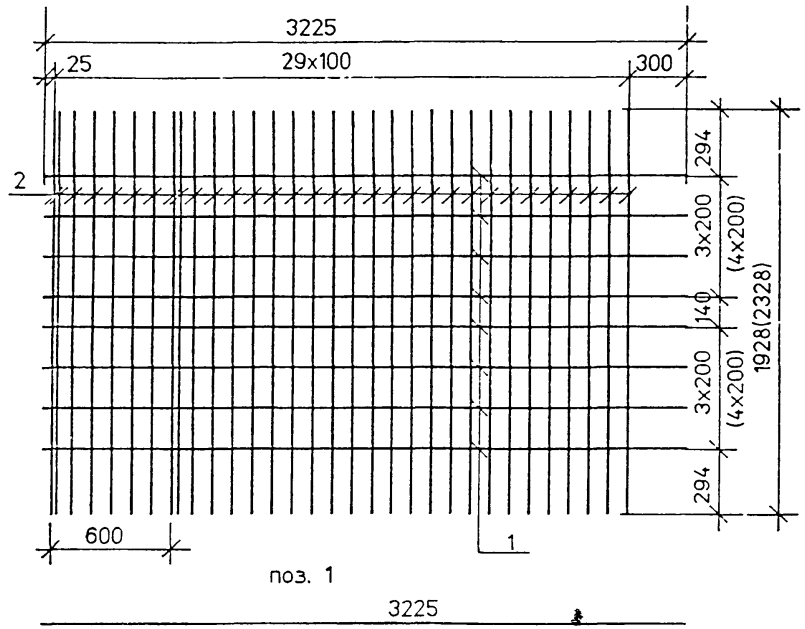

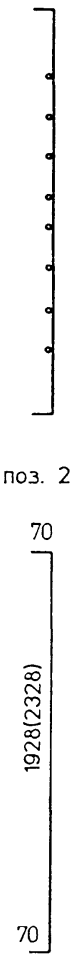

Марка сетки	Поз	Наименование	Кол	Масса ед.,кг	Масса сетки,кг
СП140-ТАII-3 (вязаная)	1	Ø 12AII , ℓ = 3225	8	2.86	102.9
	2	Ø 14AII , ℓ = 2068	32	2.50	
СП140-ТАIII-3 (вязаная)	1	Ø 10AIII , ℓ = 3225	8	1.99	74.8
	2	Ø 12AIII , ℓ = 2068	32	1.84	
СП180-ТАII-3 (вязаная)	1	Ø 12AII , ℓ = 3225	10	2.86	124.3
	2	Ø 14AII , ℓ = 2468	32	2.99	
СП180-ТАIII-3 (вязаная)	1	Ø 10AIII , ℓ = 3225	10	1.99	90.0
	2	Ø 12AIII , ℓ = 2468	32	2.19	
СП140-ТАII-3 (сварная)	1	Ø 12AII , ℓ = 3225	8	2.86	127.5
	2	Ø 16AII , ℓ = 2068	32	3.27	
СП140-ТАIII-3 (сварная)	1	Ø 10AIII , ℓ = 3225	8	1.99	120.6
	2	Ø 16AIII , ℓ = 2068	32	3.27	
СП180-ТАII-3 (сварная)	1	Ø 12AII , ℓ = 3225	10	2.86	153.4
	2	Ø 16AII , ℓ = 2468	32	3.90	
СП180-ТАIII-3 (сварная)	1	Ø 10AIII , ℓ = 3225	10	1.99	144.7
	2	Ø 16AIII , ℓ = 2468	32	3.90	

Номера температурных зон		1	2 , 4	3 , 5
Средняя температура наиболее холодной пятидневки с обеспеченностью 0 92		Минус 30 °С и выше	Ниже минус 30° С до минус 40° С включительно	Ниже минус 40° С
только вязаные сетки	Ø 8AI	Ст3сп , Ст3пс	Ст3сп , Ст3пс	Ст3сп
	Ø 14AII	Ст5сп , Ст5пс	Ст5сп , Ст5пс	—
	Ø 14AcII	10ГТ	10ГТ	10ГТ
	Ø 12AIII	25Г2С	25Г2С	25Г2С
только сварные сетки	Ø 8AI	Ст3сп	Ст3сп	Ст3сп
	Ø 16AII	Ст5сп , Ст5пс	Ст5сп	—
	Ø 16AcII	10ГТ	10ГТ	10ГТ
	Ø 16AIII	25Г2С	—	—

1. Размеры в скобках даны для сеток СП180-ТАII(AIII)-3
2. ГОСТ на сортамент и марки сталей см. 3.503.1-81.7-1-ТТ

Н.контр.	Федоров		14.04.91
Нач.ОИС	Федоров		14.06.91
ГИП	Старова		3.06.91
Вед.инж.	Штеменко		

3.503.1-81.7-1-29

Сетка плиты СП140-ТАII(AIII)-3, СП180-ТАII(AIII)-3

Стадия	Лист	Листов
Р		1

СОЮЗДОРПРОЕКТ

СП140-TAII-4 , СП140-TAIII-4 , СП180-TAII-4 , СП180-TAIII-4

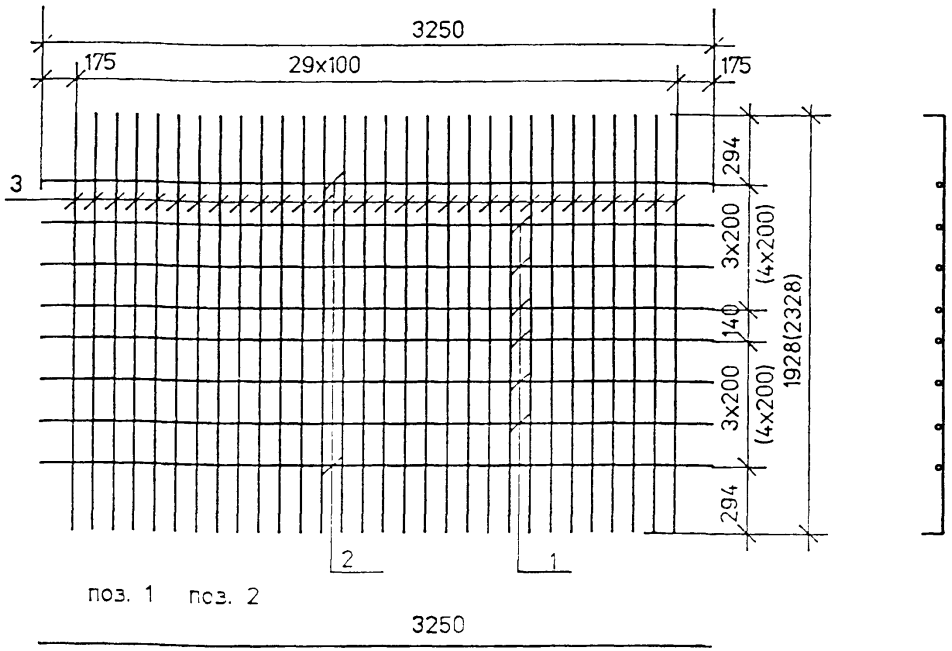

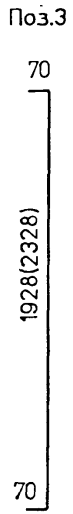

Марка сетки	Поз	Наименование	Кол	Масса ед.,кг	Масса сетки,кг
СП140-TAII-4 (сварная)	1	Ø 8AI , ℓ = 3250	6	1,29	111,6
	2	Ø 12AII , ℓ = 3250	2	2,89	
	3	Ø 16AII ℓ = 2068	30	3,27	
СП140-TAIII-4 (сварная)	1	Ø 8AI , ℓ = 3250	6	1,29	109,9
	2	Ø 10AIII , ℓ = 3250	2	2,01	
	3	Ø 16AIII , ℓ = 2068	30	3,27	
СП180-TAII-4 (сварная)	1	Ø 8AI , ℓ = 3250	8	1,29	133,1
	2	Ø 12AII , ℓ = 3250	2	2,89	
	3	Ø 16AII ℓ = 2468	30	3,90	
СП180-TAIII-4 (сварная)	1	Ø 8AI , ℓ = 3250	8	1,29	131,4
	2	Ø 10AIII , ℓ = 3250	2	2,01	
	3	Ø 16AIII , ℓ = 2468	30	3,90	

Номера температурных зон		1	2 , 4	3 , 5
Средняя температура наиболее холодной пятидневки с обеспеченностью 0.92		Минус 30 °С и выше	Ниже минус 30° С до минус 40° С включительно	Ниже минус 40° С
только вязаные сетки	Ø 8AI	Ст3сп , Ст3пс	Ст3сп , Ст3пс	Ст3сп
	Ø 14AII	Ст5сп , Ст5пс	Ст5сп , Ст5пс	—
	Ø 14AcII	10ГТ	10ГТ	10ГТ
	Ø 12AIII	25Г2С	25Г2С	25Г2С
только сварные сетки	Ø 8AI	Ст3сп	Ст3сп	Ст3сп
	Ø 16AII	Ст5сп , Ст5пс	Ст5сп	—
	Ø 16AcII	10ГТ	10ГТ	10ГТ
	Ø 16AIII	25Г2С	—	—

1. Размеры в скобках даны для сеток СП180-TAII(AIII)-4
2. Стержни поз.2 предусмотрены для подъема сеток на монтаже В случае обеспечения заводом необходимой жесткости сеток другим способом эти стержни можно заменить на Ø 8AI (поз.1)
3. Вязаные сетки СП140-TAII(AIII)-4 и СП180-TAII(AIII)-4 изготавливать по чертежу 3.503.1-81.6-1-18 .
4. ГОСТ на сортамент и марки сталей см. 3.503.1-81.7-1-ТТ

				3.503.1-81.7-1-30	
Н.контр.	Федоров			Сетка плиты СП140-TAII(AIII)-4, СП180-TAII(AIII)-4	Стадия: Р; Лист: ; Листов: 1
Нач.ОИС	Федоров				
ГИП	Старова		3.06.94		СОЮЗДОРПРОЕКТ
Вединж.	Штеменко				

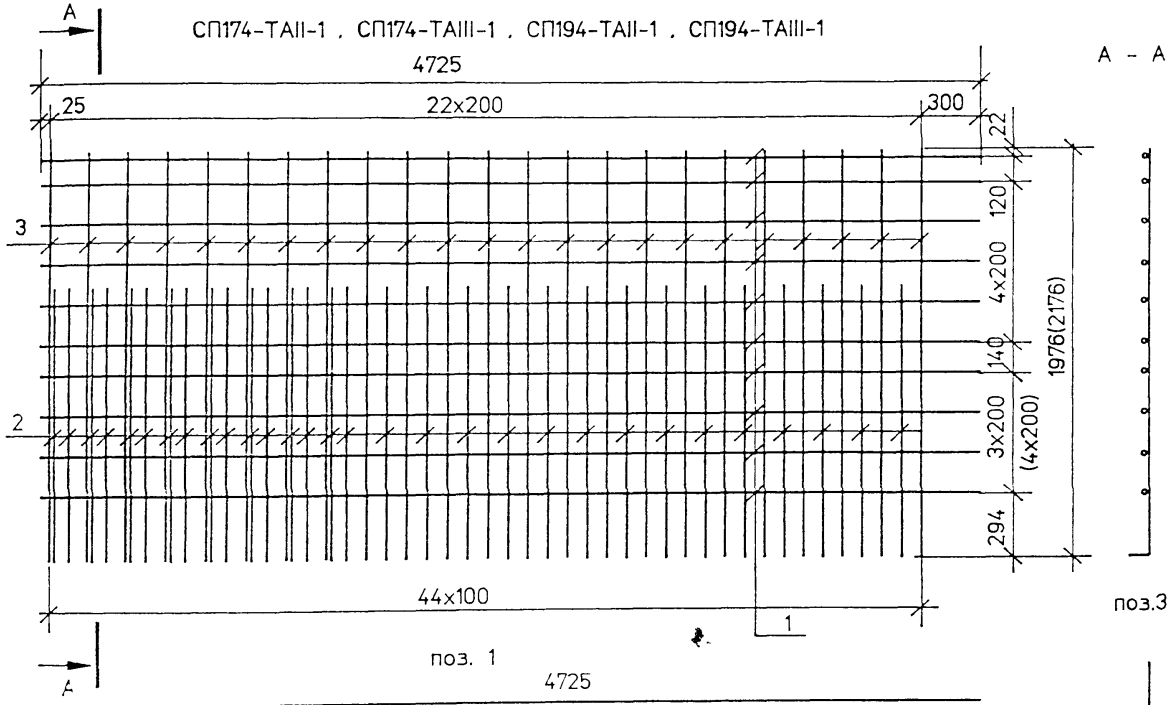

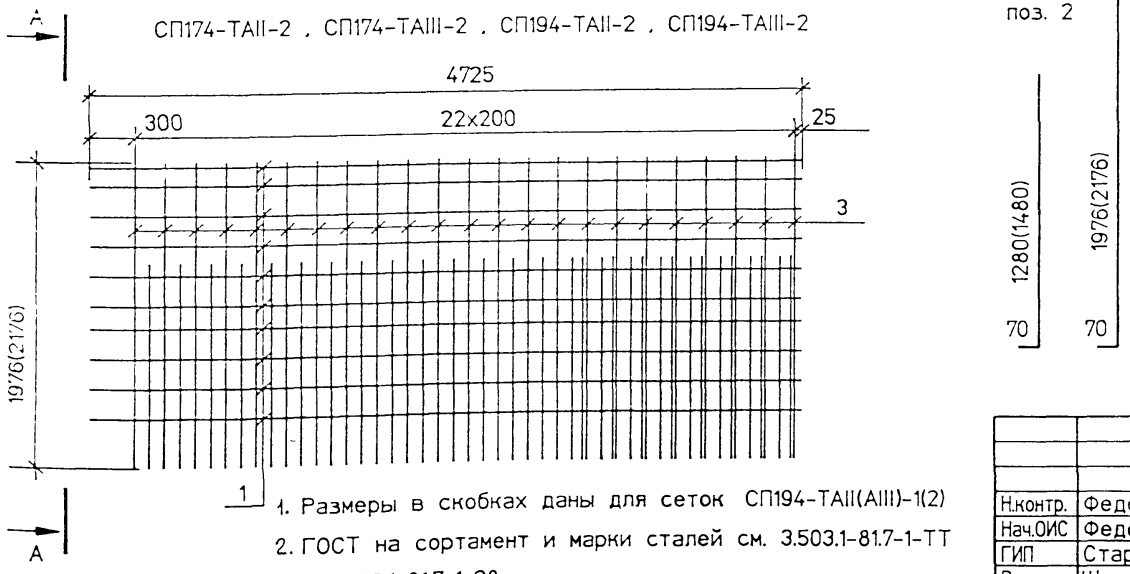

1. Размеры в скобках даны для сеток СП194-ТАII(AIII)-1(2)
2. ГОСТ на сортамент и марки сталей см. 3.503.1-81.7-1-ТТ и 3.503.1-81.7-1-28

Марка сетки	Поз	Наименование	Кол	Масса ед.,кг	Масса сетки,кг
СП174-ТАII-1	1	Ø 12AII , ℓ = 4725	10	4,20	148,0
СП174-ТАII-2 (вязаная)	2	Ø 14AII , ℓ = 1350	30	1,63	
	3	Ø 14AII , ℓ = 2046	23	2,48	
СП174-ТАIII-1	1	Ø 10AIII , ℓ = 4725	10	2,91	107,0
СП174-ТАIII-2 (вязаная)	2	Ø 12AIII , ℓ = 1350	30	1,20	
	3	Ø 12AIII , ℓ = 2046	23	1,82	
СП194-ТАII-1	1	Ø 12AII , ℓ = 4725	11	4,20	165,2
СП194-ТАII-2 (вязаная)	2	Ø 14AII , ℓ = 1550	30	1,88	
	3	Ø 14AII , ℓ = 2246	23	2,72	
СП194-ТАIII-1	1	Ø 10AIII , ℓ = 4725	11	2,91	119,3
СП194-ТАIII-2 (вязаная)	2	Ø 12AIII , ℓ = 1550	30	1,38	
	3	Ø 12AIII , ℓ = 2246	23	1,99	
СП174-ТАII-1	1	Ø 12AII , ℓ = 4725	10	4,20	180,7
СП174-ТАII-2 (сварная)	2	Ø 16AII , ℓ = 1350	30	2,14	
	3	Ø 16AII , ℓ = 2046	23	3,24	
СП174-ТАIII-1	1	Ø 10AIII , ℓ = 4725	10	2,91	167,8
СП174-ТАIII-2 (сварная)	2	Ø 16AIII , ℓ = 1350	30	2,14	
	3	Ø 16AIII , ℓ = 2046	23	3,24	
СП194-ТАII-1	1	Ø 12AII , ℓ = 4725	11	4,20	201,4
СП194-ТАII-2 (сварная)	2	Ø 16AII , ℓ = 1550	30	2,14	
	3	Ø 16AII , ℓ = 2246	23	3,24	
СП194-ТАIII-1	1	Ø 10AIII , ℓ = 4725	11	2,91	187,2
СП194-ТАIII-2 (сварная)	2	Ø 16AIII , ℓ = 1550	30	2,45	
	3	Ø 16AIII , ℓ = 2246	23	3,55	

Н.контр.	Федоров		
Нач.ОИС	Федоров		
ГИП	Старова		3.06.94
Вед.инж.	Штеменко		

3.503.1-81.7-1-31

Сетка плиты СП174-ТАII(AIII)-1 , СП174-ТАII(AIII)-2, СП194-ТАII(AIII)-1 , СП194-ТАII(AIII)-2

Стадия	Лист	Листов
Р		1

СОЮЗДОРПРОЕКТ

Формат А3

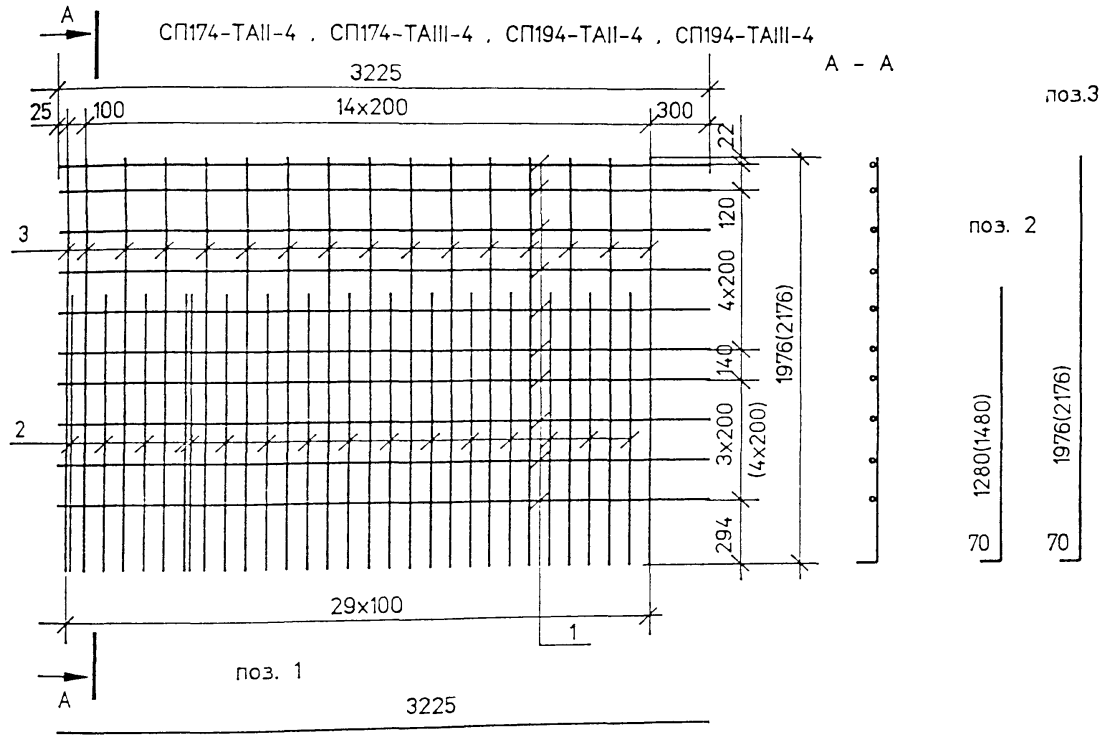

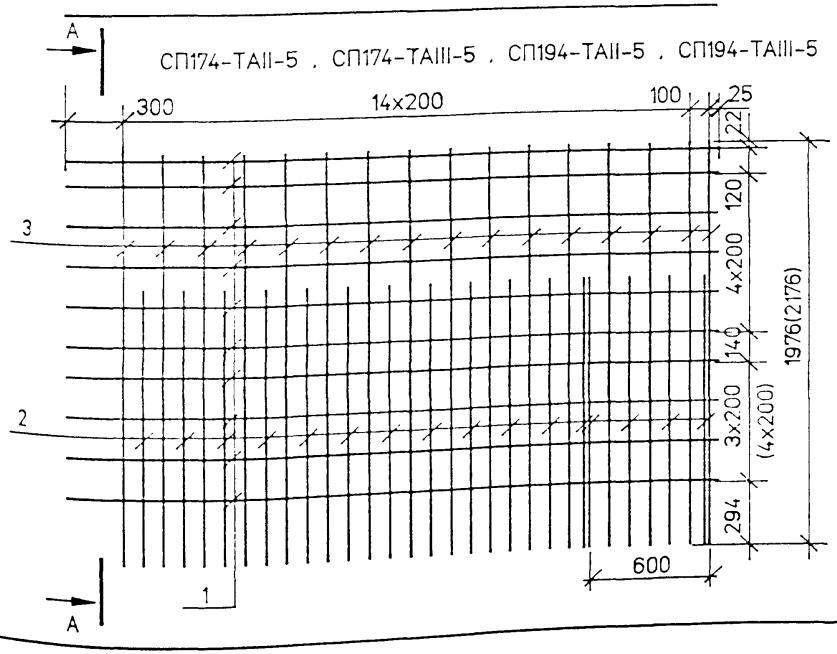

Марка сетки	Поз	Наименование	Кол	Масса ед..кг	Масса сетки,кг
СП174-ТАII-4	1	Ø 12AII , ℓ = 3225	10	2.86	94.4
СП174-ТАII-5 (вязаная)	2	Ø 14AII , ℓ = 1350	16	1.63	
	3	Ø 14AII , ℓ = 2046	16	2.48	
СП174-ТАIII-4	1	Ø 10AIII , ℓ = 3225	10	1.99	68.2
СП174-ТАIII-5 (вязаная)	2	Ø 12AIII , ℓ = 1350	16	1.20	
	3	Ø 12AIII , ℓ = 2046	16	1.82	
СП194-ТАII-4	1	Ø 12AII , ℓ = 3225	11	2.86	104.1
СП194-ТАII-5 (вязаная)	2	Ø 14AII , ℓ = 1550	16	1.88	
	3	Ø 14AII , ℓ = 2246	16	2.72	
СП194-ТАIII-4	1	Ø 10AIII , ℓ = 3225	11	1.99	75.8
СП194-ТАIII-5 (вязаная)	2	Ø 12AIII , ℓ = 1550	16	1.38	
	3	Ø 12AIII , ℓ = 2246	16	1.99	
СП174-ТАII-4	1	Ø 12AII , ℓ = 3225	10	2.86	114.7
СП174-ТАII-5 (сварная)	2	Ø 16AII , ℓ = 1350	16	2.14	
	3	Ø 16AII , ℓ = 2046	16	3.24	
СП174-ТАIII-4	1	Ø 10AIII , ℓ = 3225	10	1.99	106.0
СП174-ТАIII-5 (сварная)	2	Ø 16AIII , ℓ = 1350	16	2.14	
	3	Ø 16AIII , ℓ = 2046	16	3.24	
СП194-ТАII-4	1	Ø 12AII , ℓ = 3225	11	2.86	127.5
СП194-ТАII-5 (сварная)	2	Ø 16AII , ℓ = 1550	16	2.45	
	3	Ø 16AII , ℓ = 2246	16	3.55	
СП194-ТАIII-4	1	Ø 10AIII , ℓ = 3225	11	1.99	117.9
СП194-ТАIII-5 (сварная)	2	Ø 16AIII , ℓ = 1550	16	2.45	
	3	Ø 16AIII , ℓ = 2246	16	3.55	

1. Размеры в скобках даны для сеток СП194-ТАII(AIII)-4(5)
2. ГОСТ на сортамент и марки сталей см. 3.503.1-81.7-1-ТТ и 3.503.1-81.7-1-28

Н.контр.	Федоров		14.06.94
Нач.ОИС	Федоров		14.06.94
ГИП	Старова		3.06.94
Вед.инж.	Штеменко		

3.503.1-81.7-1-32

Сетка плиты СП174-ТАII(AIII)-4 , СП174-ТАII(AIII)-5, СП194-ТАII(AIII)-4 , СП194-ТАII(AIII)-5

Стадия	Лист	Листов
Р		1

СОЮЗДОРПРОЕКТ

Формат А3

СП174-TAII-6 , СП174-TAIII-6 , СП194-TAII-6 , СП194-TAIII-6

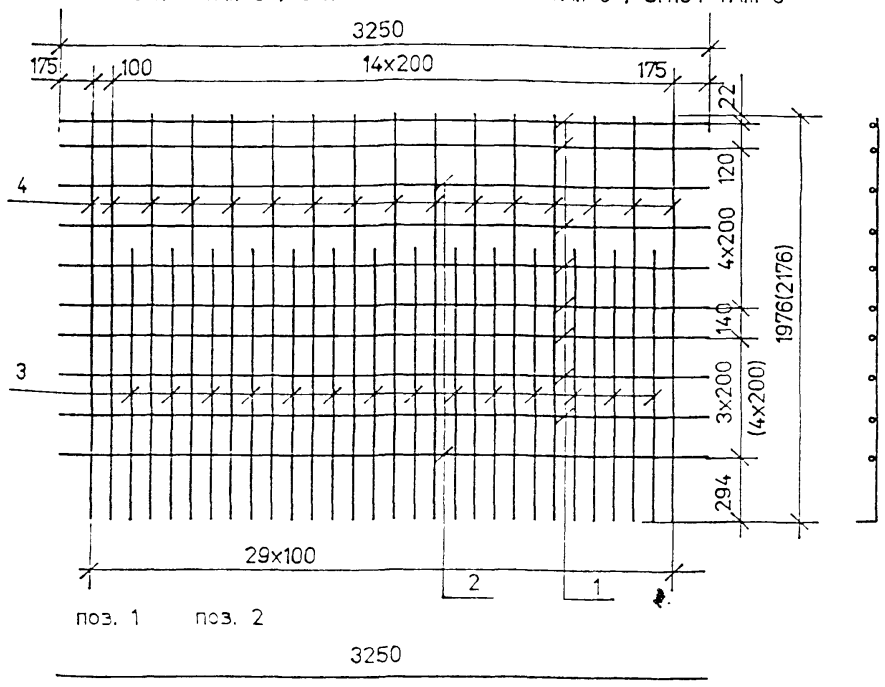

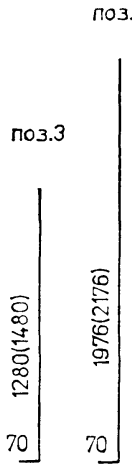

Марка сетки	Поз	Наименование	Кол	Масса ед.кг	Масса сетки,кг
СП174-TAII-6 (сварная)	1	Ø 8AI , ℓ = 3250	8	1,29	97,9
	2	Ø 12AII , ℓ = 3250	2	2,89	
	3	Ø 16AII , ℓ = 1350	14	2,14	
	4	Ø 16AII , ℓ = 2046	16	3,24	
СП174-TAIII-6 (сварная)	1	Ø 8AI , ℓ = 3250	8	1,29	96,2
	2	Ø 10AIII , ℓ = 3250	2	2,01	
	3	Ø 16AIII , ℓ = 1350	14	2,14	
	4	Ø 16AIII , ℓ = 2046	16	3,24	
СП194-TAII-6 (сварная)	1	Ø 8AI , ℓ = 3250	9	1,29	108,5
	2	Ø 12AII , ℓ = 3250	2	2,89	
	3	Ø 16AII , ℓ = 1550	14	2,45	
	4	Ø 16AII , ℓ = 2246	16	3,55	
СП194-TAIII-6 (сварная)	1	Ø 8AI , ℓ = 3250	9	1,29	106,8
	2	Ø 10AIII , ℓ = 3250	2	2,01	
	3	Ø 16AIII , ℓ = 1550	14	2,45	
	4	Ø 16AIII , ℓ = 2246	16	3,55	

Номера температурных зон		1	2 , 4	3 , 5
Средняя температура наиболее холодной пятидневки с обеспеченностью 0.92		Минус 30 °С и выше	Ниже минус 30° С до минус 40° С включительно	Ниже минус 40° С
только вязаные сетки	Ø 8AI	Ст3сп , Ст3пс	Ст3сп , Ст3пс	Ст3сп
	Ø 14AII	Ст5сп , Ст5пс	Ст5сп , Ст5пс	—
	Ø 14AcII	10ГТ	10ГТ	10ГТ
	Ø 12AIII	25Г2С	25Г2С	25Г2С
только сварные сетки	Ø 8AI	Ст3сп	Ст3сп	Ст3сп
	Ø 16AII	Ст5сп , Ст5пс	Ст5сп	—
	Ø 16AcII	10ГТ	10ГТ	10ГТ
	Ø 16AIII	25Г2С	—	—

1. Вязаные сетки СП174-TAII(AIII)-6 и СП194-TAII(AIII)-6 изготавливать по чертежу 3.503.1-81.6-1-20
2. Стержни поз.2 предусмотрены для подъема сеток на монтаже. В случае обеспечения заводом необходимой жесткости сеток другим способом эти стержни можно заменить на Ø8AI (поз.1)
3. Размеры в скобках даны для сеток СП194-TAII(AIII)-6
4. ГОСТ на сортамент и марки сталей см. 3.503.1-81.7-1-ТТ

Н.контр.	Федоров		
Нач.ОИС	Федоров		
ГИП	Старова		3.06.94
Вед.инж.	Штеменко		

3.503.1-81.7-1-33

Сетка плиты СП174-TAII(AIII)-6, СП194-TAII(AIII)-6

Стадия	Лист	Листов
Р		1

СОЮЗДОРПРОЕКТ

Формат А3

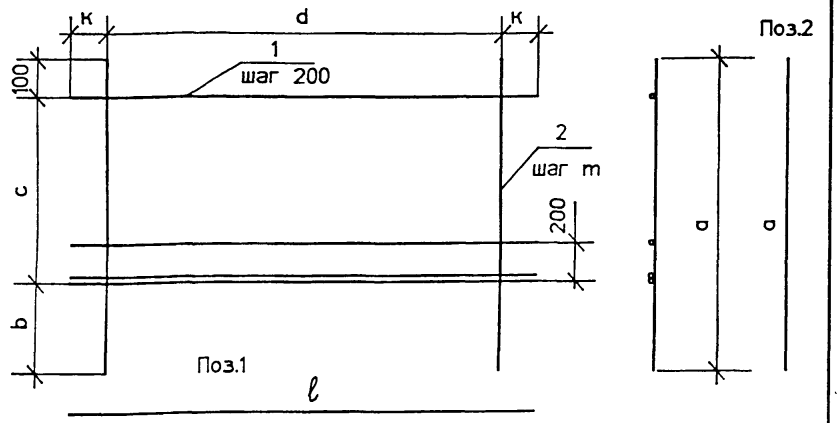

Марка сетки	a	b	c	d	k	ℓ	m
СР93-TAII(AIII)-6	850	350	400	1350	225	1800	150
СР93-TAI-7	850	350	400	2800	275	3350	200
СР123-TAII(AIII)-7	1150	450	600	1400	250	1900	100
СР123-TAII(AIII)-10	1150	450	600	3900	225	3350	100
СР173-TAII(AIII)-6	1650	550	1000	1400	250	1900	100

Марка сетки	Поз.	Наименование	Кол.	Масса ед.,кг	Масса сетки, кг
СР93-TAII(AIII)-6	1	Ø 10AII(AIII), ℓ =1800	4	1.11	9,7
	2	10AII(AIII), ℓ =850	10	0,52	
СР93-TAI-7	1	Ø 8AI , ℓ =3350	4	1.32	10.4
	2	8AI , ℓ = 850	15	0.34	
СР123-TAII(AIII)-7	1	Ø 12AII(AIII), ℓ =1900	5	1.69	23.8
	2	12AII(AIII), ℓ =1150	15	1.02	
СР123-TAII(AIII)-10	1	Ø 10AII(AIII), ℓ =3350	5	2.07	31.7
	2	10AII(AIII), ℓ =1150	30	0.71	
СР173-TAII(AIII)-6	1	Ø 12AII(AIII), ℓ =1900	7	1.69	33.9
	2	12AII(AIII), ℓ =1650	15	1.47	

ГОСТ на сортамент и марки стали см. Технические требования 3.503.1-81.7-1-ТТ

3.503.1-81.7-1-34

Н.контр	Федоров		17.04.94
Нач.ОИС	Федоров		17.04.94
Г И П	Старова		3.04.94
Веднж	Штеменко		

Сетка ребра
СР93-TAII(AIII)-6,
СР93-TAI-7, СР123-TAII(AIII)-7,
СР123-TAII(AIII)-10,
СР173-TAII(AIII)-6

Стадия	Лист	Листов
Р		1

СОЮЗДОРПРОЕКТ

Формат А4

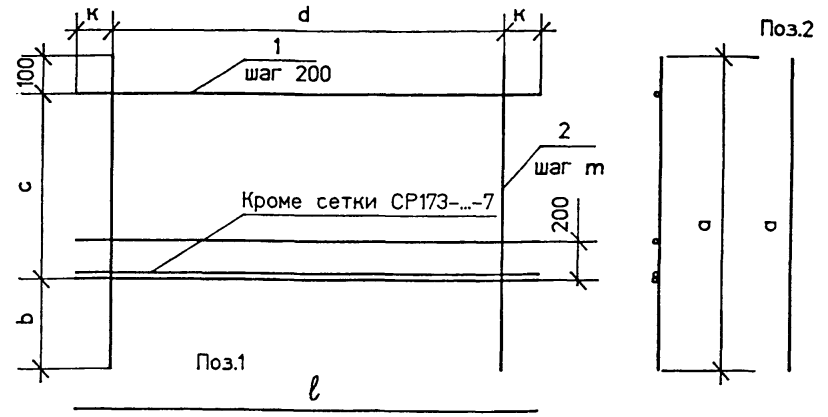

Марка сетки	a	b	c	d	k	ℓ	m
СР 123-TAI-8	1150	450	600	2800	275	3350	200
СР 153-TAI-8	1450	550	800	2800	275	3350	200
СР173-TAII(AIII)-7	1650	550	1000	1400	250	1900	100
СР 173-TAI-8	1650	550	1000	2800	275	3350	200

Марка сетки	Поз.	Наименование	Кол.	Масса ед.,кг	Масса сетки, кг
СР 123-TAI-8	1	Ø 8AI , ℓ = 3350	5	1.32	13,5
	2	8AI , ℓ = 1150	15	0.46	
СР 153-TAI-8	1	Ø 8AI , ℓ = 3350	6	1.32	16,5
	2	8AI , ℓ = 1450	15	0.57	
СР173-TAII(AIII)-7	1	Ø 12AII(AIII) , ℓ = 1900	6	1.69	32,2
	2	12AII(AIII) , ℓ = 1650	15	1.47	
СР 173-TAI-8	1	Ø 8AI , ℓ = 3350	7	1.32	19,0
	2	8AI , ℓ = 1650	15	0.65	

ГОСТ на сортамент и марки стали см. Технические требования 3.503.1-81.7-1-ТТ

3.503.1-81.7-1-35

Н.контр	Федоров		17.04.94
Нач.ОИС	Федоров		17.04.94
Г И П	Старова		3.04.94
Веднж	Штеменко		

Сетка ребра
СР123-TAI-8 , СР153-TAI-8
СР173-TAII(AIII)-7 ,
СР173-TAI-8

Стадия	Лист	Листов
Р		1

СОЮЗДОРПРОЕКТ

Формат А4

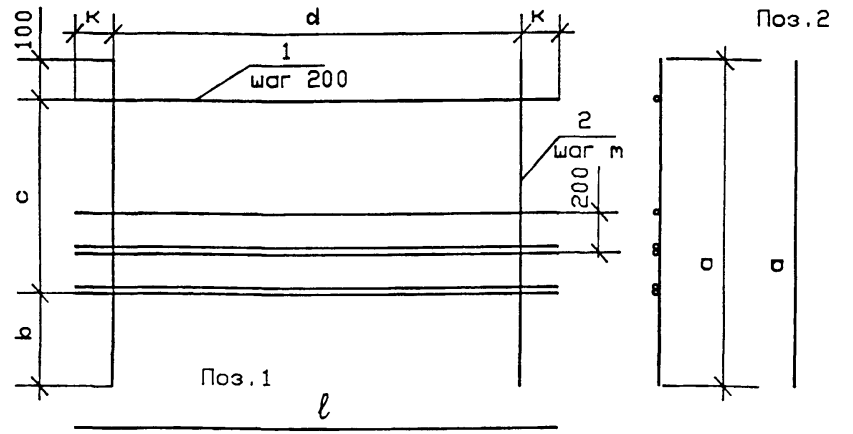

Марка сетки	a	b	c	d	k	ℓ	m
СР123-ТАII(AIII)-9	1150	450	600	1400	250	1900	100
СР153-ТАII(AIII)-6	1450	550	800	1400	250	1900	100
СР153-ТАII(AIII)-7	1450	550	800	2900	225	3350	100

Марка сетки	Поз.	Наименование	Кол.	Масса ед., кг	Масса сетки, кг
СР123-ТАII(AIII)-9	1	Ø 12AII(AIII), ℓ =1900	6	1,69	25,4
	2	12AII(AIII), ℓ =1150	15	1,02	
СР153-ТАII(AIII)-6	1	Ø 12AII(AIII), ℓ =1900	7	1,69	31,2
	2	12AII(AIII), ℓ =1450	15	1,29	
СР153-ТАII(AIII)-7	1	Ø 10AII(AIII), ℓ =3350	7	2,07	41,5
	2	10AII(AIII), ℓ =1450	30	0,90	

ГОСТ на сортамент и марки стали см. Технические требования 3.503.1-81.7-1-ТТ

			3.503.1-81.7-1-36	
Гл.контр	Федоров			
Нач.ОИС	Федоров		Сетка ребра СР123-ТАII(AIII)-9 СР153-ТАII(AIII)-6 СР153-ТАII(AIII)-7	Стадия: Р; Лист: ; Листов: 1
Г И П	Старова			СОЮЗДОРПРОЕКТ
Вед.инж	Штеменко			

Формат А4

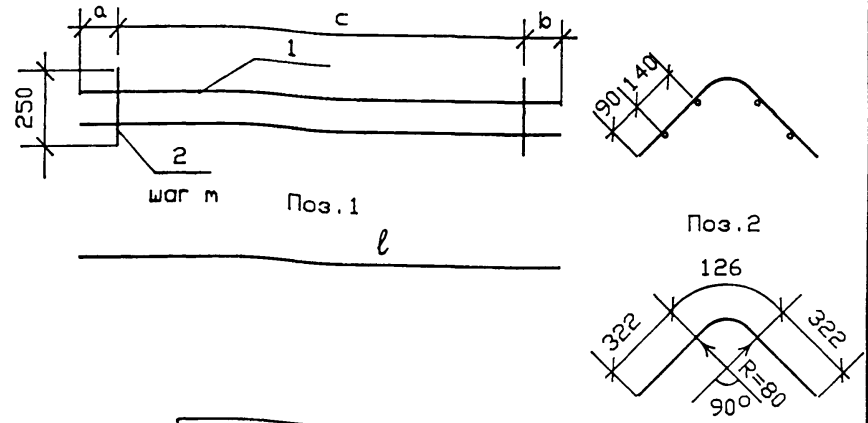

Марка каркаса	a	b	c	ℓ	m
К-ТАI-1	50	200	1400	1650	100
К-ТАI-2	175	175	2900	3250	100
К-ТАI-3	225	225	2800	3250	200

Марка каркаса	Поз.	Наименование	Кол.	Масса ед., кг	Масса каркаса кг
К-ТАI-1	1	Ø 8AI , ℓ = 1650	4	0,65	7,1
	2	8AI , ℓ = 770	15	0,30	
К-ТАI-2	1	Ø 8AI , ℓ = 3250	4	1,28	14,1
	2	8AI , ℓ = 770	30	0,30	
К-ТАI-3	1	Ø 8AI , ℓ = 3250	4	1,28	9,6
	2	8AI , ℓ = 770	15	0,30	

ГОСТ на сортамент и марки стали см. Технические требования 3.503.1-81.7-1-ТТ

			3.503.1-81.7-1-37	
Н.контр	Федоров			
Нач.ОИС	Федоров		Каркас К-ТАI-1 К-ТАI-2 К-ТАI-3	Стадия: Р; Лист: ; Листов: 1
Г И П	Старова			СОЮЗДОРПРОЕКТ
Вед.инж	Штеменко			

Формат А4

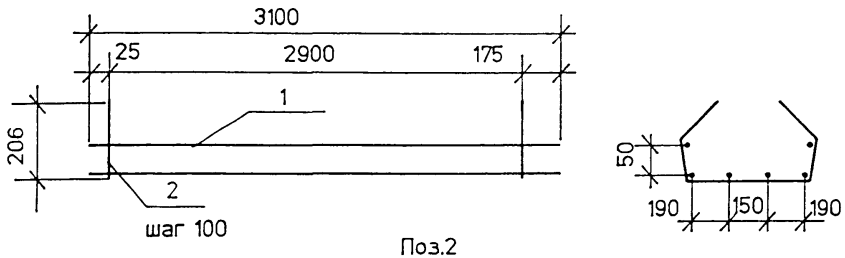

Поз.2

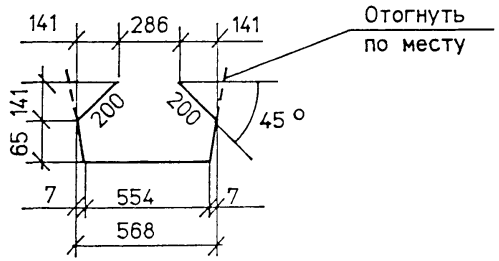

Марка каркаса	Поз.	Наименование	Кол.	Масса ед..кг	Масса каркаса, кг
К 10 -ТАІ-1	1	Ø 8АІ , ℓ = 3100	6	1.23	20,3
	2	8АІ , ℓ = 1085	30	0.43	

ГОСТ на сортамент и марки стали см. Технические требования 3.503.1-81.7-1-ТТ

				3.503.1-81.7-1- 38	
Н.контр	Федоров		17.06.94		
Нач.ОИС	Федоров		17.06.94		
Гл.спец	Старова		3.06.94	Каркас К 10 -ТАІ-1	Стадия: Р; Лист: ; Листов: 1
Вед.инж	Штеменко				СОЮЗДОРПРОЕКТ

Формат А4

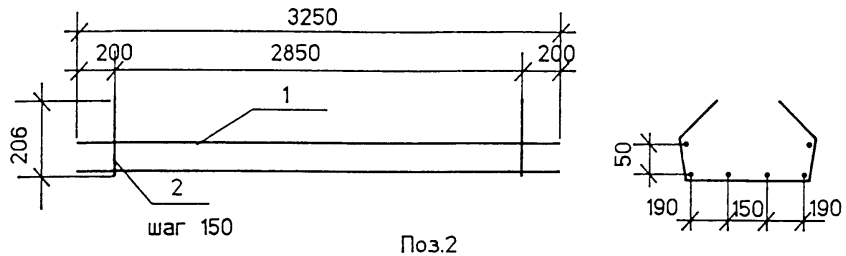

Поз.2

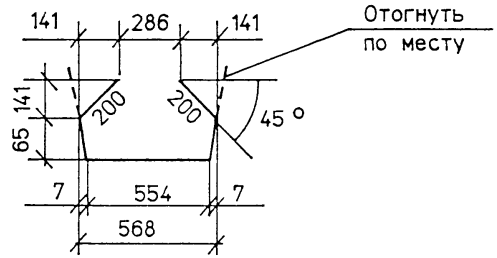

Марка каркаса	Поз.	Наименование	Кол.	Масса ед..кг	Масса каркаса, кг
К 10 -ТАІ-2	1	Ø 8АІ , ℓ = 3250	6	1.28	16,3
	2	8АІ , ℓ = 1085	20	0.43	

ГОСТ на сортамент и марки стали см. Технические требования 3.503.1-81.7-1-ТТ

				3.503.1-81.7-1- 39	
Н.контр	Федоров		17.06.94		
Нач.ОИС	Федоров		17.06.94		
Гл.спец	Старова		3.06.94	Каркас К 10 -ТАІ-2	Стадия: Р; Лист: ; Листов: 1
Вед.инж	Штеменко				СОЮЗДОРПРОЕКТ

Формат А4

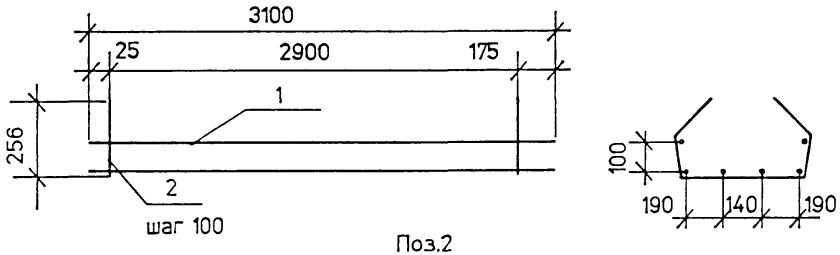

Поз.2

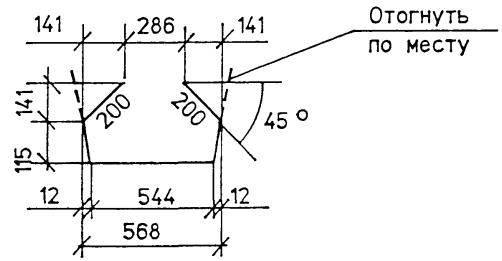

Марка каркаса	Поз.	Наименование	Кол.	Масса ед.,кг	Масса каркаса, кг
К 15 -TAI-1	1	Ø 8AI . ℓ = 3100	6	1.23	21.2
	2	8AI . ℓ = 1175	30	0.46	

ГОСТ на сортамент и марки стали см. Технические требования 3.503.1-81.7-1-ТТ

				3.503.1-81.7-1- 40		
Контр	Федоров		14.06.94	Каркас К 15 -TAI-1	Стадия	Лист	Листов
Нач.ОИС	Федоров		14.06.94		Р		1
Гл.спец	Старова		3.06.94		СОЮЗДОРПРОЕКТ	
Вед.инж	Штеменко					

Формат А4

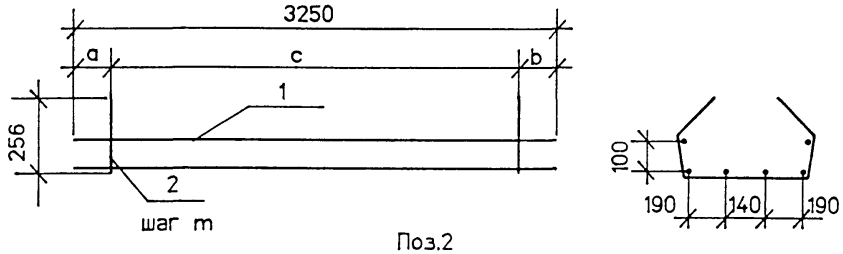

Поз.2

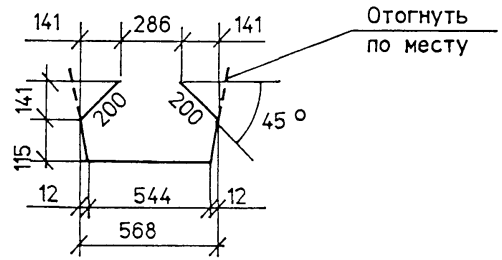

Марка каркаса	a	b	c	m
К 15 -TAI-2	175	175	2900	100
К 15 -TAI-3	225	225	2800	200

Марка каркаса	Поз.	Наименование	Кол.	Масса ед.,кг	Масса каркаса, кг
К 15 -TAI-2	1	Ø 8AI . ℓ = 3250	6	1.28	21.5
	2	8AI . ℓ = 1175	30	0.46	
К 15 -TAI-3	1	Ø 8AI . ℓ = 3250	6	1.28	14.6
	2	8AI . ℓ = 1175	15	0.46	

ГОСТ на сортамент и марки стали см. Технические требования 3.503.1-81.7-1-ТТ

				3.503.1-81.7-1- 41		
Н.контр	Федоров		17.06.94	Каркас К 15 -TAI-2 К 15 -TAI-3	Стадия	Лист	Листов
Нач.ОИС	Федоров		17.06.94		Р		1
Гл.спец	Старова		3.06.94		СОЮЗДОРПРОЕКТ	
Вед.инж	Штеменко					

Формат А4

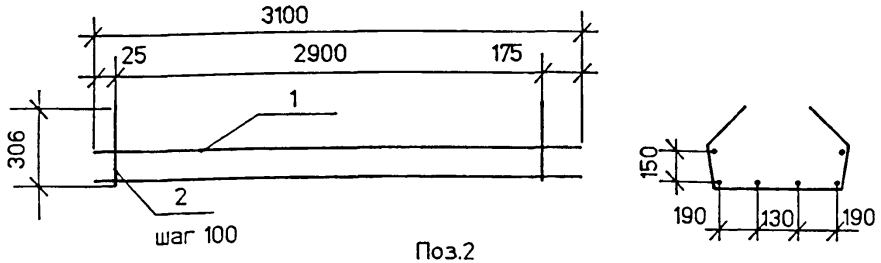

Поз.2

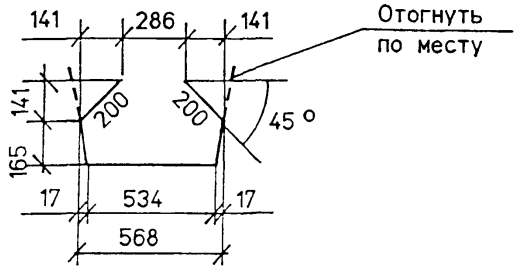

Марка каркаса	Поз.	Наименование	Кол.	Масса ед..кг	Масса каркаса, кг
К 20 -TAI-1	1	Ø 8AI , ℓ = 3100	6	1,23	22.4
	2	8AI , ℓ = 1265	30	0,50	

ГОСТ на сортамент и марки стали см. Технические требования 3.503.1-81.7-1-ТТ

		3.503.1-81.7-1- 42	
Нконтр	Федоров		14.06.94
Нач.ОИС	Федоров		14.06.94
Гл.спец	Старова		3.06.94
Вед.инж	Штеменко		
Каркас К 20 -TAI-1		Стадия: Р; Лист: ; Листов: 1	
		СОЮЗДОРПРОЕКТ	

Формат А4

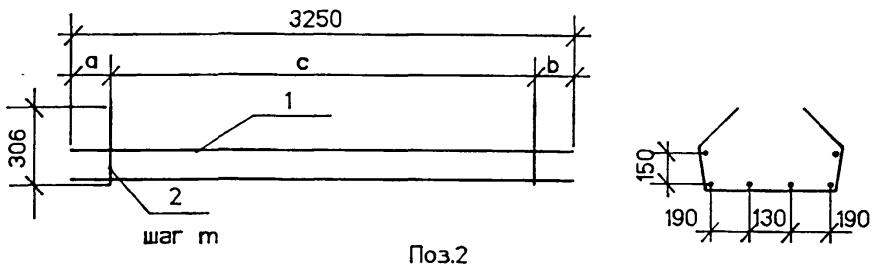

Поз.2

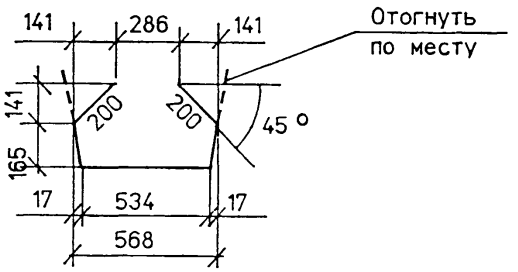

Марка каркаса	a	b	c	m
К 20 -TAI-2	175	175	2900	100
К 20 -TAI-3	225	225	2800	200

Марка каркаса	Поз.	Наименование	Кол.	Масса ед..кг	Масса каркаса, кг
К 20 -TAI-2	1	Ø 8AI . ℓ = 3250	6	1,28	22.7
	2	8AI . ℓ = 1265	30	0,50	
К 20 -TAI-3	1	Ø 8AI . ℓ = 3250	6	1,28	15.2
	2	8AI . ℓ = 1265	15	0,50	

ГОСТ на сортамент и марки стали см. Технические требования 3.503.1-81.7-1-ТТ

		3.503.1-81.7-1- 43	
Нконтр	Федоров		14.06.94
Нач.ОИС	Федоров		14.06.94
Гл.спец	Старова		3.06.94
Вед.инж	Штеменко		
Каркас К 20 -TAI-2, К 20 -TAI-3		Стадия: Р; Лист: ; Листов: 1	
		СОЮЗДОРПРОЕКТ	

Формат А4

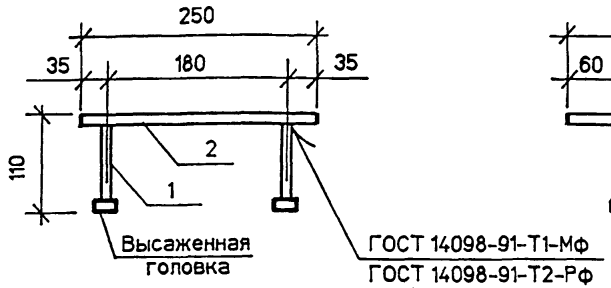

Вариант с анкерами без высаженных головок

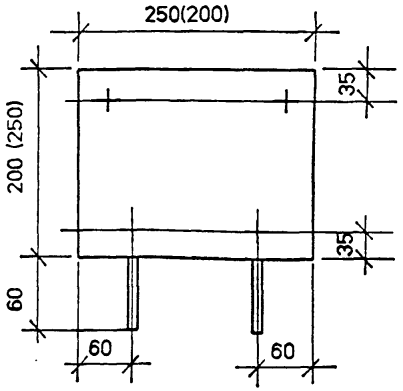

Размеры в скобках даны для изделий закладных, устанавливаемых для прикрепления карнизных блоков

Разженковка для варианта ручной сварки валиковыми швами

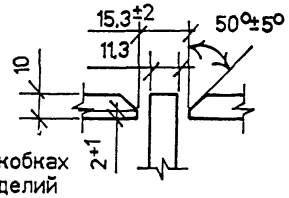

Поз.1 (вариант)

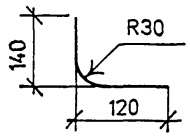

Марка	Поз.	Наименование	Кол.	Масса ед.,кг	Масса кг
МН-ТАII(AIII)-6	1	Ø 10AII(AIII), ℓ = 120	4	0,08	4,3
	2	-10x200, ℓ = 250	1	3,93	
МН-ТАII(AIII)-6 (вариант)	1	Ø 10AII(AIII), ℓ = 260	4	0,16	4,6
	2	-10x200, ℓ = 250	1	3,93	

ГОСТ на сортамент и марки стали см. Технические требования 3.503.1-81.7-1-ТТ

Контр	Федоров		14.06.94
Нач.ОИС	Федоров		14.06.94
Гл.спец	Старова		5.06.94
Вед.инж	Штеменко		

3.503.1-81.7-1-44

Изделие закладное МН-ТАII(AIII)-6

Стадия	Лист	Листов
Р		1

СОЮЗДОРПРОЕКТ

Формат А4

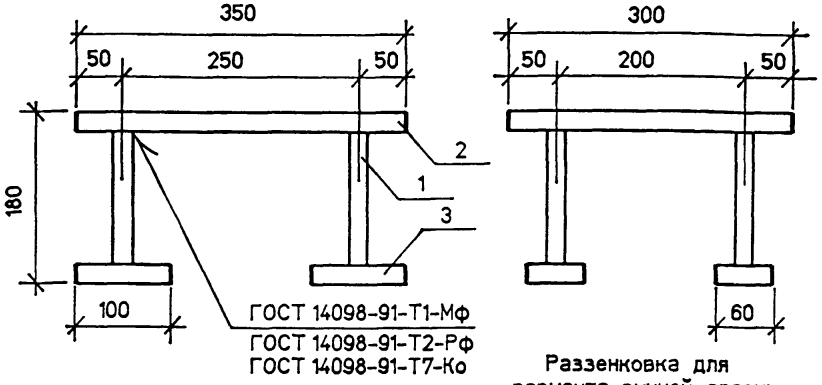

Разженковка для варианта ручной сварки валиковыми швами

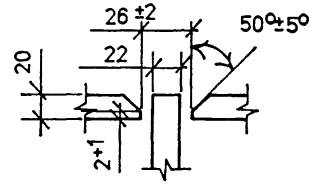

Марка	Поз.	Наименование	Кол.	Масса ед.,кг	Масса кг
МН-ТАII-7	1	Ø 22AII, ℓ = 180	4	0,54	22,5
	2	-20x300, ℓ = 350	1	16,49	
	3 x)	-20x100, ℓ = 60	4	0,95	
МН-ТАIII-7	1	Ø 20AIII, ℓ = 180	4	0,45	22,1
	2	-20x300, ℓ = 350	1	16,49	
	3 x)	-20x100, ℓ = 60	4	0,95	

x) Для варианта ручной сварки валиковыми швами принять следующие размеры -16x100, ℓ = 80 мм

ГОСТ на сортамент и марки стали см. Технические требования 3.503.1-81.7-1-ТТ

Н.контр	Федоров		14.06.94
Нач.ОИС	Федоров		14.06.94
Гл.спец	Старова		5.06.94
Вед.инж	Штеменко		

3.503.1-81.7-1-45

Изделие закладное МН-ТАII(AIII)-7

Стадия	Лист	Листов
Р		1

СОЮЗДОРПРОЕКТ

Формат А4

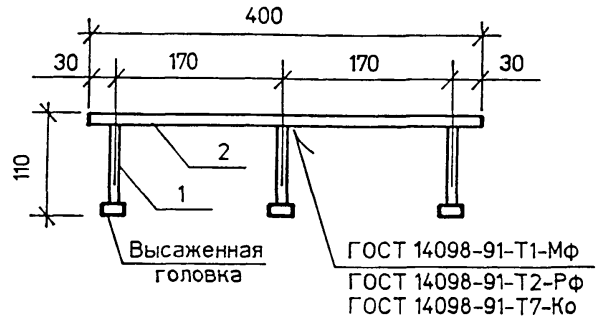

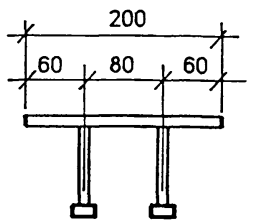

Раззенковка для варианта ручной сварки валиковыми швами

Вариант с анкерами без высаженных головок

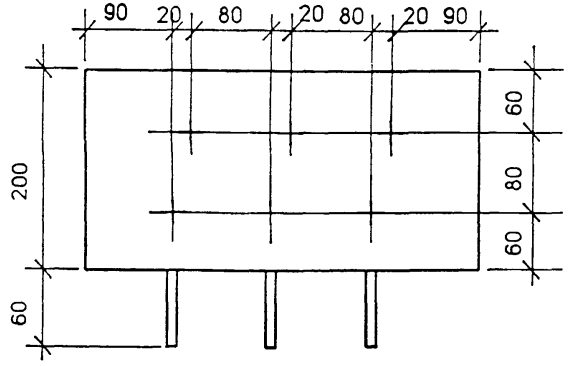

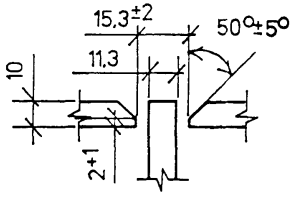

Поз.1 (вариант)

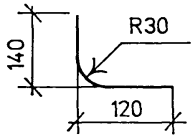

Марка	Поз.	Наименование	Кол.	Масса ед..кг	Масса кг
МН-ТАII(AIII)-10	1	Ø 10AII(AIII) . ℓ = 120	6	0.08	7.1
	2	-10x200 . ℓ = 400	1	6.30	
МН-ТАII(AIII)-10 (вариант)	1	Ø 10AII(AIII) . ℓ = 260	6	0.16	7.3
	2	-10x200 . ℓ = 400	1	6.30	

ГОСТ на сортамент и марки стали см. Технические требования 3.503.1-81.7-1-ТТ

				3.503.1-81.7-1-46		
Контр	Федоров		14.06.94	Изделие закладное МН-ТАII(AIII)-10	Стадия	Лист	Листов
Нач.ОИС	Федоров		14.06.94		Р		1
Гл.спец	Старова		5.06.94		СОЮЗДОРПРОЕКТ		
Вед.инж	Штеменко						

Н-1к

Формат А4

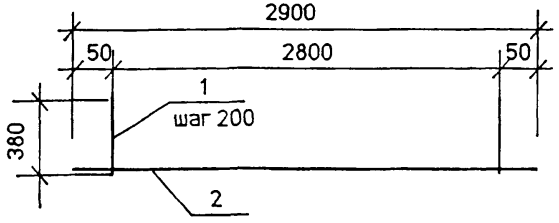

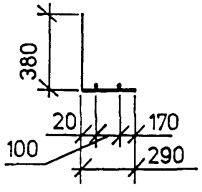

Поз. 1

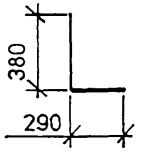

Марка	Поз.	Наименование	Кол.	Масса ед..кг	Масса кг
МН-ТАII(AIII)-12	1	Ø12AII(AII) . ℓ = 670	15	0.60	10.3
	2	6AI . ℓ = 2900	2	0.65	

ГОСТ на сортамент и марки стали см. Технические требования 3.503.1-81.7-1-ТТ

				3.503.1-81.7-1- 47		
Н.контр	Федоров		14.06.94	Изделие закладное МН-ТАII(AIII)-12	Стадия	Лист	Листов
Нач.ОИС	Федоров		14.06.94		Р		1
Гл.спец	Старова		5.06.94		СОЮЗДОРПРОЕКТ		
Вед.инж	Штеменко						

Формат А4

Марка элемента	Напрягаемая арматура, кг класса	Вязальная проволока, кг	Изделия арматурные, кг								Изделия закладные и анкеры, кг														Общий расход, кг
			Арматура класса							Всего	Арматура класса									Прокат					Всего
	В		А-I			А-II					В-I	А-I			А-II										
	ГОСТ 7348-81*	ГОСТ 3282-74*	ГОСТ 5781-82*			ГОСТ 5781-82*					ГОСТ 6727-80*	ГОСТ 5781-82*			ГОСТ 5781-82*					ГОСТ см. 3.503.1-81.5-8-ТТ				ГОСТ 8732-78*		
	ø5	ø2	ø6	ø8	Итого	ø10	ø12	ø14	Итого		ø4	ø6	ø14	Итого	ø10	ø12	ø14	ø22	Итого	δ10	δ12	δ20	Итого	o102x6		
Б1200.140.93-ТВ.АII-1	195.3	7.3	35.6	214.5	250.1	38.8	248.9	650.0	937.7	1187.8	2.4	6.3	2.7	9.0	1.3	2.8	2.2	-	6.3	22.0	31.1	-	53.1	7.4	78.2	1468.6
Б1200.140.93-ТВ.АII-2(3,4)	195.3	7.3	35.6	214.5	250.1	38.8	248.9	650.0	937.7	1187.8	2.4	6.3	2.7	9.0	1.3	5.1	2.2	10.8	19.4	22.0	31.1	101.5	154.6	7.4	192.8	1583.2
Б1200.140.93-ТВ.АII-5(6,7)	195.3	7.3	35.6	214.5	250.1	38.8	248.9	650.0	937.7	1187.8	2.4	16.7	2.7	19.4	1.3	74.8	2.2	-	78.3	22.0	31.1	-	53.1	7.4	160.6	1551.0
Б1200.174.93-ТВ.АII-1	195.3	7.3	35.6	222.3	257.9	38.8	277.1	530.5	846.4	1104.3	2.4	6.3	2.7	9.0	1.3	2.8	2.2	-	6.3	22.0	31.1	-	53.1	7.4	78.2	1385.1
Б1200.174.93-ТВ.АII-2	195.3	7.3	35.6	222.3	257.9	38.8	277.1	530.5	846.4	1104.3	2.4	6.3	2.7	9.0	4.7	5.1	2.2	10.8	22.8	64.5	31.1	101.5	197.1	7.4	238.7	1545.6
Б1200.174.93-ТВ.АII-3	195.3	7.3	35.6	222.3	257.9	38.8	277.1	530.5	846.4	1104.3	2.4	6.3	2.7	9.0	2.9	2.8	2.2	10.8	18.7	41.7	31.1	101.5	174.3	7.4	211.8	1518.7
Б1200.174.93-ТВ.АII-4	195.3	7.3	35.6	222.3	257.9	38.8	277.1	530.5	846.4	1104.3	2.4	16.7	2.7	19.4	4.7	74.8	2.2	-	81.7	64.5	31.1	-	95.6	7.4	206.5	1513.4
Б1200.174.93-ТВ.АII-5	195.3	7.3	35.6	222.3	257.9	38.8	277.1	530.5	846.4	1104.3	2.4	16.7	2.7	19.4	2.9	74.8	2.2	-	79.9	41.7	31.1	-	72.8	7.4	181.9	1488.8
Б1200.180.93-ТВ.АII-1	195.3	7.3	35.6	222.3	257.9	38.8	277.1	777.5	1093.4	1351.3	2.4	6.3	2.7	9.0	1.3	2.8	2.2	-	6.3	22.0	31.1	-	53.1	7.4	78.2	1632.1
Б1200.180.93-ТВ.АII-2(3,4)	195.3	7.3	35.6	222.3	257.9	38.8	277.1	777.5	1093.4	1351.3	2.4	6.3	2.7	9.0	1.3	5.1	2.2	10.8	19.4	22.0	31.1	101.5	154.6	7.4	192.8	1746.7
Б1200.180.93-ТВ.АII-5(6,7)	195.3	7.3	35.6	222.3	257.9	38.8	277.1	777.5	1093.4	1351.3	2.4	16.7	2.7	19.4	1.3	74.8	2.2	-	78.3	22.0	31.1	-	53.1	7.4	160.6	1714.5
Б1200.194.93-ТВ.АII-1	195.3	7.3	35.6	226.2	261.8	38.8	291.2	594.8	924.8	1186.6	2.4	6.3	2.7	9.0	1.3	2.8	2.2	-	6.3	22.0	31.1	-	53.1	7.4	78.2	1467.4
Б1200.194.93-ТВ.АII-2	195.3	7.3	35.6	226.2	261.8	38.8	291.2	594.8	924.8	1186.6	2.4	6.3	2.7	9.0	4.7	5.1	2.2	10.8	22.8	64.5	31.1	101.5	197.1	7.4	238.7	1627.9
Б1200.194.93-ТВ.АII-3	195.3	7.3	35.6	226.2	261.8	38.8	291.2	594.8	924.8	1186.6	2.4	6.3	2.7	9.0	2.9	2.8	2.2	10.8	18.7	41.7	31.1	101.5	174.3	7.4	211.8	1601.0
Б1200.194.93-ТВ.АII-4	195.3	7.3	35.6	226.2	261.8	38.8	291.2	594.8	924.8	1186.6	2.4	16.7	2.7	19.4	4.7	74.8	2.2	-	81.7	64.5	31.1	-	95.6	7.4	206.5	1595.7
Б1200.194.93-ТВ.АII-5	195.3	7.3	35.6	226.2	261.8	38.8	291.2	594.8	924.8	1186.6	2.4	16.7	2.7	19.4	2.9	74.8	2.2	-	79.9	41.7	31.1	-	72.8	7.4	181.9	1571.1

Марки стали см. 3.503.1-81.7-1-ТТ

Н. контр.	Федоров		19.03.94
Нач. ОИС	Федоров		19.03.94
ГИП	Старова		3.06.94
Вед. инж.	Штеменко		
Инж. Iк.	Хозова		
Инж. IIк.	Гавриленкова		

3.503.1-81.7-1-48РС

Ведомость расхода стали на балку L= 12 м. Армирование пучками из стали класса В и ненапрягаемой арматурой класса А-II

Стадия	Лист	Листов
Р		1

СОЮЗДОРПРОЕКТ

Формат А3

Марка элемента	Напрягаемая арматура, кг класса	Вязальная проволока, кг	Изделия арматурные, кг							Изделия закладные и анкеры, кг													Общий расход, кг
			Арматура класса						Всего	Арматура класса									Прокат					
	B		A-I			A-III				B-I	A-I			A-III									
	ГОСТ 7348-81*	ГОСТ 3282-74*	ГОСТ 5781-82*			ГОСТ 5781-82*				ГОСТ 6727-80*	ГОСТ 5781-82*			ГОСТ 5781-82*					ГОСТ см. 3.503.1-81.5-8-ТТ				ГОСТ 8732-78*	Всего	
	ø5	ø2	ø6	ø8	Итого	ø8	ø10	ø12	Итого	ø4	ø6	ø14	Итого	ø10	ø12	ø14	ø20	Итого	δ10	δ12	δ20	Итого	o102x6		
Б1200.140.93-ТВ.АIII-1	195.3	6.0	35.6	214.5	250.1	-	117.2	613.9	731.1	981.2	2.4	6.3	2.7	9.0	1.3	4.3	-	-	5.6	22.0	31.1	-	53.1	7.4	77.5	1260.0
Б1200.140.93-ТВ.АIII-2(3,4)	195.3	6.0	35.6	214.5	250.1	-	117.2	613.9	731.1	981.2	2.4	6.3	2.7	9.0	1.3	6.5	-	9.0	16.8	22.0	31.1	101.5	154.6	7.4	190.2	1372.7
Б1200.140.93-ТВ.АIII-5(6,7)	195.3	6.0	35.6	214.5	250.1	-	117.2	613.9	731.1	981.2	2.4	16.7	2.7	19.4	1.3	76.3	-	-	77.6	22.0	31.1	-	53.1	7.4	159.9	1342.4
Б1200.174.93-ТВ.АIII-1	195.3	6.0	35.6	222.3	257.9	-	137.0	526.0	663.0	920.9	2.4	6.3	2.7	9.0	1.3	4.3	-	-	5.6	22.0	31.1	-	53.1	7.4	77.5	1199.7
Б1200.174.93-ТВ.АIII-2	195.3	6.0	35.6	222.3	257.9	-	137.0	526.0	663.0	920.9	2.4	6.3	2.7	9.0	4.7	6.5	-	9.0	20.2	64.5	31.1	101.5	197.1	7.4	236.1	1358.3
Б1200.174.93-ТВ.АIII-3	195.3	6.0	35.6	222.3	257.9	-	137.0	526.0	663.0	920.9	2.4	6.3	2.7	9.0	2.9	4.3	-	9.0	16.2	41.7	31.1	101.5	174.3	7.4	209.3	1331.5
Б1200.174.93-ТВ.АIII-4	195.3	6.0	35.6	222.3	257.9	-	137.0	526.0	663.0	920.9	2.4	16.7	2.7	19.4	4.7	76.3	-	-	81.0	64.5	31.1	-	95.6	7.4	205.8	1328.0
Б1200.174.93-ТВ.АIII-5	195.3	6.0	35.6	222.3	257.9	-	137.0	526.0	663.0	920.9	2.4	16.7	2.7	19.4	2.9	76.3	-	-	79.2	41.7	31.1	-	72.8	7.4	181.2	1303.4
Б1200.180.93-ТВ.АIII-1	195.3	6.0	35.6	222.3	257.9	-	136.8	708.4	845.2	1103.1	2.4	6.3	2.7	9.0	1.3	4.3	-	-	5.6	22.0	31.1	-	53.1	7.4	77.5	1381.9
Б1200.180.93-ТВ.АIII-2(3,4)	195.3	6.0	35.6	222.3	257.9	-	136.8	708.4	845.2	1103.1	2.4	6.3	2.7	9.0	1.3	6.5	-	9.0	16.8	22.0	31.1	101.5	154.6	7.4	190.2	1494.6
Б1200.180.93-ТВ.АIII-5(6,7)	195.3	6.0	35.6	222.3	257.9	-	136.8	708.4	845.2	1103.1	2.4	16.7	2.7	19.4	1.3	76.3	-	-	77.6	22.0	31.1	-	53.1	7.4	159.9	1464.3
Б1200.194.93-ТВ.АIII-1	195.3	6.0	35.6	226.2	261.8	-	146.8	571.6	718.4	980.2	2.4	6.3	2.7	9.0	1.3	4.3	-	-	5.6	22.0	31.1	-	53.1	7.4	77.5	1259.0
Б1200.194.93-ТВ.АIII-2	195.3	6.0	35.6	226.2	261.8	-	146.8	571.6	718.4	980.2	2.4	6.3	2.7	9.0	4.7	6.5	-	9.0	20.2	64.5	31.1	101.5	197.1	7.4	236.1	1417.6
Б1200.194.93-ТВ.АIII-3	195.3	6.0	35.6	226.2	261.8	-	146.8	571.6	718.4	980.2	2.4	6.3	2.7	9.0	2.9	4.3	-	9.0	16.2	41.7	31.1	101.5	174.3	7.4	209.3	1390.8
Б1200.194.93-ТВ.АIII-4	195.3	6.0	35.6	226.2	261.8	-	146.8	571.6	718.4	980.2	2.4	16.7	2.7	19.4	4.7	76.3	-	-	81.0	64.5	31.1	-	95.6	7.4	205.8	1387.3
Б1200.194.93-ТВ.АIII-5	195.3	6.0	35.6	226.2	261.8	-	146.8	571.6	718.4	980.2	2.4	16.7	2.7	19.4	2.9	76.3	-	-	79.2	41.7	31.1	-	72.8	7.4	181.2	1362.7

Марки стали см. 3.503.1-81.7-1-ТТ

Н. контр.	Федоров		14.06.94
Нач. ОИС	Федоров		14.06.94
ГИП	Старова		3.06.94
Зед. инж.	Штеменко		
Инж. Ik.	Хазова		
Инж. IIк.	Гавриленкова		

3.503.1-81.7-1-49РС

Ведомость расхода стали на балку L=12м
Армирование пучками из стали класса В и ненапрягаемой арматурой класса А-III

Стадия	Лист	Листов
Р		1

СОЮЗДОРПРОЕКТ

Формат А3

Марка элемента	Напрягаемая арматура, кг класса К-7 ГОСТ 13840-68* ⌀15	Вязальная проволока, кг ГОСТ 3282-74* ⌀2	Изделия арматурные, кг: Арматура класса А-I ГОСТ 5781-82* ⌀6	⌀8	Итого	А-II ГОСТ 5781-82* ⌀10	⌀12	⌀14	Итого	Всего	Изделия закладные и анкеры, кг: Арматура класса В-I ГОСТ 6727-80* ⌀4	А-I ГОСТ 5781-82* ⌀6	⌀14	Итого	А-II ГОСТ 5781-82* ⌀10	⌀12	⌀14	⌀22	Итого	Прокат ГОСТ см. 3.503.1-81.5-8-ТТ δ10	δ12	δ20	Итого	ГОСТ 8732-78* ⌀102х6	Всего	Общий расход, кг
Б1200.140.93-ТК7.АII-1	210.0	6.9	35.6	214.5	250.1	38.8	248.9	650.0	937.7	1187.8	13.2	-	-	-	1.3	2.8	2.2	-	6.3	15.7	31.1	-	46.8	7.4	73.7	1478.4
Б1200.140.93-ТК7.АII-2(3,4)	210.0	6.9	35.6	214.5	250.1	38.8	248.9	650.0	937.7	1187.8	13.2	-	-	-	1.3	5.1	2.2	10.8	19.4	15.7	31.1	101.5	148.3	7.4	188.3	1593.0
Б1200.140.93-ТК7.АII-5(6,7)	210.0	6.9	35.6	214.5	250.1	38.8	248.9	650.0	937.7	1187.8	13.2	10.4	-	10.4	1.3	74.8	2.2	-	78.3	15.7	31.1	-	46.8	7.4	156.1	1560.8
Б1200.174.93-ТК7.АII-1	210.0	6.9	35.6	222.3	257.9	38.8	277.1	530.5	846.4	1104.3	13.2	-	-	-	1.3	2.8	2.2	-	6.3	15.7	31.1	-	46.8	7.4	73.7	1394.9
Б1200.174.93-ТК7.АII-2	210.0	6.9	35.6	222.3	257.9	38.8	277.1	530.5	846.4	1104.3	13.2	-	-	-	4.7	5.1	2.2	10.8	22.8	58.2	31.1	101.5	190.8	7.4	234.2	1555.4
Б1200.174.93-ТК7.АII-3	210.0	6.9	35.6	222.3	257.9	38.8	277.1	530.5	846.4	1104.3	13.2	-	-	-	2.9	2.8	2.2	10.8	18.7	35.4	31.1	101.5	168.0	7.4	207.3	1528.5
Б1200.174.93-ТК7.АII-4	210.0	6.9	35.6	222.3	257.9	38.8	277.1	530.5	846.4	1104.3	13.2	10.4	-	10.4	4.7	74.8	2.2	-	81.7	58.2	31.1	-	89.3	7.4	202.0	1523.2
Б1200.174.93-ТК7.АII-5	210.0	6.9	35.6	222.3	257.9	38.8	277.1	530.5	846.4	1104.3	13.2	10.4	-	10.4	2.9	74.8	2.2	-	79.9	35.4	31.1	-	66.5	7.4	177.4	1498.6
Б1200.180.93-ТК7.АII-1	210.0	6.9	35.6	222.3	257.9	38.8	277.1	777.5	1093.4	1351.3	13.2	-	-	-	1.3	2.8	2.2	-	6.3	15.7	31.1	-	46.8	7.4	73.7	1641.9
Б1200.180.93-ТК7.АII-2(3,4)	210.0	6.9	35.6	222.3	257.9	38.8	277.1	777.5	1093.4	1351.3	13.2	-	-	-	1.3	5.1	2.2	10.8	19.4	15.7	31.1	101.5	148.3	7.4	188.3	1756.5
Б1200.180.93-ТК7.АII-5(6,7)	210.0	6.9	35.6	222.3	257.9	38.8	277.1	777.5	1093.4	1351.3	13.2	10.4	-	10.4	1.3	74.8	2.2	-	78.3	15.7	31.1	-	46.8	7.4	156.1	1724.3
Б1200.194.93-ТК7.АII-1	210.0	6.9	35.6	226.2	261.8	38.8	291.2	594.8	924.8	1186.6	13.2	-	-	-	1.3	2.8	2.2	-	6.3	15.7	31.1	-	46.8	7.4	73.7	1477.2
Б1200.194.93-ТК7.АII-2	210.0	6.9	35.6	226.2	261.8	38.8	291.2	594.8	924.8	1186.6	13.2	-	-	-	4.7	5.1	2.2	10.8	22.8	58.2	31.1	101.5	190.8	7.4	234.2	1637.7
Б1200.194.93-ТК7.АII-3	210.0	6.9	35.6	226.2	261.8	38.8	291.2	594.8	924.8	1186.6	13.2	-	-	-	2.9	2.8	2.2	10.8	18.7	35.4	31.1	101.5	168.0	7.4	207.3	1610.8
Б1200.194.93-ТК7.АII-4	210.0	6.9	35.6	226.2	261.8	38.8	291.2	594.8	924.8	1186.6	13.2	10.4	-	10.4	4.7	74.8	2.2	-	81.7	58.2	31.1	-	89.3	7.4	202.0	1605.5
Б1200.194.93-ТК7.АII-5	210.0	6.9	35.6	226.2	261.8	38.8	291.2	594.8	924.8	1186.6	13.2	10.4	-	10.4	2.9	74.8	2.2	-	79.9	35.4	31.1	-	66.5	7.4	177.4	1580.9

Марки стали см.3.503.1-81.7-1-ТТ

Н. контр.	Федоров		17.06.94
Нач. ОИС	Федоров		17.06.94
ГИП	Старова		3.06.94
Вед. инж.	Штеменко		
Инж. Iк.	Хазова		
Инж. IIк.	Гавриленкова		

3.503.1-81.7-1-50РС

Ведомость расхода стали на балку L=12м. Армирование канатами К7 и ненапрягаемой арматурой класса А-II

Стадия	Лист	Листов
Р		1

СОЮЗДОРПРОЕКТ

Формат А3

Марка элемента	Напрягаемая арматура, кг класса	Вязальная проволока, кг	Изделия арматурные, кг							Изделия закладные и анкеры, кг													Общий расход кг
			Арматура класса						Всего	Арматура класса									Прокат					
			A-I			A-III				B-I	A-I			A-III									Всего	
	К-7		ГОСТ 5781-82*			ГОСТ 5781-82*				ГОСТ 6727-80*	ГОСТ 5781-82*			ГОСТ 5781-82*					ГОСТ см. 3.503.1-81.5-8-ТТ				ГОСТ 8732-78*		
	ГОСТ 13840-68*	ГОСТ 3282-74*																						
	ø15	ø2	ø6	ø8	Итого	ø8	ø10	ø12	Итого	ø4	ø6	ø14	Итого	ø10	ø12	ø14	ø20	Итого	δ10	δ12	δ20	Итого	o102x6	
Б1200.140.93-ТК7.АIII-1	210.0	5.6	35.6	214.5	250.1	-	117.2	613.9	731.1	981.2	13.2	-	-	-	1.3	4.3	-	-	5.6	15.7	31.1	-	46.8	7.4	73.0	1269.8
Б1200.140.93-ТК7.АIII-2(3,4)	210.0	5.6	35.6	214.5	250.1	-	117.2	613.9	731.1	981.2	13.2	-	-	-	1.3	6.5	-	9.0	16.8	15.7	31.1	101.5	148.3	7.4	185.7	1382.5
Б1200.140.93-ТК7.АIII-5(6,7)	210.0	5.6	35.6	214.5	250.1	-	117.2	613.9	731.1	981.2	13.2	10.4	-	10.4	1.3	76.3	-	-	77.6	15.7	31.1	-	46.8	7.4	155.4	1352.2
Б1200.174.93-ТК7.АIII-1	210.0	5.6	35.6	222.3	257.9	-	137.0	526.0	663.0	920.9	13.2	-	-	-	1.3	4.3	-	-	5.6	15.7	31.1	-	46.8	7.4	73.0	1209.5
Б1200.174.93-ТК7.АIII-2	210.0	5.6	35.6	222.3	257.9	-	137.0	526.0	663.0	920.9	13.2	-	-	-	4.7	6.5	-	9.0	20.2	58.2	31.1	101.5	190.8	7.4	231.6	1368.1
Б1200.174.93-ТК7.АIII-3	210.0	5.6	35.6	222.3	257.9	-	137.0	526.0	663.0	920.9	13.2	-	-	-	2.9	4.3	-	9.0	16.2	35.4	31.1	101.5	168.0	7.4	204.8	1341.3
Б1200.174.93-ТК7.АIII-4	210.0	5.6	35.6	222.3	257.9	-	137.0	526.0	663.0	920.9	13.2	10.4	-	10.4	4.7	76.3	-	-	81.0	58.2	31.1	-	89.3	7.4	201.3	1337.8
Б1200.174.93-ТК7.АIII-5	210.0	5.6	35.6	222.3	257.9	-	137.0	526.0	663.0	920.9	13.2	10.4	-	10.4	2.9	76.3	-	-	79.2	35.4	31.1	-	66.5	7.4	176.7	1313.2
Б1200.180.93-ТК7.АIII-1	210.0	5.6	35.6	222.3	257.9	-	136.8	708.4	845.2	1103.1	13.2	-	-	-	1.3	4.3	-	-	5.6	15.7	31.1	-	46.8	7.4	73.0	1391.2
Б1200.180.93-ТК7.АIII-2(3,4)	210.0	5.6	35.6	222.3	257.9	-	136.8	708.4	845.2	1103.1	13.2	-	-	-	1.3	6.5	-	9.0	16.8	15.7	31.1	101.5	148.3	7.4	185.7	1504.4
Б1200.180.93-ТК7.АIII-5(6,7)	210.0	5.6	35.6	222.3	257.9	-	136.8	708.4	845.2	1103.1	13.2	10.4	-	10.4	1.3	76.3	-	-	77.6	15.7	31.1	-	46.8	7.4	155.4	1474.1
Б1200.194.93-ТК7.АIII-1	210.0	5.6	35.6	226.2	261.8	-	146.8	571.6	718.4	980.2	13.2	-	-	-	1.3	4.3	-	-	5.6	15.7	31.1	-	46.8	7.4	73.0	1268.8
Б1200.194.93-ТК7.АIII-2	210.0	5.6	35.6	226.2	261.8	-	146.8	571.6	718.4	980.2	13.2	-	-	-	4.7	6.5	-	9.0	20.2	58.2	31.1	101.5	190.8	7.4	231.6	1427.4
Б1200.194.93-ТК7.АIII-3	210.0	5.6	35.6	226.2	261.8	-	146.8	571.6	718.4	980.2	13.2	-	-	-	2.9	4.3	-	9.0	16.2	35.4	31.1	101.5	168.0	7.4	204.8	1400.6
Б1200.194.93-ТК7.АIII-4	210.0	5.6	35.6	226.2	261.8	-	146.8	571.6	718.4	980.2	13.2	10.4	-	10.4	4.7	76.3	-	-	81.0	58.2	31.1	-	89.3	7.4	201.3	1397.1
Б1200.194.93-ТК7.АIII-5	210.0	5.6	35.6	226.2	261.8	-	146.8	571.6	718.4	980.2	13.2	10.4	-	10.4	2.9	76.3	-	-	79.2	35.4	31.1	-	66.5	7.4	176.7	1372.5

Марки стали см. 3.503.1-81.7-1-ТТ

Н контр	Федоров		1.V.94
Нач ОИС	Федоров		1.V.94
ГИП	Старова		3.06.94
Вед. инж.	Штеменко		
Инж. Iк.	Хазова		
Инж. IIк.	Гавриленкова		

3.503.1-81.7-1-51РС

Ведомость расхода стали на балку L=12м. Армирование канатами К7 и ненапрягаемой арматурой класса А-III

Стадия	Лист	Листов
Р		1

СОЮЗДОРПРОЕКТ

Формат А3

Марка элемента	Напрягаемая арматура, кг класса	Вязальная проволока, кг	Изделия арматурные, кг								Изделия закладные и анкеры, кг														Общий расход, кг
			Арматура класса							Всего	Арматура класса									Прокат				Всего	
	В		А-I			А-II					В-I	А-I			А-II										
	ГОСТ 7348-81*	ГОСТ 3282-74*	ГОСТ 5781-82*			ГОСТ 5781-82*					ГОСТ 6727-80*	ГОСТ 5781-82*			ГОСТ 5781-82*					ГОСТ см. 3.503.1-81.5-8-ТТ			ГОСТ 8732-78*		
	ø5	ø2	ø6	ø8	Итого	ø10	ø12	ø14	Итого		ø4	ø6	ø14	Итого	ø10	ø12	ø14	ø22	Итого	δ10	δ12	δ20	Итого	о102х6		
Б1500.140.93-ТВ.АII-1	359.4	9.0	42.4	268.6	311.0	77.6	248.9	800.0	1126.5	1437.5	3.6	9.4	4.1	13.5	1.3	2.8	2.2	-	6.3	25.2	31.1	-	56.3	7.4	87.1	1893.0
Б1500.140.93-ТВ.АII-2(3,4)	359.4	9.0	42.4	268.6	311.0	77.6	248.9	800.0	1126.5	1437.5	3.6	9.4	4.1	13.5	1.3	5.5	2.2	13.0	22.0	25.2	31.1	121.8	178.1	7.4	224.6	2030.5
Б1500.140.93-ТВ.АII-5(6,7)	359.4	9.0	42.4	268.6	311.0	77.6	248.9	800.0	1126.5	1437.5	3.6	22.4	4.1	26.5	1.3	92.8	2.2	-	96.3	25.2	31.1	-	56.3	7.4	190.1	1996.0
Б1500.174.93-ТВ.АII-1	359.4	9.0	42.4	281.6	324.0	77.6	277.1	655.2	1009.9	1333.9	3.6	9.4	4.1	13.5	1.3	2.8	2.2	-	6.3	25.2	31.1	-	56.3	7.4	87.1	1789.4
Б1500.174.93-ТВ.АII-2	359.4	9.0	42.4	281.6	324.0	77.6	277.1	655.2	1009.9	1333.9	3.6	9.4	4.1	13.5	5.5	5.5	2.2	13.0	26.2	77.9	31.1	121.8	230.8	7.4	281.5	1983.8
Б1500.174.93-ТВ.АII-3	359.4	9.0	42.4	281.6	324.0	77.6	277.1	655.2	1009.9	1333.9	3.6	9.4	4.1	13.5	3.2	5.5	2.2	13.0	23.9	48.8	31.1	121.8	201.7	7.4	250.1	1952.4
Б1500.174.93-ТВ.АII-4	359.4	9.0	42.4	281.6	324.0	77.6	277.1	655.2	1009.9	1333.9	3.6	22.4	4.1	26.5	5.5	92.8	2.2	-	100.5	77.9	31.1	-	109.0	7.4	247.0	1949.3
Б1500.174.93-ТВ.АII-5	359.4	9.0	42.4	281.6	324.0	77.6	277.1	655.2	1009.9	1333.9	3.6	22.4	4.1	26.5	3.2	92.8	2.2	-	98.2	48.8	31.1	-	79.9	7.4	215.6	1917.9
Б1500.180.93-ТВ.АII-1	359.4	9.0	42.4	281.6	324.0	77.6	277.1	956.9	1311.6	1635.6	3.6	9.4	4.1	13.5	1.3	2.8	2.2	-	6.3	25.2	31.1	-	56.3	7.4	87.1	2091.1
Б1500.180.93-ТВ.АII-2(3,4)	359.4	9.0	42.4	281.6	324.0	77.6	277.1	956.9	1311.6	1635.6	3.6	9.4	4.1	13.5	1.3	5.5	2.2	13.0	22.0	25.2	31.1	121.8	178.1	7.4	224.6	2228.6
Б1500.180.93-ТВ.АII-5(6,7)	359.4	9.0	42.4	281.6	324.0	77.6	277.1	956.9	1311.6	1635.6	3.6	22.4	4.1	26.5	1.3	92.8	2.2	-	96.3	25.2	31.1	-	56.3	7.4	190.1	2194.1
Б1500.194.93-ТВ.АII-1	359.4	9.0	42.4	288.1	330.5	77.6	291.2	734.4	1103.2	1433.7	3.6	9.4	4.1	13.5	1.3	2.8	2.2	-	6.3	25.2	31.1	-	56.3	7.4	87.1	1889.2
Б1500.194.93-ТВ.АII-2	359.4	9.0	42.4	288.1	330.5	77.6	291.2	734.4	1103.2	1433.7	3.6	9.4	4.1	13.5	5.5	5.5	2.2	13.0	26.2	77.9	31.1	121.8	230.8	7.4	281.5	2083.6
Б1500.194.93-ТВ.АII-3	359.4	9.0	42.4	288.1	330.5	77.6	291.2	734.4	1103.2	1433.7	3.6	9.4	4.1	13.5	3.2	5.5	2.2	13.0	23.9	48.8	31.1	121.8	201.7	7.4	250.1	2052.2
Б1500.194.93-ТВ.АII-4	359.4	9.0	42.4	288.1	330.5	77.6	291.2	734.4	1103.2	1433.7	3.6	22.4	4.1	26.5	5.5	92.8	2.2	-	100.5	77.9	31.1	-	109.0	7.4	247.0	2049.1
Б1500.194.93-ТВ.АII-5	359.4	9.0	42.4	288.1	330.5	77.6	291.2	734.4	1103.2	1433.7	3.6	22.4	4.1	26.5	3.2	92.8	2.2	-	98.2	48.8	31.1	-	79.9	7.4	215.6	2017.7

Марки стали см. 3.503.1-81.7-1-ТТ

Н. контр.	Федоров		14.06.94
Нач. ОИС	Федоров		14.06.94
ГИП	Старова		5.06.94
Вед. инж.	Штеменко		
Инж. Ik.	Хазова		
Инж. IIк.	Гавриленкова		

3.503.1-81.7-1-52РС

Ведомость расхода стали на балку L=15м Армирование пучками из стали класса В и ненапрягаемой арматурой класса А-II

Стадия	Лист	Листов
Р		1

СОЮЗДОРПРОЕКТ

Формат А3

Марка элемента	Напрягаемая арматура, кг класса	Вязальная проволока, кг	Изделия арматурные, кг								Изделия закладные и анкеры, кг														Общий расход, кг
			Арматура класса							Всего	Арматура класса									Прокат				Всего	
			A-I			A-III					B-I	A-I			A-III										
	B		ГОСТ 5781-82*			ГОСТ 5781-82*					ГОСТ 6727-80*	ГОСТ 5781-82*			ГОСТ 5781-82*					ГОСТ см. 3.503.1-81.5-8-ТТ				ГОСТ 8732-78*		
	ГОСТ 7348-81*	ГОСТ 3282-74*	ø6	ø8	Итого	ø8	ø10	ø12	Итого		ø4	ø6	ø14	Итого	ø10	ø12	ø14	ø20	Итого	δ10	δ12	δ20	Итого	o102x6		
	ø5	ø2																								
Б1500.140.93-ТВ.АIII-1	359.4	7.5	42.4	268.6	311.0	-	156.0	724.7	880.7	1191.7	3.6	9.4	4.1	13.5	1.3	4.3	-	-	5.6	25.2	31.1	-	56.3	7.4	86.4	1645.0
Б1500.140.93-ТВ.АIII-2(3,4)	359.4	7.5	42.4	268.6	311.0	-	156.0	724.7	880.7	1191.7	3.6	9.4	4.1	13.5	1.3	7.0	-	10.8	19.1	25.2	31.1	121.8	178.1	7.4	221.7	1780.3
Б1500.140.93-ТВ.АIII-5(6,7)	359.4	7.5	42.4	268.6	311.0	-	156.0	724.7	880.7	1191.7	3.6	22.4	4.1	26.5	1.3	94.3	-	-	95.6	25.2	31.1	-	56.3	7.4	189.4	1748.0
Б1500.174.93-ТВ.АIII-1	359.4	7.5	42.4	281.6	324.0	-	175.8	617.9	793.7	1117.7	3.6	9.4	4.1	13.5	1.3	4.3	-	-	5.6	25.2	31.1	-	56.3	7.4	86.4	1571.0
Б1500.174.93-ТВ.АIII-2	359.4	7.5	42.4	281.6	324.0	-	175.8	617.9	793.7	1117.7	3.6	9.4	4.1	13.5	5.5	7.0	-	10.8	23.3	77.9	31.1	121.8	230.8	7.4	278.6	1763.2
Б1500.174.93-ТВ.АIII-3	359.4	7.5	42.4	281.6	324.0	-	175.8	617.9	793.7	1117.7	3.6	9.4	4.1	13.5	3.2	7.0	-	10.8	21.0	48.8	31.1	121.8	201.7	7.4	247.2	1731.8
Б1500.174.93-ТВ.АIII-4	359.4	7.5	42.4	281.6	324.0	-	175.8	617.9	793.7	1117.7	3.6	22.4	4.1	26.5	5.5	94.3	-	-	99.8	77.9	31.1	-	109.0	7.4	246.3	1730.9
Б1500.174.93-ТВ.АIII-5	359.4	7.5	42.4	281.6	324.0	-	175.8	617.9	793.7	1117.7	3.6	22.4	4.1	26.5	3.2	94.3	-	-	97.5	48.8	31.1	-	79.9	7.4	214.9	1699.5
Б1500.180.93-ТВ.АIII-1	359.4	7.5	42.4	281.6	324.0	-	175.6	836.8	1012.4	1336.4	3.6	9.4	4.1	13.5	1.3	4.3	-	-	5.6	25.2	31.1	-	56.3	7.4	86.4	1789.7
Б1500.180.93-ТВ.АIII-2(3,4)	359.4	7.5	42.4	281.6	324.0	-	175.6	836.8	1012.4	1336.4	3.6	9.4	4.1	13.5	1.3	7.0	-	10.8	19.1	25.2	31.1	121.8	178.1	7.4	221.7	1925.0
Б1500.180.93-ТВ.АIII-5(6,7)	359.4	7.5	42.4	281.6	324.0	-	175.6	836.8	1012.4	1336.4	3.6	22.4	4.1	26.5	1.3	94.3	-	-	95.6	25.2	31.1	-	56.3	7.4	189.4	1892.7
Б1500.194.93-ТВ.АIII-1	359.4	7.5	42.4	288.1	330.5	-	185.6	673.9	859.5	1190.0	3.6	9.4	4.1	13.5	1.3	4.3	-	-	5.6	25.2	31.1	-	56.3	7.4	86.4	1643.3
Б1500.194.93-ТВ.АIII-2	359.4	7.5	42.4	288.1	330.5	-	185.6	673.9	859.5	1190.0	3.6	9.4	4.1	13.5	5.5	7.0	-	10.8	23.3	77.9	31.1	121.8	230.8	7.4	278.6	1835.5
Б1500.194.93-ТВ.АIII-3	359.4	7.5	42.4	288.1	330.5	-	185.6	673.9	859.5	1190.0	3.6	9.4	4.1	13.5	3.2	7.0	-	10.8	21.0	48.8	31.1	121.8	201.7	7.4	247.2	1804.1
Б1500.194.93-ТВ.АIII-4	359.4	7.5	42.4	288.1	330.5	-	185.6	673.9	859.5	1190.0	3.6	22.4	4.1	26.5	5.5	94.3	-	-	99.8	77.9	31.1	-	109.0	7.4	246.3	1803.2
Б1500.194.93-ТВ.АIII-5	359.4	7.5	42.4	288.1	330.5	-	185.6	673.9	859.5	1190.0	3.6	22.4	4.1	26.5	3.2	94.3	-	-	97.5	48.8	31.1	-	79.9	7.4	214.9	1771.8

Марки стали см. 3.503.1-81.7-1-ТТ

Н. контр.	Федоров		14.06.94
Нач. ОИС	Федоров		14.06.94
ГИП	Старова		06.94
Вед. инж.	Штеменко		
Инж. Iк.	Хозова		
Инж. IIк.	Гавриленкова		

3.503.1-81.7-1-53РС

Ведомость расхода стали на балку L=15м Армирование пучками из стали класса В и ненапрягаемой арматурой класса А-III

Стадия	Лист	Листов
Р		1

СОЮЗДОРПРОЕКТ

Формат А3

Марка элемента	Напрягаемая арматура, кг класса К-7 ГОСТ 13840-68* ø15	Вязальная проволока, кг ГОСТ 3282-74* ø2	Изделия арматурные, кг: Арматура класса А-I ГОСТ 5781-82* ø6	А-I ø8	А-I Итого	А-II ГОСТ 5781-82* ø10	А-II ø12	А-II ø14	А-II Итого	Всего
Б1500.140.93-ТК7.АII-1	331.2	8.3	42.4	268.6	311.0	77.6	248.9	800.0	1126.5	1437.5
Б1500.140.93-ТК7.АII-2(3,4)	331.2	8.3	42.4	268.6	311.0	77.6	248.9	800.0	1126.5	1437.5
Б1500.140.93-ТК7.АII-5(6,7)	331.2	8.3	42.4	268.6	311.0	77.6	248.9	800.0	1126.5	1437.5
Б1500.174.93-ТК7.АII-1	331.2	8.3	42.4	281.6	324.0	77.6	277.1	655.2	1009.9	1333.9
Б1500.174.93-ТК7.АII-2	331.2	8.3	42.4	281.6	324.0	77.6	277.1	655.2	1009.9	1333.9
Б1500.174.93-ТК7.АII-3	331.2	8.3	42.4	281.6	324.0	77.6	277.1	655.2	1009.9	1333.9
Б1500.174.93-ТК7.АII-4	331.2	8.3	42.4	281.6	324.0	77.6	277.1	655.2	1009.9	1333.9
Б1500.174.93-ТК7.АII-5	331.2	8.3	42.4	281.6	324.0	77.6	277.1	655.2	1009.9	1333.9
Б1500.180.93-ТК7.АII-1	331.2	8.3	42.4	281.6	324.0	77.6	277.1	956.9	1311.6	1635.6
Б1500.180.93-ТК7.АII-2(3,4)	331.2	8.3	42.4	281.6	324.0	77.6	277.1	956.9	1311.6	1635.6
Б1500.180.93-ТК7.АII-5(6,7)	331.2	8.3	42.4	281.6	324.0	77.6	277.1	956.9	1311.6	1635.6
Б1500.194.93-ТК7.АII-1	331.2	8.3	42.4	288.1	330.5	77.6	291.2	734.4	1103.2	1433.7
Б1500.194.93-ТК7.АII-2	331.2	8.3	42.4	288.1	330.5	77.6	291.2	734.4	1103.2	1433.7
Б1500.194.93-ТК7.АII-3	331.2	8.3	42.4	288.1	330.5	77.6	291.2	734.4	1103.2	1433.7
Б1500.194.93-ТК7.АII-4	331.2	8.3	42.4	288.1	330.5	77.6	291.2	734.4	1103.2	1433.7
Б1500.194.93-ТК7.АII-5	331.2	8.3	42.4	288.1	330.5	77.6	291.2	734.4	1103.2	1433.7

Марка элемента	Изделия закладные и анкеры, кг: Арматура класса В-I ГОСТ 6727-80* ø4	А-I ГОСТ 5781-82* ø6	А-I ø14	А-I Итого	А-II ГОСТ 5781-82* ø10	А-II ø12	А-II ø14	А-II ø22	А-II Итого	Прокат ГОСТ см. 3.503.1-81.5-8-ТТ δ10	δ12	δ20	Итого	ГОСТ 8732-78* ø102х6	Всего	Общий расход, кг
Б1500.140.93-ТК7.АII-1	16.8	-	-	-	1.3	2.8	2.2	-	6.3	15.7	31.1	-	46.8	7.4	77.3	1854.3
Б1500.140.93-ТК7.АII-2(3,4)	16.8	-	-	-	1.3	5.5	2.2	13.0	22.0	15.7	31.1	121.8	168.6	7.4	214.8	1991.8
Б1500.140.93-ТК7.АII-5(6,7)	16.8	13.0	-	13.0	1.3	92.8	2.2	-	96.3	15.7	31.1	-	46.8	7.4	180.3	1957.3
Б1500.174.93-ТК7.АII-1	16.8	-	-	-	1.3	2.8	2.2	-	6.3	15.7	31.1	-	46.8	7.4	77.3	1750.7
Б1500.174.93-ТК7.АII-2	16.8	-	-	-	5.5	5.5	2.2	13.0	26.2	68.4	31.1	121.8	221.3	7.4	271.7	1945.1
Б1500.174.93-ТК7.АII-3	16.8	-	-	-	3.2	5.5	2.2	13.0	23.9	39.3	31.1	121.8	192.2	7.4	240.3	1913.7
Б1500.174.93-ТК7.АII-4	16.8	13.0	-	13.0	5.5	92.8	2.2	-	100.5	68.4	31.1	-	99.5	7.4	237.2	1910.6
Б1500.174.93-ТК7.АII-5	16.8	13.0	-	13.0	3.2	92.8	2.2	-	98.2	39.3	31.1	-	70.4	7.4	205.8	1879.2
Б1500.180.93-ТК7.АII-1	16.8	-	-	-	1.3	2.8	2.2	-	6.3	15.7	31.1	-	46.8	7.4	77.3	2052.4
Б1500.180.93-ТК7.АII-2(3,4)	16.8	-	-	-	1.3	5.5	2.2	13.0	22.0	15.7	31.1	121.8	168.6	7.4	214.8	2189.9
Б1500.180.93-ТК7.АII-5(6,7)	16.8	13.0	-	13.0	1.3	92.8	2.2	-	96.3	15.7	31.1	-	46.8	7.4	180.3	2155.4
Б1500.194.93-ТК7.АII-1	16.8	-	-	-	1.3	2.8	2.2	-	6.3	15.7	31.1	-	46.8	7.4	77.3	1850.5
Б1500.194.93-ТК7.АII-2	16.8	-	-	-	5.5	5.5	2.2	13.0	26.2	68.4	31.1	121.8	221.3	7.4	271.7	2044.9
Б1500.194.93-ТК7.АII-3	16.8	-	-	-	3.2	5.5	2.2	13.0	23.9	39.3	31.1	121.8	192.2	7.4	240.3	2013.5
Б1500.194.93-ТК7.АII-4	16.8	13.0	-	13.0	5.5	92.8	2.2	-	100.5	68.4	31.1	-	99.5	7.4	237.2	2010.4
Б1500.194.93-ТК7.АII-5	16.8	13.0	-	13.0	3.2	92.8	2.2	-	98.2	39.3	31.1	-	70.4	7.4	205.8	1979.0

Марки стали см. 3.503.1-81.7-1-ТТ

Н. контр.	Федоров		14.06.94
Нач. ОИС	Федоров		14.06.94
ГИП	Старова		3.06.94
Вед. инж.	Штеменко		
Инж. Iк.	Хозова		
Инж. IIк.	Гавриленкова		

3.503.1-81.7-1-54РС

Ведомость расхода стали на балку L=15м. Армирование канатами К7 и ненапрягаемой арматурой класса А-II

Стадия	Лист	Листов
Р		1

СОЮЗДОРПРОЕКТ

Формат А3

Марка элемента	Напрягаемая арматура, кг класса К-7 ГОСТ 13840-68* ø15	Вязальная проволока, кг ГОСТ 3282-74* ø2	Изделия арматурные, кг: Арматура класса А-I ГОСТ 5781-82* ø6	А-I ø8	А-I Итого	А-III ГОСТ 5781-82* ø8	А-III ø10	А-III ø12	А-III Итого	Всего
Б1500.140.93-ТК7.АIII-1	331.2	6.8	42.4	268.6	311.0	-	156.0	724.7	880.7	1191.7
Б1500.140.93-ТК7.АIII-2(3,4)	331.2	6.8	42.4	268.6	311.0	-	156.0	724.7	880.7	1191.7
Б1500.140.93-ТК7.АIII-5(6,7)	331.2	6.8	42.4	268.6	311.0	-	156.0	724.7	880.7	1191.7
Б1500.174.93-ТК7.АIII-1	331.2	6.8	42.4	281.6	324.0	-	175.8	617.9	793.7	1117.7
Б1500.174.93-ТК7.АIII-2	331.2	6.8	42.4	281.6	324.0	-	175.8	617.9	793.7	1117.7
Б1500.174.93-ТК7.АIII-3	331.2	6.8	42.4	281.6	324.0	-	175.8	617.9	793.7	1117.7
Б1500.174.93-ТК7.АIII-4	331.2	6.8	42.4	281.6	324.0	-	175.8	617.9	793.7	1117.7
Б1500.174.93-ТК7.АIII-5	331.2	6.8	42.4	281.6	324.0	-	175.8	617.9	793.7	1117.7
Б1500.180.93-ТК7.АIII-1	331.2	6.8	42.4	281.6	324.0	-	175.6	836.8	1012.4	1336.4
Б1500.180.93-ТК7.АIII-2(3,4)	331.2	6.8	42.4	281.6	324.0	-	175.6	836.8	1012.4	1336.4
Б1500.180.93-ТК7.АIII-5(6,7)	331.2	6.8	42.4	281.6	324.0	-	175.6	836.8	1012.4	1336.4
Б1500.194.93-ТК7.АIII-1	331.2	6.8	42.4	288.1	330.5	-	185.6	673.9	859.5	1190.0
Б1500.194.93-ТК7.АIII-2	331.2	6.8	42.4	288.1	330.5	-	185.6	673.9	859.5	1190.0
Б1500.194.93-ТК7.АIII-3	331.2	6.8	42.4	288.1	330.5	-	185.6	673.9	859.5	1190.0
Б1500.194.93-ТК7.АIII-4	331.2	6.8	42.4	288.1	330.5	-	185.6	673.9	859.5	1190.0
Б1500.194.93-ТК7.АIII-5	331.2	6.8	42.4	288.1	330.5	-	185.6	673.9	859.5	1190.0

Марка элемента	Изделия закладные и анкеры, кг: Арматура класса В-I ГОСТ 6727-80* ø4	А-I ГОСТ 5781-82* ø6	А-I ø14	А-I Итого	А-III ГОСТ 5781-82* ø10	А-III ø12	А-III ø14	А-III ø20	А-III Итого	Прокат ГОСТ см. 3.503.1-81.5-8-ТТ δ10	δ12	δ20	Итого	ГОСТ 8732-78* ø102х6	Всего	Общий расход, кг
Б1500.140.93-ТК7.АIII-1	16.8	-	-	-	1.3	4.3	-	-	5.6	15.7	31.1	-	46.8	7.4	76.6	1606.3
Б1500.140.93-ТК7.АIII-2(3,4)	16.8	-	-	-	1.3	7.0	-	10.8	19.1	15.7	31.1	121.8	168.6	7.4	211.9	1741.6
Б1500.140.93-ТК7.АIII-5(6,7)	16.8	13.0	-	13.0	1.3	94.3	-	-	95.6	15.7	31.1	-	46.8	7.4	179.6	1709.3
Б1500.174.93-ТК7.АIII-1	16.8	-	-	-	1.3	4.3	-	-	5.6	15.7	31.1	-	46.8	7.4	76.6	1532.3
Б1500.174.93-ТК7.АIII-2	16.8	-	-	-	5.5	7.0	-	10.8	23.3	68.4	31.1	121.8	221.3	7.4	268.8	1724.5
Б1500.174.93-ТК7.АIII-3	16.8	-	-	-	3.2	7.0	-	10.8	21.0	39.3	31.1	121.8	192.2	7.4	237.4	1693.1
Б1500.174.93-ТК7.АIII-4	16.8	13.0	-	13.0	5.5	94.3	-	-	99.8	68.4	31.1	-	99.5	7.4	236.5	1692.2
Б1500.174.93-ТК7.АIII-5	16.8	13.0	-	13.0	3.2	94.3	-	-	97.5	39.3	31.1	-	70.4	7.4	205.1	1660.8
Б1500.180.93-ТК7.АIII-1	16.8	-	-	-	1.3	4.3	-	-	5.6	15.7	31.1	-	46.8	7.4	76.6	1751.0
Б1500.180.93-ТК7.АIII-2(3,4)	16.8	-	-	-	1.3	7.0	-	10.8	19.1	15.7	31.1	121.8	168.6	7.4	211.9	1886.3
Б1500.180.93-ТК7.АIII-5(6,7)	16.8	13.0	-	13.0	1.3	94.3	-	-	95.6	15.7	31.1	-	46.8	7.4	179.6	1854.0
Б1500.194.93-ТК7.АIII-1	16.8	-	-	-	1.3	4.3	-	-	5.6	15.7	31.1	-	46.8	7.4	76.6	1604.6
Б1500.194.93-ТК7.АIII-2	16.8	-	-	-	5.5	7.0	-	10.8	23.3	68.4	31.1	121.8	221.3	7.4	268.8	1796.8
Б1500.194.93-ТК7.АIII-3	16.8	-	-	-	3.2	7.0	-	10.8	21.0	39.3	31.1	121.8	192.2	7.4	237.4	1765.4
Б1500.194.93-ТК7.АIII-4	16.8	13.0	-	13.0	5.5	94.3	-	-	99.8	68.4	31.1	-	99.5	7.4	236.5	1764.5
Б1500.194.93-ТК7.АIII-5	16.8	13.0	-	13.0	3.2	94.3	-	-	97.5	39.3	31.1	-	70.4	7.4	205.1	1733.1

Марки стали см. 3.503.1-81.7-1-ТТ

Н контр	Федоров		12.06.94
Нач ОИС	Федоров		12.06.94
ГИП	Старова		3.06.94
Вед.инж.	Штеменко		
Инж. Iк.	Хазова		
Инж. IIк.	Гавриленкова		

3.503.1-81.7-1-55РС

Ведомость расхода стали на балку L=15м. Армирование канатами К7 и ненапрягаемой арматурой класса А-III

Стадия	Лист	Листов
Р		1

СОЮЗДОРПРОЕКТ

Формат А3

Марка элемента	Напрягаемая арматура, кг класса	Вязальная проволока, кг	Изделия арматурные, кг								Изделия закладные и анкеры, кг														Общий расход, кг
			Арматура класса							Всего	Арматура класса									Прокат				Всего	
	B		A-I			A-II					B-I	A-I			A-II										
	ГОСТ 7348-81*	ГОСТ 3282-74*	ГОСТ 5781-82*			ГОСТ 5781-82*					ГОСТ 6727-80*	ГОСТ 5781-82*			ГОСТ 5781-82*					ГОСТ см. 3.503.1-815-8-ТТ				ГОСТ 8732-78*		
	ø5	ø2	ø6	ø8	Итого	ø10	ø12	ø14	Итого		ø4	ø6	ø14	Итого	ø10	ø12	ø14	ø22	Итого	δ10	δ12	δ20	Итого	o102x6		
Б1800.140.123-ТВ.АII-1	355.0	10.8	49.2	395.9	445.1	61.6	294.3	950.0	1305.9	1751.0	3.0	7.8	3.4	11.2	1.3	2.8	2.2	-	6.3	23.6	31.1	-	54.7	7.4	82.6	2199.4
Б1800.140.123-ТВ.АII-2(3,4)	355.0	10.8	49.2	395.9	445.1	61.6	294.3	950.0	1305.9	1751.0	3.0	7.8	3.4	11.2	1.3	6.0	2.2	15.1	24.6	23.6	31.1	142.0	196.7	7.4	242.9	2359.7
Б1800.140.123-ТВ.АII-5(6,7)	355.0	10.8	49.2	395.9	445.1	61.6	294.3	950.0	1305.9	1751.0	3.0	23.4	3.4	26.8	1.3	110.8	2.2	-	114.3	23.6	31.1	-	54.7	7.4	206.2	2323.0
Б1800.174.123-ТВ.АII-1	355.0	10.8	49.2	414.1	463.3	61.6	322.5	779.9	1164.0	1627.3	3.0	7.8	3.4	11.2	1.3	2.8	2.2	-	6.3	23.6	31.1	-	54.7	7.4	82.6	2075.7
Б1800.174.123-ТВ.АII-2	355.0	10.8	49.2	414.1	463.3	61.6	322.5	779.9	1164.0	1627.3	3.0	7.8	3.4	11.2	6.2	6.0	2.2	15.1	29.5	86.6	31.1	142.0	259.7	7.4	310.8	2303.9
Б1800.174.123-ТВ.АII-3	355.0	10.8	49.2	414.1	463.3	61.6	322.5	779.9	1164.0	1627.3	3.0	7.8	3.4	11.2	3.5	2.8	2.2	15.1	23.6	51.1	31.1	142.0	224.2	7.4	269.4	2262.5
Б1800.174.123-ТВ.АII-4	355.0	10.8	49.2	414.1	463.3	61.6	322.5	779.9	1164.0	1627.3	3.0	23.4	3.4	26.8	6.2	110.8	2.2	-	119.2	86.6	31.1	-	117.7	7.4	274.1	2267.2
Б1800.174.123-ТВ.АII-5	355.0	10.8	49.2	414.1	463.3	61.6	322.5	779.9	1164.0	1627.3	3.0	23.4	3.4	26.8	3.5	2.8	2.2	-	8.5	51.1	31.1	-	82.2	7.4	127.9	2137.0
Б1800.180.123-ТВ.АII-1	355.0	10.8	49.2	414.1	463.3	61.6	322.5	1136.3	1520.4	1983.7	3.0	7.8	3.4	11.2	1.3	2.8	2.2	-	6.3	23.6	31.1	-	54.7	7.4	82.6	2432.1
Б1800.180.123-ТВ.АII-2(3,4)	355.0	10.8	49.2	414.1	463.3	61.6	322.5	1136.3	1520.4	1983.7	3.0	7.8	3.4	11.2	1.3	6.0	2.2	15.1	24.6	23.6	31.1	142.0	196.7	7.4	242.9	2592.4
Б1800.180.123-ТВ.АII-5(6,7)	355.0	10.8	49.2	414.1	463.3	61.6	322.5	1136.3	1520.4	1983.7	3.0	23.4	3.4	26.8	1.3	110.8	2.2	-	114.3	23.6	31.1	-	54.7	7.4	206.2	2555.7
Б1800.194.123-ТВ.АII-1	355.0	10.8	49.2	423.2	472.4	61.6	336.6	874.1	1272.3	1744.7	3.0	7.8	3.4	11.2	1.3	2.8	2.2	-	6.3	23.6	31.1	-	54.7	7.4	82.6	2193.1
Б1800.194.123-ТВ.АII-2	355.0	10.8	49.2	423.2	472.4	61.6	336.6	874.1	1272.3	1744.7	3.0	7.8	3.4	11.2	6.2	6.0	2.2	15.1	29.5	86.6	31.1	142.0	259.7	7.4	310.8	2421.3
Б1800.194.123-ТВ.АII-3	355.0	10.8	49.2	423.2	472.4	61.6	336.6	874.1	1272.3	1744.7	3.0	7.8	3.4	11.2	3.5	2.8	2.2	15.1	23.6	51.1	31.1	142.0	224.2	7.4	269.4	2379.9
Б1800.194.123-ТВ.АII-4	355.0	10.8	49.2	423.2	472.4	61.6	336.6	874.1	1272.3	1744.7	3.0	23.4	3.4	26.8	6.2	110.8	2.2	-	119.2	86.6	31.1	-	117.7	7.4	274.1	2384.6
Б1800.194.123-ТВ.АII-5	355.0	10.8	49.2	423.2	472.4	61.6	336.6	874.1	1272.3	1744.7	3.0	23.4	3.4	26.8	3.5	2.8	2.2	-	8.5	51.1	31.1	-	82.2	7.4	127.9	2238.4

Марки стали см. 3.503.1-81.7-1-ТТ

Н. контр.	Федоров		7.06.94
Нач. ОИС	Федоров		7.06.94
ГИП	Старова		5.06.94
Вед. инж.	Штеменко		
Инж. 1к.	Хозово		
Инж. Пк.	Говриленкова		

3.503.1-81.7-1-56РС

Ведомость расхода стали на балку L= 18 м. Армирование пучками из стали класса В и ненапрягаемой арматурой класса А-II

Стадия	Лист	Листов
Р		1

СОЮЗДОРПРОЕКТ

Формат А3

Марка элемента	Напрягаемая арматура, кг класса	Вязальная проволока, кг	Изделия арматурные, кг							Изделия закладные и анкеры, кг													Общий расход, кг
			Арматура класса						Всего	Арматура класса									Прокат				Всего	
	В		А-I			А-III				В-I	А-I			А-III									
	ГОСТ 7348-81*	ГОСТ 3282-74*	ГОСТ 5781-82*			ГОСТ 5781-82*				ГОСТ 6727-80*	ГОСТ 5781-82*			ГОСТ 5781-82*					ГОСТ см. 3.503.1-81.5-8-ТТ				ГОСТ 8732-78*		
	ø5	ø2	ø6	ø8	Итого	ø8	ø10	ø12	Итого	ø4	ø6	ø14	Итого	ø10	ø12	ø14	ø20	Итого	δ10	δ12	δ20	Итого	ø102х6		
Б1800.140.123-ТВ.АIII-1	355.0	9.0	49.2	395.9	445.1	-	140.0	880.5	1020.5	1465.6	3.0	7.8	3.4	11.2	1.3	4.3	-	-	5.6	23.6	31.1	-	54.7	7.4	81.9	1911.5
Б1800.140.123-ТВ.АIII-2(3,4)	355.0	9.0	49.2	395.9	445.1	-	140.0	880.5	1020.5	1465.6	3.0	7.8	3.4	11.2	1.3	7.4	-	12.6	21.3	23.6	31.1	142.0	196.7	7.4	239.6	2069.2
Б1800.140.123-ТВ.АIII-5(6,7)	355.0	9.0	49.2	395.9	445.1	-	140.0	880.5	1020.5	1465.6	3.0	23.4	3.4	26.8	1.3	112.3	-	-	113.6	23.6	31.1	-	54.7	7.4	205.5	2035.1
Б1800.174.123-ТВ.АIII-1	355.0	9.0	49.2	414.1	463.3	-	159.8	755.1	914.9	1378.2	3.0	7.8	3.4	11.2	1.3	4.3	-	-	5.6	23.6	31.1	-	54.7	7.4	81.9	1824.1
Б1800.174.123-ТВ.АIII-2	355.0	9.0	49.2	414.1	463.3	-	159.8	755.1	914.9	1378.2	3.0	7.8	3.4	11.2	6.2	7.5	-	12.6	26.3	86.6	31.1	142.0	259.7	7.4	307.6	2049.8
Б1800.174.123-ТВ.АIII-3	355.0	9.0	49.2	414.1	463.3	-	159.8	755.1	914.9	1378.2	3.0	7.8	3.4	11.2	3.5	7.5	-	12.6	23.6	51.1	31.1	142.0	224.2	7.4	269.4	2011.6
Б1800.174.123-ТВ.АIII-4	355.0	9.0	49.2	414.1	463.3	-	159.8	755.1	914.9	1378.2	3.0	23.4	3.4	26.8	6.2	112.3	-	-	118.5	86.6	31.1	-	117.7	7.4	273.4	2015.6
Б1800.174.123-ТВ.АIII-5	355.0	9.0	49.2	414.1	463.3	-	159.8	755.1	914.9	1378.2	3.0	23.4	3.4	26.8	3.5	112.3	-	-	115.8	51.1	31.1	-	82.2	7.4	235.2	1977.4
Б1800.180.123-ТВ.АIII-1	355.0	9.0	49.2	414.1	463.3	-	159.6	1013.6	1173.2	1636.5	3.0	7.8	3.4	11.2	1.3	4.3	-	-	5.6	23.6	31.1	-	54.7	7.4	81.9	2082.4
Б1800.180.123-ТВ.АIII-2(3,4)	355.0	9.0	49.2	414.1	463.3	-	159.6	1013.6	1173.2	1636.5	3.0	7.8	3.4	11.2	1.3	7.4	-	12.6	21.3	23.6	31.1	142.0	196.7	7.4	239.6	2240.1
Б1800.180.123-ТВ.АIII-5(6,7)	355.0	9.0	49.2	414.1	463.3	-	159.6	1013.6	1173.2	1636.5	3.0	23.4	3.4	26.8	1.3	112.3	-	-	113.6	23.6	31.1	-	54.7	7.4	205.5	2206.0
Б1800.194.123-ТВ.АIII-1	355.0	9.0	49.2	423.2	472.4	-	169.6	821.6	991.2	1463.6	3.0	7.8	3.4	11.2	1.3	4.3	-	-	5.6	23.6	31.1	-	54.7	7.4	81.9	1909.5
Б1800.194.123-ТВ.АIII-2	355.0	9.0	49.2	423.2	472.4	-	169.6	821.6	991.2	1463.6	3.0	7.8	3.4	11.2	6.2	7.5	-	12.6	26.3	86.6	31.1	142.0	259.7	7.4	307.6	2135.2
Б1800.194.123.ТВ.АIII-3	355.0	9.0	49.2	423.2	472.4	-	169.6	821.6	991.2	1463.6	3.0	7.8	3.4	11.2	3.5	7.5	-	12.6	23.6	51.1	31.1	142.0	224.2	7.4	269.4	2097.0
Б1800.194.123.ТВ.АIII-4	355.0	9.0	49.2	423.2	472.4	-	169.6	821.6	991.2	1463.6	3.0	23.4	3.4	26.8	6.2	112.3	-	-	118.5	86.6	31.1	-	117.7	7.4	273.4	2101.0
Б1800.194.123.ТВ.АIII-5	355.0	9.0	49.2	423.2	472.4	-	169.6	821.6	991.2	1463.6	3.0	23.4	3.4	26.8	3.5	112.3	-	-	115.8	51.1	31.1	-	82.2	7.4	235.2	2062.8

Марки стали см. 3.503.1-81.7-1-ТТ

Н. контр.	Федоров		14.03.94
Нач. ОИС	Федоров		14.03.94
ГИП	Старова		3.06.94
Вед. инж.	Штеменко		
Инж. Iк.	Хазова		
Инж. IIк.	Гавриленкова		

3.503.1-81.7-1-57РС

Ведомость расхода стали на балку L= 18 м. Армирование пучками из стали класса В и ненапрягаемой арматурой класса А-III

Стадия	Лист	Листов
Р		1

СОЮЗДОРПРОЕКТ

Формат А3

Марка элемента	Напрягаемая арматура, кг класса	Вязальная проволока, кг	Изделия арматурные, кг								Изделия закладные и анкеры, кг													Общий расход, кг
			Арматура класса							Всего	Арматура класса									Прокат				Всего	
	К-7		А-I			А-II					В-I	А-I			А-II										
	ГОСТ 13840-68*	ГОСТ 3282-74*	ГОСТ 5781-82*			ГОСТ 5781-82*					ГОСТ 6727-80*	ГОСТ 5781-82*			ГОСТ 5781-82*					ГОСТ см. 3.503.1-81.5-8-ТТ				ГОСТ 8732-78*		
	ø15	ø2	ø6	ø8	Итого	ø10	ø12	ø14	Итого		ø4	ø6	ø14	Итого	ø10	ø12	ø14	ø22	Итого	δ10	δ12	δ20	Итого	ø102х6		
Б1800.140.123-ТК7.АП-1	348.8	10.1	49.2	395.9	445.1	61.6	294.3	950.0	1305.9	1751.0	14.8	-	-	-	1.3	2.8	2.2	-	6.3	15.7	31.1	-	46.8	7.4	75.3	2185.2
Б1800.140.123-ТК7.АП-2(3,4)	348.8	10.1	49.2	395.9	445.1	61.6	294.3	950.0	1305.9	1751.0	14.8	-	-	-	1.3	6.0	2.2	15.1	24.6	15.7	31.1	142.0	188.8	7.4	235.6	2345.5
Б1800.140.123-ТК7.АП-5(6,7)	348.8	10.1	49.2	395.9	445.1	61.6	294.3	950.0	1305.9	1751.0	14.8	15.6	-	15.6	1.3	110.8	2.2	-	114.3	15.7	31.1	-	46.8	7.4	198.9	2308.8
Б1800.174.123-ТК7.АП-1	348.8	10.1	49.2	414.1	463.3	61.6	322.5	779.9	1164.0	1627.3	14.8	-	-	-	1.3	2.8	2.2	-	6.3	15.7	31.1	-	46.8	7.4	75.3	2061.5
Б1800.174.123-ТК7.АП-2	348.8	10.1	49.2	414.1	463.3	61.6	322.5	779.9	1164.0	1627.3	14.8	-	-	-	6.2	6.0	2.2	15.1	29.5	78.7	31.1	142.0	251.8	7.4	303.5	2289.7
Б1800.174.123-ТК7.АП-3	348.8	10.1	49.2	414.1	463.3	61.6	322.5	779.9	1164.0	1627.3	14.8	-	-	-	3.5	2.8	2.2	15.1	23.6	43.2	31.1	142.0	216.3	7.4	262.1	2248.3
Б1800.174.123-ТК7.АП-4	348.8	10.1	49.2	414.1	463.3	61.6	322.5	779.9	1164.0	1627.3	14.8	15.6	-	15.6	6.2	110.8	2.2	-	119.2	78.7	31.1	-	109.8	7.4	266.8	2253.0
Б1800.174.123-ТК7.АП-5	348.8	10.1	49.2	414.1	463.3	61.6	322.5	779.9	1164.0	1627.3	14.8	15.6	-	15.6	3.5	2.8	2.2	-	8.5	43.2	31.1	-	74.3	7.4	120.6	2106.8
Б1800.180.123-ТК7.АП-1	348.8	10.1	49.2	414.1	463.3	61.6	322.5	1136.3	1520.4	1983.7	14.8	-	-	-	1.3	2.8	2.2	-	6.3	15.7	31.1	-	46.8	7.4	75.3	2417.9
Б1800.180.123-ТК7.АП-2(3,4)	348.8	10.1	49.2	414.1	463.3	61.6	322.5	1136.3	1520.4	1983.7	14.8	-	-	-	1.3	6.0	2.2	15.1	24.6	15.7	31.1	142.0	188.8	7.4	235.6	2578.2
Б1800.180.123-ТК7.АП-5(6,7)	348.8	10.1	49.2	414.1	463.3	61.6	322.5	1136.3	1520.4	1983.7	14.8	15.6	-	15.6	1.3	110.8	2.2	-	114.3	15.7	31.1	-	46.8	7.4	198.9	2541.5
Б1800.194.123-ТК7.АП-1	348.8	10.1	49.2	423.2	472.4	61.6	336.6	874.1	1272.3	1744.7	14.8	-	-	-	1.3	2.8	2.2	-	6.3	15.7	31.1	-	46.8	7.4	75.3	2178.9
Б1800.194.123-ТК7.АП-2	348.8	10.1	49.2	423.2	472.4	61.6	336.6	874.1	1272.3	1744.7	14.8	-	-	-	6.2	6.0	2.2	15.1	29.5	78.7	31.1	142.0	251.8	7.4	303.5	2407.1
Б1800.194.123-ТК7.АП-3	348.8	10.1	49.2	423.2	472.4	61.6	336.6	874.1	1272.3	1744.7	14.8	-	-	-	3.5	2.8	2.2	15.1	23.6	43.2	31.1	142.0	216.3	7.4	262.1	2365.7
Б1800.194.123-ТК7.АП-4	348.8	10.1	49.2	423.2	472.4	61.6	336.6	874.1	1272.3	1744.7	14.8	15.6	-	15.6	6.2	110.8	2.2	-	119.2	78.7	31.1	-	109.8	7.4	266.8	2370.4
Б1800.194.123-ТК7.АП-5	348.8	10.1	49.2	423.2	472.4	61.6	336.6	874.1	1272.3	1744.7	14.8	15.6	-	15.6	3.5	2.8	2.2	-	8.5	43.2	31.1	-	74.3	7.4	120.6	2224.2

Марки стали см. 3.503.1-81.7-1ТТ

Н. контр.	Федоров		17.09.91
Нач. ОИС	Федоров		14.06.91
ГИП	Старова		5.06.91
Вед. инж.	Штеменко		
Инж. ік.	Хозова		
Инж. Шк.	Гавриленкова		

3.503.1-81.7-1-58РС

Ведомость расхода стали на балку L=18м. Армирование канатами К7 и ненапрягаемой арматурой класса А-II

Стадия	Лист	Листов
Р		1

СОЮЗДОРПРОЕКТ

Формат А3

Марка элемента	Напрягаемая арматура, кг класса К-7 ГОСТ 13840-68* ø15	Вязальная проволока, кг ГОСТ 3282-74* ø2	Изделия арматурные, кг: Арматура класса А-I ГОСТ 5781-82* ø6	А-I ГОСТ 5781-82* ø8	А-I ГОСТ 5781-82* Итого	А-III ГОСТ 5781-82* ø8	А-III ГОСТ 5781-82* ø10	А-III ГОСТ 5781-82* ø12	А-III ГОСТ 5781-82* Итого	Всего
Б1800.140.123-ТК7.АIII-1	348.8	8.3	49.2	395.9	445.1	-	140.0	880.5	1020.5	1465.6
Б1800.140.123-ТК7.АIII-2(3,4)	348.8	8.3	49.2	395.9	445.1	-	140.0	880.5	1020.5	1465.6
Б1800.140.123-ТК7.АIII-5(6,7)	348.8	8.3	49.2	395.9	445.1	-	140.0	880.5	1020.5	1465.6
Б1800.174.123-ТК7.АIII-1	348.8	8.3	49.2	414.1	463.3	-	159.8	755.1	914.9	1378.2
Б1800.174.123-ТК7.АIII-2	348.8	8.3	49.2	414.1	463.3	-	159.8	755.1	914.9	1378.2
Б1800.174.123-ТК7.АIII-3	348.8	8.3	49.2	414.1	463.3	-	159.8	755.1	914.9	1378.2
Б1800.174.123-ТК7.АIII-4	348.8	8.3	49.2	414.1	463.3	-	159.8	755.1	914.9	1378.2
Б1800.174.123-ТК7.АIII-5	348.8	8.3	49.2	414.1	463.3	-	159.8	755.1	914.9	1378.2
Б1800.180.123-ТК7.АIII-1	348.8	8.3	49.2	414.1	463.3	-	159.6	1013.6	1173.2	1636.5
Б1800.180.123-ТК7.АIII-2(3,4)	348.8	8.3	49.2	414.1	463.3	-	159.6	1013.6	1173.2	1636.5
Б1800.180.123-ТК7.АIII-5(6,7)	348.8	8.3	49.2	414.1	463.3	-	159.6	1013.6	1173.2	1636.5
Б1800.194.123-ТК7.АIII-1	348.8	8.3	49.2	423.2	472.4	-	169.6	821.6	991.2	1463.6
Б1800.194.123-ТК7.АIII-2	348.8	8.3	49.2	423.2	472.4	-	169.6	821.6	991.2	1463.6
Б1800.194.123-ТК7.АIII-3	348.8	8.3	49.2	423.2	472.4	-	169.6	821.6	991.2	1463.6
Б1800.194.123-ТК7.АIII-4	348.8	8.3	49.2	423.2	472.4	-	169.6	821.6	991.2	1463.6
Б1800.194.123-ТК7.АIII-5	348.8	8.3	49.2	423.2	472.4	-	169.6	821.6	991.2	1463.6

Марка элемента	Изделия закладные и анкеры, кг: Арматура класса В-I ГОСТ 6727-80* ø4	А-I ГОСТ 5781-82* ø6	А-I ГОСТ 5781-82* ø14	А-I ГОСТ 5781-82* Итого	А-III ГОСТ 5781-82* ø10	А-III ГОСТ 5781-82* ø12	А-III ГОСТ 5781-82* ø14	А-III ГОСТ 5781-82* ø20	А-III ГОСТ 5781-82* Итого	Прокат ГОСТ см. 3.503.1-81.5-8-ТТ δ10	δ12	δ20	Итого	ГОСТ 8732-78* ø102х6	Всего	Общий расход, кг
Б1800.140.123-ТК7.АIII-1	14.8	-	-	-	1.3	4.3	-	-	5.6	15.7	31.1	-	46.8	7.4	74.6	1897.3
Б1800.140.123-ТК7.АIII-2(3,4)	14.8	-	-	-	1.3	7.4	-	12.6	21.3	15.7	31.1	142.0	188.8	7.4	232.3	2055.0
Б1800.140.123-ТК7.АIII-5(6,7)	14.8	15.6	-	15.6	1.3	112.3	-	-	113.6	15.7	31.1	-	46.8	7.4	198.2	2020.9
Б1800.174.123-ТК7.АIII-1	14.8	-	-	-	1.3	4.3	-	-	5.6	15.7	31.1	-	46.8	7.4	74.6	1809.9
Б1800.174.123-ТК7.АIII-2	14.8	-	-	-	6.2	7.5	-	12.6	26.3	78.7	31.1	142.0	251.8	7.4	300.3	2035.6
Б1800.174.123-ТК7.АIII-3	14.8	-	-	-	3.5	7.5	-	12.6	23.6	43.2	31.1	142.0	216.3	7.4	262.1	1997.4
Б1800.174.123-ТК7.АIII-4	14.8	15.6	-	15.6	6.2	112.3	-	-	118.5	78.7	31.1	-	109.8	7.4	266.1	2001.4
Б1800.174.123-ТК7.АIII-5	14.8	15.6	-	15.6	3.5	112.3	-	-	115.8	43.2	31.1	-	74.3	7.4	227.9	1963.2
Б1800.180.123-ТК7.АIII-1	14.8	-	-	-	1.3	4.3	-	-	5.6	15.7	31.1	-	46.8	7.4	74.6	2068.2
Б1800.180.123-ТК7.АIII-2(3,4)	14.8	-	-	-	1.3	7.4	-	12.6	21.3	15.7	31.1	142.0	188.8	7.4	232.3	2225.9
Б1800.180.123-ТК7.АIII-5(6,7)	14.8	15.6	-	15.6	1.3	112.3	-	-	113.6	15.7	31.1	-	46.8	7.4	198.2	2191.8
Б1800.194.123-ТК7.АIII-1	14.8	-	-	-	1.3	4.3	-	-	5.6	15.7	31.1	-	46.8	7.4	74.6	1895.3
Б1800.194.123-ТК7.АIII-2	14.8	-	-	-	6.2	7.5	-	12.6	26.3	78.7	31.1	142.0	251.8	7.4	300.3	2121.0
Б1800.194.123-ТК7.АIII-3	14.8	-	-	-	3.5	7.5	-	12.6	23.6	43.2	31.1	142.0	216.3	7.4	262.1	2082.8
Б1800.194.123-ТК7.АIII-4	14.8	15.6	-	15.6	6.2	112.3	-	-	118.5	78.7	31.1	-	109.8	7.4	266.1	2086.8
Б1800.194.123-ТК7.АIII-5	14.8	15.6	-	15.6	3.5	112.3	-	-	115.8	43.2	31.1	-	74.3	7.4	227.9	2048.6

Марки стали см. 3.503.1-81.7-1-ТТ

Н. контр.	Федоров		
Нач. ОИС	Федоров		14.06.84
ГИП	Старова		15.06.84
Вед. инж.	Штеменко		
Инж. 1к.	Хазова		
Инж. IIк.	Гавриленкова		

3.503.1-81.7-1-59РС

Ведомость расхода стали на балку L=18м. Армирование канатами К7 и ненапрягаемой арматурой класса А-III

Стадия	Лист	Листов
Р		1

СОЮЗДОРПРОЕКТ

Формат А3

Марка элемента	Напрягаемая арматура, кг класса	Вязальная проволока, кг	Изделия арматурные, кг								Изделия закладные и анкеры, кг														Общий расход, кг
			Арматура класса							Всего	Арматура класса									Прокат				Всего	
			A-I			A-II					B-I	A-I			A-II										
	В		ГОСТ 5781-82*			ГОСТ 5781-82*					ГОСТ 6727-80*	ГОСТ 5781-82*			ГОСТ 5781-82*					ГОСТ см. 3.503.1-81.5-8-ТТ				ГОСТ 8732-78*		
	ГОСТ 7348-81*	ГОСТ 3282-74*																							
	ø5	ø2	ø6	ø8	Итого	ø10	ø12	ø14	Итого		ø4	ø6	ø14	Итого	ø10	ø12	ø14	ø22	Итого	δ10	δ12	δ20	Итого	o102x6		
Б2100.140.123-ТВ.АII-1	574.6	12.9	56.0	459.9	515.9	61.6	389.5	1100.0	1551.1	2067.0	4.2	10.9	4.8	15.7	1.3	2.8	2.2	-	6.3	26.8	31.1	-	57.9	7.4	91.5	2746.0
Б2100.140.123-ТВ.АII-2(3,4)	574.6	12.9	56.0	459.9	515.9	61.6	389.5	1100.0	1551.1	2067.0	4.2	10.9	4.8	15.7	1.3	6.4	2.2	17.3	27.2	26.8	31.1	162.3	220.2	7.4	274.7	2929.2
Б2100.140.123-ТВ.АII-5(6,7)	574.6	12.9	56.0	459.9	515.9	61.6	389.5	1100.0	1551.1	2067.0	4.2	29.1	4.8	33.9	1.3	128.8	2.2	-	132.3	26.8	31.1	-	57.9	7.4	235.7	2890.2
Б2100.174.123-ТВ.АII-1	574.6	12.9	56.0	483.3	539.3	61.6	417.7	904.6	1383.9	1923.2	4.2	10.9	4.8	15.7	1.3	2.8	2.2	-	6.3	26.8	31.1	-	57.9	7.4	91.5	2602.2
Б2100.174.123-ТВ.АII-2	574.6	12.9	56.0	483.3	539.3	61.6	417.7	904.6	1383.9	1923.2	4.2	10.9	4.8	15.7	7.1	6.4	2.2	17.3	33.0	100.0	31.1	162.3	293.4	7.4	353.7	2864.4
Б2100.174.123-ТВ.АII-3	574.6	12.9	56.0	483.3	539.3	61.6	417.7	904.6	1383.9	1923.2	4.2	10.9	4.8	15.7	3.9	6.4	2.2	17.3	29.8	58.3	31.1	162.3	251.7	7.4	308.8	2819.5
Б2100.174.123-ТВ.АII-4	574.6	12.9	56.0	483.3	539.3	61.6	417.7	904.6	1383.9	1923.2	4.2	29.1	4.8	33.9	7.1	128.8	2.2	-	138.1	100.0	31.1	-	131.1	7.4	314.7	2825.4
Б2100.174.123-ТВ.АII-5	574.6	12.9	56.0	483.3	539.3	61.6	417.7	904.6	1383.9	1923.2	4.2	29.1	4.8	33.9	3.9	128.8	2.2	-	134.9	58.3	31.1	-	89.4	7.4	269.8	2780.5
Б2100.180.123-ТВ.АII-1	574.6	12.9	56.0	483.3	539.3	61.6	417.7	1315.7	1795.0	2334.3	4.2	10.9	4.8	15.7	1.3	2.8	2.2	-	6.3	26.8	31.1	-	57.9	7.4	91.5	3013.3
Б2100.180.123-ТВ.АII-2(3,4)	574.6	12.9	56.0	483.3	539.3	61.6	417.7	1315.7	1795.0	2334.3	4.2	10.9	4.8	15.7	1.3	6.4	2.2	17.3	27.2	26.8	31.1	162.3	220.2	7.4	274.7	3196.5
Б2100.180.123-ТВ.АII-5(6,7)	574.6	12.9	56.0	483.3	539.3	61.6	417.7	1315.7	1795.0	2334.3	4.2	29.1	4.8	33.9	1.3	128.8	2.2	-	132.3	26.8	31.1	-	57.9	7.4	235.7	3157.5
Б2100.194.123-ТВ.АII-1	574.6	12.9	56.0	495.0	551.0	61.6	431.8	1013.8	1507.2	2058.2	4.2	10.9	4.8	15.7	1.3	2.8	2.2	-	6.3	26.8	31.1	-	57.9	7.4	91.5	2737.2
Б2100.194.123-ТВ.АII-2	574.6	12.9	56.0	495.0	551.0	61.6	431.8	1013.8	1507.2	2058.2	4.2	10.9	4.8	15.7	7.1	6.4	2.2	17.3	33.0	100.0	31.1	162.3	293.4	7.4	353.7	2999.4
Б2100.194.123-ТВ.АII-3	574.6	12.9	56.0	495.0	551.0	61.6	431.8	1013.8	1507.2	2058.2	4.2	10.9	4.8	15.7	3.9	6.4	2.2	17.3	29.8	58.3	31.1	162.3	251.7	7.4	308.8	2954.5
Б2100.194.123-ТВ.АII-4	574.6	12.9	56.0	495.0	551.0	61.6	431.8	1013.8	1507.2	2058.2	4.2	29.1	4.8	33.9	7.1	128.8	2.2	-	138.1	100.0	31.1	-	131.1	7.4	314.7	2960.4
Б2100.194.123-ТВ.АII-5	574.6	12.9	56.0	495.0	551.0	61.6	431.8	1013.8	1507.2	2058.2	4.2	29.1	4.8	33.9	3.9	128.8	2.2	-	134.9	58.3	31.1	-	89.4	7.4	269.8	2915.5

Марки стали см. 3.503.1-81.7-1-ТТ

Н. контр.	Федоров		
Нач. ОИС	Федоров		
ГИП	Старова		5.06.94
Вед. инж.	Штеменко		
Инж. Ік.	Хазова		
Инж. Пк.	Говриленкова		

3.503.1-81.7-1-60РС

Ведомость расхода стали на балку L=21м Армирование пучками из стали класса В и ненапрягаемой арматурой класса А-II

Стадия	Лист	Листов
Р		1

СОЮЗДОРПРОЕКТ

Формат А3

Марка элемента	Напрягаемая арматура, кг класса	Вязальная проволока, кг	Изделия арматурные, кг								Изделия закладные и анкеры, кг													Общий расход, кг
			Арматура класса							Всего	Арматура класса									Прокат				Всего	
	B		A-I			A-III					B-I	A-I			A-III										
	ГОСТ 7348-81*	ГОСТ 3282-75*	ГОСТ 5781-82*			ГОСТ 5781-82*					ГОСТ 6727-80*	ГОСТ 5781-82*			ГОСТ 5781-82*					ГОСТ см. 3.503.1-81.5-8-ТТ			ГОСТ 8732-78*		
	ø5	ø2	ø6	ø8	Итого	ø8	ø10	ø12	Итого		ø4	ø6	ø14	Итого	ø10	ø12	ø14	ø20	Итого	δ10	δ12	δ20	Итого	o102x6		
Б2100.140.123-ТВ.АIII-1	574.6	10.9	56.0	459.9	515.9	-	140.0	1086.1	1226.1	1742.0	4.2	10.9	4.8	15.7	1.3	4.3	-	-	5.6	26.8	31.1	-	57.9	7.4	90.8	2418.3
Б2100.140.123-ТВ.АIII-2(3,4)	574.6	10.9	56.0	459.9	515.9	-	140.0	1086.1	1226.1	1742.0	4.2	10.9	4.8	15.7	1.3	7.9	-	14.4	23.6	26.8	31.1	162.3	220.2	7.4	271.1	2598.6
Б2100.140.123-ТВ.АIII-5(6,7)	574.6	10.9	56.0	459.9	515.9	-	140.0	1086.1	1226.1	1742.0	4.2	29.1	4.8	33.9	1.3	130.3	-	-	131.6	26.8	31.1	-	57.9	7.4	235.0	2562.5
Б2100.174.123-ТВ.АIII-1	574.6	10.9	56.0	483.3	539.3	-	159.8	942.2	1102.0	1641.3	4.2	10.9	4.8	15.7	1.3	4.3	-	-	5.6	26.8	31.1	-	57.9	7.4	90.8	2317.6
Б2100.174.123-ТВ.АIII-2	574.6	10.9	56.0	483.3	539.3	-	159.8	942.2	1102.0	1641.3	4.2	10.9	4.8	15.7	7.1	7.9	-	14.4	29.4	100.0	31.1	162.3	293.4	7.4	350.1	2576.9
Б2100.174.123-ТВ.АIII-3	574.6	10.9	56.0	483.3	539.3	-	159.8	942.2	1102.0	1641.3	4.2	10.9	4.8	15.7	3.9	7.9	-	14.4	26.2	58.3	31.1	162.3	251.7	7.4	305.2	2532.0
Б2100.174.123-ТВ.АIII-4	574.6	10.9	56.0	483.3	539.3	-	159.8	942.2	1102.0	1641.3	4.2	29.1	4.8	33.9	7.1	130.3	-	-	137.4	100.0	31.1	-	131.1	7.4	314.0	2540.8
Б2100.174.123-ТВ.АIII-5	574.6	10.9	56.0	483.3	539.3	-	159.8	942.2	1102.0	1641.3	4.2	29.1	4.8	33.9	3.9	130.3	-	-	134.2	58.3	31.1	-	89.4	7.4	269.1	2495.9
Б2100.180.123-ТВ.АIII-1	574.6	10.9	56.0	483.3	539.3	-	159.6	1240.2	1399.8	1939.1	4.2	10.9	4.8	15.7	1.3	4.3	-	-	5.6	26.8	31.1	-	57.9	7.4	90.8	2615.4
Б2100.180.123-ТВ.АIII-2(3,4)	574.6	10.9	56.0	483.3	539.3	-	159.6	1240.2	1399.8	1939.1	4.2	10.9	4.8	15.7	1.3	7.9	-	14.4	23.6	26.8	31.1	162.3	220.2	7.4	271.1	2804.3
Б2100.180.123-ТВ.АIII-5(6,7)	574.6	10.9	56.0	483.3	539.3	-	159.6	1240.2	1399.8	1939.1	4.2	29.1	4.8	33.9	1.3	130.3	-	-	131.6	26.8	31.1	-	57.9	7.4	235.0	2759.6
Б2100.194.123-ТВ.АIII-1	574.6	10.9	56.0	495.0	551.0	-	169.6	1019.1	1188.7	1739.7	4.2	10.9	4.8	15.7	1.3	4.3	-	-	5.6	26.8	31.1	-	57.9	7.4	90.8	2416.0
Б2100.194.123-ТВ.АIII-2	574.6	10.9	56.0	495.0	551.0	-	169.6	1019.1	1188.7	1739.7	4.2	10.9	4.8	15.7	7.1	7.9	-	14.4	29.4	100.0	31.1	162.3	293.4	7.4	350.1	2675.3
Б2100.194.123.ТВ.АIII-3	574.6	10.9	56.0	495.0	551.0	-	169.6	1019.1	1188.7	1739.7	4.2	10.9	4.8	15.7	3.9	7.9	-	14.4	26.2	58.3	31.1	162.3	251.7	7.4	305.2	2630.4
Б2100.194.123.ТВ.АIII-4	574.6	10.9	56.0	495.0	551.0	-	169.6	1019.1	1188.7	1739.7	4.2	29.1	4.8	33.9	7.1	130.3	-	-	137.4	100.0	31.1	-	131.1	7.4	314.0	2639.2
Б2100.194.123.ТВ.АIII-5	574.6	10.9	56.0	495.0	551.0	-	169.6	1019.1	1188.7	1739.7	4.2	29.1	4.8	33.9	3.9	130.3	-	-	134.2	58.3	31.1	-	89.4	7.4	269.1	2594.3

Марки стали см. 3.503.1-81.7-1-ТТ

Н. контр.	Федоров		04.04.94
Нач. ОИС	Федоров		13.04.94
ГИП	Старова		13.04.94
Вед. инж.	Штеменко		
Инж. 1к.	Хозова		
Инж. IIк.	Гавриленкова		

3.503.1-81.7-1-61РС

Ведомость расхода стали на балку L=21м Армирование пучками из стали класса В и ненапрягаемой арматурой класса А-III

Стадия	Лист	Листов
Р		1

СОЮЗДОРПРОЕКТ

Формат А3

Марка элемента	Напрягаемая арматура, кг класса К-7 ГОСТ 13840-68* ø15	Вязальная проволока, кг ГОСТ 3282-74* ø2	Изделия арматурные, кг: Арматура класса А-I ГОСТ 5781-82* ø6	ø8	Итого	А-II ГОСТ 5781-82* ø10	ø12	ø14	Итого	Всего
Б2100.140.123-ТК7.АII-1	554.4	11.8	56.0	459.9	515.9	61.6	389.5	1100.0	1551.1	2067.0
Б2100.140.123-ТК7.АII-2(3,4)	554.4	11.8	56.0	459.9	515.9	61.6	389.5	1100.0	1551.1	2067.0
Б2100.140.123-ТК7.АII-5(6,7)	554.4	11.8	56.0	459.9	515.9	61.6	389.5	1100.0	1551.1	2067.0
Б2100.174.123-ТК7.АII-1	554.4	11.8	56.0	483.3	539.3	61.6	417.7	904.6	1383.9	1923.2
Б2100.174.123-ТК7.АII-2	554.4	11.8	56.0	483.3	539.3	61.6	417.7	904.6	1383.9	1923.2
Б2100.174.123-ТК7.АII-3	554.4	11.8	56.0	483.3	539.3	61.6	417.7	904.6	1383.9	1923.2
Б2100.174.123-ТК7.АII-4	554.4	11.8	56.0	483.3	539.3	61.6	417.7	904.6	1383.9	1923.2
Б2100.174.123-ТК7.АII-5	554.4	11.8	56.0	483.3	539.3	61.6	417.7	904.6	1383.9	1923.2
Б2100.180.123-ТК7.АII-1	554.4	11.8	56.0	483.3	539.3	61.6	417.7	1315.7	1795.0	2334.3
Б2100.180.123-ТК7.АII-2(3,4)	554.4	11.8	56.0	483.3	539.3	61.6	417.7	1315.7	1795.0	2334.3
Б2100.180.123-ТК7.АII-5(6,7)	554.4	11.8	56.0	483.3	539.3	61.6	417.7	1315.7	1795.0	2334.3
Б2100.194.123-ТК7.АII-1	554.4	11.8	56.0	495.0	551.0	61.6	431.8	1013.8	1507.2	2058.2
Б2100.194.123-ТК7.АII-2	554.4	11.8	56.0	495.0	551.0	61.6	431.8	1013.8	1507.2	2058.2
Б2100.194.123-ТК7.АII-3	554.4	11.8	56.0	495.0	551.0	61.6	431.8	1013.8	1507.2	2058.2
Б2100.194.123-ТК7.АII-4	554.4	11.8	56.0	495.0	551.0	61.6	431.8	1013.8	1507.2	2058.2
Б2100.194.123-ТК7.АII-5	554.4	11.8	56.0	495.0	551.0	61.6	431.8	1013.8	1507.2	2058.2

Изделия закладные и анкеры, кг: Арматура класса В-I ГОСТ 6727-80* ø4	А-I ГОСТ 5781-82* ø6	ø14	Итого	А-II ГОСТ 5781-82* ø10	ø12	ø14	ø22	Итого	Прокат ГОСТ см. 3.503.1-81.5-8-ТТ δ10	δ12	δ20	Итого	ГОСТ 8732-78* ø102х6	Всего	Общий расход, кг
20.0	-	-	-	1.3	2.8	2.2	-	6.3	15.7	31.1	-	46.8	7.4	80.5	2713.7
20.0	-	-	-	1.3	6.4	2.2	17.3	27.2	15.7	31.1	162.3	209.1	7.4	263.7	2896.9
20.0	18.2	-	18.2	1.3	128.8	2.2	-	132.3	15.7	31.1	-	46.8	7.4	224.7	2857.9
20.0	-	-	-	1.3	2.8	2.2	-	6.3	15.7	31.1	-	46.8	7.4	80.5	2569.9
20.0	-	-	-	7.1	6.4	2.2	17.3	33.0	88.9	31.1	162.3	282.3	7.4	342.7	2832.1
20.0	-	-	-	3.9	6.4	2.2	17.3	29.8	47.2	31.1	162.3	240.6	7.4	297.8	2787.2
20.0	18.2	-	18.2	7.1	128.8	2.2	-	138.1	88.9	31.1	-	120.0	7.4	303.7	2793.1
20.0	18.2	-	18.2	3.9	128.8	2.2	-	134.9	47.2	31.1	-	78.3	7.4	258.8	2748.2
20.0	-	-	-	1.3	2.8	2.2	-	6.3	15.7	31.1	-	46.8	7.4	80.5	2981.0
20.0	-	-	-	1.3	6.4	2.2	17.3	27.2	15.7	31.1	162.3	209.1	7.4	263.7	3164.2
20.0	18.2	-	18.2	1.3	128.8	2.2	-	132.3	15.7	31.1	-	46.8	7.4	224.7	3125.2
20.0	-	-	-	1.3	2.8	2.2	-	6.3	15.7	31.1	-	46.8	7.4	80.5	2704.9
20.0	-	-	-	7.1	6.4	2.2	17.3	33.0	88.9	31.1	162.3	282.3	7.4	342.7	2967.1
20.0	-	-	-	3.9	6.4	2.2	17.3	29.8	47.2	31.1	162.3	240.6	7.4	297.8	2922.2
20.0	18.2	-	18.2	7.1	128.8	2.2	-	138.1	88.9	31.1	-	120.0	7.4	303.7	2928.1
20.0	18.2	-	18.2	3.9	128.8	2.2	-	134.9	47.2	31.1	-	78.3	7.4	258.8	2883.2

Марки стали см. 3.503.1-81.7-1ТТ

Н. контр.	Федоров		14.06.94
Нач. ОИС	Федоров		14.06.94
ГИП	Старова		3.06.94
Вед. инж.	Штеменко		
Инж. Ik.	Хазова		
Инж. IIк.	Гавриленкова		

3.503.1-81.7-1-62РС

Ведомость расхода стали на балку L=21м. Армирование канатами К7 и ненапрягаемой арматурой класса А-II

Стадия	Лист	Листов
Р		1

СОЮЗДОРПРОЕКТ

Формат А3

Марка элемента	Напрягаемая арматура, кг класса К-7 ГОСТ 13840-68* ø15	Вязальная проволока, кг ГОСТ 3282-74* ø2	Изделия арматурные, кг: Арматура класса А-I ГОСТ 5781-82* ø6	А-I ГОСТ 5781-82* ø8	А-I ГОСТ 5781-82* Итого	А-III ГОСТ 5781-82* ø8	А-III ГОСТ 5781-82* ø10	А-III ГОСТ 5781-82* ø12	А-III ГОСТ 5781-82* Итого	Всего
62100.140.123-ТК7.АIII-1	554.4	9.8	56.0	459.9	515.9	-	140.0	1086.1	1226.1	1742.0
62100.140.123-ТК7.АIII-2(3,4)	554.4	9.8	56.0	459.9	515.9	-	140.0	1086.1	1226.1	1742.0
62100.140.123-ТК7.АIII-5(6,7)	554.4	9.8	56.0	459.9	515.9	-	140.0	1086.1	1226.1	1742.0
62100.174.123-ТК7.АIII-1	554.4	9.8	56.0	483.3	539.3	-	159.8	942.2	1102.0	1641.3
62100.174.123-ТК7.АIII-2	554.4	9.8	56.0	483.3	539.3	-	159.8	942.2	1102.0	1641.3
62100.174.123-ТК7.АIII-3	554.4	9.8	56.0	483.3	539.3	-	159.8	942.2	1102.0	1641.3
62100.174.123-ТК7.АIII-4	554.4	9.8	56.0	483.3	539.3	-	159.8	942.2	1102.0	1641.3
62100.174.123-ТК7.АIII-5	554.4	9.8	56.0	483.3	539.3	-	159.8	942.2	1102.0	1641.3
62100.180.123-ТК7.АIII-1	554.4	9.8	56.0	483.3	539.3	-	159.6	1240.2	1399.8	1939.1
62100.180.123-ТК7.АIII-2(3,4)	554.4	9.8	56.0	483.3	539.3	-	159.6	1240.2	1399.8	1939.1
62100.180.123-ТК7.АIII-5(6,7)	554.4	9.8	56.0	483.3	539.3	-	159.6	1240.2	1399.8	1939.1
62100.194.123-ТК7.АIII-1	554.4	9.8	56.0	495.0	551.0	-	169.6	1091.1	1188.7	1739.7
62100.194.123-ТК7.АIII-2	554.4	9.8	56.0	495.0	551.0	-	169.6	1091.1	1188.7	1739.7
62100.194.123-ТК7.АIII-3	554.4	9.8	56.0	495.0	551.0	-	169.6	1091.1	1188.7	1739.7
62100.194.123-ТК7.АIII-4	554.4	9.8	56.0	495.0	551.0	-	169.6	1091.1	1188.7	1739.7
62100.194.123-ТК7.АIII-5	554.4	9.8	56.0	495.0	551.0	-	169.6	1091.1	1188.7	1739.7

Марка элемента	Изделия закладные и анкеры, кг: Арматура класса В-I ГОСТ 6727-80* ø4	А-I ГОСТ 5781-82* ø6	А-I ГОСТ 5781-82* ø14	А-I ГОСТ 5781-82* Итого	А-III ГОСТ 5781-82* ø10	А-III ГОСТ 5781-82* ø12	А-III ГОСТ 5781-82* ø14	А-III ГОСТ 5781-82* ø20	А-III ГОСТ 5781-82* Итого	Прокат ГОСТ см. 3.503.1-81.5-8-ТТ б10	б12	б20	Итого	ГОСТ 8732-78* о102х6	Всего	Общий расход, кг
62100.140.123-ТК7.АIII-1	20.0	-	-	-	1.3	4.3	-	-	5.6	15.7	31.1	-	46.8	7.4	79.8	2386.0
62100.140.123-ТК7.АIII-2(3,4)	20.0	-	-	-	1.3	7.9	-	14.4	23.6	15.7	31.1	162.3	209.1	7.4	260.1	2566.3
62100.140.123-ТК7.АIII-5(6,7)	20.0	18.2	-	18.2	1.3	130.3	-	-	131.6	15.7	31.1	-	46.8	7.4	224.0	2530.2
62100.174.123-ТК7.АIII-1	20.0	-	-	-	1.3	4.3	-	-	5.6	15.7	31.1	-	46.8	7.4	79.8	2285.3
62100.174.123-ТК7.АIII-2	20.0	-	-	-	7.1	7.9	-	14.4	29.4	88.9	31.1	162.3	282.3	7.4	339.1	2544.6
62100.174.123-ТК7.АIII-3	20.0	-	-	-	3.9	7.9	-	14.4	26.2	47.2	31.1	162.3	240.6	7.4	294.2	2499.7
62100.174.123-ТК7.АIII-4	20.0	18.2	-	18.2	7.1	130.3	-	-	137.4	88.9	31.1	-	120.0	7.4	303.0	2508.5
62100.174.123-ТК7.АIII-5	20.0	18.2	-	18.2	3.9	130.3	-	-	134.2	47.2	31.1	-	78.3	7.4	258.1	2463.6
62100.180.123-ТК7.АIII-1	20.0	-	-	-	1.3	4.3	-	-	5.6	15.7	31.1	-	46.8	7.4	79.8	2583.1
62100.180.123-ТК7.АIII-2(3,4)	20.0	-	-	-	1.3	7.9	-	14.4	23.6	15.7	31.1	162.3	209.1	7.4	260.1	2763.4
62100.180.123-ТК7.АIII-5(6,7)	20.0	18.2	-		1.3	130.3	-	-	131.6	15.7	31.1	-	46.8	7.4	224.0	2727.3
62100.194.123-ТК7.АIII-1	20.0	-	-	-	1.3	4.3	-	-	5.6	15.7	31.1	-	46.8	7.4	79.8	2383.7
62100.194.123-ТК7.АIII-2	20.0	-	-	-	7.1	7.9	-	14.4	29.4	88.9	31.1	162.3	282.3	7.4	339.1	2643.0
62100.194.123-ТК7.АIII-3	20.0	-	-	-	3.9	7.9	-	14.4	26.2	47.2	31.1	162.3	240.6	7.4	294.2	2598.1
62100.194.123-ТК7.АIII-4	20.0	18.2	-		7.1	130.3	-	-	137.4	88.9	31.1	-	120.0	7.4	303.0	2606.9
62100.194.123-ТК7.АIII-5	20.0	18.2	-		3.9	130.3	-	-	134.2	47.2	31.1	-	78.3	7.4	258.1	2562.0

Марки стали см. 3.503.1-81.7-1-ТТ

Н. контр.	Федоров		
Нач. ОИС	Федоров		
ГИП	Старова		
Вед. инж.	Штеменко		
Инж. 1к.	Хазова		
Инж. Шк.	Гавриленкова		

3.503.1-81.7-1-63РС

Ведомость расхода стали на балку L=21м. Армирование канатами К7 и ненапрягаемой арматурой класса А-III

Стадия	Лист	Листов
Р		1

СОЮЗДОРПРОЕКТ

Формат А3

Марка элемента	Напрягаемая арматура, кг класса	Вязальная проволока, кг	Изделия арматурные, кг								Изделия закладные и анкеры, кг														Общий расход, кг
			Арматура класса							Всего	Арматура класса									Прокат				Всего	
	B		A-I			A-II					B-I	A-I			A-II										
	ГОСТ 7348-81	ГОСТ 3282-74	ГОСТ 5781-82			ГОСТ 5781-82					ГОСТ 6727-80	ГОСТ 5781-82			ГОСТ 5781-82					ГОСТ см. 3.503.1-81.5-8-ТТ				ГОСТ 8732-78		
	ø5	ø2	ø6	ø8	Итого	ø10	ø12	ø14	Итого		ø4	ø6	ø14	Итого	ø10	ø12	ø14	ø22	Итого	б10	б12	б20	Итого	о102х6		
Б2400.140.123-ТВ.АII-1	838.6	15.1	67.2	524.7	591.9	126.8	409.1	1250.0	1785.9	2377.8	5.4	14.1	6.1	20.2	1.3	2.8	-	5.5	9.6	29.9	-	50.9	80.8	7.4	123.4	3354.9
Б2400.140.123-ТВ.АII-2(3,4)	838.6	15.1	67.2	524.7	591.9	126.8	409.1	1250.0	1785.9	2377.8	5.4	14.1	6.1	20.2	1.3	6.9	-	25.0	33.2	29.9	-	233.5	263.4	7.4	329.6	3561.1
Б2400.140.123-ТВ.АII-5(6,7)	838.6	15.1	67.2	524.7	591.9	126.8	409.1	1250.0	1785.9	2377.8	5.4	34.9	6.1	41.0	1.3	146.8	-	5.5	153.6	29.9	-	50.9	80.8	7.4	288.2	3519.7
Б2400.174.123-ТВ.АII-1	838.6	15.1	67.2	553.3	620.5	126.8	437.3	1029.3	1593.4	2213.9	5.4	14.1	6.1	20.2	1.3	2.8	-	5.5	9.6	30.0	-	50.9	80.9	7.4	123.5	3191.1
Б2400.174.123-ТВ.АII-2	838.6	15.1	67.2	553.3	620.5	126.8	437.3	1029.3	1593.4	2213.9	5.4	14.1	6.1	20.2	7.9	6.9	-	25.0	39.8	113.3	-	233.5	346.8	7.4	419.6	3487.2
Б2400.174.123-ТВ.АII-3	838.6	15.1	67.2	553.3	620.5	126.8	437.3	1029.3	1593.4	2213.9	5.4	14.1	6.1	20.2	4.2	6.9	-	25.0	36.1	65.3	-	233.5	298.8	7.4	367.9	3435.5
Б2400.174.123-ТВ.АII-4	838.6	15.1	67.2	553.3	620.5	126.8	437.3	1029.3	1593.4	2213.9	5.4	34.9	6.1	41.0	7.9	146.8	-	5.5	160.2	113.3	-	50.9	164.2	7.4	378.2	3445.8
Б2400.174.123-ТВ.АII-5	838.6	15.1	67.2	553.3	620.5	126.8	437.3	1029.3	1593.4	2213.9	5.4	34.9	6.1	41.0	4.2	146.8	-	5.5	156.5	65.3	-	50.9	116.2	7.4	326.5	3394.1
Б2400.180.123-ТВ.АII-1	838.6	15.1	67.2	553.3	620.5	126.8	437.3	1495.1	2059.2	2679.7	5.4	14.1	6.1	20.2	1.3	2.8	-	5.5	9.6	29.9	-	50.9	80.8	7.4	123.4	3656.8
Б2400.180.123-ТВ.АII-2(3,4)	838.6	15.1	67.2	553.3	620.5	126.8	437.3	1495.1	2059.2	2679.7	5.4	14.1	6.1	20.2	1.3	6.9	-	25.0	33.2	29.9	-	233.5	263.4	7.4	329.6	3863.0
Б2400.180.123-ТВ.АII-5(6,7)	838.6	15.1	67.2	553.3	620.5	126.8	437.3	1495.1	2059.2	2679.7	5.4	34.9	6.1	41.0	1.3	146.8	-	5.5	153.6	29.9	-	50.9	80.8	7.4	288.2	3821.6
Б2400.194.123-ТВ.АII-1	838.6	15.1	67.2	567.6	634.8	126.8	451.4	1153.5	1731.7	2366.5	5.4	14.1	6.1	20.2	1.3	2.8	-	5.5	9.6	30.0	-	50.9	80.9	7.4	123.5	3343.7
Б2400.194.123-ТВ.АII-2	838.6	15.1	67.2	567.6	634.8	126.8	451.4	1153.5	1731.7	2366.5	5.4	14.1	6.1	20.2	7.9	6.9	-	25.0	39.8	113.3	-	233.5	346.8	7.4	419.6	3639.8
Б2400.194.123-ТВ.АII-3	838.6	15.1	67.2	567.6	634.8	126.8	451.4	1153.5	1731.7	2366.5	5.4	14.1	6.1	20.2	4.2	6.9	-	25.0	36.1	65.3	-	233.5	298.8	7.4	367.9	3588.1
Б2400.194.123-ТВ.АII-4	838.6	15.1	67.2	567.6	634.8	126.8	451.4	1153.5	1731.7	2366.5	5.4	34.9	6.1	41.0	7.9	146.8	-	5.5	160.2	113.3	-	50.9	164.2	7.4	378.2	3598.4
Б2400.194.123-ТВ.АII-5	838.6	15.1	67.2	567.6	634.8	126.8	451.4	1153.5	1731.7	2366.5	5.4	34.9	6.1	41.0	4.2	146.8	-	5.5	156.5	65.3	-	50.9	116.2	7.4	326.5	3546.7

Марки стали см. 3.503.1-81.7-1-ТТ

Н. контр.	Федоров		14.12.84
Нач. ОИС	Федоров		14.12.84
ГИП	Старова		3.06.84
Вед. инж.	Штеменко		
Инж. Iк.	Хозова		
Инж. IIк.	Гавриленкова		

3.503.1-81.7-1-64РС

Ведомость расхода стали на балку L=24м Армирование пучками из стали класса В и ненапрягаемой арматурой класса А-II

Стадия	Лист	Листов
Р		1

СОЮЗДОРПРОЕКТ

Формат А3

Марка элемента	Напрягаемая арматура, кг класса	Вязальная проволока, кг	Изделия арматурные, кг								Изделия закладные и анкеры, кг														Общий расход, кг
			Арматура класса							Всего	Арматура класса									Прокат				Всего	
	В		А-I			А-III					В-I	А-I			А-III										
	ГОСТ 7348-81*	ГОСТ 3282-74*	ГОСТ 5781-82*			ГОСТ 5781-82*					ГОСТ 6727-80*	ГОСТ 5781-82*			ГОСТ 5781-82*					ГОСТ см. 3.503.1-815-8-ТТ				ГОСТ 8732-78*		
	⌀5	⌀2	⌀6	⌀8	Итого	⌀8	⌀10	⌀12	Итого		⌀4	⌀6	⌀14	Итого	⌀10	⌀12	⌀14	⌀20	Итого	б10	б12	б20	Итого	о102х6		
Б 2400.140.123-ТВ.АIII-1	838.6	12.8	67.2	524.7	591.9	-	205.2	1216.1	1421.3	2013.2	5.4	14.1	6.1	20.2	1.3	2.8	-	4.2	8.3	29.9	-	50.9	80.8	7.4	122.1	2986.7
Б 2400.140.123-ТВ.АIII-2(3,4)	838.6	12.8	67.2	524.7	591.9	-	205.2	1216.1	1421.3	2013.2	5.4	14.1	6.1	20.2	1.3	6.9	-	20.4	28.6	29.9	-	233.5	263.4	7.4	325.0	3189.6
Б 2400.140.123-ТВ.АIII-5(6,7)	838.6	12.8	67.2	524.7	591.9	-	205.2	1216.1	1421.3	2013.2	5.4	34.9	6.1	41.0	1.3	146.8	-	4.2	152.3	29.9	-	50.9	80.8	7.4	286.9	3151.5
Б 2400.174.123-ТВ.АIII-1	838.6	12.8	67.2	553.3	620.5	-	225.0	1053.6	1278.6	1899.1	5.4	14.1	6.1	20.2	1.3	2.8	-	4.2	8.3	30.0	-	50.9	80.9	7.4	122.2	2872.7
Б 2400.174.123-ТВ.АIII-2	838.6	12.8	67.2	553.3	620.5	-	225.0	1053.6	1278.6	1899.1	5.4	14.1	6.1	20.2	7.9	6.9	-	20.4	35.2	113.3	-	233.5	346.8	7.4	415.0	3165.5
Б 2400.174.123-ТВ.АIII-3	838.6	12.8	67.2	553.3	620.5	-	225.0	1053.6	1278.6	1899.1	5.4	14.1	6.1	20.2	4.2	6.9	-	20.4	31.5	65.3	-	233.5	298.8	7.4	363.3	3113.8
Б 2400.174.123-ТВ.АIII-4	838.6	12.8	67.2	553.3	620.5	-	225.0	1053.6	1278.6	1899.1	5.4	34.9	6.1	41.0	7.9	146.8	-	4.2	158.9	113.3	-	50.9	164.2	7.4	376.9	3127.4
Б 2400.174.123-ТВ.АIII-5	838.6	12.8	67.2	553.3	620.5	-	225.0	1053.6	1278.6	1899.1	5.4	34.9	6.1	41.0	4.2	146.8	-	4.2	155.2	65.3	-	50.9	116.2	7.4	325.2	3075.7
Б 2400.180.123-ТВ.АIII-1	838.6	12.8	67.2	553.3	620.5	-	224.8	1391.2	1616.0	2236.5	5.4	14.1	6.1	20.2	1.3	2.8	-	4.2	8.3	29.9	-	50.9	80.8	7.4	122.1	3210.0
Б 2400.180.123-ТВ.АIII-2(3,4)	838.6	12.8	67.2	553.3	620.5	-	224.8	1391.2	1616.0	2236.5	5.4	14.1	6.1	20.2	1.3	6.9	-	20.4	28.6	29.9	-	233.5	263.4	7.4	325.0	3412.9
Б 2400.180.123-ТВ.АIII-5(6,7)	838.6	12.8	67.2	553.3	620.5	-	224.8	1391.2	1616.0	2236.5	5.4	34.9	6.1	41.0	1.3	146.8	-	4.2	152.3	29.9	-	50.9	80.8	7.4	286.9	3374.8
Б 2400.194.123-ТВ.АIII-1	838.6	12.8	67.2	567.6	634.8	-	234.8	1141.1	1375.9	2010.7	5.4	14.1	6.1	20.2	1.3	2.8	-	4.2	8.3	30.0	-	50.9	80.9	7.4	122.2	2984.3
Б 2400.194.123-ТВ.АIII-2	838.6	12.8	67.2	567.6	634.8	-	234.8	1141.1	1375.9	2010.7	5.4	14.1	6.1	20.2	7.9	6.9	-	20.4	35.2	113.3	-	233.5	346.8	7.4	415.0	3277.1
Б 2400.194.123.ТВ.АIII-3	838.6	12.8	67.2	567.6	634.8	-	234.8	1141.1	1375.9	2010.7	5.4	14.1	6.1	20.2	4.2	6.9	-	20.4	31.5	65.3	-	233.5	298.8	7.4	363.3	3225.4
Б 2400.194.123.ТВ.АIII-4	838.6	12.8	67.2	567.6	634.8	-	234.8	1141.1	1375.9	2010.7	5.4	34.9	6.1	41.0	7.9	146.8	-	4.2	158.9	113.3	-	50.9	164.2	7.4	376.9	3239.0
Б 2400.194.123.ТВ.АIII-5	838.6	12.8	67.2	567.6	634.8	-	234.8	1141.1	1375.9	2010.7	5.4	34.9	6.1	41.0	4.2	146.8	-	4.2	155.2	65.3	-	50.9	116.2	7.4	325.2	3187.3

Марки стали см. 3.503.1-81.7-1-ТТ

Н. контр	Федоров		14.12.84
Нач. ОИС	Федоров		14.12.84
ГИП	Старова		5.06.84
Вед. инж.	Штеменко		
Инж. Iк.	Хазова		
Инж. IIк.	Гавриленкова		

3.503.1-81.7-1-65РС

Ведомость расхода стали на балку L=24м Армирование пучками из стали класса В и ненапрягаемой арматурой класса А-III

Стадия	Лист	Листов
Р		1

СОЮЗДОРПРОЕКТ

Формат А3

Марка элемента	Напрягаемая арматура, кг класса	Вязальная проволока, кг	Изделия арматурные, кг								Изделия закладные и анкеры, кг														Общий расход, кг
			Арматура класса							Всего	Арматура класса									Прокат				Всего	
	В		A-I			A-II					B-I	A-I			A-II										
	ГОСТ 7348-81*	ГОСТ 3282-74*	ГОСТ 5781-82*			ГОСТ 5781-82*					ГОСТ 6727-80*	ГОСТ 5781-82*			ГОСТ 5781-82*					ГОСТ см. 3.503.1-81.5-8-ТТ				ГОСТ 8732-78*		
	ø5	ø2	ø6	ø8	Итого	ø10	ø12	ø14	Итого		ø4	ø6	ø14	Итого	ø10	ø12	ø14	ø22	Итого	δ10	δ12	δ20	Итого	ø102х6		
Б3300.140.153-ТВ.АII-1	1517.4	21.7	87.6	781.4	869.0	315.6	478.6	1700.0	2494.2	3363.2	7.2	18.7	8.2	26.9	1.9	2.8	-	5.5	10.2	43.6	-	50.9	94.5	7.4	146.2	5048.5
Б3300.140.153-ТВ.АII-2(3,4)	1517.4	21.7	87.6	781.4	869.0	315.6	478.6	1700.0	2494.2	3363.2	7.2	18.7	8.2	26.9	1.9	8.2	-	31.5	41.6	43.6	-	294.4	338.0	7.4	421.1	5323.4
Б3300.140.153-ТВ.АII-5(6,7)	1517.4	21.7	87.6	781.4	869.0	315.6	478.6	1700.0	2494.2	3363.2	7.2	47.3	8.2	55.5	1.9	200.8	-	5.5	208.2	43.6	-	50.9	94.5	7.4	372.8	5275.1
Б3300.174.153-ТВ.АII-1	1517.4	21.7	87.6	825.6	913.2	315.6	506.8	1403.3	2225.7	3138.9	7.2	18.7	8.2	26.9	1.9	2.8	-	5.5	10.2	42.6	-	50.9	93.5	7.4	145.2	4823.2
Б3300.174.153-ТВ.АII-2	1517.4	21.7	87.6	825.6	913.2	315.6	506.8	1403.3	2225.7	3138.9	7.2	18.7	8.2	26.9	10.9	8.2	-	31.5	50.6	156.6	-	294.4	451.0	7.4	543.1	5221.1
Б3300.174.153-ТВ.АII-3	1517.4	21.7	87.6	825.6	913.2	315.6	506.8	1403.3	2225.7	3138.9	7.2	18.7	8.2	26.9	5.8	8.2	-	31.5	45.5	89.7	-	294.4	384.1	7.4	471.1	5149.1
Б3300.174.153-ТВ.АII-4	1517.4	21.7	87.6	825.6	913.2	315.6	506.8	1403.3	2225.7	3138.9	7.2	47.3	8.2	55.5	10.9	200.8	-	5.5	217.2	156.6	-	50.9	207.5	7.4	494.8	5172.8
Б3300.174.153-ТВ.АII-5	1517.4	21.7	87.6	825.6	913.2	315.6	506.8	1403.3	2225.7	3138.9	7.2	47.3	8.2	55.5	5.8	200.8	-	5.5	212.1	89.7	-	50.9	140.6	7.4	422.8	5100.8
Б3300.180.153-ТВ.АII-1	1517.4	21.7	87.6	825.6	913.2	315.6	506.8	2033.3	2855.7	3768.9	7.2	18.7	8.2	26.9	1.9	2.8	-	5.5	10.2	43.6	-	50.9	94.5	7.4	146.2	5454.2
Б3300.180.153-ТВ.АII-2(3,4)	1517.4	21.7	87.6	825.6	913.2	315.6	506.8	2033.3	2855.7	3768.9	7.2	18.7	8.2	26.9	1.9	8.2	-	31.5	41.6	43.6	-	294.4	338.0	7.4	421.1	5729.1
Б3300.180.153-ТВ.АII-5(6,7)	1517.4	21.7	87.6	825.6	913.2	315.6	506.8	2033.3	2855.7	3768.9	7.2	47.3	8.2	55.5	1.9	200.8	-	5.5	208.2	43.6	-	50.9	94.5	7.4	372.8	5680.8
Б3300.194.153-ТВ.АII-1	1517.4	21.7	87.6	847.7	935.3	315.6	520.9	1572.5	2409.0	3344.3	7.2	18.7	8.2	26.9	1.9	2.8	-	5.5	10.2	42.6	-	50.9	93.5	7.4	145.2	5028.6
Б3300.194.153-ТВ.АII-2	1517.4	21.7	87.6	847.7	935.3	315.6	520.9	1572.5	2409.0	3344.3	7.2	18.7	8.2	26.9	10.9	8.2	-	31.5	50.6	156.6	-	294.4	451.0	7.4	543.1	5426.5
Б3300.194.153-ТВ.АII-3	1517.4	21.7	87.6	847.7	935.3	315.6	520.9	1572.5	2409.0	3344.3	7.2	18.7	8.2	26.9	5.8	8.2	-	31.5	45.5	89.7	-	294.4	384.1	7.4	471.1	5354.5
Б3300.194.153-ТВ.АII-4	1517.4	21.7	87.6	847.7	935.3	315.6	520.9	1572.5	2409.0	3344.3	7.2	47.3	8.2	55.5	10.9	200.8	-	5.5	217.2	156.6	-	50.9	207.5	7.4	494.8	5378.2
Б3300.194.153-ТВ.АII-5	1517.4	21.7	87.6	847.7	935.3	315.6	520.9	1572.5	2409.0	3344.3	7.2	47.3	8.2	55.5	5.8	200.8	-	5.5	212.1	89.7	-	50.9	140.6	7.4	422.8	5306.2

Марки стали см. 3.503.1-81.7-1-ТТ

Н. контр.	Федоров		
Нач. ОИС	Федоров		
ГИП	Старова		5.06.87
Вед. инж.	Штеменко		
Инж. Iк.	Хазова		
Инж. IIк.	Гавриленкова		

3.503.1-81.7-1-66РС

Ведомость расхода стали на балку L=33м, h=1.53м Армирование пучками из стали класса В и ненапрягаемой арматурой класса А-II

Стадия	Лист	Листов
Р		1

СОЮЗДОРПРОЕКТ

Формат А3

Марка элемента	Напрягаемая арматура, кг класса	Вязальная проволока кг	Изделия арматурные, кг								Изделия закладные и анкеры, кг														Общий расход кг
			Арматура класса							Всего	Арматура класса									Прокат					Всего
			А-I			А-III					В-I	А-I			А-III										
	В		ГОСТ 5781-82*			ГОСТ 5781-82*					ГОСТ 6727-80*	ГОСТ 5781-82*			ГОСТ 5781-82*					ГОСТ см. 3.503.1-81.5-8-ТТ				ГОСТ 8732-78*		
	ГОСТ 7348-81*	ГОСТ 3282-74*																							
	ø5	ø2	ø6	ø8	Итого	ø8	ø10	ø12	Итого		ø4	ø6	ø14	Итого	ø10	ø12	ø14	ø20	Итого	δ10	δ12	δ20	Итого	o102x6	
Б3300.140.153-ТВ.АIII-1	1517.4	18.7	87.6	781.4	869.0	-	394.0	1616.8	2010.8	2879.8	7.2	18.7	8.2	26.9	1.9	2.8	-	4.2	8.9	43.6	-	50.9	94.5	7.4	144.9	4560.8
Б3300.140.153-ТВ.АIII-2(3,4)	1517.4	18.7	87.6	781.4	869.0	-	394.0	1616.8	2010.8	2879.8	7.2	18.7	8.2	26.9	1.9	8.2	-	25.8	35.9	43.6	-	294.4	338.0	7.4	415.4	4831.3
Б3300.140.153-ТВ.АIII-5(6,7)	1517.4	18.7	87.6	781.4	869.0	-	394.0	1616.8	2010.8	2879.8	7.2	47.3	8.2	55.5	1.9	200.8	-	4.2	206.9	43.6	-	50.9	94.5	7.4	371.5	4787.4
Б3300.174.153-ТВ.АIII-1	1517.4	18.7	87.6	825.6	913.2	-	413.8	1398.6	1812.4	2725.6	7.2	18.7	8.2	26.9	1.9	2.8	-	4.2	8.9	42.6	-	50.9	93.5	7.4	143.9	4405.6
Б3300.174.153-ТВ.АIII-2	1517.4	18.7	87.6	825.6	913.2	-	413.8	1398.6	1812.4	2725.6	7.2	18.7	8.2	26.9	10.9	8.2	-	25.8	44.9	156.6	-	294.4	451.0	7.4	537.4	4799.1
Б3300.174.153-ТВ.АIII-3	1517.4	18.7	87.6	825.6	913.2	-	413.8	1398.6	1812.4	2725.6	7.2	18.7	8.2	26.9	5.8	8.2	-	25.8	39.8	89.7	-	294.4	384.1	7.4	465.4	4727.1
Б3300.174.153-ТВ.АIII-4	1517.4	18.7	87.6	825.6	913.2	-	413.8	1398.6	1812.4	2725.6	7.2	47.3	8.2	55.5	10.9	200.8	-	4.2	215.9	156.6	-	50.9	207.5	7.4	493.5	4755.2
Б3300.174.153-ТВ.АIII-5	1517.4	18.7	87.6	825.6	913.2	-	413.8	1398.6	1812.4	2725.6	7.2	47.3	8.2	55.5	5.8	200.8	-	4.2	210.8	89.7	-	50.9	140.6	7.4	421.5	4683.2
Б3300.180.153-ТВ.АIII-1	1517.4	18.7	87.6	825.6	913.2	-	413.8	1854.9	2268.7	3181.9	7.2	18.7	8.2	26.9	1.9	2.8	-	4.2	8.9	43.6	-	50.9	94.5	7.4	144.9	4862.9
Б3300.180.153-ТВ.АIII-2(3,4)	1517.4	18.7	87.6	825.6	913.2	-	413.8	1854.9	2268.7	3181.9	7.2	18.7	8.2	26.9	1.9	8.2	-	25.8	35.9	43.6	-	294.4	338.0	7.4	415.4	5133.4
Б3300.180.153-ТВ.АIII-5(6,7)	1517.4	18.7	87.6	825.6	913.2	-	413.8	1854.9	2268.7	3181.9	7.2	47.3	8.2	55.5	1.9	200.8	-	4.2	206.9	43.6	-	50.9	94.5	7.4	371.5	5089.5
Б3300.194.153-ТВ.АIII-1	1517.4	18.7	87.6	847.7	935.3	-	423.6	1517.5	1941.1	2876.4	7.2	18.7	8.2	26.9	1.9	2.8	-	4.2	8.9	42.6	-	50.9	93.5	7.4	143.9	4556.4
Б3300.194.153-ТВ.АIII-2	1517.4	18.7	87.6	847.7	935.3	-	423.6	1517.5	1941.1	2976.4	7.2	18.7	8.2	26.9	10.9	8.2	-	25.8	44.9	156.6	-	294.4	451.3	7.4	537.4	4949.9
Б3300.194.153-ТВ.АIII-3	1517.4	18.7	87.6	847.7	935.3	-	423.6	1517.5	1941.1	2876.4	7.2	18.7	8.2	26.9	5.8	8.2	-	25.8	39.8	89.7	-	294.4	384.1	7.4	465.4	4877.9
Б3300.194.153-ТВ.АIII-4	1517.4	18.7	87.6	847.7	935.3	-	423.6	1517.5	1941.1	2976.4	7.2	47.3	8.2	55.5	10.9	200.8	-	4.2	215.9	156.6	-	50.9	207.5	7.4	493.5	4906.0
Б3300.194.153-ТВ.АIII-5	1517.4	18.7	87.6	847.7	935.3	-	423.6	1517.5	1941.1	2876.4	7.2	47.3	8.2	55.5	5.8	200.8	-	4.2	210.8	89.7	-	50.9	140.6	7.4	421.5	4834.0

Марки стали см. 3.503.1-81.7-1-ТТ

Н. контр.	Федоров			3.503.1-81.7-1-67РС
Нач. ОИС	Федоров			Ведомость расхода стали на балку L=33м, h=1.53м Армирование пучками из стали класса В и ненапрягаемой арматурой класса А-III
ГИП	Старова		2.06.14	
Вед. инж.	Штеменко			
Инж. 1к.	Хазова			
Инж. Пк.	Гавриленкова			

Стадия	Лист	Листов
Р		1

СОЮЗДОРПРОЕКТ

Формат А3

Марка элемента	Напрягаемая арматура, кг класса	Вязальная проволока, кг	Изделия арматурные, кг								Изделия закладные и анкеры, кг															Общий расход, кг
			Арматура класса							Всего	Арматура класса									Прокат					Всего	
	B		A-I			A-II					B-I	A-I			A-II											
	ГОСТ 7348-81'	ГОСТ 3282-74'	ГОСТ 5781-82'			ГОСТ 5781-82'					ГОСТ 6727-80'	ГОСТ 5781-82'			ГОСТ 5781-82'					ГОСТ см. 3.503.1-81.5-8-ТТ				ГОСТ 8732-78'		
	ø5	ø2	ø6	ø8	Итого	ø10	ø12	ø14	Итого		ø4	ø6	ø14	Итого	ø10	ø12	ø14	ø22	Итого	δ10	δ12	δ20	Итого	o102x6		
Б3300.140.173-ТВ.АII-1	1264.5	21.6	87.6	793.4	881.0	344.0	509.7	1700.0	2553.7	3434.7	6.0	15.6	6.8	22.4	1.9	2.8	-	5.5	10.2	39.4	-	50.9	90.3	7.4	136.3	4857.1
Б3300.140.173-ТВ.АII-2(3,4)	1264.5	21.6	87.6	793.4	881.0	344.0	509.7	1700.0	2553.7	3434.7	6.0	15.6	6.8	22.4	1.9	8.2	-	31.5	41.6	39.4	-	294.4	333.8	7.4	411.2	5132.0
Б3300.140.173-ТВ.АII-5(6,7)	1264.5	21.6	87.6	793.4	881.0	344.0	509.7	1700.0	2553.7	3434.7	6.0	44.2	6.8	51.0	1.9	200.8	-	5.5	208.2	39.4	-	50.9	90.3	7.4	362.9	5083.7
Б3300.174.173-ТВ.АII-1	1264.5	21.6	87.6	837.6	925.2	344.0	537.9	1403.3	2285.2	3210.4	6.0	15.6	6.8	22.4	1.9	2.8	-	5.5	10.2	39.4	-	50.9	90.3	7.4	136.3	4632.8
Б3300.174.173-ТВ.АII-2	1264.5	21.6	87.6	837.6	925.2	344.0	537.9	1403.3	2285.2	3210.4	6.0	15.6	6.8	22.4	10.9	8.2	-	31.5	50.6	153.5	-	294.4	447.9	7.4	534.3	5030.8
Б3300.174.173-ТВ.АII-3	1264.5	21.6	87.6	837.6	925.2	344.0	537.9	1403.3	2285.2	3210.4	6.0	15.6	6.8	22.4	5.8	8.2	-	31.5	45.5	86.6	-	294.4	381.0	7.4	462.3	4958.8
Б3300.174.173-ТВ.АII-4	1264.5	21.6	87.6	837.6	925.2	344.0	537.9	1403.3	2285.2	3210.4	6.0	44.2	6.8	51.0	10.9	200.8	-	5.5	217.2	153.5	-	50.9	204.4	7.4	486.0	4982.5
Б3300.174.173-ТВ.АII-5	1264.5	21.6	87.6	837.6	925.2	344.0	537.9	1403.3	2285.2	3210.4	6.0	44.2	6.8	51.0	5.8	200.8	-	5.5	212.1	86.6	-	50.9	137.5	7.4	414.0	4910.5
Б3300.180.173-ТВ.АII-1	1264.5	21.6	87.6	837.6	925.2	344.0	537.9	2033.3	2915.2	3840.4	6.0	15.6	6.8	22.4	1.9	2.8	-	5.5	10.2	39.4	-	50.9	90.3	7.4	136.3	5262.8
Б3300.180.173-ТВ.АII-2(3,4)	1264.5	21.6	87.6	837.6	925.2	344.0	537.9	2033.3	2915.2	3840.4	6.0	15.6	6.8	22.4	1.9	8.2	-	31.5	41.6	39.4	-	294.4	333.8	7.4	411.2	5572.5
Б3300.180.173-ТВ.АII-5(6,7)	1264.5	21.6	87.6	837.6	925.2	344.0	537.9	2033.3	2915.2	3840.4	6.0	44.2	6.8	51.0	1.9	200.8	-	5.5	208.2	39.4	-	50.9	90.3	7.4	362.9	5524.2
Б3300.194.173-ТВ.АII-1	1264.5	21.6	87.6	859.7	947.3	344.0	552.0	1572.5	2468.5	3415.8	6.0	15.6	6.8	22.4	1.9	2.8	-	5.5	10.2	39.4	-	50.9	90.3	7.4	136.3	4838.2
Б3300.194.173-ТВ.АII-2	1264.5	21.6	87.6	859.7	947.3	344.0	552.0	1572.5	2468.5	3415.8	6.0	15.6	6.8	22.4	10.9	8.2	-	31.5	50.6	153.5	-	294.4	447.9	7.4	534.3	5236.2
Б3300.194.173-ТВ.АII-3	1264.5	21.6	87.6	859.7	947.3	344.0	552.0	1572.5	2468.5	3415.8	6.0	15.6	6.8	22.4	5.8	8.2	-	31.5	45.5	86.6	-	294.4	381.0	7.4	462.3	5164.2
Б3300.194.173-ТВ.АII-4	1264.5	21.6	87.6	859.7	947.3	344.0	552.0	1572.5	2468.5	3415.8	6.0	44.2	6.8	51.0	10.9	200.8	-	5.5	217.2	153.5	-	50.9	204.4	7.4	486.0	5187.9
Б3300.194.173-ТВ.АII-5	1264.5	21.6	87.6	859.7	947.3	344.0	552.0	1572.5	2468.5	3415.8	6.0	44.2	6.8	51.0	5.8	200.8	-	5.5	212.1	86.6	-	50.9	137.5	7.4	414.0	5115.9

Марки стали см. 3.503.1-81.7-1-ТТ

Н контр.	Федоров		17.03.94
Нач. ОИС	Федоров		14.06.94
ГИП	Старова		3.06.94
Вед. инж.	Штеменко		
Инж. Iк.	Хазова		
Инж. Пк.	Гавриленкова		

3.503.1-81.7-1-68РС

Ведомость расхода стали на балку L=33м, h=1.73м
Армирование пучками из стали класса В и ненапрягаемой арматурой класса А-II

Стадия	Лист	Листов
Р		1

СОЮЗДОРПРОЕКТ

Формат А3

Марка элемента	Напрягаемая арматура, кг класса	Вязальная проволока, кг	Изделия арматурные, кг								Изделия закладные и анкеры, кг														Общий расход, кг
			Арматура класса							Всего	Арматура класса									Прокат					Всего
			A-I			A-III					B-I	A-I			A-III										
	B		ГОСТ 5781-82*			ГОСТ 5781-82*					ГОСТ 6727-80*	ГОСТ 5781-82*			ГОСТ 5781-82*					ГОСТ см. 3.503.1-81.5-8-ТТ				ГОСТ 8732-78*		
	ГОСТ 7348-81*	ГОСТ 3282-74*																							
	ø5	ø2	ø6	ø8	Итого	ø8	ø10	ø12	Итого		ø4	ø6	ø14	Итого	ø10	ø12	ø14	ø20	Итого	δ10	δ12	δ20	Итого	o102x6		
63300.140.173-ТВ.АIII-1	1264.5	18.6	87.6	793.4	881.0	-	422.4	1647.9	2070.7	2951.3	6.0	15.6	6.8	22.4	1.9	2.8	-	4.2	8.9	39.4	-	50.9	90.3	7.4	135.0	4369.4
63300.140.173-ТВ.АIII-2(3,4)	1264.5	18.6	87.6	793.4	881.0	-	422.4	1647.9	2070.7	2951.3	6.0	15.6	6.8	22.4	1.9	8.2	-	25.8	35.9	39.4	-	294.4	333.8	7.4	405.5	4639.9
63300.140.173-ТВ.АIII-5(6,7)	1264.5	18.6	87.6	793.4	881.0	-	422.4	1647.9	2070.7	2951.3	6.0	44.2	6.8	51.0	1.9	200.8	-	4.2	206.9	39.4	-	50.9	90.3	7.4	361.6	4596.0
63300.174.173-ТВ.АIII-1	1264.5	18.6	87.6	837.6	925.2	-	442.2	1429.7	1871.9	2797.1	6.0	15.6	6.8	22.4	1.9	2.8	-	4.2	8.9	39.4	-	50.9	90.3	7.4	135.0	4215.2
63300.174.173-ТВ.АIII-2	1264.5	18.6	87.6	837.6	925.2	-	442.2	1429.7	1871.9	2797.1	6.0	15.6	6.8	22.4	10.9	8.2	-	25.8	44.9	153.5	-	294.4	447.9	7.4	528.6	4608.8
63300.174.173-ТВ.АIII-3	1264.5	18.6	87.6	837.6	925.2	-	442.2	1429.7	1871.9	2797.1	6.0	15.6	6.8	22.4	5.8	8.2	-	25.8	39.8	86.6	-	294.4	381.0	7.4	456.6	4536.8
63300.174.173-ТВ.АIII-4	1264.5	18.6	87.6	837.6	925.2	-	442.2	1429.7	1871.9	2797.1	6.0	44.2	6.8	51.0	10.9	200.8	-	4.2	215.9	153.5	-	50.9	204.4	7.4	484.7	4564.9
63300.174.173-ТВ.АIII-5	1264.5	18.6	87.6	837.6	925.2	-	442.2	1429.7	1871.9	2797.1	6.0	44.2	6.8	51.0	5.8	200.8	-	4.2	210.8	86.6	-	50.9	137.5	7.4	412.7	4492.9
63300.180.173-ТВ.АIII-1	1264.5	18.6	87.6	837.6	925.2	-	442.2	1886.0	2328.2	3253.4	6.0	15.6	6.8	22.4	1.9	2.8	-	4.2	8.9	39.4	-	50.9	90.3	7.4	135.0	4671.2
63300.180.173-ТВ.АIII-2(3,4)	1264.5	18.6	87.6	837.6	925.2	-	442.2	1886.0	2328.2	3253.4	6.0	15.6	6.8	22.4	1.9	8.2	-	25.8	35.9	39.4	-	294.4	333.8	7.4	405.5	4942.0
63300.180.173-ТВ.АIII-5(6,7)	1264.5	18.6	87.6	837.6	925.2	-	442.2	1886.0	2328.2	3253.4	6.0	44.2	6.8	51.0	1.9	200.8	-	4.2	206.9	39.4	-	50.9	90.3	7.4	361.6	4898.1
63300.194.173-ТВ.АIII-1	1264.5	18.6	87.6	859.7	947.3	-	452.0	1548.6	2000.6	2947.9	6.0	15.6	6.8	22.4	1.9	2.8	-	4.2	8.9	39.4	-	50.9	90.3	7.4	135.0	4366.0
63300.194.173-ТВ.АIII-2	1264.5	18.6	87.6	859.7	947.3	-	452.0	1548.6	2000.6	2947.9	6.0	15.6	6.8	22.4	10.9	8.2	-	25.8	44.9	153.5	-	294.4	447.9	7.4	528.6	4759.6
63300.194.173-ТВ.АIII-3	1264.5	18.6	87.6	859.7	947.3	-	452.0	1548.6	2000.6	2947.9	6.0	15.6	6.8	22.4	5.8	8.2	-	25.8	39.8	86.6	-	294.4	381.0	7.4	456.6	4687.6
63300.194.173-ТВ.АIII-4	1264.5	18.6	87.6	859.7	947.3	-	452.0	1548.6	2000.6	2947.9	6.0	44.2	6.8	51.0	10.9	200.8	-	4.2	215.9	153.5	-	50.9	204.4	7.4	484.7	4715.7
63300.194.173-ТВ.АIII-5	1264.5	18.6	87.6	859.7	947.3	-	452.0	1548.6	2000.6	2947.9	6.0	44.2	6.8	51.0	5.8	200.8	-	4.2	210.8	86.6	-	50.9	137.5	7.4	412.7	4643.7

Марки стали см. 3.503.1-81.7-1-ТТ

Н. контр.	Федоров		17.06.94
Нач. ОИС	Федоров		14.04.94
ГИП	Старова		5.06.94
Вед. инж.	Штеменко		
Инж. Iк.	Хазова		
Инж. IIк.	Гавриленкова		

3.503.1-81.7-1-69РС

Ведомость расхода стали на балку L=33м, h=1.73м Армирование пучками из стали класса В и ненапрягаемой арматурой класса А-III

Стадия	Лист	Листов
Р		1

СОЮЗДОРПРОЕКТ

Формат А3

100/2 | 85

gost.e-ecolog.ru