МИНИСТЕРСТВО ТРАНСПОРТНОГО СТРОИТЕЛЬСТВА
ГЛАВМОСТОСТРОЙ
СПЕЦИАЛЬНОЕ КОНСТРУКТОРСКОЕ БЮРО

ТИПОВЫЕ КОНСТРУКЦИИ И ДЕТАЛИ ЗДАНИЙ И СООРУЖЕНИЙ

СЕРИЯ 3.503-50

Пролетные строения для автодорожных мостов сталежелезобетонные разрезные и неразрезные с ездой поверху, пролетами в свету 40, 60 и 80 м под габариты Г-10 и Г-11,5 в обычном и северном исполнении

Выпуск 11

Монтаж пролетных строений $L_р$=42+63+42 м

Габариты Г-10 и Г-11,5

Рабочие чертежи

РАЗРАБОТАНЫ
СКБ ГЛАВМОСТОСТРОЯ
МИНТРАНССТРОЯ

ГЛАВНЫЙ ИНЖЕНЕР СКБ ГЛАВМОСТОСТРОЯ /РЯЗАНСКИЙ Л.Д./
НАЧАЛЬНИК ОТДЕЛА БОЛЬШИХ МОСТОВ /ГЕВОНДЯН З.С./
ГЛАВНЫЙ КОНСТРУКТОР ПРОЕКТОВ /МАКАРЬЕВСКИЙ Л.Д./

УТВЕРЖДЕНЫ ПРИКАЗОМ МИНТРАНССТРОЯ
ОТ 29.12.1978 г. № Л-1628
ВВЕДЕНЫ В ДЕЙСТВИЕ С 1.11.79 г.
ПРИКАЗОМ МИНТРАНССТРОЯ
ОТ 11.06.1979 г. №Л-741

gost.e-ecolog.ru

№ страниц проекта	Наименование чертежей	№ листов СНБ
1	2	3
2	Состав проекта	
3	Пояснительная записка	1
4	Пояснительная записка	2
5	Схема продольной надвижки пролетного строения e_p=42+63+42м на накатках с временной опорой.	3
6	Схема продольной надвижки пролётного строения e_p=42+63+42м на фторопласте с временной опорой.	4
7	Схема продольной надвижки пролетного строения e_p=42+63+42м на накатках с аванбеком e=21м	5
8	Схема продольной надвижки пролетного строения e_p=42+63+42м на фторопласте с аванбеком e=21м	6
9	Генплан строительной площадки.	7
10	Прирельсовый склад монтажных элементов и плит проезжей части	8
11	Технологическая линия пескоструйной очистки	9
12	Сборка пролётного строения на сборочной площадке при надвижке в пролёт с временной опорой.	10
13	Сборочная площадка на подходе. Нижние накаточные пути и сборочные клетки пролетного строения e=42+63+42м Г-10(R=0; R=10000) Г-11.5(R=0; 15000)	11
14	Сборочная площадка на подходе. Нижние накаточные пути и сборочные клетки пролетного строения e=42+63+42м Г-10 (R=3000), Г-11.5 (R=5000)	12
15	Сборочная площадка на подходе. Нижние накаточные пути и сборочные клетки пролетного строения e=42+63+42м Г-10(R=3000), Г-11.5(R=5000)	13
16	Установка кареток в/п 110т на постоянной опоре. Общий вид.	14
17	Установка кареток в/п 110т на устое. Общий вид.	15
18	Установка кареток в/п 110т на временной опоре. Общий вид.	16
19	Опорная балка. Опорные столики. Детали.	17
20	Рама опорная. Стойка. Детали.	18
21	Размещение перекаточных устройств для надвижки на фторопласте на постоянной опоре. Общий вид.	19
22	Размещение перекаточных устройств для надвижки на фторопласте на устое. Общий вид.	20
23	Размещение перекаточных устройств для надвижки на фторопласте на временной опоре. Общий вид.	21
24	Перекаточное устройство для надвижки на фторопласте. Марки. Детали.	22
25	Рама опорная. Стойка. Марки. Детали.	23
26	Перекаточное устройство для надвижки на фторопласте. Размещение салазок и листов фторопласта. Марки. Детали.	24
27	Перекаточное устройство для надвижки на фторопласте. Марки. Детали.	25
28	Перекаточное устройство для надвижки на фторопласте. Высоты салазок при надвижке.	26
29	Перфорированные листы перекрытия стыков при надвижке на накатках. Общий вид.	27
30	Перфорированные листы перекрытия стыков при надвижке на накатках. Марки.	28
31	Временные опоры H=10.0м; 12.0м; 16.0м. Монтажные схемы.	29
32	Временные опоры H=10.0м; 12.0м; 16.0м Лежневое основание. Свайное основание при глубине воды от 1.5 до 3.5м.	30
33	Временные опоры H=10.0м; 12.0м; 16.0м Свайное основание при глубине воды от 0м до 1.5м	31
34	Временные опоры H=10.0м; 12.0м; 16.0м. Свайное основание при глубине воды от 3.5м до 6.0м.	32
35	Обстройка постоянной опоры подмостями. Общий вид.	33
36	Обстройка устоя подмостями. Общий вид.	34
37	Обстройка временной опоры подмостями. Общий вид.	35
38	Обстройка опор и устоя подмостями. Детали.	36
39	Тяговые и тормозные обустройства для продольной надвижки пролетных строений.	37
40	Тяговые и тормозные обустройства. Узлы. Марки. Детали.	38
41	Тяговые и тормозные обустройства. Якоря лебедок и полиспаста	39
42	Опускание пролётного строения на опорные части.	40
43	Выборка провиба с помощью короткого аванбека при надвижке.	41
44	Короткий аванбек. Схемы установки. Марки. Детали.	42
45	Монт. хэс плит проезжей части. пневмоколесным краном КС-5363С.	43
46	Подмости для монтажа плит проезжей части.	44
47	Подмости для монтажа плит проезжей части.	45
48	Технологические карты заполнения узлов. Стыки аванбека и главных балок.	46
49	Технологические карты заполнения узлов Стыки главных балок.	47
50	Технологические карты заполнения узлов. Стыки главных балок.	48
51	Технологические карты заполнения узлов. Продольные связи.	49
52	Технологические карты заполнения узлов Домкратные балки.	50
53	Технологические карты заполнения узлов. Поперечные связи и домкратные балки.	(51)

СНБ Главмостострой Москва

Нач. отдела Гл. инженер пр. Гл. конструктор Руководитель группы Исполнил

Рожков, Жилкина, Рожков, Гевондян, Гевондян, Гевондян, Матвеевский

Инв. № подл. | Подпись и дата | Взам. инв. №

ТК	Пролётные строения для автодорожных мостов. сталежелезобетонные разрезные и неразрезные с ездой "поверху", пролётами в свету 42 60 и 80м под габариты Г-10 и Г-11.5 в обычном и северном исполнении.		1180/11 2
1978	Монтаж пролётных строений e=42+63+42м. Габарит Г-10 и Г-11.5 Рабочие чертежи	Состав проекта	Серия 3.503-50 Выпуск 11 Лист

1. Общая часть

1.1. Проект монтажа сталежелезобетонных пролётных строений разработан СКБ Главмостостроя как составная часть (выпуски 9÷16) типового проекта сталежелезобетонных пролетных строений автодорожных мостов с ездой поверху, пролётами в свету 40,60, 80м под габариты Г-10 и Г-11,5 в обычном и северном исполнении, разработанного Union-транспроектом (серия 3.503-50 выпуски 1-8).

Пролетные строения под габариты Г-10 и Г-11.5 предназначены для установки на автодорожных мостах, расположенных на прямых участках дорог III и IV технической категории в плане и профиле, а также на кривых наименьших радиусов: выпуклых-10000м 15000м; вогнутых -3000м и 5000м соответственно, эксплуатируемых в районах с расчетной температурой воздуха до -40°С (обычное исполнение) и ниже -40°С (северные климатические зоны А и Б- северное исполнение).

1.2. Проект монтажа пролётных строений и чертежи необходимых временных сложных вспомогательных сооружений и устройств выполнены с учетом требований, действующих нормативных документов:

- СНиП III-43-75, СНиП III-18-75, СНиП III-А, 11-70;
- инструкции по проектированию вспомогательных сооружений и устройств для строительства мостов-ВСН 136-78 Минтрансстроя; - технических условий проектирования железнодорожных, автодорожных и городских мостов и труб (СН200-62) с учетом рекомендаций ЦНИИС-а в части правил загружения проезжей части пролётных строений временной нагрузкой при расчетах изгибно-крутильной устойчивости стальных балок;
- инструкции по технологии устройства соединений на высокопрочных болтах в стальных конструкциях - ВСН 163-69 Минтрансстроя и других действующих нормативных документов.

2. Монтаж пролётных строений

2.1. В данном выпуске рассмотрены варианты монтажа: неразрезного пролётного строения $\ell = 42+63+42$м, устанавливаемого в пролёт способом продольной надвижки с применением аванбека $\ell = 21$м без временных опор:

- или без аванбека с применением временной опоры, устанавливаемой посередине пролета $\ell = 63$м.

2.2. В качестве перекаточных устройств для продольной надвижки предусматриваются каретки или обустройства для надвижки пролётных строений на фторопласте.

2.3. В зависимости от габаритов мостов в проекте были приняты следующие способы надвижки:

- для мостов, расположенных на площадке и вертикальных выпуклых кривых радиусом R=10000м и R=15000м по горизонтали;
- для мостов на вогнутых вертикальных кривых R=5000м и R=3000м-по кривой соответствующих радиусов.

Выравнивание накаточных средств на опорах производится с помощью металлических прокладок различной высоты в зависимости от радиуса вертикальных кривых.

2.4. В рабочих чертежах принята надвижка пролётных строений с досыпанной насыпи подходов, с последующей добетонировкой шкафных стенок и досыпкой насыпи.

2.5. Размеры подферменников опор и устоев взяты условно и должны уточняться в каждом конкретном случае при привязке типового проекта монтажа.

2.6. Все варианты продольной надвижки разработаны с учетом общих условий: - сборочная площадка расположена на недосыпанной насыпи за устоем и имеет длину достаточную для монтажа всех пролётных строений; - надвижка осуществляется по нижнему поясу пролётного строения, болты стыковых накладок которого перекрыты перфорированными листами;

- выборка прогиба конца консоли производится с помощью короткого аванбека.

2.7. Надвижка пролётных строений в пролёт осуществляется с помощью 2-х тяговых полиспастов г/п 20т и 2-х лебедок сл-5. Тормозные полиспасты и лебедки приняты той же грузоподъемности что и тяговые. Первоначальная подвижка пролётного строения после остановки надвижки осуществляется с помощью гидравлических домкратов, упирающихся в переносные упоры, закрепленные за рельсовые пути.

2.8. Монтаж железобетонных плит проезжей части осуществляется с помощью крана КС-5363С по способу вправо „от себя". Блоки проезжей части под кран подаются автотранспортом, движущимся по колейному настилу или по ранее уложенным ж.б. плитам проезжей части на которой краской нанесены линии движения колес. Движение крана принято строго по оси пролётного строения. В момент поворота крана с грузом и расположения стрелы перпендикулярно оси пролётного строения вылет стрелы должен быть минимальным. После установки плиты расклиниваются в упоры верхнего пояса сквозь окна в плите и сваариваются накладками по нижнему поясу плиты.

2.9. Во всех случаях типовой проект подлежит привязке к местным условиям в части общей организации работ и конкретных размеров опор.

2.10. При привязке типового проекта обязательно прикладывать настоящую пояснительную записку.

3. Временные сложные вспомогательные сооружения и устройства для производства работ по монтажу пролётных строений.

3.1. Продольная надвижка пролетного строения $\ell_p = 42+63+42$м осуществляется с помощью временных вспомогательных сооружений и устройств.

- четырехрольных кареток г/п 110т, устанавливаемых на опорах; - перекаточных обустройств для надвижки на фторопласте.

3.2. Материалы временных обустройств (кареток, перекаточных устройств на фторопласте, подмостей обстройки опор и т.д.) в проекте указаны для монтажа пролетных строений в обычных условиях. Для несущих конструкций кареток и устройств на фторопласте, переходных столиков, короткого аванбека, подмостей на опорах и т.д. приняты марки стали Вст3пс5 ГОСТ 380-71*

3.3. Для монтажа пролётных строений в условиях северной климатической зоны необходимо изготовлять временные вспомогательные устройства, указанные в проекте, из стали марки 15ХСНД по ГОСТ 6713-75.

3.4. Антифрикционные прокладки для устройств скольжения изготавливаются из фторопласта-4 марки А или Б незакаленного по ГОСТ 10007-72.

3.5. В качестве контртела (элемента, по которому движется антифрикционная прокладка) принята поверхность перекаточных салазок из прокатного швеллера N30, покрытого атмосферостойкими, имеющими глянцевый блеск, эмалями типа ПФ-115 (ГОСТ 6465-76). Перед покраской поверхность проката должна быть ровной, с шероховатостью не ниже $R_z 80$ по ГОСТ 2789-73.

Лакокрасочные материалы наносятся ровным слоем с помощью краскораспылителя. Поверхность контртела после покраски должна иметь шероховатость $\nabla^{1,25}$ по ГОСТ 2789-73.

3.6. Продольная надвижка неразрезного пролётного строения $\ell_p = 42+63+42$м, как на каретках, так и с применением фторопласта осуществляется с аванбеком длиной 21.0м.

Нач. отдела	Ал.			
Гл. инж. отд.				
Гл. конструктор				
Рабочий проект	Инженер			
Составлен				
Проверен				

СКБ Главмостостроя Мосгва

ТК	Пролетные строения для автодорожных мостов сталежелезобетонные разрезные и неразрезные с ездой поверху, пролётами в свету 40,60 и 80м под габариты Г-10 и Г-11.5. в обычном и северном исполнении.		1980/11 3
1978	Монтаж пролётных строений $\ell = 42+63+42$м: Габариты Г-10 и Г-11.5 Рабочие чертежи	Пояснительная записка.	Серия 3.503-50 Выпуск 11 Лист 1

3.7. Короткий аванбек при надвижке пролётного строения $l_р$=42+63+42 м с временными опорами присоединяется к пролетному строению, для чего в вертикальной стенке концевого блока рассверливаются дополнительные отверстия.

При надвижке пролётного строения $l_р$=42+63+42 м на откатах без временных опор короткий аванбек крепится к вертикальной стенке переднего конца аванбека l=10.2 м, при надвижке его на каретках - короткий аванбек не применяется.

3.8. Временные опоры для надвижки пролётных строений запроектированы из элементов МИК-С* и могут применяться во всех климатических зонах.

Высота опор принята до 20 м. Учитывая разную интенсивность ветровой нагрузки в различных районах Советского Союза, для районов III-V (см. приложение 13 ВСН 136-78 г.) необходимо развитие базы основания до 6 м при высотах опор больше 8 м.

В каждом конкретном случае, должна производиться проверка устойчивости опоры на расчетную ветровую нагрузку вдоль и поперек моста при отсутствии вертикальной нагрузки от пролётного строения.

3.9. В проекте приведены примеры лежневых и свайных оснований под временные опоры.

3.9.1. Лежневые основания приняты для суходолов и пойменных участков мостового перехода при допускаемом давлении на грунт до 1.5 кг/см².

3.9.2. Свайные основания приняты:

- при глубине воды до 1.5 м - одиночные сваи из бревен ф26 см;
- при глубине воды от 1.5 м до 3.5 м - сваи из брусчатых пакетов;
- при глубине воды от 3.5 м до 6 м сваи из брусчатых пакетов в деревянном каркасе.

3.10. Постоянные и временные опоры обстраиваются временными металлическими подмостями, крепление которых к верху опор осуществляется с помощью анкерных болтов.

4. Техника безопасности при продольной надвижке пролетных строений.

4.1. При всех работах по надвижке пролётных строений должны выполняться требования техники безопасности, предусмотренные соответствующими разделами СНиП III-А. 11-70* и Правилами техники безопасности и производственной санитарии при строительстве мостов и труб", а также указаний настоящего проекта.

4.2. Специальные мероприятия по технике безопасности:

4.2.1. Надвижка пролётных строений должна производиться в соответствии со специальной инструкцией, утвержденной главным инженером строительства и согласованной с проектной организацией, в которой подробно описаны все стадии монтажа и содержатся четкие указания о системе сигнализации обязательной для всех участников надвижки.

4.2.2. Рядом с командным пунктом должны быть установлены приборы для определения направления и скорости ветра. При ветре свыше 5-ти баллов работы по надвижке пролётного строения должны быть прекращены, тросы набиты, тележки на насыпи заклинены.

4.2.3. На период перекатки должна быть установлена радиотелефонная связь командного пункта со всеми участками работ.

4.2.4. На капитальных опорах должны быть установлены датчики, регистрирующие возможные смещения верха опор и отключающие тяговые устройства при величинах усилий на опору выше допустимых.

* МИК-С - мостовые инвентарные конструкции стоечные. Рабочие чертежи конструкций МИК-С разработаны СКБ Главмостостроя Минтрансстроя (заказ № 1954С-00-00).

Примечание.

1 Конструкции аванбеков длиной 21,0 м, а также конструкцию кареток для продольной надвижки и тележек-даны в выпуске 15 (см. 1180/15).

2 При разработке ППР по монтажу металлоконструкций пролетных строений и укладке плит, последовательность работ во всех случаях должна быть согласована с генпроектировщиком, а также должна быть составлена специальная производственная инструкция.

Нач. отдела Сапиж
Гл. инженер проекта Федулин
Гл. специалист Федосеев
Исполнил Иванова
Проверил Шилов
Н. контр. Шилов
Гл. инженер Шилов

СКБ Главмостостроя Москва

Нач. участка

ТК	Пролётные строения для автодорожных мостов. Сталежелезобетонные разрезные и неразрезные с ездой поверху, пролётами в свету 40, 60 и 80 м под габариты Г-10 и Г-11.5 в обычном и северном исполнении.		1180/11	4
1978	Монтаж пролетных строений l=42+63+42 м. Габариты Г-10 и Г-11.5 Рабочие чертежи	Пояснительная записка	Серия 3.503-50	
			Выпуск 11	Лист 2

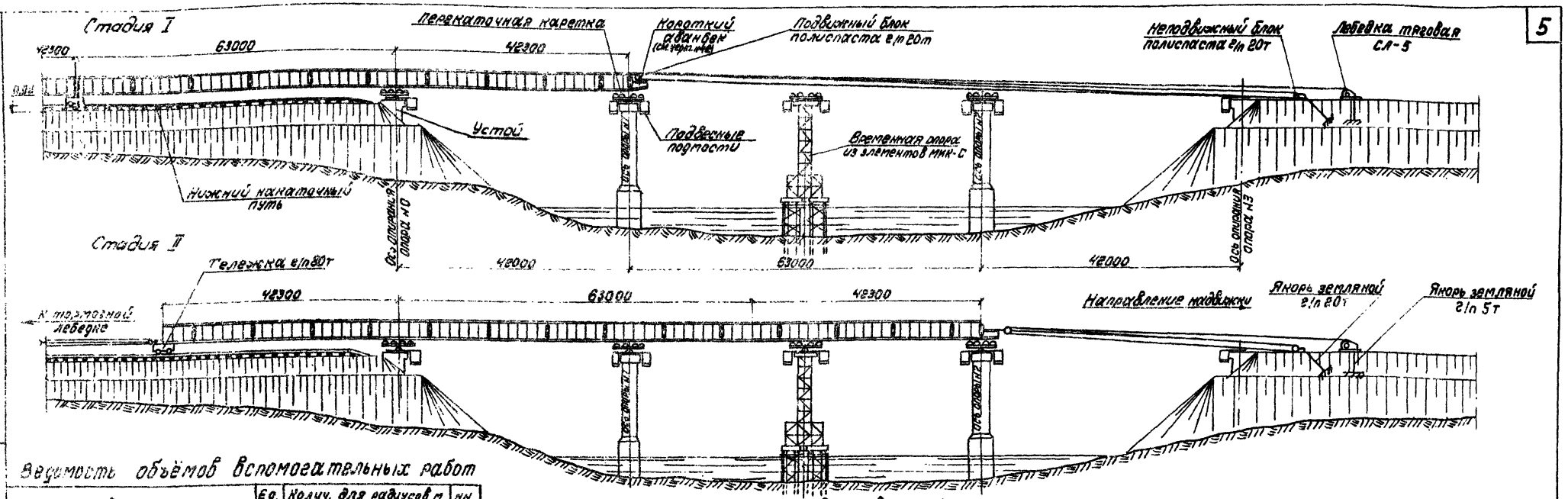

Ведомость объёмов вспомогательных работ

Наименование работ		Ед. изм.	Колич. для радиусов м: 0	3000	5000	10000	15000	№№ листов
Временная опора	1. Забивка деревянных свай d=18 см на глубину до 3.5 см	шт	32	32	32	32	32	32
		м3	61.4	61.4	61.4	61.4	61.4	
	2. Устройство ростверка с обтайной его Каркасом	м3	20.6	20.6	20.6	20.6	20.6	32
	3. Монтаж (демонтаж) опоры из элементов МИК-С	т	30.7	30.7	30.7	30.7	30.7	29
	4. Изготовление монтаж (демонтаж) подмостей: индив. металл	т	2.41	2.41	2.41	2.41	2.41	35
	лесоматериал	м3	3.20	3.20	3.20	3.20	3.20	
	5. Изготовление пакета из индивидуального металла	шт	2	2	2	2	2	16,17
		т	1.16	1.16	1.16	1.16	1.16	
	6. Монтаж (демонтаж) перекаточной каретки и пакета	т	3.89	3.89	3.89	3.89	3.89	16
Сборочная площадка	7. Планировка насыпи	м2	1500	1500	1500	1500	1500	11÷13
	8. Устройство шпальных основания	м3	335	335	335	335	335	11÷13
	9. Устройство шпальных сборочных клеток	м3	90	90	90	96	96	11÷13
	10. Устройство нижних накаточных путей из рельс Р-50 на полуупорах	п.м нитей	596	596	596	596	596	11÷13
Постоянная опора	11. Изготовление, монтаж (демонтаж) подмостей	т	6.8	6.8	6.8	6.8	6.8	33÷34
		м3	4.8	4.8	4.8	4.8	4.8	
	12. Изготовление, монтаж (демонтаж) переходных столиков из индивидуального металла	т	2.48	2.48	2.48	2.32	1.92	14÷16
	13. Монтаж (демонтаж) перекаточных кареток	шт	6	6	6	6	6	14÷16
		т	17.2	17.2	17.2	17.2	17.2	
	14. Изготовление, монтаж (демонтаж) временных опор. частей из индив. металла	шт	4	4	4	4	4	40
		т	0.30	0.30	0.30	0.30	0.30	40
	15. Изготовление, установка (снятие) подвесных металлических пакетов	т	1.8	1.8	1.8	1.8	1.8	40
	16. Устройство страховочных и подмостных клеток	м3	18.8	18.8	18.8	18.8	18.8	40
	17. Изготовление, монтаж (демонтаж) перекаточных листов перемычки пролетного строения из индивидуального металла	т	2.20	2.20	2.20	2.60	2.20	27÷28
	18. Устройство земляных якорей: грузоподъемностью 80т г/п	шт	4	4	4	4	4	39
	5т	шт	4	4	4	4	4	

Порядок производства работ

1. На насыпи подхода устраиваются нижние накаточные пути, земляные якоря г/п 20т и г/п 5т, затем устанавливаются тяговые и тормозные лебедки.
2. С помощью плавучего крана г/п 16т монтируется временная опора в пролете 1-2.
3. С помощью крана г/п 25т на шпальных клетках собирается пролетное строение e_p=42+63+42м с коротким аванбеком в последовательности, указанной на листе N 11.
4. Пролетное строение снимается со сборочных клеток и устанавливается на тележки г/п 80т. Производится запасовка тяговых и тормозных полиспастов.
5. Постоянные и временная опоры обстраиваются подмостями. На опорах монтируются перекаточные каретки.
6. С помощью полиспастов пролетное строение выкатывается в пролет и надвигается на постоянную опору N 1.
7. Пролетное строение выкатывается в пролет 1-2 и через временную опору надвигается на постоянную опору N 2. В оставшемся пролете надвижка пролетного строения производится аналогично.
8. После надвижки пролетного строения до устоя выбирается прогиб конца консоли пролетного строения. На постоянных опорах устанавливаются домкраты г/п 100т, посредством которых пролетное строение поднимается. Демонтируются каретки, устанавливаются опорные части, которые обстраиваются страховочными клетка. ми. Демонтируется короткий аванбек. Пролетное строение опускается на опорные части: временные на устоях; на промежуточных опорах - на постоянные опорные части.
9. Производится забетонировка устоев и досыпка насыпей.
10. Краном КС-5363С производится монтаж плит проезжей части.
11. Производится регулировка реакций от постоянной нагрузки на пролетное строение на устоях.

Ведомость потребного оборудования и такелажа

Наименование	Марка, ГОСТ	Ед. изм.	Кол-во
Домкрат гидравлический	ДГ-100	шт	8
Насосная станция	НСП-400	комп	4
Лебедка механическая г/п 5т	СЛ-5	шт	4
Редуктор для лебедки г/п 5т	—	шт	4
Кран пневмоколесный	КС-5363С	шт	1
Блок полиспастов г/п 20т		шт	4
Тележка для надвижки г/п 80т		шт	8

Примечания:

1. За отметку 0.00 условно принята отметка верха насыпи за устоем №0.
2. Для мостов, расположенных на вогнутых вертикальных кривых R=3000м для габарита Г-10 и R=5000м для габарита Г-11.5 насыпь за устоем на длине сборочной площадки отсыпается по кривой соответствующих радиусов.

Масштаб 1:500

1180/11	5

ТК	Пролетные строения для автодорожных мостов сталежелезобетонные разрезные и неразрезные с ездой поверху, пролетами в свету 42,60 и 80 м под габариты Г-10 и Г-11.5 в обычном и северном исполнении.	Серия 3.503-50	
1978	Монтаж пролетных строений e=42+63+42м габарит Г-10 и Г-11.5 рабочие чертежи.	Схема продольной надвижки пролетного строения e_p=42+63+42м на каретках с временной опорой.	Выпуск 11 / Лист 3

Инв. № подл. | Подпись и дата | Взам. инв. №

Гипротрансмост | Гипрогорстрой | Ленгипрогорстрой | Ленгипрогорстрой | Ленгипрогорстрой | Ленгипрогорстрой | Ленгипрогорстрой | Ленгипрогорстрой

Нач. отдела | Гл. инженер | Гл. конструктор | Нач. сектора | Ст. инженер | Инженер | Техник | Техник

Ред. канстр. | Ред. | Ред. | Ред. | Ред. | Ред. | Ред. | Ред.

Госстрой СССР | Госстрой РСФСР | Госстрой Эстонской ССР | Госстрой Латвийской ССР | Госстрой Литовской ССР | Госстрой Белорусской ССР | Госстрой Украинской ССР | Госстрой Молдавской ССР

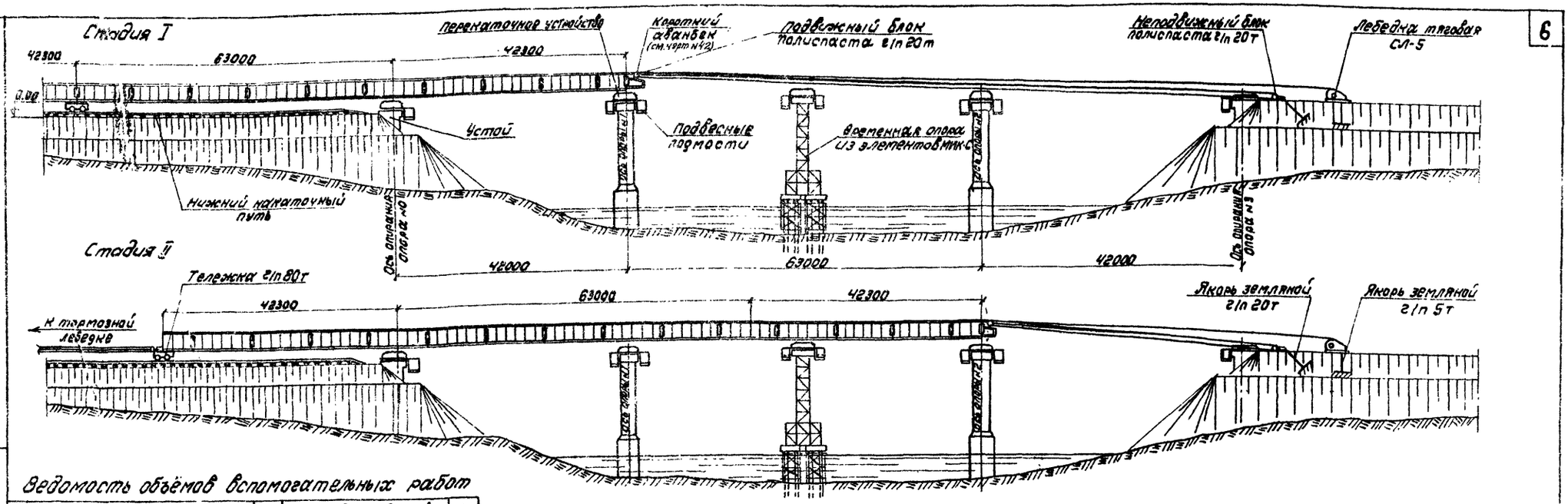

Ведомость объёмов вспомогательных работ

Наименование работ	Ед. изм	Колич. для радиусов м: 0	3000	5000	10000	15000	∞	№ листа
Сборочная площадка временной опоры: 1. Забивка деревянных свай	шт	32	32	32	32	32	32	
	м³	61.4	61.4	61.4	61.4	61.4		
2. Устройство ростверка с обстройкой его насыпом	м³	20.6	20.6	20.6	20.6	20.6	32	
3. Монтаж (демонтаж) опоры из элементов МИК-С	т	30.7	30.7	30.7	30.7	30.7	29	
4. Изготовление пакета и перекаточного устройства из индивидуального металла	т	4.43	4.43	4.43	4.43	4.43	21÷25	
5. Монтаж (демонтаж) перекаточного устройства и пакета	т	4.43	4.43	4.43	4.43	4.43	21÷25	
6. Изготовление монтаж (демонтаж) подмостей: индив. металл	т	2.41	2.41	2.41	2.41	2.41	35÷36	
лесоматериал	м³	3.20	3.20	3.20	3.20	320		
7. Планировка насыпи	м²	1500	1500	1500	1500	1500	11÷13	
8. Устройство щебеночного основания	м³	335	335	335	335	335	11÷13	
9. Устройство шпальных сборочных клеток	м³	90	90	90	96	96	11÷13	
10. Устройство нижних накаточ. путей из рельсов Р-50 на полушпалах	п.м. рельс	596	596	596	596	596	11÷13	
11. Изготовление монтаж (демонтаж) подмостей: индив. металл	т	6.8	6.8	6.8	6.8	6.8	33,34	
лесоматериал	м³	4.8	4.8	4.8	4.8	4.8		
12. Изготовление монтаж (демонтаж) переходных столиков из индивидуального металла	т	1.48	1.48	1.48	0.96	1.12	19	
13. Изготовление монтаж (демонтаж) перекаточных устройств из индивидуального металла	т	11.88	11.88	11.88	11.88	11.88	19÷21	
14. Изготовление, монтаж (демонтаж) временных опорных частей из индив. металла	т	0.30	0.30	0.30	0.30	0.30	40	
15. Изготовление, установка (снятие) подомкратных металлических пакетов	т	1.8	1.8	1.8	1.8	1.8	40	
16. Устройство стрелочных и подомкратных клеток	м³	18.8	18.8	18.8	18.8	18.8	40	
17. Устройство земляных якорей: грузоподъемностью 80т	шт	4	4	4	4	4	39	
г/п 5т	шт	4	4	4	4	4		

Расход материалов на одну опору:
фторопласт — 12 кг
резина — 88 кг
бакелизированная фанера — 216 кг

Порядок производства работ.

1. На насыпи подхода устраиваются нижние накаточные пути, земляные якоря г/п 20т и г/п 5т, затем устанавливаются тяговые и тормозные лебедки.
2. С помощью плавучего крана г/п 16т монтируется временная опора в пролете 1-2.
3. С помощью крана г/п 25т на шпальных клетках собирается пролетное строение ℓр=42+63+42м с коротким аванбеком в последовательности, указанной на листе N 11.
4. Пролетное строение снимается со сборочных клеток и устанавливается на тележки г/п 80т. Производится запасовка тяговых и тормозных полиспастов.
5. Постоянные и временная опоры обстраиваются подмостями. На опорах монтируются перекаточные устройства на фторопласте.
6. С помощью полиспастов пролетное строение выкатывается в пролёт и надвигается на постоянную опору N1.
7. Пролетное строение выкатывается в пролет 1-2 и через временную опору надвигается на постоянную опору N2. В последнем пролете надвижка пролетного строения производится аналогично.
8. После надвижки пролетного строения до устоя выбирается прогиб конца консоли пролетного строения. На постоянных опорах устанавливаются домкраты г/п 100т, посредством которых пролетное строение поднимается. Демонтируется коротний аванбек. Пролетное строение опускается на опорные части.
9. Производится добетонирование устоев и досыпка насыпей.
10. Краном КС-5363С производится монтаж плит проезжей части.
11. Производится регулировка реакций от постоянной нагрузки на пролетное строение на устоях.
12. Демонтируется временная опора.

Ведомость потребного оборудования и такелажа

Наименование	Марка, ГОСТ	Ед. изм.	Кол-во
Домкрат гидравлический	ДГ-100	шт.	8
Насосная станция	НСП-400	комп.	4
Лебедка механическая г/п 5т	СЛ-5	шт	4
Редуктор для лебедки г/п 5т	—	шт	4
Кран пневмоколесный	КС-5363С	шт.	1
Блок полиспаст г/п 20т		шт.	4
Тележка для надвижки г/п 80т		шт	8

Примечания:

1. За отметку 0.00 условно принята отметка верха насыпи за устоем.
2. Для мостов, расположенных на вогнутых вертикальных кривых R=3000м — для габарита Г-10 и R=5000м — для габарита Г-11.5 насыпь за устоем на длине сборочной площади отсыпается по кривой соответствующих радиусов.
3. Надвижку пролетных строений по фторопласту рекомендуется проводить при температуре воздуха не ниже -30°С.

ТК 1978	Пролетные строения для автодорожных мостов сталежелезобетонные разрезные и неразрезные с ездой поверху, пролетами в свету 40,60 и 80м под габариты Г-10 и Г-11.5 в обычном и северном исполнении. Монтаж пролетных строений ℓр=42+63+42м габарит Г-10 и Г-11.5 рабочие чертежи.	Схема продольной надвижки пролетного строения ℓр=42+63+42м на фторопласте с временной опорой.	1180/11 6; Серия 3.503-50; Выпуск 11; Лист 4

Сиг главностроителя Москва
Нач. отдела Зотеев
Гл. инженер проекта Мальц
Гл. конструктор проекта Гавасиев
Руководитель группы Гребенюк
Инженер Ермаков
Инженер Гаврилов
Инв. № подл. | Подпись и дата | Взам. инв. №

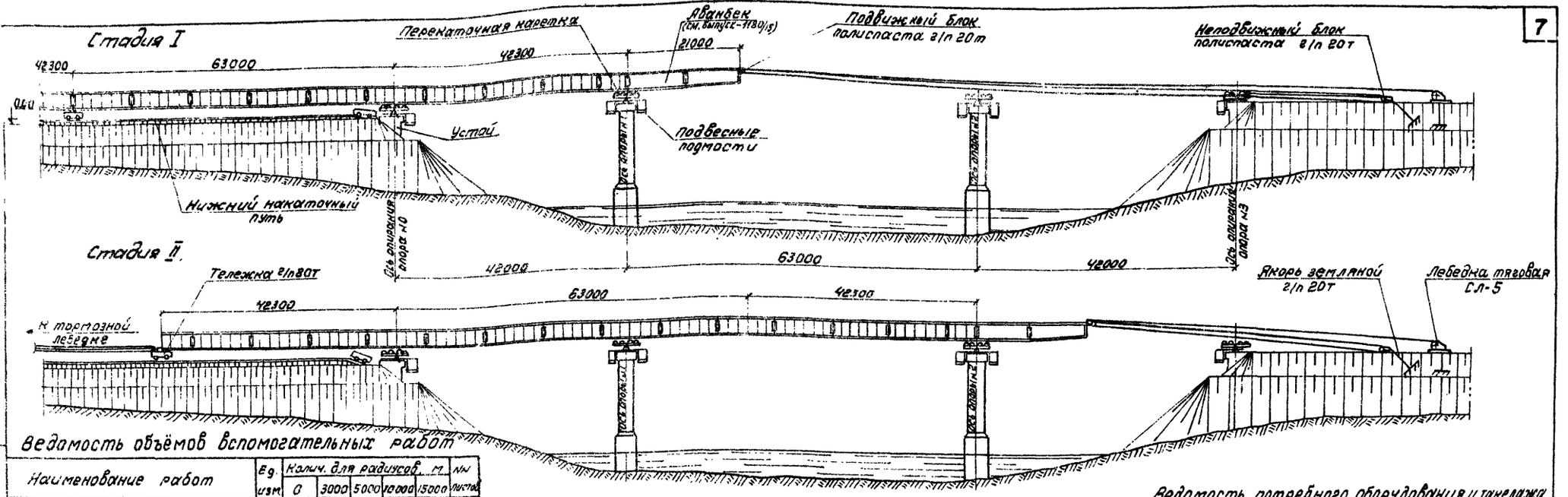

Ведомость объёмов вспомогательных работ

Наименование работ		Ед. изм.	Колич. для радиусов, м: 0	3000	5000	10000	15000	№№ листов
Сборочная площадка	1. Планировка насыпи	м²	1700	1700	1700	1700	1700	11
	2. Устройство щебеночного основания	м³	380	380	380	380	380	11
	3. Устройство шпальных сборочных клеток	м³	116	116	116	122	122	11
	4. Устройство нижних накаточных путей из рельсов Р-50 на полушпалах	п.м.	680	680	680	680	680	11
Обстройка клеток металлом	5. Изготовление подмостей из индивидуального металла	т	3.40	3.40	3.40	3.40	3.40	34÷35
	6. Монтаж (демонтаж) подмостей: металл	т	3.40	3.40	3.40	3.40	3.40	34÷35
	лесоматер.	м³	2.40	2.40	2.40	2.40	2.40	34÷35
	7. Изготовление, монтаж (демонтаж) переходных стоянок из металла	т	2.48	2.48	2.48	2.32	1.92	14÷16
	8. Монтаж (демонтаж) перекаточных кареток	шт / т	8 / 14.40	8 / 14.40	8 / 14.40	8 / 14.40	8 / 14.40	14÷16
	9. Устройство домкратных и страховочных клеток из лесоматериала	м³	18.8	18.8	18.8	18.8	18.8	40
	10. Изготовление, монтаж (демонтаж) передаточных листов перемычки стыков пролетного строения из индивидуального металла	т	2.48	2.48	2.48	2.48	2.48	27.28
	11. Устройство земляных якорей: грузоподъемностью 20 т	шт	4	4	4	4	4	37÷39
	грузоподъемностью 5 т	шт	4	4	4	4	4	
	12. Изготовление, монтаж (демонтаж) временных опорных частей из листового металла	т	0.30	0.30	0.30	0.30	0.30	40
	13. Изготовление, установка (снятие) подкладочных металлических пакетов	т	1.60	1.60	1.60	1.60	1.60	40

Порядок производства работ

1. На насыпи подхода устраиваются нижние накаточные пути. Устраиваются якоря г/п 5т и г/п 20т; устанавливаются тормозные и тяговые лебедки.
2. С помощью крана г/п 25т на шпальных клетках собирается пролетное строение e_p=42+63+42м с аванбеком e=21м в последовательности, указанной на листе № 11.
3. Пролётное строение снимается со сборочных клеток и устанавливается на тележки г/п 80т.
4. Производится запасовка тяговых и тормозных полиспастов.
5. Опоры обстраиваются подмостями. На опорах монтируются перекаточные каретки.
6. С помощью полиспастов пролетное строение выкатывается в пролёт и надвигается на опору №1.
7. Пролетное строение выкатывается в следующий пролёт. В остальных пролетах надвижка производится аналогично.
8. После надвижки пролетного строения на дальний устой и демонтажа аванбека, на опорах устанавливаются домкраты, с помощью которых пролетное строение поднимается. Демонтируются каретки, устанавливаются опорные части, которые обстраиваются страховочными клетками. Пролётное строение опускается на опорные части: временные на устоях; постоянные – на промежуточных опорах.
9. Производится добетонирование устоев и досыпка насыпей.
10. Краном КС-5363С производится монтаж плит проезжей части.
11. Производится регулировка реакций от постоянной нагрузки на пролетное строение на устоях

Ведомость потребного оборудования и такелажа

Наименование	Марка ГОСТ	Ед. изм.	Кол.
Домкрат гидравлический	ДГ-100	шт	8
Насосная станция	НСП-400	комп.	4
Лебедка механическая г/п 5т	СЛ-5	шт	4
Редуктор для лебедки г/п 5т	—	шт	4
Кран пневмоколесный	КС-5363С	шт	1
Блок полиспастов г/п 20т		шт	4
Тележка для надвижки г/п 80т		шт	8

Примечания:

1. За отметку 0.00 условно принята отметка насыпи за устоем.
2. Для мостов, расположенных на вогнутых вертикальных кривых R=3000м для габарита Г-10 и R=5000м для габарита Г-11,5, насыпь за устоем на длине сборочной площадки отсыпается по кривой соответствующих радиусов.

ТК	Пролётные строения для автодорожных мостов сталежелезобетонные разрезные и неразрезные с ездой поверху, пролетами в свету 40,60 и 80 м. под габариты Г-10 и Г-11.5 в обычном и северном исполнении.		Серия 3.503-50
1978	Монтаж пролетных строений e=42+63+42м Габарит Г-10 и Г-11.5 Рабочие чертежи	Схема продольной надвижки пролётного строения e_p=42+63+42м на каретках с аванбеком e=21м.	Выпуск 11 / Лист 5

1480/11 | 7

Разраб. Рожков, Голубев
Проверил Рожков, Кисарев
Гл. инж. отд. Грабовский
Нач. отдела Шапиро
Гл. инженер проекта Шапиро
Инв. № подл. | Подпись и дата | Взам. инв. №
СКБ Глававтомостстроя Росглавдорстроя

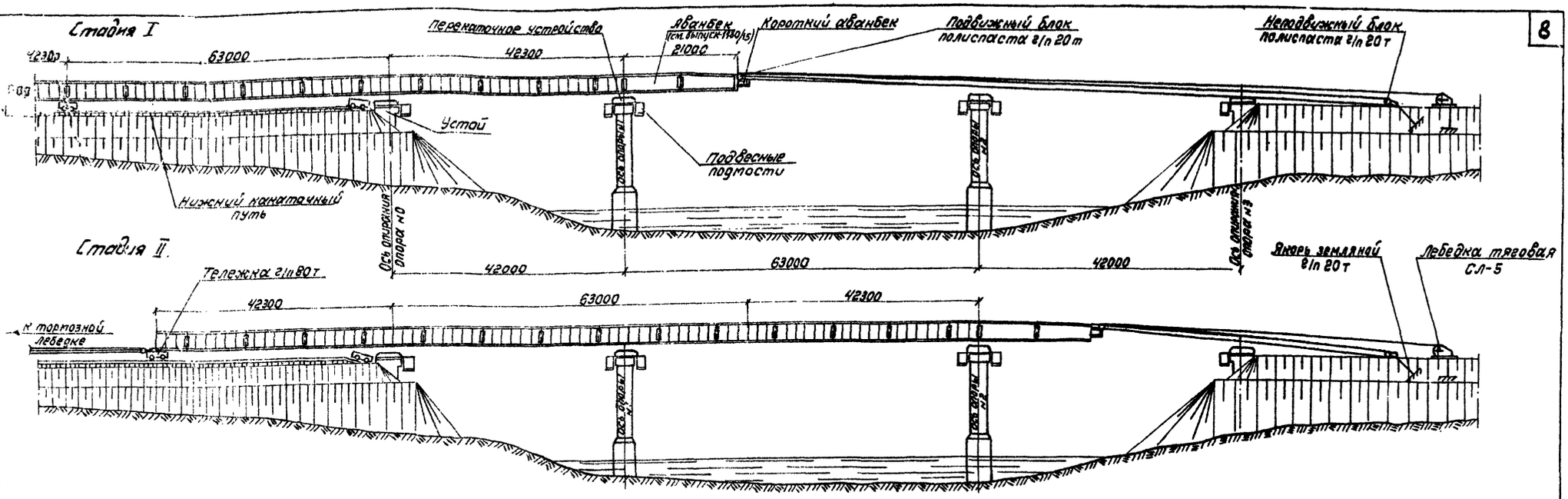

Ведомость объёмов вспомогательных работ

Наименование работ		Ед. изм.	Колич. для радиусов, м: 0	3000	5000	10000	15000	№№ листов
Сборочная площадка	1. Планировка насыпи	м2	1700	1700	1700	1700	1700	11
	2. Устройство щебеночного основания	м3	380	380	380	380	380	11
	3. Устройство шпальных сборочных клеток.	м3	116	116	116	122	122	11
	4. Устройство нижних накаточных путей из рельсов Р-50 на полушпалах	п.м. рельс	680	680	680	680	680	11
Обстройка капитальных опор	5. Изготовление подмостей из индивид. металла	т	6.8	6.8	6.8	6.8	6.8	33÷34
	6. Монтаж (демонтаж) подмостей: металл	т	6.8	6.8	6.8	6.8	6.8	33÷34
	лесоматериал	м3	4.8	4.8	4.8	4.8	4.8	
	7. Изготовление, монтаж (демонтаж) перекаточных устройств и переходных столиков из индивид. металла:	т	13.36	13.36	13.36	12.84	13.0	19÷20
	8. Изготовление, монтаж (демонтаж) временных опорных частей из индив. металла	т	0.30	0.30	0.30	0.30	0.30	40
	9. Изготовление, установка (снятие) поддомкратных металлических пакетов	т	1.60	1.60	1.60	1.60	1.60	40
	10. Устройство домкратных и страховочных клеток из лесоматериала.	м3	18.8	18.8	18.8	18.8	18.8	40
11. Устройство земляных якорей: грузоподъемностью 20т		шт	4	4	4	4	4	39÷55
г/п 5т		шт	4	4	4	4	4	

Расход материалов на одну опору:
фторопласт – 12 кг
Резина – 88 кг
бакелизированная фанера – 246 кг.

Порядок производства работ

1. На насыпи подхода устраиваются нижние накаточные пути. Устраиваются якоря г/п 5 т и г/п 20 т, устанавливаются тормозные и тяговые лебедки.
2. С помощью крана г/п 25 т на шпальных клетках собирается пролетное строение e_p=42+63+42 м с авансеком e=21 м в последовательности, указанной на листе № 11.
3. Пролетное строение снимается со сборочных клеток и устанавливается на тележки г/п 80 т.
4. Производится запасовка тяговых и тормозных полиспастов.
5. Опоры обстраиваются подмостями. На опорах монтируются перекаточные устройства на фторопласте.
6. С помощью полиспастов пролетное строение выкатывается в пролет и надвигается на опору №1.
7. Пролетное строение выкатывается в следующий пролёт. В остальных пролетах надвижка производится аналогично.
8. После надвижки пролетного строения на дальний устой и демонтажа авансека, на опорах устанавливаются домкраты, с помощью которых пролетное строение поднимается. Демонтируются перекаточные устройства на фторопласте, устанавливаются опорные части, которые обстраиваются страховочными клетками. Пролетное строение опускается на опорные части: временные – на устоях; постоянные – на промежуточных опорах.
9. Производится добетонирование устоев и досыпка насыпи.
10. Краном КС-5363С производится монтаж плит проезжей части.
11. Производится регулировка реакций от постоянной нагрузки на пролетное строение на устоях.

Ведомость потребного оборудования и такелажа

Наименование	Марка, ГОСТ	Ед. изм.	Кол-во
Домкрат гидравлический	ДГ-100	шт	8
Насосная станция	НСП-400	комп.	4
Лебедка механическая г/п 5т	СЛ-5	шт	4
Редуктор для лебедки г/п 5т	—	шт	4
Кран пневмоколесный	КС-5363С	шт	1
Блок полиспастов г/п 20 т		шт	4
Тележка для надвижки г/п 80т		шт	8

Примечания:

1. За отметку 0.00 условно принята отметка верха насыпи за устоем №0
2. Для мостов, расположенных на вогнутых вертикальных кривых R=3000 м для габаритов Г-10 и R=5000 для габарита Г-11.5 насыпь за устоем на длине сборочной площадки отсыпается по кривой соответствующих радиусов.
3. Надвижку пролетных строений по фторопласту рекомендуется производить при температуре воздуха не ниже -30°С

Масштаб 1:500

ТК	Пролетные строения для автодорожных мостов сталежелезобетонные разрезные и неразрезные с ездой поверху пролетами в свету 40,60 и 80 м под габариты Г-10 и Г-11.5 в обычном и северном исполнении.		1180/11 8 Серия 3.503-50
1978	Монтаж пролетных строений e=42+63+42 м габарит Г-10 и Г-11.5 Рабочие чертежи	Схем. и продольной надвижки пролетного строения e_p=42+63+42 м на фторопласте с авансеком e=21 м.	Выпуск 11 Лист 6

Гл. инженер проекта Тамаревский
Нач. отдела Ромашов
Гл. констр. отд. Ромашов
Гл. конструктор Ромашов
Руководитель группы Герасимов
Инженер Герасимов
Гл. инженер проекта Тамаревский
Гл. конструктор проекта Ромашов
Гл. инженер Ромашов
Гл. конструктор Ромашов
Гл. инженер проекта Ромашов

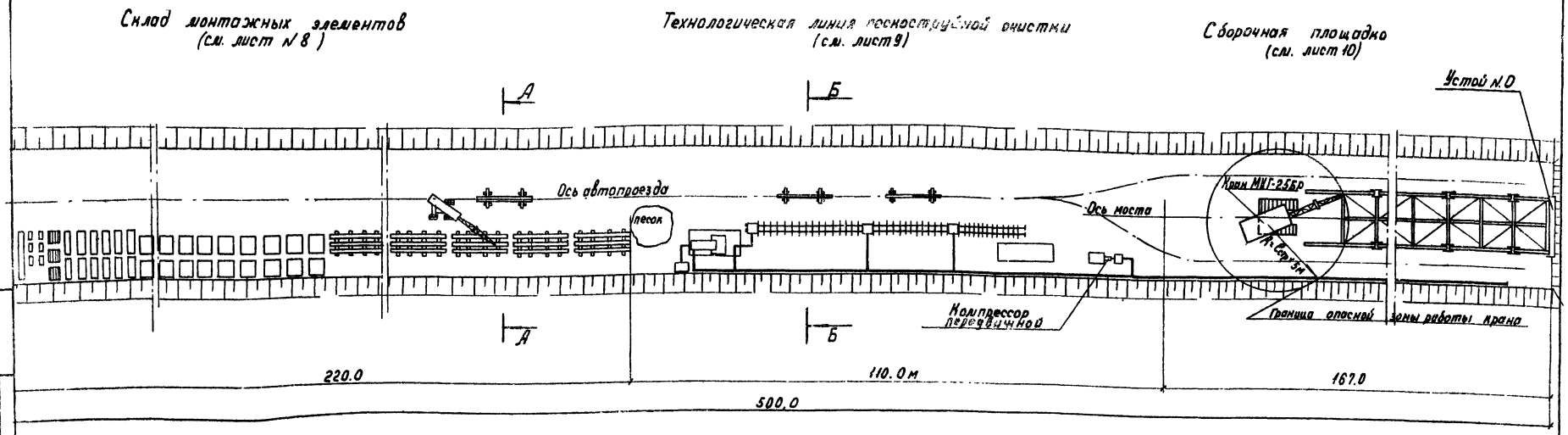

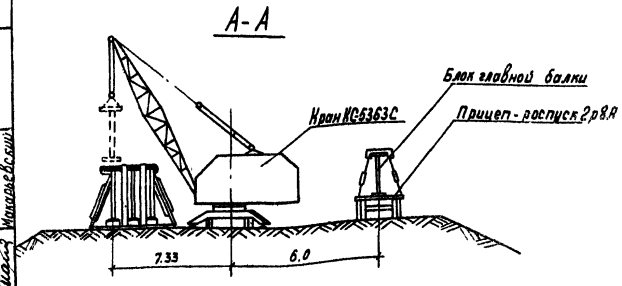

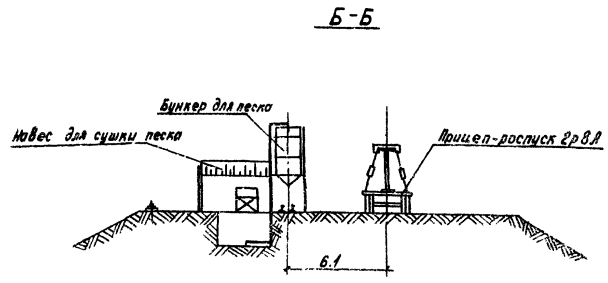

Примечания:

1. Строительная площадка устраивается на насыпи подходов к мосту.
2. Установка тормозных лебедок и полиспастов на сборочной площадке производится после полной сборки пролетного строения. см. лист № 37
3. См. совместно с листами NN 8÷10

ТК	Пролетные строения для автодорожных мостов сталежелезобетонные разрезные и неразрезные с ездой поверху, пролетами в свету 40.60 и 80 м под габариты Г-10 и Г-11.5 в обычном и северном исполнении		1180/11 9
			Серия 3. 503-50
1978	Монтаж пролетных строений ℓ_p=42+63+42 м Габариты Г-10 и Г-11.5	Генплан строительной площадки.	Выпуск 11 Лист 7

СКБ Главмостостроя
Москва

Нач. отдела
Гл. инж. отд.
Гл. констр. пр-та
Зав. ... Гевондян
Гераситов
Макарьевский
Вед. констр.
Проверил
Исполнил
Рожков
Макарьевский
Шишина

Прирельсовый склад монтажных элементов

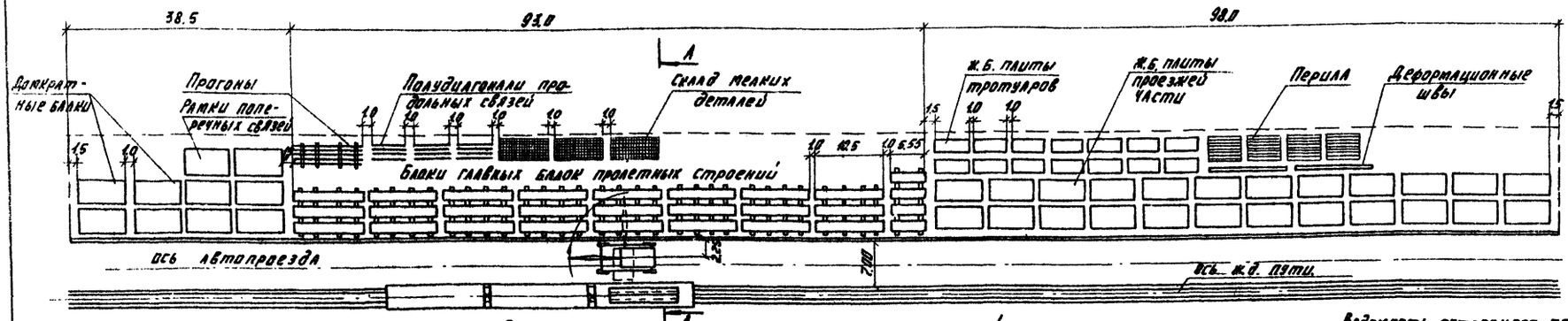

А-А
М 1:200

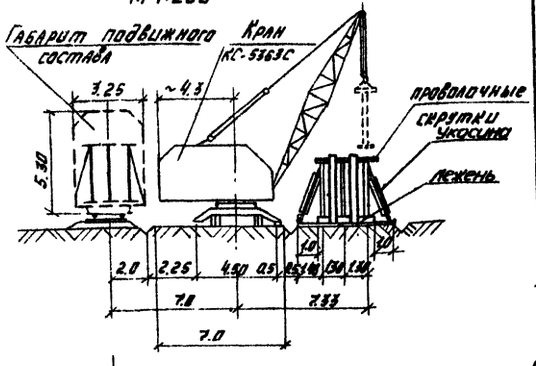

Данные по монтажным элементам и плитам проезжей части

Пролетная формула и общая длина пролетного строения			Масса монт. прод. стр. т	Масса ж.б. плит и балок т	Количество и наибольшая масса монтажного элемента т													
					Балки главных ферм. Концевые	Балки главных ферм. Средние		Стыковые накладки	Плиты проезжей части	Диафрагмы балок	Рамы поперечных связей	Элементы прогона	Полуферма продольных связей	Элементы смотрового хода	Подвесные тротуары	Ограждение	Деформ. швы	Звенья перил
					P-56,6	P-102,5	P-220											
1	Г-10	обычное исполн.	364.3	872.8	4 / 2.33	26 / 12.7		14* / 1.1	— / 6.7	4 / 5.25	25 / 1.13	14 / 1.2	64 / 0.17	28 / 0.4	8 / 3.73	2 / 4.2	56 / 0.22	
	$l_р$=42+63+42	Северное исполн.	363.9	872.8	4 / 2.33	26 / 12.7		14* / 1.1	— / 6.8	4 / 5.25	25 / 1.13	14 / 1.2	64 / 0.25	28 / 0.4	8 / 3.73	2 / 4.2	56 / 0.22	
2	Г-Н.5	обычн. исполн.	346.3	964.0	4 / 2.33	26 / 12.7		14* / 1.1	— / 6.7	4 / 5.25	25 / 1.13	14 / 1.2	64 / 0.17	28 / 0.4	8 / 3.73	2 / 4.2	56 / 0.22	
	$l_р$=42+63+42м	Северн. испол.	363.9	964.0	4 / 2.33	26 / 12.7		14* / 1.1	— / 6.8	4 / 5.25	25 / 1.13	14 / 1.2	64 / 0.25	28 / 0.4	8 / 3.73	2 / 4.2	56 / 0.22	

* - количество комплектов стыковых накладок.

Ведомость потребного оборудования и инвентаря

Наименование	Марка, ГОСТ.	Ед. изм.	Кол.
Кран плавучий (или гусеничный краны 3-1254, 3А-1258, ДЭК-25, СНГ-30)	КС-5363С	шт	1
Мотобот		шт	1

Примечания:

1. Прирельсовый склад монтажных элементов устраивается на ближайшей к строящемуся мосту станции железной дороги.
2. Прибывающие по железной дороге монтажные элементы выгружаются и укладываются на складе в порядке, указанном на настоящем чертеже.
3. Укладка элементов пролетного строения непосредственно на землю запрещается. Укладка крупных элементов производится на лежни. Для мелких элементов на складе устраиваются настилы из досок по лежням.
4. Блоки главных балок устанавливаются на лежни в вертикальном положении, не снимая крюка крана, раскрепляются укосинами из кругляка d=12-14см, как показано на чертеже. Освобождение крюка крана разрешается только после раскрепления блоков. Блоки раскрепляются с каждой стороны двумя парами укосин. Укосины располагаются на расстоянии 1.85м от торца блока между вертикальными рядами, как указано на схеме.
5. Укладка остальных элементов пролетного строения принята штабельной с прокладкой по каждому ряду деревянных брусков. Укладка рамок поперечных связей принята в 5 брусов, а ж.б. плит - в 6 брусов.
6. Для выгрузки блоков главных балок кран устанавливается на расстоянии 6.8-7.0м от оси железнодорожного пути. Под кран подается платформа, производится строповка элемента, его подъем, а затем поворот стрелы крана и установка элемента на склад.
7. В ближайший к крану ряд устанавливаются надопорные блоки главных балок, имеющие наибольшую монтажную массу - 12.7т

Схема крепления блоков пролетного строения

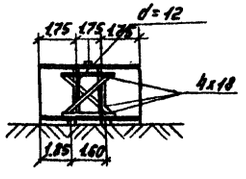

Таблица габаритных размеров монтажных элементов

№ №	Наименование монтажных элементов.	Пролетное строение l=42+63+42м обычное исполнение
1	Концевые блоки главных балок	620 x 2548 x 5545
2	Средние блоки главных балок	1262 x 2628 x 10490
3	Домкратные балки	520 x 1887 x 7540
4	Рамки поперечных связей	450 x 1889 x 7240
5	Элементы прогона	300 x 452 x 5616 | 300 x 452 x 10490
6	Полудиагонали продольных связей	156 x 180 x 5980
7	Элементы смотрового хода	930 x 1125 x 10460
8	Опорная часть (в сборе)	670 x 890 x 520 | 720 x 810 x 520
9	Элементы деформационных швов	300 x 520 x 11520
10	Звенья перил	100 x 1000 x 3000
11	Ж.б. плиты проезжей части	330 x 2500 x 6970
12	Ж.б. плиты тротуаров	330 x 1650 x 6240 | 330 x 2450 x 6240
13	Элементы ограждения проезда	160 x 450 x 3025

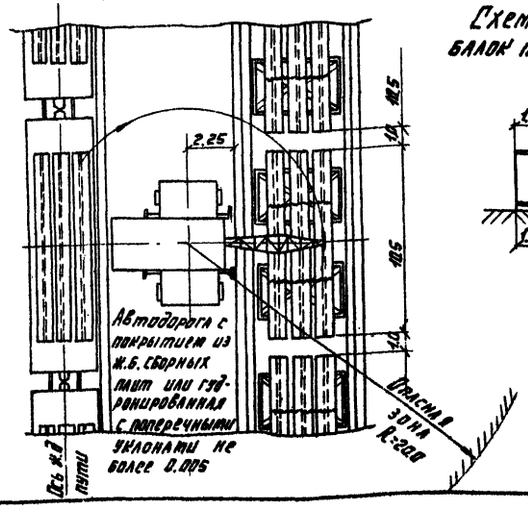

Масштаб 1:500

ТК	Пролетные строения для автодорожных мостов сталежелезобетонные разрезные и неразрезные с ездой по верху, пролетами в свету 40, 60 и 80 м, под габариты Г-10 и Г-11,5 в обычном и северном исполнении.	1180/11	10
		Серия 3.503-50	
1978	Монтаж пролетных строений $l_р$=42+63+42м габариты Г-10 и Г-Н.5. Рабочие чертежи.	Прирельсовый склад монтажных элементов и плит проезжей части.	Выпуск 11 / Лист 8

ГПИ Гипрогормост Главмостстроя Москва
Нач. отд. Ржанов
Гл. инж. отд. Перевозин
Гл. инж. пр-та Гевондов
Гл. конструктор Ананьев
Руковод. группы Крылов
Инженер Крылов
Техник Ильина
Чертил Ананьев
Копировал Ананьев

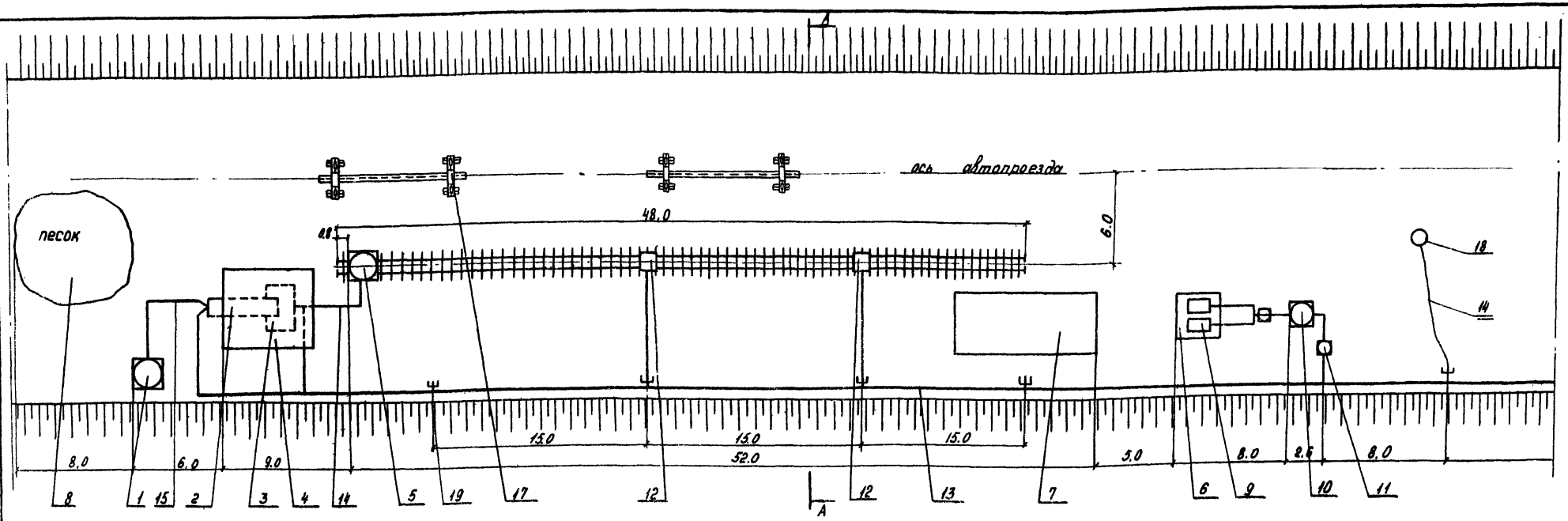

Ведомость потребного оборудования и инвентаря

NN поз.	Наименование сооружений	Ед. изм.	Кол.	Краткая характерист.	Примечание
1	Бачок для горючего	шт	1	Мет. ёмкость 10м³	
2	Барабанная печь для сушки песка	шт	1	на базе грав.-сортир. С-213А	
3	Бункер для песка	м³	14		
4	Навес для сушки песка	м²	35.8		
5	Ёмкость для очищен. песка	шт	1	Мет. емкость 15м³	
6	Навес для компрессора	шт	2	Дерев. 2х10м²	
7	Навес для очистки мелких деталей	м²	40	Дерев	
8	Склад песка	м²	50	Открытого типа	

NN поз	Наименование	Марка ГОСТ	Ед. изм	Кол.
9	Компрессор передвижной	АК-9М	шт	2
10	Воздухосборник	ф 1.5 м	шт	1
11	Маслоотделитель	С-732	шт	2
12	Однокамерный пескоструйный аппарат	АД-150	шт	2
13	Воздушная магистраль. Труба ст.75х4	ГОСТ 8731-58	п.м	150
14	Воздушная магистраль. Шланг ф32мм	ГОСТ 8318-57	п.м	150
15	Топливная магистраль. Шланг ф25мм	ГОСТ 8318-57	п.м	60
16	Стреловой кран г.п. 25т	МКГ-25ВР	шт	1
17	Прицеп для подачи элементов на автомобильном ходу	2Р 8А	шт	4
18	Переносной бескамерный пескоструйный аппарат	конст. Мостотреста	шт	2
19	Вентили муфтовые 15ч4 1Ббр. ф15мм		шт	7
20	Домкраты реечные	г/п 5т	шт	4
21	Домкраты гидравлические	МГД-50	шт	2
22	Насосная станция	НСП-400	шт	1
23	Гайковёрт пневматический	ИП3106	шт	2
24	Гайковёрт	ИП3103	шт	2
25	Динамометрический ключ	ПКБ Гидростальмеханизация	шт	2
26	Автокран г.п. 7.5т	СМК-7	шт	1
27	Автомобильный тягач	КрАЗ-257	шт	2

А-А

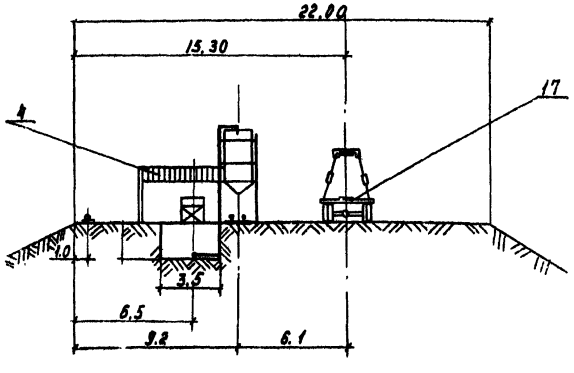

Примечания:

1. Технологическая линия пескоструйной очистки расположена на насыпи подхода, отсыпанной до верха подферменника устоя
2. Подача элементов металлоконструкций с прирельсового склада на очистку и далее на монтаж осуществляется автотранспортом.
3. Генплан строительной площадки см. на чертеже N 7
4. При детальной разработке технологической линии пескоструйной очистки и укрупнительной сборки руководствоваться материалами Челябинского отдела СКБ

„Технология пескоструйной очистки элементов металлических пролетных строений"

ТК	Пролетные строения для автодорожных мостов Сталежелезобетонные разрезные и неразрезные с ездой поверху, пролетами в свету 40, 60 и 80м под габариты Г-10 и Г-11.5 в обычном и северном исполнении.	1180/11	11
1978	Монтаж пролетных строений L=42+63+42м Габарит Г-10 и Г-11.5. Рабочие чертежи.	Серия 3.503-50	
	Технологическая линия пескоструйной очистки	Выпуск 11	Лист 9

СКБ Главмостостроя Москва

Нач. отдела Гольдман
Гл. инж. отд. Краснощёк
Гл. констр. пр-та Московский

Вед. констр. Рожков
Проверил Гольдер
Исполнил Антонова

Максимальный вылет стрелы R = 8м при установке средних блоков длиной ℓ = 10,5м и максимальной массой 12,7т

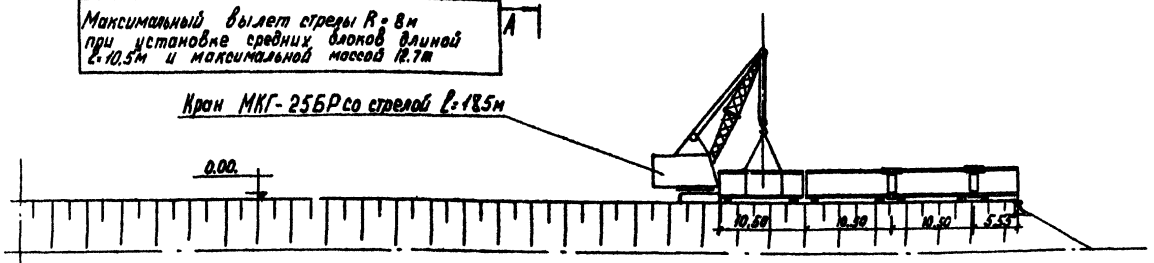

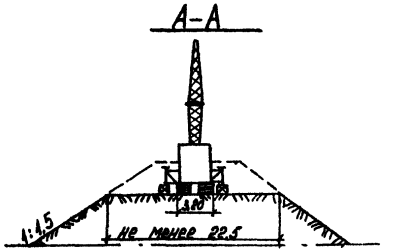

Снятие блоков с платформы полуприцепа и установка I-ого блока главной балки

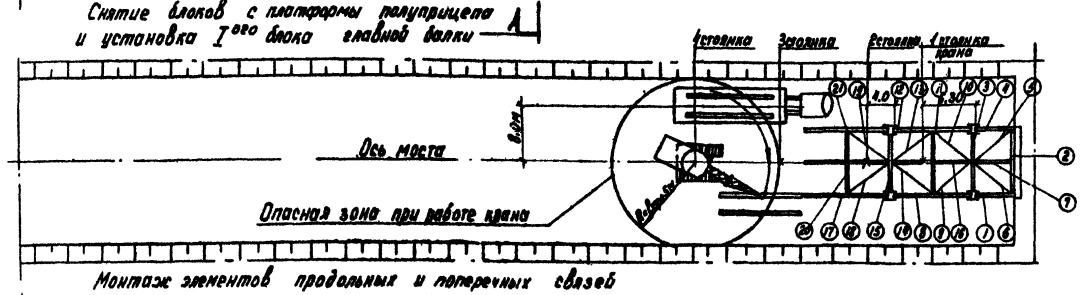

Монтаж элементов продольных и поперечных связей

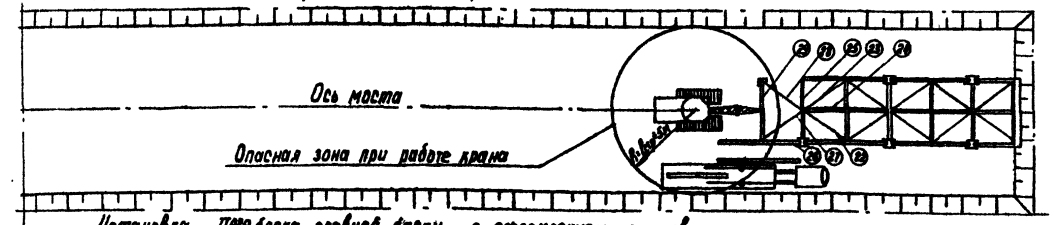

Установка II-ого блока главной балки с оформлением стыков

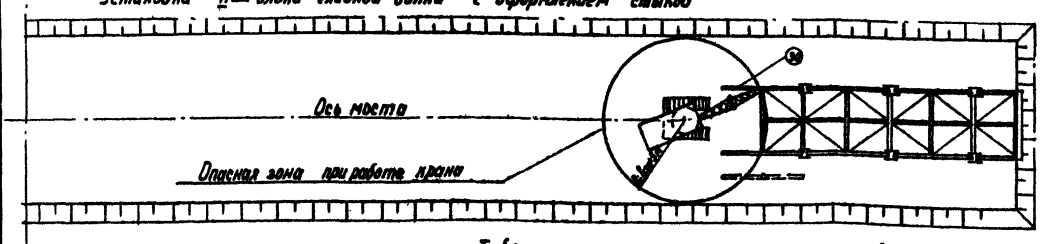

Таблица масс монтажных элементов.

Габарит исполнение / Масса монт. элемента, т		Блок г.б. ℓ=5,55м	Блок г.б. ℓ=10,5м	Масса 1 компл. стыка	Диафрагма в блоке	Ранка поперечных связей	Накладка продольн. связей	Пролет ℓ=5,55м	Пролет ℓ=10,5м	Аванбек
Г-10, Г-11,5	обычное	2,35	12,7	2,3	5,3	1,1	0,17	0,6	1,2	3,1
	северное	2,35	12,7	2,3	5,3	1,1	0,25	0,6	1,2	3,1

Примечания:

1. Размещение пролетного строения на сборочной площадке и расположение сборочных клеток см. на листах 11, 12, 13.
2. Уровень сборочной площадки принят за ▽0.00. Отметки подферменников устоев и опор см. на общих схемах надвижки. Левобережный устой бетонируется до отметки верха подферменника
3. До сборки пролетного строения на сборочной площадке по осям главных балок укладываются нижние накаточные пути. На устое устанавливаются перекаточные каретки или устройства для надвижки на фторопласте.
4. Монтажные элементы подаются с прирельсового склада к месту сборки автотранспортом, пройдя предварительно пескоструйную очистку на технологической линии пескоструйной обработки.
5. На монтаже принят следующий порядок сборки пролетного строения:
   - устанавливается 1-ый блок главных балок и раскрепляется временными подкосами, оформляется стык между блоками;
   - монтируются поперечные и продольные связи (свободные концы их установливаются на временные клетки);
   - устанавливается 2-ой блок главных балок и производится оформление стыков;
   - монтируются элементы прогона.

   Аналогично монтируются другие секции пролетного строения.
6. Нижние накаточные пути не показаны
7. При надвижке пролетных строений с аванбеком первым собирается аванбек. Последовательность сборки аванбека аналогична сборке первых блоков пролетного строения: первым монтируется блок главной балки аванбека, раскрепляется временными подкосами, оформляется стык между блоками; затем монтируются поперечные и продольные связи; второй блок главной балки аванбека.
8. См. совместно с листом №7

Масштаб 1:500

ТК	Пролетные строения для автодорожных мостов сталежелезобетонные разрезные и неразрезные с ездой поверху, пролетами в свету 40, 60 и 80 м под габариты Г-10 и Г-11.5 в обычном и северном исполнении.		АВОИ-1 / 12
1978	Монтаж пролетных строений ℓ = 42 + 63 + 42 м. Габарит Г-10 и Г-11.5. Рабочие чертежи.	Сборка пролетного строения на сборочной площадке при надвижке в пролет с временной опорой	Серия 3.503-50 Выпуск 11 Лист 10

СКБ Главмостостроя Москва

Нач. отдела Ст. инж. авт. Ст. конструктор: Гевондян, Герасимов, Матвеевский

Гл. инж. проекта: Ушаков

Рабочий: Шишкина

Гл. конструктор: Ушаков, Шишкина

Продольная надвижка пролетного строения с=42+63+42 м с аванбеком

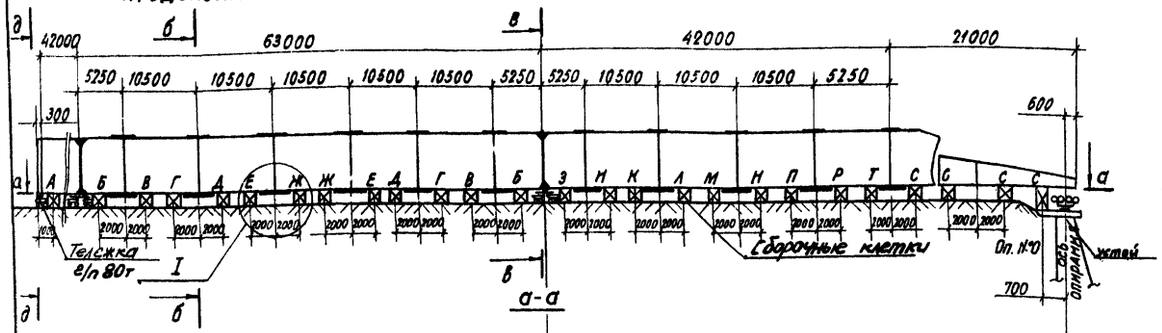

Продольная надвижка пролетного строения с=42+63+42м без аванбека

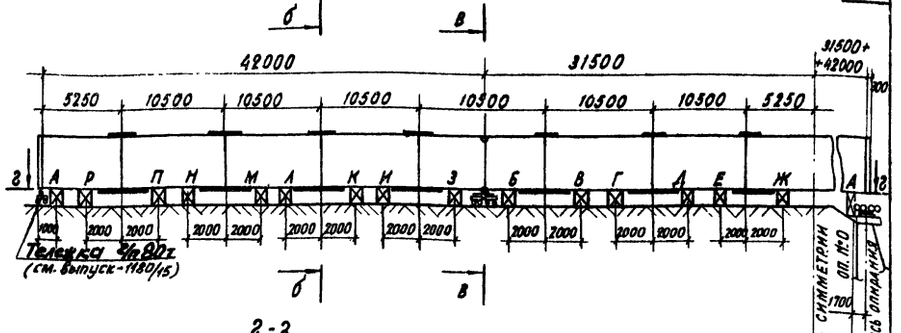

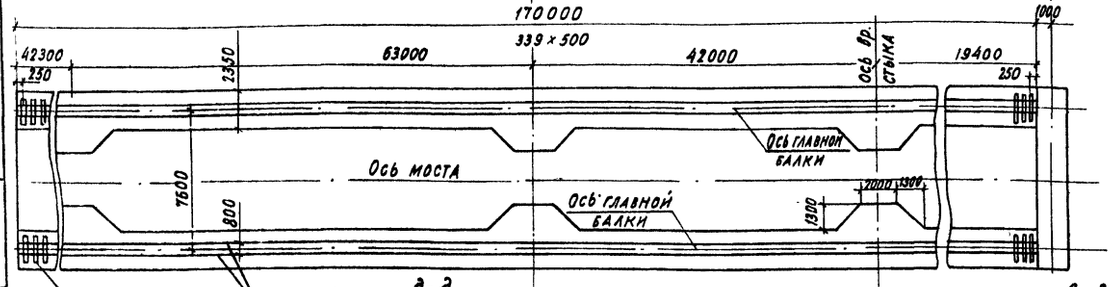

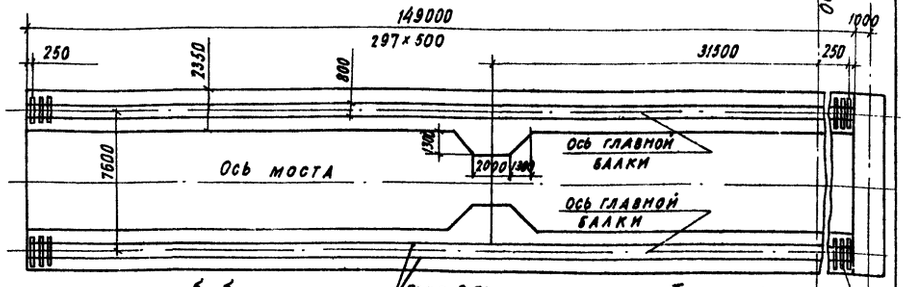

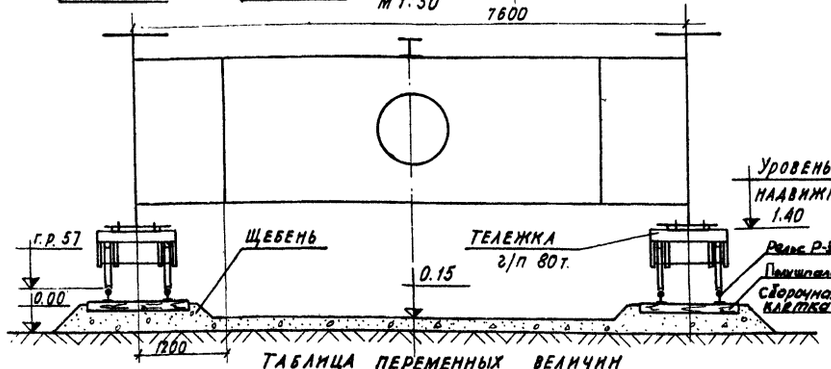

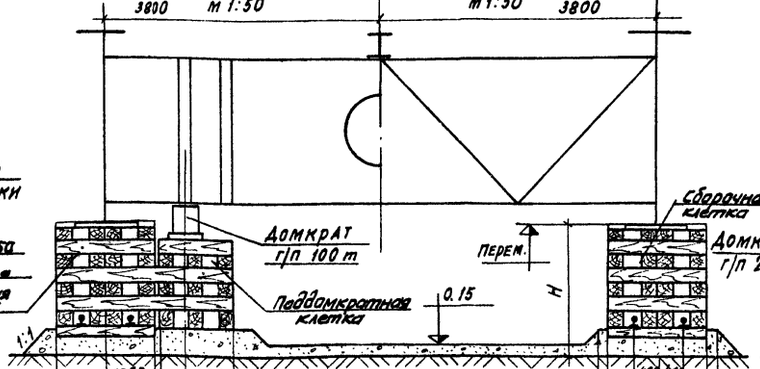

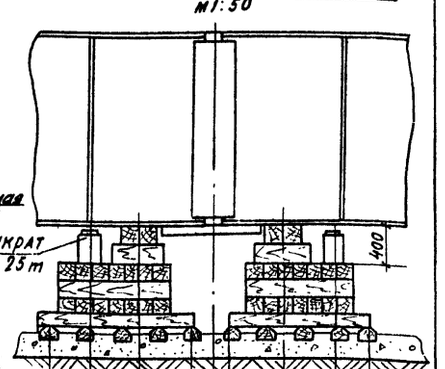

Таблица переменных величин

Расположение пролетного строения		А	Б	В	Г	Д	Е	Ж	З	И	К	Л	М	Н	П	Р	С	Т
Аванбеком	На площадке	1626	1350	1367	1406	1438	1454	1462	1362	1396	1444	1497	1482	1512	1573	1594	1634	1622
	R=15000 (выпука.)	1512	1356	1378	1413	1449	1480	1500	1356	1382	1413	1456	1487	1507	1507	1512	1520	1512
	R=10000 (выпука.)	1628	1350	1367	1398	1398	1449	1457	1362	1396	1444	1497	1544	1567	1595	1616	1636	1626
Без аванбека	На площадке	1626	1350	1367	1406	1438	1454	1462	1362	1396	1444	1497	1482	1592	1573	1594	—	—
	R=15000 (выпука.)	1512	1356	1378	1413	1449	1480	1500	1356	1382	1413	1456	1487	1507	1507	1512	—	—
	R=10000 (выпука.)	1628	1350	1367	1398	1398	1449	1457	1362	1396	1444	1497	1544	1567	1595	1616	—	—

Ведомость основного оборудования

Наименование	Марка	Изм.	Кол.
Кран гусеничный г/п 25 т	—	шт.	1
Тележка г/п 80 т	Из 2х тележек Гипродорнии	шт.	12
Насосная станция	НСП-400	шт.	3
Домкрат гидравлический	ДГ-100	шт.	8
Домкрат гидравлический	НДГ-25	шт.	8

Ведомость объемов работ

Наименование работ		Изм	С аванбеком (надвиж. с подхода / надвиж. с опоры)		Без аванбека (надвиж. с подхода / надвиж. с опоры)	
1. Устройство нижнего накаточного пути из рельс Р-50 на полушпалах с его последующей разборкой.	Щебень	м³	380		335	
	Шпалы	м³/шт.	34.0	340	29.8	298
	Рельс Р-50 со скрепл.	пог.м рельс	680		596	
2. Устройство сборочных клеток с их последующей разборкой.	Лесоматер.	м³	116	122	90	96
	Поковки	т	2.0	2,2	1,7	1,8

Примечания:

1. См. совместно с листом N 10.
2. За отметку 0.00 принята отметка верха недосыпанной насыпи за опорой N 0.

Масштаб 1:200

ТК	Пролетные строения для автодорожных мостов сталежелезобетонные разрезные и неразрезные с ездой поверху, пролетами в свету 40, 60 и 80 м под габариты Г-10 и Г-11,5 в обычном и северном исполнении.	1180/11	13
1978	Монтаж пролетных строений с=42+63+42 м габарит Г-10 и Г-11.5. Рабочие чертежи.	Сборочная площадка на подходе. Нижние накаточные пути и сборочные клетки пролетного строения с=42+63+42 м Г-10 (R=0,R=10000), Г-11,5 (R=0,R=15000)	Серия 3.503-50 Выпуск 11 Лист 11

Гл. инж. отд.	Макаревский	
Нач. отдела	Гевондян	Герасимов
Вед. констр.	Рожков	Рожков
Проверил	Рожков	Антонова
Исполнил	Антонова	

СКБ Главмостостроя Москва

Продольная надвижка пролётного строения ℓ=42+63+42м

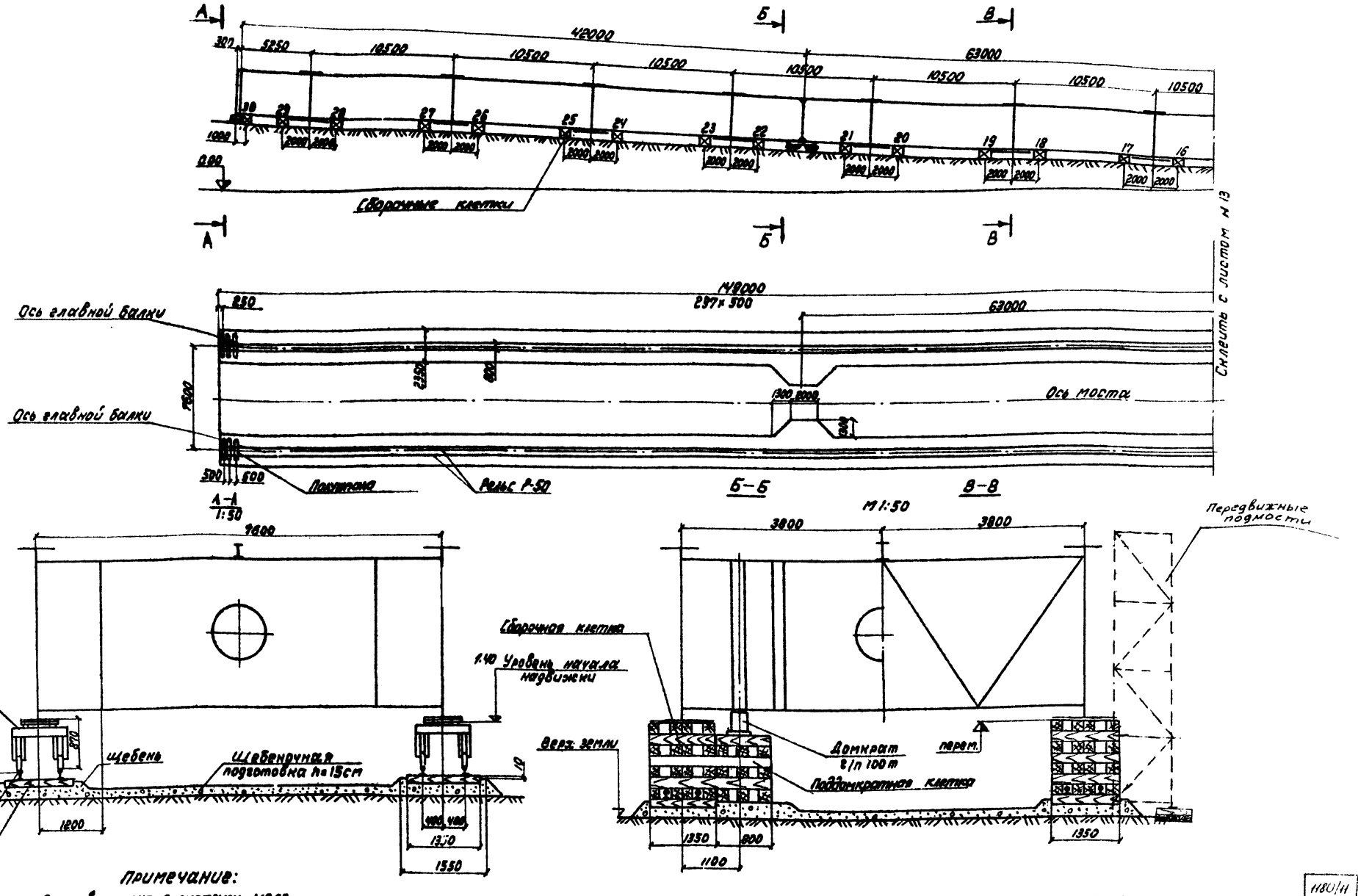

Примечание:
См. совместно с листами №10,13.

ТК	Пролетные строения для автодорожных мостов сталежелезобетонные разрезные и неразрезные с ездой поверху, пролётами в свету 40,60 и 80м под габариты Г-10 и Г-11.5 в обычном и северном исполнении.		1180/11 14
			Серия 3.503-50
1978	Монтаж пролетных строений ℓ=42+63+42м. Габарит Г-10 и Г-11.5 Рабочие чертежи	Сборочная площадка на подходе. Нижние накаточные пути и сборочные клетки пролетного строения ℓ=42+63+42м Г-10(R=3000) Г-11.5(R=5000)	Выпуск 11 Лист 12

СКБ Главмостостроя
Москва

Кал. Якимова
Нач. отдела
Гл. инж. отд.
Гл. констр. пр-та
Вед. констр.
Проверил
Исполнил
Ревондян
Перасимов
Макарьевский
Рожков
Рожков
Антонова

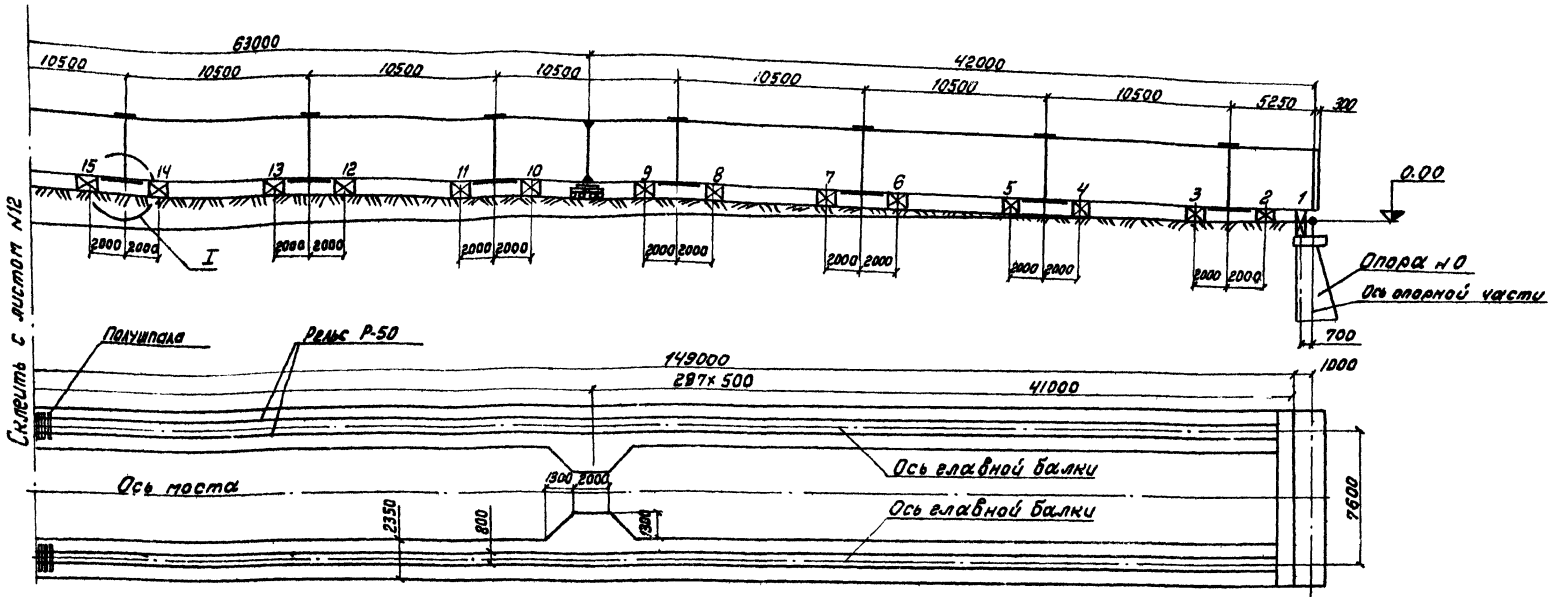

Таблица переменных величин /высот клеток/.

№ точек		1	2	3	4	5	6	7	8	9	10	11	12	13	14	15	16	17	18	19	20	21	22	23	24	25	26	27	28	29	30
Отметка бровки	R=3000м(Восх)	1343	1675	1759	1888	1969	2189	2269	2449	2562	2800	2979	3291	3498	3810	4007	4330	4521	4847	5038	5358	5578	5978	6251	6709	7022	7440	7744	8261	8570	8788
	R=5000м(Восх)	1337	1643	1685	1733	1776	1913	1939	2078	2082	2220	2334	2537	2674	2795	2985	3216	3293	3518	3581	3760	3882	4128	4308	4601	4810	5105	5248	5583	5776	5830
Отметки низа балки	R=3000м(Восх)	17	81	186	368	487	698	825	1053	1200	1450	1612	1885	2060	2356	2545	2868	3067	3409	3626	3991	4222	4610	4855	5265	5525	5958	6232	6688	6976	7162
	R=5000м(Восх)	11	49	112	221	293	418	495	682	720	870	967	1131	1236	1413	1563	1754	1833	2080	2175	2393	2532	2764	2912	3157	3313	3823	3736	4010	4182	4204

Ведомость объемов работ

Наименование работ		Ед. изм.	Наличество R=5000м (Восх.)	Наличество R=3000м (Восх.)
1. Устройство нижнего наточного пути из рельс Р-43 на полушпалах с его последующей разборкой.	Щебень	м3	335	335
	Шпалы	м3/шт	29.8 / 29.3	29.8 / 29.8
	Рельс Р-50 со скрепл.	пог.м рельс	596	596
2. Устройство сборочных клеток и их последующей разборной.	Лесоматер.	м3	90.0	90.0
	Поковки	т	1.7	1.7

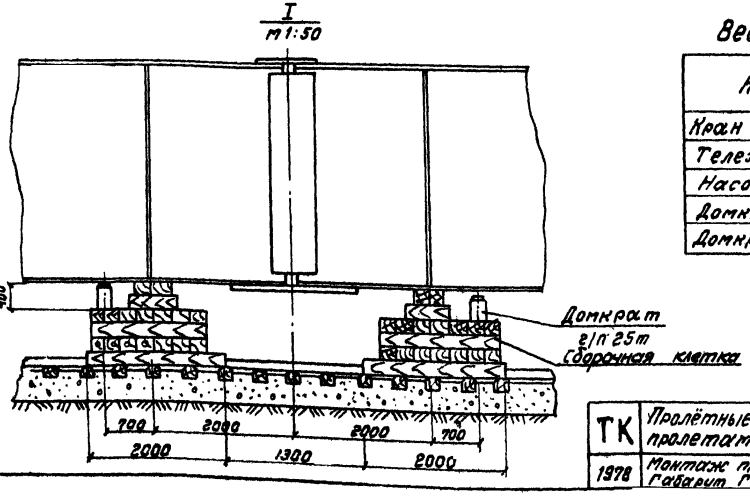

Ведомость основного оборудования

Наименование	Марка, ГОСТ	Ед. изм.	Кол-во
Кран гусеничный г/п 25т		шт	1
Тележка г/п 80т	Из 2-х тележек гидроподкоп	шт	10
Насосная станция	МСП-400	шт	2
Домкрат гидравлический	типа ДГ-100	шт	4
Домкрат гидравлический	НДГ-25	шт	8

Примечание:
См. совместно с листами №10, 12

ТК	Пролётные строения для автодорожных мостов сталежелезобетонные разрезные и неразрезные с ездой поверху, пролетами в свету 40, 60 и 80м под габариты Г-10 и Г-11.5 в обычном и северном исполнении.	1480/11	15
1978	Монтаж пролетных строений L=42+63+42м Габарит Г-10 и Г-11.5 Рабочие чертежи	Сборочная площадка на подходе. Нижние наточные пути и сборочные клетки пролетных строений L=42+63+42м(Г-10(R-3000)Г-11.5(R-5000))	Серия 3.503-50 Выпуск 11 Лист 13

СНБ Главмостострой Москва

Нач. отдела Зеф... Гл. инж. арх. Гл. конст. пр-та

Гейдман Гераскин

Манаенковский Дроздов

Ведущ. конст. Проверил Исполнил

Рожков Рожков Антонова

Кол. Дата

Размещение кареток на капитальных опорах при продольной надвижке пролетных строений ℓ= 42+63+42м при расположении мостов на горизонтали и вогнутых кривых

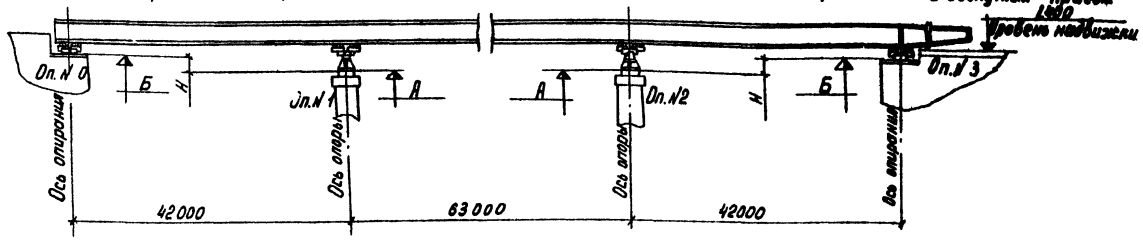

В-В

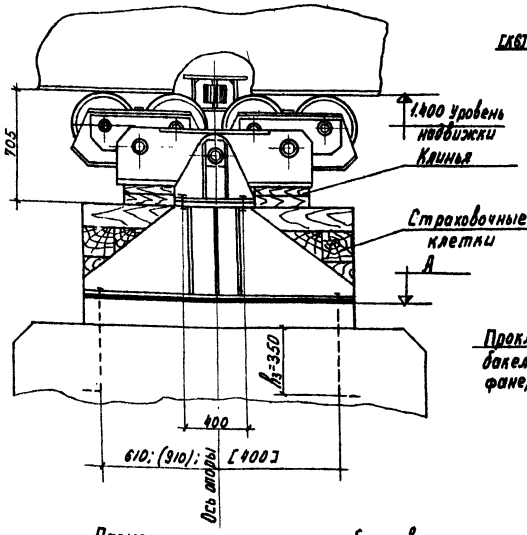

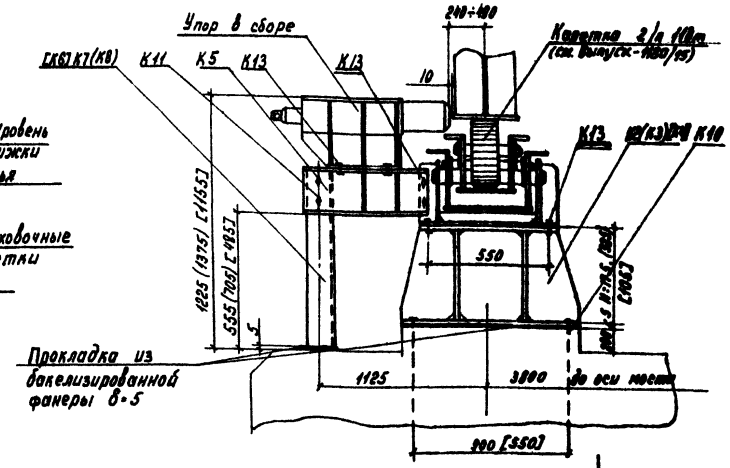

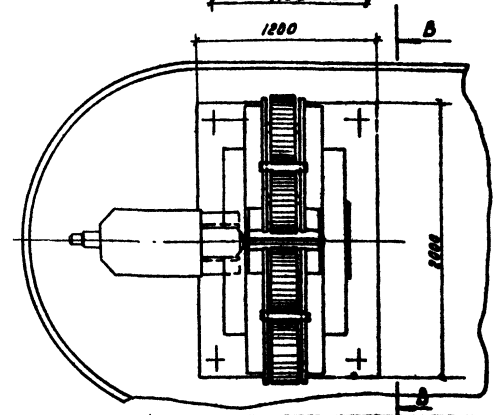

Размещения анкерных болтов:

Г-10 R=10000

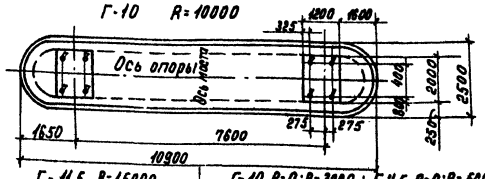

Г-11,5 R=15000 | Г-10 R=0; R=3000 : Г-11,5 R=0; R=5000

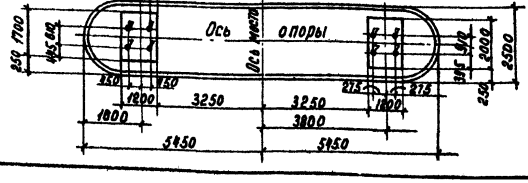

Таблица переменных величин

Габарит	Радиусы вогнутых кривых, м	Превышение Н, мм				Отметки, м	
		Оп.№ 0	Оп.№ 1	Оп.№ 2	Оп.№ 3	А	Б
Г-10	R=0	—	325	325	—	0.365	0.690
	R=3000	—	105	105	—	0.585	0.690
	R=10000	—	1060	1060	—	-0.370	0.690
Г-11,5	R=0	—	325	325	—	0.365	0.690
	R=15000	—	175	175	—	0.515	0.690
	R=5000	—	765	765	—	-0.075	0.690

Ведомость марок на опору

№ марок	Наименование	Масса, кг	Г-10, Г-11,5 R=0		Г-11,5 R=15000		Г-10 R=10000	
			Кол	Масса общ.	Кол	Масса общ.	Кол	Масса общ.
—	Каретка в сборе	1120	2	2240	2	2240	2	2240
—	Упор боковой	245	2	490	2	490	2	490
К2	Столик опорный	235	—	—	2	470	—	—
К3	Столик опорный	315	2	630	—	—	—	—
К4	Прокладка	25	—	—	—	—	20	500
К5	Рама опорная	100	2	200	2	200	2	200
К6	Стойка	13	—	—	—	—	2	26
К7	Стойка	14	—	—	2	28	—	—
К8	Стойка	17	2	34	—	—	—	—
К10	Болт анкерный	2	8	16	8	16	8	16
К11	Болт М16 [ГОСТ 7798-70]	—	8	—	8	—	8	—
К13	Болт М27 [ГОСТ 7798-70]	—	32	—	32	—	32	—
	Всего на опору:			3810		3445		3470

Примечания:

1. Перестановку боковых упоров на каретках производить поочередно на каждой опоре
2. Каретки в/п 110 т должны быть установлены строго по оси балок пролетного строения и быть параллельны друг другу.
3. Расчетный допускаемый угол поворота кареток - -15°. Каретки должны быть обстроены страховочными клетками.
4. Размеры и марки в круглых скобках даны для пролетного строения Г-10 R=0, R=3000 м; Г-11,5; R=0, R=5000 м; в квадратных - для пролетного строения Г-10, R=10000; без скобок - для Г-11,5 R=15000 м.
5. За нулевую отметку принята отметка насыпи за устоем №0
6. См. совместно с листами № 4, 8

ТК	Пролетные строения для автодорожных мостов сталежелезобетонные разрезные и неразрезные с ездой поверху, пролетами в свету 40, 60 и 80 м под габариты Г-10 и Г-11,5 в обычном и северном исполнении.	1180/11	16
1978	Монтаж пролетных строений ℓ= 42+63+42м. Габарит Г-10 и Г-11,5. Рабочие чертежи.	Установка кареток г/п 110 т на постоянной опоре.	Серия 3.503-50 Выпуск 11 Лист 14

СКБ Главмостстроя г. Москва

Нач. отдела Жежелевский
Гл. инж. отд. Гвоздин
Гл. конструктор Матюшенко
Рук. группы Гвоздин
Исполнил Матюшенко

Размещение кареток на устое при продольной надвижке пролетных строений

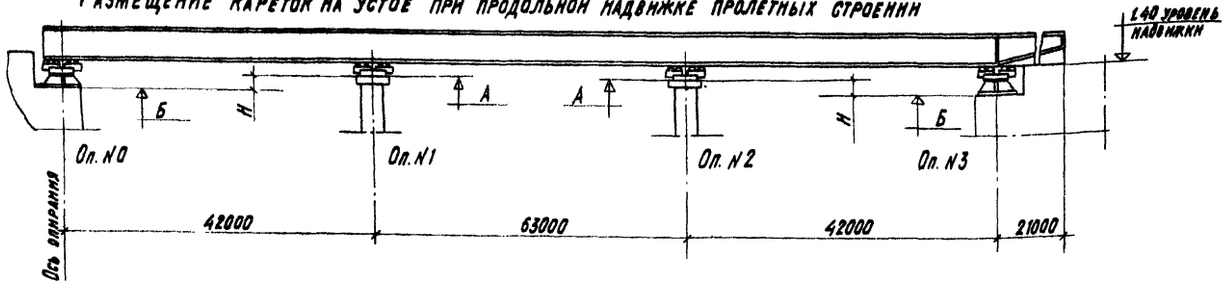

Таблица переменных величин

Габарит	Радиус вогнутых кривых, м	Превышение H_1 м				Отметка, м	
		Оп. N 0	Оп. N 1	Оп. N 2	Оп. N 3	А	Б
Г-10	R=0	—	325	325	—	0.365	0.690
	R=10000	—	105	105	—	0.585	0.690
	R=3000	—	1060	1060	—	-0.370	0.690
Г-11,5	R=0	—	325	325	—	0.365	0.690
	R=15000	—	175	175	—	0.515	0.690
	R=5000	—	765	765	—	-0.075	0.690

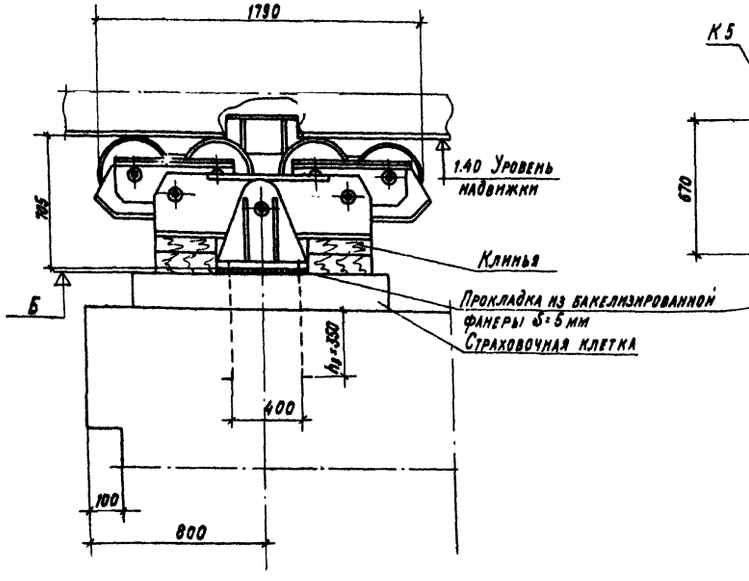

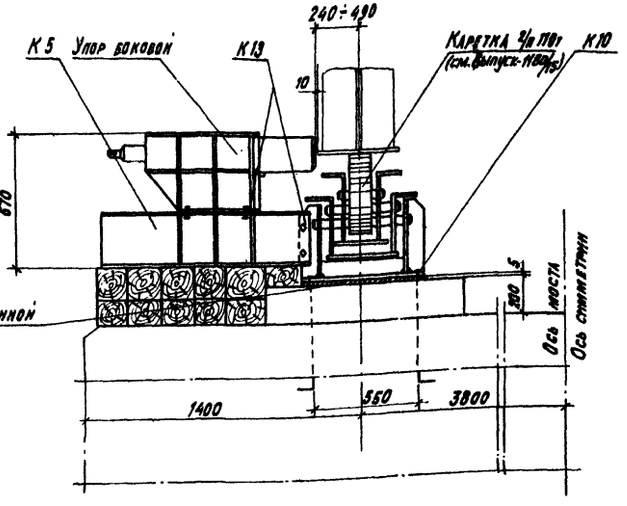

Ведомость марок на устой

NN марок	Наименование	Масса кг	Г-10; Г-11,5. Кол.	Масса общ.
—	Каретка в сборе	1120	2	2240
—	Упор боковой	245	2	490
К5	Рама опорная	100	2	200
К10	Болт анкерный	2	8	16
К13	Болт М 27	—	16	—
		—		
	Всего на устой:			2950

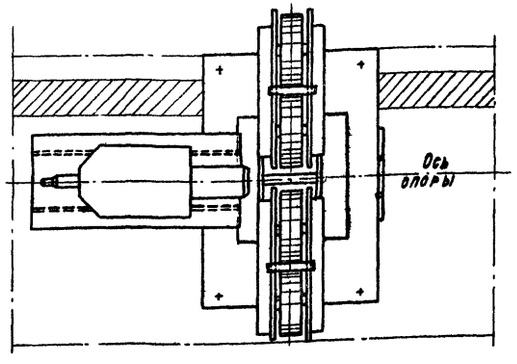

Примечания:

1. См. совместно с листами №№ 4, 6, 14, 16
2. Перестановку упоров боковых на каретках производить поочередно на каждой опоре.
3. Каретки г/п 110 т должны быть установлены строго по оси балок пролетного строения и быть параллельны друг другу.
4. Расчетный допускаемый угол поворота каретки - 15°.
5. Каретки должны быть обстроены страховочными клетками.
6. За отметку 0.00 принята отметка насыпи за устоем N 0.

ТК	Пролетные строения для автодорожных мостов сталежелезобетонные разрезные и неразрезные с ездой поверху, пролетами в свету 40,60 и 80 м под габариты Г-10 и Г-11,5 в обычном и северном исполнении.	1180/11	17
		Серия 3.503-50	
1978	Монтаж пролетных строений e=42+63+42 м Габарит Г-10 и Г-11,5. Рабочие чертежи.	Установка кареток г/п 110т на устое. Общий вид.	Выпуск 11 / Лист 15

СКБ Главмостостроя Москва

Нач. отдела		Гевондян	
Гл. инж. отд.		Герасимов	
Гл. констр. пр-та		Макарьевский	
Вед. констр.	Розков	Розков	
Проверил		Макарьевский	
Исполнил		Шигина	

Копировала Новикова Сверил.

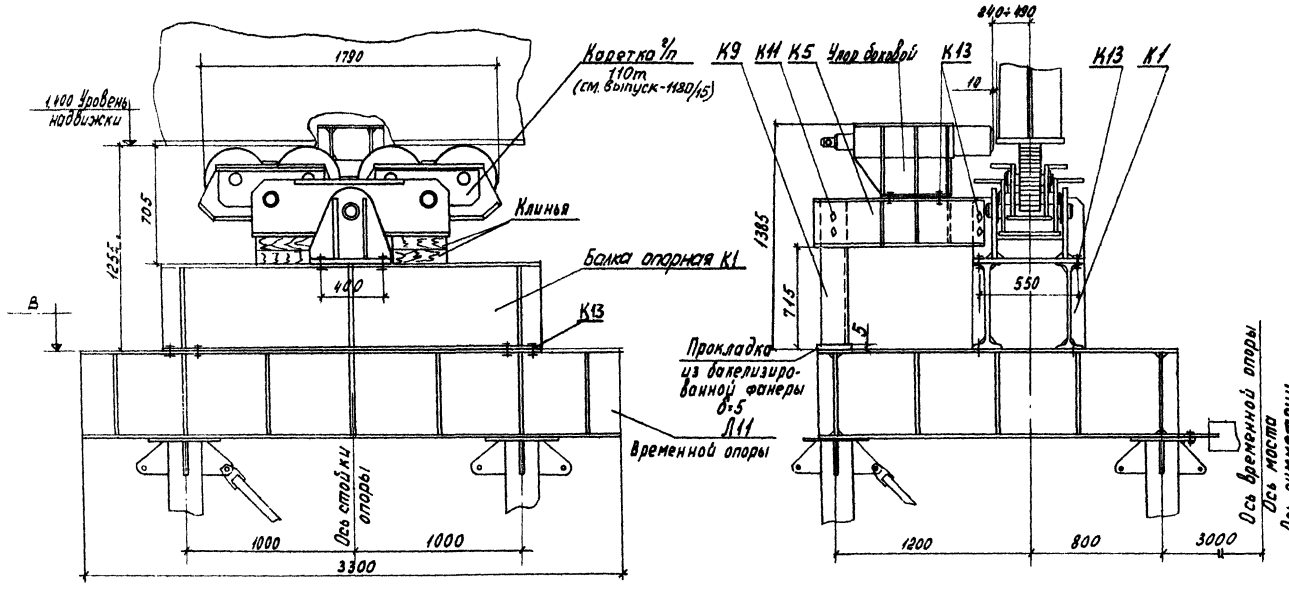

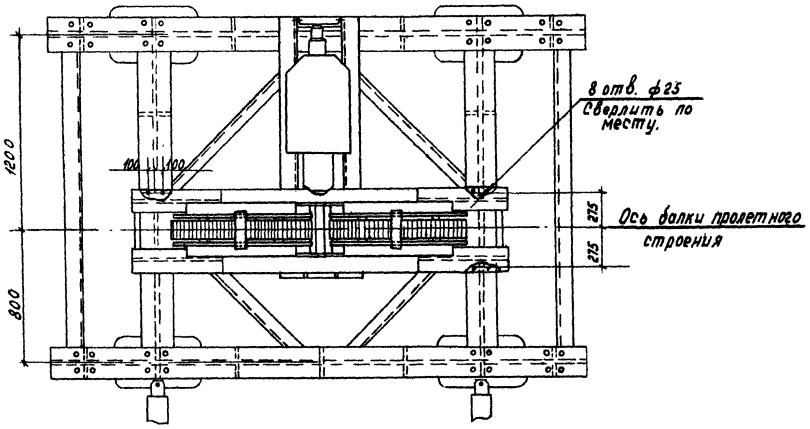

Ведомость марок на временную опору

NN° марок	Наименование	Кол. шт	Масса кг ед	Масса кг общ
—	Каретка в сборе	2	1120	2240
—	Упор боковой	2	245	490
К1	Балка опорная	2	580	1160
К5	Рама опорная	2	100	200
К9	Стойка	2		
К11	Болт М16 ГОСТ 7798-70	8	—	—
К13	Болт М27 ГОСТ 7798-70	40	—	—
	Всего на опору:			4180

Таблица переменной величины В

Наименование	Г-10			Г-11.5		
	R=0	R=10000	R=3000	R=0	R=15000	R=5000
В(м)	0.145	0.145	-0.755	0.145	0.145	-0.395

Примечания:

1. См. совместно с листами NN 4, 6, 14, 15, 17, 18
2. Перестановку боковых упоров на каретках производить на каждой опоре поочередно.
3. Каретки г/п 110 т должны быть установлены строго по оси балок пролетного строения и быть параллельны друг другу.
4. Расчетный допускаемый угол поворота кареток-15°
5. Каретки должны быть обстроены страховочными клетками.
6. За нулевую отметку принята отметка насыпи за устоем N 0.

СКБ Главмостостроя Москва	Нач. отдела	Гевондян	Ведущ. констр.
	Гл. инж. отд.	Герасимов	Проверил
	Гл. констр. пр-та	Макарьевский	Исполнил
			Рожков
			Макаренко
			Антонова

ТК	Пролетные строения для автодорожных мостов сталежелезобетонные разрезные и неразрезные с ездой поверху, пролетам в свету 40, 60 и 80м под габариты Г-10 и Г-11.5 в обычном и северном исполнении.		1180/11 18 Серия 3.503-50
1978	Монтаж пролетных строений l = 42+63+42 м. Габарит Г-10 и Г-11.5. Рабочие чертежи.	Установка кареток г/п 110т на временной опоре. Общий вид.	Выпуск 11 Лист 16

К1

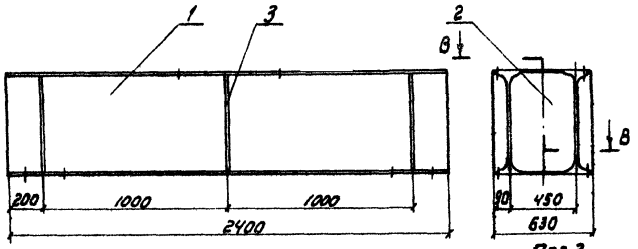

Поз.2

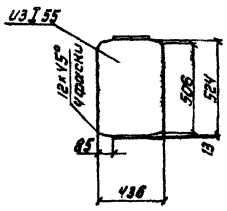

Поз.3

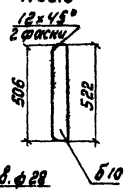

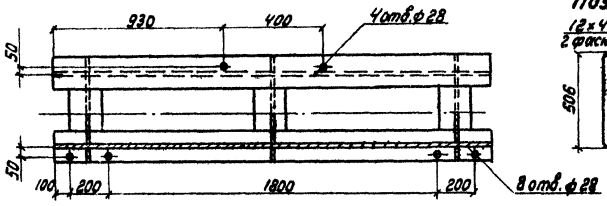

В-В

Поз.7;11

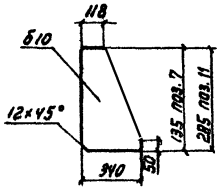

К2; К3

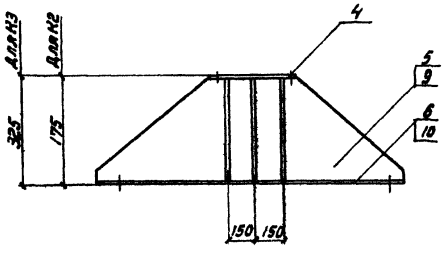

Поз.8;12

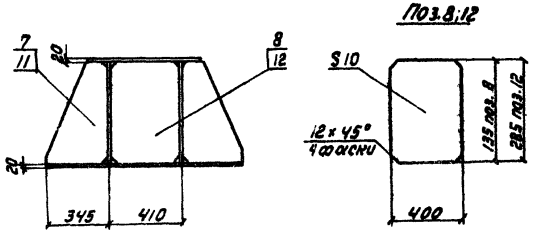

Поз.5;9

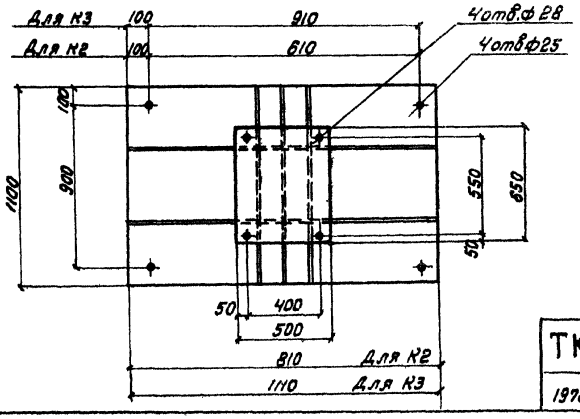

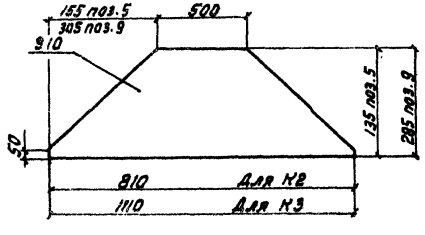

К4

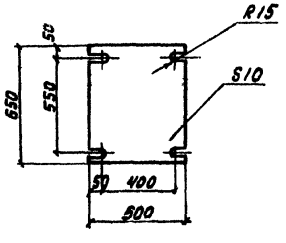

Спецификация металла

Марка	№№ поз.	Наименование	Сечение мм	Длина мм	Кол. шт	Масса, кг ед.	Масса, кг общ.	Материал	Примечания
К1	1	Прогон	I55	2400	2	222	444	Вст3пс5 ГОСТ 380-71*	
	2	Диафрагма	I 55	436	3	40	120		
	3	Ребро	-10×80	522	6	3.3	20		
		Итого со сварными швами:					580		
К2	4	Лист горизонтальный	-20×500	650	1	51	50	Вст3пс5 ГОСТ 380-71*	
	5	Стенка	-10×1355	810	2	7.7	15		
	6	Лист опорный	-20×810	1100	1	140	140		
	7	Ребро	-10×135	340	6	2.5	13		
	8	Диафрагма	-10×135	400	3	4.3	13		
		Итого со сварными швами:					235		
К3	4	Лист горизонтальный	-20×500	650	1	51.0	50	Вст3пс5 ГОСТ 380-71*	
	9	Стенка	-10×285	1110	2	19.5	39		
	10	Лист опорный	-20×1100	1110	1	160	160		
	11	Ребро	-10×285	340	6	6.0	36		
	12	Диафрагма	-10×285	400	3	9.7	29		
		Итого со сварными швами:					315		
К4	—	Прокладка	-10×500	650	1	25	25		

Примечания:

1. Сварку производить по ГОСТ 5264-69 электродами типа Э42А ГОСТ 9467-75 по всей длине соприкосновения деталей, высота катета h=8мм.
2. Лист см. совместно с листами №№14;16.

Нач. Акимцев

Вед. инж.	Разов		Рожков
Проверил	Шапиро		Колтыгевский
Исполнил	Шапиро		Шугина
Гл. инж.	Гавриан		
Гл. архитектор	Жданов		
Нач. отдела	Гладкий		
Гл. конструктор	Шапиро		Колтыгевский

СКБ Главмостстроя
Москва

ТК	Пролётные строения для автодорожных мостов сталежелезобетонные разрезные и неразрезные с ездой поверху, пролетами в свету 40,60 и 80м под габариты Г-10 и Г-11.5 в обычном и северном исполнении.		1180/11 | 19
1978	Монтаж пролётных строений С=42+63+42м. Габарит Г-10 и Г-11.5 Рабочие чертежи.	Опорная балка. Опорные стоянки. Детали.	Серия 3.503-50
			Выпуск 11 | Лист 17

К5

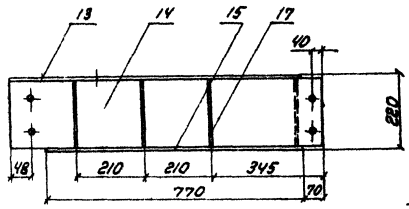

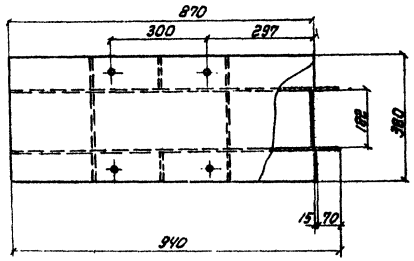

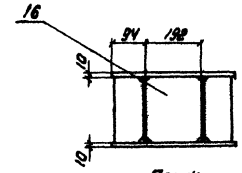

Поз.14

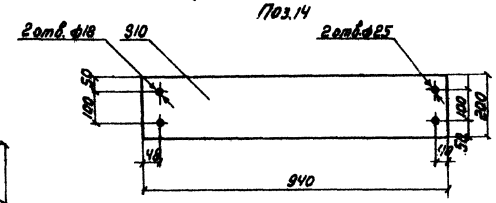

Поз.23

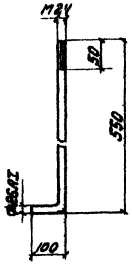

Поз.17

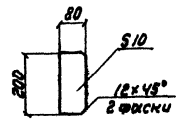

Поз.16

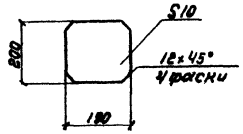

К6; К7; К8; К9

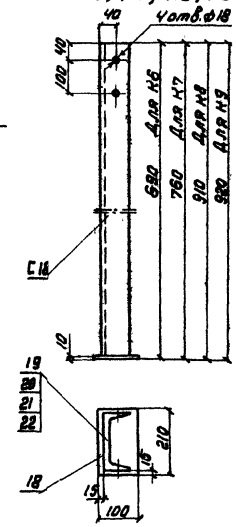

Поз.13

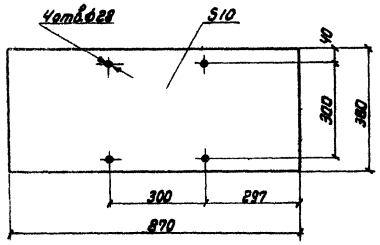

Спецификация металла

Марка	№№ поз.	Наименование	Сечение, мм	Длина, мм	Кол. шт	Масса, кг ед.	Масса, кг общ.	Материал	Примечания
К5	13	Лист горизонтальный	-10×380	870	1	26	26	Вст3пс5	
	14	Стенка	-10×200	940	2	14.8	30	"	
	15	Лист опорный	-10×380	770	1	23	23	"	
	16	Диафрагма	-10×180	198	3	3.0	9	"	
	17	Ребро	-10×80	198	6	1.2	7	"	
		Итого на марку:					100		
К6	18	Лист торцевой	-10×100	810	1	1.6	2	Вст3пс5	
	19	Стойка	С18	680	1	11	11	"	
		Итого на марку:					13		
К7	18	Лист торцевой	-10×100	810	1	1.6	2	Вст3пс5	
	20	Стойка	С18	750	1	12.2	12	"	
		Итого на марку:					14		
К8	18	Лист торцевой	-10×100	810	1	1.6	2	Вст3пс5	
	21	Стойка	С18	900	1	14.6	15	"	
		Итого на марку:					17		
К9	18	Лист торцевой	-10×100	810	1	1.6	2	Вст3пс5	
	22	Стойка	С18	910	1	14.8	15	"	
		Итого на марку:					17		
К10	23	Болт анкерный	Ф26АI	650	1	2.3	2	Ст.5	
	24	Шайба ф24	—	—	1	—	—		
	25	Гайка М24	—	—	1	—	—		
		Итого на марку:					2		
К11	26	Болт М16×50	—	—	1	0.2	0.2	Ст.5	
	27	Гайка М16	—	—	1	—	—	Ст.3	
	28	Шайба 16	—	—	2	—	—	"	
		Итого на марку:					0.2		
К12	29	Болт М24	—	—	1	—	0.5	Ст.5	
	30	Гайка М24	—	—	1	—	—	Ст.3	
	31	Шайба 24	—	—	2	—	—	"	
		Итого на марку:					0.5		
К13	32	Болт М27	—	—	1	—	0.5	Ст.5	
	33	Гайка М27	—	—	1	—	—	Ст.3	
	34	Шайба 27	—	—	2	—	—	"	
		Итого на марку:					0.5		

Примечания:

1. Сварку производить по ГОСТ 5264-69 электродами типа Э42А ГОСТ 9467-75 по всей длине соприкосновения деталей, катетом h=8мм.
2. Лист см. совместно с листами №№ 16, 17, 15, 14.

1480/11 | 20

ТК	Пролетные строения для автодорожных мостов сталежелезобетонные разрезные и неразрезные с ездой поверху, пролетами в свету 40, 60 и 90 м под габариты Г-10 и Г-11,5 в обычном и северном исполнении.		Серия 3.503-50
1978	Монтаж пролетных строений ℓ=42+63+42 м. Габарит Г-10 и Г-11,5 Рабочие чертежи.	Рама опорная. Стойка. Детали.	Выпуск 11 / Лист 18

СКБ Главмостостроя Москва

Нач. отдела Жбс — Гавриленко
Гл. инж. отд. — Герасимов
Гл. конструктор — Шилин

Разраб. Рожков, Макаревский
Пров. Шилин
Н. контр. Исаченко

Схема размещения перекаточных устройств на капитальных опорах для продольной надвижки пролётных строений L=42+63+42 при расположении мостов на горизонтали и выпуклых вертикальных кривых.

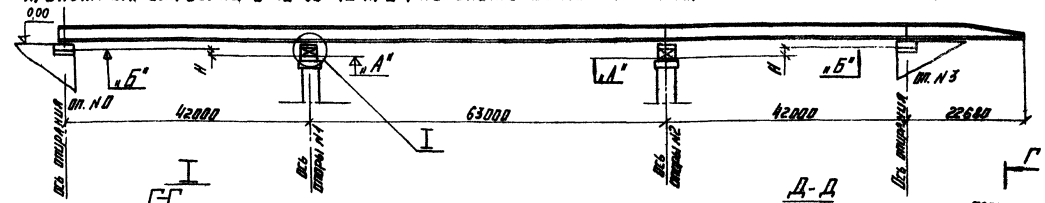

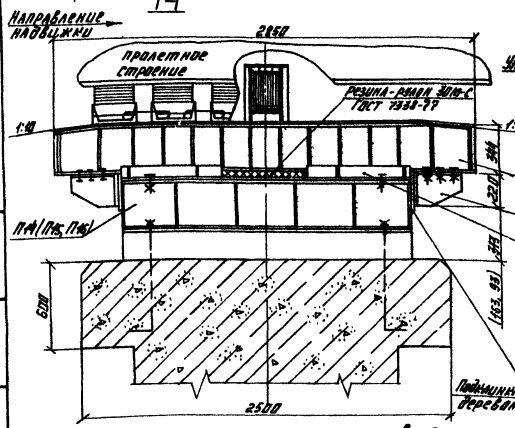

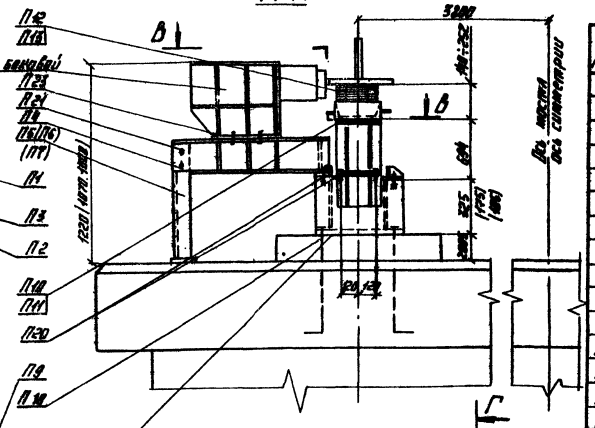

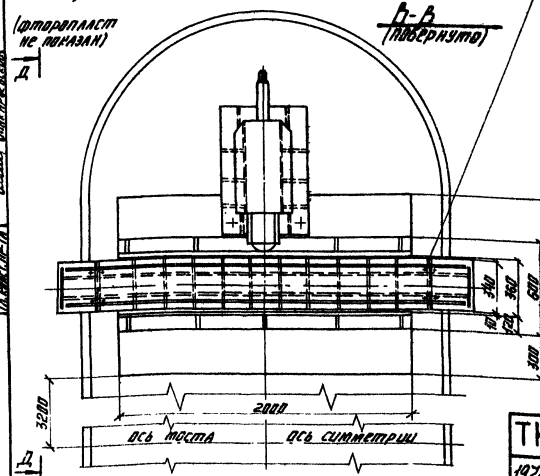

Схема размещения анкерных болтов

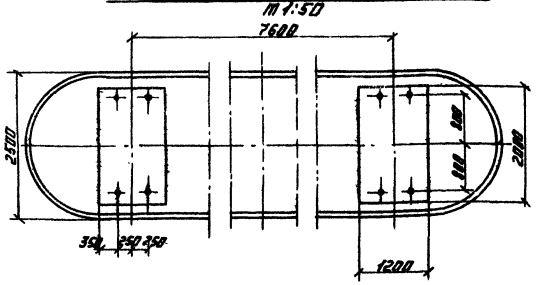

Таблица переменных величин

Пролетное строение	Габарит	Радиусы вертикальных кривых (м)	Превышение H, мм оп. №0	оп. №1	оп. №2	оп. №3	Отметки н. "А"	Отметки н. "Б"
L=42+63+42	Г-10	R=0	0	325	325	0	8,46	8,785
		R=40000	0	175	175	0	8,61	8,785
	Г-11,5	R=0	0	325	325	0	8,46	8,785
		R=15000	0	175	175	0	8,61	8,785

Ведомость марок на одну опору

№ марки	Наименование	Масса ед. кг	R=0 Кол.	R=0 Масса общ.	R=40000 Кол.	R=40000 Масса общ.	R=15000 Кол.	R=15000 Масса общ.
	Упор концевой в сборе	245	2	490	2	490	2	490
П1	Поперечные остройки	720	2	1440	2	1440	2	1440
П2	Прийма	215	2	430	2	430	2	430
П3	Упор	30	4	120	4	120	4	120
П4	Рама опорная	110	2	220	2	220	2	220
П5	Стойка	11	—	—	2	22	—	—
П6	Стойка	12	—	—	—	—	2	24
П7	Стойка	14	2	28	—	—	—	—
П9	Винт М24	—	16	—	16	—	16	—
П10	Салазки	15	16	240	16	240	16	240
П11	Скоба	1	28	28	28	28	28	28
П12	Штырь	—	32	—	32	—	32	—
П13	Штырь	—	32	—	32	—	32	—
П14	Столик передвижной	370	2	740	—	—	—	—
П15	—"—	280	—	—	—	—	2	560
П16	—"—	240	—	—	2	488	—	—
П18	Болт анкерный	2	12	24	12	24	12	24
П19	Болт М16	—	8	—	8	—	8	—
П20	Болт М22	—	36	—	36	—	36	—
П21	Болт М27	—	8	—	8	—	8	—
Всего на опору:				3768		3490		3580

Примечания:

1. См. совместно с листами №7; 20÷25.
2. Перестановку упора бокового производить на каждой опоре поочередно.
3. За нулевую отметку принята условная отметка поверхности недосыпанной насыпи за устой №0.

ГИП	Рожков			
Нач. отдела	Мамаладзе			
Гл. инженер	Гребенчук			
Гл. конструктор	Сергеенко			
Нач. сектора	Шкляревская			
Проверил	Ушакова			
Конструктор	Ушакова			

СКБ Главдорспецстроя Москва

ТК	Пролётные строения для автодорожных мостов сталежелезобетонные разрезные и неразрезные с сеткой поверху, пролетами в свету 42, 60, 80 м под габариты Г-10; Г-11,5 в обычном и северном исполнении.	1180/11	21
1978	Монтаж пролетных строений L=42+63+42 м Габарит Г-10, Г-11,5 Рабочие чертежи	Размещение перекаточных устройств для надвижки на стороплаете на постоянной опоре. Общий вид.	Серия 3.503-50 Выпуск 11 Стр. 19

Направление надвижки

А–А

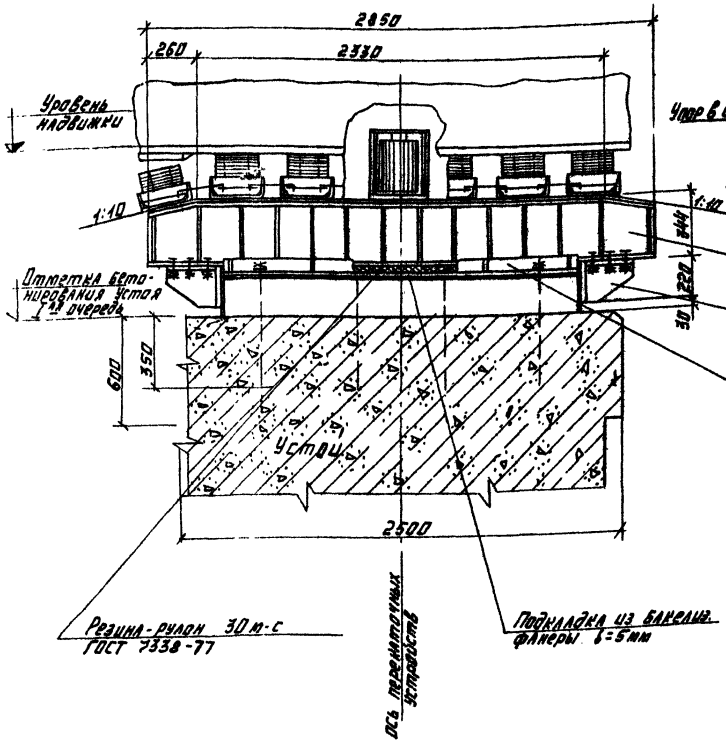

Б–Б

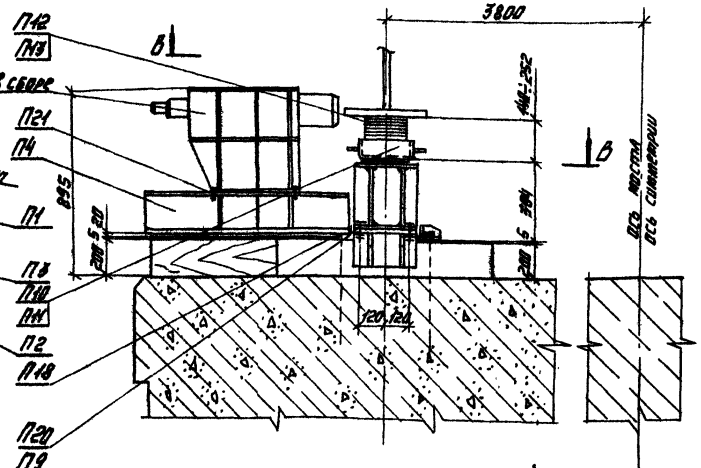

В–В

(Фторопласт не показан)

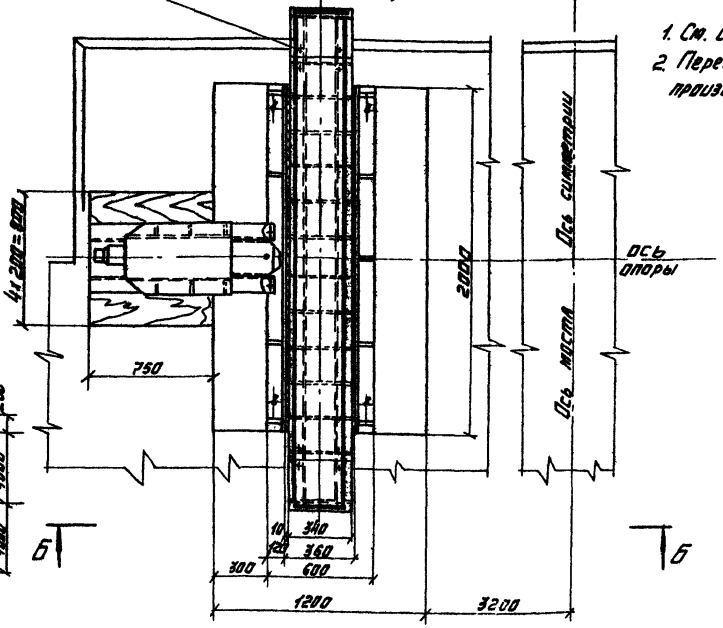

Схема размещения анкерных болтов

М 1:50

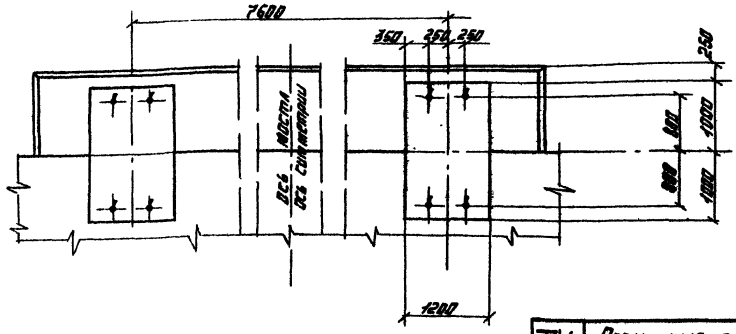

Ведомость марок. на устой.

NN марок	Наименование	Кол. шт	Масса, кг ед.	Масса, кг общ.
—	Упор боковой в сборе	2	245	490
П1	Перекаточное устройство	2	720	1440
П2	Обойма	2	215	430
П3	Упор	4	30	120
П4	Рама опорная бокового упора	2	110	220
П9	Винт М4	16	—	—
П10	Салазки	16	15	240
П11	Скоба	28	1	28
П12	Штырь	32	—	—
П13	Штырь	32	—	—
П18	Болт анкерный	8	2	16
П20	Болт М 22	24	—	—
П21	Болт М 27	8	—	—
	Всего на устой:			2980

Примечания:

1. См. совместно с листами NN 5,7, 22÷25.
2. Перестановку боковых упоров производить на каждой опоре поочередно.

Масштаб 1:20

ТК	Пролетные строения для автодорожных мостов сталежелезобетонные разрезные и неразрезные с ездой поверху, пролетами в свету 40, 60 и 80 м под габариты Г-10 и Г-14,5 в обычном и северном исполнениях.	1180/11	22
1978	Монтаж пролётных строений L=42+63+42 м Габарит Г-10 и Г-14,5. Рабочие чертежи.	Размещение перекаточных устройств для надвижки на фторопласте на устое. Общий вид.	Серия 3.503-50 Выпуск 11 Лист 20

ГПИ Гидростальпроект Москва.

Нач. отд. Ражков; Гл. конструктор проекта Ражков; Гл. инж. отд. Ражков; Руководитель группы Ражков; Гл. специалист Ражков; Инженер Ражков; Техник Ражков; Инженер Ражков; Инженер Ражков; Инженер

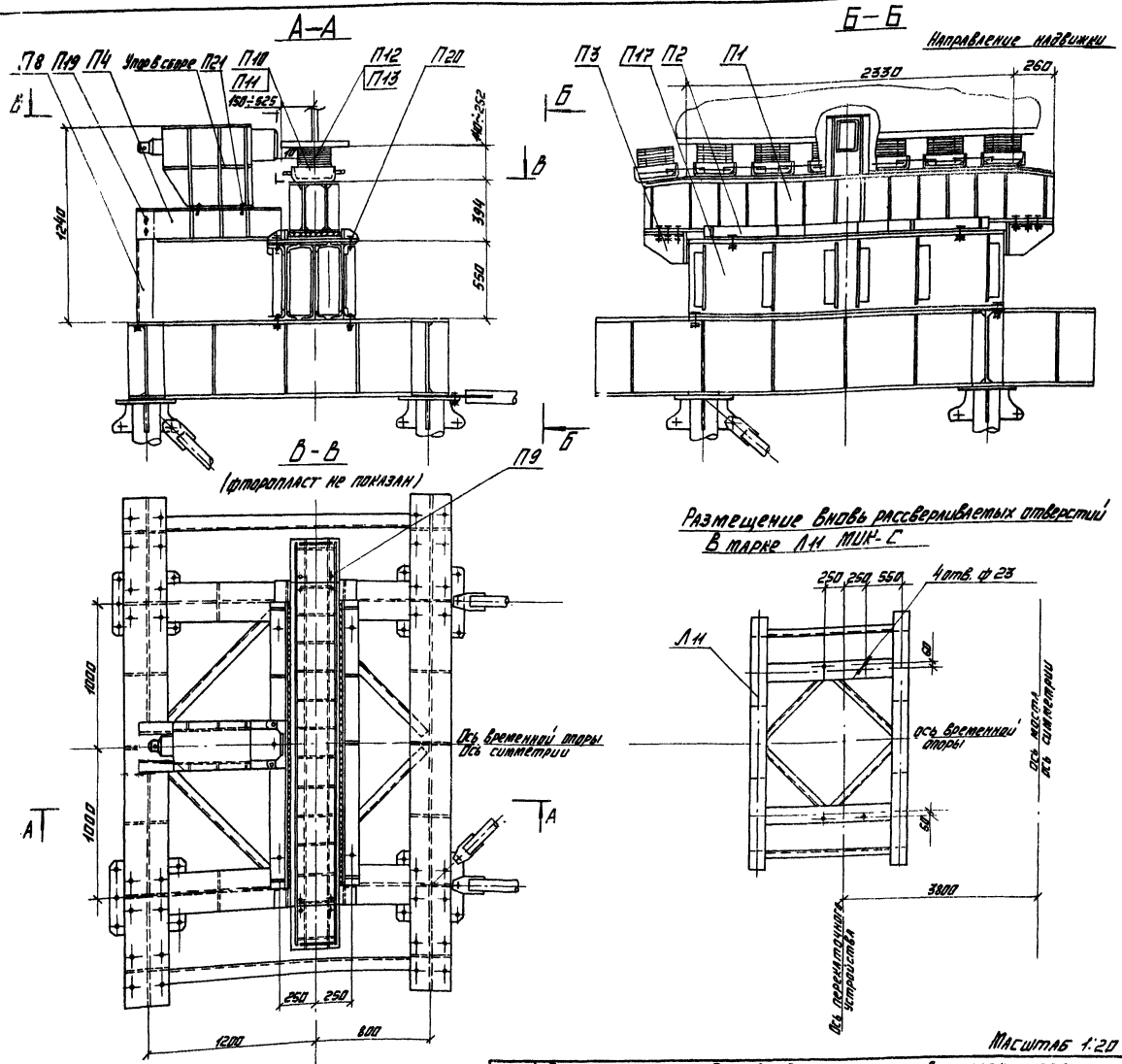

Ведомость марок.

N № марок	Наименование	Кол. шт.	Масса, кг ед.	Масса, кг общ.
	Упор боковой	2	245	490
П1	Перекаточное устройство	2	720	1440
П2	Обойма	2	215	430
П3	Упор	4	30	120
П4	Рама опорная бокового упора	2	110	220
П8	Стойка	2	15	30
П9	Винт М4	16	—	—
П10	Салазки	16	15	240
П11	Скоба	28	1	28
П12	Штырь	32	—	—
П13	Штырь	32	—	—
П17	Прогон	2	975	1950
П19	Болт М16	8	—	—
П20	Болт М22	44	—	—
П21	Болт М27	8	—	—
Всего на временную опору:				4950

Примечания:

1. Перестановку упора бокового производить на опоре поочередно.
2. См. совместно с листами N5, 22÷25.
3. На разрезах связи растверка Л11 условно не показаны.

Масштаб 1:20

ТК	Пролетные строения для автодорожных мостов сталежелезобетонные разрезные и неразрезные с ездой поверху, пролетами в свету 40, 60 и 80 м под габариты Г-10 и Г-11.5 в обычном и северном исполнении.	1180/11	23
1978	Монтаж пролетных строений ℓ=42+63+42 м. Габариты Г-10 и Г-11.5. Рабочие чертежи.	Серия 3.503-50	
	Размещение перекаточных устройств для надвижки на фторопласте на временной опоре. Общий вид.	Выпуск 11	Лист 21

СКБ Главмостострой г. Москва

Нач. отдела Гл. инж. отд. Гл. конструктор — Гевондян, Герасимов, Макарьевский

Вед. констр. Проверил Исполнил — Рожков, Макарьевский, Голубев

Спецификация металла

Марки	№№ поз.	Наименование	Сечение мм	Длина мм	Кол. шт	Масса, кг ед.	Масса, кг общ.	Материал	Примечание
П1	1	Лист вертикальный	-20×300	2850	2	133.1	266	Вст.3 пс5	
	2	Лист горизонтальный	-20×340	2330	1	124.4	124	ГОСТ 380-71*	
	3	То же	-20×260	340	2	13.8	28	—"—	
	4	—"—	-20×340	2850	1	152.1	152	—"—	Б.Ч.
	5	Диафрагма	-20×120	300	12	5.7	69	—"—	
	6	—"—	-20×120	275	2	5.2	10	—"—	
	7	Ребро	-10×90	300	24	2.1	50	—"—	
	8	—"—	-10×90	275	2	1.9	4	—"—	
	9	Ограничитель	-3×5	2820	2	3.2	6	—"—	
	10	—"—	-3×5	262	2	0.2	—	—"—	Б.Ч.
		Итого со сварными швами:					920		
П2	11	Поддон	-20×600	2000	1	188.4	188	Вст.3 пс5	Б.Ч.
	12	Борт	-10×60	2000	2	9.4	19	—"—	Б.Ч.
	13	—"—	-10×20	360	2	0.6	1	—"—	Б.Ч.
	14	Ребро	-10×60	110	9	0.4	4	—"—	
		Итого со сварными швами:					215		
П3	15	Лист торцевой	-10×220	340	1	5.9	6	Вст.3 пс5	Б.Ч.
	16	Ребро	-20×210	290	2	6.7	13	—"—	
	17	Лист	-10×290	340	1	7.7	8	—"—	Б.Ч.
		Итого со сварными швами:					30		

Примечания:

1. Сварка по ГОСТ 5264-69, электродами типа Э-42 по ГОСТ 9467-75 катетом 8мм по всему контуру прилегания, кроме оговоренной.
2. Сварные швы лицевой поверхности перекаточного устройства зачистить заподлицо с основным металлом.
3. См. совместно с листами №№19-21.

П4

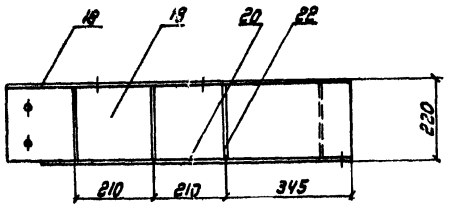

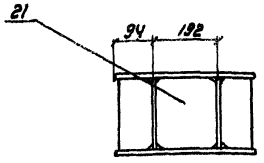

Поз. 49

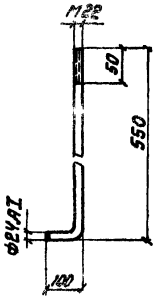

Поз. 19

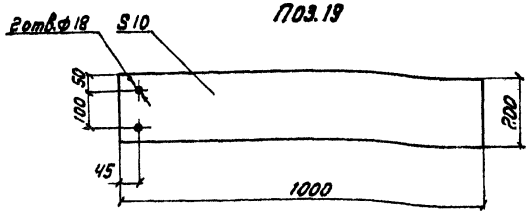

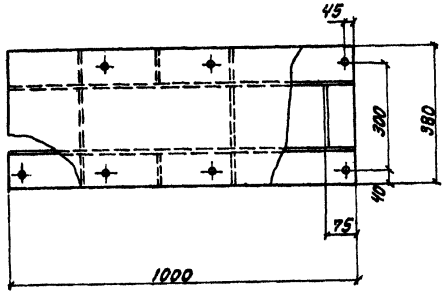

Поз. 22

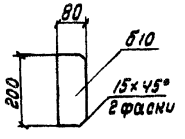

Поз. 21

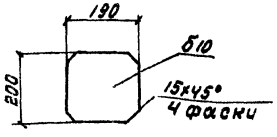

П5; П6; П7; П8

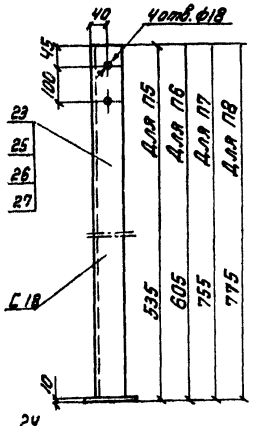

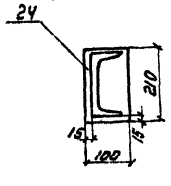

Поз. 18

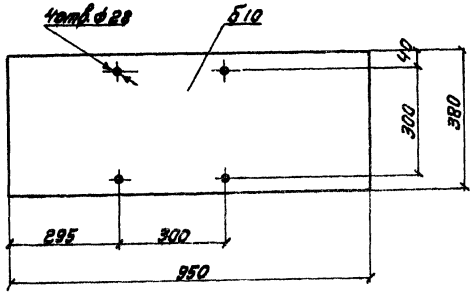

Поз. 20

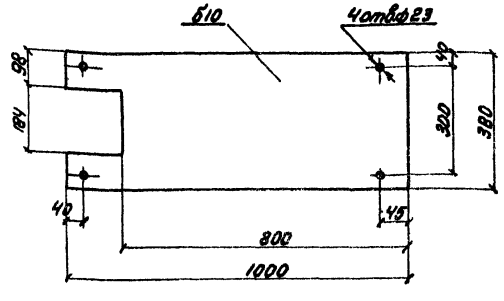

Примечания:

1. Сварка по ГОСТ 5264-69 электродами типа Э-42 ГОСТ 9467-75 катетом 6мм по всему контуру прилегания.
2. См. совместно с листами N 22.24.

Спецификация металла

Марка	NN поз.	Наименование	Сечение, мм	Длина, мм	Кол. шт	Масса, кг ед.	Масса, кг общ.	Материал	Примечания
П4	18	Лист горизонтальный	-10х380	1000	1	29.8	30	Вст3пс5	
	19	Стенка	-10х200	1000	2	15.7	31		
	20	Лист опорный	-10х380	1000	1	26.9	27		
	21	Диафрагма	-10х190	198	3	3.0	9		
	22	Ребро	-10х80	198	6	1.2	7		
		Итого на марку со сварными швами:					110		
П5	23	Стойка	С18	525	1	8.6	9	Вст3пс5	
	24	Лист опорный	-10х100	210	1	1.6	2		
		Итого на марку:					11		
П6	24	Лист опорный	-10х100	210	1	1.6	2	Вст3пс5	
	25	Стойка	С18	595	1	9.7	10		
		Итого на марку:					12		
П7	24	Лист опорный	-10х100	210	1	1.6	2	Вст3пс5	
	26	Стойка	С18	745	1	12.2	12		
		Итого на марку:					14		
П8	24	Лист опорный	-10х100	210	1	1.6	2	Вст3пс5	
	27	Стойка	С18	765	1	12.3	13		
		Итого на марку:					15		
П18	49	Болт анкерный	ФУ/АI	650	1	2.3	2	Ст.5	
	50	Шайба 22	—	—	1	—	—	Ст.3	
	51	Гайка М22	—	—	1	—	—		
		Итого на марку					2		
П19	52	Болт М16х50	—	—	1	—	0.2	Ст.5	
	53	Гайка М16	—	—	1	—	—	Ст.5	
	54	Шайба 16	—	—	2	—	—	Ст.3	
		Итого на марку					0.2		
П20	55	Болт М22х100	—	—	1	0.5	0.5	Ст.5	
	56	Гайка М22	—	—	1	—		Ст.5	
	57	Шайба 22	—	—	2	—		Ст.3	
	58	Шайба косая 22	—	—	2	—		Ст.3	
		Итого на марку					0.5		
П21	59	Болт М27х100	—	—	1	0.5	0.5	Ст.5	
	60	Гайка М27	—	—	1	—	—	Ст.5	
	61	Шайба 27	—	—	1	—	—	Ст.3	
		Итого на марку:					0.5		

Нач. констр. Рожков
Гл. инж. проекта Ардасинов
Гл. конструктор Рожков
Нач. отдела Гребнев
Руководитель группы Рожков
Проверил Ананьев
Исполнил Шевцова
Н.контр. Шевцова

СНиП Госстроя СССР
Москва

Инв. № подл. | Подп. и дата | Взам. инв. №

ТК	Пролетные строения для автодорожных мостов сталежелезобетонные разрезные и неразрезные с ездой поверху, пролетами в свету 40, 60 и 80 м под габариты Г-10 и Г-11.5 в обычном и северном исполнении.	1180/11	25
1978	Монтаж пролетных строений ℓ = 42+63+42 м Габариты Г-10 и Г-11.5 Рабочие чертежи	Рама опорная. Стойка. Марки. Детали	Серия 3.503-50
		Выпуск 11	Лист 23

Соединение салазок

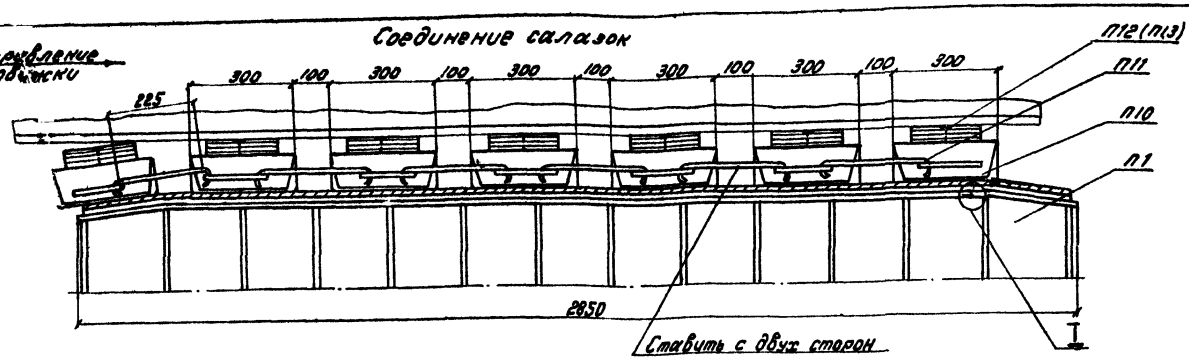

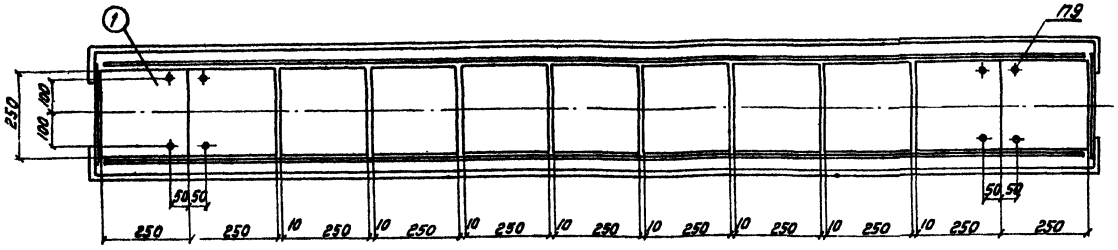

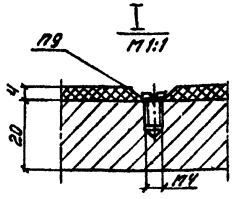

Спецификация металла

Марки	№№ поз.	Наименование	Сечение, мм	Длина, мм	Кол. шт	Масса, кг ед.	Масса, кг общ.	Материал	Примечание
П9	—	Винт М4	М4	10	1	—	—	Ст.3	ГОСТ 10620-63
П10	28	Салазки	[30	280	1	8.9	9	ВСт.3пс6	
	29	Ребро	-8×90	284	2	1.6	3	ВСт.3пс6	
	30	Рукоятка	ф16А-I	500	2	0.8	2	ВСт.3пс6	ГОСТ 5787-67
		Итого со сварными швами:					15		
П11	—	Скоба	ф16А-I	320	1	0.6	—	Ст.3	ГОСТ 5787-67
П12	—	Штырь (винт)	М8	100	1	0.1	—	Ст.3	ГОСТ 17475-72
П13	—	Штырь (винт)	М8	150	1	0.1	—	Ст.3	ГОСТ 17475-72

Расход фторопласта-4

№№ поз.	Размеры	Кол. шт	Масса кг ед.	Масса кг общ.	Примечание
1	250×250×4	11	0.54	6	ГОСТ 10007-62
Итого на перекаточное устр-во				6	
Всего на опору				12	

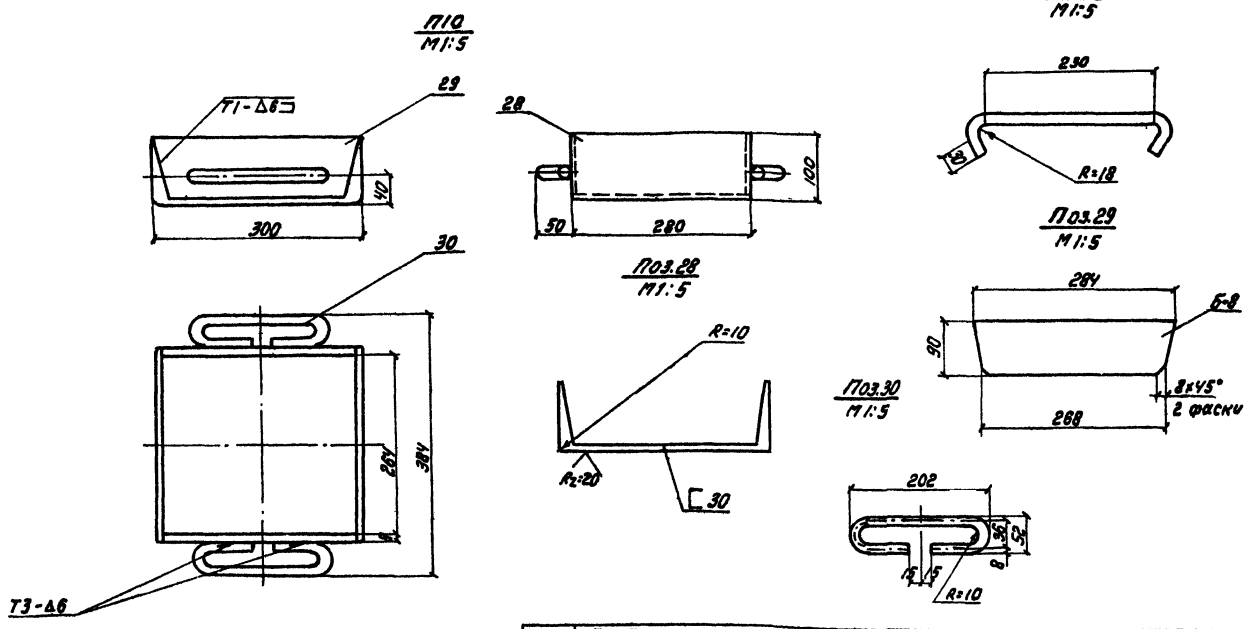

Примечания:

1. Сварка по ГОСТ 5264-69 электродами типа Э-42 по ГОСТ 9467-75.
2. Смотреть совместно с листами №19÷23, 26.
3. Поверхность марки П-10 покрыть грунтом ГФ-020 ГОСТ 4056-63 или эмалью ПФ-115 ГОСТ 6465-76.

Перед покраской поверхность марки должна быть ровной без следов ржавчины с обработкой, указанной на чертеже. Лакокрасочные материалы наносят ровным слоем с помощью краскораспылителя или кистью. Поверхность марки должна после покраски иметь шероховатость 1.25 по ГОСТ 2789-73 (▽7 по ГОСТ 2789-59).

ТК	Пролётные строения для автодорожных мостов сталежелезобетонные разрезные и неразрезные с ездой поверху, пролётами в свету 40,60,80 м под габариты Г-10, Г-11,5 в обычном и северном исполнении.	1180/11	26
1978	Монтаж пролетных строений l=42+63+42 м Габарит Г-10 и Г-11.5 Рабочие чертежи.	Серия 3.503-50	
	Перекаточное устройство для надвижки на фторопласте. Размещение салазок и листов фторопласта. Марки, детали.	Выпуск 11	Лист 24

СКБ Главмостостроя
Москва

Нач. отдела
Гл. инж. отд.
Гл. конст. пр-та
Гевондян
Перасимов
Макарьевский
Зед. констр.
Проверил
Исполнил
Рожков
Макарьевский
Тертычная

П14; [П15; [С П16]

М1:20

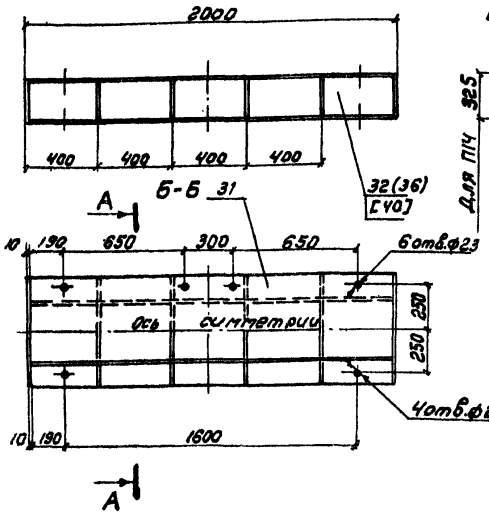

Поз.34;38;42
М1:10

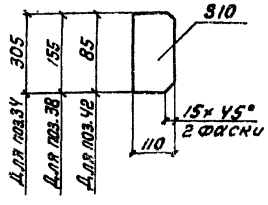

Поз.35; 39; 43
М1:10

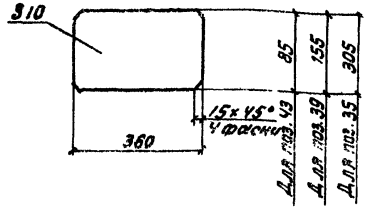

Пролет составной П17

М1:20

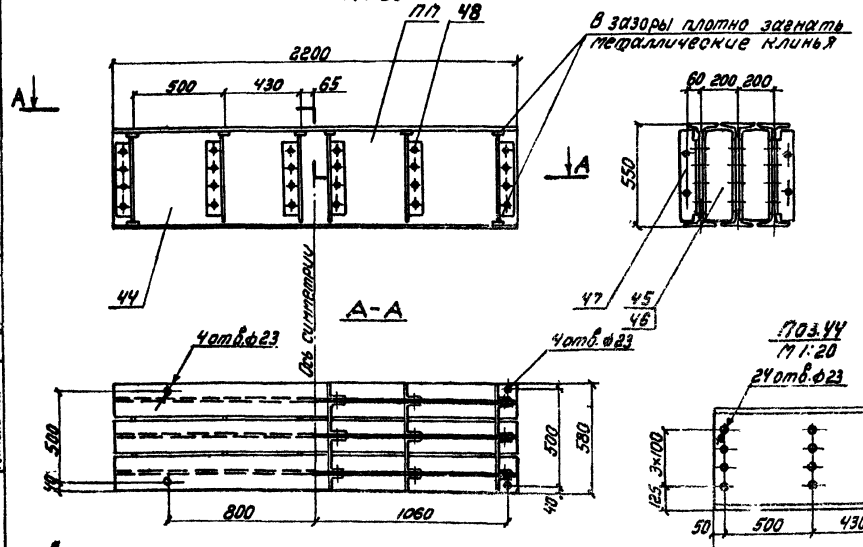

Поз.45.46 в сборе
М1:10

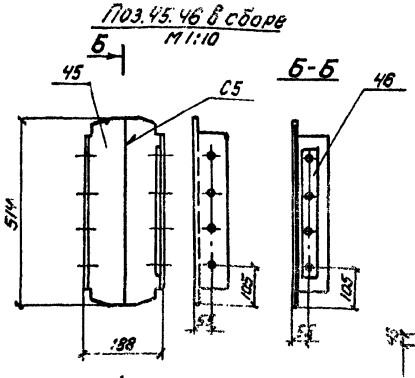

Поз.44
М1:20

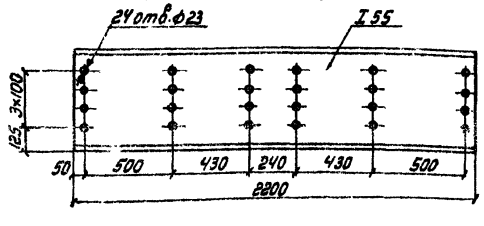

Поз.45
М1:10

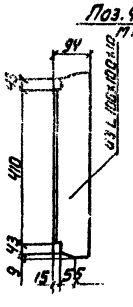

Поз.46
М1:10

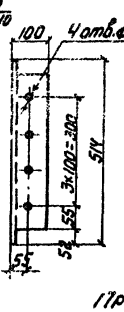

Поз.47
М1:10

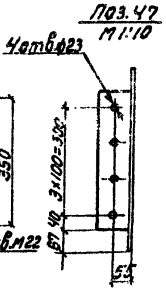

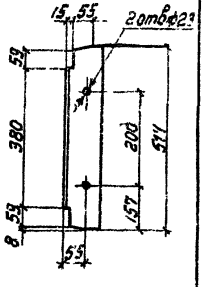

Спецификация металла

Марка	№ поз.	Наименование	Сечение мм	Длина мм	Кол. шт	Масса, кг ед.	Масса, кг общ.	Материал	Примечание
П14	31	Лист горизонтальный	-10×600	1980	2	94.2	188	Ст.3пс5	Б.Ч
	32	Лист вертикальный	-10×305	1980	2	47	94	То же	Б.Ч
	33	Лист торцевой	-10×325	600	2	15.3	31	—"—	Б.Ч
	34	Ребро	-10×110	305	8	2.6	21	—"—	
	35	Диафрагма	-10×305	360	4	8.6	34	—"—	
		Итого со сварными швами:					370		
П15	31	Лист горизонтальный	-10×600	1980	2	94.2	188	Ст.3пс5	Б.Ч
	36	Лист вертикальный	-10×155	1980	2	24.1	48	То же	Б.Ч
	37	Лист торцевой	-10×175	600	2	8.2	16	—"—	Б.Ч
	38	Ребро	-10×110	155	8	1.3	10	—"—	
	39	Диафрагма	-10×155	360	4	4.4	18	—"—	
		Итого со сварными швами:					280		
П16	31	Лист горизонтальный	-10×600	1980	2	94.2	188	Ст.3пс5	Б.Ч
	40	Лист вертикальный	-10×85	1980	2	12.5	25	То же	Б.Ч
	41	Лист торцевой	-10×105	600	2	4.9	10	—"—	
	42	Ребро	-10×85	110	8	0.7	6	—"—	
	43	Диафрагма	-10×85	360	4	2.4	10	—"—	
		Итого со сварными швами:					240		
П17	44	Прогон	I 55	2200	3	203.7	611	Ст3пс6	
	45	Полудиафрагма	L100×100×10	514	24	7.5	180	То же	
	46	Планка	-12×50	350	12	1.6	20	—"—	
	47	Ребро	L100×100×10	510	12	7.5	90	—"—	
	48	Болт М22 с гайкой и 2мя шайбами.	—	100	72	1	72		
		Итого:					975		

Примечания:

1. Сварка по ГОСТ 5264-69 электродами типа Э-42 ГОСТ 9467-75 катетом 6мм по всему контуру прилегания, кроме оговоренной.
2. См. совместно с листами №№ 19÷24.

* На чертеже даны размеры:
без скобок - для габарита Г-10 R=0
в круглых скобках - для габарита Г-11,5 R=15000м
в квадратных скобках - для габарита Г-10 R=10000м.

ТК	Пролётные строения для автодорожных мостов сталежелезобетонные разрезные и неразрезные с ездой поверху, пролетами в свету 40, 60 и 80 м. под габариты Г-10 и Г-11.5 в обычном и северном исполнении.	1180/11	27
1978	Монтаж пролетных строений ℓ=42+63+42 м Габарит Г-10 и Г-11.5 Рабочие чертежи	Серия 3.503-50	
	Перекатное устройство для надвижки на фторопласте. Марки. Детали.	Выпуск 11	Лист 25

СКБ Главдорстроя Госстроя РСФСР

Нач. отдела Зубко, Гл. инж. отд. Крамской, Гл. конст. пр-тл Шапиро

Вед. констр. Рожков, Проверил Шапиро, Составил Гевондян, Нач. сектора Гевондян, Нач. сектора Антонова, Рожков, Жидкевич, Антонова

Кал. Анищенко

Пролетное строение $l = 42.0 + 63.0 + 42.0$ м с аванбеком. /Блоки длиной 10.5 м/

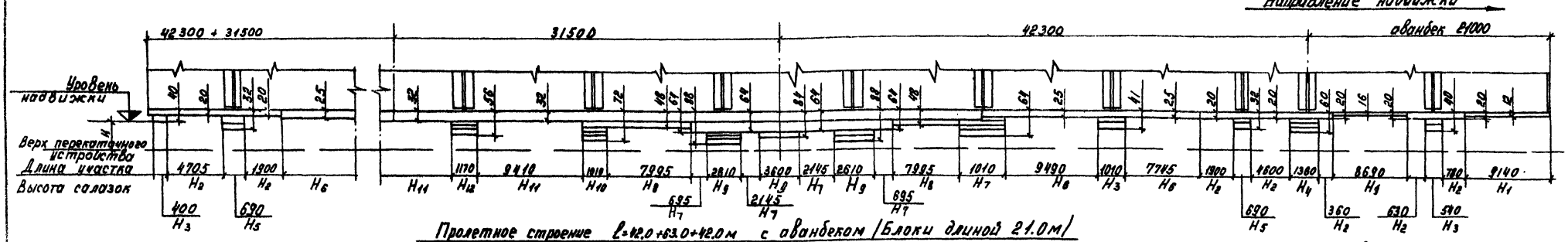

Пролетное строение $l = 42.0 + 63.0 + 42.0$ м с аванбеком /Блоки длиной 21.0 м/

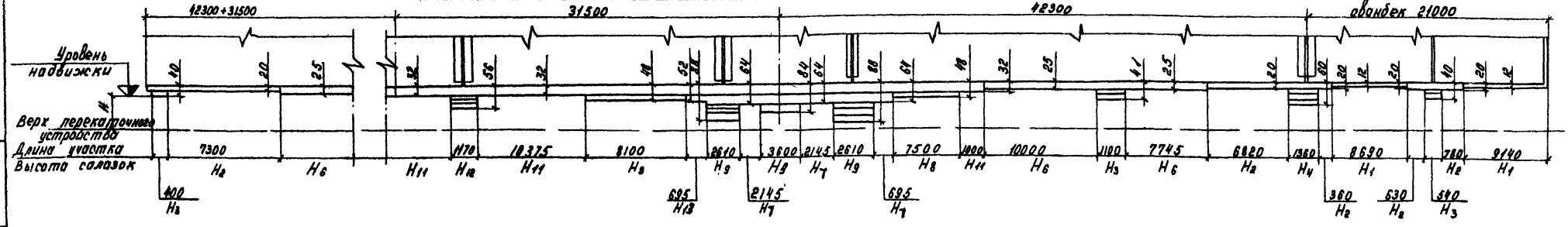

Набор прокладок на салазках

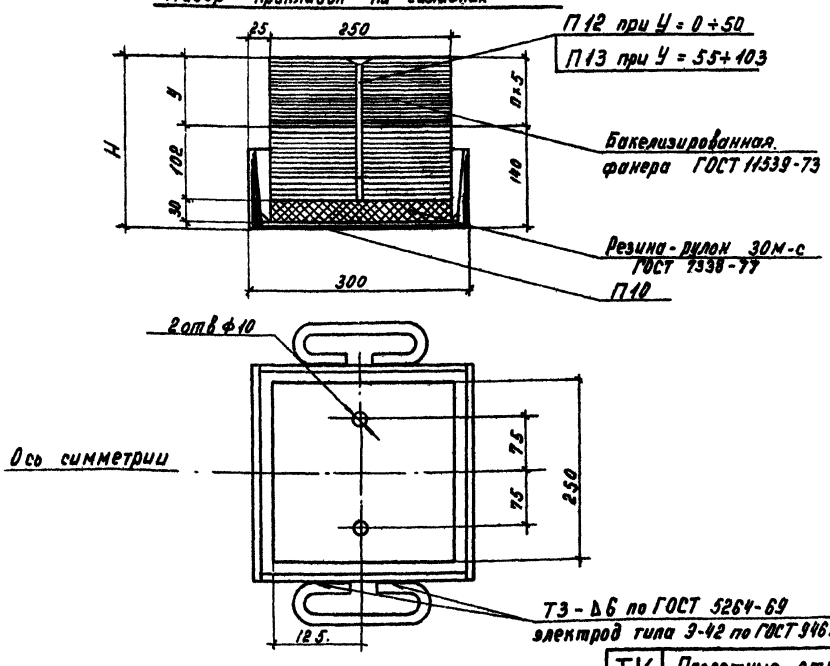

Таблица высот H салазок /блоки длиной 10.5 м/

H мм	У мм	Кол. карточек /У/б/ шт.	№ штыря	Практическая высота салазок мм	Отклонение мм
$H_1 = 243$	$У_1 = 103$	21	П13	245	+2.0
$H_2 = 235$	$У_2 = 95$	19	П13	235	0
$H_3 = 215$	$У_3 = 75$	15	П12	215	0
$H_4 = 195$	$У_4 = 55$	11	П12	195	0
$H_5 = 223$	$У_5 = 83$	17	П13	225	+2
$H_6 = 230$	$У_6 = 90$	18	П13	230	0
$H_7 = 191$	$У_7 = 51$	10	П12	190	-1
$H_8 = 207$	$У_8 = 67$	13	П13	205	-2
$H_9 = 167$	$У_9 = 27$	5	П12	165	-2
$H_{10} = 183$	$У_{10} = 43$	9	П12	185	+2
$H_{11} = 223$	$У_{11} = 83$	17	П13	225	+2
$H_{12} = 199$	$У_{12} = 59$	12	П12	200	+1

Таблица высот H салазок /блоки длиной 21.0 м/

H мм	У мм	Кол. карточек /У/б/ шт	№ штыря	Практическая высота салазок мм	Отклонение мм
$H_1 = 243$	$У_1 = 103$	21	П13	245	+2.0
$H_2 = 235$	$У_2 = 95$	19	П13	235	0
$H_3 = 215$	$У_3 = 75$	15	П12	215	0
$H_4 = 195$	$У_4 = 55$	6	П12	195	0
$H_6 = 230$	$У_6 = 90$	18	П13	230	0
$H_8 = 207$	$У_8 = 67$	13	П13	205	-2
$H_9 = 167$	$У_9 = 27$	5	П12	165	-2
$H_{11} = 223$	$У_{11} = 83$	17	П13	225	+2
$H_{12} = 199$	$У_{12} = 59$	12	П12	200	+1
$H_{13} = 203$	$У_{13} = 63$	13	П13	205	+2
$H_7 = 191$	$У_7 = 51$	10	П12	190	-1

Примечание:
См. совместно с листами №№ 22÷24

ТК	Пролетные строения для автодорожных мостов сталежелезобетонные разрезные и неразрезные с ездой поверху, пролетами в свету 40, 60 и 80 м под габариты Г-10 и Г-11.5 в обычном и северном исполнении.		1180/11 28 Серия 3.503-50
1978	Монтаж пролетных строений $l = 42 + 63 + 42$ м. Габарит Г-10 и Г-11.5 м. Рабочие чертежи.	Перекаточное устройство для надвижки на фторопласте. Высоты салазок при надвижке.	Выпуск 11 Лист 26

СКБ Главмостостроя Москва

Нач. отдела | Гл. инж. отд. | Гл. констр. пр-та | Гевондян | Герасимов | Макарьевский | Вед. констр. | Проверил | Исполнил | Рожков | Макарьевский | Голубев

Пролётное строение l=42+63+42 м с аванбеком (блоки длиной 10.5 м)

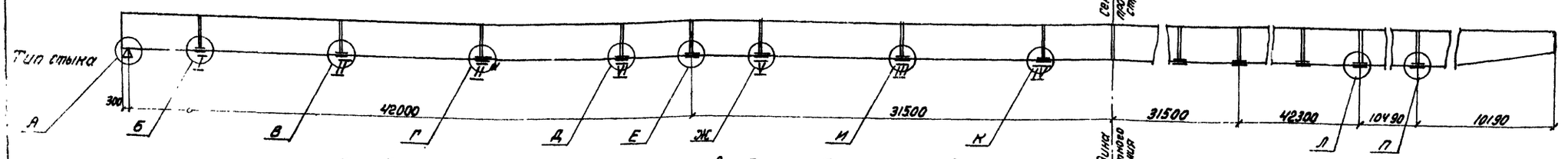

Пролётное строение l=42+63+42 м с аванбеком (блоки длиной 21.0 м)

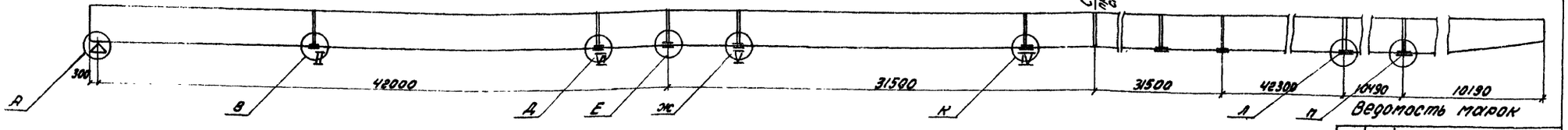

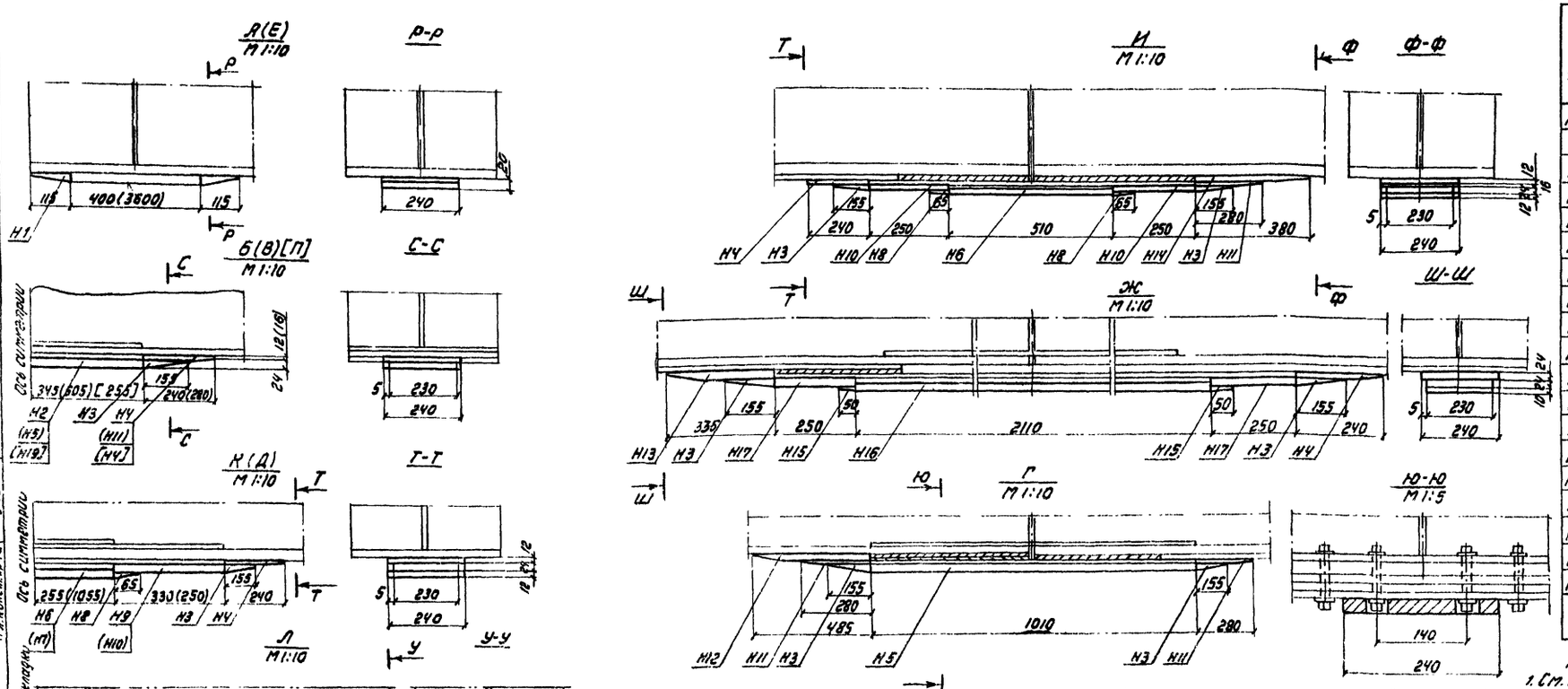

Ведомость марок

Марка	Масса ед. кг	Тип пролётного строения: l=42+63+42 м, блок l=10.5, блок l=21.0, Кол. шт	l=42+63+42 м, блок l=10.5, блок l=21.0, Масса кг общая	l=42+63+42 м с аванбеком, блок l=10.5, блок l=21.0, Кол. шт	l=42+63+42 м с аванбеком, блок l=10.5, блок l=21.0, Масса кг общая
Н1	2.0	16.0 / 16.0	32.0 / 32.0	12.0 / 12.0	24.0 / 24.0
Н2	24.0	4 / —	96.0 / —	4 / —	96.0 / —
Н3	4.0	56 / 32	224.0 / 128.0	64 / 40	256.0 / 160.0
Н4	5.0	32 / 20	160.0 / 100.0	36 / 24	180.0 / 120.0
Н5	35.0	8 / 4	280.0 / 140.0	8 / 4	280.0 / 140.0
Н6	18.0	8 / 4	144.0 / 72.0	8 / 4	144.0 / 72.0
Н7	76.0	4 / 4	304.0 / 304.0	4 / 4	304.0 / 304.0
Н8	1.0	24 / 16	24.0 / 16.0	24 / 16	24.0 / 16.0
Н9	12.0	8 / 8	96.0 / 96.0	8 / 8	96.0 / 96.0
Н10	10.0	16 / 8	160.0 / 80.0	16 / 8	160.0 / 80.0
Н11	7.0	20 / 8	140.0 / 56.0	24 / 12	168.0 / 84.0
Н12	18.0	4 / —	72.0 / —	4 / —	72.0 / —
Н13	11.0	4 / 4	44.0 / 44.0	4 / 4	44.0 / 44.0
Н14	8.0	4 / —	32.0 / —	4 / —	32.0 / —
Н15	1.0	8 / 8	8.0 / 8.0	8 / 8	8.0 / 8.0
Н16	76.0	4 / 4	304.0 / 304.0	4 / 4	304.0 / 304.0
Н17	10.0	8 / 8	80.0 / 80.0	8 / 8	80.0 / 80.0
Н18	52.0	— / —	— / —	2 / 2	104.0 / 104.0
Н19	18.0	— / —	— / —	2 / 2	36.0 / 36.0
Всего			2200 / 1460		2484 / 1744

Примечания:
1. См. совместно с листом Н28.
2. После предварительной разметки в узле, марки переходных столиков сваривается между собой и прикрепляются к нижнему листу продольным прерывистым швом ◺4-100 Z 100 ГОСТ 5264-69

Способ прикрепления перфорированных листов (на сварке, на болтах) должен быть согласован с генпроектировщиком

ТК	Пролётные строения для автодорожных мостов сталежелезобетонные разрезные и неразрезные с ездой поверху, пролётами в свету 40,60 и 80 м под габариты Г-10 и Г-11.5 в обычном и северном исполнении.		1180/11 / 29
1978	Монтаж пролётных строений l=42+63+42 м габариты Г-10 и Г-11.5 Рабочие чертежи	Перфорированные листы перекрытия стыков при надвижке на каретках. Общий вид.	Серия 3.503-50
			Выпуск 11 / Лист 27

СКБ Главмостостроя Москва

Нач. отдела Гевондян
Гл. инж. отд. Герасимов
Гл. конст. пр. Макаревский
Зав. констр. Рожков
Проверил Макаревский
Исполнил Шишкина
Инж. Аксенова

Н2(Н5)
М 1:10

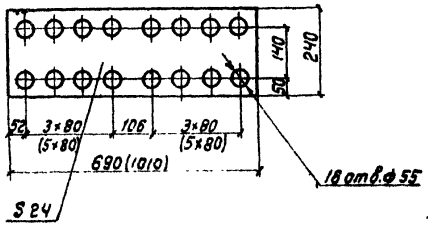

Н6(Н19)
М 1:10

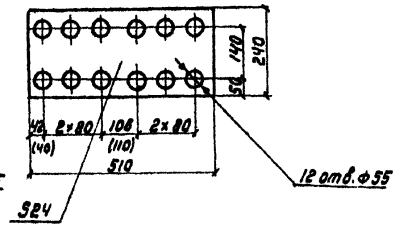

Н9
М 1:10

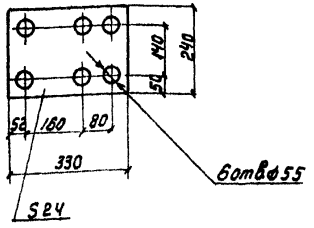

Спецификация металла

Марка	Наименование	Сечение мм	Длина мм	Кол. шт	Масса кг ед.	Масса кг общ.	Материал	Примечание
Н1	Клин	-20×115	240	1	2.2	2.0	Вст3пс5	ГОСТ 380-71*
Н2	Лист перфорированный	-24×240	690	1	24.0	24.0	—"—	
Н3	Клин	-24×155	230	1	3.9	4.0	—"—	
Н4	Клин	-12×240	240	1	4.9	5.0	—"—	
Н5	Лист перфорированный	-24×240	1010	1	34.9	35.0	—"—	
Н6	Лист перфорированный	-24×240	510	1	17.7	18.0	—"—	
Н7	Лист перфорированный	-24×240	2110	1	75.7	76.0	—"—	
Н8	Клин	-12×65	230	1	1.1	1.0	—"—	
Н9	Лист перфорированный	-24×240	330	1	12.2	12.0	—"—	
Н10	Лист перфорированный	-24×240	250	1	9.5	10.0	—"—	
Н11	Клин	-16×230	280	1	6.9	7.0	—"—	
Н12	Клин	-24×240	485	1	18.3	18.0	—"—	
Н13	Клин	-24×240	335	1	10.6	11.0	—"—	
Н14	Клин	-12×240	380	1	8.0	8.0	—"—	
Н15	Клин	-10×50	230	1	0.7	1.0	—"—	
Н16	Лист перфорированный	-24×240	2110	1	75.7	76.0	—"—	
Н17	Лист перфорированный	-24×240	250	1	9.5	10.0	—"—	
Н18	Лист перфорированный	-24×240	1360	1	51.6	52.0	—"—	
Н19	Лист перфорированный	-24×240	510	1	17.7	18	—"—	
Н20	Лист	-12×240	250	1	5.7	6.0	—"—	БЧ
Н21	Лист	-12×240	330	1	7.5	8.0	—"—	БЧ
Н22	Лист	-10×240	250	1	4.7	5.0	—"—	БЧ

Н10(Н17)
М 1:10

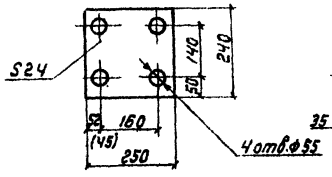

Н16
М 1:10

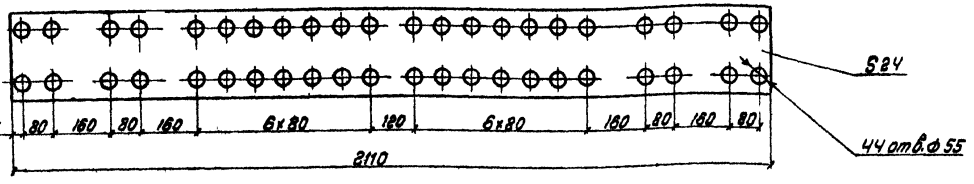

Н18
М 1:10

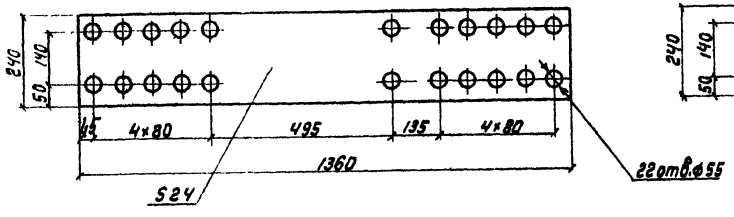

Н7
М 1:10

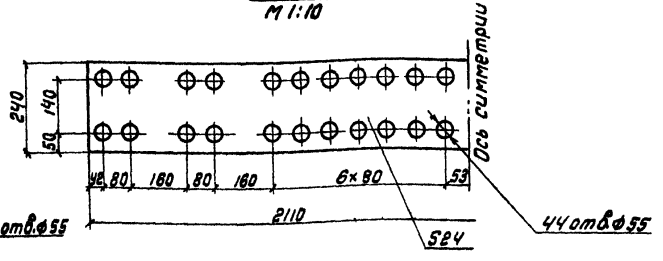

Примечание:

См. совместно с листом Н-27.

Н4, Н11, Н12, Н13, Н14
М 1:2

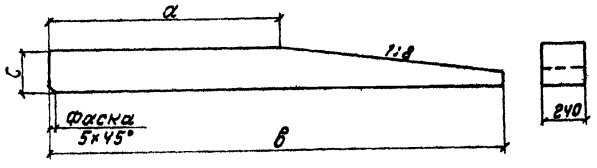

Размеры мм	Н4	Н11	Н12	Н13	Н14
а	195	200	325	190	330
в	240	280	485	335	380
с	12	16	24	24	12

Н1(Н8)[Н3]{Н15}
М 1:2

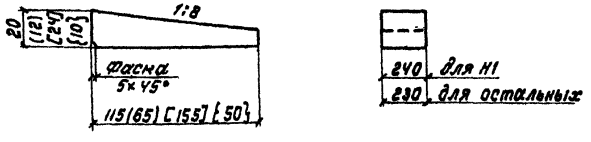

ТК	Пролётные строения для автодорожных мостов сталежелезобетонные разрезные и неразрезные с ездой поверху, пролетами в свету 40,60 и 80 м под габариты Г-10 и Г-11.5 в обычном и северном исполнении.	1180/11	30
1978	Монтаж пролётных строений ℓ=42+63+42 м Габарит Г-10 и Г-11.5 Рабочие чертежи	Серия 3.503-50	
	Перфорированные листы перекрытия стыков при надвижке на каретках. Марки.	Выпуск 11	Лист 28

СПб Главмостострой Москва

Нач. отдела Харламов
Гл. инж. отд Гавердан
Гл. конст. пр-та Гавердан

Разраб. Рожков
Проверил Иванов
Исполнил Гавердан

Зебун. копия
Подпись
Исполнил
Гавердан
Герасимов
Инв. № подл.

Временная опора из МИК-С Н=10.0м

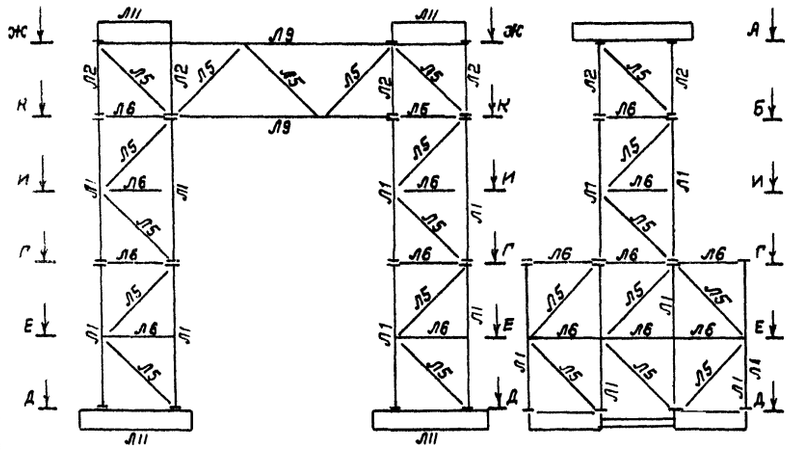

Временная опора из МИК-С Н=12.0м

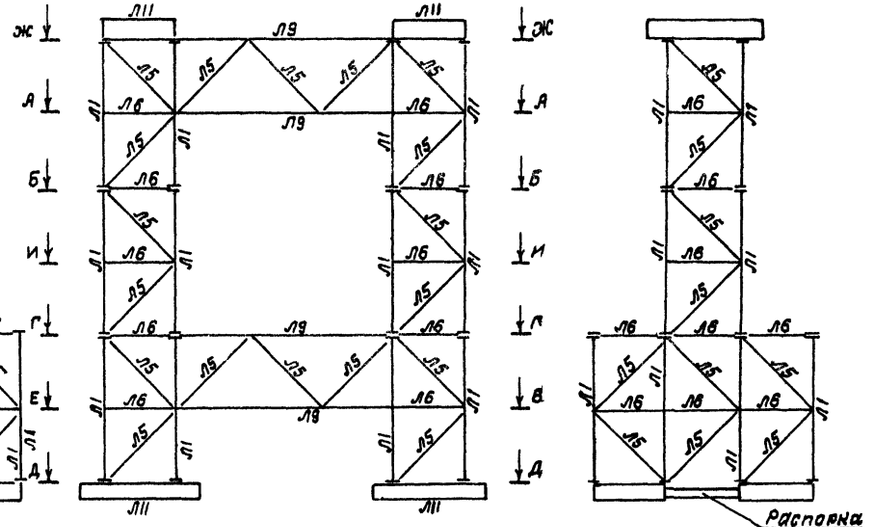

Распорка из С30

Г–Г

А–А

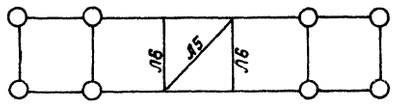

Б–Б



Д–Д

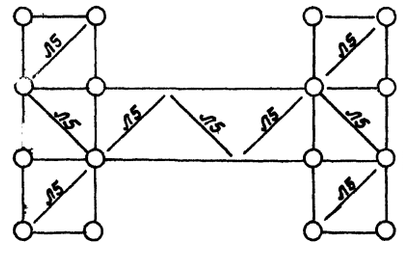

К–К

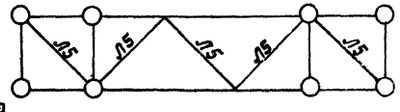

И–И



Е–Е

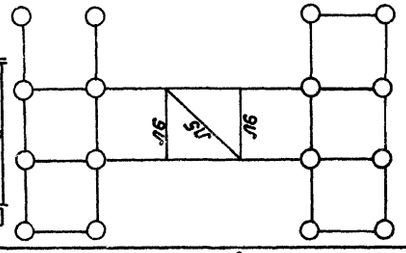

Ж–Ж

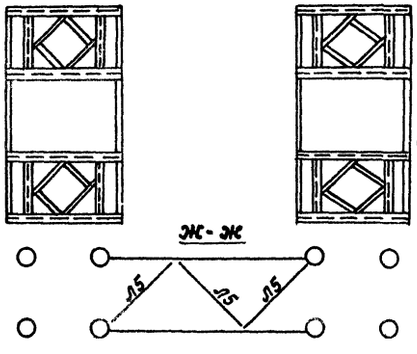

Временная опора из МИК-С Н=16.0м

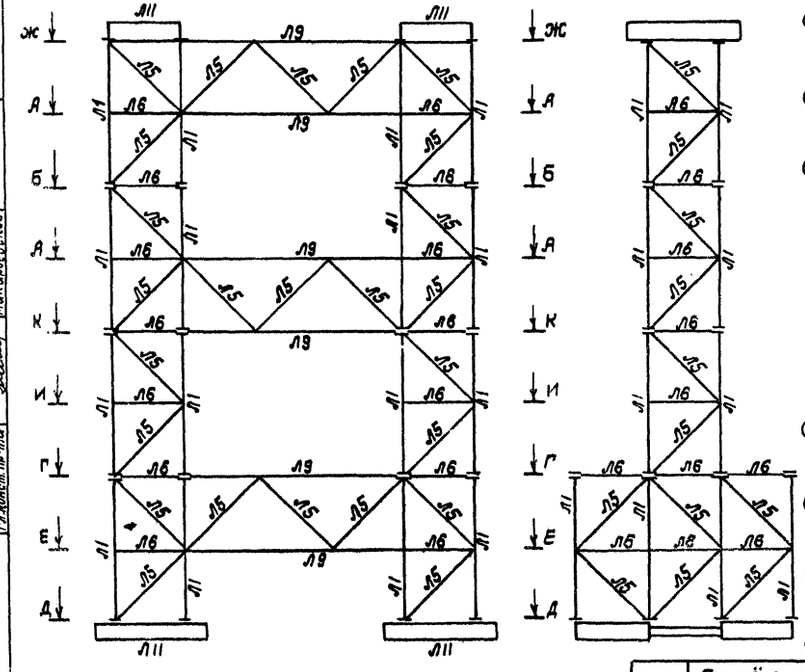

Спецификация марок

	Марки	Кол-во шт	Масса кг Ед	Масса кг Общ.	Прим.
Н=10.0м	Л1	16	251	6024	
	Л2	8	139	1112	
	Л5	48	30	2400	
	Л6	34	22	1277	
	Л9	4	170	680	
	Л11	4	1975	11850	
	Л12	—	—	300	
	Распорка из С30	4	64	260	индивид. металл.
	Всего			23900	
Н=12.0м	Л1	32	251	8032	
	Л5	100	30	3000	
	Л6	68	22	1496	
	Л9	8	170	1360	
	Л11	6	1975	11850	
	Л12	—	—	390	
	Распорка из С30	4	64	260	индивид. металл
	Всего			26388	
Н=16.0м	Л1	40	251	10040	
	Л5	128	30	3840	
	Л6	86	22	2240	
	Л9	12	170	2040	
	Л11	6	1975	11850	
	Распорка из С30	4	64	260	индивид. металл
	Л12	—	—	450	
	Всего			30720	

Примечание:

См. совместно с листами №№ 30-32.

Масштаб 1:100

ТК	Пролётные строения для автодорожных мостов сталежелезобетонные разрезные и неразрезные с ездой поверху, пролётами в свету 40.60 и 80м под габариты Г-10 и Г-11.5 в обычном и северном исполнении.		Серия 3.503-50
1978	Монтаж пролётных строений $\ell = 42 + 63 + 42$м Габариты Г-10 и Г-11.5 Рабочие чертежи	Временные опоры Н=10.0м; 12.0м; 16.0м Монтажные схемы.	Выпуск 11 / Лист 29

1180/11 | 31

Разраб. Рожков
Гл.спец. Рожков
Нач.отдела Гевондян
Гл.инж.отд. Григорьев
Гл.инж.пр-та Макаревич

Гл.инж. Шугина
Проверил В. Иванов
Исполнил Григорьев
Дата

Кол. Акимина

СКБ Главмостостроя
Москва

Лежневое основание

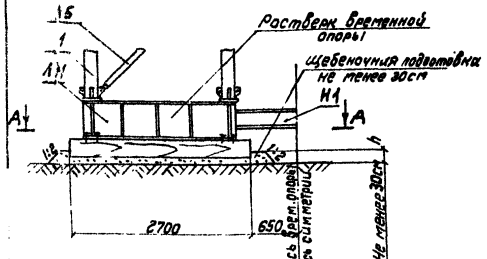

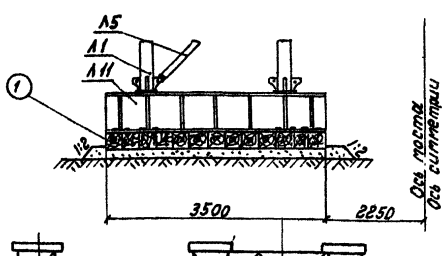

А-А (временная опора не показана)

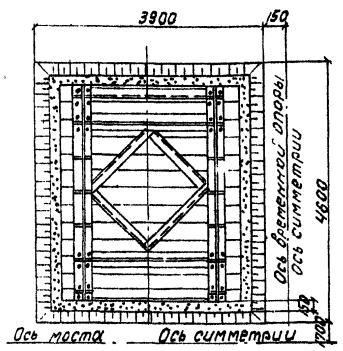

Схема временной опоры

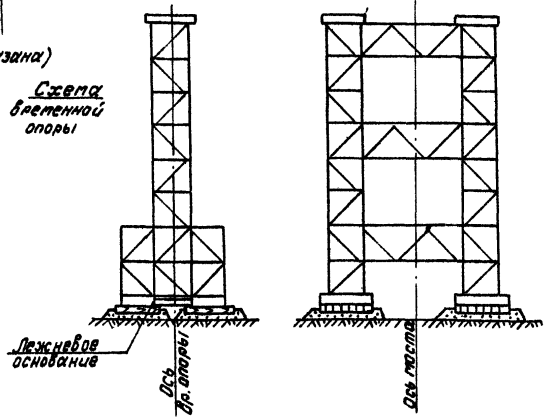

Свайное основание

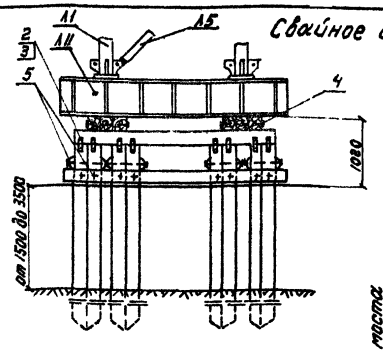

План свай

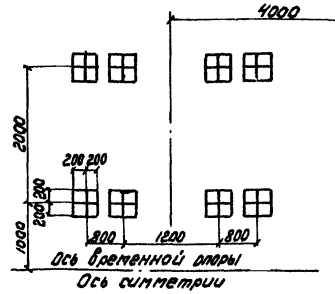

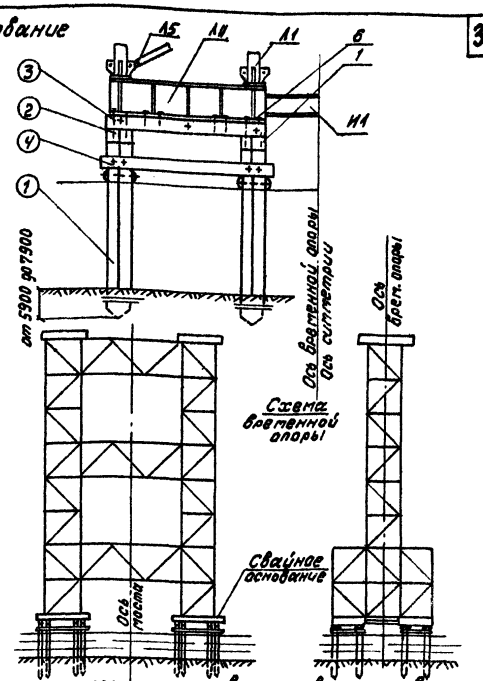

Спецификация лесоматериалов на основание под временную опору

Констр.	NN поз.	Наименование	Сечение см	Длина см	Кол. шт	Объем м³ ед.	Объем м³ общ.	Материал	Примечание
	①	Лежень из шпалы I А ГОСТ 78-65	25х17,5	270	56	0,1	5,6	Сосна II сорт ГОСТ 9463-72	Б.Ч.

Спецификация поковок на основание под временную опору

NN поз.	Наименование	Сечение мм	Длина мм	Кол. шт	Масса кг
1	Костыли	16х16	150	64	24
2	Скобы	ф16	250	130	65
	Всего				90

Расчетные данные для врем. опоры H=16.0м на лежневом основании

Нагрузки:

а) Масса пролетного строения — 136.4т
б) собственная масса опоры — 48.0т
в) расчетная интенсивность ветровой нагрузки - $q_0 = 70 \cdot 1.4 = 98$ кг/м² — 100 кг/м²
г) Рабочая интенсивность ветровой нагрузки $q_0 = 18 \cdot 1.4 = 25$ кг/м² — 25кг/см²
д) Тяговое усилие — 12.0т

Усилия:

а) Опрокидывающий момент — 89тм
б) Удерживающий момент — 124тм
в) Макс. напряжение грунта в основании опоры — 1.2 кг/см²

Расчетные данные для временной опоры H=16.0м на свайном основании

Нагрузки:

а) Масса пролетного строения — 136.4т
б) Собственная масса опоры — 46.0т
в) Расчетная интенсивность ветровой нагрузки q_0 — 100 кг/м²
г) Рабочая интенсивность ветровой нагрузки — 25 кг/м²
д) Тяговое усилие — 12.0т

Усилия:

а) Опрокидывающий момент — 89тм
б) Удерживающий момент — 124тм
в) Макс. нагрузка на сваю от основных сил — 11.7т
от основных и дополнительных — 14.8т

Спецификация лесоматериалов на основание под врем. опору

NN поз.	Наименование	Сечение см	Длина см	Кол. шт	Объем м³ ед.	Объем м³ общ.	Материал	Примечание
①	Свая	40х40	1000	32	1.6	51.0	Сосна II сорт ГОСТ 9463-72	Б.Ч.
2	Насадка	20х20	320	16	0.12	1.9	— " —	Б.Ч.
3	Провен	22х22	250	24	0.15	3.6	— " —	Б.Ч.
4	Схватка горизонтальн.	$\frac{q_0}{2} = \frac{16}{2}$	320	48	0.07	3.4	— " —	Б.Ч.
	Итого:					60.0		

Спецификация поковок на основание под врем. опору.

NN поз.	Наименование	Сечение мм	Длина мм	Кол. шт	Масса кг
1	Штырь	d 20	350	256	224.0
2	Планка „хомута"	6х70	500	64	126.0
3	Болты „хомута"	d 20	450	352	456.0
4	Болт с гайкой и шайбой	d 20	630	64	110.0
5	——— " ———	d 20	450	48	62.0
6	Костыль	16х16	150	128	480.0
	Итого:				1020

Примечания:

1. См. совместно с листом N29.
2. Глубина забивки свай - сплоток определяется в зависимости от расчетной нагрузки на сваю, но не менее 3.0м ниже уровня размыва, возможного в период производства работ.

ТК 1978	Пролетные строения для автодорожных мостов сталежелезобетонные разрезные и неразрезные с ездой поверху, пролетами в свету 42.60 и 80м. под габариты Г-10 и Г-11.5 в обычном и северном исполнении. Монтаж пролетных строений ℓ = 42 + 63 + 42м Габариты Г-10 и Г-11.5 Рабочие чертежи.	Временные опоры H=10.0м; 12.0м; 16.0м Лежневое основание. Свайное основание при глубине воды от 1.5м до 3.5м.	1180/11 32 Серия 3.503-50 Выпуск 11 Лист 30

Сиб Гипротрансстальмост
Нач. отдела Гл. инж. отд. Гл. инж. пр-та
Руковод. Рожков Рожков
Проверил Гераськов
Исполнил Пинтилевский

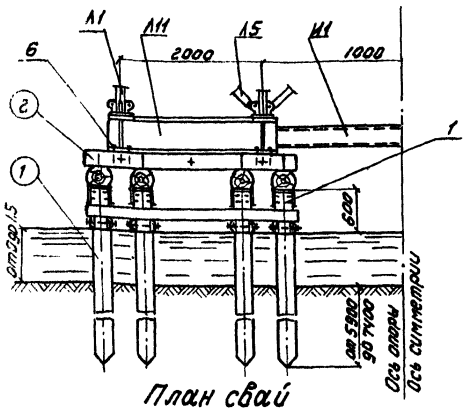

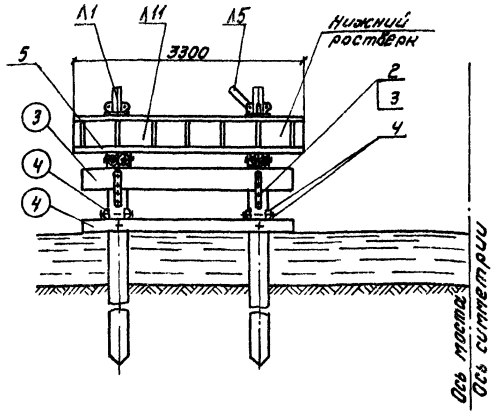

План свай

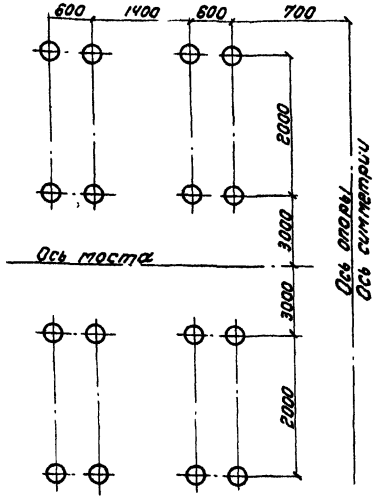

Схема временной опоры

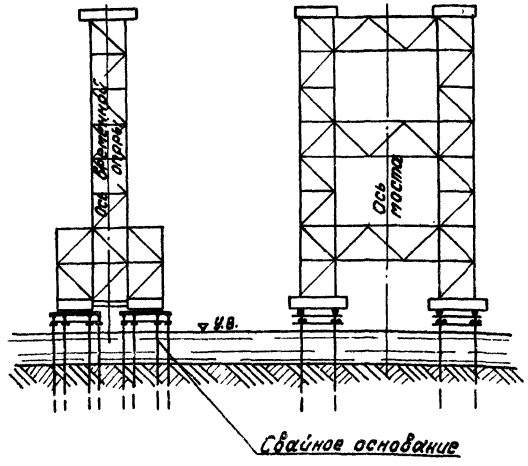

Спецификация лесоматериала

Марка	№№ поз.	Наименование	Сечение см	Длина см	Кол. шт	Объём м³ ед.	Объём м³ общ.	Материал	Примечание
	1	Свая	d=26	800	32	0.5	16	Сосна I сорта ГОСТ 9463-72	Б.Ч.
	2	Прогон	22×22	300	16	0.15	2.4	То же	Б.Ч.
	3	Насадка	d=30	300	16	0.25	4.0	—"—	Б.Ч.
	4	Схватка горизонтальная	9/2 = 16/2	900	48	0.07	3.4	—"—	Б.Ч.
		Итого:					26.0		

Расчетные данные для временной опоры H=16.0м

Нагрузки на опору

а) Масса пролётного строения — 136.4т
б) Собственная масса опоры — 46.0т
в) Расчетная интенсивность ветровой нагрузки. — 100 кг/м²
г) Рабочая интенсивность ветровой нагрузки. — 25 кг/м²
д) Тяговое усилие — 12.0т

Расчетные усилия

а) Опрокидывающий момент — 89.0т.м.
б) Удерживающий момент — 124.0т.м.
в) Максимальная нагрузка на сваю:
от основных сил — 11.7т
от основных и дополнительных сил — 14.8т

Примечания:

1. См. совместно с листом №29.
2. Глубина забивки сваи определяется в зависимости от расчетной нагрузки на сваю, но не менее 3м ниже уровня размыва, возможного в период производства работ.

Спецификация поковок

Марка	№№ поз.	Наименование	Сечение мм	Длина мм	Кол. шт	Масса кг
	1	Штырь	ф20	350	128	112
	2	Планка „хомута"	-6×90	500	64	128
	3	Болты „хомута"	ф20	350	352	352
	4	Болт строительный с гайкой и двумя шайбами	ф20	550	64	96
	5	То же	ф20	630	24	40
	6	Костыль ж.д.	16×16	150	128	48
		Итого:				780

Нач. отдела Гребенюк
Гл. инж. отд. Ерасимов
Гл. конст. пр-та Манжосовский
Сед. конст. Зорович
Рожков Рожков
Булгаков Булгакова
Рожков Рожков
Булгаков Булгакова

СКБ Главмостостроя Москва

Масштаб 1:20

ТК	Пролетные строения для автодорожных мостов сталежелезобетонные разрезные и неразрезные с ездой поверху, пролетами в свету 40,60 и 80 м под габариты Г-10 и Г-11.5 в обычном и северном исполнении.	1180/11	33
1978	Монтаж пролетных строений L=42+63+42 м Габариты Г-10 и Г-11.5 Рабочие чертежи.	Временные опоры H=10.0м; 12.0м; 16.0м. Свайное основание при глубине воды от 0 до 1.5 м	Серия 3.503-50 Выпуск 11 Лист 31

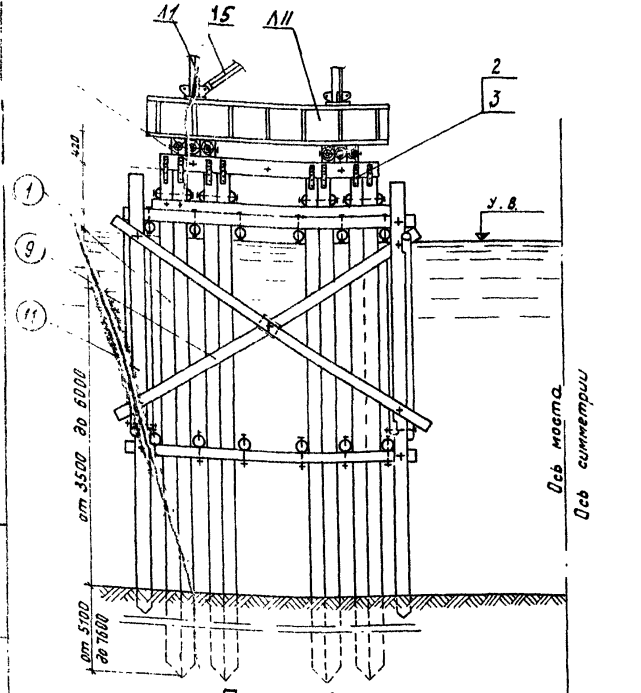

План свай

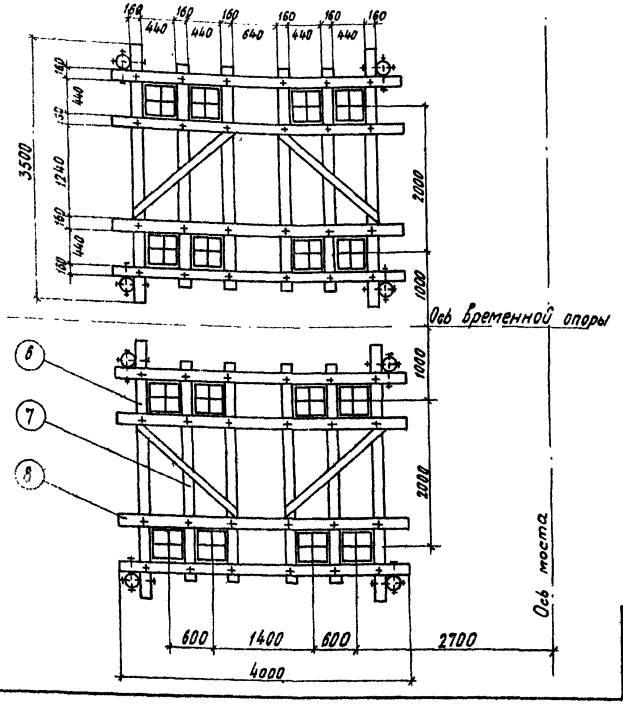

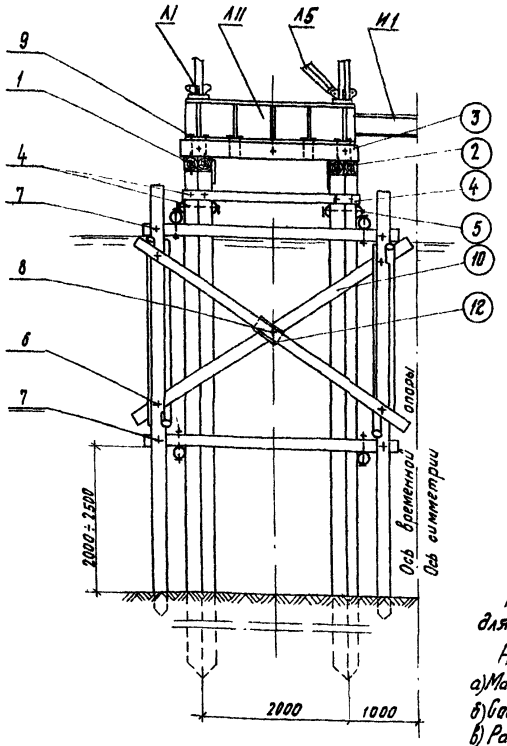

Схема временной опоры

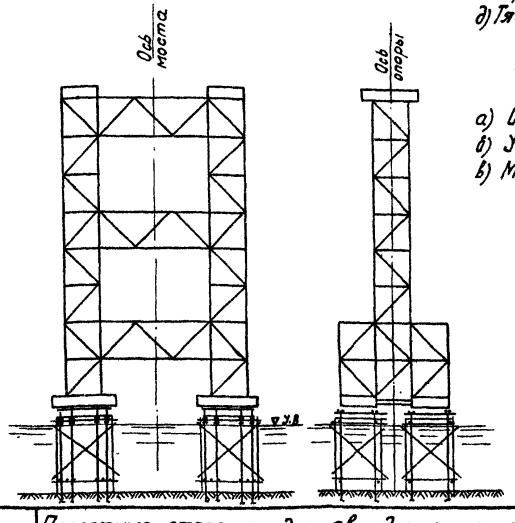

Спецификация лесоматериалов

Чертеж	№№ поз.	Наименование	Сечение см	Длина см	Кол. шт.	Объем, м³ ед	Объем, м³ общ.	Материал	Примечания
	1	Свая	40×40	1200	32	1.92	61.4	Сосна Гост 9463-72	БЧ
	2	Насадка	20×20	300	16	0.12	1.9	То же	БЧ
	3	Прогон	22×22	250	24	0.15	3.6	—"—	БЧ
	4	Скватка горизонт.	$\frac{d}{2}=\frac{16}{2}$	280	16	0.06	1.0	—"—	БЧ
	5	То же	$\frac{d}{2}=\frac{16}{2}$	320	32	0.07	2.2	—"—	БЧ
	6	Направляющая продольная	d=16	350	8	0.08	0.6	—"—	БЧ
	7	Направляющая	d=16	300	16	0.07	1.1	—"—	БЧ
	8	Направляющая поперечная	d=16	400	8	0.10	0.8	—"—	БЧ
	9	Скватка диагональная	$\frac{d}{2}=\frac{16}{2}$	550	16	0.14	2.2	—"—	БЧ
	10	То же	$\frac{d}{2}=\frac{16}{2}$	650	16	0.15	2.4	—"—	БЧ
	11	Стойка каркаса	d=16	650	16	0.21	3.4	—"—	БЧ
	12	Коротыш	20×20	20	16	0.01	0.2	—"—	БЧ
		Итого:					80		

Спецификация поковок

Марка	№№ поз.	Наименование	Сечение мм	Длина мм	Кол. шт.	Масса, кг
	1	Штырь	ф20	350	256	224
	2	Планка „хомута"	-6×70	500	64	126
	3	Болты „хомута"	ф20	450	252	456
	4	Болт строительный с вайкой и двумя шайбами	ф20	650	64	132
	5	То же	ф20	450	128	201
	6	—"—	ф24	400	64	140
	7	—"—	ф20	400	192	430
	8	—"—	ф20	600	16	31
	9	Костыль	16×16	150	128	48
						1790

Расчетные данные для временной опоры H=16.0м:

Нагрузки:

а) Масса пролетного строения — 136.4т
б) Собственная масса опоры — 46.0т
в) Расчетная интенсивность ветровой нагрузки — 100кг/м²
г) Рабочая интенсивность ветровой нагрузки — 25кг/м²
д) Тяговое усилие — 12.0т

Усилия:

а) Опрокидывающий момент — 89тм
б) Удерживающий момент — 124тм
в) Максимальная нагрузка на сваю:
от основных сил — 11.7т
от основных и дополнительных сил — 14.8т

Примечания:

1. См. совместно с листом №29.
2. Глубина забивки свай-сплоток определяется в зависимости от расчетной нагрузки на сваю, но не менее 3.0м ниже уровня размыва, возможного в период производства работ.
3. На выносных полочках даны позиции из металла, в кружках - из дерева.

СКБ Главмостотреста
Москва

Нач. отдела	Гранильщик	2.3м.инж.	Ерасимов
Гл. инж. отд.	Гранильщик	Гл. конструктор	Иванов
Гл. конструктор	Гранильщик	Гл. инж.	Колгановский

ТК	Пролетные строения для автодорожных мостов сталежелезобетонные разрезные и неразрезные с ездой поверху, пролетами в свету 40, 60 и 80м под габариты Г-10 и Г-11.5 в обычном и северном исполнении.		Серия 3.503-50
1978	Монтаж пролетных строений L=42+63+42м Габариты Г-10 и Г-11.5. Рабочие чертежи.	Временные опоры H=10.0м, 12.0м, 16.0м Свайное основание при глубине воды от 3.5 до 8.0м	Выпуск 11 / Лист 32

1180/11 | 34

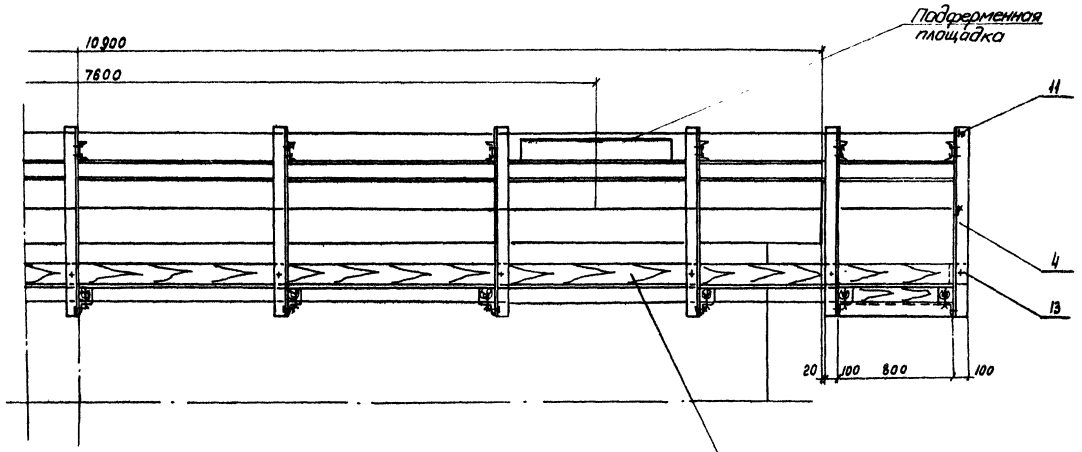

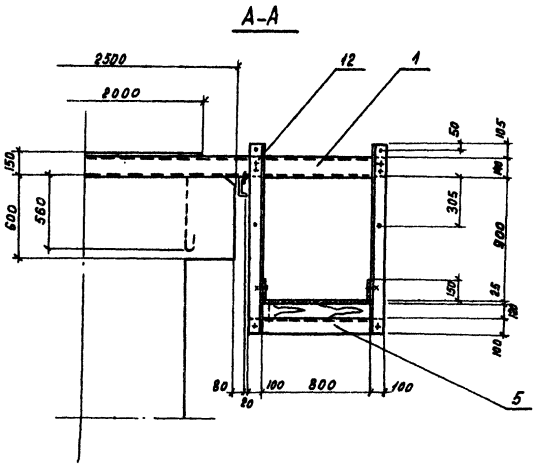

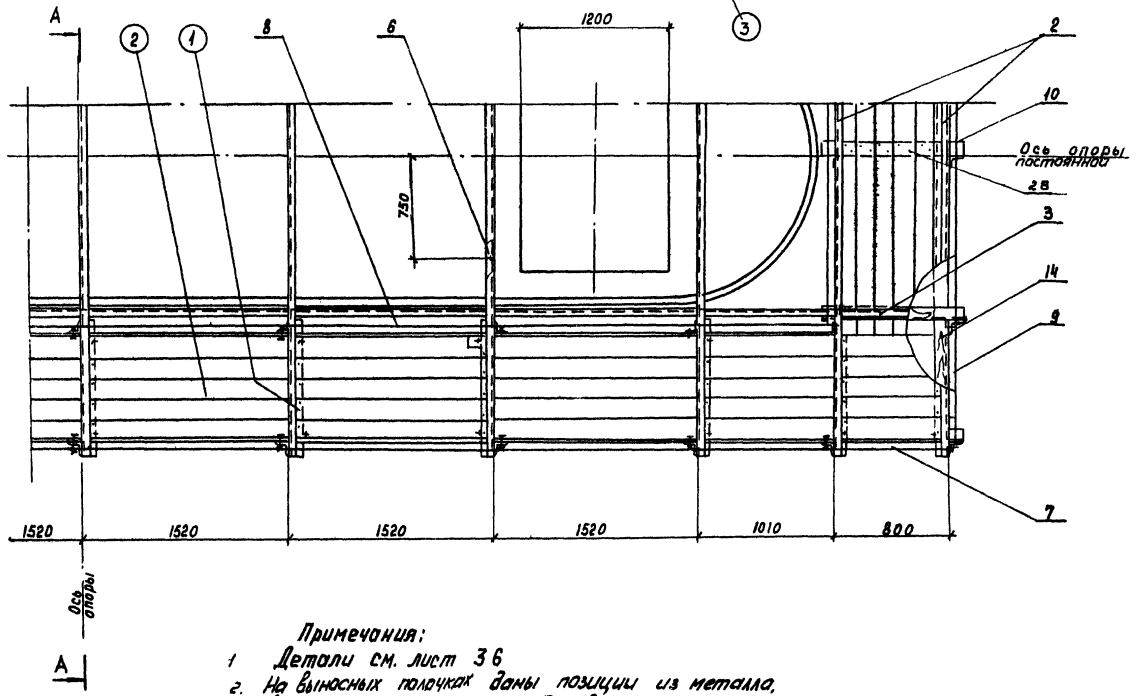

Примечания:

1. Детали см. лист 36
2. На выносных полочках даны позиции из металла, в кружках - позиции из дерева.

Спецификация металла и поковок

Констр.	№№ поз	Наименование	Сечение мм	Длина мм	Кол. шт	Масса, кг ед.	Масса, кг общ.	Материал	Примеч
Подмости	1	Поперечина	[14	4700	7	57.8	405	ВСт3, пс5 ГОСТ 380-71*	
	2	Поперечина	[14	4780	4	57.8	231		
	3	Прогон	[14	12940	2	159.2	318		
	4	Подвеска	∠100×8	1390	16	17.0	816		
	5	Поперечина	∠100×8	1000	28	12.2	342		
	6	Анкерный болт с гайкой и шайбой	М16	850	14	1.3	19		
	7	Перильное заполнение	ф16	128.50	1	20.3	81		
	8	То же	ф16	11250	4	17.8	71		
	9	То же	ф16	4300	4	6.7	27		
	10	То же	ф16	2500	4	4.0	16		
	11	Гайка с шайбой	М16	–	32	0.05	2		БЧ
	12	Болт с гайкой и 2 мя шайбами	М12	35	152	0.07	11		БЧ
	13	Болт с гайкой и 2 мя шайбами	М12	15	96	0.08	8		БЧ
	14	Болт	М16	180	56	0.31	17		БЧ
	28	Гвозди	ф4	100	–	–	10		БЧ
		Итого:					2373		

Спецификация лесоматериалов

Констр.	№№ поз	Наименование	Сечение см	Длина см	Кол. шт	Объем, м³ ед.	Объем, м³ общ.	Материал	Примеч
Подмости	(1)	Брус	12×12	100	28	0.0144	0.4	Сосна 2 сорта	
	2	Настил	4×15	–	24.3 м²	–	1.2		
	3	Бортовая доска	2.5×15	61.8 пог.м	–	–	0.2		
		Итого:					1.8		

Масштаб 1:25

ТК	Пролетные строения для автодорожных мостов сталежелезобетонные, разрезные и неразрезные с ездой поверху, пролетами в свету 40, 60 и 80 м под габариты Г-10 и Г-11,5 в обычном и северном исполнении.	1180/11/35	Серия 3.503-50
1978	Монтаж пролетных строений L=42+63+42 м Габарит Г-10 и Г-11,5. Рабочие чертежи.	Обстройка постоянной опоры подмостями. Общий вид.	Выпуск 11 / Лист 33

СКБ Главмостстроя Москва

Нач. отдела Ежов
Гл. инж. отд. Ежов
Гл. констр. пр-та Жмаев
Рук. констр. Ежов
Разработал Ерасимов
Исполнил Никоряевский
Проверил Жмаев
Зав. каф. Ежов
Зав. каф. Голубев
Рук. группы Шишина

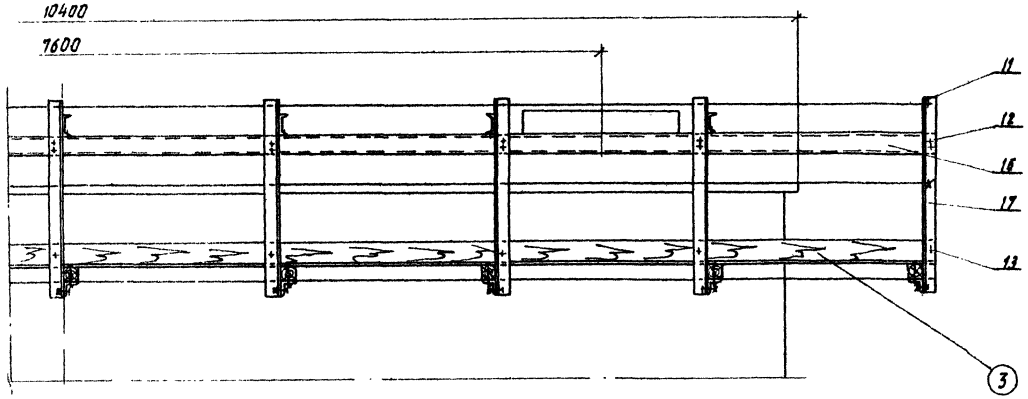

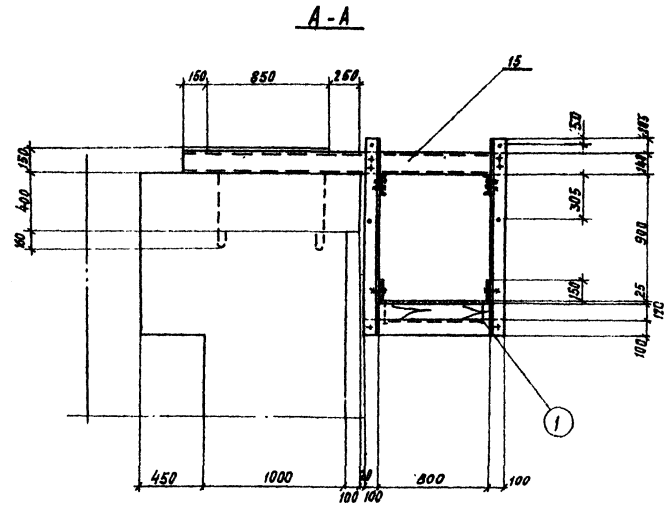

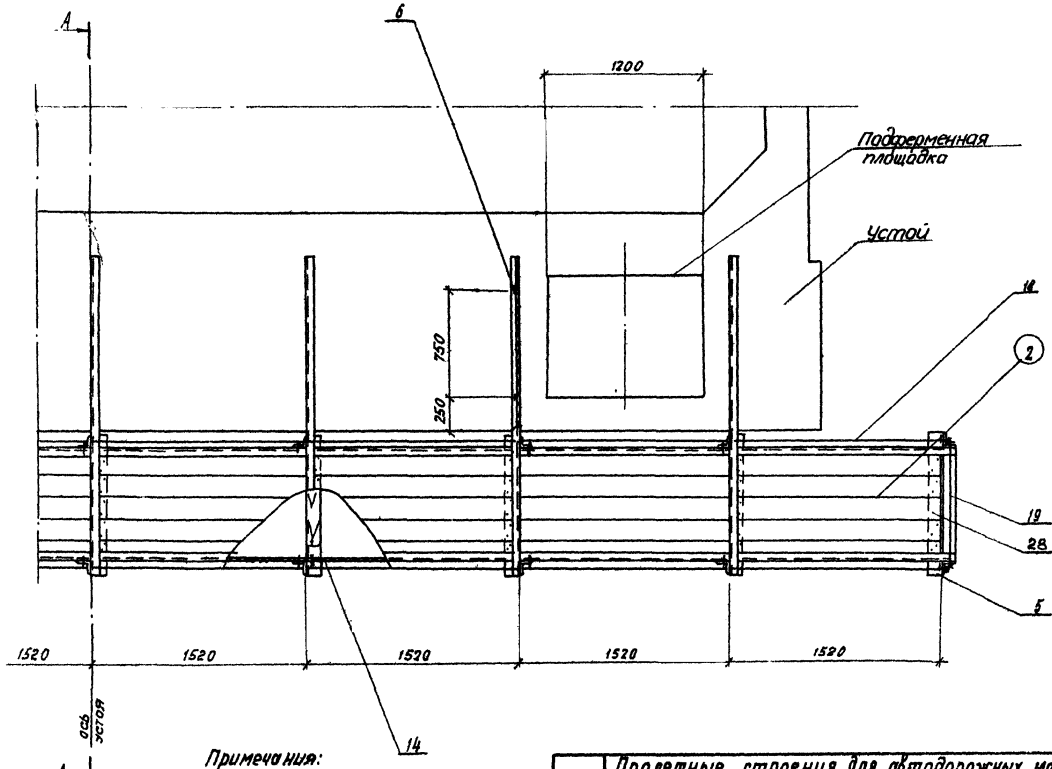

Спецификация металла и поковок

Констр.	NN поз.	Наименование	Сечение мм	Длина мм	Кол. шт	Масса, кг ед.	Масса, кг общ.	Материал	Примеч
Подмости	5	Поперечина	∠100×8	1000	9	12.2	110	ВСт3пс5 ГОСТ 380-71*	
	6	Анкерный болт с гайкой и шайбой	М16	650	14	1.3	18		
	11	Гайка с шайбой	М16	—	16	0.05	1		БЧ
	12	Болт с гайкой и 2 мя шайбами	М12	35	61	0.07	4		БЧ
	13	Болт с гайкой и 2 мя шайбами	М12	45	18	0.08	1		БЧ
	14	Болт	М16	160	18	0.31	6		БЧ
	15	Поперечина	[14	2270	7	27.9	195		
	18	Прогон	[14	12360	2	152.0	304		
	17	Подвеска	∠100×8	1390	18	17.0	306		
	18	Перильное заполнение	ф16	12250	4	18.4	78		
	19	То же	ф16	900	4	1.4	6		
	28	Гвозди	ф4	100	—	—	5		БЧ
	Итого:						1034		

Спецификация лесоматериалов

Констр	NN поз	Наименование	Сечение см	Длина см	Кол. шт	Объем, м³ ед.	Объем, м³ общ	Материал	Примеч
Подмости	(1)	Брус	12×12	100	9	0.0144	0.1	Сосна 2 сорта	
	2	Настил	4×15	—	9.6 м²	—	0.1		
	3	Бортовая доска	2.5×15	26.3 пог.м	—	—	0.1		
	Итого:						0.6		

Масштаб 1:25

Примечания:

1. Детали см. лист 36.
2. На выносных полочках даны номера позиций из металла, в кружках - из дерева.

ТК	Пролетные строения для автодорожных мостов сталежелезобетонные разрезные и неразрезные с ездой поверху, пролетами в свету 40, 60 и 80 м под габариты Г-10 и Г-11.5 в обычном и северном исполнении.	1180/11	36
1978	Монтаж пролетных строений L=42+63+42м Габарит Г-10 и Г-11.5. Рабочие чертежи.	Серия 3.503-50	
	Обстройка устоя подмостями. Общий вид	Выпуск 11	Лист 34

кол. Бубнова

СКБ Главмостостроя Москва

Нач. отдела Гл. инж. отд. Гл. констр. пр-та — Ермаков, Молодевич

Констр. Проверил Исполнил — Ермаков, Молодевич

Нач. сект. Руководитель — Ермаков, Молодевич

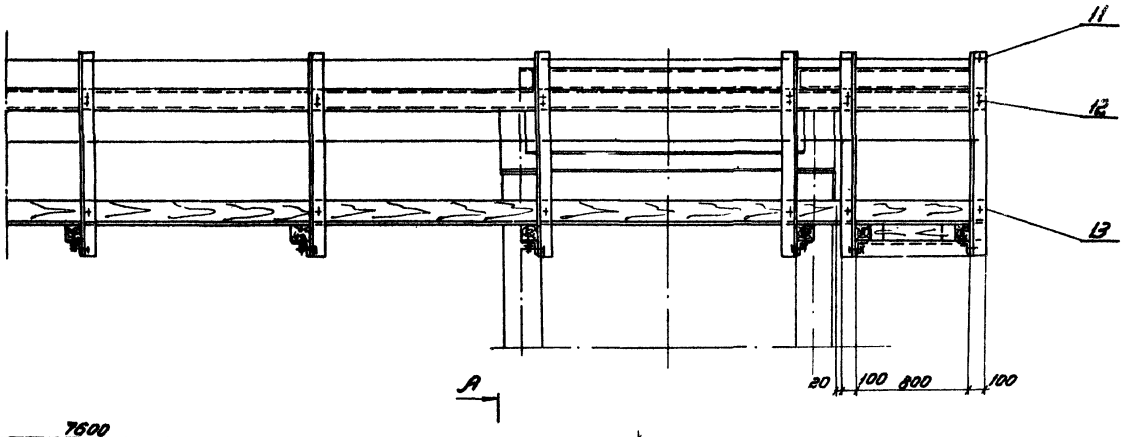

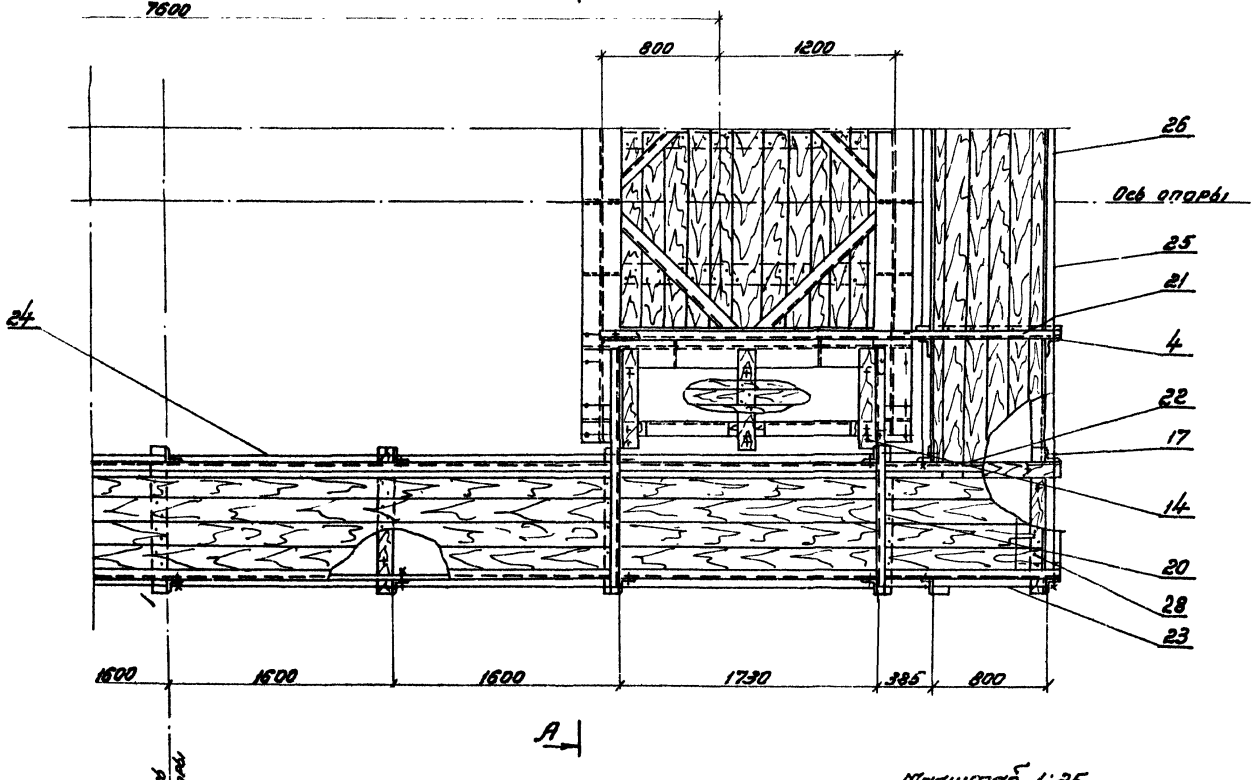

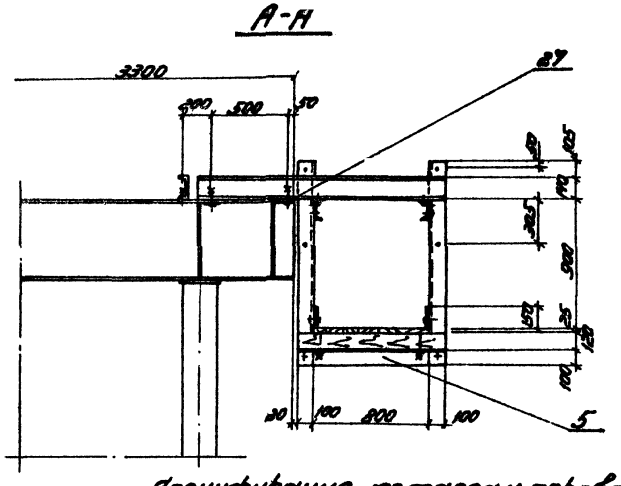

Спецификация металла и поковок

Конст.	NN поз.	Наименование	Сечение мм	Длина мм	Кол. шт.	Масса, кг Ед.	Масса, кг Общ.	Материал	Прим.
Подмости	4	Подвеска	L 100×8	1390	8	17.0	136	ВСт3пс5 ГОСТ 380-71*	
	5	Поперечина	L 100×8	1000	26	12.2	317		
	11	Гайка с шайбой	M16	—	32	0.05	2		64
	12	Болт с гайкой и 2мя шайбами	M12	45	232	0.08	18		64
	13	Болт с гайкой и 2мя шайбами	M12	150	56	0,3	17		64
	14	Лапчатый болт	M16	160	24	0,31	8		64
	17	Подвеска	L 100×8	1390	44	17.0	748		
	20	Поперечина	[14	1670	8	20.6	165		
	21	Поперечина	[14	3150	4	38,7	155		
	22	Прогон	[14	12430	4	152.9	612		
	23	Перильное заполнение	ф16	12350	4	19,4	78		
	24	То же	ф16	10750	4	17.0	68		
	25	То же	ф16	5250	4	8,3	33		
	26	То же	ф16	3650	4	5,8	23		
	27	Прокладка	-8×50	50	24	0,2	5		
	28	Гвозди	ф4	100	—	—	10		64
		Итого:					2410		

Спецификация лесоматериалов

Конст.	NN поз.	Наименование	Сечение см	Длина см	Кол. шт.	Объем, м³ Ед.	Объем, м³ Общ.	Матер.	Прим.
Подмости	1	Брус	12×12	100	26	0,014	0,4	Сосна 2 сорта	
	2	Настил	4×1,5	—	40 м²	—	2,4		
	3	Бортовая доска	4×15	64.0 (70 г.м)	—	—	0,4		
		Итого:					3,2		

Примечание:

Детали см. на листе N36

Масштаб 1:25

ТК	Пролетные строения для автодорожных мостов сталежелезобетонные разрезные и неразрезные с ездой поверху, пролетами в свету 40, 60 и 80 м. под габариты Г-10 и Г-11,5 в обычном и северном исполнении.		1180/11 37 Серия 3.503-50
1978	Монтаж пролетных строений l=42+63+42 м Габарит Г-10 и Г-11,5 Рабочие чертежи.	Обстройка временной опоры подмостями Общий вид.	Выпуск 11 Лист 35

СКБ Главмостострой Москва

Нач. отдела Зубов; Гл. инж. отд. Гл. конст. пр-та; Зубов; Гл. конст. пр-та; Гевондян; Герасимов; Макарьевский; Ред. конст. Проверил; Исполнил; Рожков; Ф. Бидюк; В. Гринкина; Рижков; Галубев; Шигина

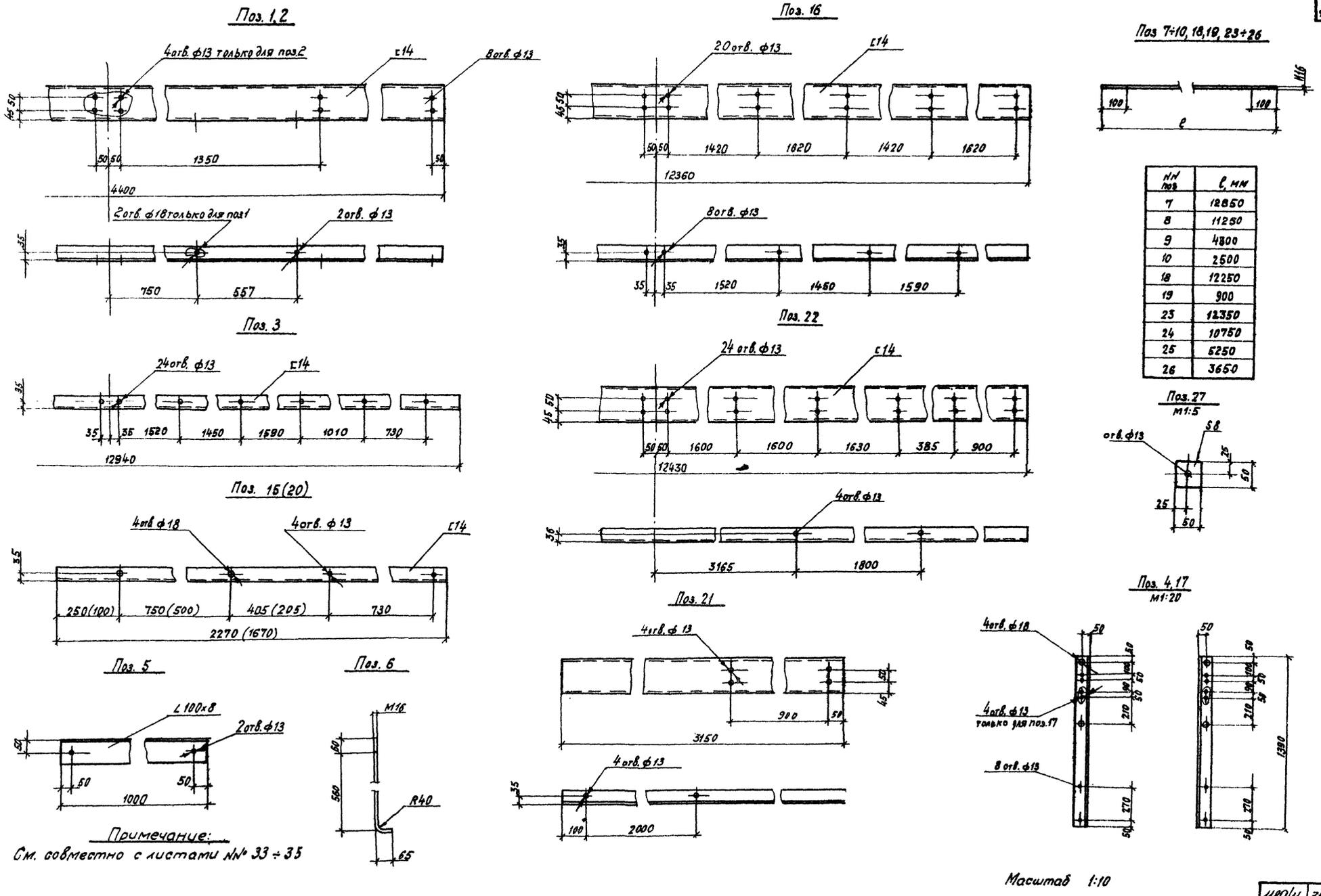

№№ поз	l, мм
7	12850
8	11250
9	4300
10	2500
18	12250
19	900
23	12350
24	10750
25	5250
26	3650

ТК	Пролетные строения для автодорожных мостов с талежелезобетонные разрезные и неразрезные с ездой поверху, пролетами в свету 40, 60 и 80м под габариты Г-10 и Г-11.5 в обычном и северном исполнении.	1180/11	38
		Серия 3.503-50	
1978	Монтаж пролетных строений l=42+63+42м. Габарит Г-10 и Г-11.5. Рабочие чертежи.	Обстройка опор и устоя подмостями. Детали.	Выпуск 11 / Лист 36

СКБ Главмостострой Москва

Нач. отдела, Гл. инж. отд., Гл. констр. пр-та: Гевондян, Герасимов, Макарьевский

Гл. констр. Проверил, Исполнил: Рожков, Голубев, Шигина

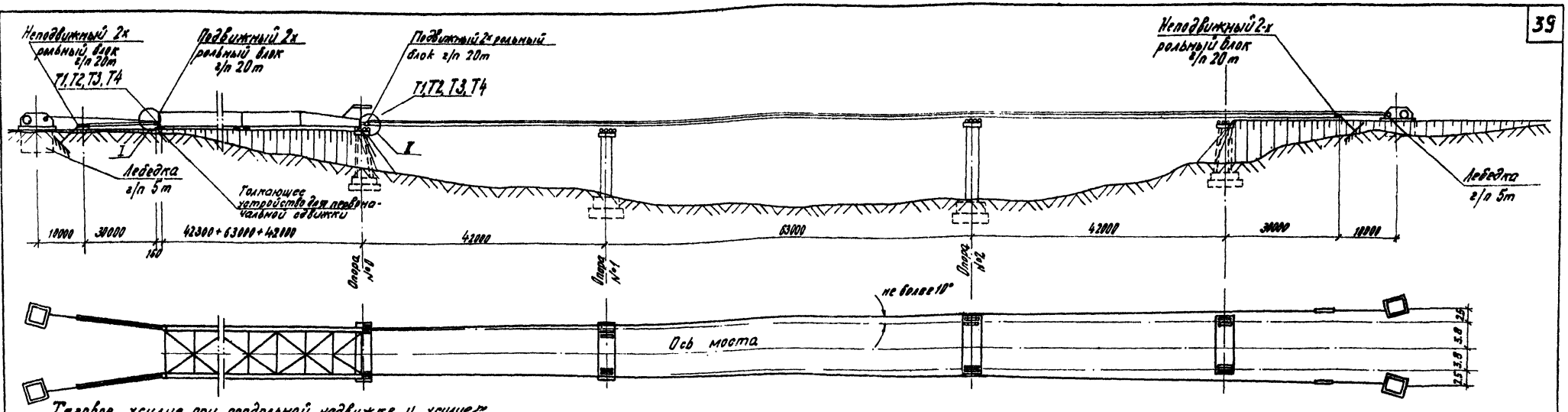

Тяговое усилие при продольной надвижке и усилие в обегающей нити полиспаста на барабан лебедки.

№№ п/п	Пролетное строение		Способ надвижки	Вес пролетного строения, т	На тележках на катках		Надвижка на фторопласт		
					Тяговое усилие т	Усилие на трос лебедки т	Тяговое усилие на начало надвижки т	Тяговое усилие при движении (вместе) т	Усилие на трос лебедки т
1	L = 42+63+42м	Г-11.5	со стационарной опорой	312.7	13.8	3.0	5.4	26.8	1.2
2			с авансбеком L=21м	332.7	14.7	3.2	5.7	28.6	1.3

Ведомость марок

№№ п/п марок	Наименование	Кол. шт	Масса, кг ед.	Масса, кг общ.
Т1	Прогушина	8	22	176
Т2	Ось	4	3	12
Т3	Всеодержатель	8	1	8
Т4	Болт	16	1	16
Всего:				212

Надвижка на тележках

Тяговое усилие

$$N_T^P = 1.2\left[P\frac{R_2}{R}(Kf_2 + f_4 r) + P_1 i\right]$$

1.2 - коэффициент перегрузки;
P - вес пролетного строения (одной главной балки);
R_2 = 20.0см - радиус колеса

r = 5см - радиус оси колеса;
f_2 = 0.06 - коэффициент трения качения;
f_4 = 0.02 - коэффициент трения качения на подшипниках;
K = 2 - коэффициент запаса;
P_1 = 0.5P
i = 0.125 - уклон переходного столика

Надвижка на фторопласте

Тяговое усилие

$$N_T^P = 1.3 f_5 \cdot P$$

1.3 - коэффициент перегрузки;
f_5 = 0.132 - коэффициент трения скольжения в момент первоначальной сдвижки;
f_5 = 0.1 - коэффициент трения скольжения в процессе надвижки.

Примечания:

1. В качестве тяговых средств для продольной надвижки пролетных строений принят 5-кратный полиспаст и электролебедки г/п-5т с канатоемкостью барабана 1200м.
2. Скорость надвижки принимается равной: при надвижке на катках - 0.5м/мин, при надвижке на фторопласте - 0.25м/мин.
3. Для получения указанных в п.2 скоростей, лебедке СЛ-5 придается дополнительный редуктор.
4. Имея длину надвижки, доходящую до 168м, и канатоемкость лебедки в 1200м, надвижка производится без перепасовки полиспастов.
5. Первоначальная сдвижка пролетного строения при надвижке на фторопласте при необходимости осуществляется домкратами.
6. См. совместно с листами 38, 39.

Масштаб 1:500

| ГПБ Главмостстроя Мосгва | | | | |

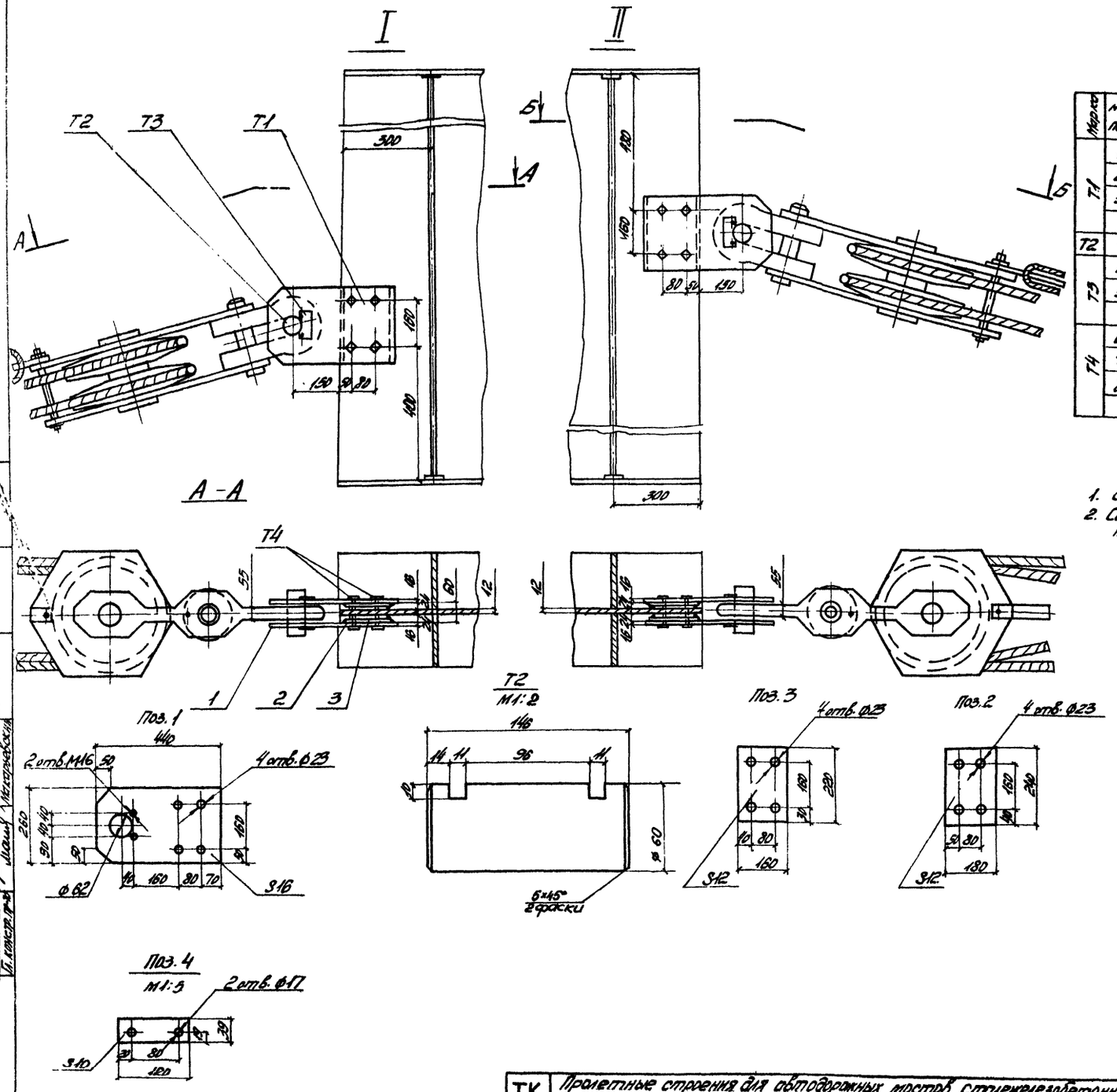

Спецификация металла

Марка	№№ поз.	Наименование	Сечение, мм	Длина, мм	Кол. шт	Масса, кг ед.	Масса, кг общ.	Материал	Примечание
Т1	1	Щека	-16×260	440	1	13,7	14	Вст3 пс5	
	2	Прокладка	-12×180	240	1	4,4	4	То же	
	3	Прокладка	-12×160	220	1	3,9	4	—"—	
		Итого со сварными швами:					22		
Т2	–	Ось	ф60	146	1	3,1	3	Ст.5	
Т3	4	Оседержатель	-10×39	120	1	0,4	0,4	Вст3. пс5	
	5	Болт М16×30	—	—	2	0,08	0,2	То же	ГОСТ 7798-70
		Итого:					1		
Т4	6	Болт М22×120	—	—	1	0,42	0,4	Вст3 пс5	ГОСТ 7798-70
	7	Гайка М22	—	—	1	0,08	0,1	То же	ГОСТ 5915-70
	8	Шайба 22	—	—	1	0,02	—	—"—	ГОСТ 11371-68
		Итого:					1		

Примечания:

1. См. совместно с листом №37
2. Сварка по ГОСТ 5264-69, катетом 6 мм электродами типа Э42А ГОСТ 9467-75

ТК	Пролетные строения для автодорожных мостов сталежелезобетонные разрезные и неразрезные с ездой поверху, пролетами в свету 40, 60 и 80м под габариты Г-10 и Г-11,5 в обычном и северном исполнении.	1180/11	40
1978	Монтаж пролетных строений $e=42+63+42$ м Габарит Г-10 и Г-11,5. Рабочие чертежи. Тяговые и тормозные обустройства. Узлы, марки, детали.	Серия 3.503-50	
		Выпуск 11	Лист 38

СКБ Главмостострой Москва

Нач. отдела Гл. инж. отд. Гл. констр. пр. — Гевондян, Герасимов, Макарьевский

Вед. констр. Проверил Исполнил — Ромеров, Макарьевский, Антонова

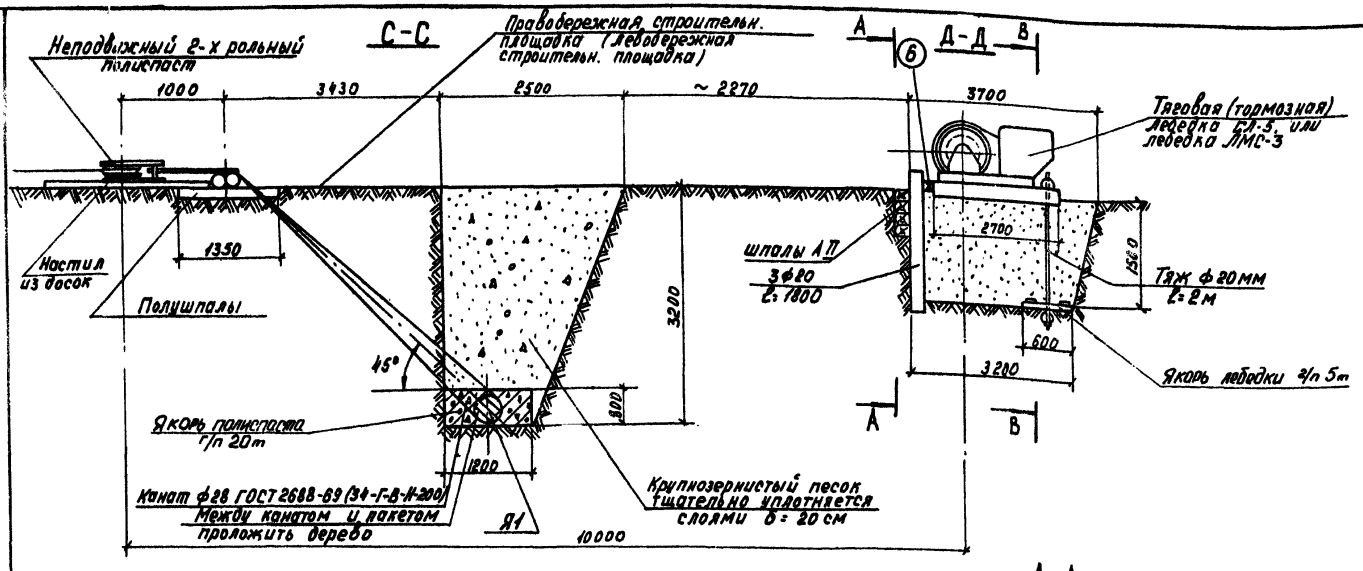

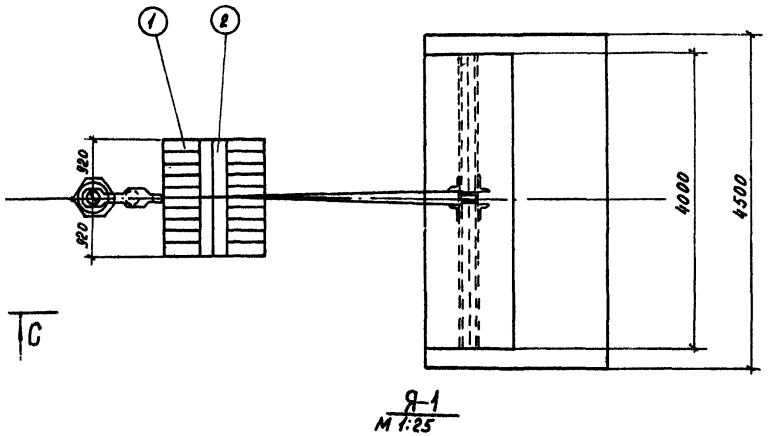

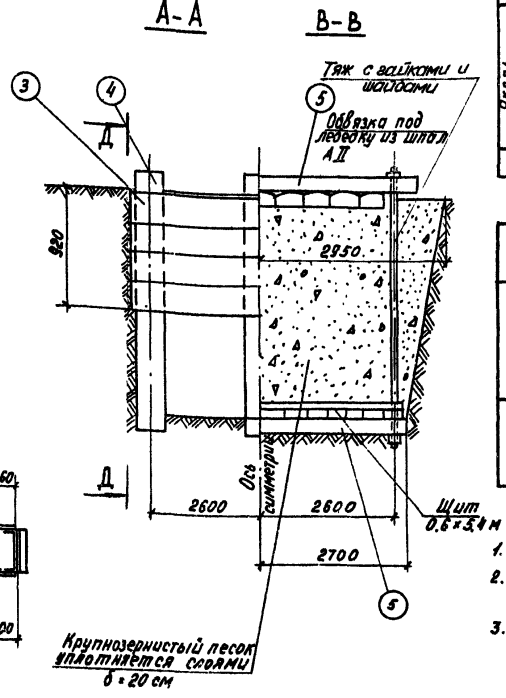

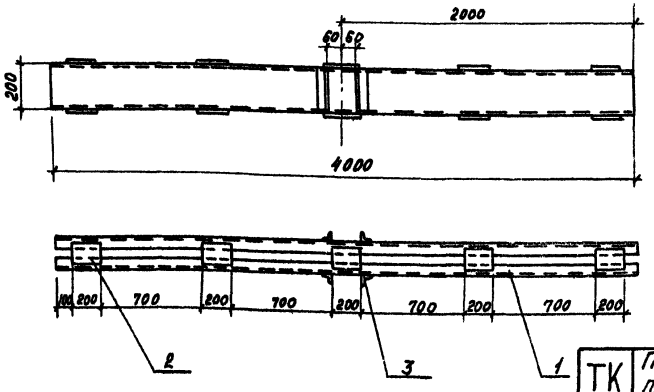

Масштаб 1:50

Спецификация металла

Марка	№№ поз.	Наименование	Сечение мм	Длина мм	Кол. шт.	Масса, кг ед.	Масса, кг общ.	Материал	Примечан.
Я-1	1	Швеллер	[20	4000	2	73.7	74	Вст3пс6	б.ч.
	2	Планка соединительн.	-6×160	200	10	2.0	20	Вст3пс6	б.ч.
	3	Упор	∠75×75×8	200	4	1.8	7	Вст3пс6	б.ч.
		Итого со сварными швами					180		
	—	Тяж	ф20	2000	2	4.9	10	Вст3пс6	б.ч.
	—	Гайка с шайбой	М22	—	4	—	—	Вст3пс6	б.ч.
		Итого:					10		

Спецификация лесоматериала

	№№ поз.	Наименование	Сечение см	Длина см	Кол. шт.	Объем, м³ ед.	Объем, м³ общ.	Материал	Примечан.
Якорь полиспаста	1	Полушпала А II		135	8	0.05	0.4	ГОСТ 9463-72	б.ч.
	2	Брус упорный	d=20	184	2	0.06	0.1	То же	б.ч.
		Итого:					0.5		
Якорь лебедки	3	Шпала А II		270	30	0.1	3	"	б.ч.
	4	Стойка	d=20	170	3	0.06	0.2	"	б.ч.
	5	Поперечина	d=16	540	2	0.14	0.3	"	б.ч.
	—	Доски щита	4×15	3.24 м²			0.2	"	б.ч.
	6	Брус	16×16	580	1	0.15	0.2	"	б.ч.
		Итого:					3.9		

Ведомость объемов работ

Наименование работ		Ед. изм.	Кол.
Якорь полиспаста	Разработка и засыпка грунта	м³/м³	50/50
	Индивидуальный металл	т	0.18
	Лесоматериал	м³	0.5
	Бетон М200	м³	4.0
Якорь лебедки	Разработка и засыпка грунта	м³/м³	18/18
	Индивидуальный металл	т	0.01
	Лесоматериал	м³	3.9

Примечания:

1. См. совместно с листом №37
2. Грузоподъемность якоря полиспаста - 20т, якоря лебедки СЛ-5, а также ЛМС-3 - 5т.
3. При необходимости, приведенные на чертеже якоря, могут быть заменены другими, соответствующей грузоподъемности.
4. На выносных полочках даны номера позиций из металла, в кружках - позиции из дерева.

ТК	Пролетные строения для автодорожных мостов сталежелезобетонные разрезные и неразрезные с ездой поверху, пролетами в свету 40, 60 и 80м под габариты Г-10 и Г-11.5 в обычном и северном исполнении.	1180.11	41
1978	Монтаж пролетных строений L=42+63+42м. Габарит Г-10 и Г-11.5. Рабочие чертежи.	Тяговые и тормозные оборудования. Якоря лебедок и полиспаста.	Серия 3.503-50 Выпуск 11 Лист 39

СКБ Главмостостроя Москва

Нач. отдела Ст. инж. отд. Гл. констр. пр-та — Ожогов, Шиц, Пучков, Ожогов, Пучков, Гевондян, Грасимов, Макаревский

I Стадия

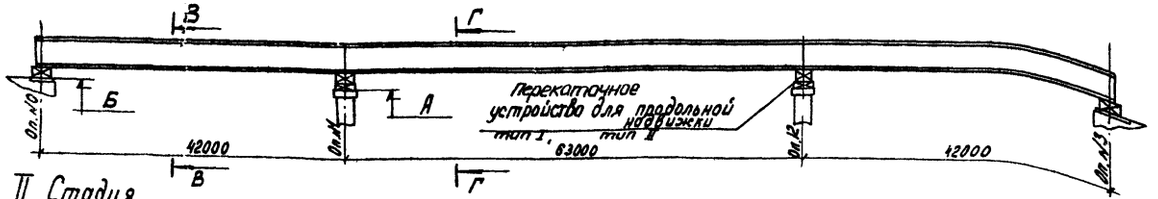

II Стадия

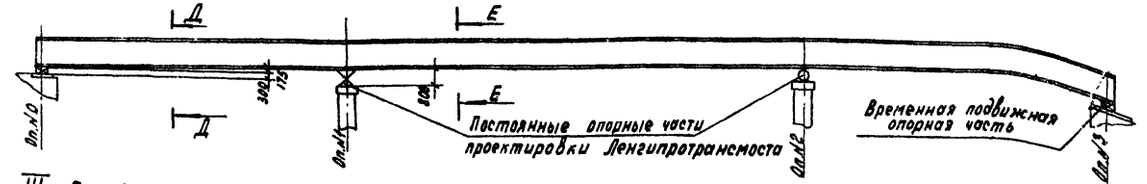

III Стадия

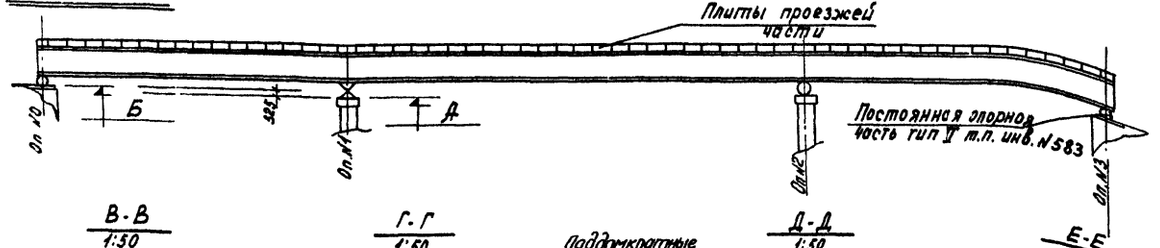

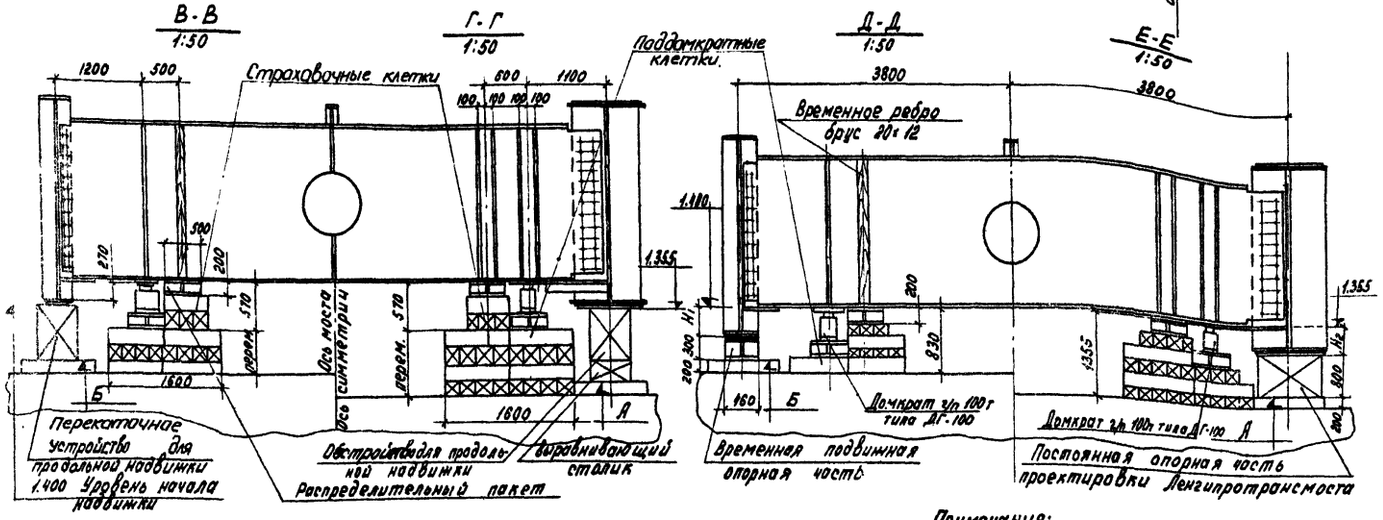

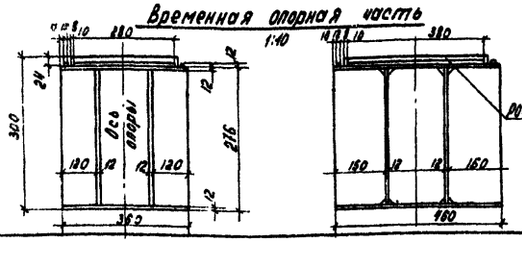

Ведомость объемов работ

Наименование работ		Ед. изм.	Кол.
Страховочные и поддомкратные клетки на опорах №0 и №3	Индивидуальный металл	т	0.5
	Лесоматериалы	м³	4.4
	Поковки	т	0.2
Страховочные и поддомкратные клетки на опорах №1 и №2	Индивидуальный металл	т	0.4
	Лесоматериалы	м³	5.0
	Поковки	т	0.3

Таблица переменных величин

Габарит	Способ надвижки	Радиус кривой	Опоры №0,3		Опоры №1,2	
			Б (м)	H_1 (мм)	А (м)	H_2 (мм)
Г-10	На каретках	R = 0	0,690	0,405	0,365	0,185
		$R_{вып}$ = 10000	0,690	0,405	0,585	- 0,035
		$R_{вог.}$ = 3000	0,690	0,405	-0,370	0,185
	На фторопл.	R = 0	0,780	0,315	0,455	0,095
		$R_{вып}$ = 10000	0,780	0,315	0,675	- 0,125
		$R_{вог.}$ = 3000	0,780	0,315	- 0,280	0,185
Г-11,5	На каретках	R = 0	0,690	0,405	0,365	0,185
		$R_{вып}$ = 15000	0,690	0,405	0,515	0,035
		$R_{вог.}$ = 5000	0,690	0,405	-0,075	0,185
	На фторопл.	R = 0	0,780	0,315	0,455	0,095
		$R_{вып}$ = 15000	0,780	0,315	0,605	- 0,055
		$R_{вог.}$ = 5000	0,780	0,315	0,015	0,185

– подъем пролетного строения
+ опускание пролетного строения

Порядок производства работ

I Стадия 1. Устройство страховочных клеток и клеток под домкраты
2. Поддомкрачивание пролетного строения на 1-2 см.
3. Демонтаж перекаточных устройств.

II Стадия 1. Установка постоянных опорных частей на опорах №1,2 и временных опорных частей на опорах №0, 3.
2. Опускание пролетного строения на опорные части залогами на величину 10см по отношению к положению на соседней опоре

III Стадия 1. Монтаж плит проезжей части.
2. Поддомкрачивание пролетного строения на опорах №0,3 на 22см.
3. Установка постоянных опорных частей на опорах №0,3
4. Опускание пролетного строения на постоянные опорные части на опорах №0,3

Примечания:

1. При опускании пролетного строения на опорные части соблюдать требования СНиП III-43-75, СНиП III-А.11-70 и „Правил техники безопасности и производственной санитарии при сооружении мостов и труд"
2. В северных районах вместо РОЧСП 30х40-2.4-1.1 применять РОЧСПС 30х40-2.4-1.0

Масштаб 1:500

ТК	Пролетные строения для автодорожных мостов сталежелезобетонные разрезные и неразрезные с ездой поверху, пролетами в свету 40, 60 и 80 м под габариты Г-10 и Г-11.5 в обычном и северном исполнении.	1180/11	42
1978	Монтаж пролетных строений L = 42+63+42 м. Габарит Г-10 и Г-11.5. Рабочие чертежи	Серия 3.503-50	
	Опускание пролетного строения на опорные части	Выпуск 11	Лист 40

СКБ Главмостострой Москва

Нач. отдела Гл. инж. отд. Гл. констр. пр-та — Ржков, Шапиро, Романов

Разраб. Гераськин, Гераськин, Покровский

Зав. констр. Подобед, Исполнил Романов

хар. Чесалкина

Стадия I

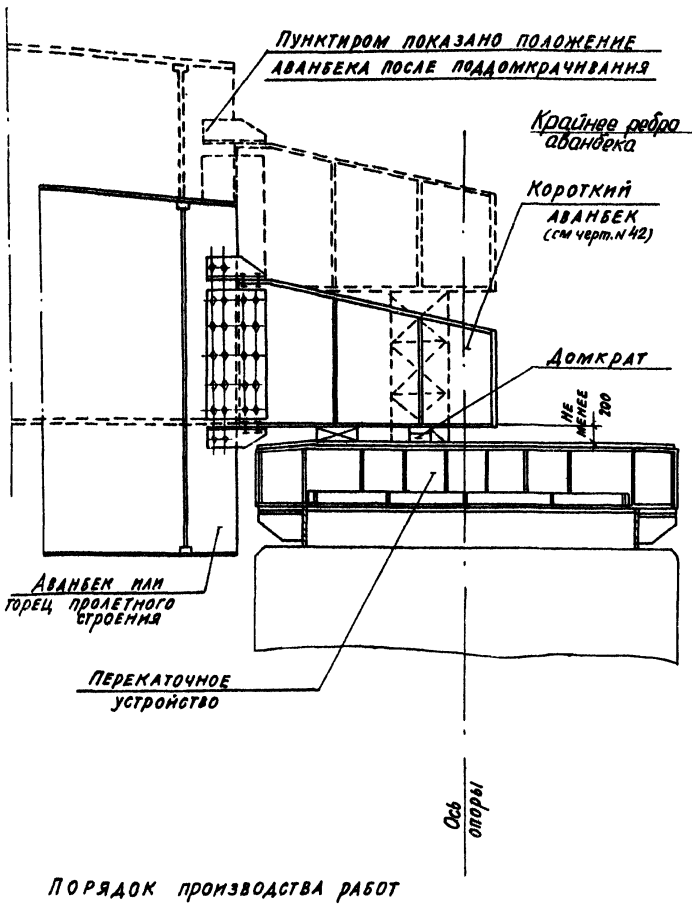

Стадия II

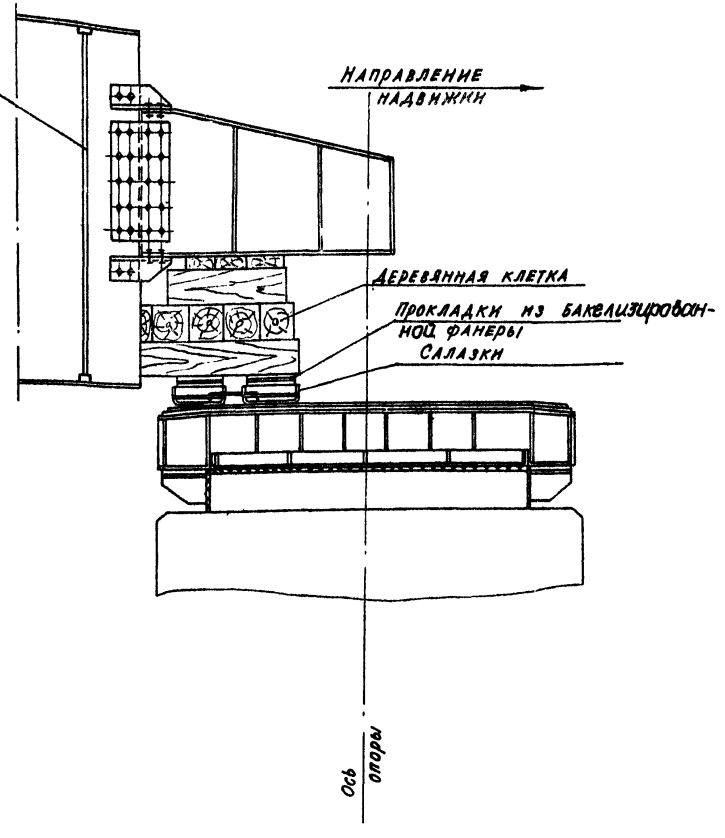

Стадия III

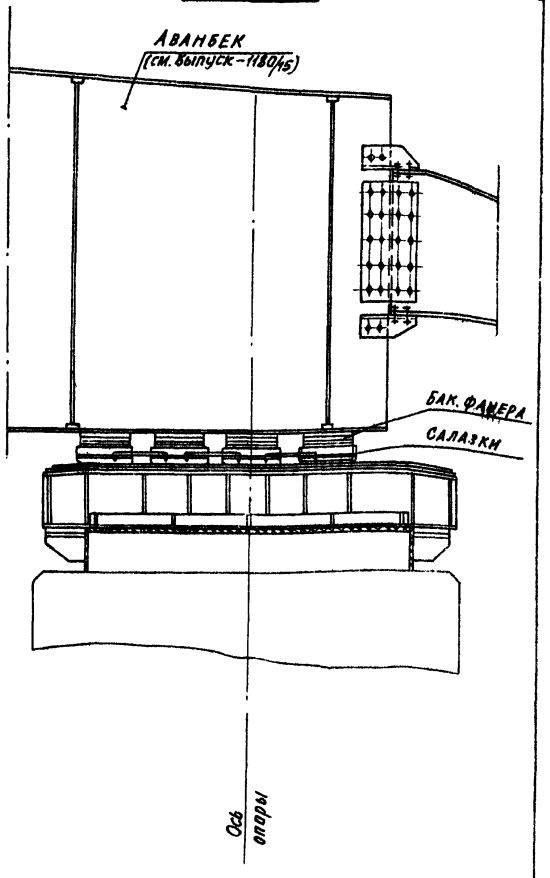

Порядок производства работ

– Стадия I

Производится подъем конца пролетного строения реечным домкратом г.п. 7.5 т. на высоту 22 см, после чего реечный домкрат заменяется на гидравлический домкрат МДГ-25 и производится подъемка на 45см. Далее прогиб выбирается гидравлическим домкратом ДГ-63. Опирание пролетного строения в момент замены домкратов производится на страховочные клетки, установленные на 2 спаренных салазках и наращиваемые в процессе подъемки.

– Стадия II.

Производится передвижка пролетного строения до тех пор, пока аванбек не зайдет концом на перекаточное устройство.

– Стадия III

Под крайнее ребро аванбека $\ell = 21{,}0$ м подводятся салазки и производится дальнейшая передвижка пролетного строения.

Примечание:

См. совместно с листом N 42.

Масштаб: 1:25

ТК	Пролетные строения для автодорожных мостов сталежелезобетонные разрезные и не разрезные с ездой поверху, пролетами в свету 40, 60 и 80 м. под габариты Г-10 и Г-11.5 в обычном и северном исполнении.		1180/11 43
1978	Монтаж пролетных строений $\ell = 42 + 63 + 42$ м. Габариты Г-10, Г-11,5. Рабочие чертежи.	Выборка прогиба с помощью короткого аванбека при надвижке.	Серия 3.503-50
			Выпуск 11 / Лист 41

СКБ Главмостостроя Москва	Нач отдела	Гевондян	Вед. констр. Рожков
	Гл инж отдела	Герасимов	Проверил Голубев
	Гл конструктор	Макарьевский	Исполнил Осин

Установка короткого аванбека для надвижки на каретках

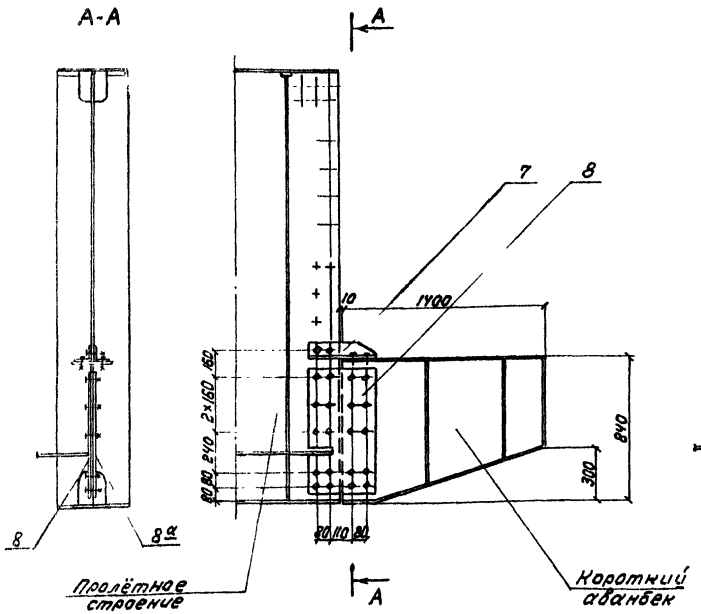

Установка короткого аванбека на пролётное строение и аванбек при надвижке по фторопласту:

при надвижке с временными опорами

при надвижке без временных опор с аванбеком.

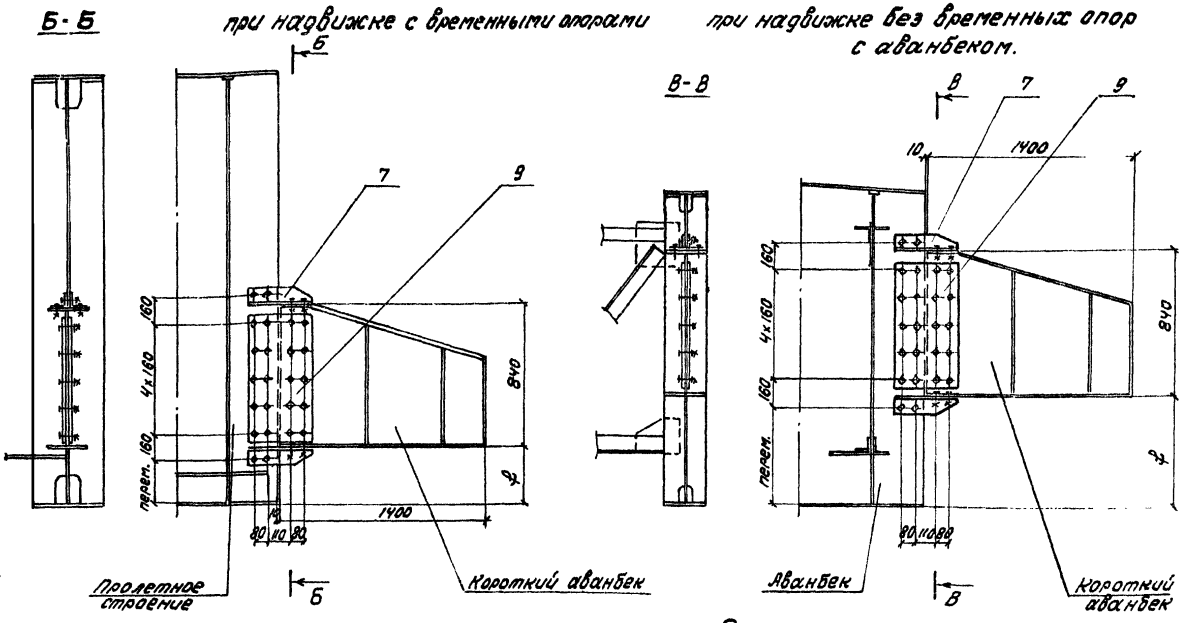

Короткий аванбек

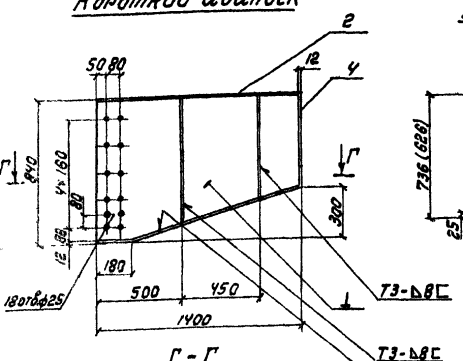

Поз.5(6)

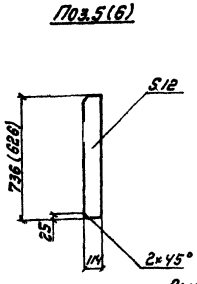

Поз.8 (8а)

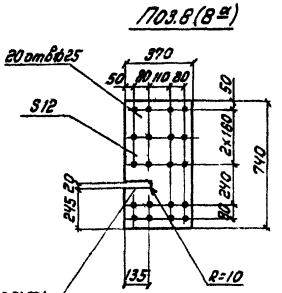

Поз.9

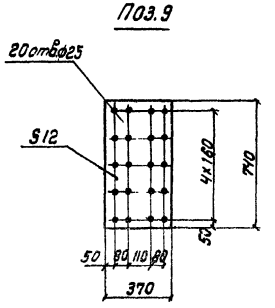

Поз.7

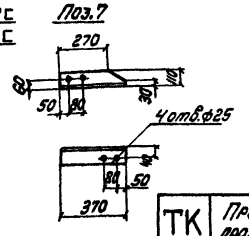

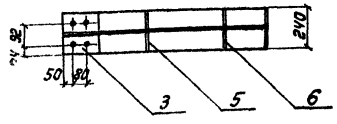

φ - прогиб пролётного строения.

Спецификация металла

Марка	№№ поз.	Наименование	Сечение мм	Длина мм	Кол. шт	Масса кг ед.	Масса кг общ.	Материал	Примечание
Короткий аванбек	1	Стенка	-12×816	1388	1	76	76	Вст3пс5	Б.Ч.
	2	Полка	-12×240	1388	1	31	31	То же	Б.Ч.
	3	То же	-12×240	1430	1	32	32	—"—	Б.Ч.
	4	Лист торцевой	-12×240	540	1	12	12	—"—	Б.Ч.
	5	Ребро жесткости	-12×114	736	2	8	16	—"—	
	6	То же	-12×114	626	2	5.6	11	—"—	
	Итого (со сварными швами):						180		
Стык короткого аванбека	7	Накладка	L 110×70×8	370	1	4	4	Вст3пс5	
	8	То же	-12×370	740	1	26	26	То же	
	8а	—"—	-12×370	740	1	26	26	—"—	
	9	—"—	-12×370	740	1	26	26	—"—	

Примечание:
См. совместно с листом №41.

ТК 1978	Пролётные строения для автодорожных мостов сталежелезобетонные разрезные и неразрезные с ездой поверху, пролётами в свету 40,60 и 80 м под габариты Г-10 и Г-11.5 в обычном и северном исполнении.	1180/Н	44
	Монтаж пролетных строений e_1=42+63+42 м. Габариты Г-10 и Г-11.5 Рабочие чертежи	Короткий аванбек. Схемы установки. Марки. Детали.	Серия 3.503-50 Выпуск 11 Лист 42

Инв. № подл. | Подпись и дата | Взам. инв. №

Гипротрансмост | Гипрогор | Гипрокрымстрой | Гипрокавказстрой | Гипрокиргизстрой | Гипрокомстрой

Гл. инж. отд. | Гл. инж. проекта | Гл. конструктор | Руководитель группы | Исполнил

Стр. 5 Госстроя СССР Москва

/ Подмости для монтажа плит не показаны /

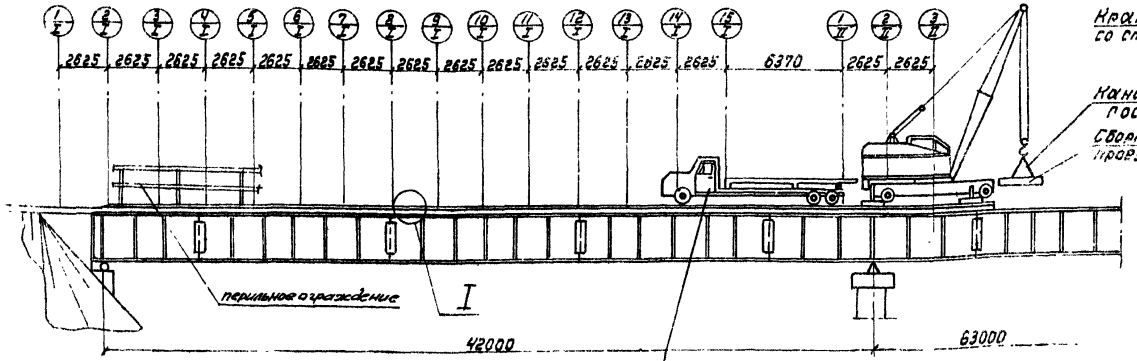

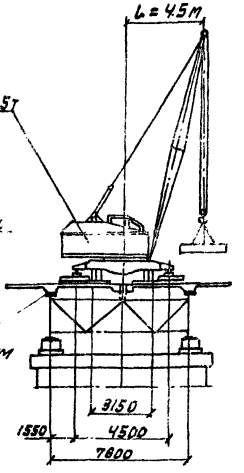

Порядок производства работ

1. Краном КС-5363С г/п 25 со стрелой ℓ=15м производится укладка железобетонных плит проезжей части на бетонные прокладки по верхним поясам балок.
2. Производится выверка и раскрепление плит в упоры деревянными клиньями через окна в плите. Плиты объединяются между собой горизонтальными накладками по продольному шву и сваркой арматурных выпусков в поперечных швах.
3. После укладки всех плит производится устройство опалубки, подливка раствора под плиту через окна, омоноличивание упоров и бетонирование продольного и поперечных стыков плит проезжей части.
4. Производится укладка подготовительного слоя и гидроизоляции.
5. Производится укладка тротуарных плит на цементный раствор, а затем устройство проезжей части моста.

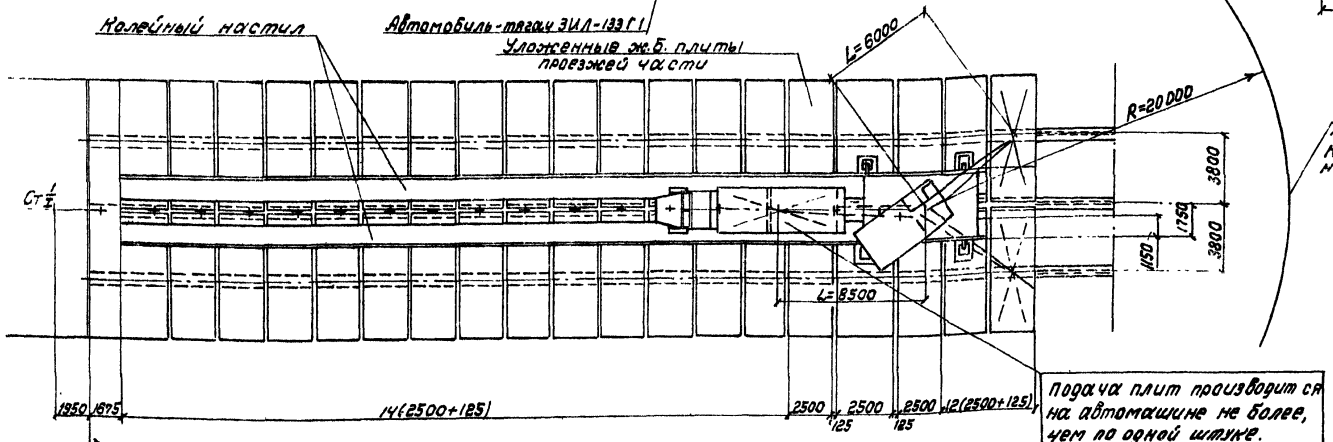

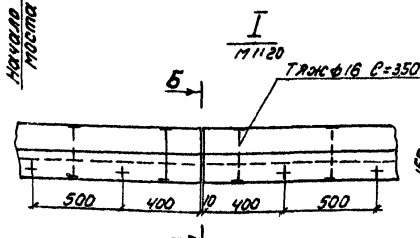

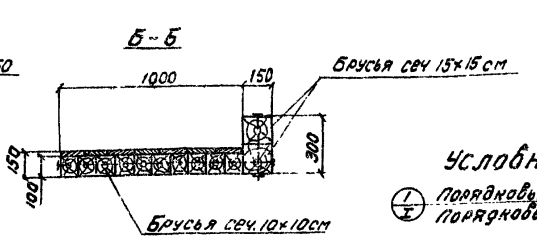

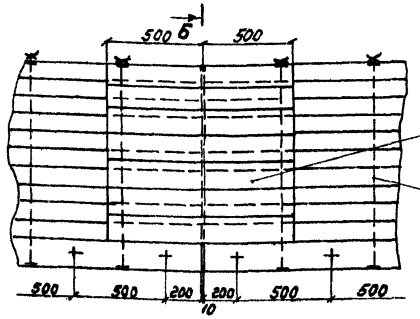

Условные обозначения:

(1/I) Порядковый номер стоянки крана / порядковый номер пролетного строения

11. При установке плиты краном допускается нахождение рядом только порожней машины.
12. По мере монтажа плит на пролетном строении устраивается перильное ограждение

Примечания:

1. Перемещение стрелового крана КС-5363С г/п 25т и автомобильного тягача ЗИЛ-133Г1 осуществляется по временному деревянному колейному настилу, укладываемому краном впереди себя на ранее смонтированные и закрепленные плиты проезжей части. Расход лесоматериалов на устройство колейного настила в одном пролете - 10.5 м³
2. Устройство и демонтаж опалубки продольного и поперечных швов плит осуществляется с помощью подмостей внутри и снаружи главных балок пролётного строения (см листы 44,45)
3. В зимний период омоноличивание стыков осуществляется в переставных тепляках индивидуального проектирования.
4. Операции по перемещению и укладке плит должны производиться плавно, без толчков.
5. В момент разворота крана вылет стрелы крана должен быть не более 5м.
6. Запрещается складирование плит на пролётном строении.
7. Запрещается производить монтаж плит до выверки и установки пролётных строений на опорные части.
8. Все работы по монтажу сборных ж.б. плит проезжей части производить с соблюдением требований СНиП III-А.11-70 §§ 1.3, 4.5, 7.8.9, 18, 21; „Правил техники безопасности и производственной санитарии при сооружении мостов и труб" главы I-V, XII и „Правил безопасной эксплуатации грузоподъемных кранов."
9. Данный чертеж составлен на основании чертежа АПТМ выпуск 5 №70.
10. В случае применения крана другой массы и грузоподъемности пролетное строение должно быть проверено на общую устойчивость согласно инструкции ЦНИИС; при работе этого крана на сваях-стойках (см. примечание 11).

ТК	Пролётные строения для автодорожных мостов сталежелезобетонные разрезные и неразрезные с ездой поверху, пролетами в свету 42 60 и 80 м под габариты Г-10 и Г-11.5 в обычном и северном исполнении.		Серия 3.503-50
1978	Монтаж пролётных строений ℓ=42+63+42 м Габарит Г-10 и Г-11.5 Рабочие чертежи.	Монтаж плит проезжей части пневмоколесным краном КС-5363С.	Выпуск 11 / Лист 43

1180/11 45

Гл. инж. отд. Гл. конст. №10

Нач. отдела Ст. инж. отд. Гл. конст. №10

Ведущий проектировщик Ст. инж. Ст. инж.

Рожков Ю.Ф. Макаричев Гольцев

Госстрой СССР Союздорпроект Москва

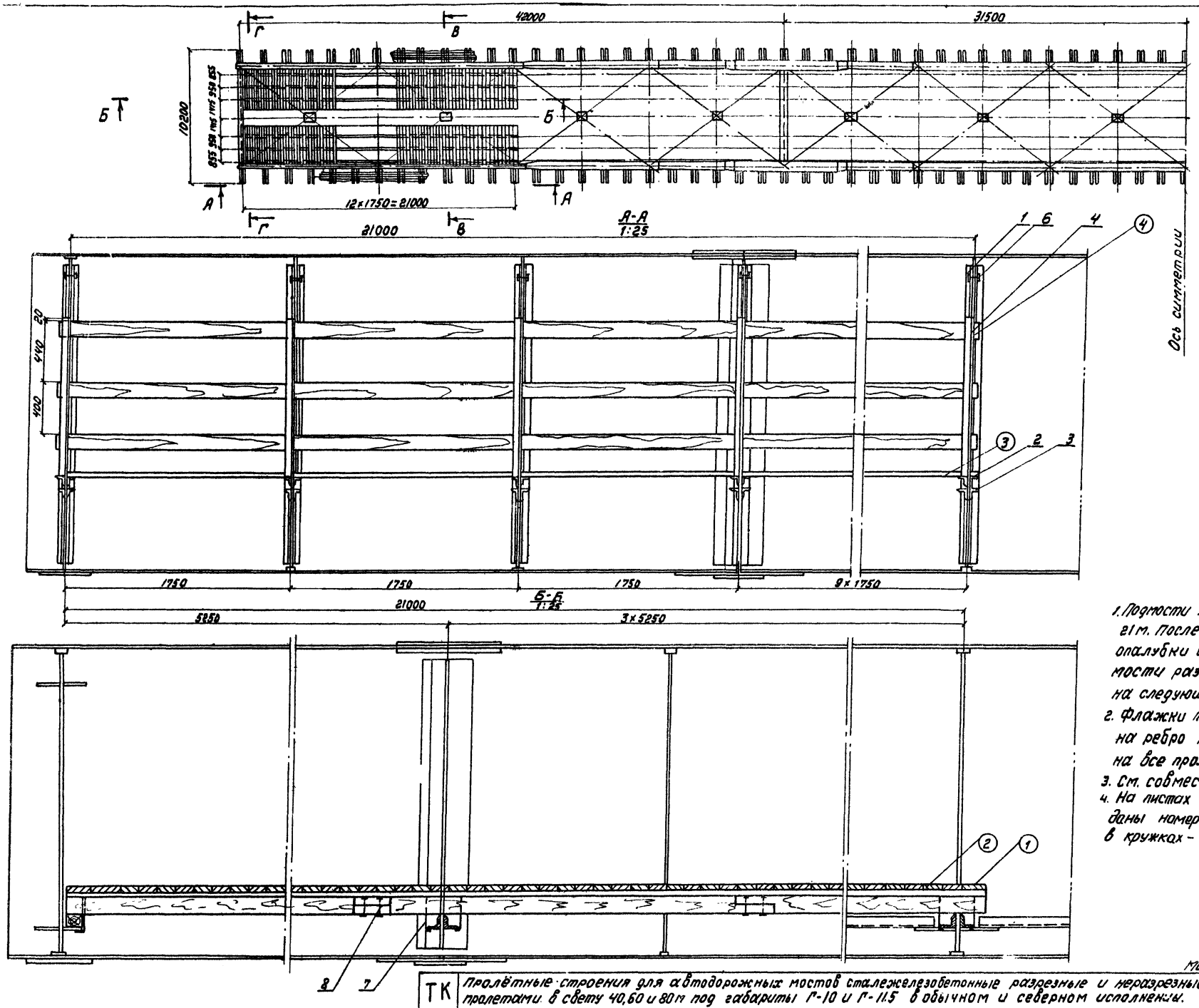

Примечания:

1. Подмости устраиваются на участке 21 м. После монтажа плит и установки опалубки швов омоноличивания подмости разбираются и монтируются на следующем участке 21 м пролёта.
2. Флажки подмостей навешиваются на ребро на сборочной площадке на все пролетное строение.
3. См. совместно с листом № 45,43.
4. На листах 44,45 на выносных полках даны номера позиций из металла, в кружках – из дерева.

Масштаб 1:200

ТК	Пролётные строения для автодорожных мостов сталежелезобетонные разрезные и неразрезные с ездой поверху, пролетами в свету 40,60 и 80 м под габариты Г-10 и Г-11.5 в обычном и северном исполнении.	1180/11	46
1978	Монтаж пролётных строений l=42+63+42 м габариты Г-10 и Г-11.5 Рабочие чертежи. Подмости для монтажа плит проезжей части.	Серия 3.503-50	
		Выпуск 11	Лист 44

Гл. инж. Якимина

Нач. отд.		Гл. конструктор	
Гл. инж. отд.		Гл. конструктор пр.	
Изд. констр.		Проверил	
Исполнил			

ОПБ Гипрдорстроя Москва

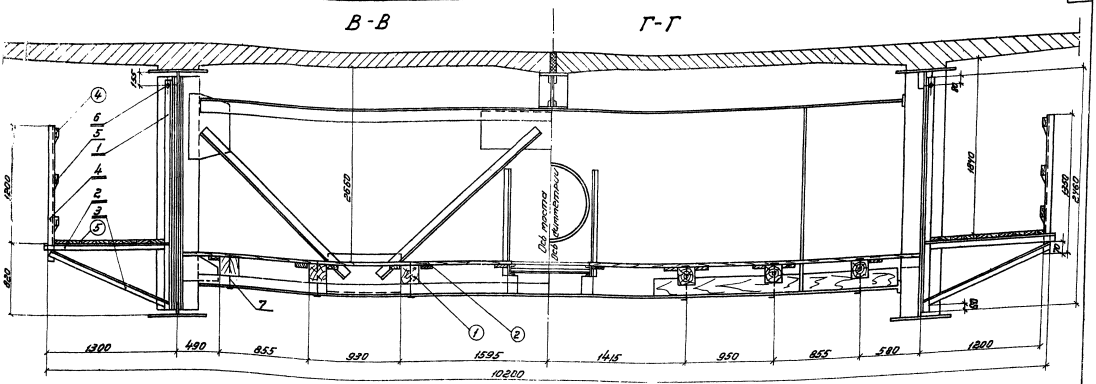

Спецификация металла.

Марка	№№ поз.	Наименование	Сечение мм	Длина мм	Кол. шт.	Масса кг ед.	Масса кг общ.	Материал	Примечание
Крайний подпятник	1	Подвеска	50×504	2460	2	7.5	15	Ст3пс5	б.ч.
	2	Поперечина	50×504	1300	2	3.8	8	—"—	б.ч.
	3	Подкос	50×504	1380	2	4.2	8	—"—	б.ч.
	4	Стойка	50×504	1350	1	4.1	4	—"—	б.ч.
	5	Хомутовые планшайбы	ф5	200	3	0.03	01	—"—	б.ч.
	6	Болт с гайкой и шайбами	м12	50	1	0.04	—	—"—	б.ч.
		Итого:					35		
		Всего на 170 марок:					5950		
-	7	Болт анкерный с гайкой и шайбой	м16	350	250	0.6	150	Ст.3	б.ч.
	8	Болт анкерный с гайкой и шайбой	м18	200	60	0.4	24	—"—	б.ч.

Спецификация лесоматериала

Марка	№№ поз.	Наименование	Сечение см.	Длина см.	Кол. шт.	Объем м³ ед.	Объем м³ общ.	Материал	Примечание
Крайний подпятник	1	Брус подвальный	18×18	2200	6		4.3	Сосна II к.	
	2	Настил	4.5×1.5	—	153	—	2.8	—"—	
	3	Брус поперечный	18×18	140	—	—	4.2	—"—	
		Итого:					7.3		
Средний подпятник	4	Прокладка заполнение	3.5×15	880см	—	—	3.4	Сосна II к.	
	5	Настил	4×15	298п	—	—	11.8	—"—	
		Итого:					15.2		

Примечания:

1. Ст. подвесная с листом 44
2. Сварка по ГОСТ 5264-69, электродами типа Э-42 по ГОСТ 9467-75, катетом 4 мм.
3. Расчетная нагрузка на подпятник принята 100 кг/м².
4. Складирование грузов и механизмов на подпятник запрещается.
5. Подкладки (поз. 3) устанавливаются из отдельных кусков брусьев необходимой длины.

масштаб 1:20

ТК	Пролетные строения для автодорожных мостов с металлодеревянными разрезными и неразрезными с вдовой подвеской пролетами в свету 40, 60 и 80 м. под нагрузки Г-10 и Т-11,5 в обычном и северном исполнении.		Инв.№ 47	
1978	Монтажные пролетных строений: L=42÷63÷42 м. Нагрузки Г-10 и Т-11,5. Рабочие чертежи.	Подпятник для металлических плит проезжей части.	Серия 3.503-50	
			Выпуск 11	Лист 45

ГПИ Гидроспецстрой Москва
Инженер Гуляев
Гл. спец. проекта Шмелев
Рук. группы Гуляев
Гл. инж. проекта Шмелев
Нач. отдела Гуляев
Гл. инж. проекта Шмелев
Нач. отдела Гуляев
Гл. инж. проекта Шмелев

Расположение стыков пролётного строения $\ell = 42+63+42$ м

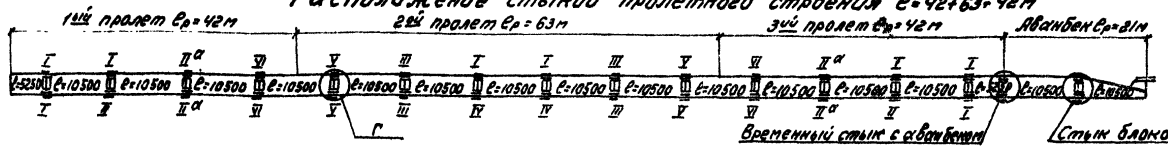

Стык блоков авандека

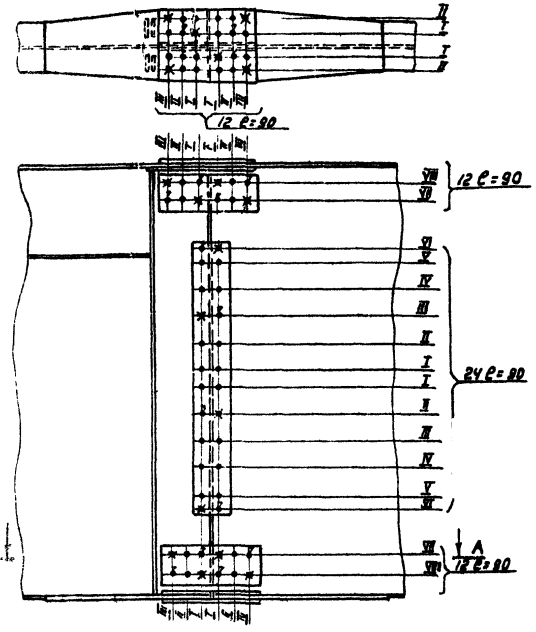

Стык главных балок пролётного строения с балками авандека

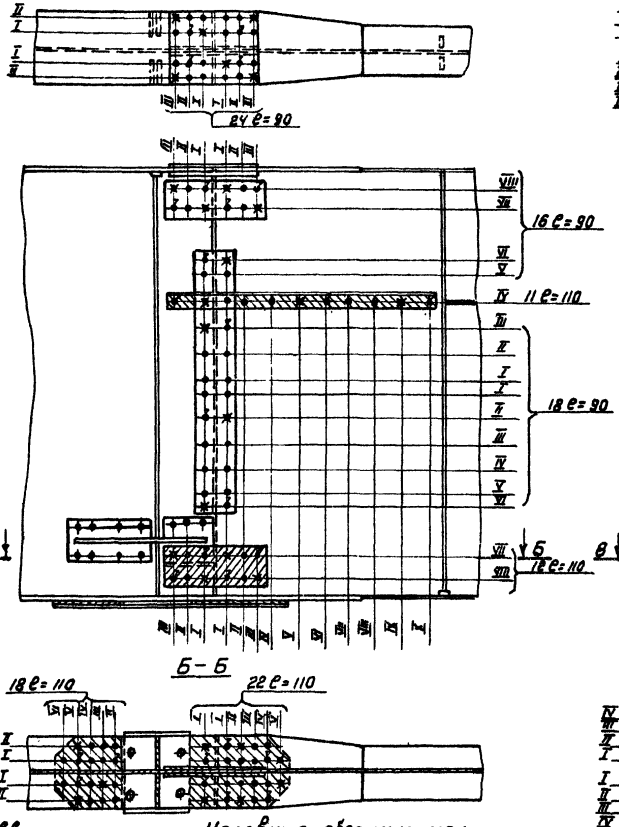

Узел Г

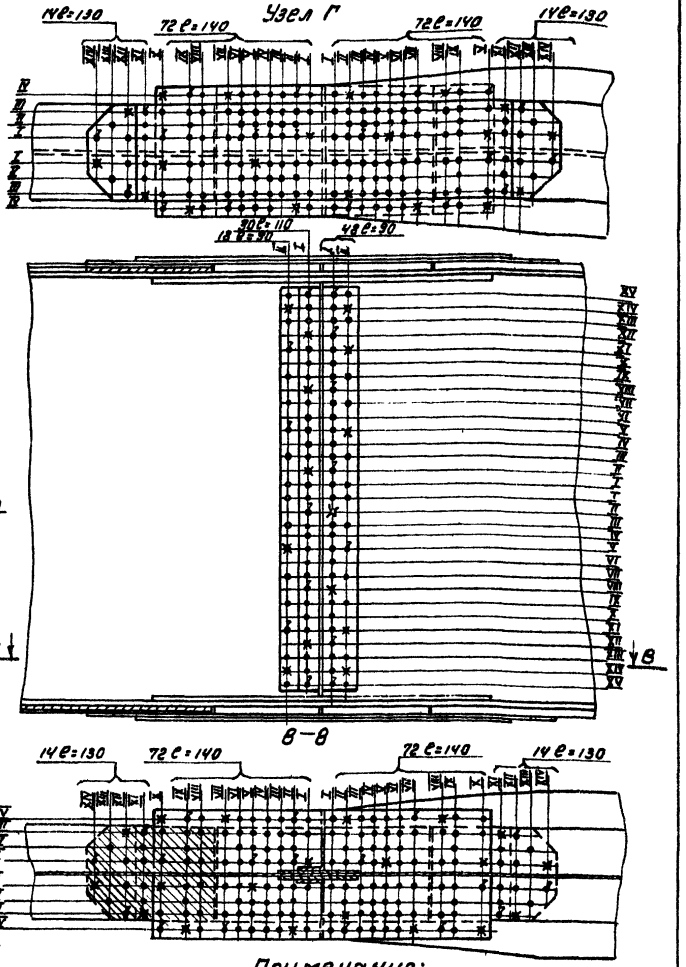

Ведомость сборочных пробок и высокопрочных болтов на 1 узел

Наименование		Стыки: Стык блоков авандека — Нижний пояс	Верхний пояс	Вертик. сечение	Стык с авандеком — Нижний пояс	Верхний пояс	Вертик. сечение	Узел Г — Нижний пояс	Верхн. пояс	Вертик. сечение
Болт 110 М22 длиной	90	4	4	12	—	4	8	—	—	10
	110		—	—	9	—	7	—	—	5
	130	—	—	—	—	—	—	6	6	—
	140	—	—	—	—	—	—	10	10	—
Пробка		6	6	12	9	6	15	20	20	15

Условные обозначения:

- ♿ – Высокопрочный болт 110 М22, устанавливаемый на монтаже в первую очередь.
- ✱ – Пробка сборочная ф23, устанавливаемая на монтаже.
- ● – Отверстие ф23 для высокопрочного болта 110 М22.

Примечание:

Римскими цифрами показан порядок затяжки высокопрочных болтов при оформлении стыков.

ТК 1978	Пролетные строения для автодорожных мостов сталежелезобетонные разрезные и неразрезные с ездой поверху, пролетами в свету 42, 60 и 80 м под габариты Г-10 и Г-11.5 в обычном и северном исполнении. Монтаж пролётных строений $\ell = 42+63+42$ м Габарит Г-10 и Г-11.5 Рабочие чертежи	Технологические карты заполнения узлов. Стыки авандека и главных балок.	1180/11 КВ; Серия 3.503-50; Выпуск 11; Лист 46

СНБ Главдорстроя Москва

Инв. № подл. | Подпись и дата | Взам. инв. №

Нач. ОДОДиТ Гребенюк; Гл. инж. отд. Гершензон; Гл. констр. пр-та Жданов; Нач. сект. Гершензон; Ст. инж. Гершензон; Инж. Гершензон; Техник Гершензон

Расположение стыков пролетного строения $\ell = 42+63+42$ м

Тип стыка: Верхнего пояса / нижнего пояса

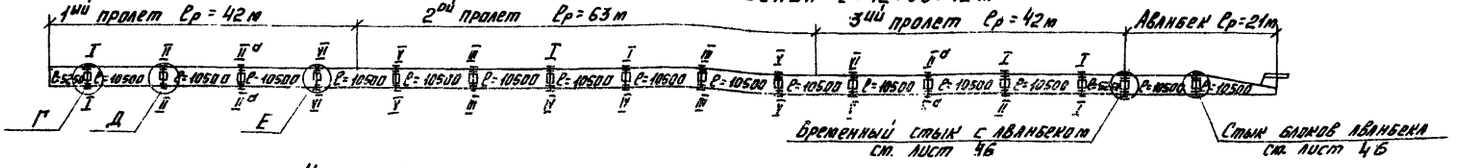

Узел Г

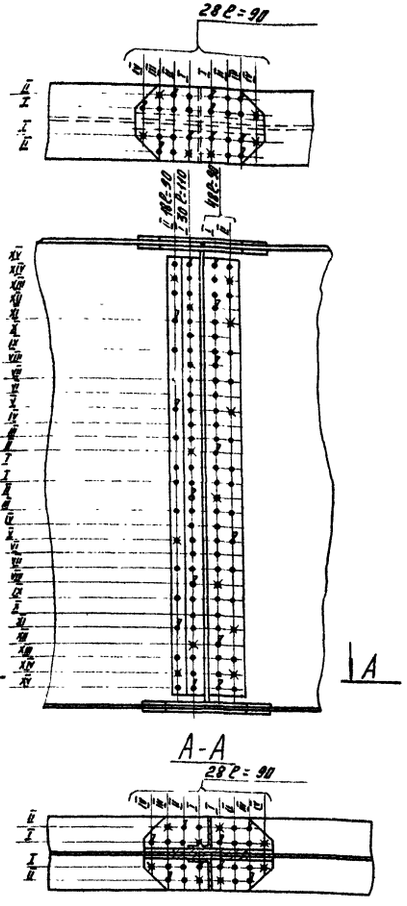

Узел Д

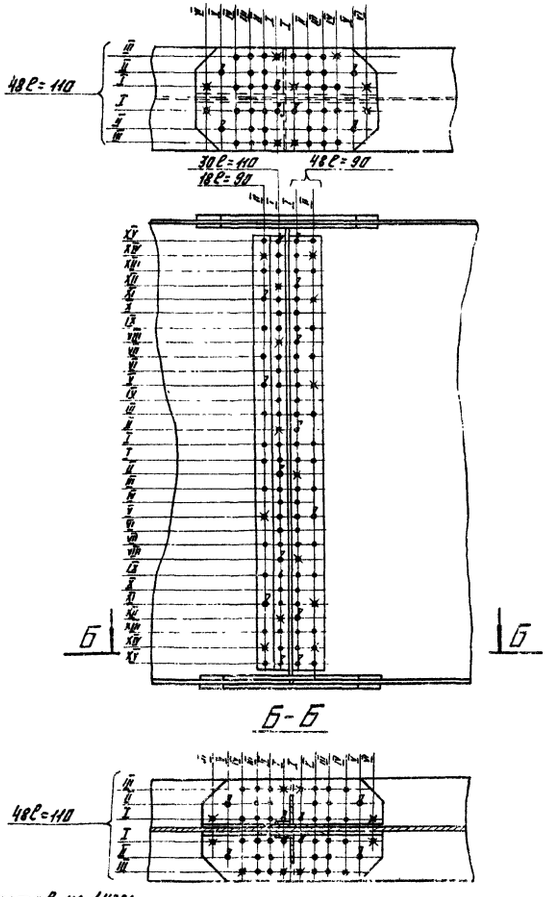

Узел Е

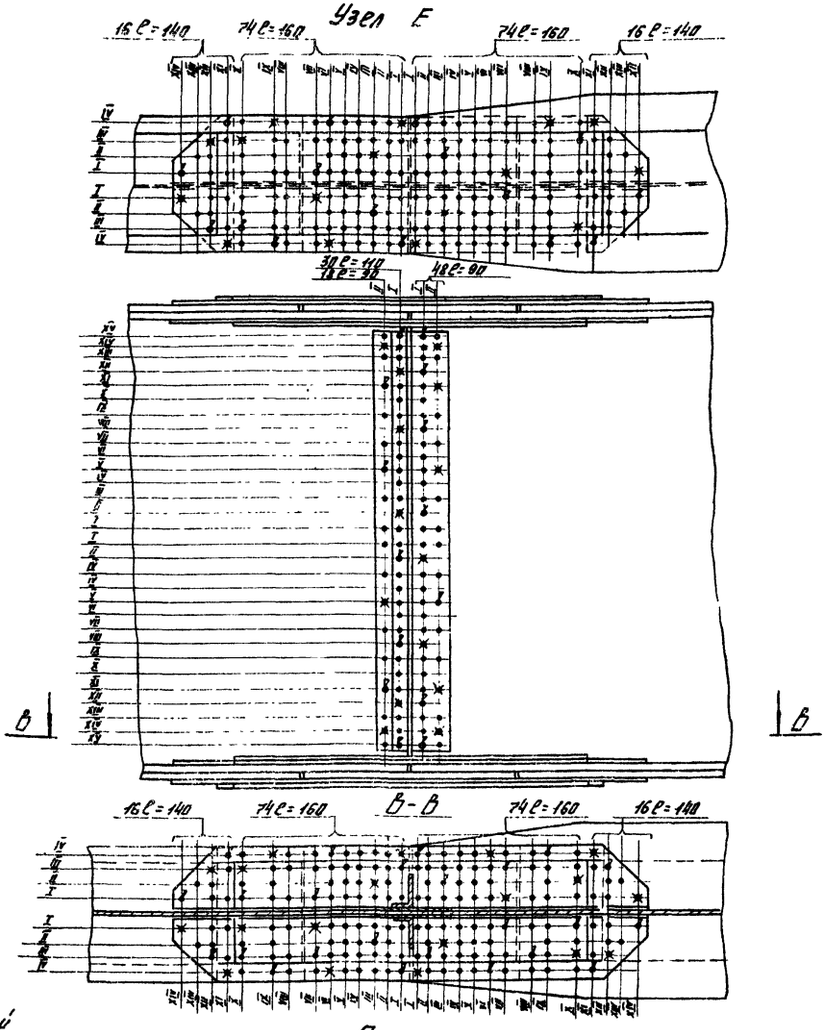

А-А

Б-Б

В-В

Ведомость сборочных пробок и высокопрочных болтов на 1 узел

Наименование		Стыки: Узла Г — верхн. пояс	Узла Г — нижн. пояс	Узла Г — верт. стенки	Узла Д — верхн. пояс	Узла Д — нижн. пояс	Узла Д — верт. стенки	Узла Е — верхн. пояс	Узла Е — нижн. пояс	Узла Е — верт. стенки
Болт $\frac{110}{110}$ М22 длиной	90	8	8	10	—	—	10	—	—	10
	110	—	—	4	8	8	4	—	—	4
	140	—	—	—	—	—	—	12	12	—
	160	—	—	—	—	—	—	12	12	—
Пробка		8	8	14	8	8	14	18	18	14

Условные обозначения:

- 8 - Высокопрочный болт $\frac{110}{110}$ М22, устанавливаемый на монтаже в первую очередь.
- ✖ - пробка сборочная ⌀23, устанавливаемая на монтаже
- ● - отверстие ⌀23 для высокопрочного болта $\frac{110}{110}$ М22

Примечание:

Римскими цифрами показан порядок затяжки высокопрочных болтов при оформлении стыков.

ТК	Пролетные строения для автодорожных мостов сталежелезобетонные разрезные и неразрезные с ездой поверху, пролетами в свету 40, 60 и 80 м под габариты Г-10 и Г-14,5 в обычном и северном исполнении.	1180/1-1	49
1978	Монтаж пролетных строений ℓ = 42+63+42 м Габарит Г-10 и Г-14,5. Рабочие чертежи.	Технологические карты заполнения узлов стыки главных балок.	Серия 3.503-50 Выпуск 11 Лист 47

СКБ Главмостстроя Москва.

Вед. инженер		Рожков	
Проверил		Ткаченко	
Исполнил	Шестаков	Ахметзянов	
ГИП	Гребенюк	Ермолаев	Ткаченко
Нач. отдела	Ермолаев	Ермолаев	Ткаченко
Гл. инж. отд.	Ермолаев	Ермолаев	Ткаченко
Гл. инж. пр-та	Ермолаев	Ермолаев	Ткаченко

Расположение стыков пролетного строения $l = 42+63+42$ м

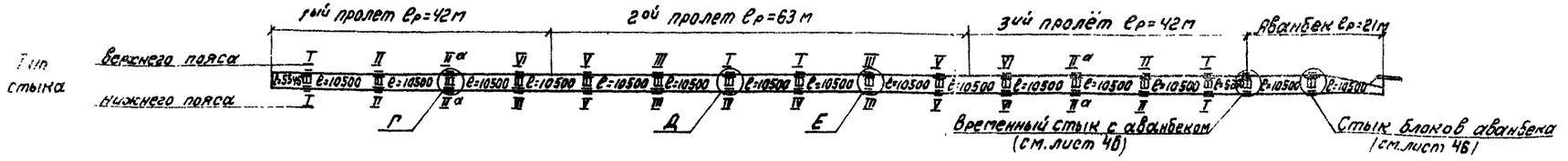

Узел Г

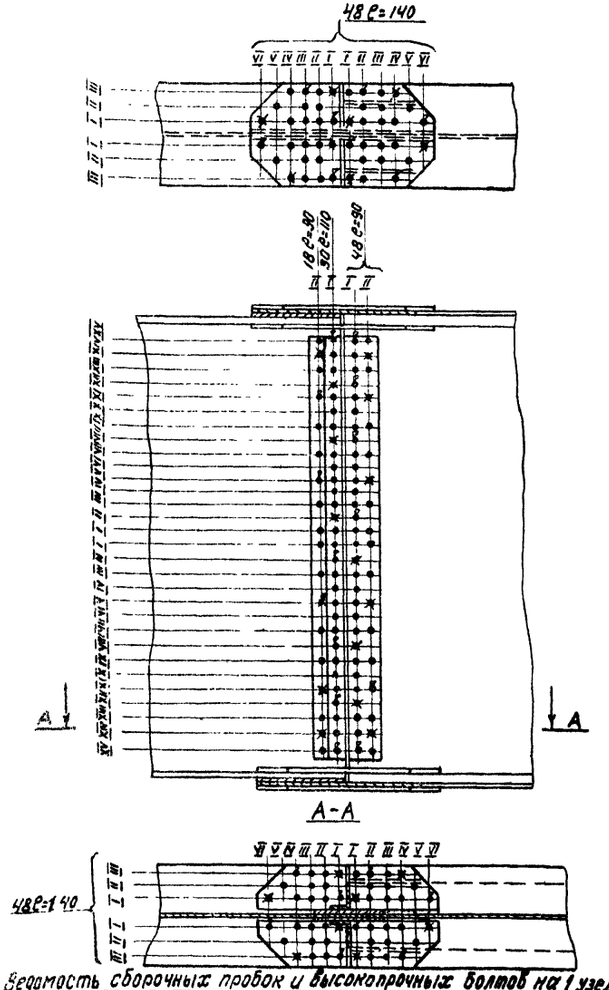

Узел Д

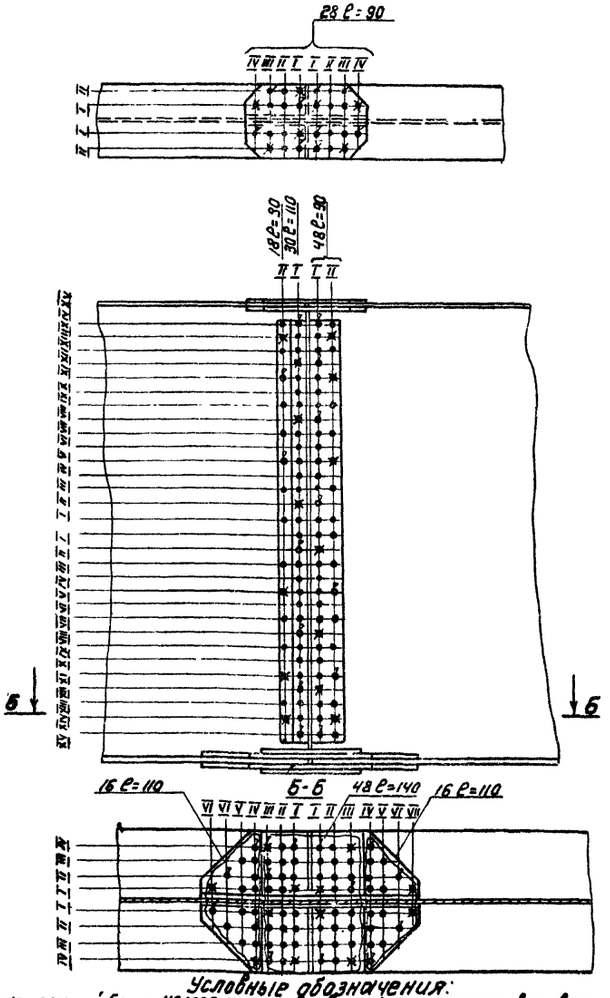

Узел Е

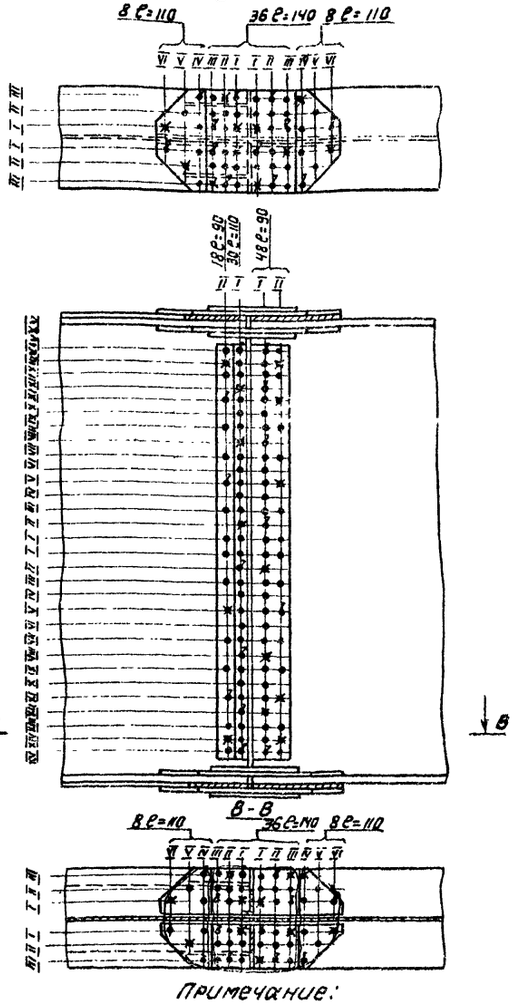

Ведомость сборочных пробок и высокопрочных болтов на 1 узел

Наименование		Стыки: Узел Г, верхн. пояс	Узел Г, нижн. пояс	Узел Г, вертик. стенка	Узел Д, верхн. пояс	Узел Д, нижн. пояс	Узел Д, вертик. стенка	Узел Е, верхн. пояс	Узел Е, нижн. пояс	Узел Е, вертик. стенка
Болт 110М22 длиной	90	—	—	10	8	—	10	—	—	10
	110	—	—	4	—	8	4	—	—	4
	140	8	8	—	—	8	—	12	12	—
Пробка		8	8	14	8	12	14	12	12	14

Условные обозначения:

- Высокопрочный болт 110М22, устанавливаемый на монтаже в первую очередь.
- Пробка сборочная ф23, устанавливаемая на монтаже.
- Отверстие для высокопрочного болта 110М22.

Примечание:

Римскими цифрами показан порядок затяжки высокопрочных болтов при оформлении стыков.

ТК	Пролетные строения для автодорожных мостов сталежелезобетонные разрезные и неразрезные с ездой поверху, пролетами в свету 40, 60 и 80 м под габариты Г-10 и Г-11.5 в обычном и северном исполнении	1180/11	50
		Серия 3.503-50	
1978	Монтаж пролетных строений $l = 42+63+42$ м. Габарит Г-10 и Г-11.5. Рабочие чертежи. Технологические карты заполнения узлов. Стыки главных балок.	Выпуск 11	Лист 48

СКБ Главмостостроя Москва

Нач. отдела, Гл. инж. отд., Гл. конст. пр-та — Зеленский, Гевондян, Герасимов, Макарьевский

Зав. конст. — Рожков, Ржевский, Ильин, Мокрушкина, Антонова

Схема продольных связей

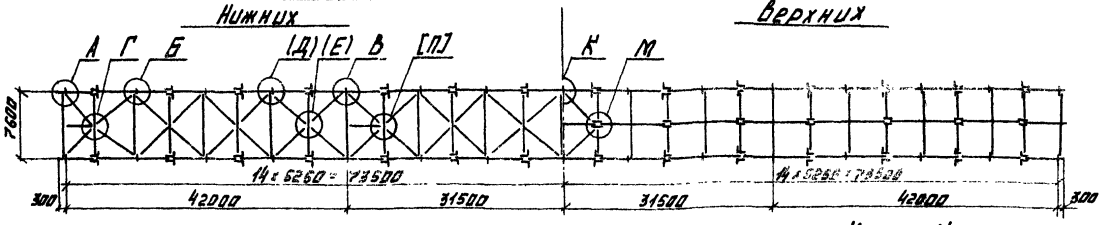

Узел А

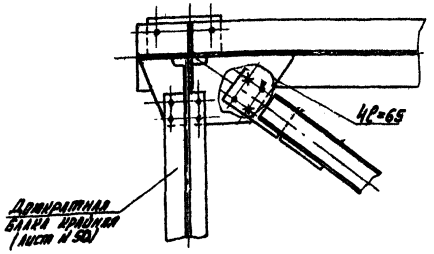

Узел Б (Д)

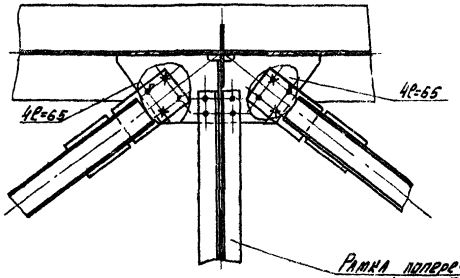

Узел К

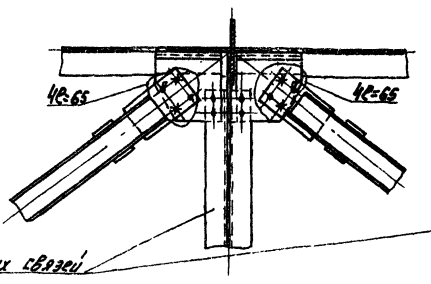

Узел М

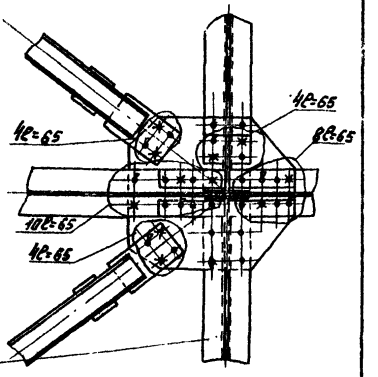

Узел Г (Е) [П]

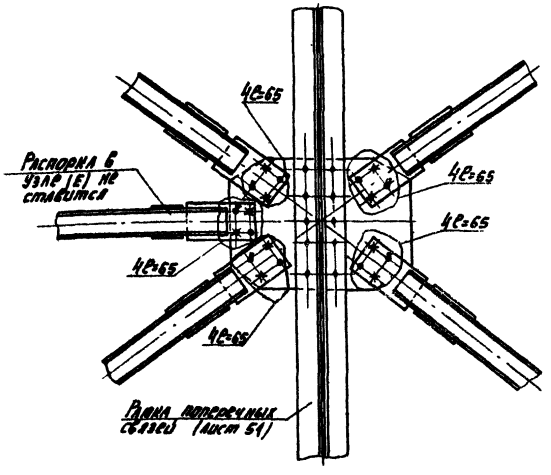

Узел В

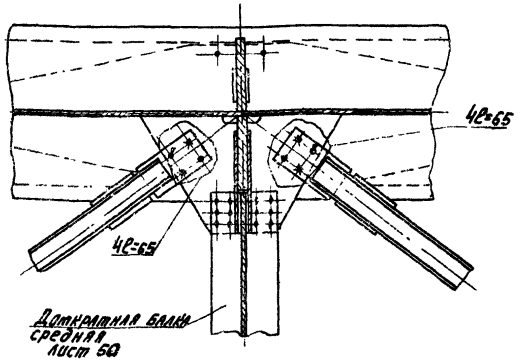

Ведомость сборочных пробок и высокопрочных болтов, устанавливаемых в первую очередь при монтаже продольных связей в одном узле

Наименование	Ед. изм.	А	Б(Д)	В	Г(П)	(Е)	К	М
		Количество						
Болт НОМ 22×65	шт	1	2	2	5	4	2	8
Пробка ф23	шт	2	4	4	10	8	4	10

Условные обозначения:

- Высокопрочный болт НОМ 22, устанавливаемый на монтаже в первую очередь.
- Пробка сборочная ф23, устанавливаемая на монтаже.
- Отверстие ф23 для высокопрочного болта НОМ 22.
- Болт НОМ 22, поставленный ранее.

ГПИ Главмосстрой Москва

ГИП	Ромасов		
Нач. отдела	Ромасов	Пролеты	Испытания
Гл. инж. отдела	Ромасов	Испытания	Испытания
Гл. инж. проекта	Ромасов	Ездовой настил	Испытания
Разраб.	Ромасов	Ездовой настил	Испытания
Разраб.	Ромасов	Ездовой настил	Испытания

ТК	Пролетные строения для автодорожных мостов сталежелезобетонные разрезные и неразрезные с ездой поверху, пролетами в свету 40, 60 и 80 м под габариты Г-10 и Г-11,5 в обычном и северном исполнении.		1180/11 51
1978	Монтаж пролетных строений G_p = 42+63+42 т габарит Г-11,5. Рабочие чертежи.	Технологические карты заполнения узлов продольные связи.	Серия 3.503-50 Выпуск 11 Лист 49

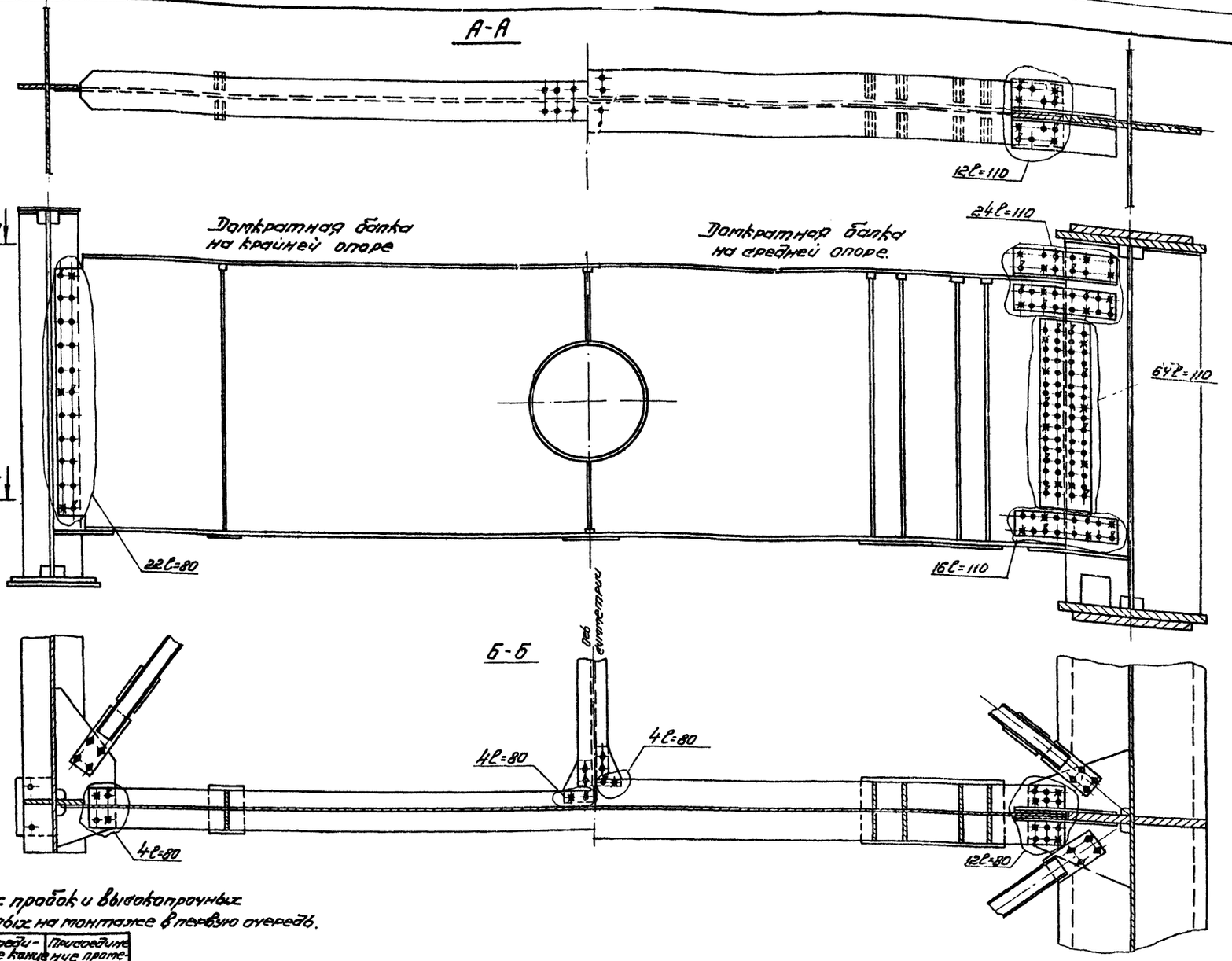

Условные обозначения:

- высокопрочный болт 110М22, устанавливаемый на монтаже в первую очередь.
- Пробка сборочная d23, устанавливаемая на монтаже.
- отверстие ф23 для болта 110М22
- болт 110М22, устанавливаемый ранее.

Ведомость сборочных пробок и высокопрочных болтов, устанавливаемых на монтаже в первую очередь.

Наименование	Присоединение концевой домкратной балки	Присоединение промежуточной домкратной балки
Болт 110М22×80	8	12
Болт 110М22×110	—	30
Пробка	10	60

ТК	Пролетные строения для автодорожных мостов сталежелезобетонные разрезные и неразрезные с ездой поверху, пролетами в свету 40, 60 и 80м под габариты Г-10 и Г-11,5 в обычном и северном исполнении.		1180/11 52 Серия 3.503-50
1978	Монтаж пролетных строений ℓ=42+63+42 м Габарит Г-10 и Г-11.5. Рабочие чертежи.	Технологические карты заполнения узлов. Домкратные балки.	Выпуск 11 Лист 50

СКБ Главмостостроя Москва

Нач. отдела Гл. инж. отд. Гл. констр. пр-та

Гл. конст. Проверил Исполнил

Вед. констр. Проверил Исполнил

Рожков Макарьевский Антонова

Схема поперечных связей и домкратных балок

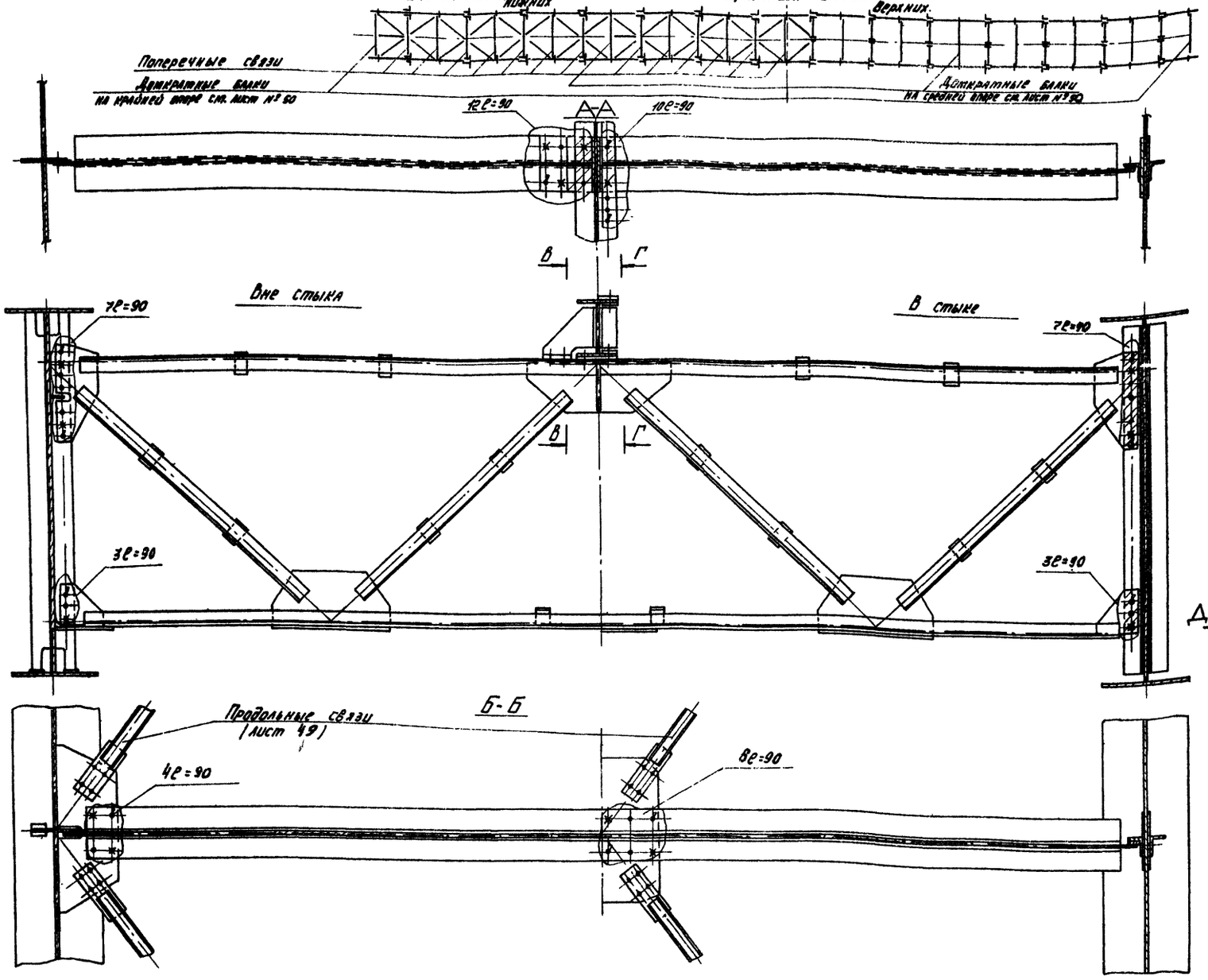

Ведомость сборочных пробок и высокопрочных болтов, устанавливаемых в первую очередь, при монтаже одной рамки поперечной связи и прогона.

Наименование	Ед. изм.	Вне стыка	В стыке
		Количество	
Болт 110М22х90	шт	10	17
Пробка ф23	шт	14	18

Условные обозначения:

- Высокопрочный болт 110М22, устанавливаемый на монтаже в первую очередь.
- Пробка сборочная ф23, устанавливаемая на монтаже.
- Отверстие ф23 для болта 110М22
- Болт 110М22, установленный ранее.

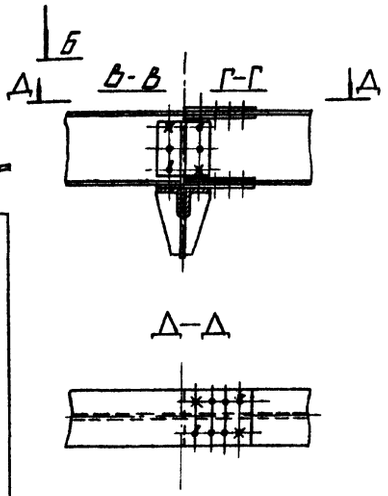

Гл. инж. отдела		Ромазов			
Нач. отдела		Минаевский			
Гл. инж. гр.		Ромазов			
Гл. конструктор		Минаевский			
Конструктор		Антонова			
Инженер		Исаенко			
Инженер		Пастухов			
Инженер		Минаевский			

ГКБ. Мостострой 1 СВЯЗИ

ТК	Пролетные строения для автодорожных мостов сталежелезобетонные разрезные и неразрезные с ездой поверху, пролетами в свету 40, 60 и 80 м под габариты Г-10 и Г-11,5 в обычном и северном исполнении.	1180/11 | 53
1978	Монтаж пролетных строений ℓ=42+63+42 м Габарит Г-10 и Г-11.5. Рабочие чертежи.	Серия 3.503-50
	Технологические карты заполнения узлов. Поперечные связи и домкратные балки.	Выпуск 11 | Лист 53

gost.e-ecolog.ru