Министерство транспортного строительства
Главтранспроект
Государственный институт по изысканиям и проектированию мостов
Ленгипротрансмост

Типовые конструкции и детали зданий и сооружений

серия 3.503-50

Пролетные строения для автодорожных мостов сталежелезобетонные, разрезные и неразрезные, с ездой поверху, пролетами в свету 40, 60 и 80 м под габариты Г-10 и Г-11,5 в обычном и северном исполнении

Выпуск 7

Блоки железобетонной плиты проезжей части и тротуаров. Габариты Г-10 и Г-11,5

Рабочие чертежи

Инв. № 1180/7

Ленинград
1978

gost.e-ecolog.ru

МИНИСТЕРСТВО ТРАНСПОРТНОГО СТРОИТЕЛЬСТВА
ГЛАВТРАНСПРОЕКТ
ГОСУДАРСТВЕННЫЙ ИНСТИТУТ ПО ИЗЫСКАНИЯМ И ПРОЕКТИРОВАНИЮ МОСТОВ
ЛЕНГИПРОТРАНСМОСТ

ТИПОВЫЕ КОНСТРУКЦИИ И ДЕТАЛИ ЗДАНИЙ И СООРУЖЕНИЙ

СЕРИЯ 3.503-50

Пролетные строения для автодорожных мостов, сталежелезобетонные разрезные и неразрезные с ездой поверху пролетами в свету 40,60 и 80м под габариты Г-10 и Г-11,5 в обычном и северном исполнении

Выпуск 7

Блоки железобетонной плиты проезжей части и тротуаров. Габариты Г-10 и Г-11,5

Рабочие чертежи

Разработаны
проектным институтом
„Ленгипротрансмост"
Главный инженер института /И.П. Коновалов/
Главный инженер проекта /Н.Д. Шипов/

Утверждены Минтрансстроем СССР,
приказ от 13.12.78г. и N Л-1549.
Введены в действие с 1.11.79г.
Минтрансстроем СССР,
приказ от 11.06.79г. N Л-741

Инв.№ 1180/7

Ленинград
1978

NN стр.	Наименование	NN листов
1.	Титульный лист	2
2	Содержание	3
3	Опалубочный чертеж блоков П1-10; П2-10; П3-10; П11-10; П21-10; П31-10	4
4	Опалубочный чертеж блока П-41-10	5
5	Опалубочный чертеж блоков П1-11,5; П2-11,5; П3-11,5; П11-11,5; П21-11,5; П31-11,5	6
6	Опалубочный чертеж блока П41-11,5	7
7	Опалубочный чертеж монолитного участка Г-10	8
8	Опалубочный чертеж монолитного участка Г-11,5	9
9	Опалубочный чертеж монолитного участка N1. Пролетное строение L_p=42м, Г-10	10
10	Опалубочный чертеж монолитного участка N1. Пролетное строение L_p=42м, Г-11,5	11
11	Опалубочный чертеж монолитного участка N2. Пролетное строение L_p=42м Г-10	12
12	Опалубочный чертеж монолитного участка N2. Пролетное строение L_p=42м, Г-11,5	13
13	Опалубочный чертеж тротуарных блоков Т1-1 и Т2-1	14
14	Опалубочный чертеж тротуарных блоков Т1-1,5 и Т2-1,5	15
15	Арматурный чертеж блоков П1-10; П2-10 и П3-10	16
16	Арматурный чертеж блоков П1-1,5; П2-1,5 и П3-1,5.	17
17	Арматурный чертеж блоков П11-10; П21-10 и П31-10	18
18	Арматурный чертеж блоков П11-11,5; П21-11,5 и П31-11,5.	19
19	Арматурный чертеж блока П41-10	20
20	Арматурный чертеж блока П 41-11,5	21
21	Арматурный чертеж монолитного участка Г-10.	22
22	Арматурный чертеж монолитного участка Г-11,5.	23
23	Арматурный чертеж монолитного участка N1. Пролетное строение L_p=42м. Г-10	24
24	Арматурный чертеж монолитного участка N1. Пролетное строение L_p=42м. Г-11,5	25
25	Арматурный чертеж монолитного участка N2. Пролетное строение L_p=42м. Г-10	26
26	Арматурный чертеж монолитного участка N2. Пролетное строение L_p=42м. Г-11,5	27
27	Арматурный чертеж тротуарного блока Т1-1.	28
28	Арматурный чертеж тротуарного блока Т2-1.	29
29	Арматурный чертеж тротуарного блока Т1-1,5.	30
30	Арматурный чертеж тротуарного блока Т2-1,5.	31
31	Закладные детали	32
32	Водоотводное устройство	33

Ленгипротрансмост
Ленинград

Исполнил	Цветкова	Копировал	Шадрина
Проверил	Герасимова	Сверил	Гатонова
Рук. группы	Герасимова		
Гл. инж. пр.	Шипов		
Гл. спец. отд.	Степанов		
Нач. отд.	Воловик		

ТК	Пролетные строения для автодорожных мостов, сталежелезобетонные разрезные и неразрезные с ездой поверху, пролетами в свету 40, 60 и 80м под габариты Г-10 и Г-11,5 в обычном и северном исполнении.	1180/7 Серия 3.503-50
1979г.	Блоки железобетонной плиты проезжей части и тротуара. Габариты Г-10 и Г-11,5. Рабочие чертежи.	Содержание. Выпуск 7 Лист 3

П1-10; П2-10; П3-10; П11-10; П21-10 и П31-10

фасад

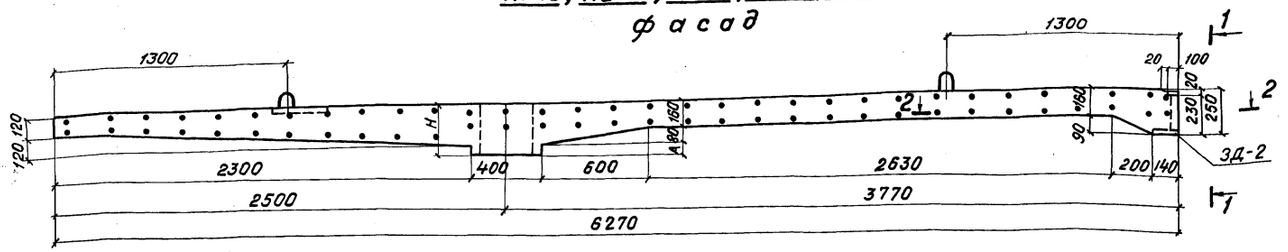

1 - 1

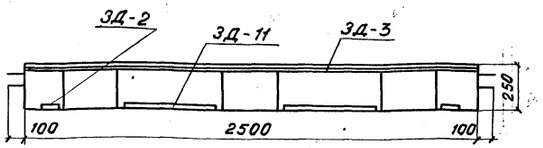

Блок	H	A
П1-10иП11-10	330	90
П2-10	310	70
П21-10	310	70
П3-10	280	40
П31-10	280	40

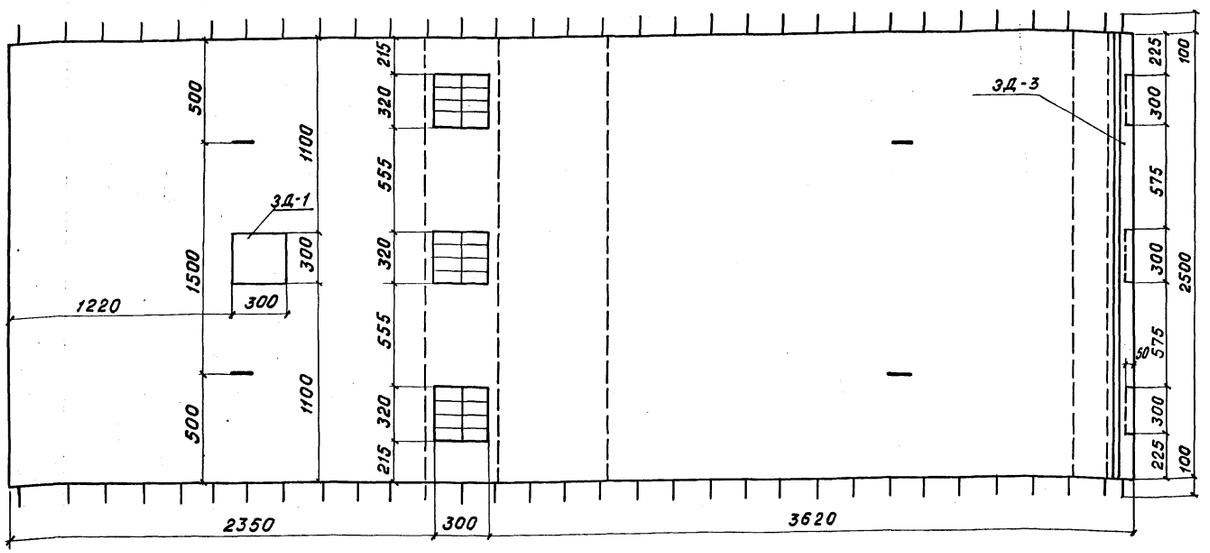

2 - 2

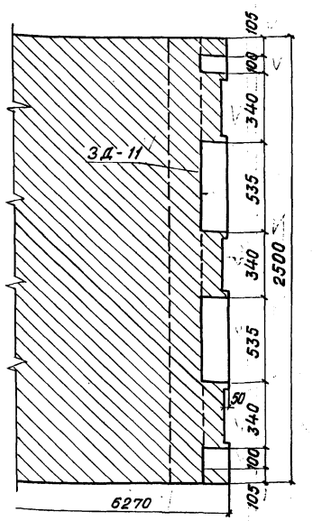

Ведомость закладных деталей

Марка элемента	Марка закладной детали	Кол. шт.	Общая масса кг
П1-10; П11-10; П2-10; П3-10; П21-10 и П31-10	3Д-1	1	7,8
	3Д-2	2	3,8
	3Д-3	1	19,7
	3Д-11	2	17,0
Всего			48,2

Показатели на один конструктивный элемент

Марка элемента	Марка бетона	Объем бетона м³	Масса арматуры кг		Монтажная масса т
П1-10	М400 Мрз300	2,79	А-I	181	7,00
П2-10		2,78			6,95
П3-10		2,76	А-II	395	6,90
П21-10		2,78			6,95
П31-10		2,76	А-I	281	6,90
П11-10		2,79	А-II	395	7,00

Примечания:

1. Арматурный чертеж блоков см. листы №16 и 18
2. Закладные детали см. лист №32.
3. Все работы производить в соответствии со СНиП III-16-73.
4. Для районов со среднемесячной температурой наиболее холодного месяца – 15° С и выше, марка бетона по морозостойкости должна быть не ниже Мрз 200.

Исполнил Новикова
Проверил Цветкова
Рук. гр. Тарасенкова
Гл. инж. пр. Шилов
Гл. спец. отд. Степанов
Нач. отд. Волович

Копировал Елисеева
Сверил Новикова

Ленгипротрансмост
Ленинград

ТК	Пролетные строения для автодорожных мостов, сталежелезобетонные разрезные и неразрезные с ездой поверху, пролетами в свету 40, 60 и 80 м. под габариты Г-10 и Г-11,5 в обычном и северном исполнении.		1180/7
1978г.	Блоки железобетонной плиты проезжей части и тротуаров. Габарит Г-10. Рабочие чертежи.	Опалубочный чертеж блоков П1-10, П2-10, П3-10, П11-10, П21-10 и П31-10.	Серия 3.503-50 Выпуск 7 Лист 4

П 41-10
Фасад

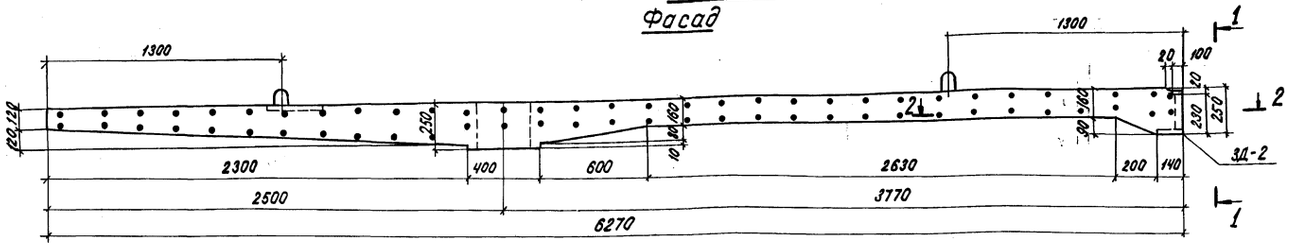

1-1

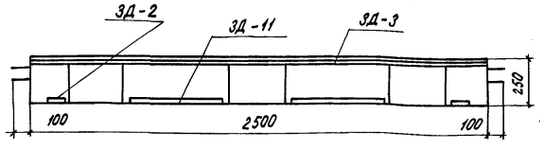

2-2

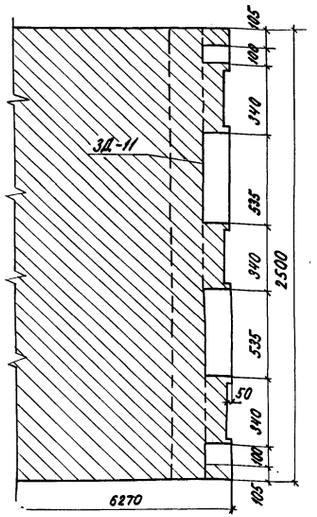

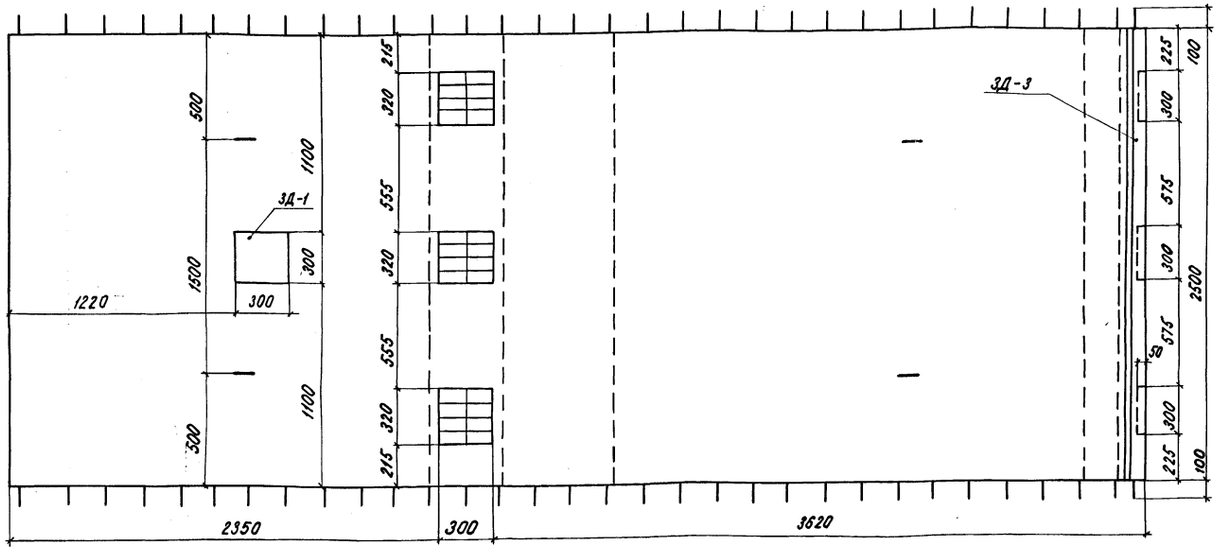

Ведомость закладных деталей

Марка элемента	Марка закладной детали	Кол. шт.	Общая масса кг.
П 41-10	ЗД-1	1	7,8
	ЗД-2	2	3,8
	ЗД-3	1	19,7
	ЗД-11	2	17,0
Всего			48,2

Показатели на один конструктивный элемент

Марка элемента	Марка бетона	Объем бетона м³	Масса арматуры кг		Монтажная масса т
П 41-10	М 400 Мрз 300	2,74	А-I	281	6,85
			А-II	395	

Примечания:

1. Арматурный чертеж блока см. лист N 20.
2. Закладные детали см. лист N 32.
3. Все работы производить в соответствии со СНиП III-16-73.
4. Для районов со среднемесячной температурой наиболее холодного месяца -15°С и выше марка бетона по морозостойкости должна быть не ниже Мрз 200.

ТК 1978г.	Пролетные строения для автодорожных мостов, сталежелезобетонные разрезные и неразрезные с плитой проезжей части по балкам пролетами в свету 40,60 и 80 м. под габариты Г-10 и Г-11,5 в обычном и северном исполнении. Блок железобетонной плиты проезжей части и тротуаров. Габарит Г-10. Рабочие чертежи.	Опалубочный чертеж блока П41-10.	1180/7 Серия 3.503-50 Выпуск 7 Лист 5

Инв. № подл. | Подпись и дата | Взам. инв. №

Инженер Проверил Нач. отд. Нач. сект. Гл. спец. Ст. инженер Инженер

Государственный комитет по делам строительства

П1-11,5; П2-11,5; П3-11,5; П11-11,5; П21-11,5 и П31-11,5

Фасад

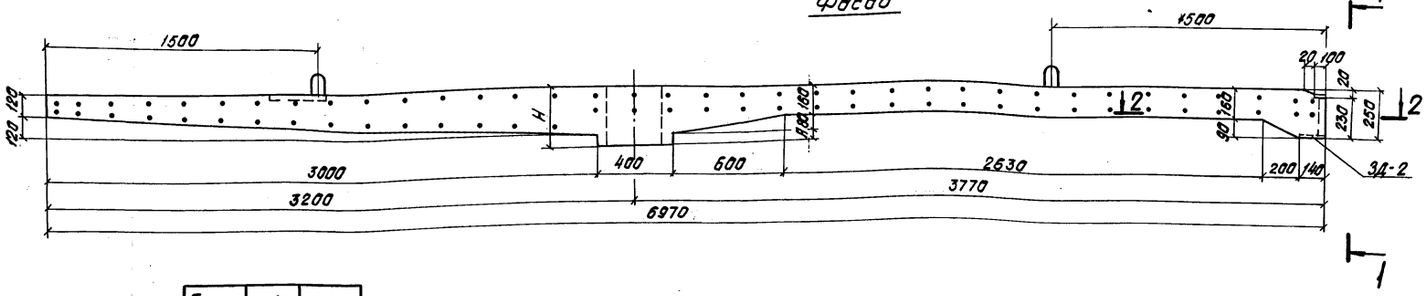

1-1

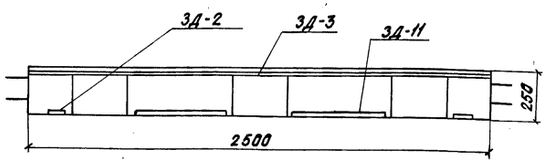

Блок	H	A
П1-11,5 П11-11,5	330	90
П2-11,5	310	70
П21-11,5	310	70
П3-11,5	280	110
П31-11,5	280	110

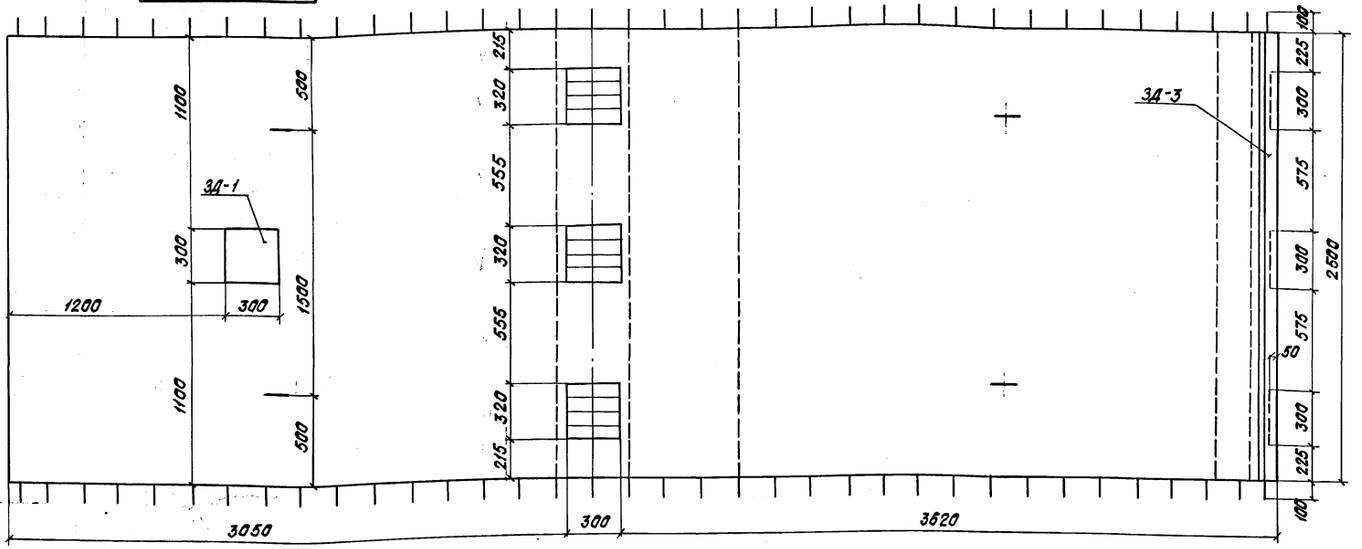

2-2

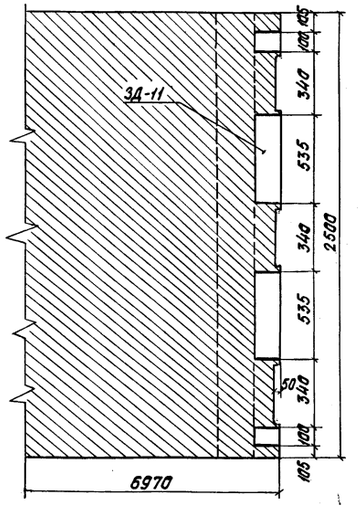

Ведомость закладных деталей

Марка элемента	Марка закладной детали	Кол. шт.	Общая масса кг
П1-11,5; П11-11,5; П2-11,5; П3-11,5; П21-11,5 и П31-11,5	3Д-1	1	7,8
	3Д-2	2	3,8
	3Д-3	1	19,0
	3Д-11	2	17,0
Всего			48,2

Показатели на один конструктивный элемент

Марка элемента	Марка бетона	Объем бетона м³	Масса арматуры кг		Монтажная масса т
П1-11,5	М400 $M_{рз}$ 300	3,11	А-I	199	7,80
П2-11,5		3,09	А-II	412	7,75
П3-11,5		3,07			7,70
П21-11,5		3,09	А-I	309	7,75
П31-11,5		3,07	А-II	412	7,70
П11-11,5		3,11			7,80

Примечания:

1. Арматурные чертежи блоков см. листы N 17 и 19.
2. Закладные детали см. лист N 32.
3. Все работы производить в соответствии со СНиП III-16-73.
4. Для районов со среднемесячной температурой наиболее холодного месяца -15°С и выше марка бетона по морозостойкости должна быть не ниже $M_{рз}$ 200.

Ленгипротранспроект
Ленгеров

Гл. инж. пр.	Шитов	
Гл. спец. отд.	Степанов	
Нач. отд.	Заславск.	
Конструктор	Новитова	

1180/1

Т.К 1978г.	Пролетные строения для автогаражных мостов, сталежелезобетонные разрезные и неразрезные с ездой поверху, пролетами в свету 40, 60 и 80 м под габариты Г-10 и Г-11,5 в обычном и северном исполнении. Блоки железобетонной плиты проезжей части и тротуаров. Габарит Г-11,5. Рабочие чертежи.	Опалубочный чертеж блоков П1-11,5, П2-11,5, П3-11,5, П11-11,5, П21-11,5 и П31-11,5.	Серия 3.503-50 Выпуск 7 Лист 6

П. 41-11,5
Фасад

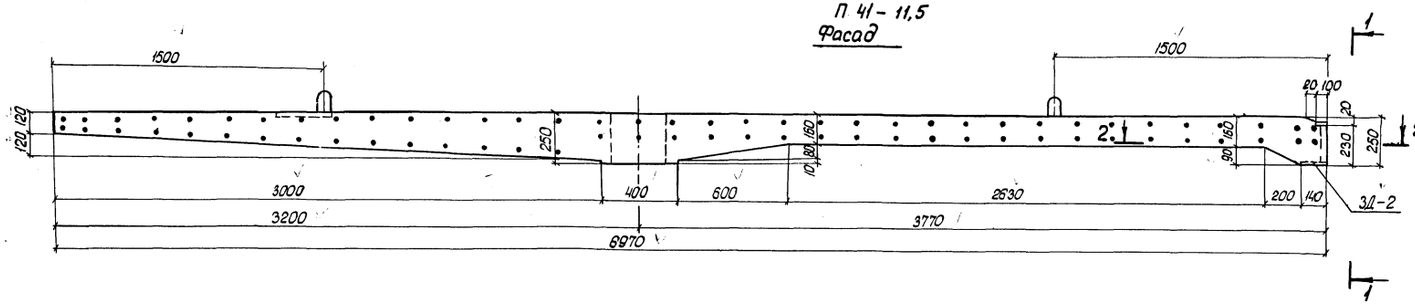

1-1

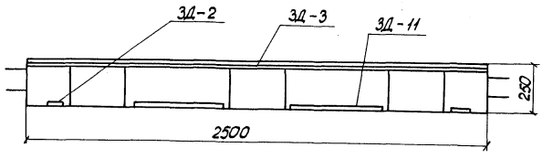

2-2

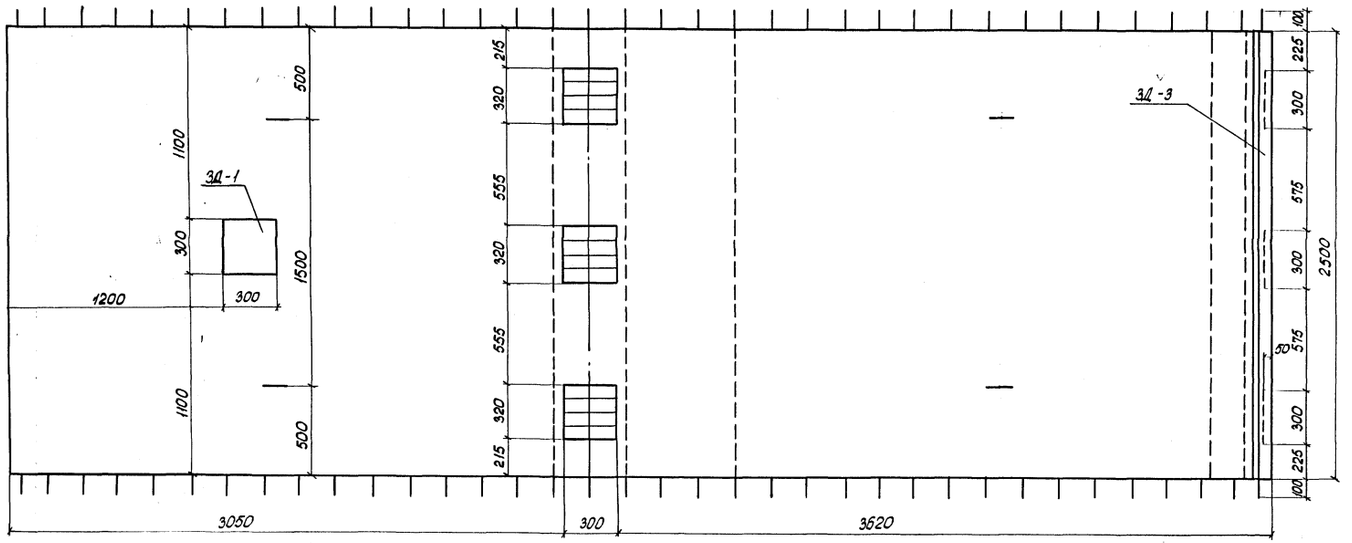

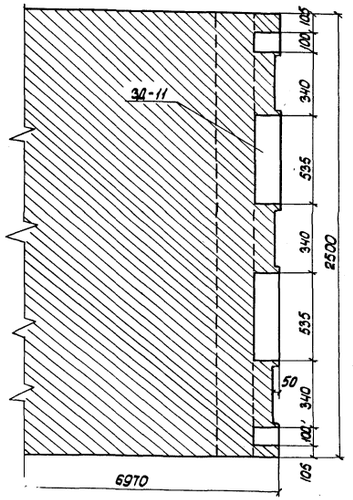

Ведомость закладных деталей

Марка элемента	Марка закладной детали	Кол. шт.	Общая масса кг.
П. 41-11,5	3Д-1	1	7,8
	3Д-2	2	3,8
	3Д-3	1	19,7
	3Д-11	2	17,0
Всего			48,2

Показатели на один конструктивный элемент

Марка элемента	Марка бетона	Объем бетона	Масса арматуры		Монтажная масса
		м³	кг		т
П. 41-11,5	М400 $M_{рз}$ 300	3,05	А-I	309	7,63
			А-II	412	

Примечания:

1. Арматурный чертеж блока см. лист № 21.
2. Закладные детали см. лист № 32.
3. Все работы производить в соответствии со СНиП III-16-73.
4. Для районов со среднемесячной температурой наиболее холодного месяца -15°С и выше марка бетона по морозостойкости должна быть не ниже $M_{рз}$ 200.

Ленгипротрансмост Ленинград	Главный инженер	Новикова	
	Рук. группы	Цветкова	
	Гл. инж. пр.	Шилов	
	Гл. специалист	Степанов	
	Нач. отд.	Волобуев	
	Конструктор	Баринова	
	Проверил	Новикова	
	Гл. конструктор	Сверлин	
	Гл. инженер	Гросимова	
	Гл. архитектор	Шилов	
	Начальник	Степанов	

ТК	Пролетные строения для автодорожных мостов, сталежелезобетонные разрезные и неразрезные с ездой поверху, [illegible] пролетами в свету 40, 60 и 80 м. под габариты Г-10 и Г-11,5 в обычном и северном исполнении.	1180/7	
1978	Блоки железобетонной плиты проезжей части и тротуаров. Габарит Г-11,5. Рабочие чертежи.	Серия 3503-50	
	Опалубочный чертеж блока П. 41-11,5.	Выпуск 7	Лист 7

Фасад

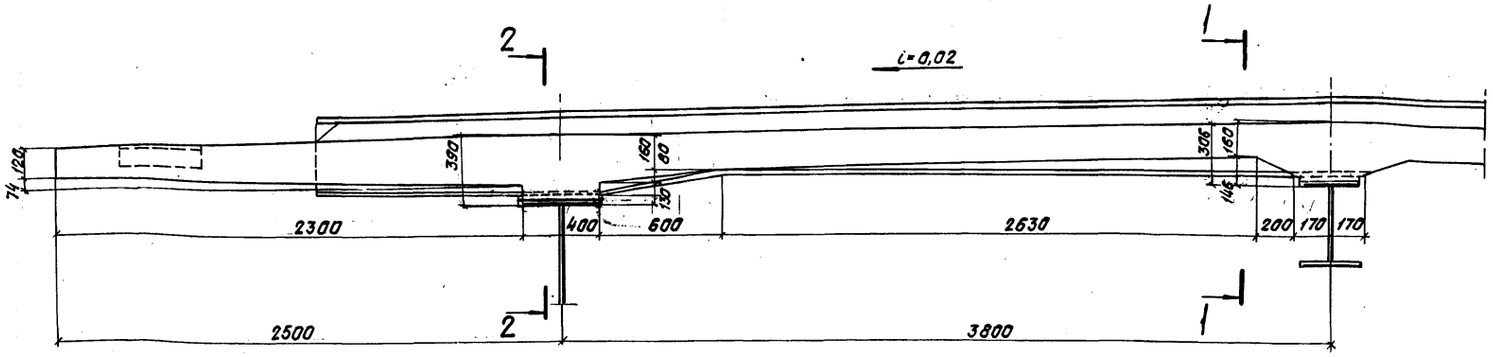

1-1

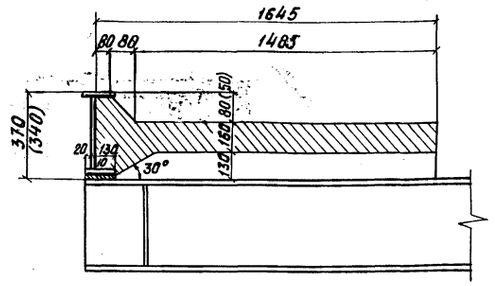

2-2

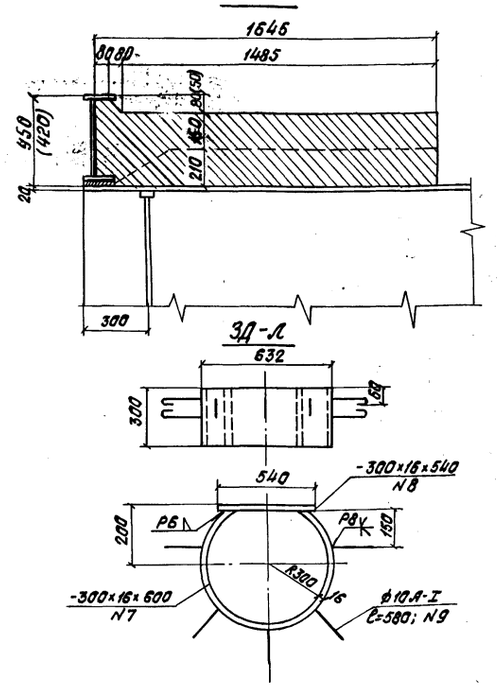

План

(горизонтальные листы балки окаймления не показаны)

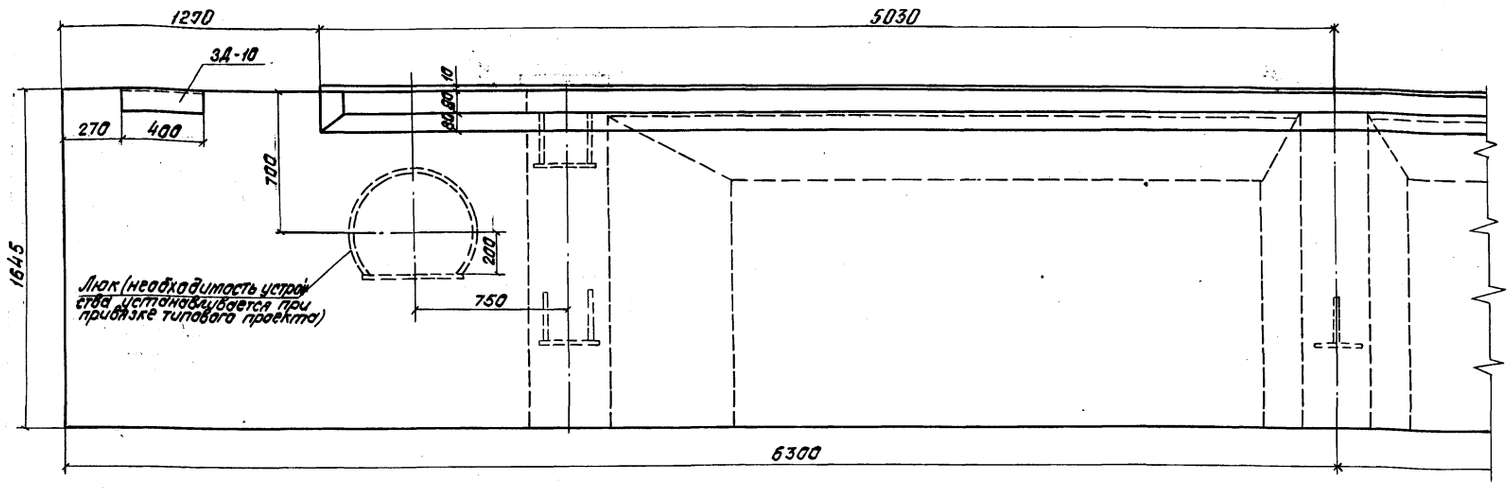

Ведомость закладной детали

Марка закладной детали	Кол. шт.	Общая масса кг
3Д-10	2	14,4

Показатели конструктивного элемента

Марка бетона	Объем бетона м³	Масса арматуры кг	
—			
М400, $M_{рз}$ 300	4,4	А-I	202
		А-II	556

Спецификация 3Д-л

N поз.	Наименование позиций	Марка стали	Размеры обной позиции: Толщина мм	Ширина мм	Длина мм	Кол. шт.	Общая длина м	Масса 1 поз. кг	Масса общая кг	Масса Марка кг
7	Обойма	ВСт3сп5*	16	300	1400	1	1,40	37,68	52,7	
8	Лист	"	16	300	540	1	0,54	37,68	20,3	74,8
9	Анкер	ВСт3сп2		ф10А-I	580	5	3,40	0,627	1,8	

* Для северного исполнения ст. 15ХСНД

Примечания:

1. Арматурный чертеж монолитного участка см. лист N 22.
2. Закладные детали см. лист N 38.
3. Все работы производить в соответствии со СНиП III-15-76.
4. Для районов со среднемесячной температурой наиболее холодного месяца -15°С и выше марка бетона по морозостойкости должна быть не ниже $M_{рз}$ 200.
5. Размеры в скобках-для мостового полотна с цементобетонным покрытием.

Исполнил	Новикова				
Проверил	Цветкова				
Рук. группы	Шилов				
Гл. инж. пр.	Воронков				
Гл. спец. отд.	Степанов				
Нач. отд.	Володин				
Гл. инж.	Жилинский				
Копировал	Сверла				
Гл. инж.	Зусимова				
Гл. архит.	Новикова				
Гл. конструктор	Гринев				

Ленгипротрансмост
Ленинград

		1180/7
ТК	Пролетные строения для автодорожных мостов, сталежелезобетонные разрезные и неразрезные с ездой поверху, пролетами в свету 40, 60 и 80 м под габариты Г-10 и Г-11,5 в обычном и северном исполнении.	Серия 3.503-50
1978г.	Балки железобетонной плиты проезжей части и тротуаров. Габарит Г-10. Рабочие чертежи.	Пролетное строение ℓ_p=42+63+42 м. Опалубочный чертеж монолитного участка. Выпуск 7 Лист 22

Фасад

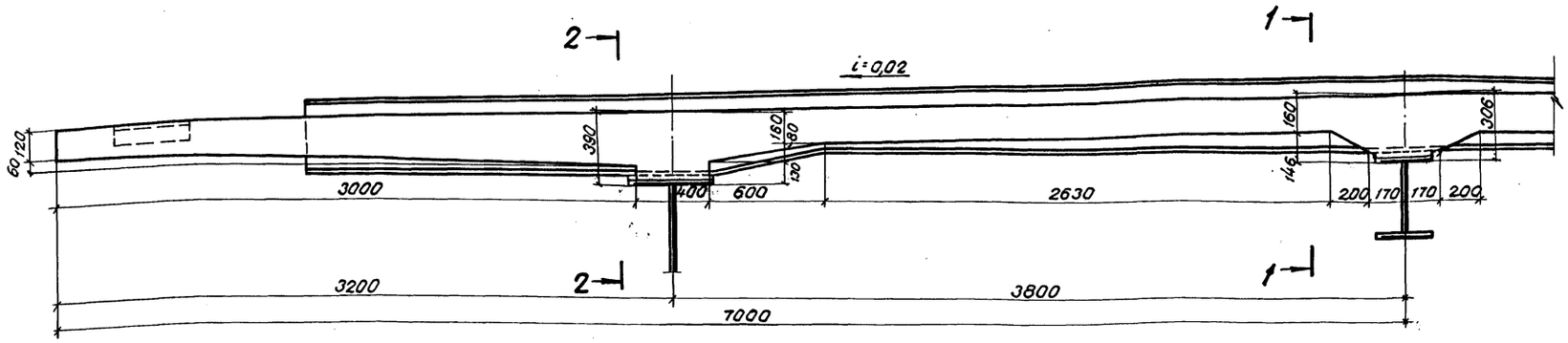

План

(горизонтальные листы балки окаймления не показаны)

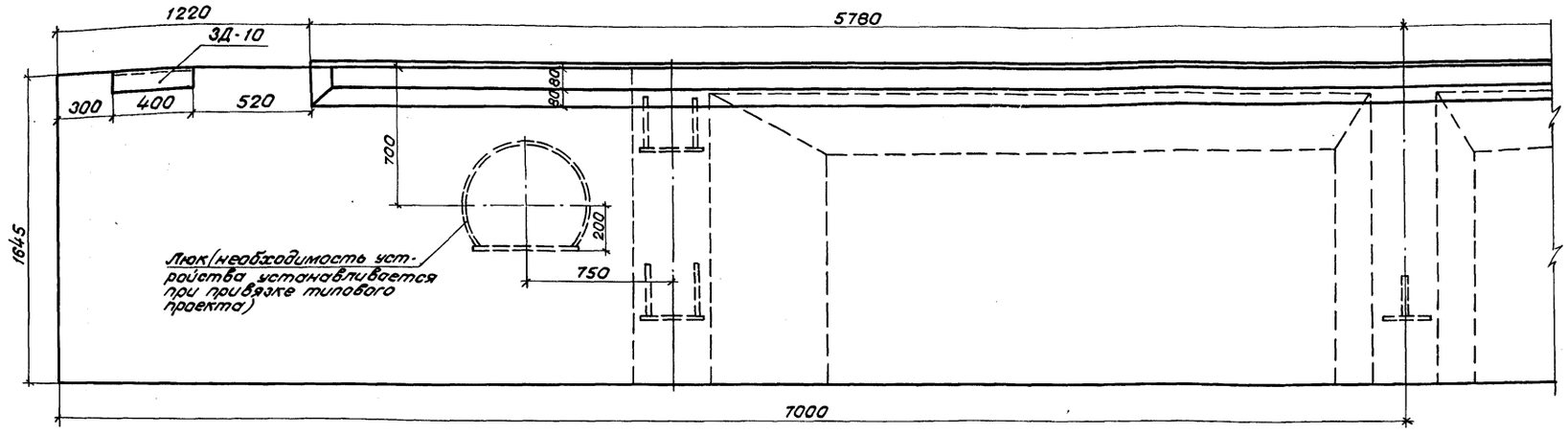

1 – 1

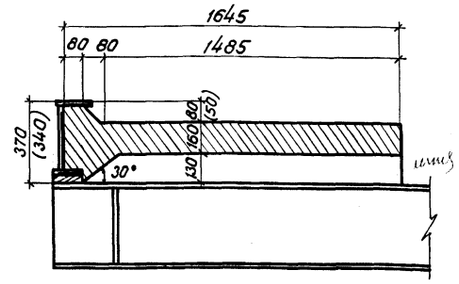

2 – 2

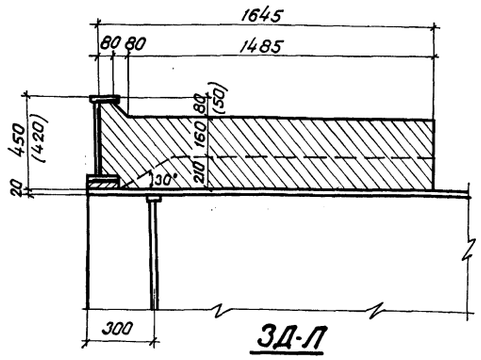

ЗД-Л

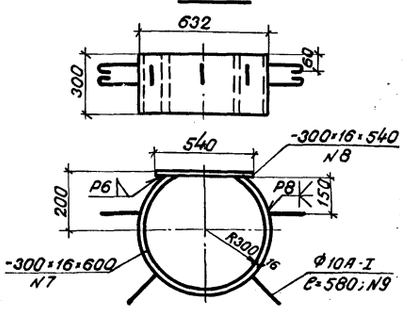

Ведомость закладной детали.

Марка закладной детали	Кол. шт.	Общая масса кг
ЗД-10	2	14,4

Показатели конструктивного элемента.

Марка бетона	Объем бетона	Масса арматуры	
—	м³	кг	
М400 Мрз 300	4,6	А-I	227
		А-II	580

Спецификация ЗД-Л.

N поз.	Наименование позиций	Марка стали	Размеры одной позиц. Толщина мм	Ширина мм	Длина мм	Кол. шт.	Общая длина м	Масса 1 пог. м кг	Масса общая кг	Масса Марки кг
7	Обойма	ВСт3кп3*	16	300	1400	1	1,40	37,68	52,7	74,8
8	Лист	"	16	300	540	1	0,54	37,68	20,3	
9	Анкер	ВСт3сп2		Ф10А-I	680	5	3,40	0,627	1,8	

* Для северного исполнения см. 15ХСНД

Примечания:

1. Арматурный чертеж монолитного участка см. лист N 23
2. Закладные детали см. лист N 32
3. Все работы производить в соответствии со СНиП III-15-76
4. Для районов со среднемесячной температурой наиболее холодного месяца -15°С и выше марка бетона по морозостойкости должна быть не ниже Мрз 200.
5. Размеры в скобках для мостового полотна с цементобетонным покрытием.

ТК	Пролетные строения для автодорожных мостов, сталежелезобетонные разрезные и неразрезные с ездой поверху, пролетами в свету 40,60 и 80 м под габариты Г-10 и Г-11,5 в обычном и северном исполнении.		1180/7 Серия 3.503-50
1978 г.	Блоки железобетонной плиты проезжей части тротуаров Габарит Г-11,5. Рабочие чертежи.	Опалубочный чертеж монолитного участка	Выпуск 7 Лист 9

Ленгипротрансмост Ленинград

Проверил Цветкова; Рук. группы Гераськина; Гл. инж. пр. Шилов; Гл. спец. отд. Степанов; Нач. отд. Волошин; Разраб. Новикова; Серия Ушаков; Работа Ефимов; Монтаж Ушаков

1360-2

фасад

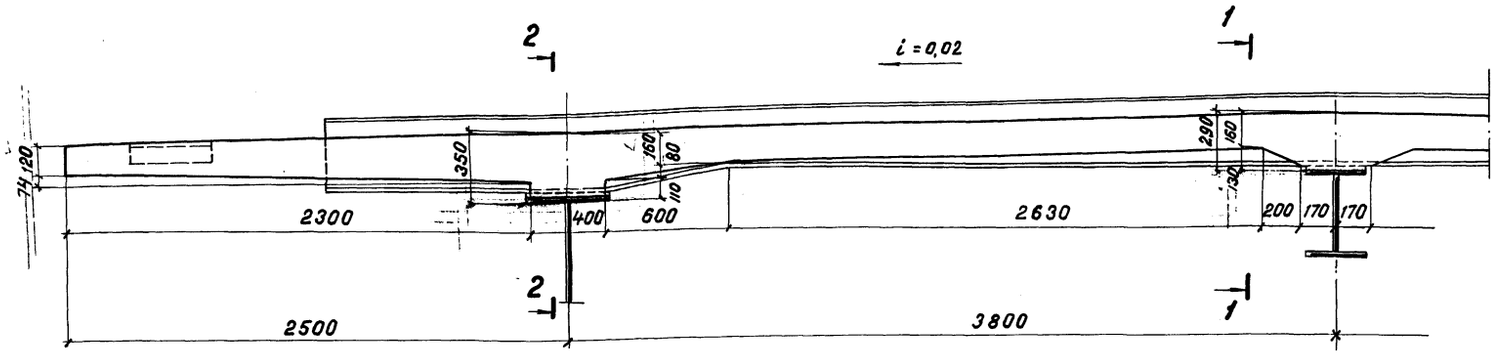

1-1

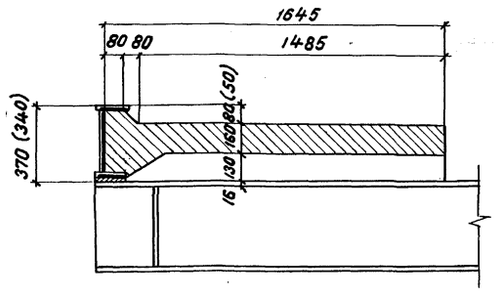

2-2

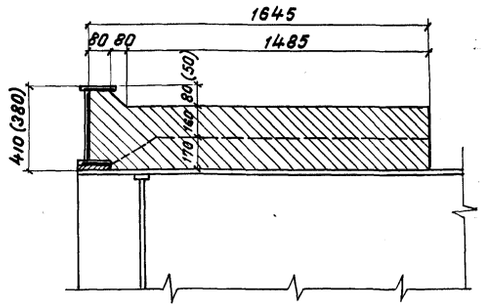

План

(горизонтальные листы балки окаймления не показаны)

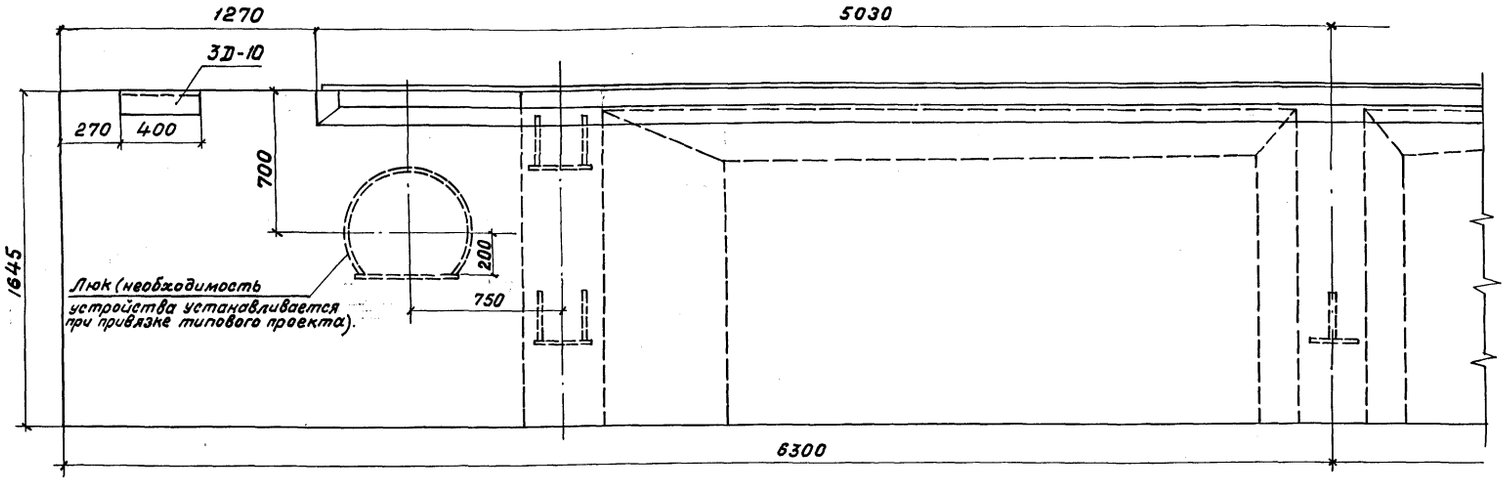

Примечания:

1. Арматурный чертеж монолитного участка см. лист N 24
2. Закладные детали см. лист N 32
3. Все работы производить в соответствии со СН и П III - 15-76.
4. Для районов со среднемесячной температурой наиболее холодного месяца - 15° С и выше марка бетона по морозостойкости должна быть не ниже Мрз 200.
5. Конструкцию люка см. лист N 10
6. Размеры в скобках - для мостового полотна с цементобетонным покрытием.

Ведомость закладных деталей на монолитный участок

Наименование элемента	Марка закладной детали	Кол. шт.	Общая масса кг.
Монолитный участок N 1	3Д-10	2	14,4

Показатели конструктивных элементов

Наименование элемента	Марка бетона	Объем бетона	Масса арматуры	
	—	м³	кг	
Монолитный участок N 1	М 400, Мрз 300	4,5	А-I	202
			А-II	556

ТК	Пролетные строения для автодорожных мостов, сталежелезобетонные разрезные и неразрезные с ездой поверху, пролетами в свету 40, 60 и 80 м под габариты Г-10 и Г-11,5 в обычном и северном исполнении.		1180/7 Серия 3.503-50
1978 г.	Блоки железобетонной плиты проезжей части и тротуаров. Габарит Г-10. Рабочие чертежи.	Пролетное строение l_p = 42 м. Опалубочный чертеж монолитного участка N 1.	Выпуск 7 / Лист 10

Ленгипротрансмост Ленинград

Исполнил	Новикова		Копировал	Елисеева	
Проверил	Цветкова		Сверил	Новикова	
Рук. группы	Герасимова				
Гл. инж. пр.	Шипов				
Гл. спец. отд.	Степанов				
Нач. Отд.	Воловик				

1360-2

7

Фасад

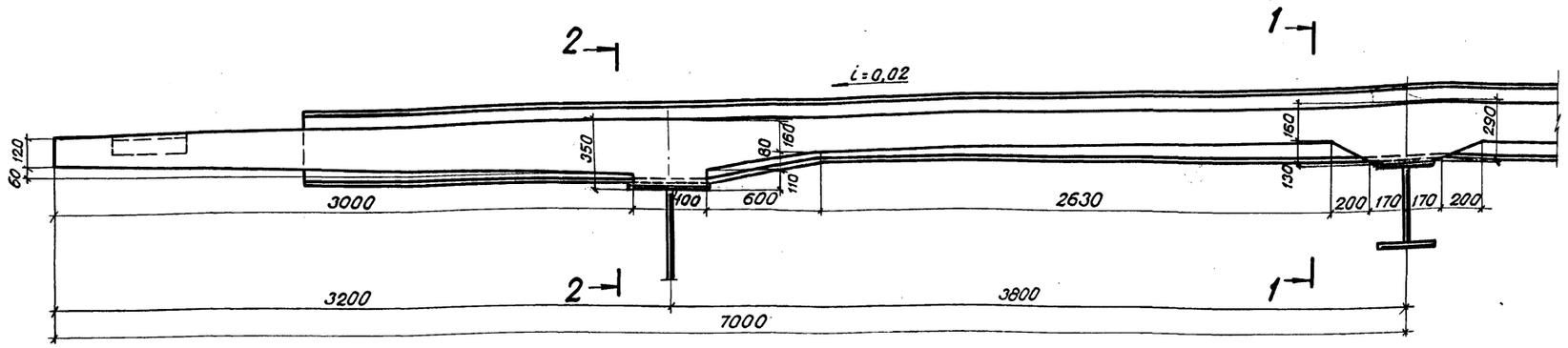

1-1

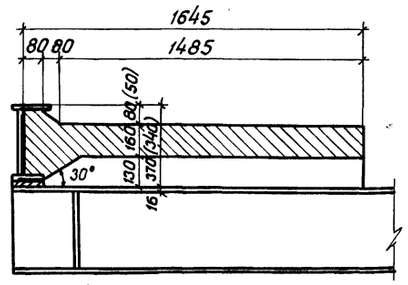

2-2

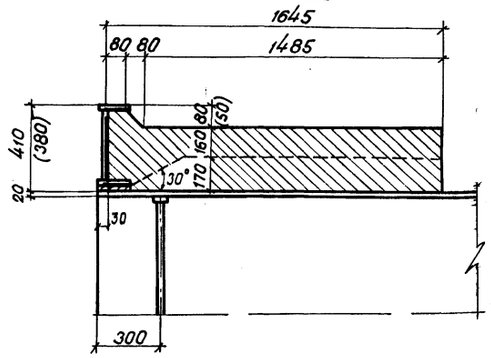

План

(горизонтальные листы балки окаймления не показаны)

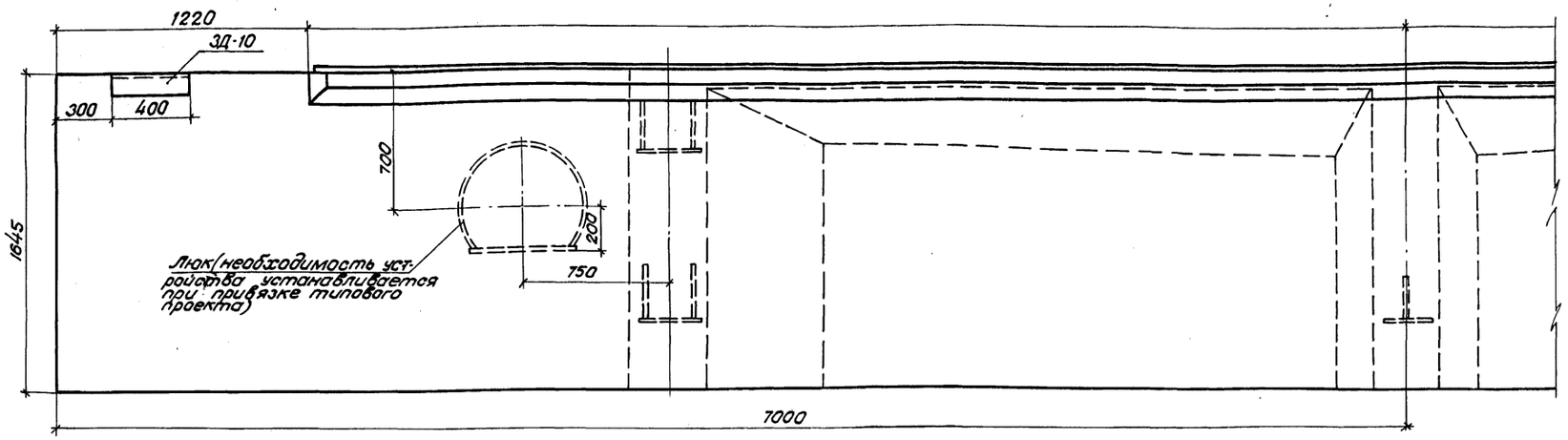

Примечания:

1. Арматурный чертеж монолитного участка см. лист N 25
2. Закладные детали см. лист N 32
3. Все работы производить в соответствии со СНиП III-15-76
4. Для районов со среднемесячной температурой наиболее холодного месяца -15°С и выше марка бетона по морозостойкости должна быть не ниже $M_{рз}$ 200
5. Конструкцию люка см. лист N 9
6. Размеры в скобках - для мостового полотна с цементобетонным покрытием

Ведомость закладных деталей на монолитный участок

Наименование элемента	Марка закладной детали	Кол. шт.	Общая масса кг
Монолитный участок N1	ЗД-10	2	14,4

Показатели конструктивных элементов

Наименование элемента	Марка бетона	Объем бетона	Масса арматуры	
	—	м³	кг	
Монолитный участок N1	М400 $M_{рз}$ 300	4,7	А-I	227
			А-II	580

ТК	Пролетные строения для автодорожных мостов, сталежелезобетонные разрезные и неразрезные с ездой поверху, пролетами в свету 40,60 и 80м под габариты Г-10 и Г-11,5 в обычном и северном исполнении.		1180/7 Серия 3.503-50
1978г.	Блоки железобетонной плиты проезжей части тротуаров. Габарит Г-11,5. Рабочие чертежи.	Пролетное строение $\ell_р$=42м. Опалубочный чертеж монолитного участка N1.	Выпуск 7 Лист 11

Ленгипротрансмост Ленинград

Исполнил	Новикова		Копировал	Почуева	
Проверил	Цветкова		Сверил	Новикова	
Рук. группы	Герасимова				
Гл. инж. пр.	Шипов				
Гл. спец. отд.	Степанов				
Нач. отд.	Воловик				

1360-2

2 11

Фасад

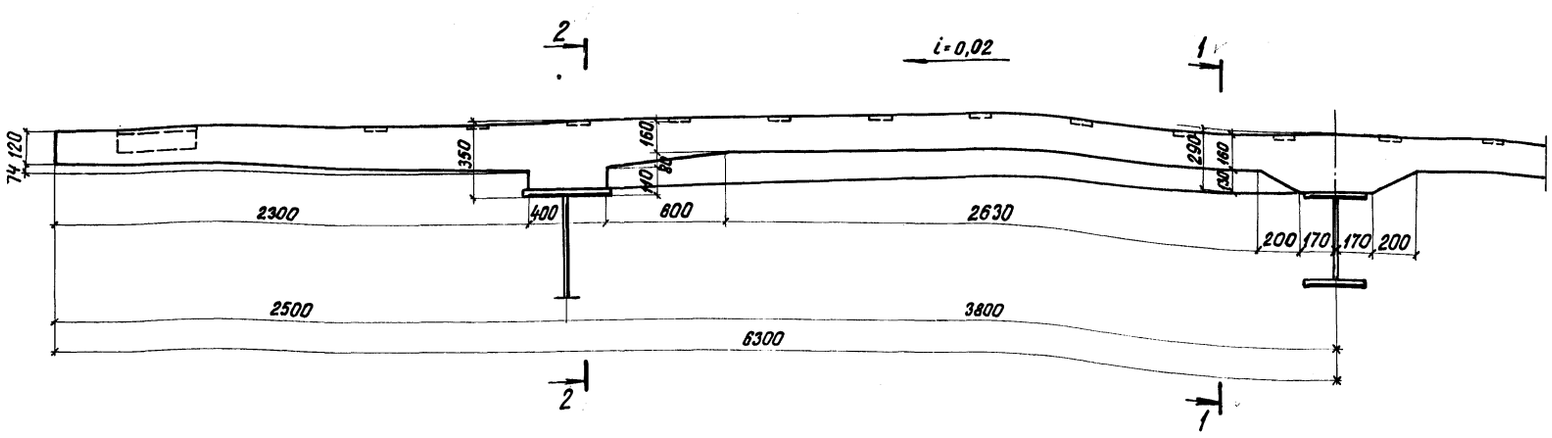

1-1

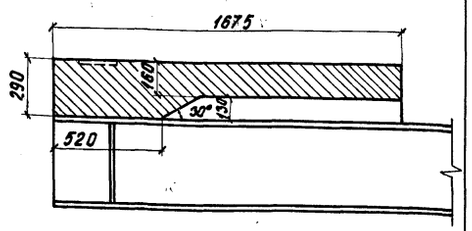

2-2

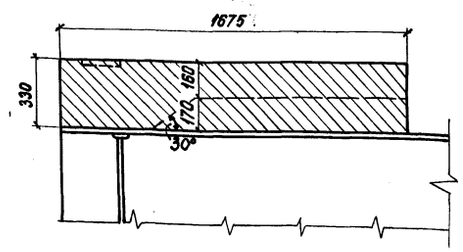

Ведомость закладных деталей на монолитный участок

Наименование элемента	Марка закладной детали	Кол. шт.	Общая масса кг
Монолитный участок №2	3Д-10	2	14,4
	3Д-12	20	34,0

Показатели конструктивных элементов

Наименование элемента	Марка бетона	Объем бетона м³	Масса арматуры кг	
Монолитный участок №2	М400 Мрз300	4,6	А-I	267
			А-II	671

Примечания:

1. Арматурный чертеж монолитного участка см. лист №26.
2. Закладные детали см. лист №32.
3. Все работы производить в соответствии со СН и П III-15-76.
4. Для районов со среднемесячной температурой наиболее холодного месяца –15°С и выше марка бетона по морозостойкости должна быть не ниже Мрз200.
5. Конструкцию люка см. лист №9.

ТК	Пролетные строения для автодорожных мостов, сталежелезобетонные разрезные и неразрезные с ездой поверху, пролетами в свету 40, 60 и 80м под габариты Г-10 и Г-11,5 в обычном и северном исполнении.		1180/7
1978г	Блоки железобетонной плиты проезжей части и тротуаров. Габарит Г-10. Рабочие чертежи.	Пролетное строение $\ell_р$ = 42 м. Опалубочный чертеж монолитного участка № 2	Серия 3.503-50
			Выпуск 7 / Лист 12

Ленгипротрансмост Ленинград

Нач. отдела Воловик
Гл. спец. арх. Степанов
Рук. группы Шилов
Проверил Герасимова
Исполнил Новикова
Копировал Сверил

Фасад

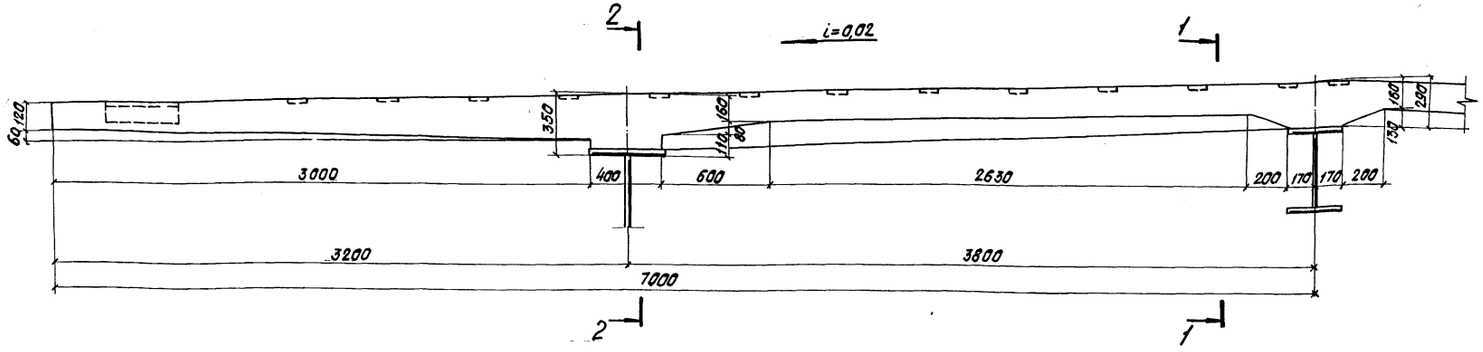

1-1

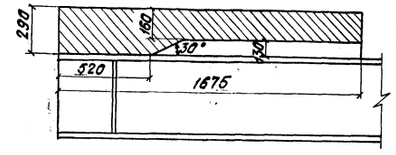

2-2

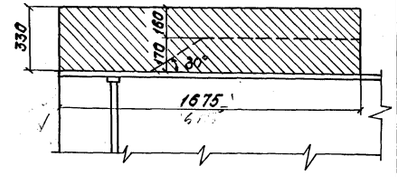

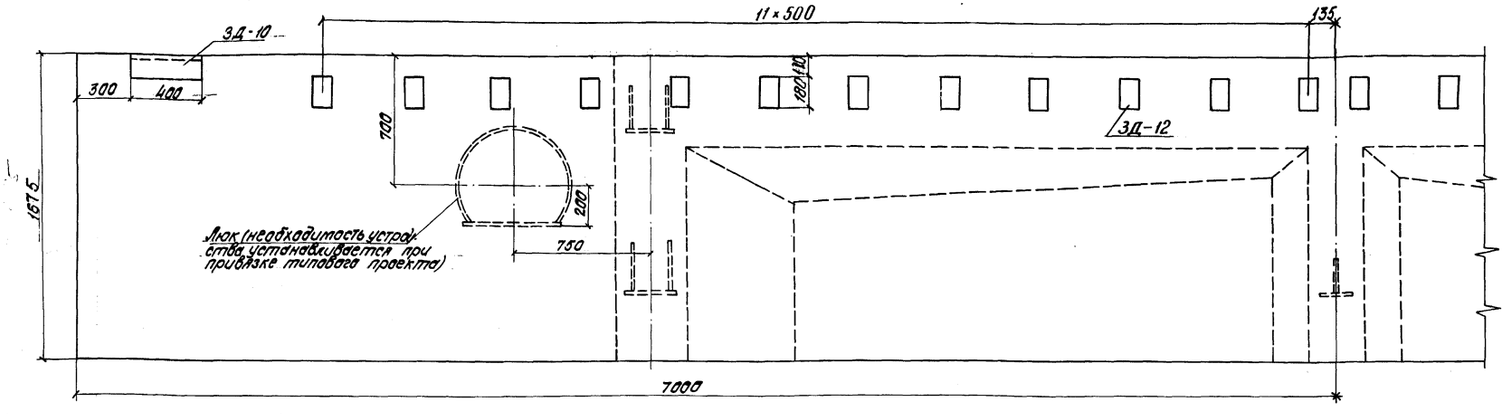

Примечания:

1. Арматурный чертеж монолитного участка см. лист №27.
2. Закладные детали см. лист №32.
3. Все работы производить в соответствии со СНиП III-15-76.
4. Для районов со среднемесячной температурой наиболее холодного месяца -15°С и выше марка бетона по морозостойкости должна быть не ниже $M_{рз}$ 200.
5. Конструкцию люка см. лист №3.

Ведомость закладных деталей на монолитный участок

Наименование элемента	Марка закладной детали	Кол. шт.	Общая масса кг
Монолитный участок №2	ЗД-10	2	14,4
	ЗД-12	24	40,8

Показатели конструктивных элементов

Наименование элемента	Марка бетона —	Объем бетона м³	Масса арматуры кг	
Монолитный участок №2	М400 $M_{рз}$ 300	5,1	А-I	292
			А-II	695

Ленгипротранстяг. Ленинград

Инв.№ подл. | Подпись и дата | Взам.инв.№ | Инв.№ дубл. | Подпись и дата

Изм. | Кол.уч. | Лист | № док. | Подпись | Дата

Разраб. Шилова | Пров. Степанов | Н.контр. | Гл.инж.отд. | Гл.инж.пр. | Нач.отд. Замбол. | Нач.сект. Маштаков | ГИП Шилова | Рук.гр. Васильев | Гл.спец. Обертей | Нач.отд. Никитина

1360-2

ТК	Пролетные строения для автотранспортных мостов, сталежелезобетонные разрезные и неразрезные с ездой поверху, пролетами в свету 40,60 и 80 м под габариты Г-10 и Г-11,5 в обычном и северном исполнении.	1180/7	
1978г.	Блоки железобетонной плиты проезжей части и тротуаров. Габарит Г-11,5. Рабочие чертежи.	Пролетное строение $\ell_р$ = 42 м. Опалубочный чертеж монолитного участка №2.	Серия 3.503-50 Выпуск 7 Лист 15

Т1-1

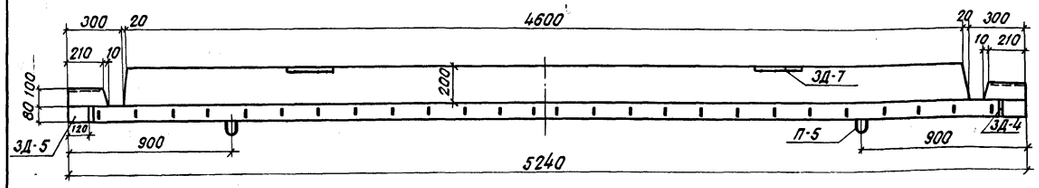

Т2т-1

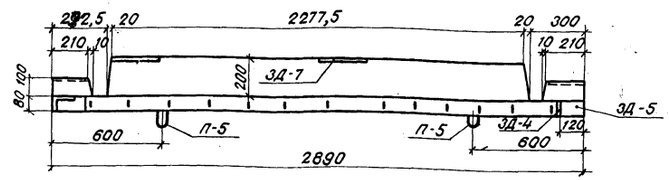

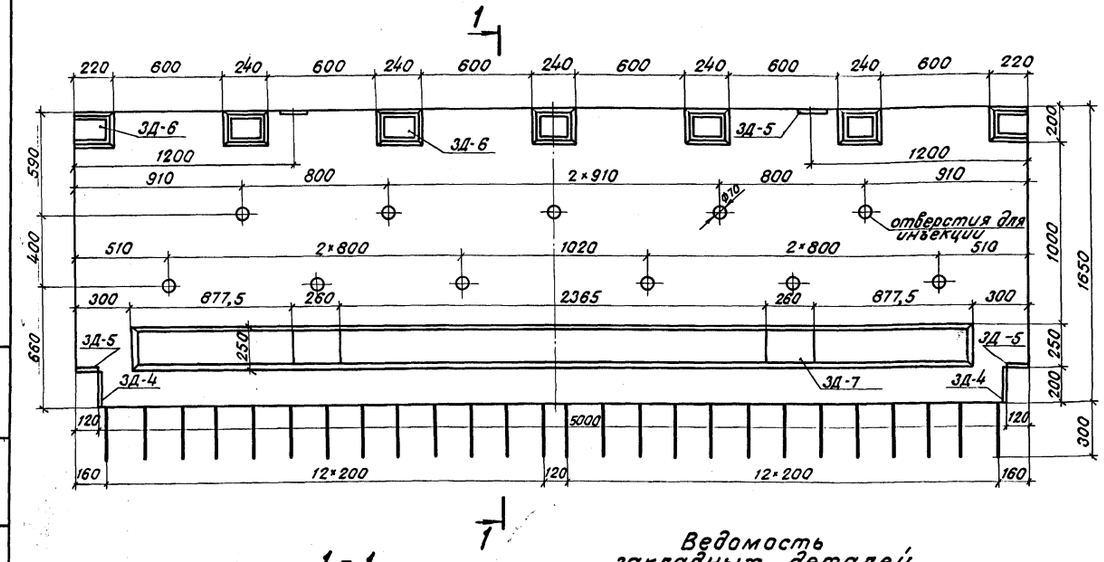

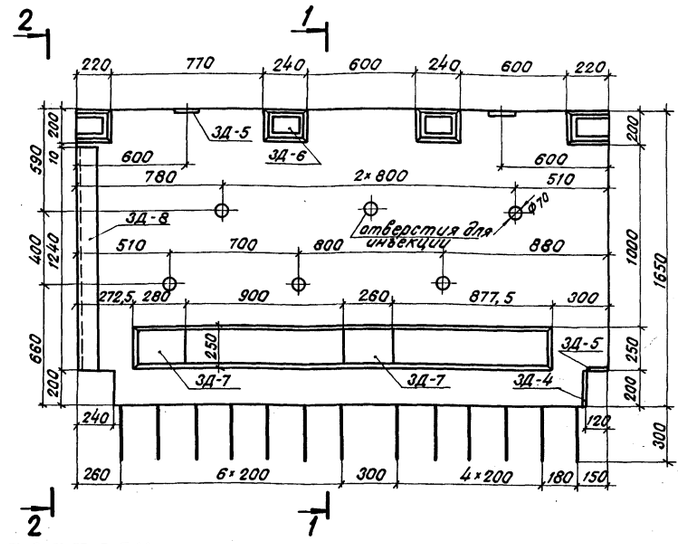

1-1

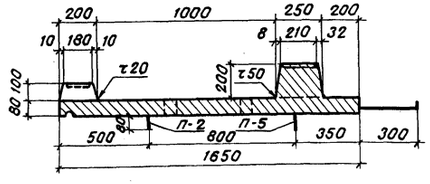

2-2

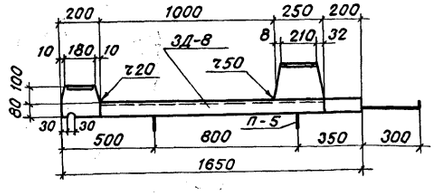

Ведомость закладных деталей.

Марка элемента	Марка закладной детали	Кол. шт.	Общая масса кг
Т1-1	ЗД-4	2	3,6
	ЗД-5	4	4,4
	ЗД-6	7	21,0
	ЗД-7	2	20,4
	Итого	—	49,4
Т2т-1 и Т2н-1	ЗД-4	1	1,8
	ЗД-5	3	3,3
	ЗД-6	4	12,0
	ЗД-7	2	20,4
	ЗД-8	1	21,8
	Итого		59,3

Показатели на один конструктивный элемент

Марка элемента	Марка бетона	Объём бетона	Масса арматуры		Монтажная масса
		м³	кг		т
Т1-1	М400 Мрз 300	0,74	А-I	107	1,84
			А-II	47	
Т2т-1 и Т2н-1	М400 Мрз 300	0,52	А-I	60	1,30
			А-II	25	

Примечания:

1. Арматурный чертеж блоков см. листы №28 и 29
2. Закладные детали см. лист №32
3. Все работы производить в соответствии со СН и П III-16-73.
4. Блок бетонировать в перевернутом положении. Для строповки блока после перекантовки прибарить подъемные петли П-4 к закладным деталям ЗД-5. После установки блока в проектное положение петли срезать. Подъемные петли на нижней поверхности блока срезать перед монтажом.
5. Для районов со среднемесячной температурой наиболее холодного месяца -15°С и выше марка бетона по морозостойкости должна быть не ниже Мрз 200.

ТК	Пролетные строения для автодорожных мостов, сталежелезобетонные разрезные и неразрезные с ездой поверху, пролетами в свету 40, 60 и 80 м под габариты Г-10 и Г-11,5 в обычном и северном исполнении.	1180/7	
1978г.	Блоки железобетонной плиты проезжей части тротуаров. Габариты Г-10 и Г-11,5 Рабочие чертежи.	Опалубочный чертеж тротуарных блоков Т1-1 и Т2-1	Серия 3.503-50 Выпуск 7 Лист 14

Ленгипротрансмост Ленинград

Составили: Новикова, Шаевич, Кокшарова, Волобуев
Проверил: Цветкова, Ткаченко, Шилов, Степанов, Волобуев
Рук. гр.: Ткаченко, Шилов, Степанов, Волобуев
Гл. инж. пр.: Шилов, Степанов, Волобуев
Нач. отд.: Степанов, Волобуев, Шилов

1360-2

Т1-1,5

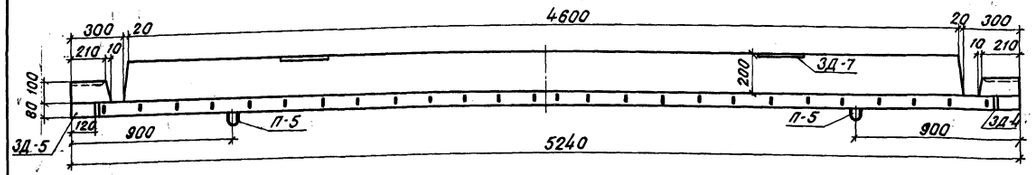

Т2т-1,5

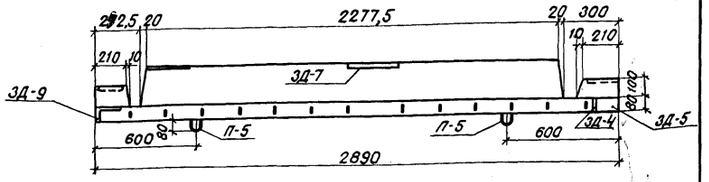

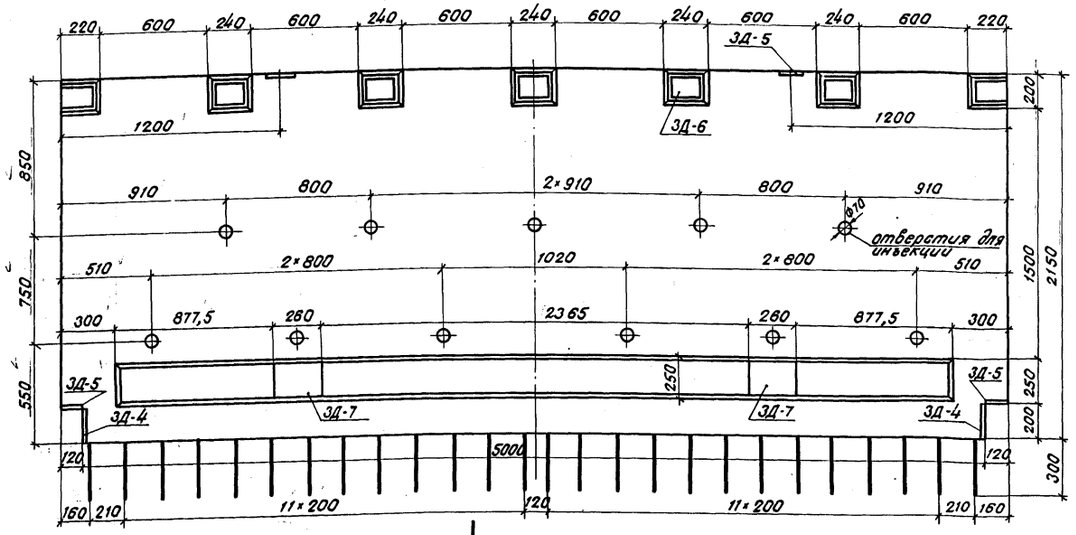

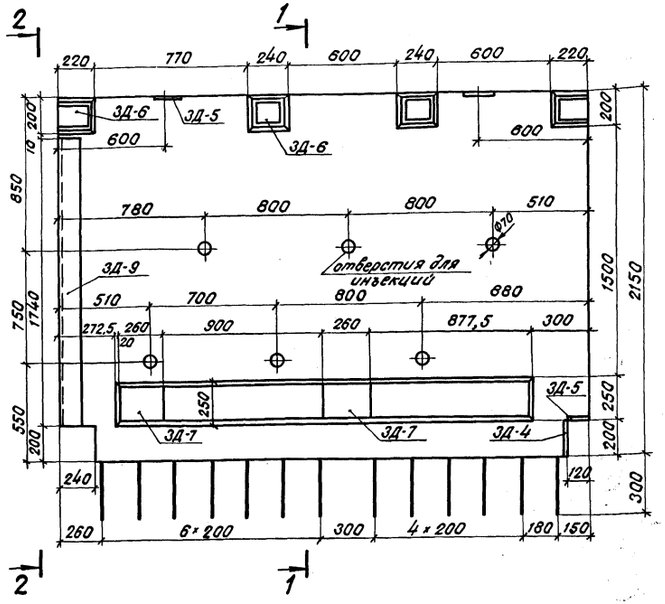

1-1

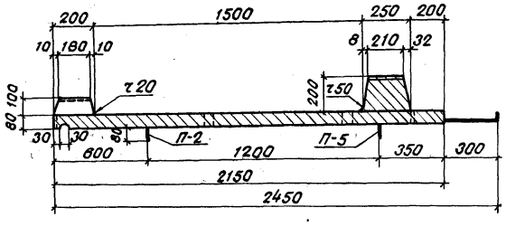

2-2

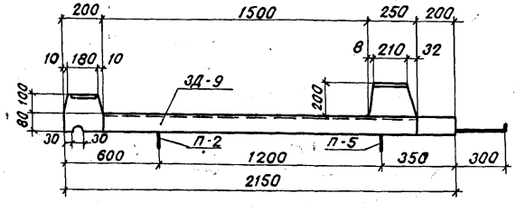

Ведомость закладных деталей

Марка элемента	Марка закладной детали	Кол. шт.	Общая масса кг
Т1-1,5	ЗД-4	2	3,6
	ЗД-5	4	4,4
	ЗД-6	7	21,0
	ЗД-7	2	20,4
	Итого	—	49,4
Т2т-1,5 и Т2н-1,5	ЗД-4	1	1,8
	ЗД-5	3	3,3
	ЗД-6	4	12,0
	ЗД-7	2	20,4
	ЗД-9	1	30,4
	Итого	—	67,9

Показатели на один конструктивный элемент

Марка элемента	Марка бетона	Объем бетона м³	Масса арматуры кг		Монтажная масса т
Т1-1,5	М400 Мрз 300	1,14	А-I	185	2,90
			А-II	47	
Т2т-1,5 и Т2н-1,5	М400 Мрз 300	0,62	А-I	104	1,60
			А-II	25	

Примечания:

1. Арматурный чертеж блоков см. листы №30 и 31
2. Закладные детали см. лист №32
3. Все работы производить в соответствии со СНиП III-16-73.
4. Блок бетонировать в перевернутом положении. Для строповки блока после перекантовки приварить подъемные петли П-4 к закладным деталям ЗД-5. После установки блока в проектное положение петли срезать. Подъемные петли на нижней поверхности блока срезать перед монтажом.
5. Для районов со среднемесячной температурой наиболее холодного месяца -15°С и выше марка бетона по морозостойкости должна быть не ниже Мрз 200.

Ленгипротрансмост, Ленинград

Гл. инж. пр.	Шишов		
Гл. арх. отд.	Степанов		
Нач. отд.	Волович		
Проверил	Кветная		
Рук. группы	Гарасимов		
Сделал	Новикова		
Конструир.	Ларионов		

1360-2

ТК	Пролетные строения для автодорожных мостов, сталежелезобетонные разрезные и неразрезные с ездой поверху, пролетами в свету 40, 60 и 80 м под габариты Г-10 и Г-11,5 в обычном и северном исполнении.	1180/7	
1978г.	Блоки железобетонной плиты проезжей части тротуаров. Габариты Г-10 и Г-11,5. Рабочие чертежи.	Серия 3.503-50	
	Опалубочный чертеж тротуарных блоков Т1-1,5 и Т2-1,5.	Выпуск 7	Лист 15

П1-10;(П2-10) и [П3-10]

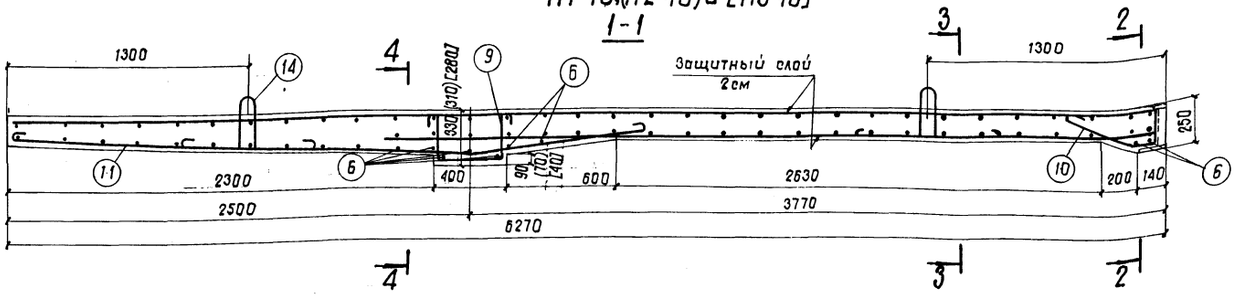

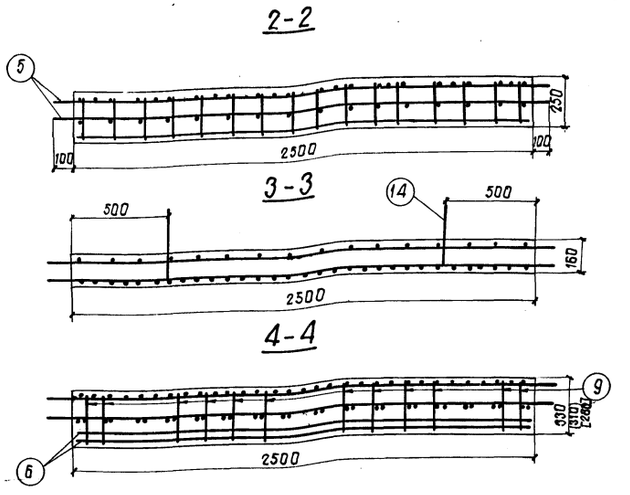

План верхней арматуры



План нижней арматуры

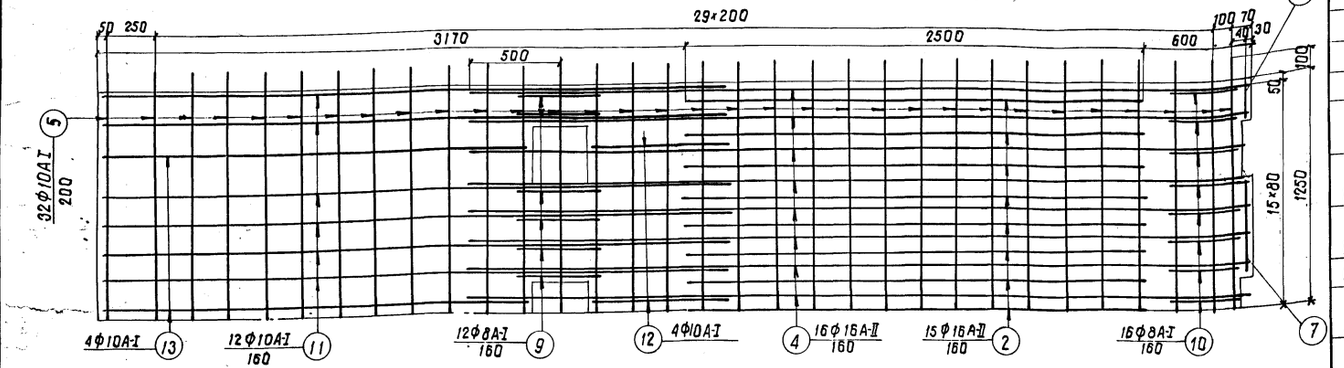

Спецификация арматуры						Выборка арматуры		
N поз.	Эскиз	Диаметр	Кол.	Длина 1 шт.	Длина Общая	Диаметр	Общая длина	Масса
—	—	мм	шт.	мм	м	мм	м	кг
15	6220	16А-II	16	6220	99,52	16А-II	249,7	395
2	2500	16А-II	30	2500	75,00	10А-I	252,4	156
3	900	16А-II	8	900	7,20	8А-I	28,5 (28,5) [27,5]	11
4	4250	16А-II	16	4250	68,00	20А-I	5,8	14
5	2700	10А-I	64	2700	172,80	Итого		576
6	2450	10А-I	9	2450	22,05			
7	530	10А-I	2	530	1,06			
8	180	10А-I	2	180	0,36			
9	[240] (280) 280 360 280 (280) [240]	8А-I	12	1020 (1020) [940]	12,24 (12,24) [11,28]			
10	180 410 370 190 90	8А-I	16	790	12,64			
11	130 2450 2450 1000 1000 100	10А-I	12	3580	42,96			
12	800	10А-I	4	900	3,60			
13	120 2280 2280 190	10А-I	4	2600	10,40			
14	320 100 320 250	20А-I	4	1450	5,80			

Бетон М400

Мрз 300

V = 2,79 м³ (2,78 м³) [2,76 м³]

Масса блока - 7,00 т (6,95 т) [6,90 т]

Примечания:

1. Указания о стали см. лист N24.
2. Опалубочный чертеж блока см. лист N4.
3. Все пересечения стержней сварить контактной сваркой или перевязать отожженной проволокой.
4. Стержни нижней сетки, входящие в окна для упоров, вырезать по месту.

ТК	Пролетные строения для автодорожных мостов, сталежелезобетонные разрезные и неразрезные с ездой поверху, пролетами в свету 40, 60 и 80 м под габариты Г-10 и Г-11,5 м в обычном и северном исполнении	1180/7 Серия 3.503-50
1978г.	Блоки железобетонной плиты проезжей части и тротуаров. Габарит Г-10. Рабочие чертежи. Арматурный чертеж блоков П1-10, П2-10 и П3-10.	Выпуск 7 Лист 16

Ленгипротрансмост Ленинград

Проверил Цветкова; Рук. гр. Терасимова; Гл. инж. пр. Шилов; Гл. спец. отд. Степанов; Нач. отд. Воловик; Ленгипрод; Сверил Пивикова

1360-2

П1-11,5;(П2-11,5) и [П3-11,5]

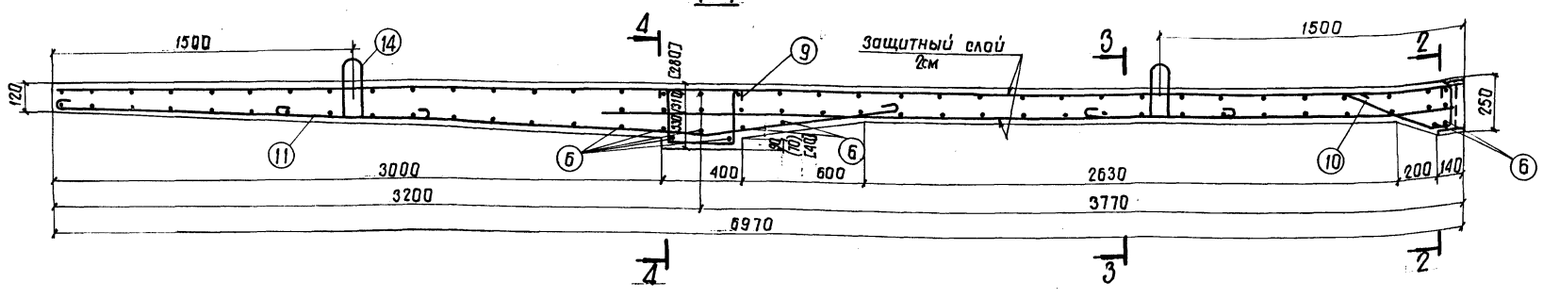

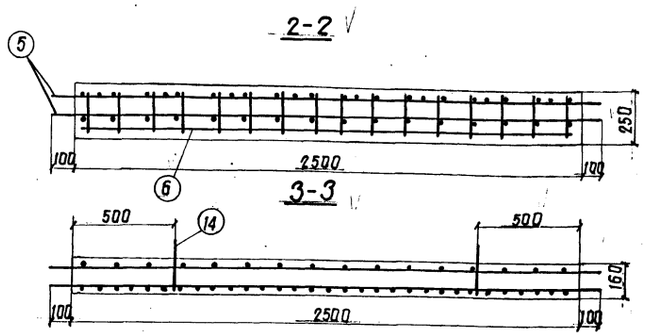

План верхней арматуры



План нижней арматуры

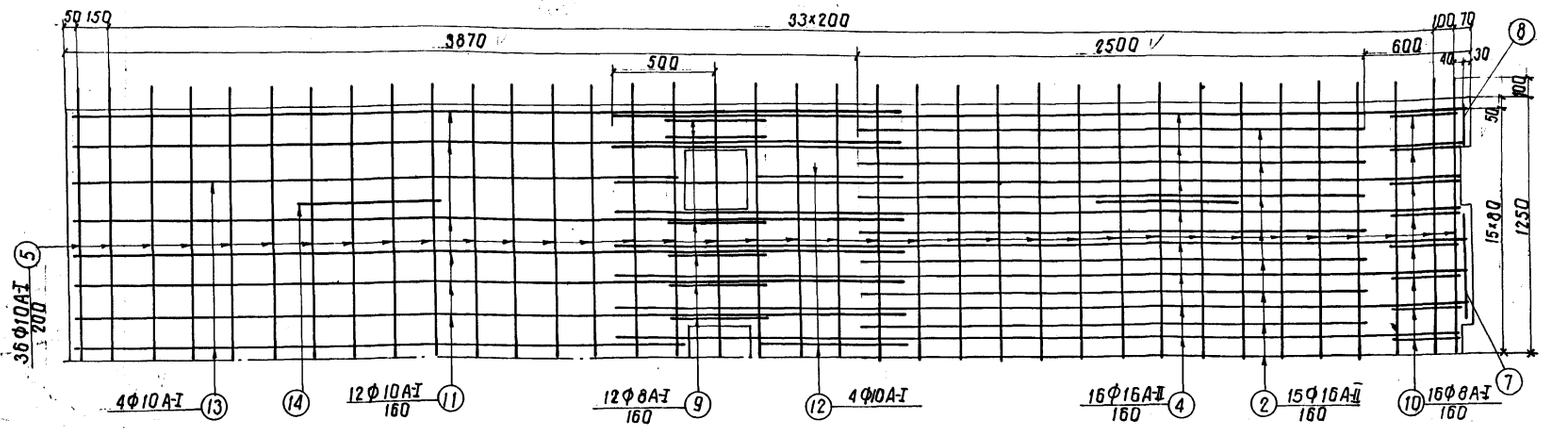

Спецификация арматуры						Выборка арматуры		
N поз.	Эскиз	Диаметр	Кол.	Длина 1шт.	Длина Общая	Диаметр	Общая длина	Масса
—	—	мм	шт.	мм	м	мм	м	кг
1	6920	16А-II	16	6920	110,72	16А-II	260,9	412
2	2500	16А-II	30	2500	75,00			
3	900	16А-II	8	900	7,20	10А-I	282,7	174
4	4250	16А-II	16	4250	68,00	8А-I	28,5 (28,5) [27,5]	11
5	2700	10А-I	72	2700	194,40			
6	2450	10А-I	9	2450	22,05	20А-I	5,8	14
7	530	10А-I	2	530	1,06			
8	180	10А-I	2	180	0,36	Итого		611
9	[240] (280) 280 360 280 (280) [240]	8А-I	12	1020 (1020) [940]	12,24 (12,24) [11,28]	Бетон М400 Мрз300 V=3,11м³;(3,09м³); [3,07м³] Масса блока- 7,80т;(7,75т);[7,70т]		
10	180 410 370 90 190	8А-I	16	790	12,64			
11	180 3170 3170 1000 1000 100	10А-I	12	4300	51,60			
12	800	10А-I	4	900	3,60			
13	120 2980 2980 190	10А-I	4	3300	13,20			
14	320 100 320 250	20А-I	4	1450	5,80			

Примечания:

1. Указание о стали см. лист N24.
2. Опалубочный чертеж блока см. лист N6.
3. Все пересечения стержней сварить контактной сваркой или перевязать отожженной проволокой.
4. Стержни нижней сетки, входящие в окна для упоров, вырезать по месту.

ТК	Пролетные строения для автодорожных мостов, сталежелезобетонные разрезные и неразрезные с ездой поверху, пролетами в свету 40, 60 и 80м под габариты Г-10 и Г-11,5 в обычном и северном исполнении.	1180/7 Серия 3.503-50
1978г.	Блоки железобетонной плиты проезжей части и тротуаров. Габарит 11,5. Рабочие чертежи.	Арматурный чертеж блоков П1-11,5; П2-11,5 и П3-11,5. Выпуск 7 Лист 17

Ленгипротрансмост Ленинград

Исполнил Новикова; Проверил Цветкова; Рук. гр. Герасимова; Гл. инж. пр. Шипов; Гл. спец. отд. Степанов; Нач. отд. Воловик

1360-2

П11-10; (П21-10) и [П31-10]

1 – 1

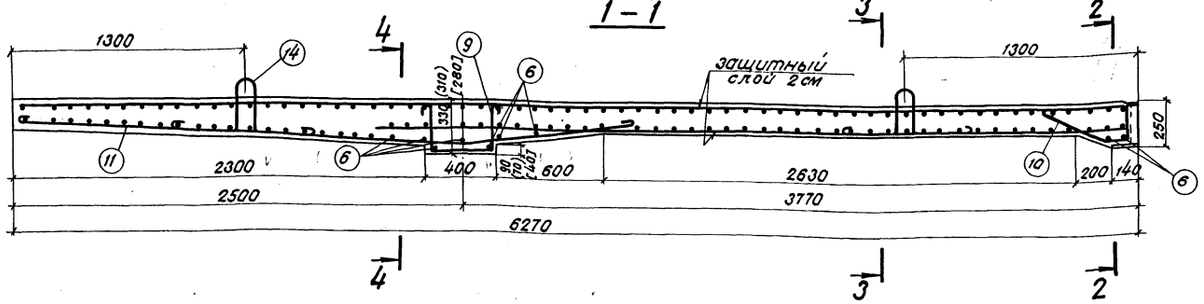

2 – 2

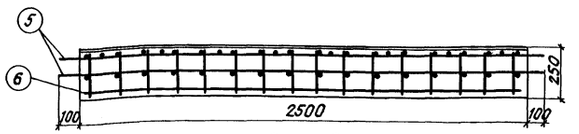

3 – 3

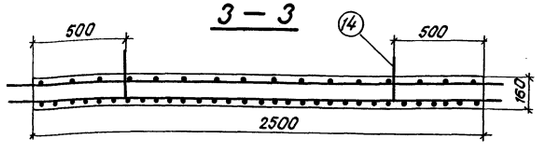

4 – 4

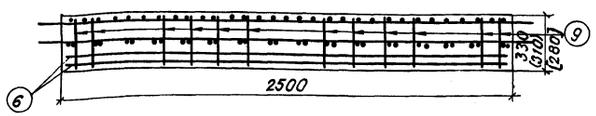

План верхней арматуры

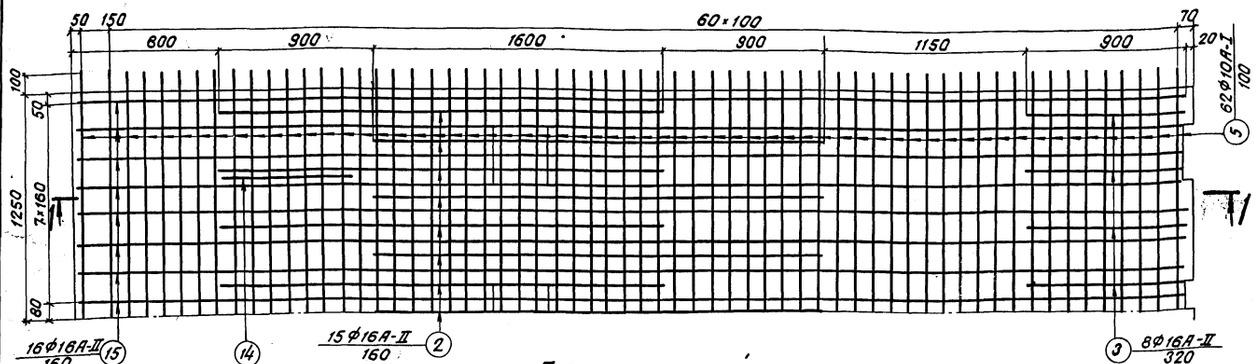

План нижней арматуры

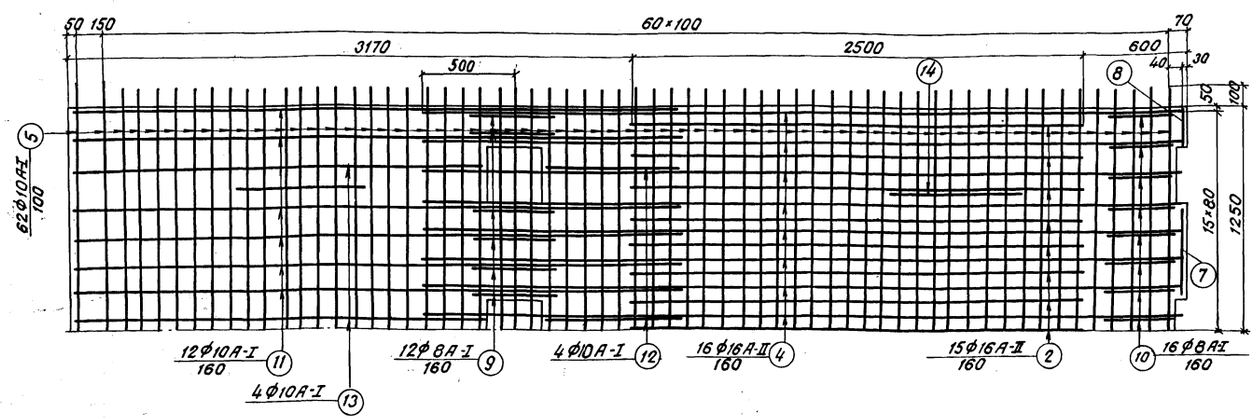

Спецификация арматуры

N поз.	Эскиз	Диаметр	Кол.	Длина 1 шт.	Длина общая
—		мм	шт.	мм	м
15	6220	16А-II	16	6220	99,52
2	2500	16А-II	30	2500	75,00
3	900	16А-II	8	900	7,20
4	4250	16А-II	16	4250	68,00
5	2700	10А-I	124	2700	334,80
6	2450	10А-I	9	2450	22,05
7	530	10А-I	2	530	1,06
8	180	10А-I	2	180	0,36
9	[240] (240) 280 360 280 (240) [240]	8А-I	12	[940] (940) 1020	[11,28] (11,28) 12,24
10	180 410 370 90 180	8А-I	16	790	12,64
11	20 2450 2450 1000 1000 100	10А-I	12	3580	42,96
12	800	10А-I	4	900	3,60
13	120 2880 2880 190	10А-I	4	2600	13,20
14	R50 250 320 100 320	20А-I	4	1450	5,80

Выборка арматуры

Диам.	Общая длина	Масса
мм	м	кг
16А-II	249,7	395
10А-I	414,4 [245] [227]	256
8А-I	28,3	11
20А-I	5,8	14
Итого		676

Бетон М400, Мрз 300
V=2,78м³ (2,76м³) [2,76 см³]
Масса блока - 6,95т (6,90т) [6,90т]

Примечания:

1. Указания о стали арматуры см. лист №24.
2. Опалубочный чертеж блока см. лист №4.
3. Все пересечения стержней сварить контактной сваркой или перевязать отожженной проволокой.
4. Стержни нижней сетки, входящие в окна для упоров, вырезать по месту.

Ленгипротрансмост Ленинград

Гл. инж. проекта	Ерохимов		
Гл. инж. пр-ния	Ерохимов		
Нач. отд.	Степанов		
Нач. отд.	Волобуев		

1360-2

ТК	Пролетные строения для автодорожных мостов, сталежелезобетонные разрезные и неразрезные с ездой поверху, ... пролетами в свету 40,60 и 80 м под габариты Г-10 и Г-11,5 в обычном и северном исполнении.		1180/7
1978г.	Блоки железобетонной плиты проезжей части тротуаров. Габарит Г-10. Рабочие чертежи.	Арматурный чертеж блоков П11-10; П21-10 и П31-10.	Серия 3.503-50
			Выпуск 7 / Лист 37

П11-11,5; (П21-11,5) и [П31-11,5]

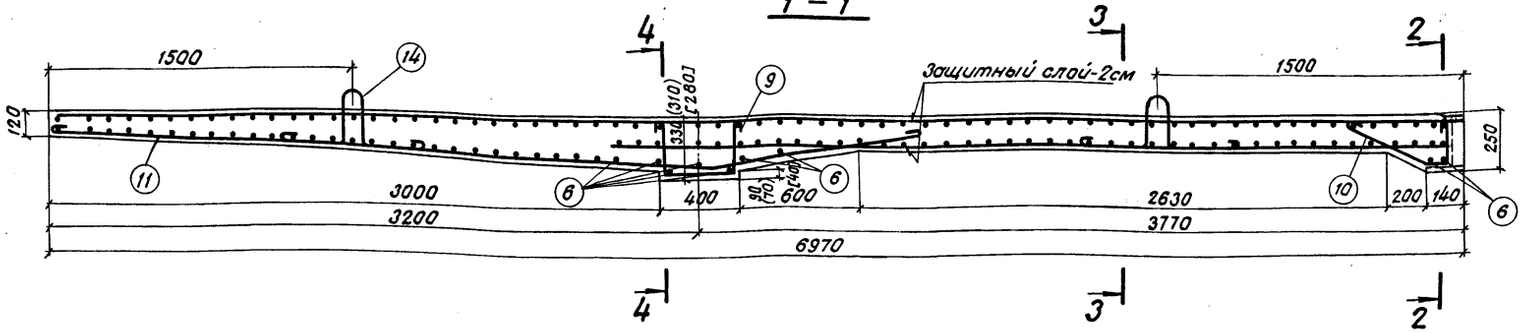

План верхней арматуры

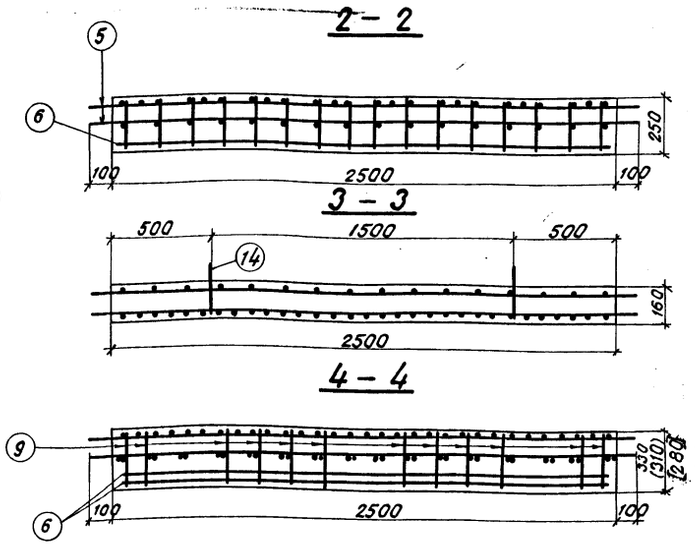

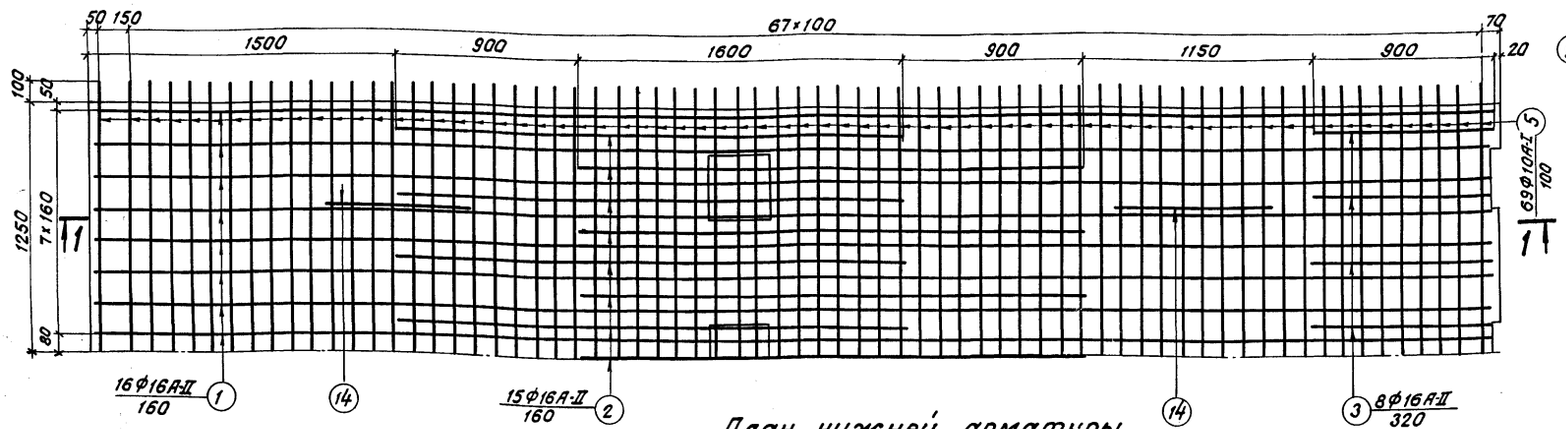

План нижней арматуры

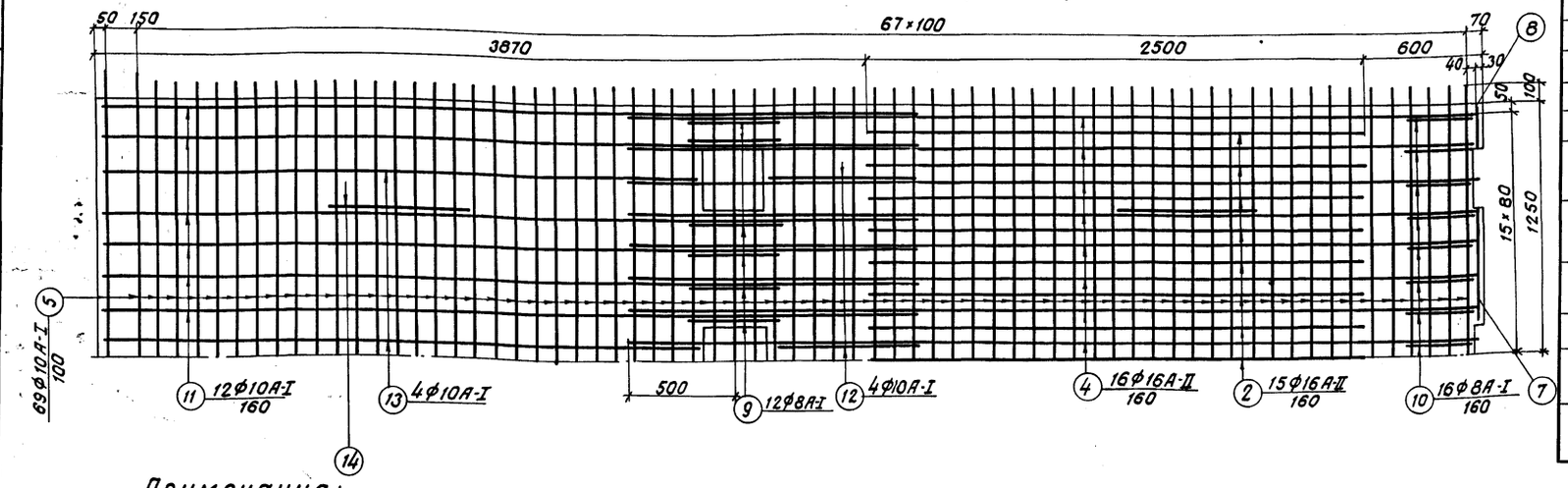

Спецификация арматуры						Выборка арматуры		
N поз.	Эскиз	Диам.	Кол.	Длина 1шт.	Длина Общая	Диам.	Общая длина	Масса
—	—	мм	шт.	мм	м	мм	м	кг
1	6920	16А-II	16	6920	110,72	16А-II	260,9	412
2	2500	16А-II	30	2500	75,00			
3	900	16А-II	8	900	7,20	10А-I	460,9	284
4	4250	16А-II	16	4250	68,00	8А-I	[27,5] 28,5 (27,5)	11
5	2700	10А-I	138	2700	372,60			
6	2450	10А-I	9	2450	22,05	20А-I	5,80	14
7	530	10А-I	2	530	1,06			
8	180	10А-I	2	180	0,36	Итого		721
9	[240] (240) 280 360 280 (240) [240]	8А-I	12	[940] 1020 (940)	[11,28] 12,24 (11,28)			
10	180 410 370 90 190	8А-I	16	790	12,64	Бетон М400 Мрз 300 V=3,11 м³; (3,09м³) [3,07м³] Масса блока 7,80т (7,75т) [7,70т]		
11	190 3170 1000 3170 1000 100	10А-I	12	4300	51,60			
12	800	10А-I	4	900	3,60			
13	120 2980 2980 190	10А-I	4	3300	13,20			
14	R50 250 320 100 320	20А-I	4	1450	5,80			

Примечания:

1. Указания о стали арматуры см. лист №24.
2. Опалубочный чертеж блока см. лист №6.
3. Все пересечения стержней сварить контактной сваркой или перевязать отожженной проволокой.
4. Стержни нижней сетки, входящие в окна для упоров, вырезать по месту.

ТК	Пролетные строения для автодорожных мостов, сталежелезобетонные разрезные и неразрезные с ездой поверху, пролетами в свету 40,60 и 80м под габариты Г-10 и Г-11,5 в обычном и северном исполнении.	1180/7 Серия 3.503-50
1978г.	Блоки железобетонной плиты проезжей части тротуаров. Габарит Г-11,5 Рабочие чертежи.	Арматурный чертеж блоков П11-11,5, П21-11,5 и П31-11,5. Выпуск 7 Лист 20

1360-2

Ленгипротрансмост Ленинград

Исполнил Новикова; Проверил Цветкова; Рук. группы Герасимова; Гл. инж. пр. Шипов; Гл. спец. отд. Степанов; Нач. отд. Воловик; Копировал Почуева; Сверил Новикова; Почуева

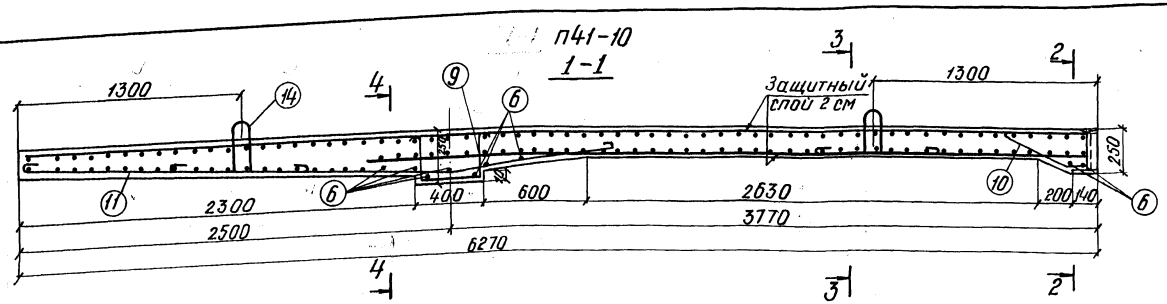

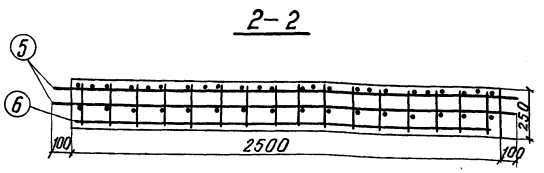

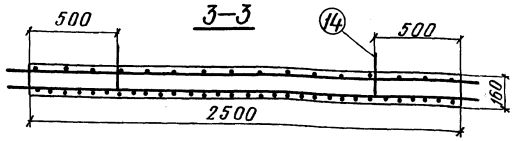

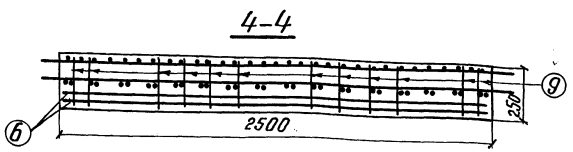

План верхней арматуры

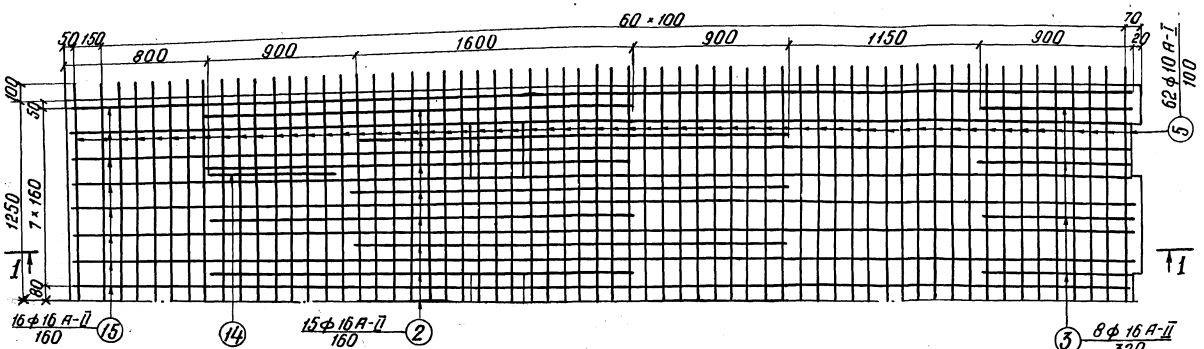

План нижней арматуры

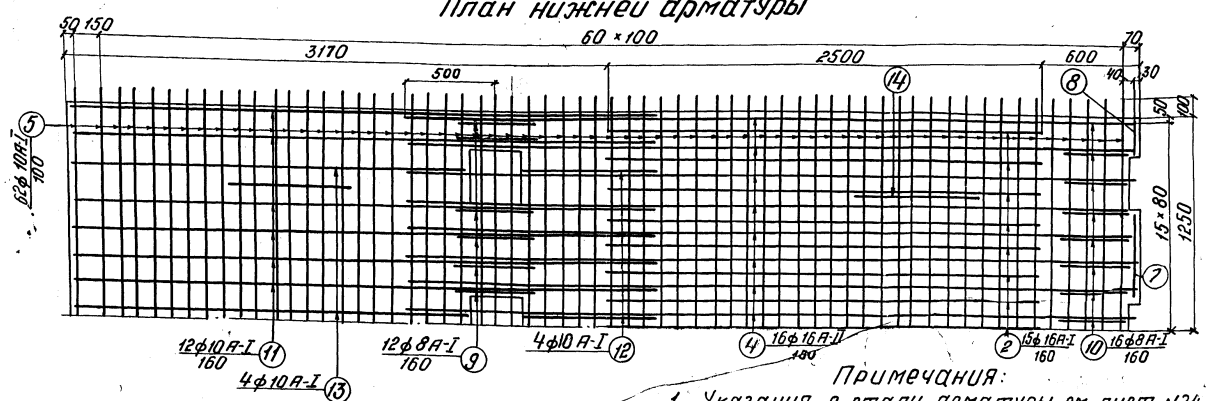

Примечания:

1. Указания о стали арматуры см. лист №24.
2. Опалубочный чертеж блока см. лист №5.
3. Все пересечения стержней сварить контактной сваркой или перевязать отожженной проволокой.
4. Стержни нижней сетки, входящие в окна для упоров, вырезать по месту.

Спецификация арматуры

N поз.	Эскиз	Диам.	Кол.	Длина 1 шт.	Длина общая	Масса
—	—	мм	шт.	мм	м	кг
15	6220	16 А-II	16	6220	99,52	
2	2500	16 А-II	30	2500	75,00	
3	900	16 А-II	8	900	7,20	
4	4250	16 А-II	16	4250	68,00	
5	2700	10 А-I	124	2700	334,80	
6	2450	10 А-I	9	2450	22,05	
7	530	10 А-I	2	530	1,06	
8	180	10 А-I	2	180	0,36	
9	210, 210, 360	8 А-I	12	880	10,56	
10	180, 410, 370, 90, 180	8 А-I	16	790	12,64	
11	24,50, 1000, 2450, 1000	10 А-I	12	3580	42,96	
12	800	10 А-I	4	900	3,60	
13	120, 2980, 2980, 180	10 А-I	4	2600	13,20	
14	8,30, 320, 100, 320, 250	20 А-I	4	14,50	5,80	

Выборка арматуры

Диам.	Общая длина	Масса
мм	м	кг
16 А-II	248,7	395
10 А-I	414,4	256
8 А-I	26,8	11
20 А-I	5,8	14
Итого		676

Бетон М400, Мрз 300
V = 2,74 м³
Масса блока 6,85 т

Исполнил Новикова			
Проверил Чернецкая			
Гл. инженер проекта Шапиро			
Гл. специалист Ситникова			
Ленгипротрансмост Ленинград			

ТК	Пролетные строения для автодорожных мостов, сталежелезобетонные разрезные и неразрезные с вдовой поверхностью пролетами в свету 40, 60 и 80 м под габариты Г-10 и Г-11,5 в обычном и северном исполнении.	1180/7	
1978 г.	Блоки железобетонной плиты проезжей части отротаров. Габариты Г-10 Рабочие чертежи.	Серия 3.503-50	
	Арматурный чертеж блока П. 41-10.	Выпуск 7	Лист 20

П41-11,5

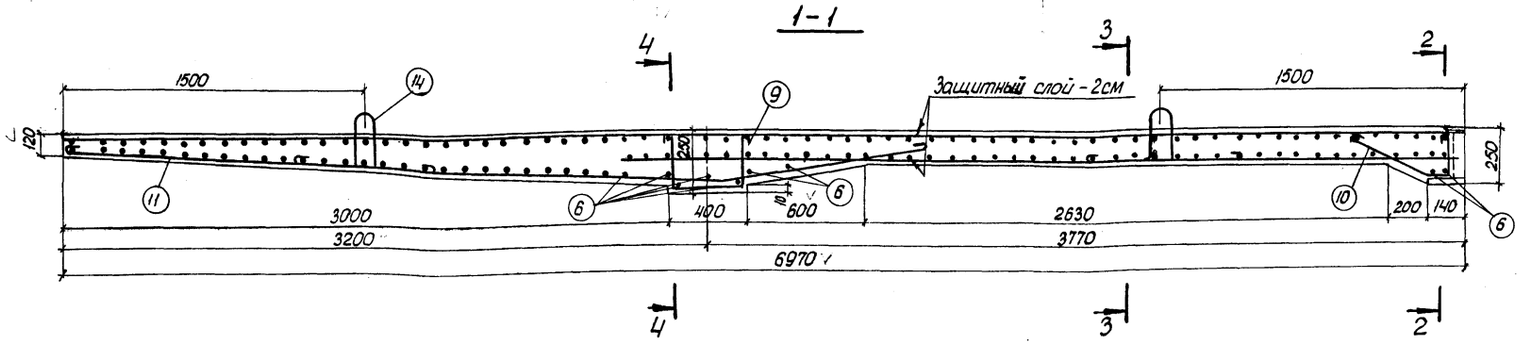

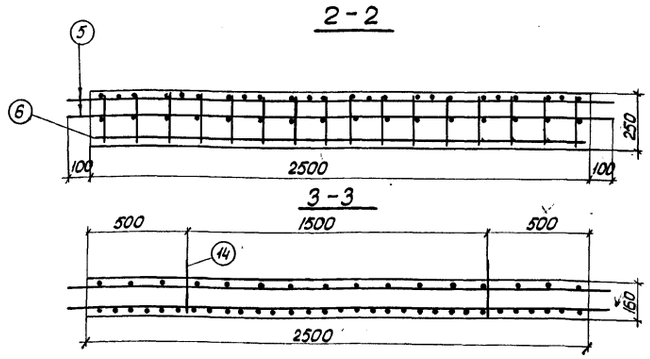

План верхней арматуры

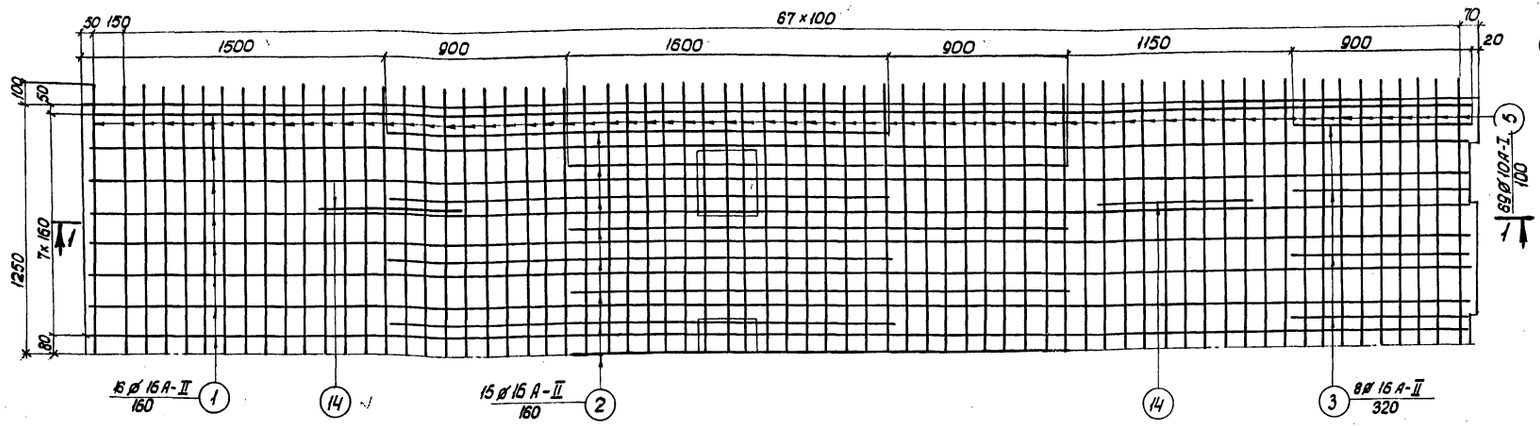

План нижней арматуры

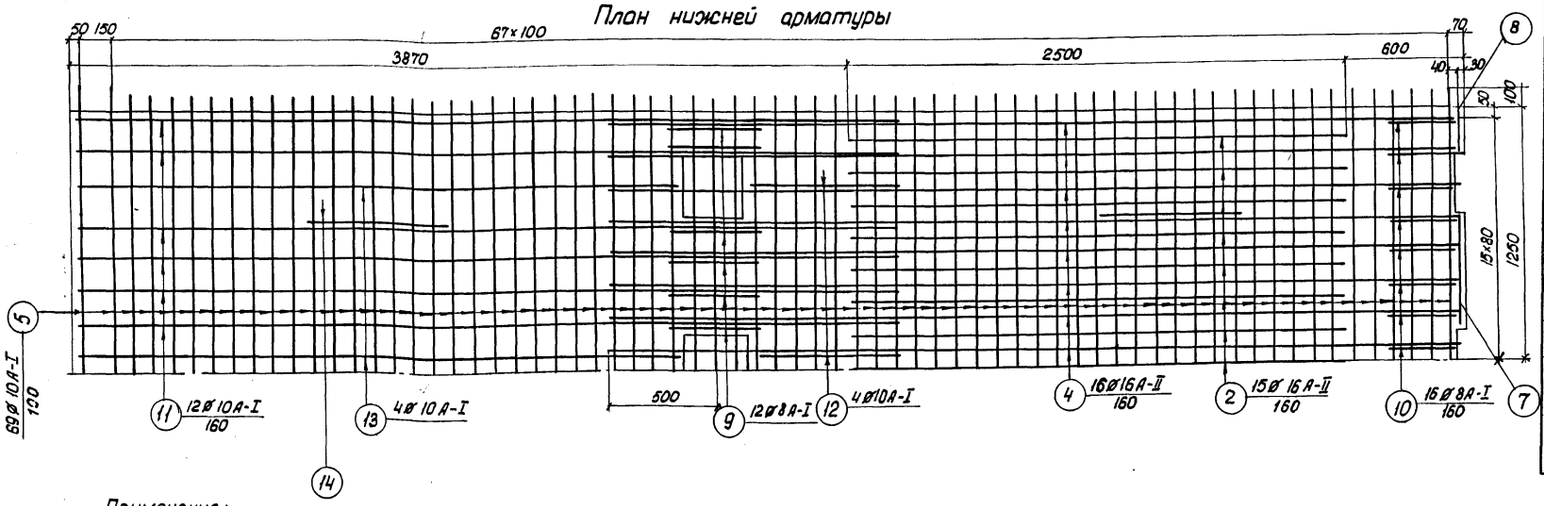

Спецификация арматуры						Выборка арматуры		
N поз.	Эскиз	Диам.	Кол.	Длина 1шт.	Длина Общая	Диам.	Общая длина	Масса
—	—	мм.	шт.	мм	м	мм	м	кг
1	6920	16А-II	16	6920	110,72	16А-II	260,9	412
2	2500	16А-II	30	2500	75,00	10А-I	460,9	284
3	900	16А-II	8	900	7,20	8А-I	26,8	11
4	4250	16А-II	16	4250	68,00	20А-I	5,80	14
5	2700	10А-I	138	2700	372,60	Итого		721
6	2450	10А-I	9	2450	22,05			
7	530	10А-I	2	530	1,06			
8	180	10А-I	2	180	0,36			
9	210 360 210	8А-I	12	880	10,56			
10	180 410 370 90 190	8А-I	16	790	12,64			
11	90 3170 1000 3170 1000 100	10А-I	12	4300	51,60			
12	800	10А-I	4	900	3,60			
13	120 2980 2980 190	10А-I	4	3300	13,20			
14	R50 320 100 320 250	20А-I	4	1450	5,80			

Бетон М400
$M_{рз}$ 300
$V = 3,05\ м^3$
Масса блока
7,63 т.

Примечания:

1. Указания о стали арматуры см. лист N24.
2. Опалубочный чертеж блока см. лист N7.
3. Все пересечения стержней сварить контактной сваркой или перевязать отожженной проволокой.
4. Стержни нижней сетки, входящие в окна для упоров, вырезать по месту.

ТК	Пролетные строения для автодорожных мостов, сталежелезобетонные разрезные и неразрезные с ездой поверху, [illegible] пролетами в свету 40, 60 и 80м. под габариты Г-10 и Г-11,5 в обычном и северном исполнении		1180/7 Серия 3.503-50
1978г.	Блоки железобетонной плиты проезжей части и тротуаров. Габарит Г-11,5 Рабочие чертежи.	Арматурный чертеж блока П41-11,5	Выпуск 7 Лист 21

Ленгипротрансмост Ленинград

Исполнил	Новикова	Копировал	Баринова
Проверил	Цветкова	Сверил	Новикова
Рук. группы	Герасимова		
Гл. инж. пр.	Шипов		
Гл. спец. отд.	Степанов		
Нач. отд.	Воловик		

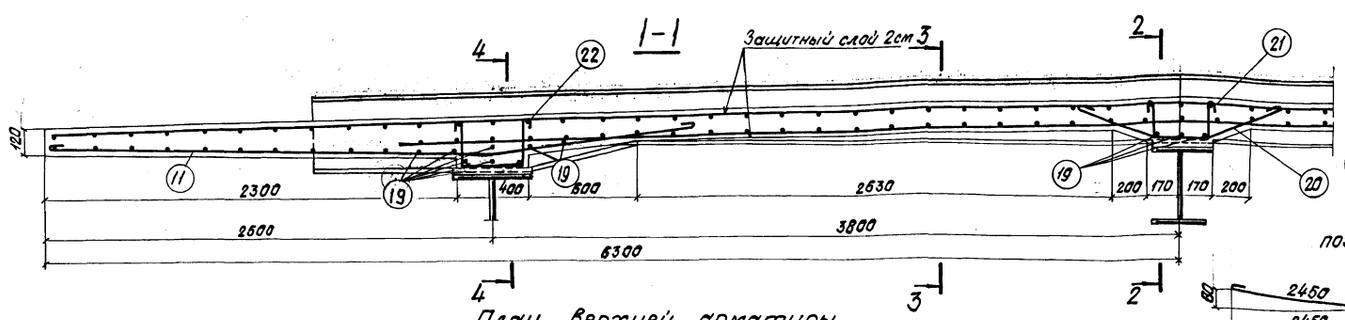

План верхней арматуры

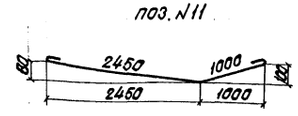

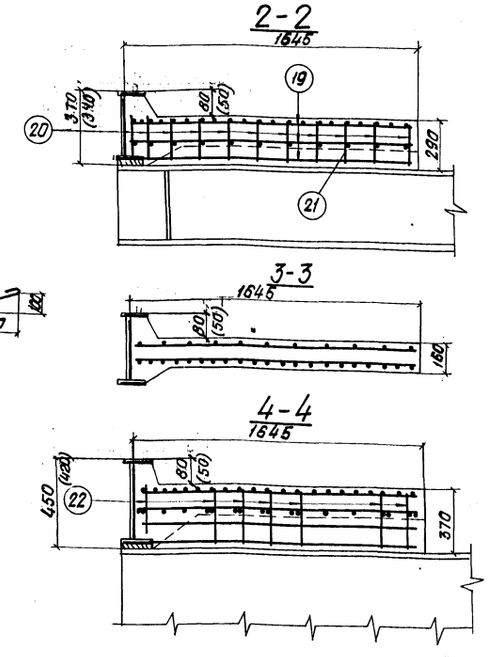

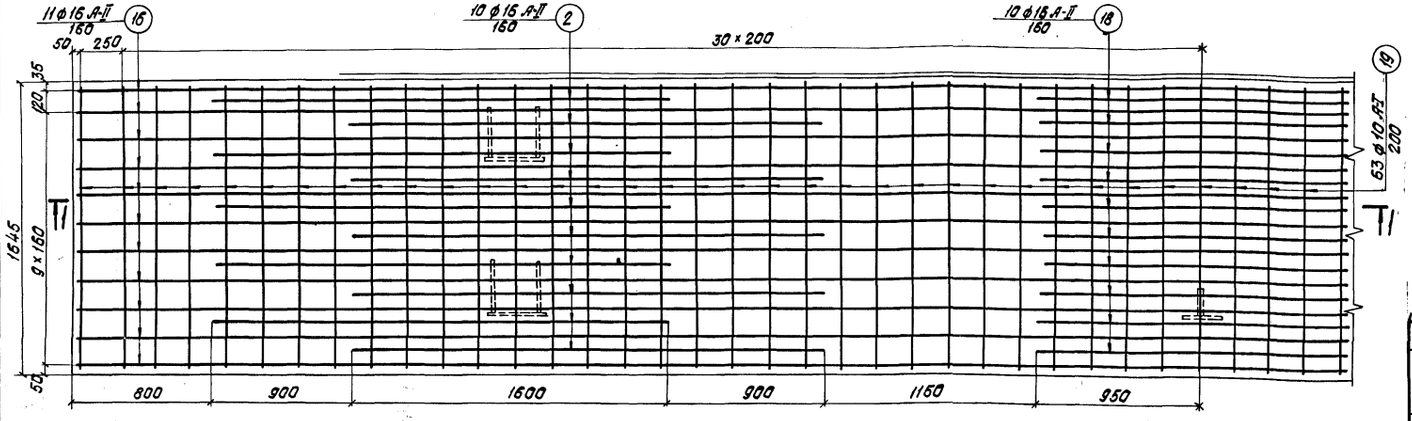

План нижней арматуры

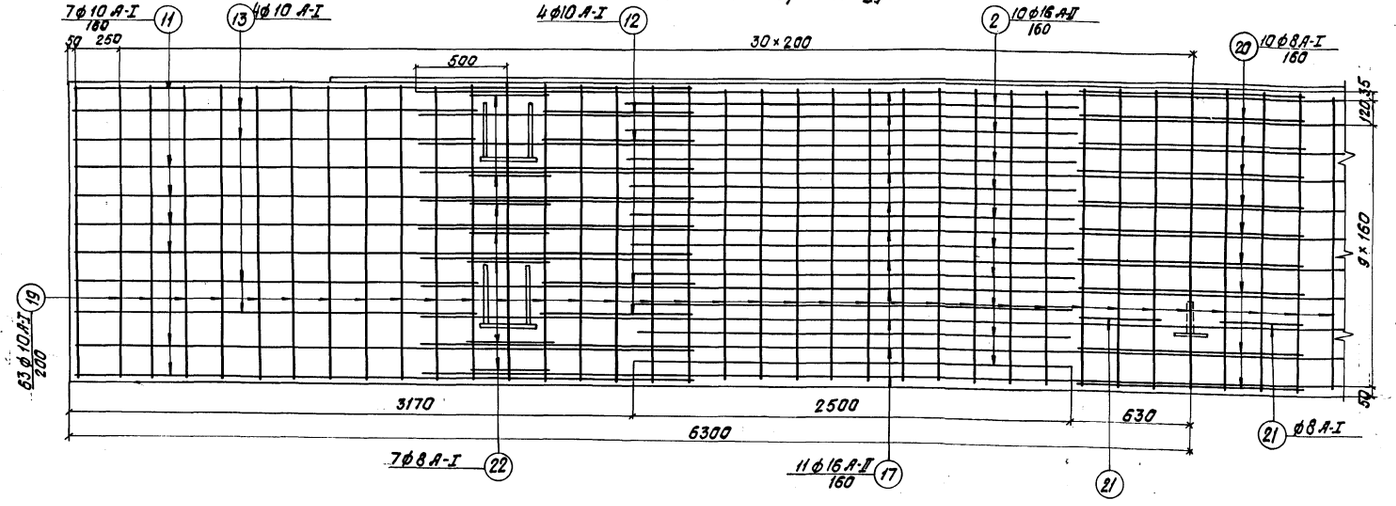

Спецификация арматуры						Выборка арматуры		
N поз.	Эскиз	Диам.	Кол.	Длина 1шт.	Длина Общая	Диам.	Общая длина	Масса
—	—	мм	шт.	мм	м	мм	м	кг
16	12550	16А-II	11	12550	138,05	16А-II	351,65	556
2	2500	16А-II	40	2500	100,00	10А-I	302,92	187
17	8600	16А-II	11	8600	94,60	8А-I	36,3	15
18	1900	16А-II	10	1900	19,00	Итого		758
19	1600	10А-I	145	1600	232,00			
11	см. выноску	10А-I	14	3580	50,12			
12	800	10А-I	8	900	7,20			
13	2280	10А-I	8	2600	20,80			
20	330 400 320 400 330	8А-I	10	1220	12,20			
21	330 400 230	8А-I	2	730	1,46			
22	320 360 320	8А-I	14	1100	15,40			

Бетон М400
$M_{рз}$ 300
$V = 4,4 м^3$

Примечания.

1. Опалубочный чертеж см. лист N8.
2. Все пересечения стержней сварить контактной сваркой или перевязать отожженной проволокой.
3. Указания о стали арматуры см. лист N24.
4. Размеры в скобках – для мостового полотна с цементобетонным покрытием.

ТК	Пролетные строения для автодорожных мостов, сталежелезобетонные разрезные и неразрезные с ездой поверху, пролетами в свету 40, 60 и 80 м под габариты Г-10 и Г-11.5 в обычном и северном исполнении.	1180/7 Серия 3.503-50
1978г.	Блоки железобетонной плиты проезжей части и тротуаров. Габарит Г-10. Рабочие чертежи.	Арматурный чертеж монолитного участка. Выпуск 7 Лист 22

Ленгипротрансмост. Ленинград

Исполнил Новикова; Проверил Герасимова; Рук. гр. Герасимова; Гл. инж. пр. Шипов; Гл. спец. отд. Степанов; Нач. отд. Воловик; Копировал Сверил; Новикова

1360-2

1360-2

1-1

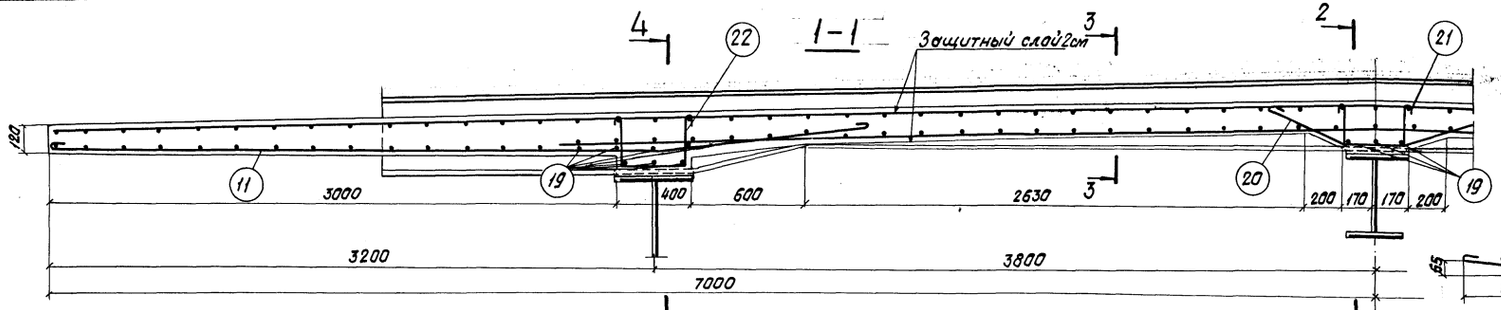

План верхней арматуры

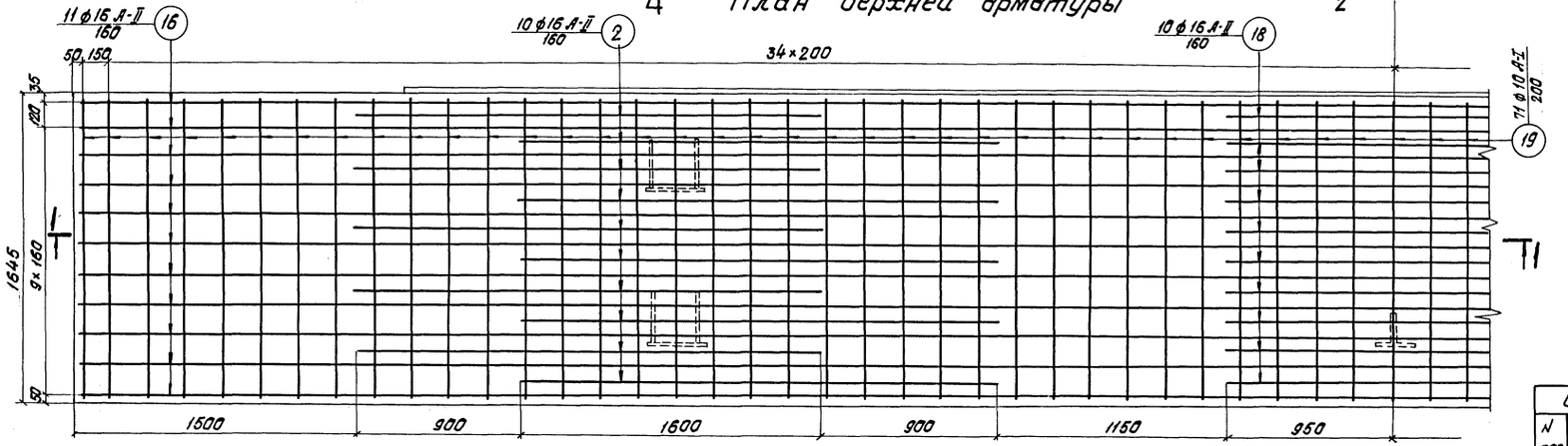

План нижней арматуры

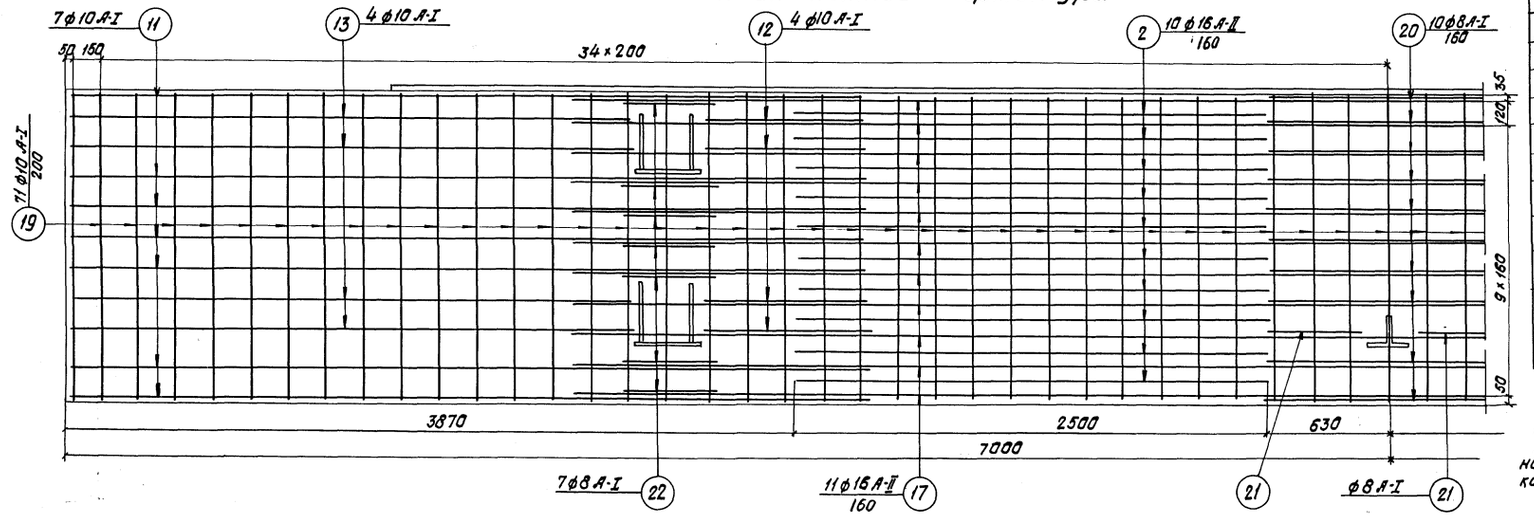

2-2

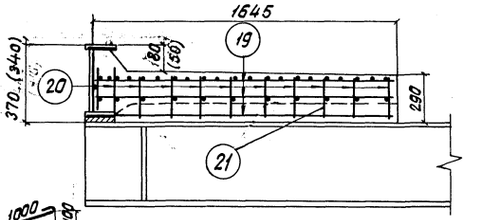

поз. 11.

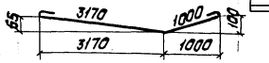

3-3

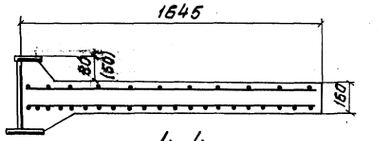

4-4

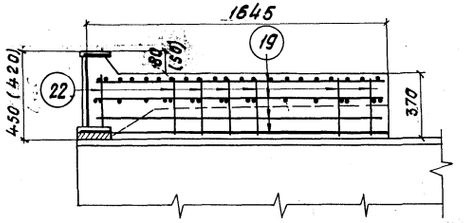

Спецификация арматуры

N поз.	Эскиз	Диам.	Кол.	Длина 1 шт.	Длина Общая	Выборка арматуры Диам.	Выборка арматуры Общая длина	Выборка арматуры Масса
—	—	мм	шт.	мм	м	мм	м	кг
16	13950	16 А-II	11	13950	153,45	16 А-II	367,05	580
2	2500	16 А-II	40	2500	100,00	10 А-I	344,2	212
17	8600	16 А-II	11	8600	94,60	8 А-I	36,3	15
18	1900	16 А-II	10	1900	19,00	Итого		807
19	1600	10 А-I	161	1600	257,6			
11	см. выноску	10 А-I	14	4300	60,20			
13	2990 2990 150	10 А-I	8	3300	26,40			
12	800	10 А-I	8	900	7,20			
20	100 330 340 340 220	8 А-I	10	1220	12,20			
21	220 430 250 330	8 А-I	2	730	1,46			
22	320 360 320	8 А-I	14	1100	15,40			

Бетон М 400 $M_{рз}$ 300 $V = 4,6 м^3$.

Примечания:

1. Опалубочный чертеж см. лист №8.
2. Все пересечения стержней сварить контактной сваркой или перевязать отожженной проволокой.
3. Указания о стали арматуры см. лист №24.
4. Размеры в скобках – для мастового полотна с цементобетонным покрытием.

Проверил	Цветков		
Рук. группы	Васильев		
Гл. инж. пр.	Шилов		
Гл. спец. отд.	Степанов		
Нач. отд.	Воловик		

1180/7

Подлетные строения для автодорожных мостов. Отверстие 18 м. Железобетонные пролетные строения с ездой поверху на железобетонных балках. Балки с ненапрягаемой арматурой. Рабочие чертежи.

Инв. № подл. | Подпись и дата | Взам. инв. №

Типовой проект 3.503-14 Выпуск 1

Госстроя СССР

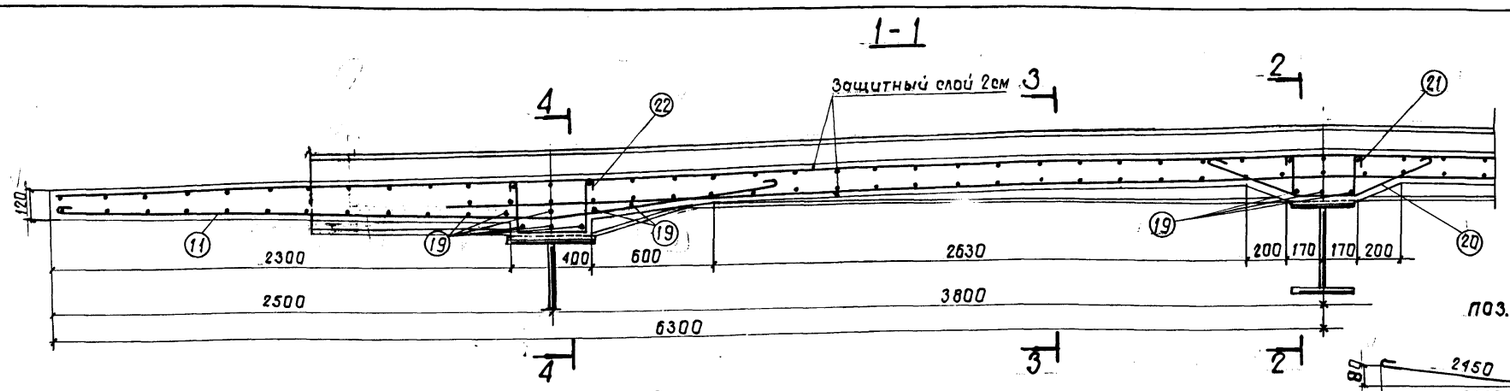

План верхней арматуры

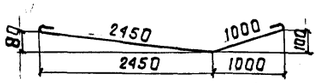

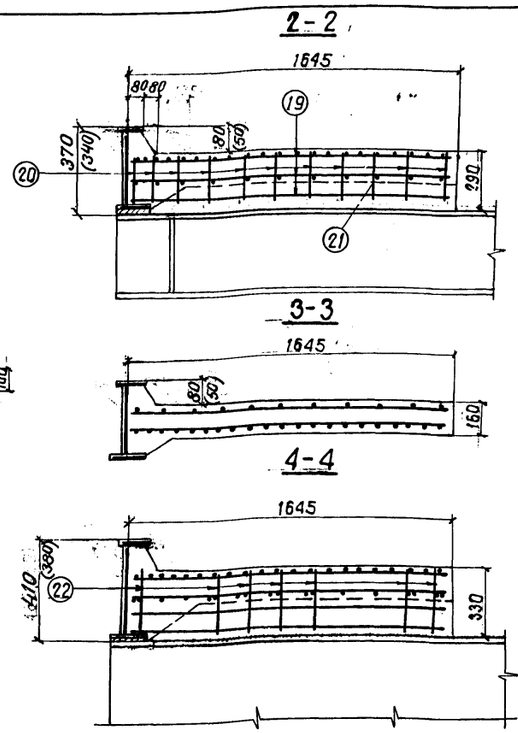

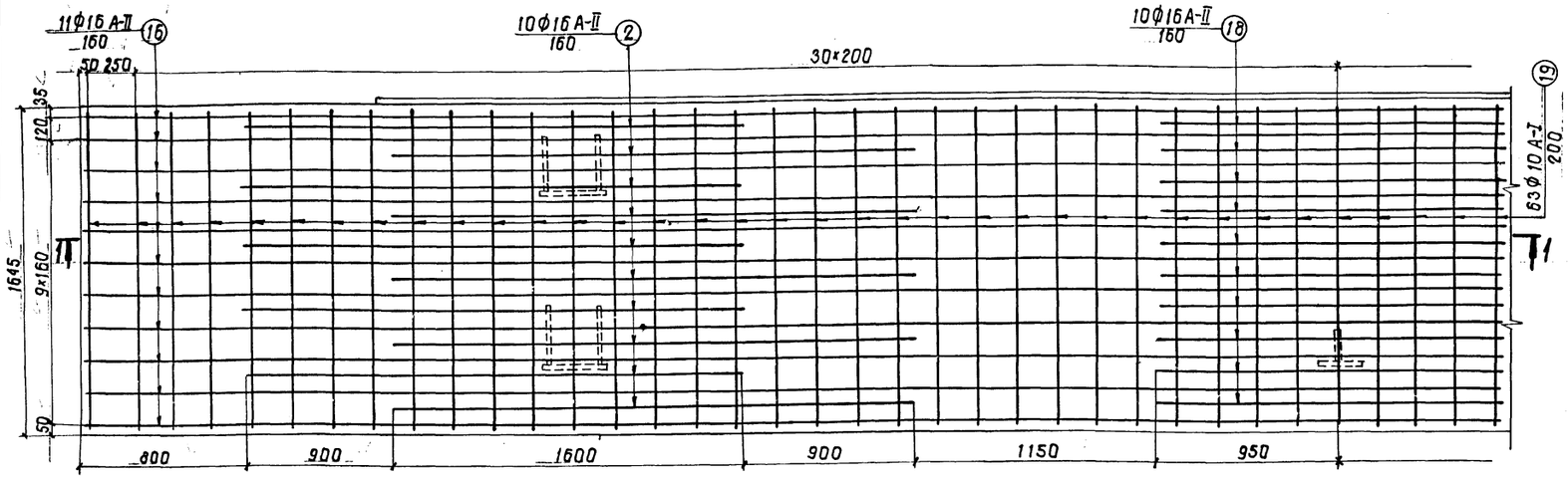

План нижней арматуры

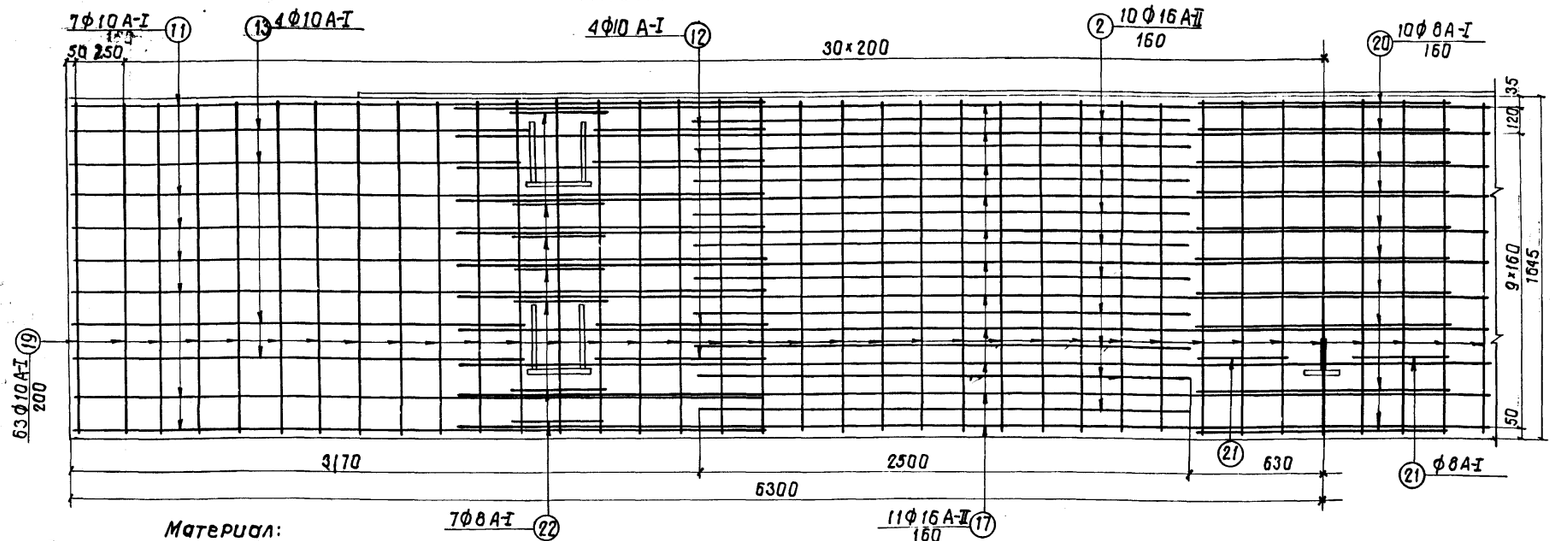

Спецификация арматуры						Выборка арматуры		
N поз.	Эскиз	Диаметр	Кол.	Длина 1шт.	Длина Общая	Диаметр	Общая длина	Масса
—	—	мм	шт.	мм	м	мм	м	кг
16	12550	16 А-II	11	12550	138,05	16 А-II	351,65	556
2	2500	16 А-II	40	2500	100,00	10 А-I	302,92	187
17	8600	16 А-II	11	8600	94,60	8 А-I	36,3	15
18	1900	16 А-II	10	1900	19,00	Итого		758
19	1600	10 А-I	145	1600	232,00			
11	См. выноску	10 А-I	14	3580	50,12			
12	800	10 А-I	8	900	7,20	Бетон М400		
13	2280 / 2280	10 А-I	8	2600	20,80	Мрз 300		
20	400 / 330 / 320 / 330 / 220	8 А-I	10	1220	12,20	V = 4,5 м³		
21	220 / 400 / 330 / 230	8 А-I	2	730	1,46			
22	320 / 360 / 320	8 А-I	14	1100	15,40			

Примечания:

1. Опалубочный чертеж см. лист N 10
2. Все пересечения стержней сварить контактной сваркой или перевязать отожженной проволокой.

Материал:

Обычное исполнение: стержни арматурной стали класса А-II из стали марки ВСт.5сп2, класса А-I из стали марки ВСт.3пс2 по ГОСТ 5781-75.

При расчетной температуре воздуха не ниже -30°С допускается применение арматуры класса А-II из стали марки ВСт.5пс2.

Северное исполнение - стержни арматурной стали класса A_c-II из стали марки ГОСТ, класса А-I из стали марки ВСт.3сп2 по ГОСТ 5781-75.

ТК	Пролетные строения для автодорожных мостов, сталежелезобетонные разрезные и неразрезные с ездой поверху, пролетами в свету 40, 60 и 80м под габариты Г-10 и Г-11,5м в обычном и северном исполнении	1180/7 Серия 3503-50
1978г	Блоки железобетонной плиты проезжей части и тротуаров. Габарит Г-10. Рабочие чертежи.	Пролетное строение ℓ_p=42м. Арматурный чертеж монолитного участка N1.
		Выпуск 7 / Лист 24

Ленгипротрансмост Ленинград

Проверил Цветкова; Рук. гр. Герасимова; Гл. инж. пр. Шипов; Гл. спец. отд. Степанов; Нач. отд. Валовик; Сверил; Инженер

1360-2

1-1

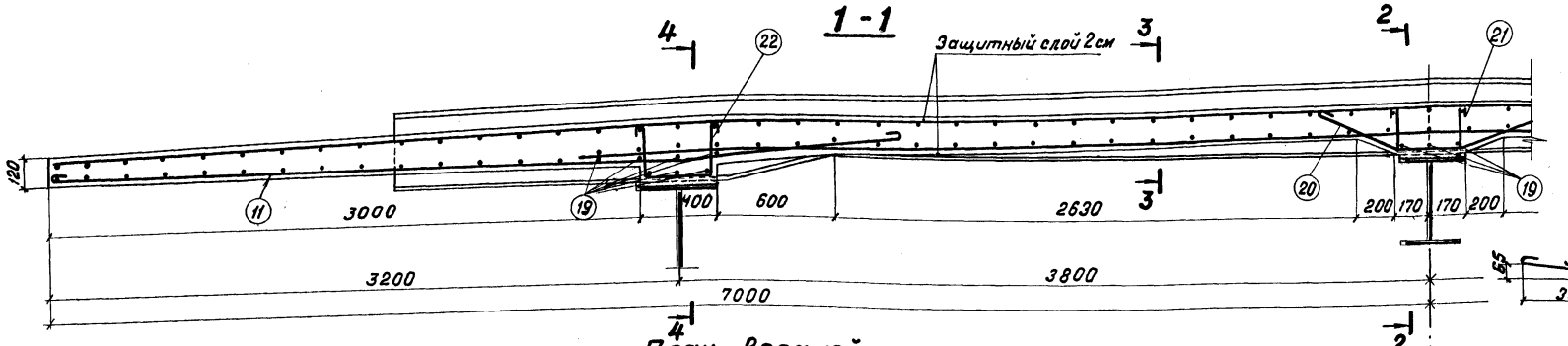

План верхней арматуры

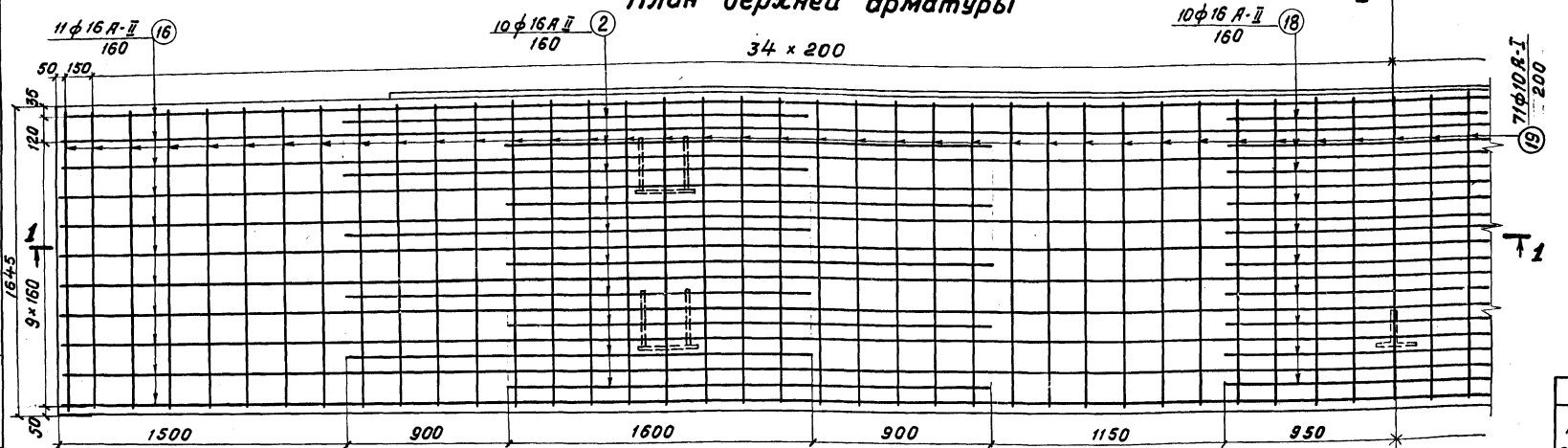

План нижней арматуры

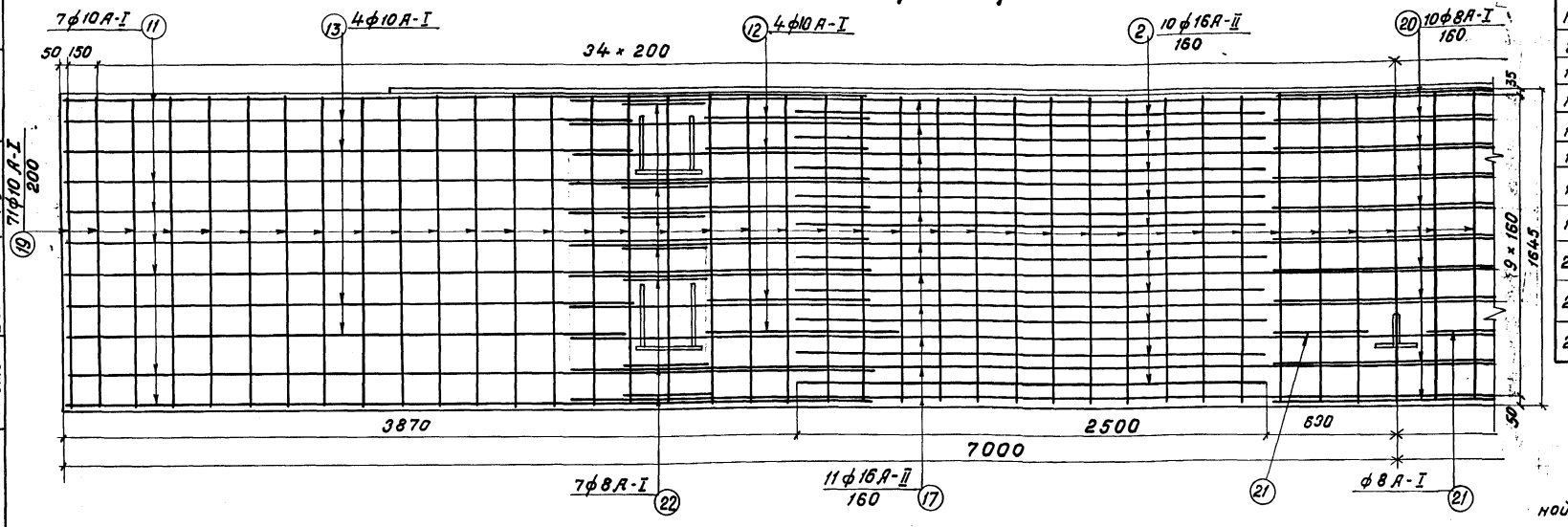

поз. 11

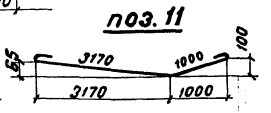

2-2

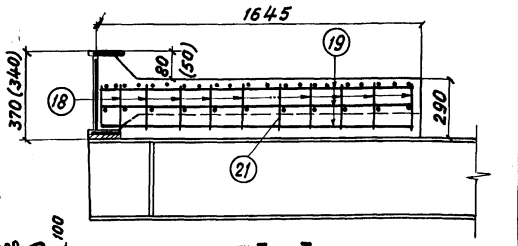

3-3

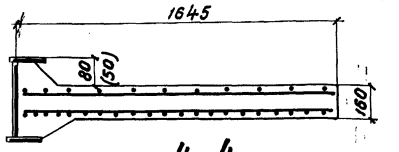

4-4

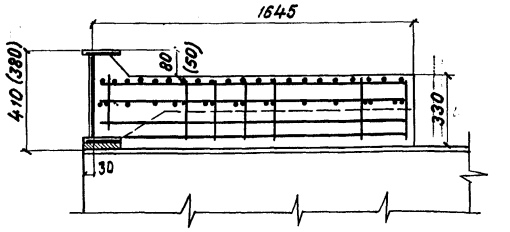

Спецификация арматуры

N поз.	Эскиз	Диам.	кол.	Длина 1 шт.	Длина Общая	Выборка арматуры Диам.	Выборка арматуры Общая длина	Выборка арматуры Масса
—	—	мм	шт.	мм	м	мм	м	кг
16	13950	16А-II	11	13950	153,45	16А-II	367,05	580
2	2500	16А-II	40	2500	100,00	10А-I	344,2	212
17	8600	16А-II	11	8600	94,60	8А-I	38,3	15
18	1900	16А-II	10	1900	19,00	Итого		807
19	1600	10А-I	161	1600	257,6			
11	см. выноску	10А-I	14	4300	60,20			
13	2990 2990 90	10А-I	8	3300	26,40	Бетон М400 Мрз 300 V=4,7 м³		
12	800	10А-I	8	900	7,20			
20	400 402 320 330 330	8А-I	10	1220	12,20			
21	400 230 220 330	8А-I	2	730	1,46			
22	320 280 320	8А-I	14	1100	15,40			

Примечания:

1. Указание о стали см. лист №24.
2. Опалубочный чертеж см. лист №11.
3. Все пересечения стержней сварить контактной сваркой или перевязать отожженной проволокой.

Ленгипротрансмост	Ленинград	Главный инженер проекта	Кодикова
		Гл. специалист	Степанов
		Нач. отд.	Волобуж
		Гл. инж. пр.	Шилов
		Рук. группы	Гелисимова
		Проверил	Цветкова
		Составил	Новикова

ТК	Пролетные строения для автодорожных мостов, сталежелезобетонные разрезные и неразрезные с ездой поверху пролетами в свету 40, 60 и 80 м под габариты Г-10 и Г-11,5 в обычном и северном исполнении.		1180/1
1978г.	Блоки железобетонной плиты проезжей части и тротуаров. Габарит Г-11,5. Рабочие чертежи.	Пролетное строение ℓ_0=42,0 м. Арматурный чертеж монолитного участка N 1	Серия 3.503-50
			Выпуск 7
			Лист 25

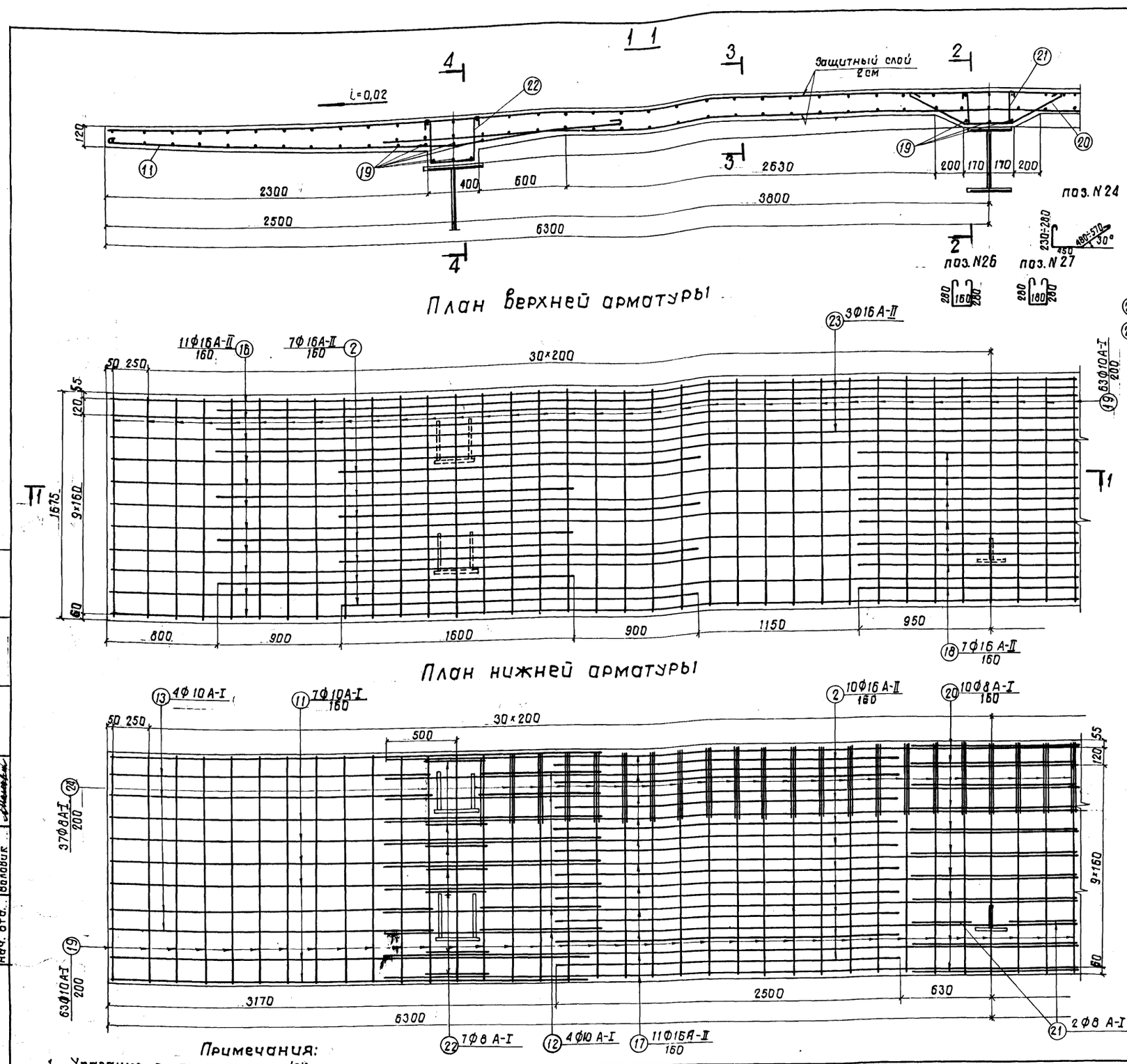

План верхней арматуры

План нижней арматуры

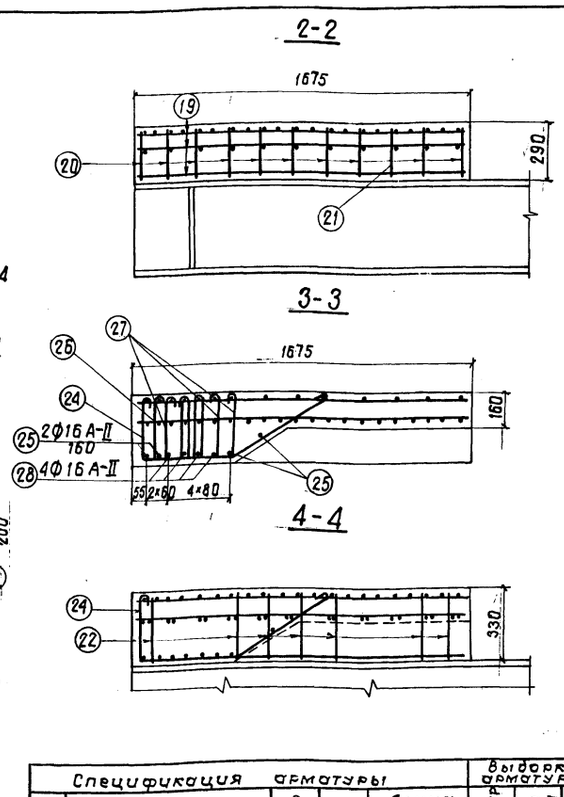

Спецификация арматуры						Выборка арматуры		
N поз.	Эскиз	Диаметр	Кол.	Длина 1шт.	Длина Общая	Диаметр	Общая длина	Масса
—	—	мм	шт.	мм	м	мм	м	кг
16	12550	16 А-II	11	12550	138,05	16 А-II	424,75	671
2	2500	16 А-II	34	2500	85,00	10 А-I	302,92	187
17	8600	16 А-II	11	8600	94,60	8 А-I	202	80
18	1900	16 А-II	7	1900	13,30	Итого		938
19	1600	10 А-I	145	1600	232,00			
11	2450 1000 2450 1000	10 А-I	14	3580	50,12			
13	2280 2280	10 А-I	8	2600	20,80			
12	800	10 А-I	8	900	7,20			
20	400 400 330 320 330	8 А-I	10	1220	12,20			
21	400 330 230	8 А-I	2	730	1,46			
22	320 360 320	8 А-I	14	1100	15,4			
24	См. выноску	8 А-I	37	$l_{ср}$ 1320	48,84			
25	7950	16 А-II	4	7950	31,80			
23	11000	16 А-II	3	11000	33,00			
26	См. выноску	8 А-I	35	820	28,70			
27	См. выноску	8 А-I	105	840	88,20			
28	7250	16 А-II	4	7250	29,00			

Бетон М400
Мрз 300
$V = 4,6 м^3$

Примечания:
1. Указание о стали см. лист N24.
2. Опалубочный чертеж см. лист N12.
3. Все пересечения стержней сварить контактной сваркой или перевязать отожженной проволокой.

ТК	Пролетные строения для автодорожных мостов, сталежелезобетонные разрезные и неразрезные с ездой поверху, пролетами в свету 40, 60 и 80 м под габариты Г-10 и Г-11,5 в обычном и северном исполнении.	1180/7 Серия 3.503-50
1978г.	Блоки железобетонной плиты проезжей части и тротуаров. Габарит Г-10. Рабочие чертежи.	Пролетное строение $l_р$=42м. Арматурный чертеж монолитного участка N2. Выпуск 7 Лист 26

Ленгипротрансмост Ленинград

Проверил Шеткова; Рук. гр. Герасимова; Гл. инж. пр. Шипов; Гл. спец. отд. Степанов; Нач. отд. Воловик

13602

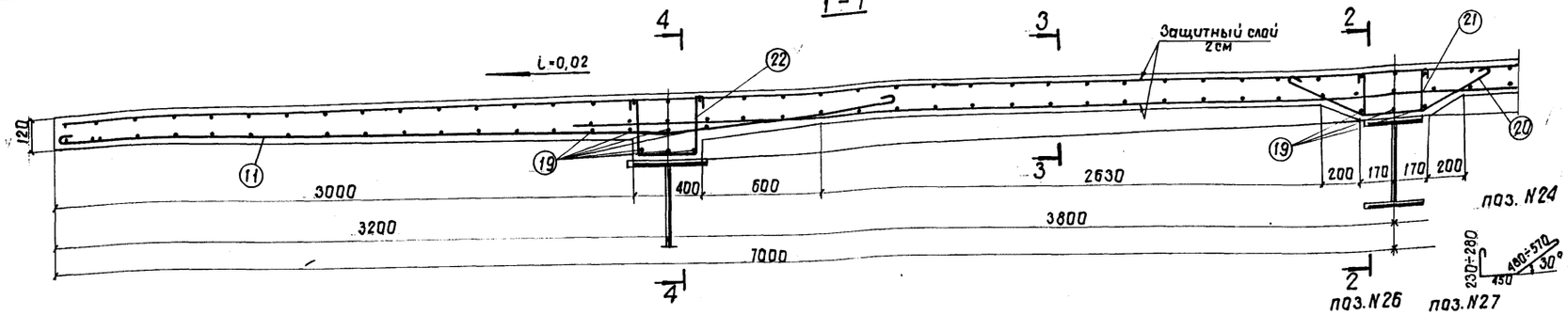

План верхней арматуры

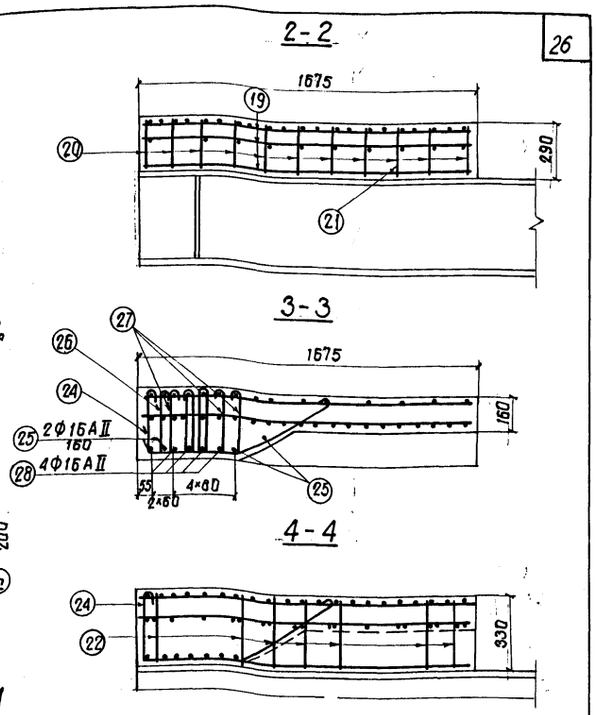

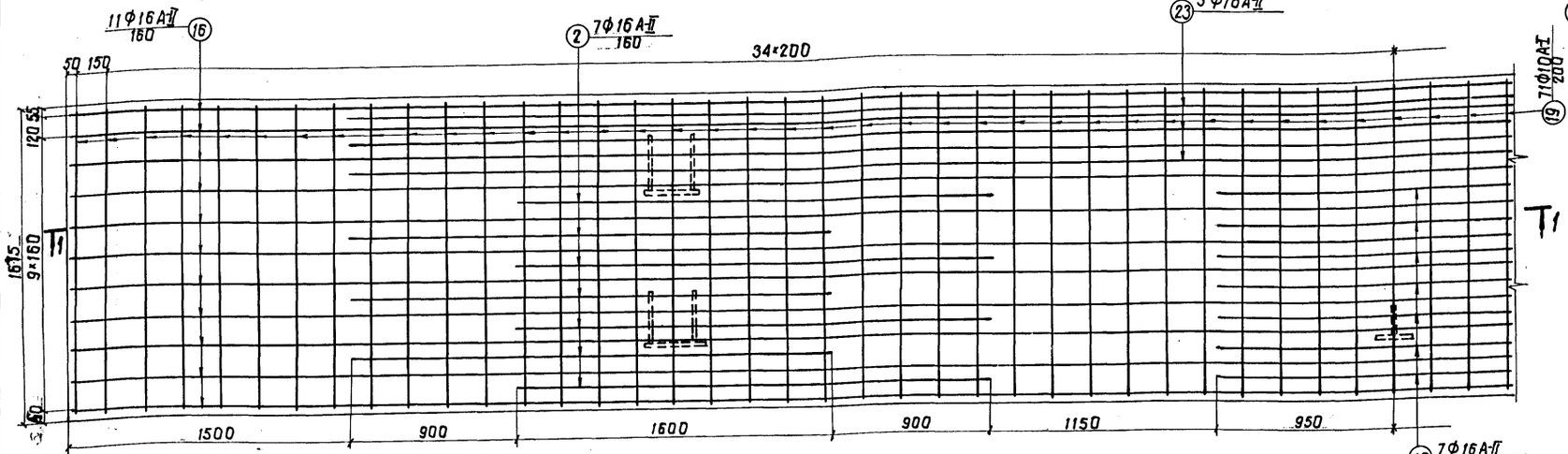

План нижней арматуры

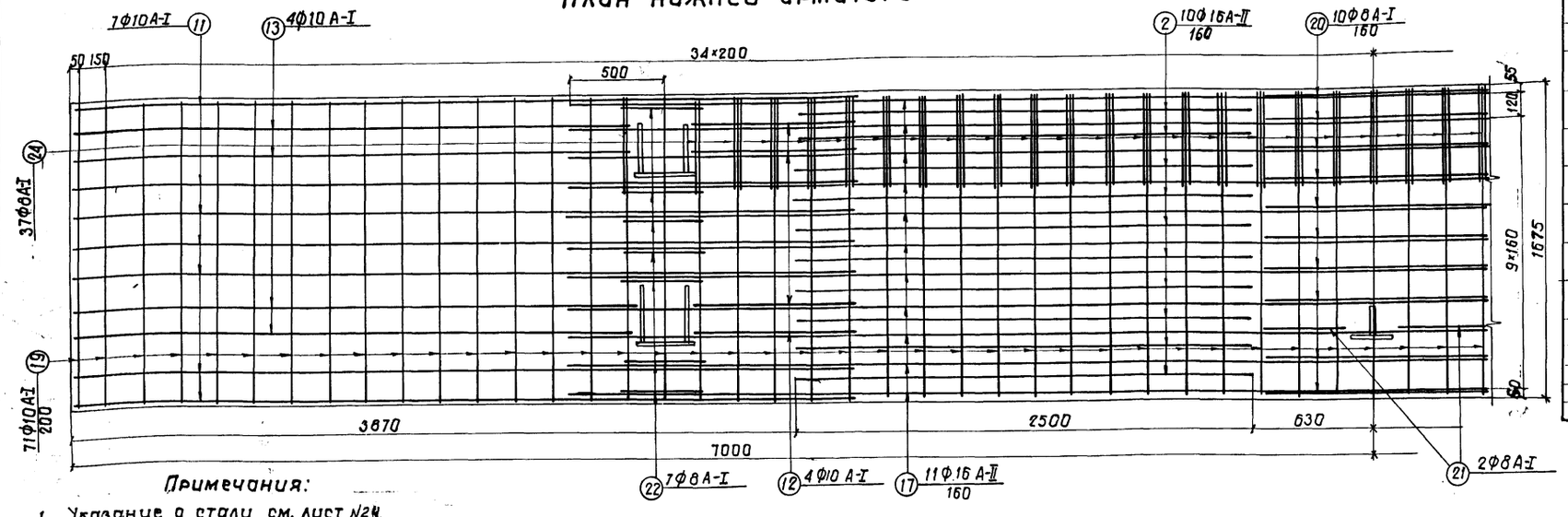

Спецификация арматуры						Выборка арматуры		
N поз.	Эскиз	Диаметр	Кол.	Длина 1шт.	Длина Общая	Диаметр	Общая длина	Масса
—	—	мм	шт.	мм	м	мм	м	кг
16	13950	16А-II	11	13950	153,45	16А-II	440,15	696
2	2500	16А-II	34	2500	85,00	10А-I	344,0	212
17	8600	16А-II	11	8600	94,60	8А-I	202	80
18	1900	16А-II	7	1900	13,30	Итого		988
19	1600	10А-I	161	1600	257,6			
11	3170 1000 3170 1000	10А-I	14	4300	60,20			
13	2990 2990	10А-I	8	3280	26,24			
12	800	10А-I	8	900	7,20			
20	220 400 400 330 320 330	8А-I	10	1220	12,20			
21	220 400 230 330	8А-I	2	730	1,46			
22	320 360 320	8А-I	14	1100	15,4			
24	См. выноску	8А-I	37	$l_{ср}$ 1320	48,84			
25	7950	16А-II	4	7950	31,80			
23	11000	16А-II	3	11000	33,00			
26	См. выноску	8А-I	35	820	28,70			
27	См. выноску	8А-I	105	840	88,20			
28	7250	16А-II	4	7250	29,00			

Бетон М400, $M_{рз}$ 300
$V=5,1 м^3$

Примечания:

1. Указание о стали см. лист N24.
2. Опалубочный чертеж см. лист N13.
3. Все пересечения стержней сварить контактной сваркой или перевязать отожженной проволокой.

ТК	Пролетные строения для автодорожных мостов, сталежелезобетонные разрезные и неразрезные с ездой поверху, пролетами в свету 40, 60 и 80м под габариты Г-10 и Г-11,5 в обычном и северном исполнении	1180/7 Серия 3.503-50
1978г.	Блоки железобетонной плиты проезжей части и тротуаров. Габарит Г-11,5. Рабочие чертежи.	Пролетное строение $l_р$=42м. Арматурный чертеж монолитного участка N2.
		Выпуск 7 Лист 27

Ленинград
Гипротрансмост
Проверил Цветкова
Рук. гр. Герасимова
Гл. инж. пр. Шипов
Гл. спец. отд. Степанов
Нач. отд. Володик
Сверил Новикова

1360-2

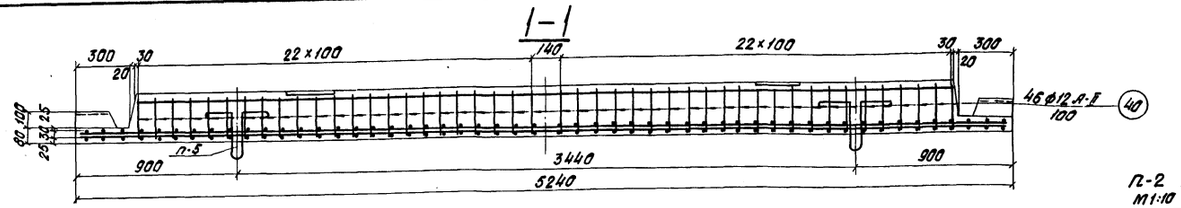

План верхней сетки

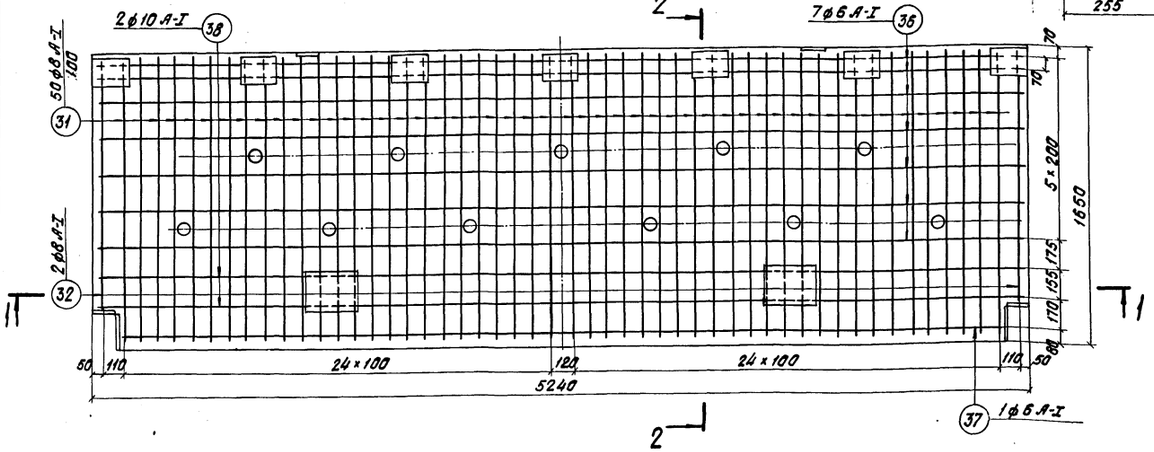

План нижней сетки

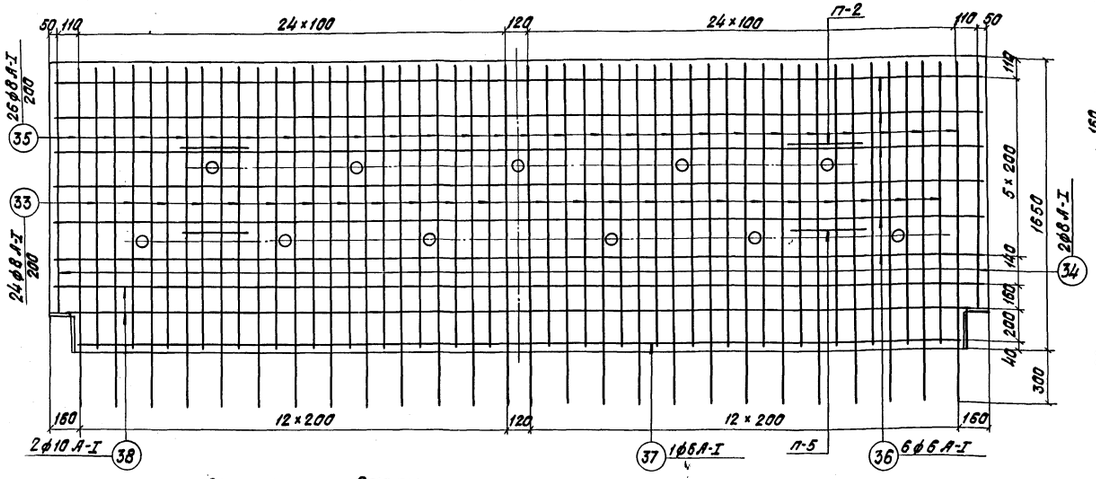

Деталь привязки подъемной петли к блоку

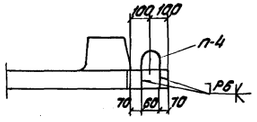

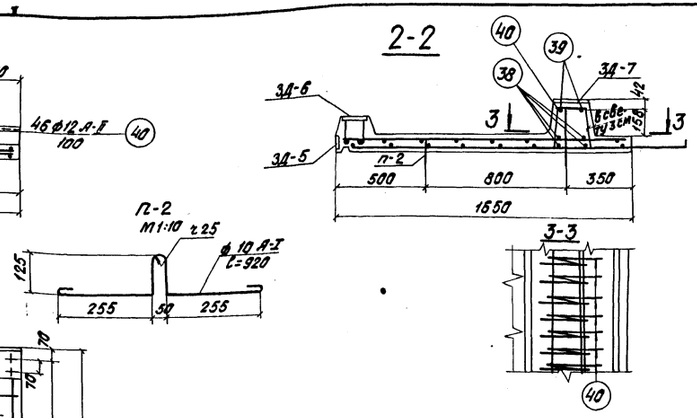

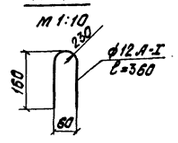

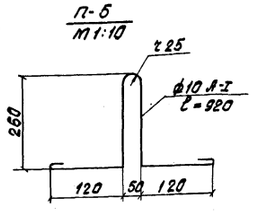

Спецификация арматуры

N поз.	Эскиз	Диам. мм	Кол. шт.	Длина 1 шт. мм	Длина Общая м	Выборка арматуры Диам. мм	Общая длина м	Масса кг
31	1600	8А-I	50	1600	80,00	6А-I	77,4	17
32	1400	8А-I	2	1400	2,80	8А-I	172,6	68
33	1550	8А-I	24	1550	37,20	10АI	33,5	21
34	1340	8А-I	2	1340	2,68	12АI	1,4	1
35	1880	8А-I	26	1920	49,92	12АII	53,4	47
36	5190	6А-I	13	5190	67,47	Итого		154
37	4950	6А-I	2	4950	9,90			
38	5190	10А-I	4	5190	20,76			
39	4570	10А-I	2	4570	9,14			
40	см. выноску	12А-II	46	1160	53,36			
п-2	—"—	10А-I	2	920	1,84			
п-4	—"—	12А-I	4	360	1,44			
п-5	—"—	10А-I	2	920	1,84			

Бетон М400 $M_{рз}$ 300
$V = 0,74\ м^3$
Масса блока -1,84 т.

Примечания:
1. Указания о стали арматуры см. лист N24.
2. Опалубочный чертеж см. лист N14.
3. Все пересечения стержней сварить контактной сваркой или перевязать отожженной проволокой.

ТК	Пролетные строения для автодорожных мостов. Сталежелезобетонные разрезные и неразрезные с ездой поверху, пролетами в свету 40, 60 и 80 м под габариты Г-10 и Г-11,5. в обычном и северном исполнении.	1160/7	
1978г.	Блоки железобетонной плиты проезжей части тротуаров. Габариты Г-10 и Г-11,5. Рабочие чертежи.	Серия 3.503-50	
	Арматурный чертеж тротуарного блока Т1-1.	Выпуск 7	Лист 28

Ленгипротранспроект Ленинград

Утвердил	Усачёв	
Гл. инж.	Катирбах	
Гл. спец.	Сивков	
Нач. отд.	Новикова	
Проверил	Цветкова	
Рук. группы	Крестьянов	
Гл. инж. пр.	Шитов	
Гл. спец. отд.	Степанов	
Нач. отд.	Волович	
Гл. спец.	Зуев	
Конструктор	Сивков	
Чертил	Новикова	
Проверил	Крестьянов	
Гл. спец.	Шитов	
Нач. отд.	Степанов	

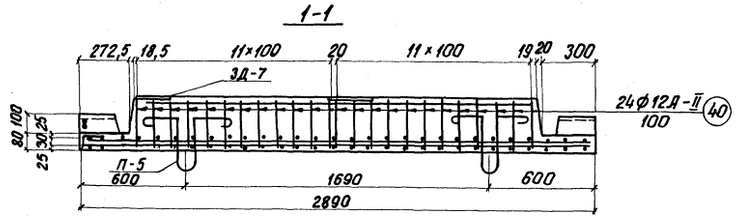

План верхней арматуры

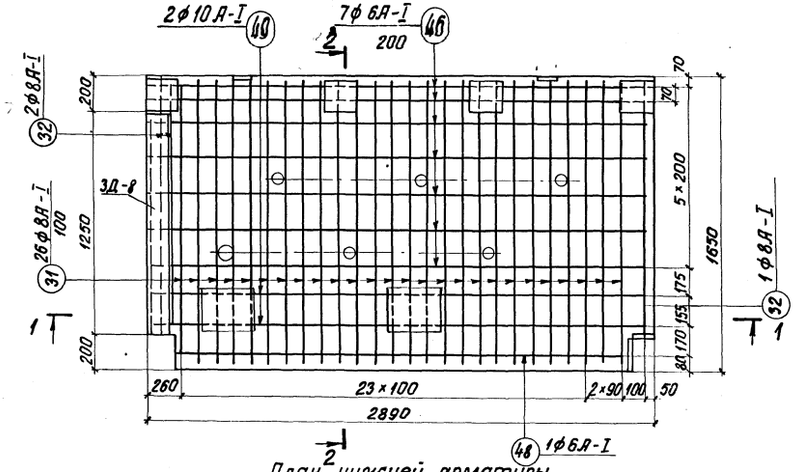

План нижней арматуры

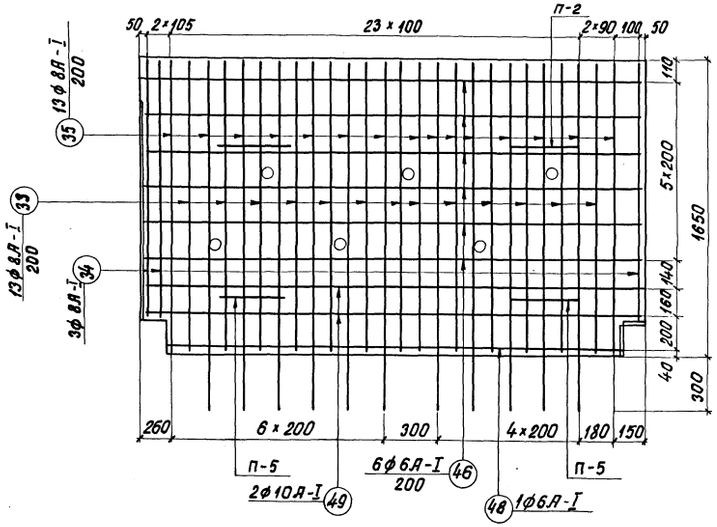

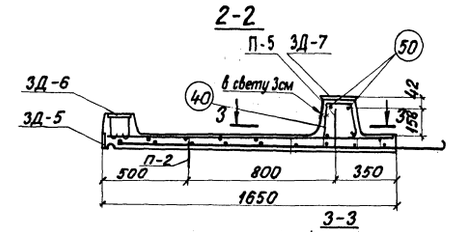

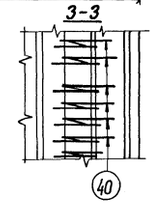

Спецификация арматуры						Выборка арматуры		
N поз.	Эскиз	Диам.	Кол.	Длина 1шт.	Длина Общая	Диам.	общая длина	Масса
		мм	шт.	мм	м	мм	м	кг
31	1600	8А-I	26	1600	41,60	6А-I	41,9	9
32	1400	8А-I	3	1400	4,20	8А-I	94,9	38
33	1550	8А-I	13	1550	20,15	10А-I	19,5	12
34	1340	8А-I	3	1340	4,02	12А-I	1,4	1
35	1880 40	8А-I	13	1920	24,96	12А-II	27,8	25
46	2840	6А-I	13	2840	36,92	Итого		85
48	2480	6А-I	2	2480	4,96	Бетон М400 Мрз 300 $V = 0,52 м^3$ Масса блока - 1,30т		
49	2840	10А-I	4	2840	11,36			
50	2230	10А-I	2	2230	4,46			
40	См. выноску лист N30	12А-II	24	1160	27,84			
П-2	—"—	10А-I	2	920	1,84			
П-4	—"—	12А-I	4	360	1,44			
П-5	—"—	10А-I	2	920	1,84			

Примечания:

1. Указания о стали арматуры см. лист N24.
2. Опалубочный чертеж см. лист N14.
3. Все пересечения стержней сварить контактной сваркой или перевязать отожженной проволокой.
4. Деталь приварки подъемной петли П-4 к блоку см. лист N28.

Ленгипротрансмост	Исполнил Новикова	Копировал Шадрина	
	Проверил Цветкова	Сверил Фрадкина	
	Рук. группы Герасимова	Светокопия	
	Гл. инж. пр. Шипов		
	Гл. спец. отд. Степанов		
	Нач. отдела Воловик		
Ленинград			

1180/7

ТК	Пролетные строения для автодорожных мостов, сталежелезобетонные разрезные и неразрезные с ездой поверху, пролетами в свету 40, 60 и 80 м под габариты Г-10 и Г-11,5 в обычном и северном исполнении.		Серия 3.503-50
1978г.	Блоки железобетонной плиты проезжей части и тротуаров. Габариты Г-10 и Г-11,5. Рабочие чертежи.	Арматурный чертеж тротуарного блока Т2-1.	Выпуск 7 / Лист 29

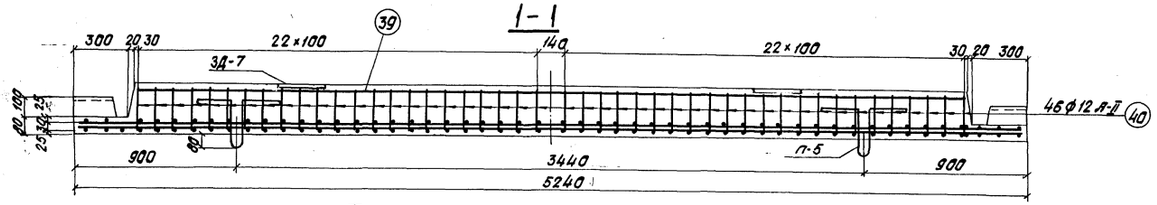

План верхней арматуры

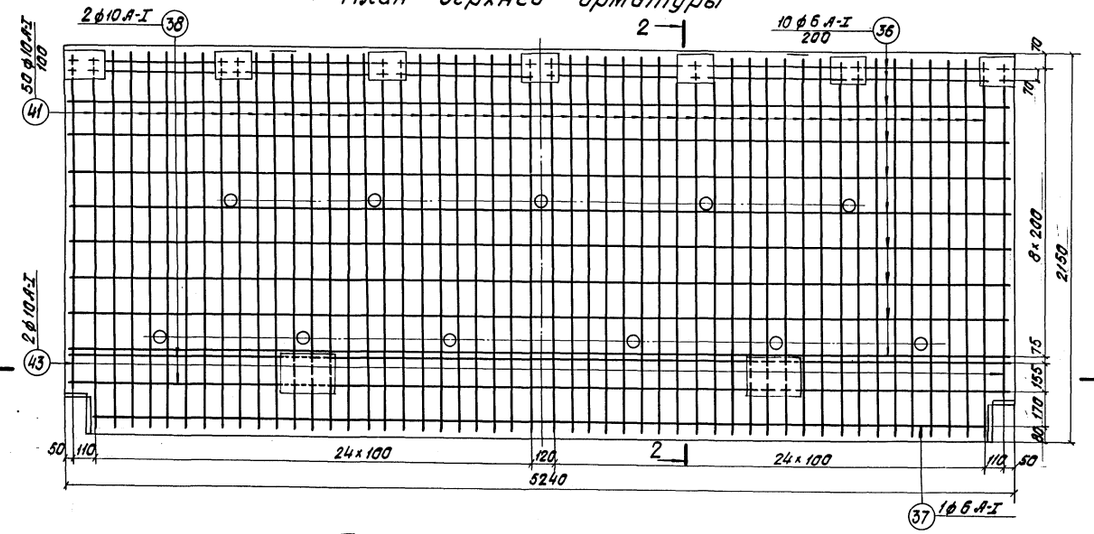

План нижней арматуры

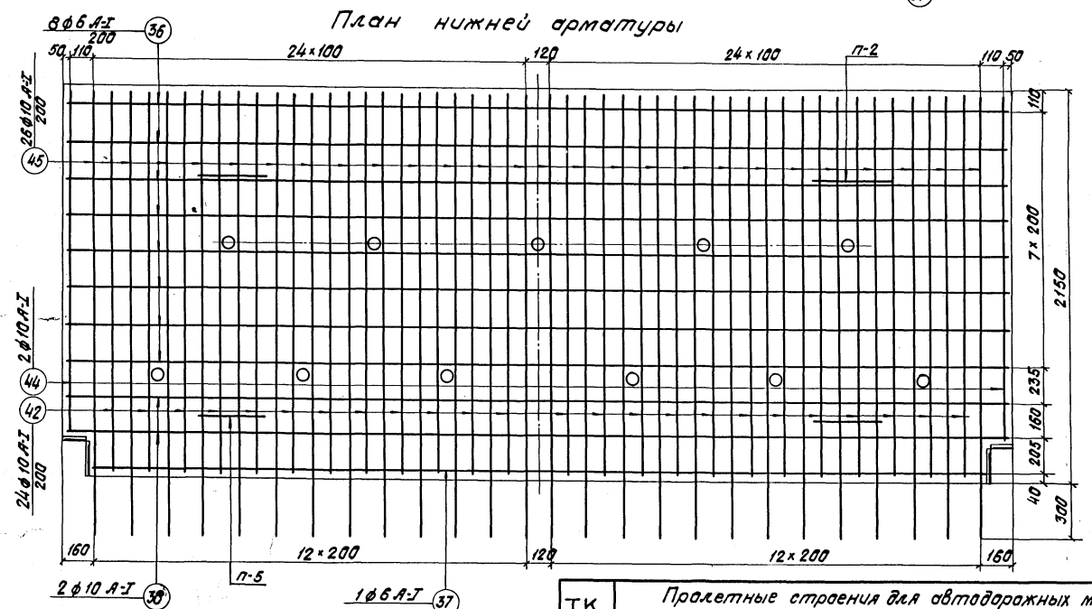

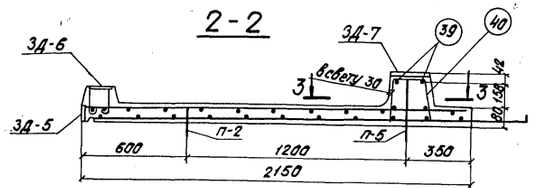

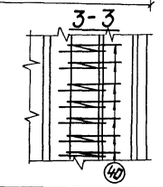

Спецификация арматуры						Выборка арматуры		
N поз.	Эскиз	Диам.	Кол.	Длина 1 шт.	Длина общая	Диам.	Общая длина	Масса
		мм	шт.	мм	м	мм	м	кг
36	5190	6 А-I	18	5190	93,42	6 А-I	103,3	2,3
37	4950	6 А-I	2	4950	9,90	10 А-I	258,5	160
38	5190	10 А-I	4	5190	20,76	12 А-I	1,44	2
39	4570	10 А-I	2	4570	9,14	12 А-II	53,4	47
40	см. выноску лист №30	12 А-II	46	1160	53,36	Итого		232
41	2110	10 А-I	50	2110	105,50	Бетон М400 $M_{рз}$ 300 $V = 1,14\ м^3$ Масса блока - 2,90т		
42	2050	10 А-I	24	2050	49,20			
43	1910	10 А-I	2	1910	3,82			
44	1850	10 А-I	2	1850	3,70			
45	2370	10 А-I	26	2410	62,66			
П-2	см. выноску лист №30	10 А-I	2	920	1,84			
П-4	——"——	12 А-I	4	360	1,44			
П-5	——"——	10 А-I	2	920	1,84			

Примечания:

1. Указания о стали арматуры см. лист №24.
2. Опалубочный чертеж см. лист №15.
3. Все пересечения стержней сварить контактной сваркой или перевязать отожженной проволокой.
4. Деталь приварки подъемной петли П-4 к блоку см. лист №28.

Ленгипротрансмост. Ленинград	Изм. Кол.уч. Лист № док. Подпись Дата		1180/7
Гл. инж. пр. Шапиро	Пролетные строения для автодорожных мостов, с железобетонные разрезные и неразрезные с ездой поверху, пролетами в свету 40, 60 и 80 м под габариты Г-10 и Г-11,5 в обычном и северном исполнении.		Серия 3.503-50
Гл. инж. отд. Степанов	Блоки железобетонной плиты проезжей части тротуаров. Габариты Г-10 и Г-11,5. Рабочие чертежи.	Арматурный чертеж тротуарного блока Т1-1,5.	Выпуск 7 / Лист 30
Нач. отд. Валовик			
Проверил Иванов			
Сдал Иванов			
Конструктор Шульгина			
Испр. Дата			

ТК 1978г.

1360-2

1-1

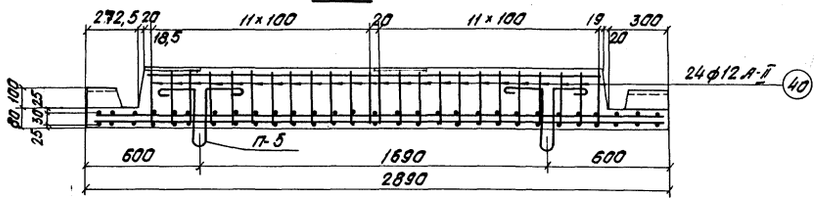

План верхней арматуры

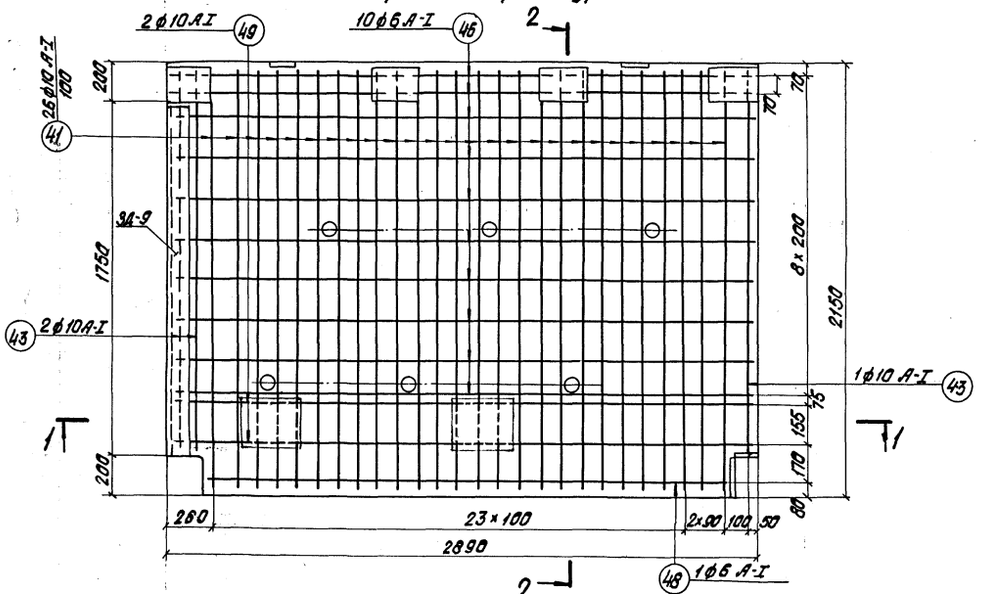

План нижней арматуры

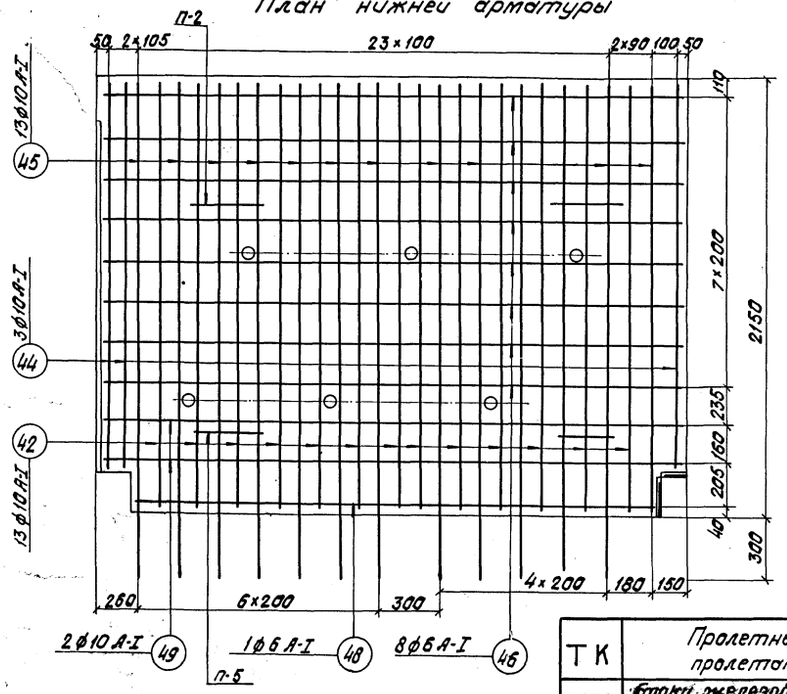

2-2

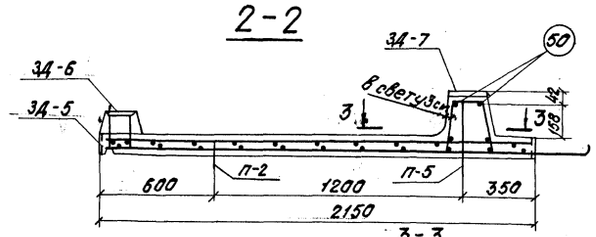

3-3

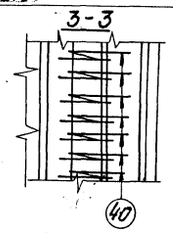

Спецификация арматуры						Выборка арматуры		
N поз.	Эскиз	Диам.	Кол.	Длина 1 шт.	Длина общая	Диам.	Общая длина	Масса
		мм	шт.	мм	м	мм	м	кг
41	2110	10 А-I	26	2110	54,86	6 А-I	56,2	13
42	2050	10 А-I	13	2050	26,65	10 А-I	143,7	89
43	1910	10 А-I	3	1910	5,73	12 А-I	1,4	2
44	1850	10 А-I	3	1850	5,55	12 А-II	27,8	25
45	2370	10 А-I	13	2410	31,33	Итого		129
40	ст. выноску лист N30	12 А-II	24	1160	27,84			
46	2840	6 А-I	18	2840	51,12			
						Бетон м400 $M_{рз}$ 300		
48	2500	6 А-I	2	2500	5,00	$V = 0,62 м^3$		
49	2840	10 А-I	4	2840	11,36	Масса блока - 1,60т		
50	2240	10 А-I	2	2240	4,48			
П-2	ст. выноску лист N30	10 А-I	2	920	1,84			
П-4	——— " ———	12 А-I	4	360	1,44			
П-5	——— " ———	10 А-I	2	920	1,84			

Примечания.

1. Указания о стали арматуры см. лист N24.
2. Опалубочный чертеж см. лист N15.
3. Все пересечения стержней сварить контактной сваркой или перевязать отожженной проволокой.
4. Деталь приварки подъемной петли П-4 к блоку см. лист N28.

ТК	Пролетные строения для автогаражных мостов, сталежелезобетонные разрезные и неразрезные с ездой поверху, пролетами в свету 40, 60 и 80 м под габариты Г-10 и Г-11,5 в обычном и северном исполнении.	1180/7	
1978г.	Блоки железобетонные плиты проезжей части и тротуаров. Габариты Г-10 и Г-11,5. Рабочие чертежи.	Арматурный чертеж тротуарного блока Т2-1,5	Серия 3.503-50 Выпуск 4 Лист 35

Ленгипротранспроект. Ленинград

Гип Мостовой Якушков
Гл. инж. пр. Новикова
Рук. группы Сверин
Гл. спец. отд. Шилов
Нач. отд. Стеленов
Конструктор Волобуев
Проверил Шапиро
Нач. сект. Шапиро

1360-2

Спецификация закладных деталей.

Марка	N поз.	Наименование позиции	Марка стали: исполнение северное	Марка стали: исполнение обычное	Размеры одной позиции: толщина мм	Размеры одной позиции: ширина мм	Размеры одной позиции: длина мм	Кол. шт.	Общая длина м	Масса: 1 пог. м кг	Масса: общая кг	Масса: марки кг
ЗД-1	61	Лист	15ХСНД	ВСт.3пс2	10	300	300	1	0,30	23,55	7,05	7,8
	62	Анкер	10ГТ	ВСт.5пс2	ф12А-II		440	2	0,88	0,888	0,78	
ЗД-2	63	Лист	15ХСНД	ВСт.3пс2	10	100	140	1	0,14	7,85	1,10	1,9
	64	Анкер	ВСт.3сп2	ВСт.3пс2	ф10А-I		630	2	1,26	0,617	0,84	
ЗД-3	65	Лист	15ХСНД	ВСт.3пс2	10	100	2500	1	2,50	7,85	19,7	19,7
ЗД-4	66	Лист	15ХСНД	ВСт.3пс2	10	80	200	1	0,20	6,28	1,26	1,8
	67	Анкер	10ГТ	ВСт.5пс2	ф10А-II		250	2	0,50	0,617	0,31	
	68	Тоже	10ГТ	ВСт.5пс2	ф10А-II		160	2	0,32	0,617	0,20	
ЗД-5	69	Лист	15ХСНД	ВСт.3пс2	10	80	120	1	0,12	6,28	0,75	1,1
	70	Анкер	10ГТ	ВСт.5пс2	ф12А-II		190	2	0,38	0,888	0,34	
ЗД-6	71	Лист	15ХСНД	ВСт.3пс2	10	160	200	1	0,20	12,58	2,52	3,0
	72	Анкер	10ГТ	ВСт.5пс2	ф10А-II		180	4	0,72	0,617	0,45	
ЗД-7	73	Лист	15ХСНД	ВСт.3пс2	14	210	260	1	0,26	23,10	6,0	10,2
	74	Анкер	10ГТ	ВСт.5пс2	ф16А-II		330	4	1,32	1,58	2,08	
	75	Тоже	10ГТ	ВСт.5пс2	ф16А-II		335	4	1,34	1,58	2,12	
ЗД-8	76	Уголок	15ХСНД	ВСт.3пс2	L125×80×10		1240	1	1,24	15,50	19,22	21,8
	70	Анкер	10ГТ	ВСт.5пс2	ф12А-II		190	7	1,33	0,888	1,18	
	77	Тоже	10ГТ	ВСт.5пс2	ф12А-II		270	6	1,62	0,888	1,44	
ЗД-9	78	Уголок	15ХСНД	ВСт.3пс2	L125×80×10		1740	1	1,74	15,50	26,97	30,4
	70	Анкер	10ГТ	ВСт.5пс2	ф12А-II		190	9	1,71	0,888	1,52	
	77	Тоже	10ГТ	ВСт.5пс2	ф12А-II		270	8	2,16	0,888	1,92	
ЗД-10	79	Уголок	15ХСНД	ВСт.3пс2	L125×80×10		400	1	0,40	15,50	6,20	7,2
	70	Анкер	10ГТ	ВСт.5пс2	ф12А-II		190	3	0,57	0,888	0,51	
	77	Тоже	10ГТ	ВСт.5пс2	ф12А-II		270	2	0,54	0,888	0,48	
ЗД-11	64	Анкер	ВСт.3сп2	ВСт.3пс2	ф10А-I		630	5	3,15	0,617	2,52	8,5
	80	Лист	15ХСНД	ВСт.3пс2	10	140	535	1	0,54	10,99	5,95	
ЗД-12	91	Лист	15ХСНД	ВСт.3пс.2	10	100	180	1	0,18	7,85	1,41	1,7
	92	Анкер	10ГТ	ВСт.3пс2	ф10А-II		400	1	0,40	0,617	0,25	

Материалы:

1. Сталь марки 15ХСНД - низколегированная сталь для мостостроения по ГОСТ6713-75.
2. Сталь ВСт3пс2 - углеродистая сталь обыкновенного качества по ГОСТ 380-71.*
3. ВСт.5пс2 и 10ГТ - арматурные стали класса А-II по ГОСТ5781-75.

Примечания:

1. Установку закладных деталей в опалубку производить по размерам, приведенным на опалубочных чертежах (см. листы N 9÷15).
2. Приварку анкеров производить электродами типа Э42А (обычное исполнение) и Э50А (северное исполнение) по ГОСТ 9467-75.
3. Изготовление закладных деталей производить в соответствии с СН 313-65.*

ТК	Пролетные строения для автодорожных мостов, сталежелезобетонные разрезные и неразрезные с сеодой поверху, пролетами в свету 40,50 и 80м под габариты Г-10 и Г-11,5 в обычном и северном исполнении.	1180/7	
1978г.	Блоки железобетонной плиты проезжей части, тротуаров. Габариты Г-10 и Г-11,5. Рабочие чертежи	Серия 3.503-50	
	Закладные детали	Выпуск 7	Лист 32

Ленгипротрансмост, Ленинград

Главный инженер проекта Фрейдина
Гл. инж. проекта Светлов
Гл. конструктор проекта Гольдберг
Гл. спец. отд. Шилов
Нач. отд. Степанов
Проверил Волобуев
Исполнил Жилинская

1360-2

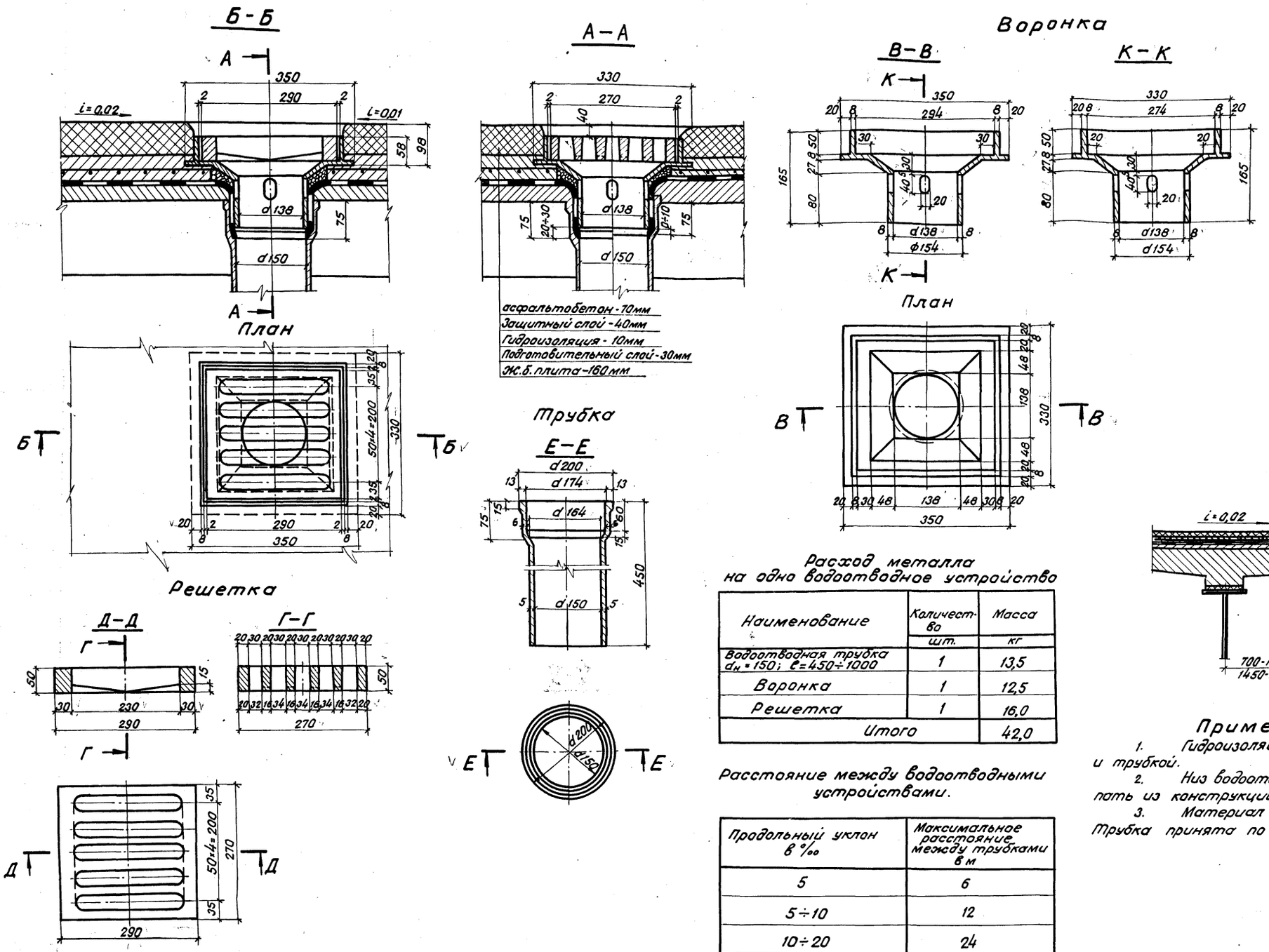

Расход металла на одно водоотводное устройство

Наименование	Количество	Масса
	шт.	кг
Водоотводная трубка $d_н = 150$; $\ell = 450 \div 1000$	1	13,5
Воронка	1	12,5
Решетка	1	16,0
Итого		42,0

Расстояние между водоотводными устройствами.

Продольный уклон в ‰	Максимальное расстояние между трубками в м
5	6
5÷10	12
10÷20	24
20	не нормируется

Примечания:

1. Гидроизоляцию заводить между воронкой и трубкой.
2. Низ водоотводной трубки должен выступать из конструкции не менее чем на 150мм.
3. Материал водоотводной трубки - чугун. Трубка принята по ГОСТ 6942.3-69.*

ТК	Пролётные строения для автодорожных мостов, сталежелезобетонные разрезные и неразрезные с ездой поверху, пролетами в свету 40, 60 и 80м под габариты Г-10 и Г-11,5 в обычном и северном исполнении.	1180/7 серия 3.503-50
1978г.	Блоки железобетонной плиты проезжей части тротуаров. Габариты Г-10 и Г-11,5. Рабочие чертежи.	Водоотводное устройство. Выпуск 7 Лист 33

Ленинградпромтрансмост
Ленинград

Проверил	Цветкова	Сверил	Фрадкина
Рук. группы	Герасимов		
Гл. инж. пр.	Шипов		
Гл. спец. отд.	Степанов		
Нач. отд.	Воловик		

1360-2

gost.e-ecolog.ru