ТИПОВЫЕ КОНСТРУКЦИИ, ИЗДЕЛИЯ
И УЗЛЫ ЗДАНИЙ И СООРУЖЕНИЙ

СЕРИЯ 3.501.1-146
ПРОЛЕТНЫЕ СТРОЕНИЯ СБОРНЫЕ ЖЕЛЕЗОБЕТОННЫЕ ДЛИНОЙ ОТ 2,95 ДО 16,5м ДЛЯ ЖЕЛЕЗНОДОРОЖНЫХ МОСТОВ

ВЫПУСК 3

СТАЛЬНЫЕ ИЗДЕЛИЯ

РАБОЧИЕ ЧЕРТЕЖИ

gost.e-ecolog.ru

ТИПОВЫЕ КОНСТРУКЦИИ, ИЗДЕЛИЯ
И УЗЛЫ ЗДАНИЙ И СООРУЖЕНИЙ

СЕРИЯ 3.501.1-146
ПРОЛЕТНЫЕ СТРОЕНИЯ СБОРНЫЕ ЖЕЛЕЗОБЕТОННЫЕ ДЛИНОЙ ОТ 2.95 ДО 16.5м ДЛЯ ЖЕЛЕЗНОДОРОЖНЫХ МОСТОВ

ВЫПУСК 3

СТАЛЬНЫЕ ИЗДЕЛИЯ

РАБОЧИЕ ЧЕРТЕЖИ

Разработаны
Ленгипротрансмостом
Минтрансстроя

Главный инженер института — А.К.Васин

Начальник отдела типового проектирования — С.С. Ткаченко

Главный инженер проекта — В.М.Пашковский

Утверждены указанием МПС от 26.07.89 N Г-1976у для применения в проектах для строительства новых железнодорожных линий и вторых путей и введены в действие с 01.01.90г.

2670-05

Обозначение	Наименование	Стр.
3.501.1-146.3 МН1.00.00	Изделие закладное МН-1, МН1-М	4
3.501.1-146.3 МН1.00.00СБ	Изделие закладное МН1, МН1-М Сборочный чертеж	4
3.501.1-146.3 МН1.01.00	Коробка	5
3.501.1-146.3 МН1.01.00.00СБ	Коробка Сборочный чертеж	5
3.501.1-146.3 МН1.01.01	Основание	6
3.501.1-146.3 МН1.01.02	Стенка	6
3.501.1-146.3 МН1.00.01	Болт М22	7
3.501.1-146.3 МН2.00.00СБ	Коробка окаймляющая МН2; МН2-М; МН2н; МН2н-М Сборочный чертеж.	8
3.501.1-146.3 МН2.00.00	Коробка окаймляющая МН2; МН2-М; МН2н; МН2н-М	8
3.501.1-146.3 МН2.00.01	Стенка	9
3.501.1-146.3 МН2.00.02	Основание	9
3.501.1-146.3 МН3..МН4.00.00	Коробка окаймляющая МН3; МН4; МН3н; МН4н; МН3-М; МН4-М; МН3н-М; МН4н-М.	10
3.501.1-146.3 МН3.МН4.00.00СБ	Коробка окаймляющая МН3; МН4; МН3н; МН4н; МН3-М МН4-М; МН3н-М; МН4н-М. Сборочный чертеж.	10
3.501.1-146.3 МН3..МН4.00.01	Основание	11
3.501.1-146.3 МН3.МН4.00.02	Стенка	11

Обозначение	Наименование	Стр.
3.501.1-146.3 МН5..МН6.00.00	Коробка окаймляющая МН5; МН5-М; МН6; МН6-М	12
3.501.1-146.3 МН5..МН6.00.00СБ	Коробка окаймляющая МН5; МН5-М; МН6; МН6-М. Сборочный чертеж.	12
3.501.1-146.3 МН5...МН6.00.01	Основание	13
3.501.1-146.3 М5...МН6.00.02	Стенка	13
3.501.1-146.3 МН7.00.00	Изделие закладное МН7	14
3.501.1-146.3 МН7.00.00СБ	Изделие закладное МН7 Сборочный чертеж.	14
3.501.1-146.3 МН7.01.00	Трубка	15
3.501.1-146.3 МН7.01.01	Трубка	15
3.501.1-146.3 МН7.00.03	Серьга	16
3.501.1-146.3 МН7.00.02	Шпилька	16
3.501.1-146.3 МН8.00.00	Изделие закладное МН8, МН8-М	17
3.501.1-146.3 МН8.00.00СБ	Изделие закладное МН8, МН8-М Сборочный чертеж.	17
3.501.1-146.3 МН8.00.01	Основание	18
3.501.1-146.3 МН9.00.00	Изделие закладное МН9, МН9-М	19
3.501.1-146.3 МН9.00.00СБ	Изделие закладное МН9; МН9-М Сборочный чертеж.	19

Нач отд.	Ткаченко	[signature]		3.501.1-146.3 0000			
Н контр.	Миронова	[signature]			Стадия	Лист	Листов
Гип	Пашковский	[signature]	06.87	Содержание	Р	1	2
Рук. гр.	Акулова	[signature]			Ленгипротрансмост		

2670-25

Обозначение	Наименование	Стр.
3.501.1-146.3 МН9.00.01	Лист торцевой	20
3.501.1-146.3 МН10.00.00	Изделие закладное МН10; МН10-М.	20
3.501.1-146.3 МН10.00.00СБ	Изделие закладное МН10; МН10-М. Сборочный чертеж	21
3.501.1-146.3 МН10.00.01	Лист торцевой	21
3.501.1-146.3 МН11.00.00	Изделие закладное МН11; МН11-М	22
3.501.1-146.3 МН11.00.00СБ	Изделие закладное МН11; МН11-М Сборочный чертеж	22
3.501.1-146.3 МН11.00.01	Лист торцевой	23
3.501.1-146.3 МН12.00.00	Изделие закладное МН12; МН12-М	23
3.501.1-146.3 МН12.00.00СБ	Изделие закладное МН12; МН12-М Сборочный чертеж.	24
3.501.1-146.3 МН12.00.01	Лист торцевой	24
3.501.1-146.3 КТ1...КТ2.00.02	Консоль тротуарная КТ1; КТ1-МА; КТ1-МБ; КТ2; КТ2-МА; КТ2-МБ	25
3.501.1-146.3 КТ1 КТ2.00.02	Ребро	25
3.501.1-146.3 КТ1 КТ2.00.00СБ	Консоль тротуарная КТ1; КТ1-МА; КТ1-МБ; КТ2; КТ2-МА; КТ2-МБ. Сборочный чертеж	26
3.501.1-146.3 КТ1...КТ2.00.01	Стенка	27
3.501.1-146.3 КТ1...КТ2.00.02	Стенка	27
3.501.1-146.3 КТ3...КТ4.00.00	Консоль желоба КТ3; КТ3-МА; КТ3-МБ; КТ4; КТ4-МА; КТ4-МБ;	28
3.501.1-146.3 КТ3...КТ4.00.00СБ	Консоль желоба КТ3; КТ3-МА; КТ3-МБ; КТ4; КТ4-МА; КТ4-МБ; Сборочный чертеж	29
3.501.1-146.3 КТ3...КТ4.00.01	Ограничитель	30
3.501.1-146.3 КТ3...КТ4.00.02	Горизонтальная фасонка	30
3.501.1-146.3 КТ3...КТ4.0003	Вертикальная фасонка	31
3.501.1-146.3 КТ3...КТ4.00.04	Прокладка	31
3.501.1-146.3 ЛП.00.00	Лист перекрытия поперечного шва ЛП1; ЛП2.	32
3.501.1-146.3 ЛП.00.00СБ	Лист перекрытия поперечного шва ЛП1; ЛП2 Сборочный чертеж.	32
3.501.1-146.3 ЛП.00.01	Лист	33
3.501.1-146.3 С.00.00	Стойка перильная С1, С2, С3, С4	33
3.501.1-146.3 ЛП3.00.00	Лист перекрытия продольного шва двухлутного участка пути ЛП3.	34
3.501.1-146.3 ЛП3.00.00СБ	Лист перекрытия продольного шва двухлутного участка пути ЛП3. Сборочный чертеж.	34

Инв.№ подл. | Подпись и дата | Взам. инв.№

Формат	Зона	Поз.	Обозначение	Наименование	Кол.	Примеч.
				Документация		
				Технические условия		
А4			3.501.1-146.3 МН1.00.00СБ	Сборочный чертеж		
				Сборочные единицы		
А4		1	3.501.1-146.3 МН1.01.00	Коробка	1	
				Детали		
А4		2	3.501.1-146.3 МН1.00.01	Болт М22	2	
				Стандартные изделия		
		3		Гайка 2 М22-4.09Г2.01	4	0,08 кг
				ГОСТ 5915-70		
		4		Шайба 22 Ст 3.01	2	0,04 кг
				ГОСТ 11371-78		

Нач.отд.	Ткаченко			3.501.1-146.3 МН1.00.00
Н.контр.	Миронова			
Гип	Пашковский		06.87	Изделие закладное МН1, МН1-М
Рук.гр.	Акулова			
Ст.инж.	Васильева			
Инженер	Чернова			

Стадия	Лист	Листов
Р		1

Ленгипротрансмост

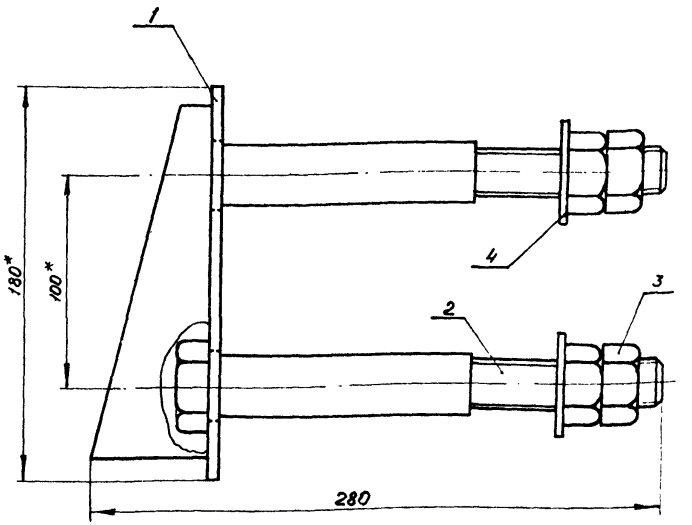

1. * Размеры для справок
2. Неуказанные предельные отклонения размеров $-t_2$; $+t_2$, $\pm\frac{t_2}{2}$.
3. Болты поз. 2 и гайки поз. 3 при изготовлении в северном исполнении должны подвергаться термообработке, обеспечивающей ударную вязкость при $t=-70°C$ не менее 3 $кгс\cdot м/см^2$

Нач.отд.	Ткаченко			3.501.1-146.3 МН1.00.00СБ
Н.контр.	Миронова			
Гип.	Пашковский		06.87	Изделие закладное МН1; МН1-М Сборочный чертеж
Рук.гр.	Акулова			
Ст.инж.	Васильева			
Инженер	Чернова			

Стадия	Масса	Масштаб
Р	3,5	1:2
Лист	Листов 1	

Ленгипротрансмост

Инв.№ подл. | Подпись и дата | Взам. инв.№

Формат	Зона	Поз.	Обозначение	Наименование	Кол.	Примеч.
				Документация		
А4			3.501.1-146.3 МН1.01.00СБ	Сборочный чертеж		
				Детали		
А4		1	3.501.1-146.3 МН1.01.01	Основание	1	
А4		2	3.501.1-146.3 МН1.01.02	Стенка	2	
Б4		3		Лист Б-ПН-5 ГОСТ 19903-74	1	0.02кг
				15±1 × 34±1 50°		
Б4		4		Лист Б-ПН-5 ГОСТ 19903-74	1	0,07кг
				34±1 × 55±1 50°		
Б4		5		Труба $\frac{32\times3,5\ ГОСТ\ 8732-78}{В20\ ГОСТ\ 8731-87}$	2	0,3кг
				L=120±1 50 по торцам		

Поз.	Марка	Материал
3,4	МН1	16Д ГОСТ 6713-75
	МН1-М	10ХСНД-2 ГОСТ 6713-75

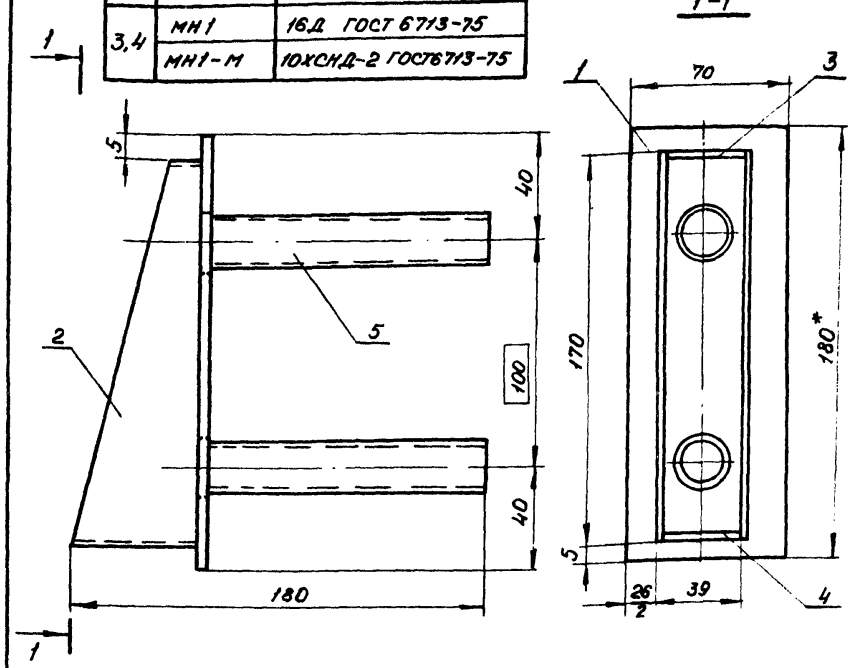

1. * Размеры для справок.
2. Неуказанные предельные отклонения размеров: $\pm t_2$, $-t_2$, $\pm \frac{t_2}{2}$.
3. Сварные швы по ГОСТ 5264-80. По всем линиям сопряжения элементов сваривать швом Т3 катетом 4 мм.

Электроды: типа Э-42А ГОСТ 9467-75-в обычном исполнении; типа Э-50А ГОСТ 9467-75-в северном исполнении.

Инв. № подл. | Подпись и дата | Взам. инв. №

Нач. отд.	Ткаченко		
Н. контр.	Миронова		
Гип	Гашковский		06.82
Рук. гр.	Акулова		
Ст. инж.	Васильева		
Инженер	Чернова		

3.501.1-146.3 МН1.01.00

Коробка

Стадия	Лист	Листов
Р		1

Ленгипротранспост

Нач. отд.	Ткаченко		
Н. контр.	Миронова		
Гип	Гашковский		06.82
Рук. гр.	Акулова		
Ст. инж.	Васильева		
Инженер	Чернова		

3.501.1-146.3 МН1.01.00СБ

Коробка
Сборочный чертеж

Стадия	Масса	Масштаб
Р	1.6	1:2
Лист	Листов 1	

Ленгипротранспост

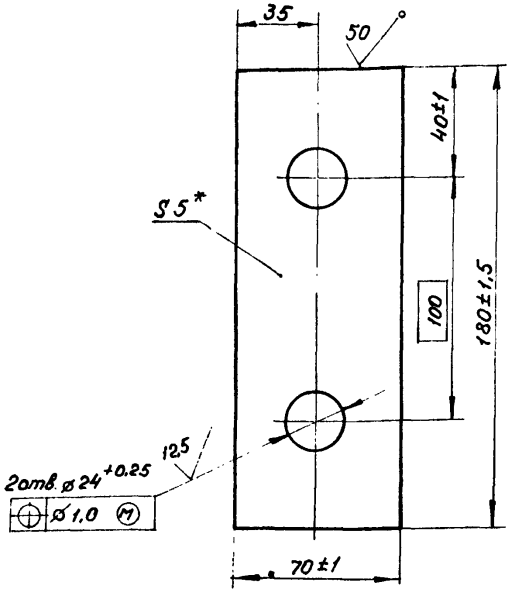

1 * Размер для справок

2 Неуказанные предельные отклонения размеров: $-t_2; +t_2; \pm \frac{t_2}{2}$.

3 Материалы обычное исполнение – сталь 16Д ГОСТ 6713-75,
северное исполнение – сталь 10ХСНД-2 ГОСТ 6713-75.

				3.501.1-146.3 МН1.01.01		
Нач.отд	Ткаченко			Основание	Стадия: Р	Масса: 0,5	Масштаб: 1:2
Н.контр	Миронова				Лист	Листов 1
Гип	Пашковский		06.87	Лист Б-ПН-5 ГОСТ 19903-74	Ленгипротрансмост	
Рук.гр	Акулова					
Ст.инж	Васильева					
Инженер	Чернова					

Взам. инв.№ | Подпись и дата | Инв.№ подл.

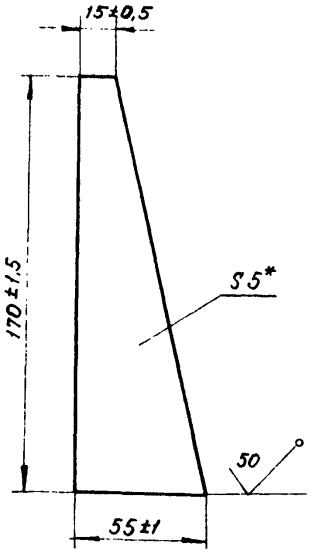

1 * Размеры для справок.

2 Неуказанные предельные отклонения размеров: $-t_2; +t_2; \pm \frac{t_2}{2}$.

3 Материалы: обычное исполнение – сталь 16Д ГОСТ 6713-75.
северное исполнение – сталь 10ХСНД-2 ГОСТ 6713-75

				3.501.1-146.3 МН1 01.02		
Нач.отд	Ткаченко			Стенка	Стадия: Р	Масса: 0,2	Масштаб: 1:2
Н.контр	Миронова				Лист	Листов 1
Гип	Пашковский		06.87	Лист Б-ПН-5 ГОСТ 19903-74	Ленгипротрансмост	
Рук.гр	Акулова					
Ст.инж	Васильева					
Инженер	Чернова					

Взам. инв.№ | Подпись и дата | Инв.№ подл.

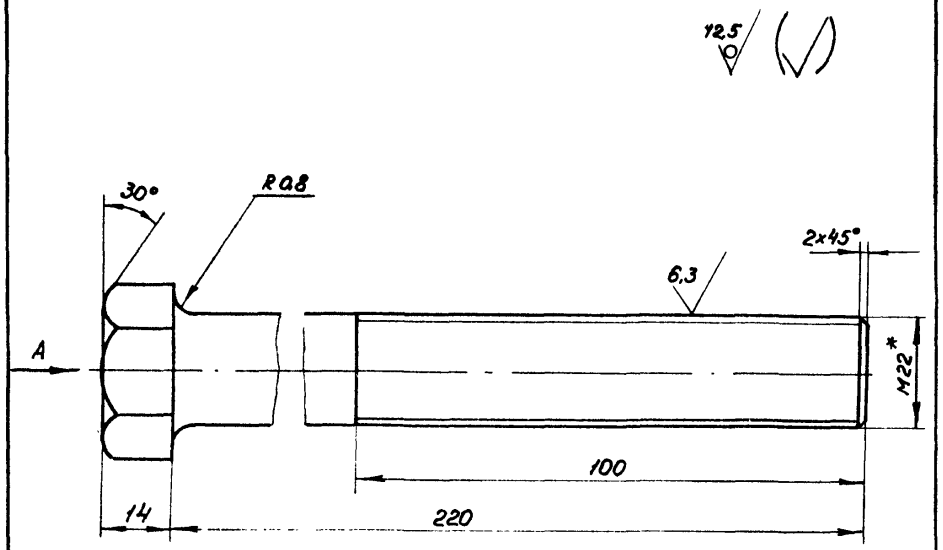

Вид А

Для тротуарных консолей марок КТ1, КТ1-МА; КТ1-МБ; КТ2; КТ2-МА; КТ-МБ допускается применять сталь 09Г2 ГОСТ19281-73.

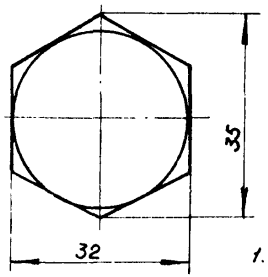

1. * Размеры для справок.
2. Покрытие Ц6хр.

Инв. № подл.	Подпись и дата	Взам. инв. №				
			3.501.1-146.3 МН1.00.01			
Нач. отд	Ткаченко		Болт М22	Стадия	Масса	Масштаб
Н. контр	Миронова			Р	0,75	1:1
Гип	Пашковский			Лист	Листов 1	
Рук. гр	Акулова		Сталь 40Х ГОСТ 4543-71	Ленгипротрансмост		
Ст. инж.	Васильева					
Инженер	Чернова					

Формат	Зона	Поз.	Обозначение	Наименование	Кол.	Примечание
				Документация		
				Технические условия.		
А4			3.501.1-146.3 МН2.00.00СБ	Сборочный чертеж.		
				Детали.		
А4		1	3.501.1-146.3 МН2.00.01	Стенка	1	
А4		2	3.501.1-146.3 МН2.00.02	Основание	1	
Б4		3		Лист Б-ПН-8 ГОСТ19903-74	1	0,4кг
				150±1×40±0,5		
Б4		4		Анкер 25АII ГОСТ 5781-82 ℓ=160	4	0,6кг
Б4		5		Анкер 12АII ГОСТ5781-82 ℓ=175	2	0,2кг

Нач.отд	Ткаченко	
Н.контр	Миронова	
Гип	Пашковский	
Рук.гр.	Акулова	
Ст.инж.	Васильева	
Инженер	Соколова	

3.501.1-146.3 МН2.00.00

Коробка окаймляющая МН2; МН2-М; $МН2_Н$; $МН2_Н$-М.

Стадия	Лист	Листов
Р		1

Ленгипротрансмост

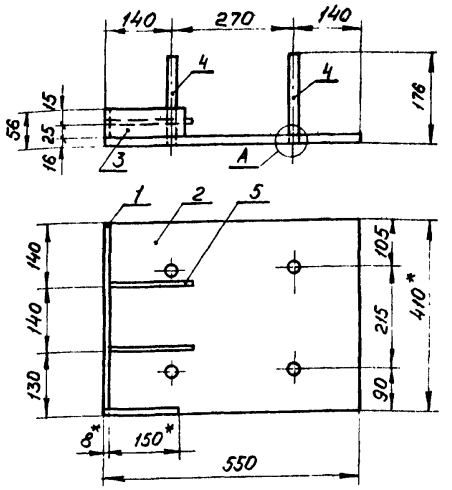

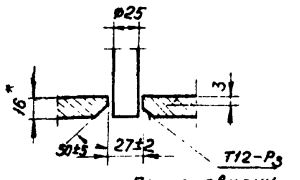

Поз.	Марка изделия	Материал
3	МН2, $МН2_Н$,	16Д ГОСТ6713-75
	МН2-М, $МН2_Н$-М	10ХСНД-2 ГОСТ6713-75
	—	—
4;5	МН2, $МН2_Н$	А-IIВСт5сп2 ГОСТ5781-82
	МН2-М, $МН2_Н$-М	$А_С$-II10Г2Т ГОСТ5781-82

Неуказанные предельные отклонения размеров: $+t_2, -t_2, \pm\frac{t_2}{2}$.
Сварные швы по ГОСТ 5264-80
По всем линиям сопряжения элементов варить швом У4 катетом 6мм, кроме указанных.
Электроды: типа Э-42А ГОСТ 9467-75 в обычном исполнении;
типа Э-50А ГОСТ 9467-75 – в северном исполнении.
* Размеры для справок.
Марки $МН2_Н$, $МН2_Н$-М – зеркальное отражение соответственно марок МН2; МН2-М.

Нач.отд	Ткаченко	
Н.контр	Миронова	
Гип	Пашковский	
Рук.гр.	Акулова	
Ст.инж.	Васильева	
Инженер	Соколова	

3.501.1-146.3 МН2.00.00СБ

Коробка окаймляющая МН2; МН2н; МН2-М; $МН2_Н$-М. Сборочный чертеж.

Стадия	Масса	Масштаб
Р	32,5	1:10
Лист	Листов 1	

Ленгипротрансмост

2670-05

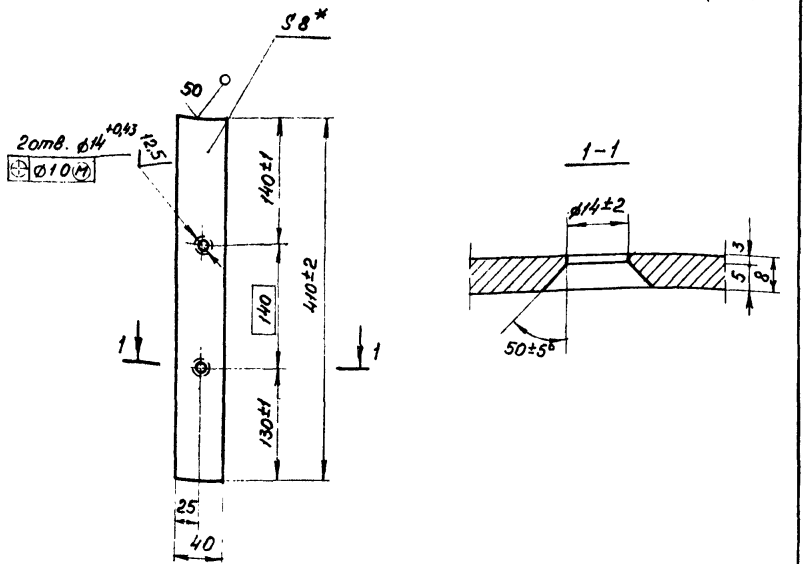

*Размер для справок.

Материалы:

обычное исполнение – сталь 16Д ГОСТ 6713-75;

северное исполнение – сталь 10ХСНД-2 ГОСТ 6713-75.

			3.501.1-146.3 МН2.00.01		
Нач. отд.	Ткаченко		Стенка	Стадия: Р	Масса: 1,0	Масштаб: 1:5
Н. контр.	Миронова			Лист	Листов 1
Гип	Пашковский	01.87			
Рук. гр.	Акулова		Лист Б-ПН-8 ГОСТ 19903-74	Ленгипротрансмост	
Ст. инж.	Васильева				
Инженер	Соколова				

Инв. № подл. | Подпись и дата | Взам. инв. №

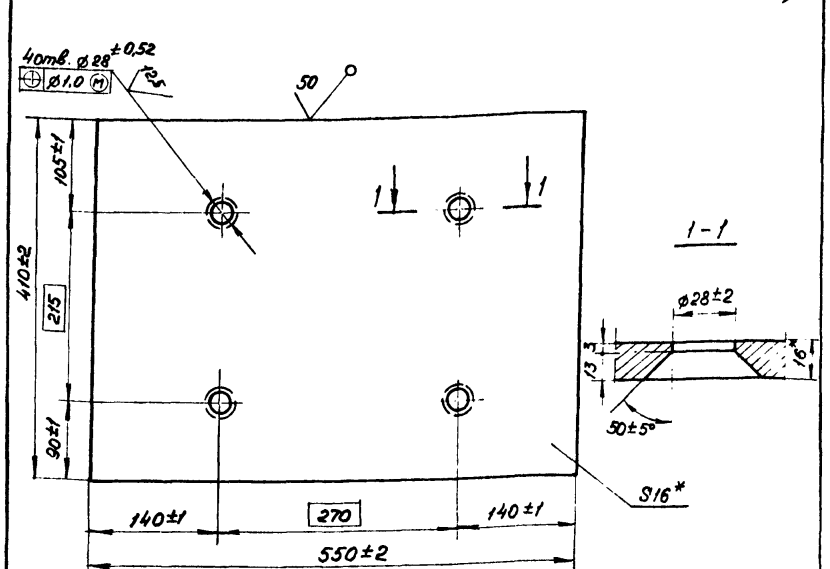

*Размер для справок.

Материалы:

обычное исполнение – сталь 16Д ГОСТ 6713-75;

северное исполнение – сталь 10ХСНД-2 ГОСТ 6713-75.

			3.501.1-146 3 МН2.00 02		
Нач. отд.	Ткаченко		Основание	Стадия: Р	Масса: 28,3	Масштаб: 1:5
Н. контр.	Миронова			Лист	Листов 1
Гип.	Пашковский	01.87			
Рук. гр.	Акулова		Лист Б-ПН-16 ГОСТ 19903-74	Ленгипротрансмост	
Ст. инж.	Васильева				
Инженер	Соколова				

Инв. № подл. | Подпись и дата | Взам. инв. №

Формат	Зона	Поз.	Обозначение	Наименование	Кол.	Примечание
				Документация		
				Технические условия		
А4			3.501.1-146.3 3МН3...МН4.00.00СБ	Сборочный чертеж		
				Детали		
А4		1	3.501.1-146.3 3МН3...МН4.00.01	Основание	1	
А4		2	3.501.1-146.3 3.МН3...МН4.00.02	Стенка	1	
Б4		3		Лист Б-ПН-8 ГОСТ19903-74	1	1,4кг
				150±1×100±1 50°		
Б4		4		Бобышка	2	1,1кг
				Лист Б-ПН-40 ГОСТ19903-74		
				60±0,5×60±0,5 50°		
Б4		5		Анкер ф25А II ГОСТ5781-82 ℓ=175	4	0,7кг
Б4		6		Анкер ф25А II ГОСТ5781-82 ℓ=200	2	0,18кг

Инв.№ подл.	Подпись и дата	Взам. инв.№

Нач.отд.	Ткаченко		
Н.контр.	Миронова		
ГИП	Пашковский		06.87
Рук.гр.	Якулова		
Ст.инж.	Васильева		
Инженер	Соколова		

3.501.1-146.3 МН3...МН4.00.00

Коробка окаймляющая МН3; МН4; МН3н; МН4н; МН3-М; МН4-М; МН3н-М; МН4н-М.

Стадия	Лист	Листов
Р		1

Ленгипротранспост

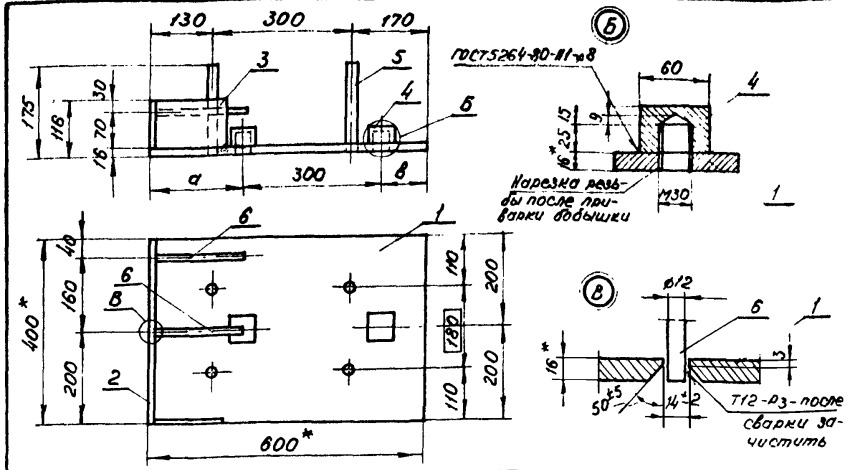

Обозначение	Марка изделия	а мм	в мм	Масса, кг
3.501.-146.3 МЗ...МН4.00.00	МН3;МН3-М;МН3н;МН3-М	150	150	39,4
-01	МН4;МН4-М;МН4н;МН4н-М	200	100	39,4

Поз.	Марка изделия	Материал
1, 2, 3, 4	МН3;МН4;МН3н;МН4н	16Д ГОСТ6713-75
	МН3-М; МН4-М	10ХСНД-2 ГОСТ6713-75
	МН3н-М; МН4н-М	
5, 6	МН3;МН4;МН3н;МН4н	А I В Ст5сп2 ГОСТ5781-82
	МН3-М; МН4-М	A_c II 10ГТ ГОСТ5781-82
	МН3н-М; МН4н-М	

* Размеры для справок.

Неуказанные предельные отклонения размеров: $+t_2$; $-t_2$; $\pm \frac{t_2}{2}$

Сварные швы по ГОСТ 5264-80

По всем линиям сопряжения элементов сваривать швом У4 катетом 6мм, кроме указанных.

Электроды: типа Э-42А ГОСТ 9467-75 в обычном исполнении типа Э-50А ГОСТ 9467-75 в северном исполнении.

Марки МН3н, МН4н, МН3н-М, МН4н-М зеркальное отражение соответственно марок МН3, МН4, МН3-М, МН4-М.

Инв.№ подл.	Подпись и дата	Взам. инв.№

Нач.отд.	Ткаченко		
Н.контр.	Миронова		
ГИП	Пашковский		06.87
Рук.гр.	Якулова		
Ст.инж.	Васильева		
Инженер	Соколова		

3.501.1-146.3 МН3...МН4.00.00СБ

Коробка окаймляющая МН3; МН4; МН3н; МН4н; МН3-М; МН4-М; МН3н-М; МН4н-М Сборочный чертеж

Стадия	Масса	Масштаб
Р	см. табл	1:10
Лист	Листов 1	

Ленгипротранспост

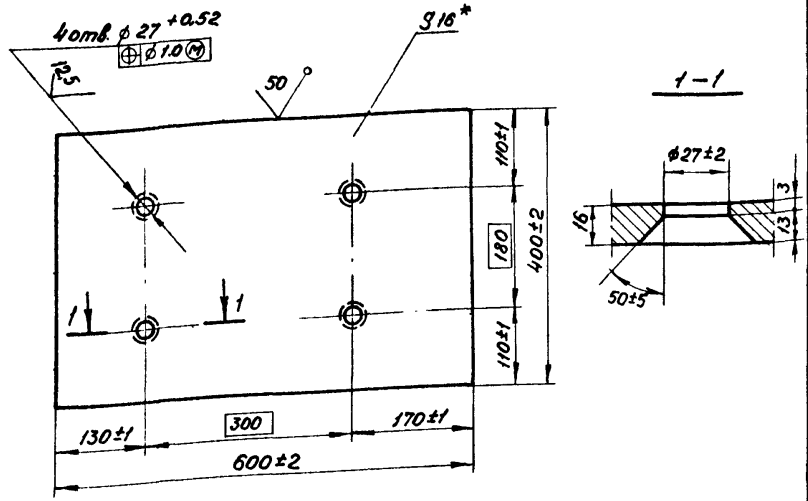

* Размер для справок.
Материалы: обычное исполнение – сталь 16Д ГОСТ 6713-75; северное исполнение – сталь 10ХСНД-2 ГОСТ 6713-75.

				3.501.1-146.3 МН3...МН4.00.01		
				Основание	Стадия: Р; Масса: 30,1; Масштаб: 1:5	
					Лист; Листов 1	
Нач. отд.	Ткаченко			Лист Б-ПН-16 ГОСТ 19903-74	Ленгипротрансмост	
Н. контр.	Миронова					
Гип	Пашковский		06.82			
Рук. гр.	Якулова					
Ст. инж.	Васильева					
Инженер	Соколова					

Подпись и дата | Взам. инв. №

Инв. № подл.

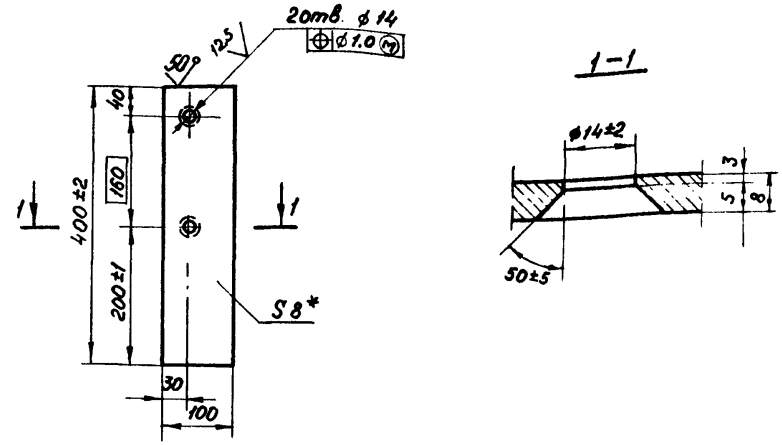

* Размер для справок.
Материалы:
обычное исполнение – сталь 16Д ГОСТ 6713-75;
северное исполнение – сталь 10ХСНД-2 ГОСТ 6713-75.

				3.501.1-146.3 МН3...МН4 00.02		
				Стенка	Стадия: Р; Масса: 25; Масштаб: 1:5	
					Лист; Листов 1	
Нач. отд.	Ткаченко			Лист Б-ПН-8 ГОСТ 19903-74	Ленгипротрансмост	
Н. контр.	Миронова					
Гип	Пашковский		06.82			
Рук. гр.	Якулова					
Ст. инж.	Васильева					
Инженер	Соколова					

Подпись и дата | Взам. инв. №

Инв. № подл.

2670-05

Формат	Зона	Поз.	Обозначение	Наименование	Кол.	Примечание
				Документация		
				Технические условия		
А4			3.501.1-146.3 МН5...МН6.00.00СБ	Сборочный чертеж		
				Детали		
А4		1	3.501.1-146.3 МН5...МН6.00.01	Основание	1	
			-01	Основание	1	
А4		2	3.501.1-146.3 МН5...МН6.00.02	Стенка	1	
Б4		3		Лист Б-ПН-8 ГОСТ 19903-74	2	1,4 кг
				$150\pm1\times150\pm1$ ^{50}		
Б4		4		Бобышка	4	1,1 кг
				Лист Б-ПН-40 ГОСТ 19903-74		
				$60\pm0,5\times60\pm0,5$ ^{50}		
Б4		5		Анкер Ф25 AII ГОСТ 5781-82 ℓ=300	4	1,2 кг
Б4		6		Анкер Ф12 AII ГОСТ 5781-82 ℓ=200	2	0,18 кг

Нач. отд.	Ткаченко		
Н. контр.	Миронова		
ГИП	Пашковский		06.88
Рук. гр.	Акулова		
Ст. инж.	Васильева		
Инженер	Соколова		

3.501.1-146.3 МН5...МН6.00.00

Коробка окаймляющая МН5; МН5-М; МН6; МН6-М

Стадия	Лист	Листов
Р		1

Ленгипротранспост

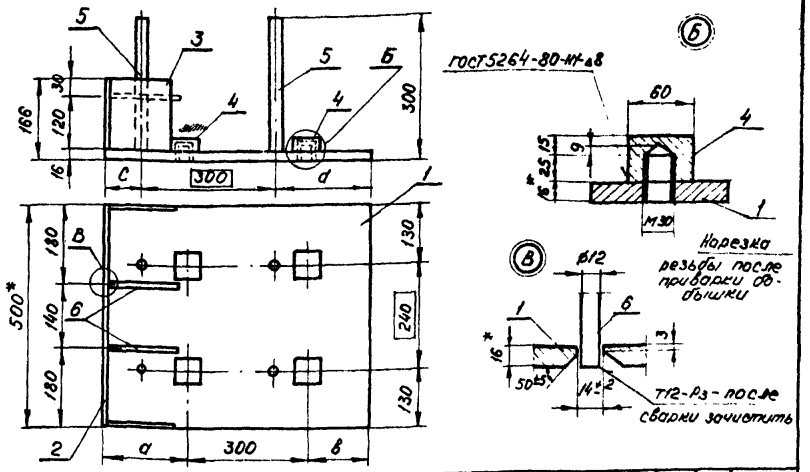

Обозначения	Марка изделия	а мм	в мм	с мм	d мм	Масса, кг
3.501-146.3 МН5...МН6.00.00	МН5; МН5-М	150	150	80	220	52,0
-01	МН6; МН6-М	200	100	130	170	52,0

* Размеры для справок.

Неуказанные предельные отклонения размеров: $\pm\frac{t_2}{2}; -t_2; \pm\frac{t_2}{2}$.

Сварные швы по ГОСТ 5264-80.

По всем линиям сопряжения элементов сваривать швом У4 катетом 6 мм, кроме указанных.

Электроды: типа Э-42А ГОСТ 9467-75 в обычном исполнении, типа Э-50А ГОСТ 9467-75 в северном исполнении.

Поз.	Марка изделия	Материал
1, 2	МН5; МН6	16Д ГОСТ 6713-75
3, 4	МН5-М; МН6-М	10ХСНД-2 ГОСТ 6713-75
5, 6	МН5; МН6	А II Вст5сп2 ГОСТ 5781-82
	МН5-М; МН6-М	Ас II 10ГТ ГОСТ 5781-82

Нач. отд.	Ткаченко		
Н. контр.	Миронова		
ГИП	Пашковский		06.88
Рук. гр.	Акулова		
Ст. инж.	Васильева		
Инженер	Соколова		

3.501.1-146.3 МН5...МН6.00.00СБ

Коробка окаймляющая МН5; МН5-М; МН6; МН6-М Сборочный чертеж.

Стадия	Масса	Масштаб
Р	См. табл.	1:10
Лист	Листов 1	

Ленгипротранспост

Инв. № подл. | Подпись и дата | Взам. инв. №

2670-05

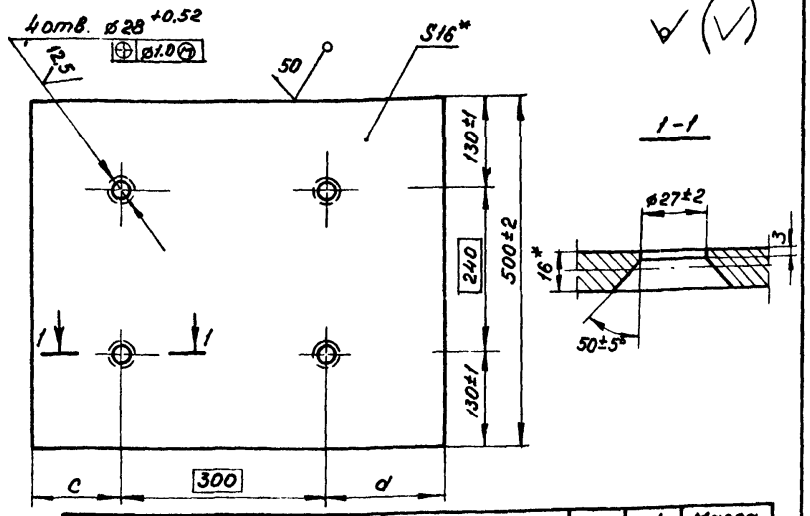

Обозначение	Марка изделия	c мм	d мм	Масса кг
3.501.1-146.3 МН5...МН6.00.01	МН5; МН5-М	80	220	37,7
-01	МН6; МН6-М	130	170	37,7

Материалы:
обычное исполнение - сталь 16Д ГОСТ6713-75;
северное исполнение - сталь 10ХСНД-2 ГОСТ6713-75.
*Размер для справок.

Нач.отд.	Ткаченко			3.501.1-146.3 МН5...МН6.00.01			
Н.контр.	Миронова			Основание	Стадия	Масса	Масштаб
Гип	Пашковский		0687		Р	см. табл.	1:5
Рук.гр.	Акулова				Лист	Листов 1	
Ст.инж.	Васильева			Лист Б-ПН-16 ГОСТ19903-74	Ленгипротрансмост		
Инженер	Соколова						

Взам.инв.№ | Подпись и дата | Инв.№ подл.

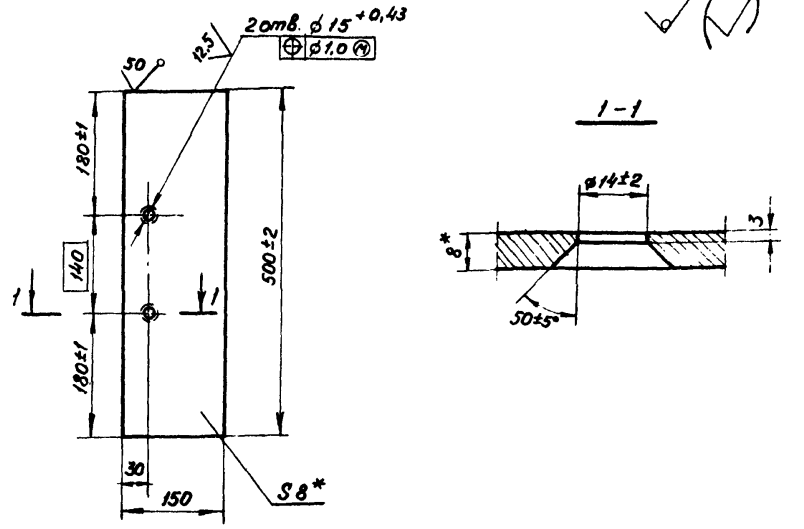

*Размер для справок.
Материалы:
обычное исполнение - сталь 16Д ГОСТ6713-75;
северное исполнение - сталь 10ХСНД-2 ГОСТ6713-75.

Нач.отд.	Ткаченко			3.501.1-146.3 МН5...МН6.00.02			
Н.контр.	Миронова			Стенка	Стадия	Масса	Масштаб
Гип	Пашковский		0687		Р	4,7	1:5
Рук.гр.	Акулова				Лист	Листов 1	
Ст.инж.	Васильева			Лист Б-ПН-8 ГОСТ19903-74	Ленгипротрансмост		
Инженер	Соколова						

Взам.инв.№ | Подпись и дата | Инв.№ подл.

2670-05

Формат	Зона	Поз.	Обозначение	Наименование	Кол.	Примечание
				Документация		
				Технические условия		
			3.501.1-146.3 МН7.00.000Б	Сборочный чертеж		
				Сборочные единицы		
А4		1	3.501.1-146.3 МН7.01.00	Трубка	2	
				Детали		
А4		2	3.501.1-146.3 МН7.00.01	Шпилька	2	
А4		3	3.501.1-146.3 МН7.00.02	Серьга	1	

Нач. отд.	Ткаченко		
Н. контр.	Миронова		
Гип	Рашковский		06.87
Рук. гр.	Акилова		
Ст. инж.	Гордеев		
Инженер	Соколова		

3.501.1-146.3 МН7.00.00

Изделие закладное МН7; МН7-М

Стадия	Лист	Листов
Р		1

Ленгипротрансмост

Подпись и дата | Взам. инв. №

Инв. № подл.

ГОСТ 14098-85-С23-Р$_Э$

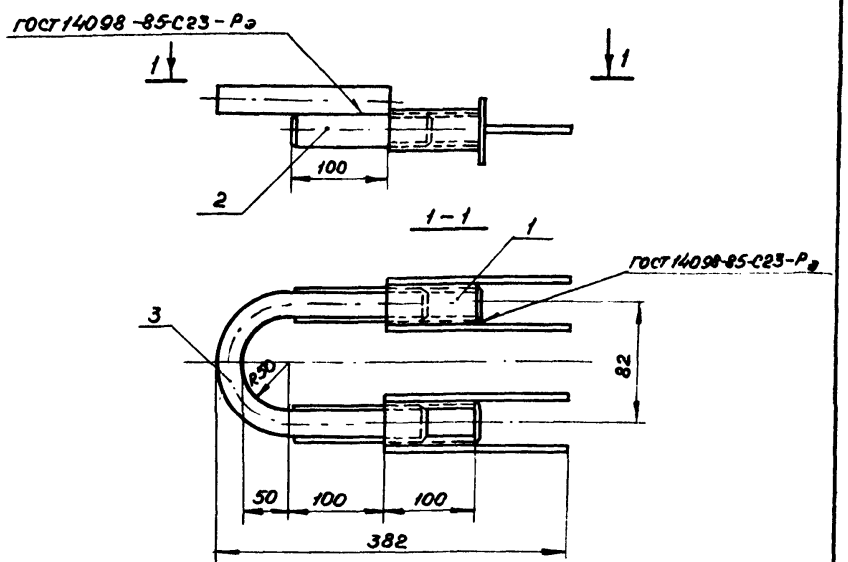

Нач. отд.	Ткаченко		
Н. контр.	Миронова		
Гип	Рашковский		06.87
Рук. гр.	Акилова		
Ст. инж.	Гордеев		
Инженер	Соколова		

3.501.1-146.3 МН7.00.00СБ

Изделие закладное МН7; МН7-М

Сборочный чертеж

Стадия	Масса	Масштаб
Р	6,44кг	1:50
Лист	Листов 1	

—

Ленгипротрансмост

Подпись и дата | Взам. инв. №

Инв. № подл.

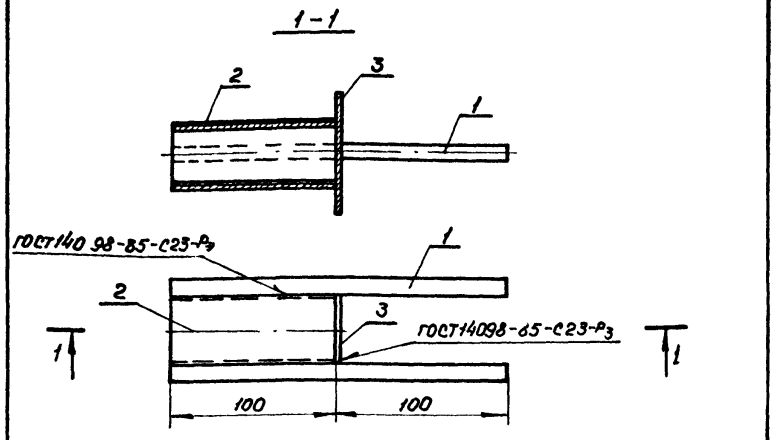

Формат	Зона	Поз.	Обозначение	Наименование	Кол.	Примечание
				Детали		
Б4		1		12А II ГОСТ 5781-82 С=200	2	0,2кг
А4		2	3.501.1-146.3 МН7.01.01	Трубка	1	
Б4		3		Лист $\frac{\text{Б-ПН-5 ГОСТ 19903-74}}{\text{16Д ГОСТ 6713-75}}$	1	0,2
				75±1×45 $^{30'}_{-1}$ ▽50		

Инв.№ подл.	Подпись и дата	Взам. инв.№					
Нач.отд.	Ткаченко			3.501-146.3 МН7.01.00			
Н.контр.	Миронова			Трубка	Стадия: Р	Масса: 1,02кг	Масштаб: 1:25
ГИП	Пашковская		06.87		Лист	Листов 1	
Рук.гр.	Акулова			—	Ленгипротрансмост		
Проверил	Гордеев						
Инженер	Соколова						

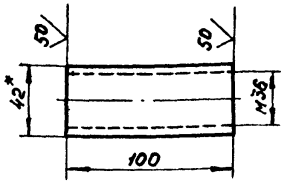

▽(V)

Материалы:

Обычное исполнение — сталь Ст5сп ГОСТ 380-71.

Северное исполнение — сталь 20Х ГОСТ 4543-71.

*Размер для справок.

Инв.№ подл.	Подпись и дата	Взам. инв.№					
Нач.отд.	Ткаченко			3.501.1-146.3 МН7.01.01			
Н.контр.	Миронова			Трубка	Стадия: Р	Масса: 0,42кг	Масштаб: 1:25
ГИП	Пашковская		06.87		Лист	Листов 1	
Рук.гр.	Акулова			Труба 42×3 ГОСТ 8732-78	Ленгипротрансмост		
Проверил	Гордеев						
Инженер	Соколова						

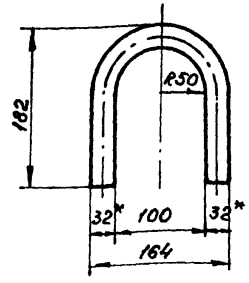

Материалы:

Обычное исполнение — сталь 16Д ГОСТ 6713-75

Северное исполнение — сталь 10ХСНД-2 ГОСТ 6713-75.

*Размер для справок.

				3.501.1-146.3 МН7.00.02		
Нач.отд.	Ткаченко			Серьга	Стадия: Р	Масса: 2,6	Масштаб: 1:50
Н.контр.	Миронова				Лист	Листов 1
Гип	Пашковская		0687			
Рук.гр.	Акулова			ф32 AI ГОСТ 5781-82	Ленгипротрансмост	
Инженер	Гордеев					
Инженер	Соколова					

Инв.№ подл. | Подпись и дата | Взам.инв.№

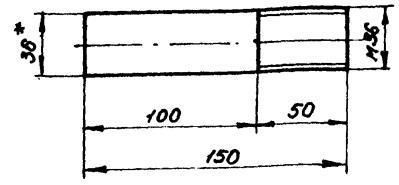

Материалы:

Обычное исполнение — сталь 16Д ГОСТ 6713-75.

Северное исполнение — сталь 10ХСНД-2 ГОСТ 6713-75.

*Размер для справок.

				3.501.1-146.3 МН7.00.01		
Нач.отд.	Ткаченко			Шпилька	Стадия: Р	Масса: 1,4	Масштаб: 1:25
Н.контр.	Миронова				Лист	Листов 1
Гип	Пашковская		0687			
Рук.гр.	Акулова			ф36 AI ГОСТ 5781-82	Ленгипротрансмост	
Инженер	Гордеев					
Инженер	Соколова					

Инв.№ подл. | Подпись и дата | Взам.инв.№

Формат	Зона	Поз.	Обозначение	Наименование	Кол.	Примечание
				Документация		
				Технические условия		
А4			3.501.1-146.3 МН8.00.00СБ	Сборочный чертеж		
				Детали		
А4		1	3.501.1-146.3 МН8.00.01	Лист	1	
Б4		2		Анкер 12АII ГОСТ 5781-82 ℓ=240	4	0,21кг

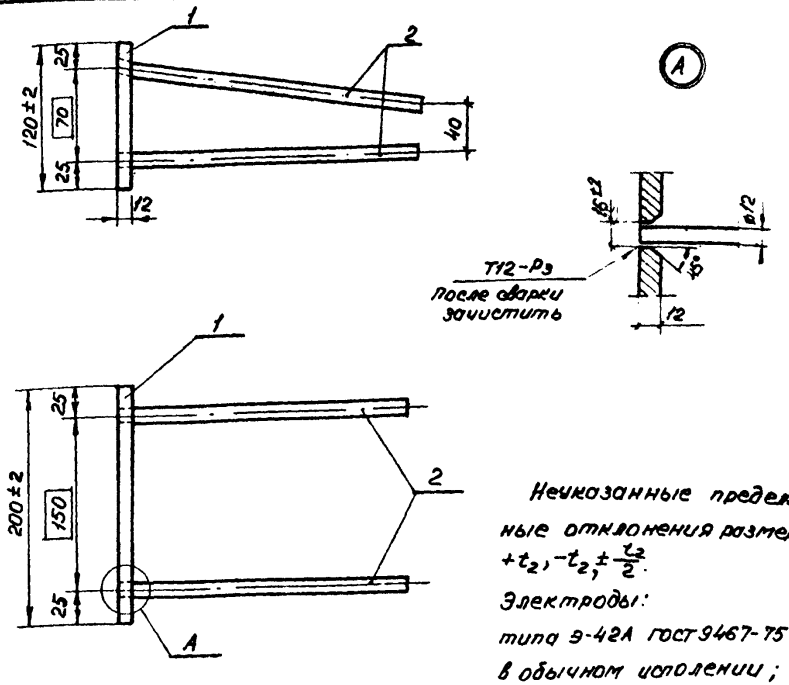

Неуказанные предельные отклонения размеров: $+t_2, -t_2, \pm\frac{t_2}{2}$.

Электроды:
типа Э-42А ГОСТ 9467-75 – в обычном исполнении;
типа Э-50А ГОСТ 9467-75 – в северном исполнении.

Поз.	Марка изделия	Материал
1	МН8	Ст3Д ГОСТ 6713-75
	МН8-М	10ХСНД-2 ГОСТ 6713-75
2	МН8	АIIВст5сп2 ГОСТ 5781-82
	МН8-М	Ас VI 10ГТ ГОСТ 5781-82

Взам. инв.№ | Подпись и дата | Инв.№ подл.

Нач.отд	Ткаченко		
Н.контр.	Миронова		
Гип	Пашковский		06.87
Рук.гр.	Якунова		
Ст.инж.	Васильева		
Инженер	Соколова		

3.501.1-146.3 МН8.00.00

Изделие закладное МН8; МН8-М

Стадия	Лист	Листов
Р		1

Ленгипротрансмост

Взам. инв.№ | Подпись и дата | Инв.№ подл.

Нач.отд	Ткаченко		
Н.контр	Миронова		
Гип	Пашковский		06.87
Рук.гр.	Якунова		
Ст.инж.	Васильева		
Инженер	Соколова		

3.501.1-146.3 МН8.00.00СБ

Изделие закладное МН8; МН8-М Сборочный чертеж.

Стадия	Масса	Масштаб
Р	3,1	1:25
Лист	Листов 1	

Ленгипротрансмост

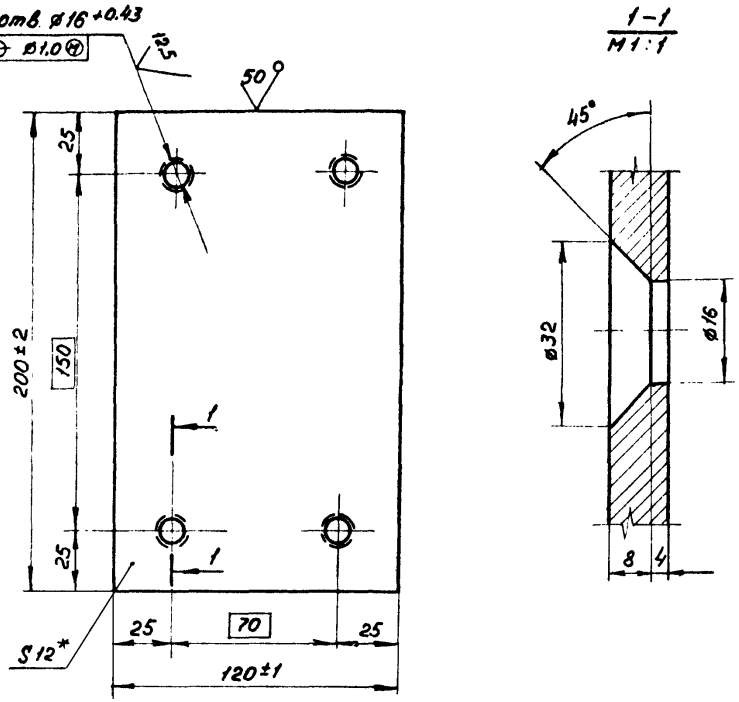

1–1
М1:1

* Размер для справок

Материалы: обычное исполнение – сталь 16Д ГОСТ 6713-75;
северное исполнение – сталь 10ХСНД-2 ГОСТ 6713-75.

Взам. инв. №

Подпись и дата

Инв. № подл.

			3.5011-146.3 МН8.00.01		
Нач. отд.	Ткаченко		Основание	Стадия	Масса	Масштаб
Н. контр.	Нилонова			Р	2,3	1:5
ГИП	Пашковский			Лист	Листов 1
Рук. гр.	Акулова		Лист Б-ПН-12 ГОСТ 19903-74	Ленгипротрансмост	
Ст. инж.	Васильева				
Инженер	Соколова				

2670-05

Формат	Зона	Поз	Обозначение	Наименование	Кол.	Примечание
				Документация		
				Технические условия	X	
А4			3.501.1-146.3 МН9.00.00.СБ	Сборочный чертеж	X	
				Детали		
А4		1	3.501.1-146.3 МН9.00.01	Лист	1	
Б4		2		Анкер 20АII ГОСТ 5781-82 С=1100	6	2,7кг

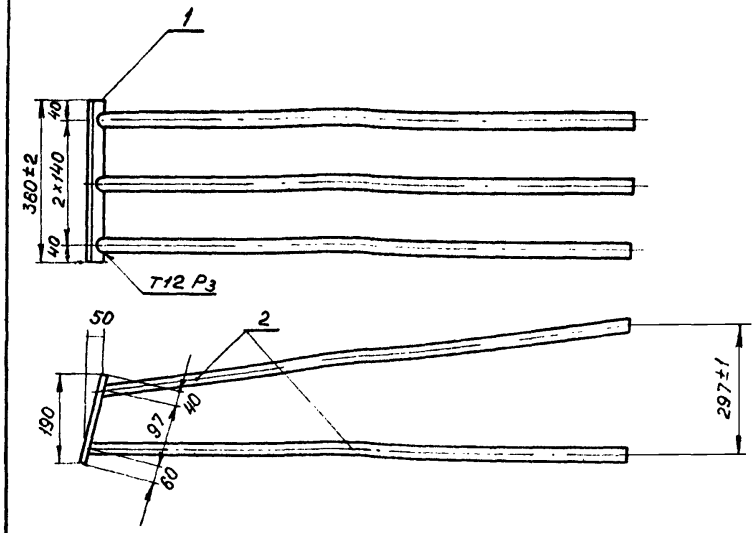

Поз.	Марка изделия	Материал
1	МН9	1Е Д ГОСТ 6713-75
	МН9-М	10ХСНД-2 ГОСТ 6713-75
2	МН9	АII в ст5сп2 ГОСТ 5781-82
	МН9-М	АсII 10ГТ ГОСТ 5781-82

Неуказанные предельные отклонения размеров: $\pm\frac{t_2}{2}$; $-t_2$; $\pm\frac{t_2}{2}$.
Электроды: типа Э-42А ГОСТ 9467-75 – в обычном исполнении; типа Э-50А ГОСТ 9467-75 – в северном исполнении.

Нач. отд	Ткаченко		
Н. контр	Миронова		
Гип	Пашковский		06.87
Рук. гр.	Янцова		
Ст. инж.	Васильева		
Инженер	Клещева		

3.501.1-146.3 МН9.00.00

Изделие закладное МН9; МН9-М.

Стадия	Лист	Листов
Р		1

Ленгипротрансмост

Нач. отд	Ткаченко		
Н. контр	Миронова		
Гип	Пашковский		06.87
Рук. гр.	Янцова		
Ст. инж.	Васильева		
Инженер	Клещева		

3.501.1-146.3 МН9.00.00СБ

Изделие закладное МН9; МН9-М. Сборочный чертеж

Стадия	Масса	Масштаб
Р	22,9	1:10
Лист	Листов 1	

Ленгипротрансмост

Инв. № подл. | Подпись и дата | Взам. инв. №

2670-05

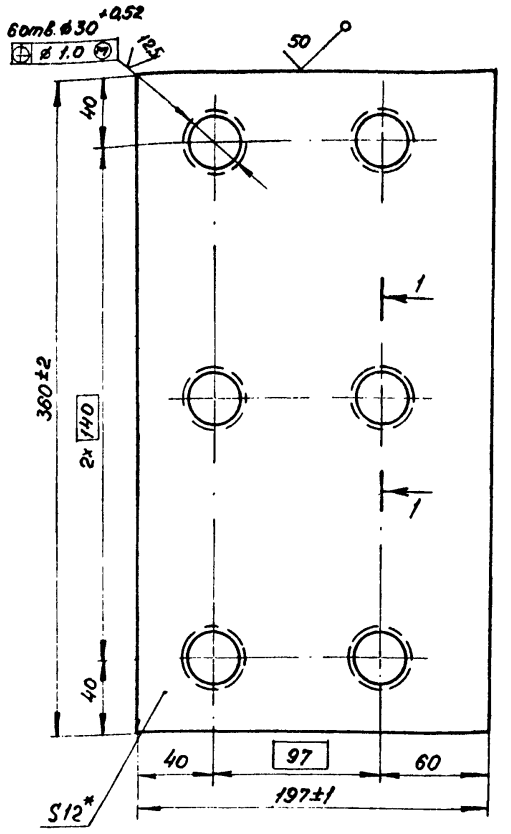

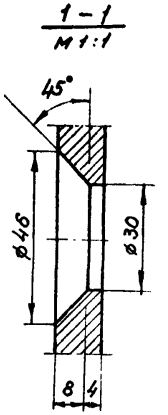

* Размер для справок.

Материалы:

обычное исполнение
– сталь 16Д ГОСТ 6713-75,

северное исполнение
– сталь 10ХСНД-2 ГОСТ 6713-75.

Формат	Зона	Поз.	Обозначение	Наименование	Кол.	Примечание
				Документация		
				Технические условия		
А4			3.501.1-146.3 МН.10.00.00СБ	Сборочный чертеж		
				Детали		
А4		1	3.501.1-146.3 МН10.00.01	Лист	1	
Б4		2		Анкер 20А II ГОСТ 5781-82 ℓ=1100	8	2,7

Нач. отд.	Ткаченко			3.501.1-146.3 МН9.00.01		
Н. контр.	Миронова			Лист торцевой	Стадия: Р	Масса: 6,7
Гип	Пашковский		0683		Масштаб: 1:25, 1:1	
Рук. гр.	Акулова				Лист	Листов 1
Ст. инж.	Васильева			Лист Б-ПН-12 ГОСТ 19903-74	Ленгипротрансмост	
Инженер	Клещева					

Инв. № подл. | Подпись и дата | Взам. инв. №

Нач. отд.	Ткаченко			3.501.1-146.3 МН10 00 00		
Н. контр.	Миронова			Изделие закладное МН10; МН10-М	Стадия: Р	Лист	Листов: 1
Гип	Пашковский		0683		Ленгипротрансмост		
Рук. гр.	Акулова						
Ст. инж.	Васильева						
Инженер	Клещева						

Инв. № подл. | Подпись и дата | Взам. инв. №

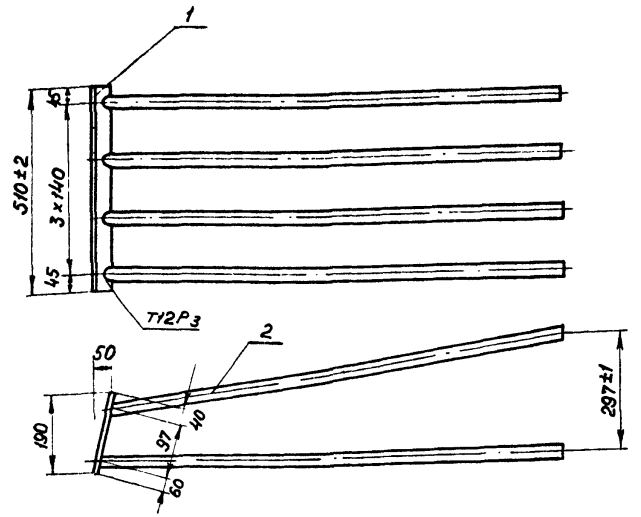

Поз.	Марка изделия	Материал
1	МН-10	16Д ГОСТ 6713-75
	МН10-М	10ХСНД-2 ГОСТ 6713-75
2	МН10	$A\overline{II}$ Вст5сп2 ГОСТ 5781-82
	МН10-М	$A_c\text{-}\overline{II}$ 10ГТ ГОСТ 5781-82

Неуказанные предельные отклонения размеров: $\pm\frac{t_2}{2}$; $-t_3$; $\pm\frac{t_2}{2}$.

Электроды:

типа Э-42А ГОСТ 9467-75 – в обычном исполнении,

типа Э-50А ГОСТ 9467-75 – в северном исполнении.

			3.501.1-146.3 МН10.00.00СБ		
Нач. отд.	Ткаченко		Изделия закладное МН10; МН10-М. Сборочный чертеж.	Стадия	Масса	Масштаб
Н. контр.	Миронова			Р	31.1	1:10
Гип	Пашковский			Лист	Листов 1
Рук. гр.	Анулова				
Ст. инж.	Васильева			Ленгипротрансмост	
Инженер	Клещева				

Инв. № подл. | Подпись и дата | Взам. инв. №

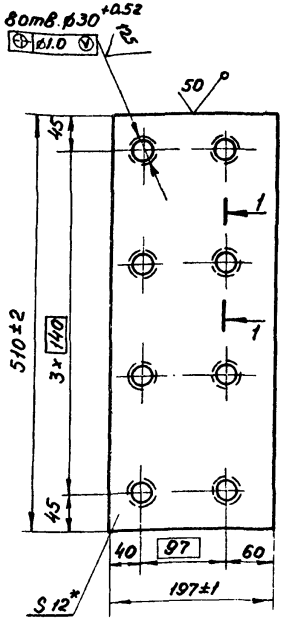

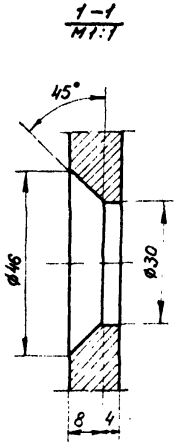

* размер для справок.

Материалы:

Обычное исполнение – сталь 16Д ГОСТ 6713-75,

Северное исполнение – сталь 10ХСНД-2 ГОСТ 6713-75

			3.501.1-146.3 МН10 00 01		
Нач. отд.	Ткаченко		Лист торцевой	Стадия	Масса	Масштаб
Н. контр.	Миронова			Р	9,5	1:5
Гип	Пашковский			Лист	Листов 1
Рук. гр.	Анулова				
Ст. инж.	Васильева		Лист Б-ПН-12 ГОСТ 19903-74	Ленгипротрансмост	
Инженер	Клещева				

Инв. № подл. | Подпись и дата | Взам. инв. №

2670-05

Формат	Зона	Поз.	Обозначение	Наименование	Кол.	Примечание
				Документация		
				Технические условия		
А4			3.501.1-146.3 МН11.00.00 СБ	Сборочный чертеж		
				Детали		
А4		1	3.501.1-146.3 МН11.00.01	Лист	1	
Б4		2		Анкер 20АII ГОСТ 5781-82 ℓ=1100	8	2,7кг

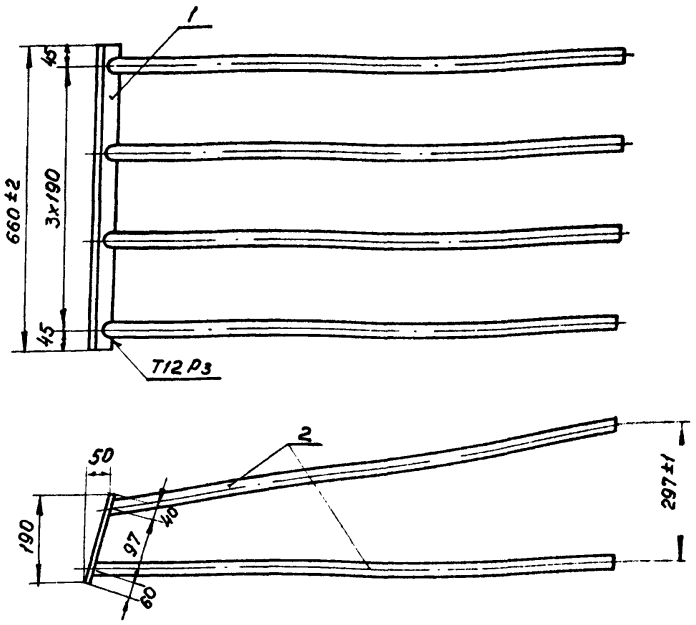

Поз.	Марка изделия	Материал.
1	МН11	16Д ГОСТ 6713-75
	МН11-М	10ХСНД-2 ГОСТ 6713-75
2	МН11	АIIВст5сп2 ГОСТ 5781-82
	МН11-М	АсIII10ГТ ГОСТ 5781-82

Электроды:
типа Э-42А ГОСТ 9467-75 в обычном исполнении,
типа Э-50А ГОСТ 9467-75 в северном исполнении.
Неуказанные предельные отклонения размеров: $+t_2, -t_2, \pm\frac{t_2}{2}$.

Нач. отд.	Ткаченко		
Н. контр.	Миронова		
Гип	Пашковский		06.87
Рук. гр.	Акулова		
Ст. инж.	Васильева		
Инженер	Клещева		

3.501.1-146.3 МН11.00.00 СБ

Изделие закладное МН11, МН11-М. Сборочный чертеж.

Стадия	Масса	Масштаб
Р	339	1:10
Лист	Листов 1	

Ленгипротрансмост

Нач. отд.	Ткаченко		
Н. контр.	Миронова		
Гип	Пашковский		06.87
Рук. гр.	Акулова		
Ст. инж.	Васильева		
Инженер	Клещева		

3.501.1-146.3 МН11.00.00

Изделие закладное МН11; МН11-М.

Стадия	Лист	Листов
Р		1

Ленгипротрансмост

Инв. № подл. | Подпись и дата | Взам. инв. №

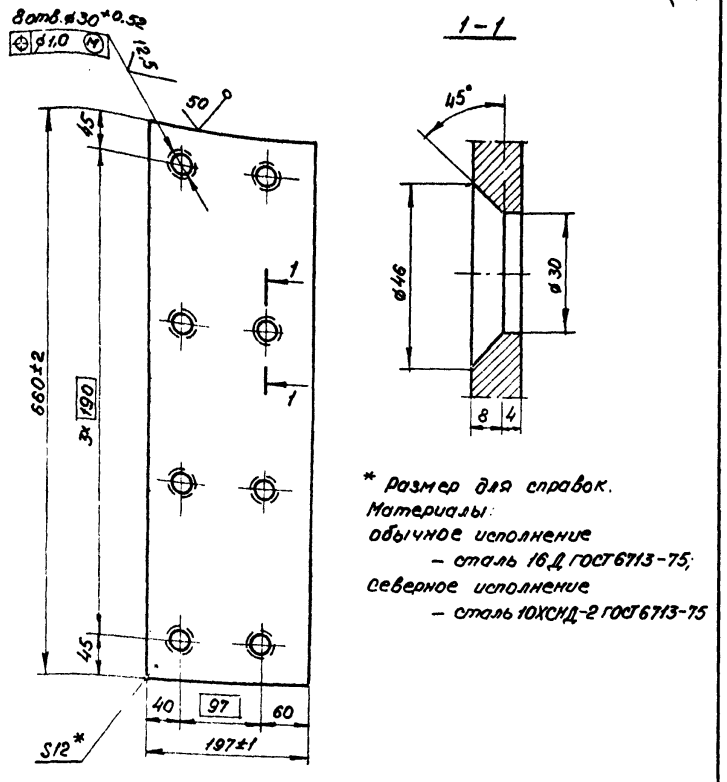

1 – 1

* размер для справок.

Материалы:

обычное исполнение
– сталь 16Д ГОСТ 6713-75;

северное исполнение
– сталь 10ХСНД-2 ГОСТ 6713-75

Формат	Зона	Поз.	Обозначение	Наименование	Кол.	Примечание
				Документация		
				Технические условия	X	
А4			3.501.1-146.3 МН12.00.00 СБ	Сборочный чертеж	X	
				Детали		
А4		1	3.501.1-146.3 МН12.00.01	Лист	1	
Б4		2	3.501.1-146.3 МН12.00.00 СБ	Анкер 20 I II ГОСТ 5781-82 ℓ=1100	10	27 кг

Нач. отд	Ткаченко		
Н. контр.	Миронова		
Гип	Пашковский		06.82
Рук. гр.	Акулова		
Ст. инж.	Васильева		
Инженер	Клещева		

3.501.1-146.3 МН11.00.01

Лист торцевой

Стадия	Масса	Масштаб
Р	12.25	1:5
Лист	Листов 1	

Лист Б-ПН-12 ГОСТ 19903-74

Ленгипротрансмост

Нач. отд	Ткаченко		
Н. контр	Миронова		
Гип	Пашковский		06.82
Рук. гр	Акулова		
Ст. инж.	Васильева		
Инженер	Клещева		

3.501.1-146.3 МН12.00.00

Изделие закладное МН12, МН12-М

Стадия	Лист	Масштаб
Р		1

Ленгипротрансмост

Инв. № подл. | Подпись и дата | Взам. инв. №

2670-05

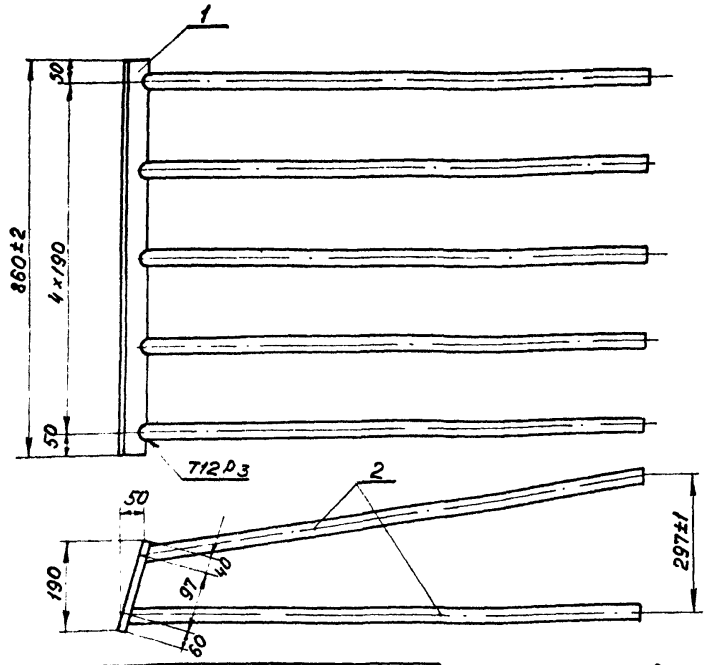

Поз	Марка изделия	Материал
1	МН12	16Д ГОСТ 6713-75
	МН12-М	10ХСНД-2 ГОСТ 6713-75
2	МН12	А II в ст 5 пс 2 ГОСТ 5781-82
	МН12-М	Ас-II 10ГТ ГОСТ 5781-82

Неуказанные предельные отклонения размеров: $\pm t_2$; $-t_2$; $\pm \frac{t_2}{2}$.
Электроды:
типа Э-42А ГОСТ 9467-75 в обычном исполнении,
типа Э-50А ГОСТ 9467-75 в северном исполнении

Изм.	Кол. уч.	Лист	№ док.	Подпись	Дата
Нач. отд		Ткаченко			
Н. контр.		Миронова			
Гип		Пашковский			06.82
Рук. гр.		Акулова			
Ст. инж.		Васильева			
Инженер		Клещева			

3.501.1-146.3 МН12.00.00СБ

Изделие закладное МН12, МН12-М. Сборочный чертеж.

Стадия	Масса	Масштаб
Р	43,0	1:10
Лист	Листов 1	

Ленгипротрансмост

Инв. № подл. | Подпись и дата | Взам. инв. №

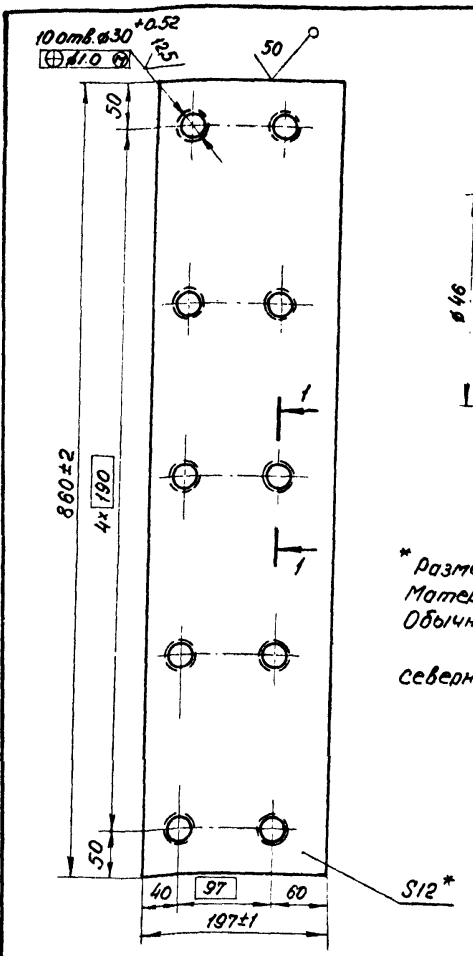

1 – 1
М 1:1

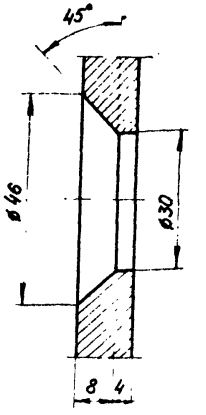

* Размер для справок.

Материалы:
Обычное исполнение
– сталь 16Д ГОСТ 6713-75,
северное исполнение
– сталь 10ХСНД-2 ГОСТ 6713-75

Изм.	Кол. уч.	Лист	№ док.	Подпись	Дата
Нач. отд		Ткаченко			
Н. контр.		Миронова			
Гип		Пашковский			06.82
Рук. гр.		Акулова			
Ст. инж.		Васильева			
Инженер		Клещева			

3.501.1-146.3 МН12 00 01

Лист торцевой

Стадия	Масса	Масштаб
Р	16,0	1:5
Лист	Листов 1	

Лист Б-ПН-12 ГОСТ 19903-74

Ленгипротрансмост

Инв. № подл. | Подпись и дата | Взам. инв. №

2670-05

Формат	Зона	Поз.	Обозначение	Наименование	Кол. на изд. —	Кол. на изд. 01	Примеч.
				Документация			
				Технические условия			
А3			3.501.1-146.3 КТ1...КТ2.00.00СБ	Сборочный чертеж			
				Детали			
Б4		1		Уголок 75×75×8 ГОСТ 8509-86	4	4	4,2 кг
				L=470±2 (50) по торцам			
А4		2	3.501.1-146.3 КТ1...КТ2.00.01	Стенка	2		
			-01	Стенка		2	
Б4		3		Уголок 75×75×8 ГОСТ 8509-86	2	2	1,6 кг
				L=180,1 (50) по торцам			
Б4		4		Лист Б-ПН-8 ГОСТ 19903-74	2	2	1,7 кг
				230±2×120±2 (50°)			
А4		5	3.501.1-146.3 КТ1, КТ2.00.02	Ребро	2	2	
А4		6	3.501.1-146.3 КТ3...КТ4.00.04	Прокладка	1		
			-01	Прокладка		1	

Инв. № подл. | Подпись и дата | Взам. инв. №

Нач. отд.	Ткаченко		
Н. контр.	Миронова		
Гип	Пашковский		06.82
Рук. гр.	Акулова		
Ст. инж.	Васильева		
Инженер	Чернова		

3.501.1-146.3 КТ1...КТ2.00.00

Консоль тротуарная КТ1; КТ1-МА; КТ1-МБ; КТ2; КТ2-МА; КТ2-МБ

Стадия	Лист	Листов
Р		1

Ленгипротрансмост

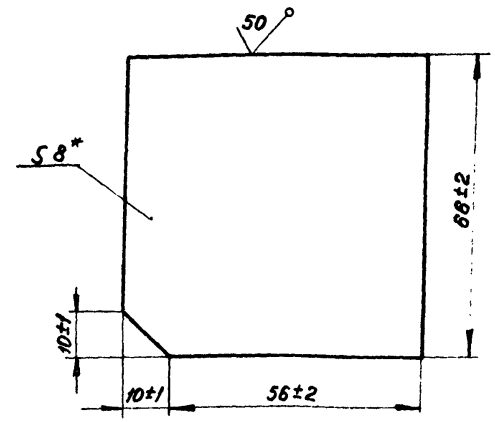

1. * Размеры для справок.
2. Неуказанные предельные отклонения размеров $\pm t, -t_2, \pm \frac{t_2}{2}$
3. Материалы: обычное исполнение – сталь 16Д ГОСТ 6713-75
   северное исполнение зона А – сталь 15ХСНД-2 ГОСТ 6713-75.
   зона Б – сталь 10ХСНД-3 ГОСТ 6713-75

Нач. отд.	Ткаченко		
Н. контр.	Миронова		
Гип	Пашковский		06.82
Рук. гр.	Акулова		
Ст. инж.	Васильева		
Инженер	Чернова		

3.501.1-146.3 КТ1...КТ2.00.02

Ребро

Стадия	Масса	Масштаб
Р	0,3	1:1
Лист	Листов 1	

Лист Б-ПН-8 ГОСТ 19903-74

Ленгипротрансмост

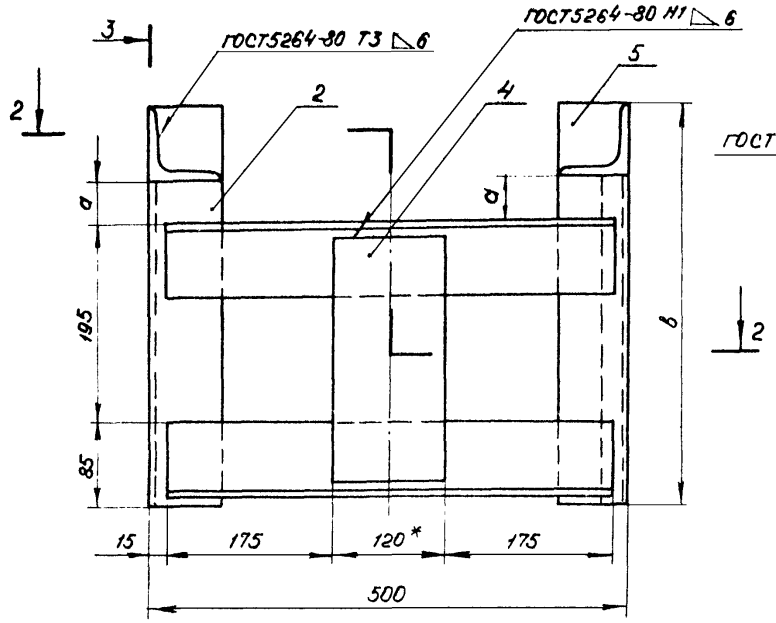

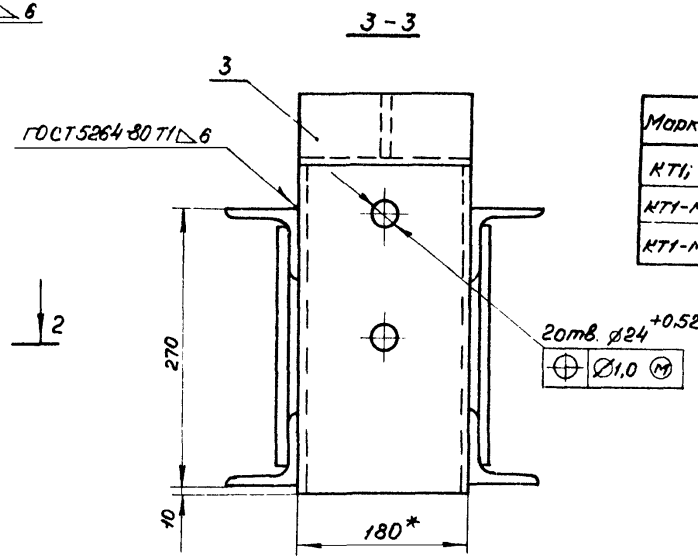

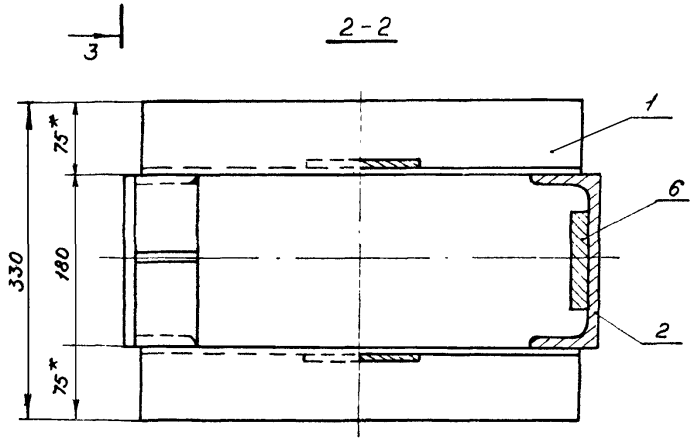

к поз. 1,3,4

Марка элемента	Материал
КТ1; КТ2	16Д ГОСТ 6713-75
КТ1-МА; КТ2-МА	15ХСНД-2 ГОСТ 6713-75
КТ1-МБ; КТ2-МБ	10ХСНД-3 ГОСТ 6713-75

Обозначение	Марка элемента	а, мм	в, мм	Масса, кг
3.501.1-146.3 КТ1...КТ2.00.00	КТ1; КТ1-МА; КТ1-МБ	40	395	44,8
-01	КТ2; КТ2-МА; КТ2-МБ	172	527	53,4

1. * Размеры для справок.
2. Неуказанные предельные отклонения размеров: $+t_2$, $-t_2$, $\pm\frac{t_2}{2}$.
3. Сварные швы по ГОСТ 5264-80 по всем линиям сопряжения элементов сваривать швом катетом 6 мм.
   Электроды: типа Э-42А ГОСТ 9467-75 – в обычном исполнении,
   типа Э-50А ГОСТ 9467-75 – в северном исполнении зоны А и Б
4. Прокладка поз. 6 устанавливается при монтаже пролетных строений

Нач. отд.	Ткаченко		
Н. контр.	Миронова		
Гип	Пашковский		
Рук. гр.	Акулова		
Ст. инж.	Васильева		
Инженер	Чернова		

3.501.1-146.3 КТ1...КТ2.00.00СБ

Консоль тротуарная КТ1; КТ1-МА; КТ1-МБ; КТ2; КТ2-МА; КТ2-МБ. Сборочный чертеж.

Стадия	Масса	Масштаб
Р	см. табл.	1:5
Лист	Листов 1	

Ленгипротранспроект

Инв. № подл. | Подпись и дата | Взам. инв. №

2670-05

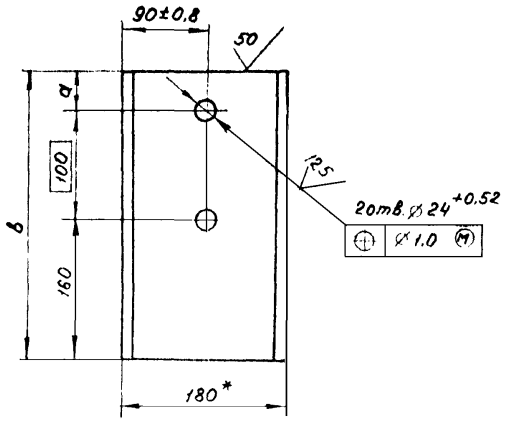

Обозначение	a, мм	в, мм	Масса, кг
3.501.1-146.3 КТ1. КТ2.00.01	40	320	5,5
-01	172	452	7,8

1. * размеры для справок.
2. Неуказанные предельные отклонения размеров $+t_2, -t_2, \pm\frac{t_2}{2}$
3. Материалы обычное исполнение – сталь 16Д ГОСТ 6713-75;
   северное исполнение – зона А – сталь 15ХСНД-2 ГОСТ 6713-75;
   – зона Б – сталь 10ХСНД-3 ГОСТ 6713-75

Взам. инв.№ | Подпись и дата | Инв.№ подл.

Нач. отд.	Ткаченко			
Н. контр.	Миронова			
Гип	Пашковский		06.87	
Рук. гр.	Акулова			
Ст. инж.	Васильева			
Инженер	Чернова			

3.501.1-146.3 КТ1...КТ2.00.01

Стенка

Стадия	Масса	Масштаб
Р	см табл.	1:5
Лист		Листов 1

Швеллер 18а ГОСТ 8240-72

Ленгипротрансмост

Формат	Зона	Поз.	Обозначение	Наименование	Кол. на поз. —	Кол. на поз. 01	Примеч.
				Документация			
				Технические условия			
А3			3.501.1-146.3 КТ3..КТ4.00.00СБ	Сборочный чертеж			
				Детали			
Б4		1		Швеллер 27	2	2	40,2кг
				ГОСТ 8240-72, L=1450			
				50 ∨ по торцам			
А4		2	3.501.1-146.3 КТ1... КТ2.00.01	Стенка	1		
			-01	Стенка		1	
Б4		3		Швеллер 18а	1		5,5кг
				ГОСТ 8240-72, L=320			
				50 ∨ по торцам			
			-01	Швеллер 18а		1	7,8кг
				ГОСТ 8240-72, L=452			
				50 ∨ по торцам			
А4		4	3.501.1-146.3 КТ3..КТ4.00.01	Ограничитель	3	3	
Б4		5		Уголок 75×75×8	1	1	1,6кг
				ГОСТ 8509-86			
				L=180, 30 ∨ по торцам			
А4		6	3.501.1-146.3 КТ1...КТ2.00.02	Ребро	2	2	
Б4		7		Лист 5-ПН-8 ГОСТ 19903-74	1		4,6кг
				160±2×460±2 30° по контуру			
				Лист 5-ПН-8 ГОСТ 19903-74		1	5,9кг
				160±2×592±2			
				50° по контуру			
Б4		8		Лист БПН-8 ГОСТ 19903-74	2		3,5кг
				180±2×310±2			
				30° ∨ по контуру			
				Лист 6-ПН-8 ГОСТ 19903-74		2	5,0кг
				180±2×442±2			
				30° ∨ по контуру			
А4		9	3.501.1-143.3 КТ3...КТ4.00.02	Горизонтальная фасонка	1	1	
А4		10	3.501.1-146.3 КТ3...КТ400.03	Вертикальная фасонка	1	1	
А4		11	3.501.1-146.3 КТ3...КТ4.00.04	Прокладка	1		
			-01	Прокладка		1	

Инв. № подл. | Подпись и дата | Взам. инв. №

Нач. отд.	Ткаченко		
Н. контр.	Миронова		
Гип.	Пашковский		
Рук. гр.	Акулова		
Ст. инж.	Васильева		
Инженер	Чернова		

3.501.1-146.3 · КТ3...КТ4.00.00

Консоль желоба КТ3; КТ3-МА; КТ3-МВ; КТ4; КТ4-МА; КТ4-МВ.

Стадия	Лист	Листов
Р	1	2

Ленгипротрансмост

Инв. № подл. | Подпись и дата | Взам. инв. №

3.501.1-146.3 КТ3 КТ4 00 00

Лист 2

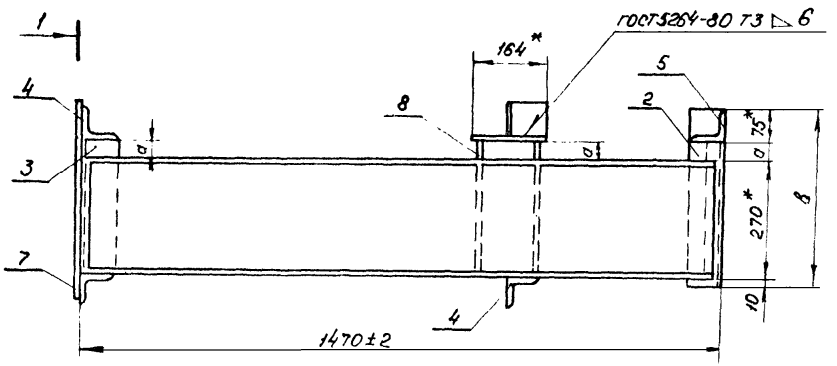

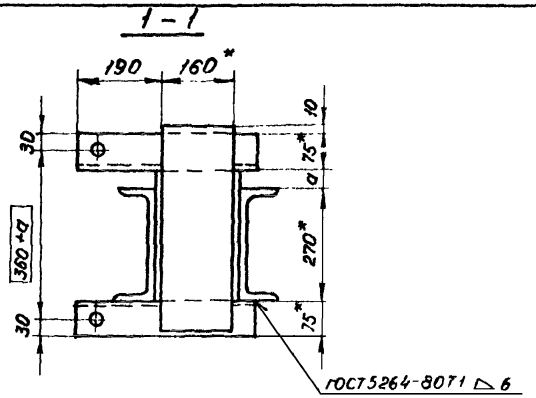

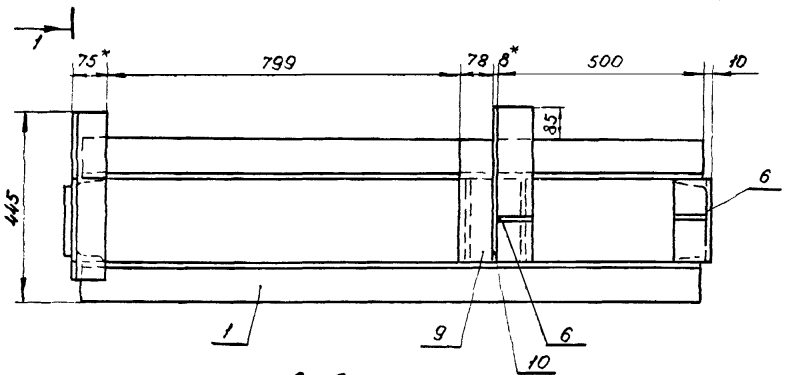

2-2

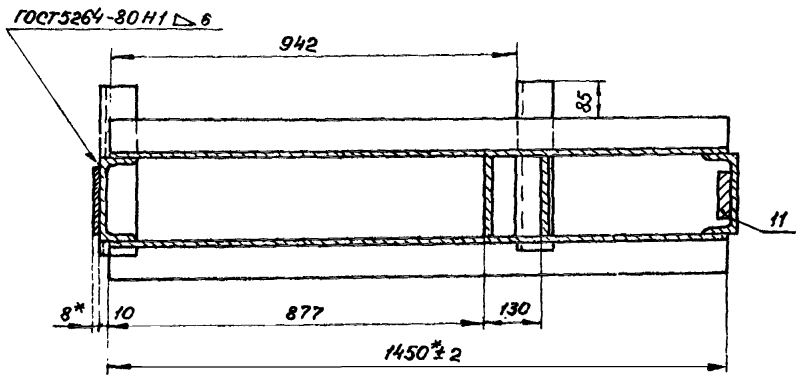

Марка элемента	Материал
КТ3; КТ4	16Д ГОСТ6713-75
КТ3-МА; КТ4-МА	15ХСНД-2 ГОСТ6713-75
КТ3-МБ; КТ4-МБ	10ХСНД-3 ГОСТ6713-75

Обозначение	Марка элемента	d, мм	в, мм	Масса, кг
3.501.1-146.3 КТ3,КТ4.00.00	КТ3;КТ3-МА,КТ3-МБ	40	395	133.1
-01	КТ4;КТ4-МА,КТ4-МБ	172	527	146.2

1. * Размеры для справок.
2. Неуказанные предельные отклонения размеров: $+t_2$ - t_2, $\pm \frac{t_2}{2}$
3. Сварные швы по ГОСТ5264-80. По всем линиям сопряжения элементов варить швом катетом 6 мм.
   Электроды: типа Э-42А ГОСТ9467-75 - в обычном исполнении;
   типа Э-50А ГОСТ9467-75 - в северном исполнении зоны А и Б
4. Прокладка поз. 11 устанавливается при монтаже пролетных строений

Нач. отд.	Ткаченко		
Н. контр.	Миронова		
Гип	Пашковский		06.87
Рук. гр.	Акулова		
Ст. инж.	Васильева		
Инженер	Чернова		

3.501.1-146.3 КТ3...КТ4.00.00 СБ

Консоль тела КТ3; КТ3-МА; КТ3-МБ. КТ4; КТ4-МА; КТ4-МБ. Сборочный чертеж.

Стадия	Масса	Масштаб
Р	от табл.	1:10
Лист	Листов 1	

Ленгипротрансмост

Инв. № подл. | Подпись и дата | Взам. инв. №

2670-05

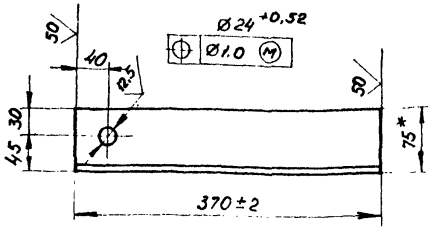

1. * размеры для справок.
2. Неуказанные предельные отклонения размеров: $\pm t_2, -t_{21}, \pm \frac{t_2}{2}$.
3. Материалы: обычное исполнение - сталь 16Д ГОСТ 6713-75,
   северное исполнение зона А - сталь 15ХСНД-2 ГОСТ 6713-75,
   зона Б - сталь 10ХСНД-3 ГОСТ 6713-75.

				3.501.1-146.3 КТ3...КТ4 00.01		
Нач. отд	Ткаченко			Ограничитель	Стадия: Р	Масса: 3,3	Масштаб: 1:5
Н. контр.	Миронова				Лист	Листов 1
Гип	Пашковский					
Рук. гр.	Якунова			Уголок 75×75×8 ГОСТ 8509-86	Ленгипротрансмост	
Ст. инж.	Васильева					
Инженер	Чернова					

Инв. № подл. | Подпись и дата | Взам. инв. №

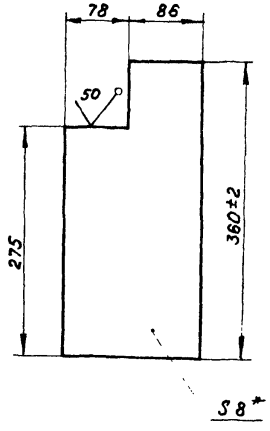

1. * размеры для справок
2. Неуказанные предельные отклонения размеров: $\pm t_2, -t_{21}, \pm \frac{t_2}{2}$.
3. Материалы: обычное исполнение - сталь 16Д ГОСТ 6713-75,
   северное исполнение зона А - сталь 15ХСНД-2 ГОСТ 6713-75,
   зона Б - сталь 10ХСНД-3 ГОСТ 6713-75.

				3.501.1-146 3 КТ3...КТ4 00 02		
Нач. отд	Ткаченко			Горизонтальная фасонка	Стадия: Р	Масса: 4,2	Масштаб: 1 2
Н. контр.	Миронова				Лист	Листов 1
Гип	Пашковский					
Рук. гр.	Якунова			Лист 6-ПН-8 ГОСТ 19903-74	Ленгипротрансмост	
Ст. инж.	Васильева					
Инженер	Чернова					

Инв. № подл. | Подпись и дата | Взам. инв. №

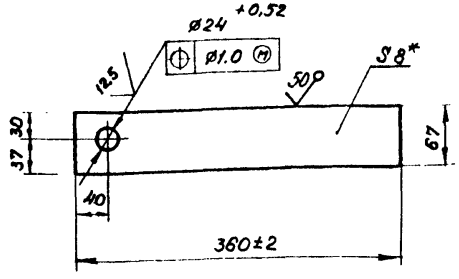

1. * Размеры для справок.
2. Неуказанные предельные отклонения размеров: $+t_2, -t_2, \pm \frac{t_2}{2}$.
3. Материалы: обычное исполнение - сталь 16Д ГОСТ 6713-75;
   северное исполнение зона А - сталь 15ХСНД-2 ГОСТ 6713-75;
   зона Б - сталь 10ХСНД-3 ГОСТ 6713-75.

Изм.	Кол. уч.	Лист	№ док.	Подпись	Дата
Нач. отд.	Ткаченко				
Н. контр.	Миронова				
Гип	Пашковский				06.83
Рук. гр.	Акулова				
Ст. инж.	Васильева				
Инженер	Чернова				

3.501.1-146.3 КТ3...КТ4.00.03

Вертикальная фасонка.

Стадия	Масса	Масштаб
Р	4,2	1:5
Лист	Листов 1	

Лист Б-ПН-8 ГОСТ 19903-74

Ленгипротрансмост

Взам. инв. №

Подпись и дата

Инв. № подл.

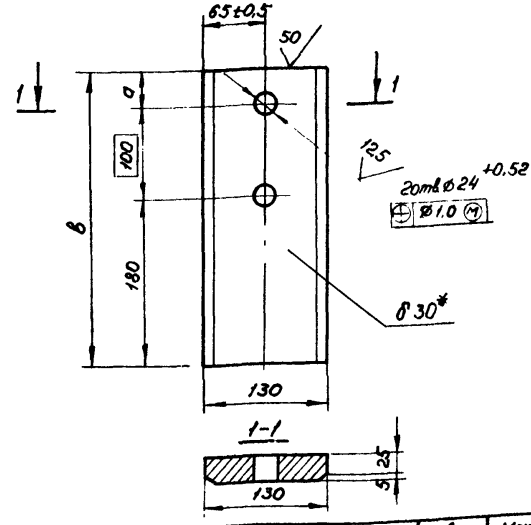

Обозначение	a, мм	B, мм	Масса, кг
3.501.1-146.3 КТ3...КТ4.00.04	40	320	9.8
-01	172	452	13.8

1. * Размер для справок.
2. Неуказанные предельные отклонения размеров: $+t_2, -t_2, \pm \frac{t_2}{2}$.
3. Материалы: обычное исполнение - сталь 16Д ГОСТ 6713-75;
   северное исполнение зона А - сталь 15ХСНД-2 ГОСТ 6713-75;
   зона Б - сталь 10ХСНД-3 ГОСТ 6713-75.

Изм.	Кол. уч.	Лист	№ док.	Подпись	Дата
Нач. отд.	Ткаченко				
Н. контр.	Миронова				
Гип	Пашковский				06.83
Рук. гр.	Акулова				
Ст. инж.	Васильева				
Инженер	Чернова				

3.501.1-146.3 КТ3. КТ4.00.04

Прокладка

Стадия	Масса	Масштаб
Р	См. табл.	1:5
Лист	Листов 1	

Лист Б-ПН-30 ГОСТ 19903-74

Ленгипротрансмост

Взам. инв. №

Подпись и дата

Инв. № подл.

Формат	Зона	Поз	Обозначение	Наименование	Кол —	Кол 01	Примечание
				Документация			
				Технические условия			
А4			3.501.1-146.3 ЛП 00 СБ	Сборочный чертеж			
				Детали			
А4		1	3.501.1-146.3 ЛП 00 01	Лист	1		
			-01	Лист		1	
Б4		2		Анкер	4	4	0,09 кг
				12А I ГОСТ 5781-82 l=100			

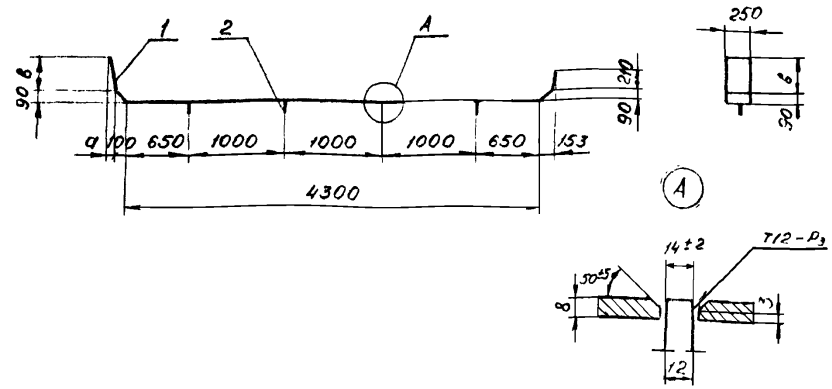

Обозначение	Марка изделия	а, мм	в, мм	Масса, кг
3.501.1-146.3 ЛП 00 00	ЛП1	53	210	78,9
-01	ЛП2	100	410	82,2

Неуказанные предельные отклонения размеров: $+t_2, -t_2, \pm\frac{t_2}{2}$

Электроды типа Э-42А ГОСТ 9467-75-в обычном исполнении, типа Э-50А ГОСТ 9467-75-в северном исполнении зоны А и Б

Подпись и дата | Взам. инв. № | Инв. № подл.

Нач. отд.	Ткаченко		
Н. контр.	Миронова		
Гип	Пошковский		0683
Рук. гр.	Акулова		
Ст. инж.	Васильева		
Инженер	Соколова		

3.501.1-146.3 ЛП.00.00

Лист перекрытия поперечного шва ЛП1; ЛП2.

Стадия	Лист	Листов
Р		1

Ленгипротрансмост

Подпись и дата | Взам. инв. № | Инв. № подл.

Нач. отд.	Ткаченко		
Н. контр.	Миронова		
Гип	Пошковский		0683
Рук. гр.	Акулова		
Ст. инж.	Васильева		
Инженер	Соколова		

3.501.1-146.3 ЛП.00.00СБ

Лист перекрытия поперечного шва ЛП1; ЛП2 Сборочный чертеж

Стадия	Масса	Масштаб
Р	от табл	1:50
Лист	Листов 1	

Ленгипротрансмост

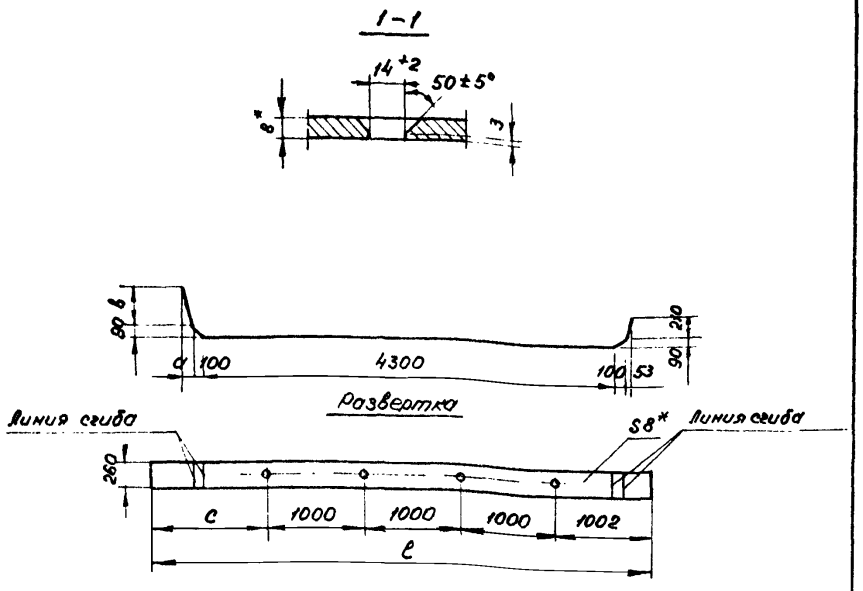

Обозначение	a мм	в мм	c мм	ℓ мм	Масса кг
3.501.1-146.3 ЛП.00.01	53	210	1002	5004	78,5
-01	100	410	1207	5209	81.8

* Размер для справок.

Неуказанные предельные отклонения размеров: $+t_2, -t_2, \pm\frac{t_2}{2}$.

Нач.отд.	Ткаченко		
Н.контр.	Миронова		
Гип	Пашковский		06.87
Рук.гр.	Акулова		
Ст.инж.	Васильева		
Инженер	Соколова		

3.501.1-146.3 ЛП.00.01

Лист

Стадия	Масса	Масштаб
Р	см. табл.	1:50
Лист	Листов 1	

Лист Б-ПН-8 ГОСТ 19903-74 / Ст 3 ГОСТ 380-71

Ленгипротрансмост

Взам. инв. N

Подпись и дата

Инв. N подл.

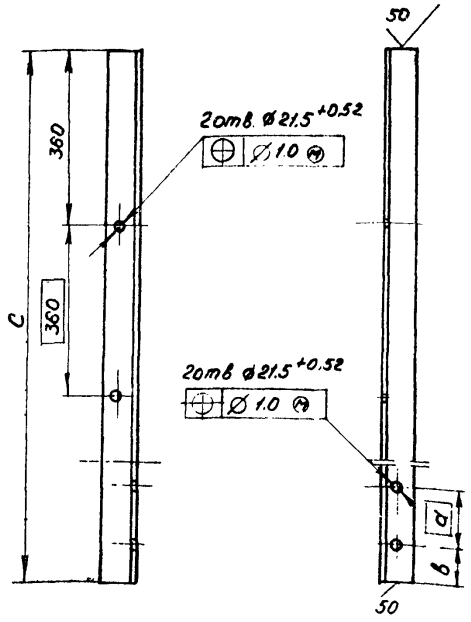

Обозначение	Марка	a, мм	в, мм	c, мм	Масса, кг
3.501.1-146.3 С.00.00	C1	100	40	1353	11,3
-01	C2	100	40	1485	12,4
-02	C3	400	40	1568	13,1
-03	C4	532	40	1700	14.3

Нач.отд.	Ткаченко		
Н.контр.	Миронова		
Гип	Пашковский		06.87
Рук.гр.	Акулова		
Ст.инж.	Васильева		
Инженер	Чернова		

3.501.1-146.3 С.00.00

Стойка перильная C1; C2; C3; C4

Стадия	Масса	Масштаб
Р	см. табл	1:10
Лист	Листов 1	

Уголок $\frac{\text{В-70×70×8 ГОСТ 8509-86}}{\text{16Д ГОСТ 6713-75}}$

Ленгипротрансмост

Взам. инв. N

Подпись и дата

Инв. N подл.

2670-05

Формат	Зона	Поз.	Обозначение	Наименование	Кол.	Примечание
				Документация		
А4			3.501.1-146.3 ЛП3.00.00СБ	Сборочный чертеж		
				Детали		
Б4		1		Лист Б-ПН-20 ГОСТ 19903-74	1	
				$L_n \times (B+140)$		
Б4		2		Лист Б-ПН-8 ГОСТ 19903-74	$n+1$	
				$B \times 100$		

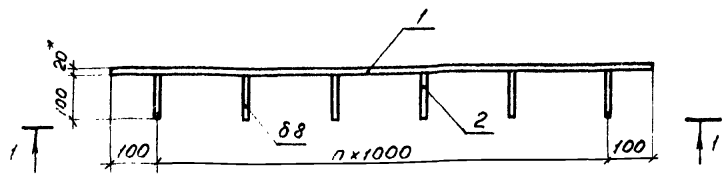

1-1

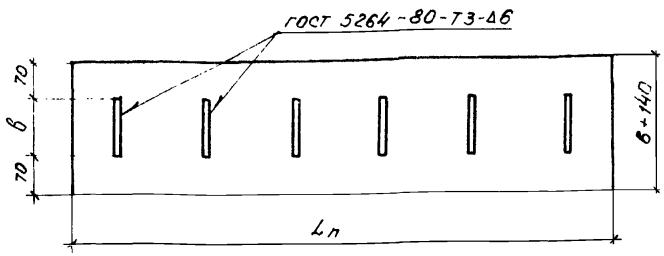

* Размер для справок.

Электроды: типа Э-42А ГОСТ 9467-75 в обычном исполнении, типа Э-50А ГОСТ 9467-75 в северном исполнении.

„L_n" и „n" определяются в зависимости от длины балок

Лист перекрытия допускается изготавливать составным по длине.

„B" назначается на 20мм меньше величины зазора „t" (см. лист 3.501.1-146.0 51)

Инв.№ подл. | Подпись и дата | Взам. инв.№

Нач.отд.	Ткаченко		
Н.контр.	Миронова		
Гип	Рашковский		
Рук.гр.	Акулова		
Ст.инж.	Васильева		
Инженер	Гордеев		

3.501.1-146.3 ЛП3.00.00

Лист перекрытия продольного шва двухпутного участка пути ЛП3.

Стадия	Лист	Листов
Р		1

Ленгипротрансмост

Нач.отд.	Ткаченко		
Н.контр.	Миронова		
Гип	Рашковский		
Рук.гр.	Акулова		
Ст.инж.	Васильева		
Инженер	Гордеев		

3.501.1-146.3 ЛП3.00.00СБ

Лист перекрытия продольного шва двухпутного участка пути ЛП3. Сборочный чертеж.

Стадия	Масса	Масштаб
Р	—	1:10
Лист	Листов 1	

Ленгипротрансмост

2670-25

Отпечатано
в Новосибирском филиале ЦИТП
630006, г. Новосибирск, ул. Лазарева 33/1

Выдано в печать "18" IV 1990 г.
Заказ Т-640 Тираж 40

gost.e-ecolog.ru